https://zavodjbi.com/

ГОСУДАРСТВЕННЫЙ КОМИТЕТ ПО ГРАЖДАНСКОМУ СТРОИТЕЛЬСТВУ И АРХИТЕКТУРЕ ПРИ ГОССТРОЕ СССР
(ГОСГРАЖДАНСТРОЙ)

ТИПОВЫЕ КОНСТРУКЦИИ И ДЕТАЛИ ЗДАНИЙ И СООРУЖЕНИЙ

СЕРИЯ 1.242-1

СБОРНЫЕ ЖЕЛЕЗОБЕТОННЫЕ ПРЕДНАПРЯЖЕННЫЕ РЕБРИСТЫЕ ПАНЕЛИ (ТИПА „ТТ") ДЛЯ ПЕРЕКРЫТИЙ И ПОКРЫТИЙ ОБЩЕСТВЕННЫХ ЗДАНИЙ

ВЫПУСК 3

ПАНЕЛИ ПРОЛЕТОМ 15 МЕТРОВ С НАПРЯГАЕМОЙ АРМАТУРОЙ: СТЕРЖНЕВОЙ КЛАССА А-IV, ПРЯДЕВОЙ П-7 И ПРОВОЛОЧНОЙ Вр-II ПОД НАГРУЗКИ 600 И 450 КГ/М²

113 64
ЦЕНА 1-56

https://zavodjbi.com/

https://zavodjbi.com/

Центральный институт типового проектирования просит дать Ваши замечания и предложения по улучшению качества направляемого Вам проекта

ТИПОВОЙ ПРОЕКТ .....
(номер проекта)

Наименование проекта .....
.....
.....

Проектная организация–автор проекта .....

Замечания о недостатках в проекте (нерациональные объемно–планировочные и конструктивные решения, ошибки, опечатки, полиграфические дефекты и т.п.) и предложения по их устранению .....

Подпись должностного лица, наименование организации и ее адрес
.....
.....

НТРАЛЬНЫЙ ИНСТИТУТ ТИПОВОГО ПРОЕКТИРОВАНИЯ ГОССТРОЯ СССР
107065 Москва, В–65, Спартаковская ул., 2а, корпус В
Сдано в печать 18.IV 1972 года
Заказ № 1635 Тираж 4500 экз.

https://zavodjbi.com/

ГОСУДАРСТВЕННЫЙ КОМИТЕТ ПО ГРАЖДАНСКОМУ СТРОИТЕЛЬСТВУ И АРХИТЕКТУРЕ ПРИ ГОССТРОЕ СССР
(ГОСГРАЖДАНСТРОЙ)

ТИПОВЫЕ КОНСТРУКЦИИ И ДЕТАЛИ ЗДАНИЙ И СООРУЖЕНИЙ

СЕРИЯ 1.242-1

СБОРНЫЕ ЖЕЛЕЗОБЕТОННЫЕ ПРЕДНАПРЯЖЕННЫЕ РЕБРИСТЫЕ ПАНЕЛИ (ТИПА „ТТ") ДЛЯ ПЕРЕКРЫТИЙ И ПОКРЫТИЙ ОБЩЕСТВЕННЫХ ЗДАНИЙ

ВЫПУСК 3

ПАНЕЛИ ПРОЛЕТОМ 15 МЕТРОВ С НАПРЯГАЕМОЙ АРМАТУРОЙ: СТЕРЖНЕВОЙ КЛАССА А-IV, ПРЯДЕВОЙ П-7 И ПРОВОЛОЧНОЙ B_p-II ПОД НАГРУЗКИ 600 И 450 кг/м²

Разработан ЦНИИЭП торгово-бытовых зданий и туристских комплексов совместно с НИИЖБ

Утвержден Госгражданстроем приказ № 163 от 31 августа 1971 г.

ЦНИИЭП торгово-бытовых зданий и туристских комплексов г. Москва

ГА ИНЖ КИ-ТА | ЦАЧ ОТДЕЛА | ГА ИНЖ ПР-ТА | РУК ГР ИНЖ | ИСПОЛНИЛ | ЛЕПСКИЙ | ЯЦЛОКИ | БЕЛАШЕВА | МАТВЕЕВ | БУЯНОВА | ПРОВЕРИЛ | ЗАМ ДИРЕКТ. | РУК ЛАБ | СТ НАУЧ СОТР | НИИЖБ | МОЛОШНИКОВА | АЛЕКСАНДРОВСКИЙ | БЕРЯНЧЕВСКИЙ | КРАМАРЬ

ЗАВОД ЖБИ

11364 2

Наименование листов	№№ листов	№№ стр.
Титульный лист	–	1
Содержание	–	2-4
Номенклатура	–	5
Пояснительная записка	–	6-9
Панели ПТТ6-150.30-2/...ст,...пд,...пр/; ПТТ 4.5-150.30-2/...ст,...пд,...пр/		
Общий вид панелей. Характеристика изделий	1	10
Общий вид панелей. Узлы А, Б, В. Сечения 4-4, 5-5. Выборка стали	2	11
Панели ПТТ6-150.30-2/...ст,...пд,...пр/		
Монтажная схема армирования. Разрезы 1-1; 2-2. Сеч. К-К. Спецификация арматурных изделий на панель	3	12
Армирование панелей. Детали	4	13
Монтажная схема армирования полки панелей	5	14
Монтажная схема и спецификация закладных деталей на панель	6	15
Армирование панелей. Узлы 1, 2, 3.	7	16
Армирование полки панели короткими сетками /вариант/	8	17
Панели ПТТ 4.5-150.30-2/...ст,...пд,...пр/		
Монтажная схема армирования. Разрезы 1-1, 2-2. Сеч. К-К. Спецификация арматурных изделий на панель	9	18
Армирование панелей. Детали	10	19
Монтажная схема армирования полки панелей	11	20
Монтажная схема и спецификация закладных деталей на панель	12	21
Армирование панелей. Узлы 4, 5, 6	13	22
Армирование полки панелей короткими сетками /вариант/	14	23
Панели ПТ6-150.15-2/...ст,...пд,...пр/, ПТ4.5-150.15-2/...ст,...пд,...пр/		
Общий вид панелей. Характеристика изделий	15	24
Общий вид панелей. Узлы А, Б, В. Сечения 4-4, 5-5, 6-6. Выборка стали	16	25
Панели ПТ6-150.15-2/...ст,...пд,...пр/		
Монтажная схема армирования. Разрезы 1-1, 2-2. Сеч. К-К. Спецификация арматурных изделий на панель	17	26

Т. К.	ПТТ6-150.30-2/ст.пд.пр/; ПТТ 4.5-150.30-2/ст.пд.пр/ ПТ6-150.15-2/ст.пд.пр/; ПТ4.5-150.15-2/ст.пд.пр/	Серия 1.242-1	
1971	Содержание	Вып. 3	Лист

Молошникова, Крамарь
Проверил, Ст. научн. сотр.
Ниижб
Лепский, Ицхоки, Белашева, Матвеев, Теновская
С подлинным, Сверено, Верно
Гл. инж. пр. ... Нач. отдела, Гл. инж. пр., Рук. гр. инж., Исполнил
Торгово-бытовых зданий и туристских комплексов г. Москва

11364 3

Наименование листов	№ № листов	№ № стр
Армирование панелей. Детали. Очередность монтажа элементов	18	27
Монтажная схема армирования полки панелей	19	28
Монтажная схема и спецификация закладных деталей на панель	20	29
Армирование панелей. Узлы 7,8,9.	21	30
Панели ПТ4,5-150.15-2/СТ...ПД,...ПР/.		
Монтажная схема армирования. Разрезы 1-1; 2-2. Сечение К-К. Спецификация арматурных изделий на панель.	22	31
Армирование панелей. Детали. Очередность монтажа элементов	23	32
Монтажная схема армирования полки панелей.	24	33
Монтажная схема и спецификация закладных деталей на панель	25	34
Армирование панелей. Узлы 10, 11, 12.	26	35
Панели ПТ6-150.15-2/...СТ,...ПД,...ПР/, ПТ4,5-150.15-2/...СТ,...ПД,...ПР/		
Армирование полки панелей короткими сетками /вариант/	27	36
Арматурные изделия		
Сетка С-1	28	
Сетка С-2	29	
Сетка С-3	30	37
Сетка С-4	31	
Каркас К-1	32	
Каркас К-2	33	
Каркас К-3	34	38
Сетка С-7	35	
Сетка С-8	36	
Сетка С-9	37	
Сетка С-10	38	39
Спираль	39	
Позиция 23	40	

ТК	ПТ6-150.30-2/СТ, ПД, ПР/; ПТ4,5-150.30-2/СТ, ПД, ПР/ ПТ6-150.15-2/СТ, ПД, ПР/; ПТ4,5-150.15-2/СТ ПД, ПР/	Серия 1.242-1	
1971	Содержание	Вып 3	Лист –

ГИПРОНИИС — Горово-бытовых зданий и туристских комплексов г. Москва

ГИП	Молошников	
Проверил	Крамарь	
Ст. лаборант	Шишкина	
Нач. отдела	Цыпкин	
Гл. инж. пр-та	Белашева	
Рук. гр. инж.	Матвеев	
Исполнил	Буинова	

Инв. № подл. | Подпись и дата | Взам. инв. №

Наименование листов	№№ листов	
Сетка С-5	41	
Сетка С-6	42	
Сетка С-5у	43	
Сетка С-6у	44	40
Сетка С-1у	45	
Сетка С-2у	46	
Сетка С-3у	47	41
Сетка С-4у	48	
Сетка С-7а	49	
Марка М-1	50	42
Марка М-2	51	
Марка М-3	52	
Марка М-4	53	
Марка М-5	54	43
Петля П-1	55	
Заготовительная спецификация и выборка ненапрягаемой арматуры на панели	56	44
Заготовительная спецификация и выборка ненапрягаемой арматуры на панели	57	45
Спецификация напрягаемой арматуры. Заготовительная спецификация на закладные детали.	58	46
Указания по испытанию панелей	59	47
Данные для испытания панелей марок ПТТ4.5-150.30-2СТ; ПТТ6-150.30-2СТ	60	48
Данные для испытания панелей марок ПТТ4.5-150.30-2ПД; ПТТ6-150.30-2ПД	61	49
Данные для испытания панелей марок ПТТ4.5-150.30-2ПР; ПТТ6-150.30-2ПР	62	50

ТК	ПТТ6-150.30-2/СТ, ПД, ПР/; ПТТ4.5-150.30-2/СТ, ПД, ПР/ ПТ6-150.15-2/СТ, ПД, ПР/; ПТ4.5-150.15-2/СТ, ПД, ПР/	Серия 1.242-1	
1971	Содержание	Вып. 3	Лист —

ЦНИИЭП торгово-бытовых зданий и туристских комплексов г. Москва

Гл. инж. ин-та Нач. отдела Гл. инж. пр-та Рук. гр. инж. Исполнил

Лепский Ицхоки Белашева Матвеев Третьяченко

Проверил Ст. науч. сотр. НИИЖБ

Молошникова Крамарь

ЗАВОД ЖБИ

Применение изделий	№ п/п	Марки панелей	Эскиз панели	Расчетная нагрузка кг/м² *)	Размеры в мм L	B	H	h	Марка бетона	Объем бетона, м³	Вес изделия, т	Расход стали, кг A-IV	A-II	Вр-II	A-III		A-I	B-I	на закл. детали	на панели без закл. деталей	на 1 м³ бетона	№ № листов
Основные панели	1	ПТТ6-150.30-2СТ	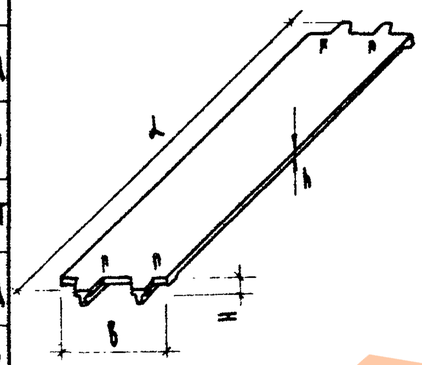	600	14960	2990	600	60	400	5.68	14.2	358.8	—	—	29.0		29.4	123.5	43.0	540.7	95.4	1-8, 28, 29, 32, 33, 35, 36, 39, 49-52, 56, 58
	2	ПТТ6-150.30-2ВД		600					400	---	---	—	234.0	—	29.0		29.4	124.5	43.0	416.9	73.5	1-8, 28, 29, 32, 33, 35, 36, 38, 40, 49-52, 56, 58
	3	ПТТ6-150.30-2ПР		600					400	---	---	—	—	207.2	29.0		29.4	124.5	43.0	398.1	68.7	1-8, 28, 29, 32, 33, 35, 36, 38, 40, 49-52, 56, 58
	4	ПТТ4.5-150.30-2СТ		450					300	---	---	299.0	—	—	29.0		29.4	104.0	30.4	461.4	81.3	1, 2, 9-14, 30, 31, 33-36, 39, 49-51, 53, 55, 57, 58
	5	ПТТ4.5-150.30-2ПД		450					400	---	---	—	168.0	—	29.0		29.4	105.3	30.4	393.7	58.4	1, 2, 9-14, 30, 31, 33-36, 38, 40, 49-51, 53, 55, 57, 58
	6	ПТТ4.5-150.30-2ПР		450					300	---	---	—	—	161.0	29.0		29.4	105.3	30.4	324.7	57.2	1, 2, 9-14, 30, 31, 33-36, 38, 40, 49-51, 53, 55, 57, 58
Доборные панели	7	ПТ6-150.15-2СТ	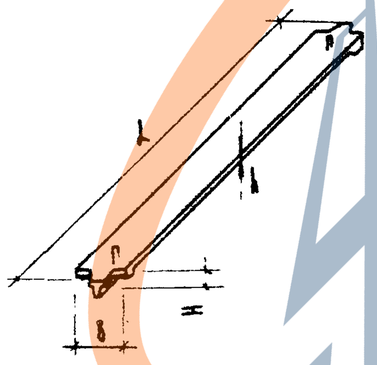	600	14960	1490	600	60	400	2.84	7.1	179.5	—	—	16.4		14.7	52.0	33.4	262.6	92.6	15-21, 27, 32, 33, 35, 37, 39, 41, 49-52, 54-56, 58
	8	ПТ6-150.15-2ПД		600					400	---	---	—	117.0	—	16.4		14.7	52.5	33.4	230.6	70.6	15-21, 27, 32, 33, 35, 37, 38, 40, 41, 49-52, 54-56, 58
	9	ПТ6-150.15-2ПР		600					400	---	---	—	—	105.6	16.4		14.7	52.5	33.4	187.2	66.0	15-21, 27, 32, 33, 35, 37, 38, 40, 41, 49-52, 54-56, 58
	10	ПТ4.5-150.15-2СТ		450					300	---	---	149.5	—	—	16.4		14.7	41.2	22.7	221.8	78.2	15, 16, 22-27, 33-35, 37, 39, 42, 49-51, 53-55, 57, 58
	11	ПТ4.5-150.15-2ПД		450					400	---	---	—	84.0	—	16.4		14.7	41.8	22.7	156.9	55.2	15, 16, 22-27, 33-35, 37, 38, 40, 42, 49-51, 53-55, 57, 58
	12	ПТ4.5-150.15-2ПР		450					300	---	---	—	—	80.5	16.4		14.7	41.8	22.7	153.4	54.1	15, 16, 22-27, 33-35, 37, 38, 40, 42, 49-51, 53-55, 57, 58

*) без учета собственного веса панелей.

**) без учета закладных деталей.

Примечания: 1) Работать с пояснительной запиской стр. 6-9

ТК	ПТТ6-150.30-2/СТ,...ВД,...ПР/; ПТ6-150.15-2/СТ,...ВД,...ПР/ ПТТ4.5-150.30-2/СТ,...ВД,...ПР/; ПТ4.5-150.15-2/СТ,...ВД,...ПР/	Серия 1.242-1	
1971	Номенклатура	Вып. 3	Лист

ЦНИИЭП торгово-бытовых зданий и туристских комплексов г. Москва
Гл. инж. отдела Малышкова
Гл. инж. пр. Бердичевский
Рук. лаб. Крамарь
Гл. инж. пр. Матвеев
Ст. научн. сотр. Третьячинко
Проверил Гл. инж. пр. Шалыгин
Исполнил Гл. инж. пр. Белецкий
Гл. инж. пр. Цыхоцкий

Пояснительная записка

1. Данный выпуск содержит рабочие чертежи сборных железобетонных предварительно напряженных ребристых панелей /типа ТТ/
2. Назначение изделий - междуэтажные перекрытия и кровельные покрытия общественных зданий.
3. Область применения - обычные условия строительства.
4. Условия применения - отапливаемые здания с относительной влажностью воздуха до 70% /СН и П II-Б.6-62 и 1.12/.
5. Номенклатура панелей содержит основные изделия шириной 3.0 м /ТТ/ и доборные шириной 1.5 м /Т/
6. Выбранное очертание крупногабаритного железобетонного предварительно напряженного изделия /ребра выпущены на концах за грани полки/ и разработанная к ней форма предусматривают изготовление панелей следующего назначения: *)

а/ изделия с продольными ребрами, выступающими за грани полки с двух сторон, предназначены для опирания на несущие стены, а также для опирания на верхнюю полку балок, ригелей и ферм /шаг несущих конструкций 15 м/.

б/ изделия, с продольными ребрами отсеченными заподлицо с полкой панели, предназначены для опирания на нижние полки балок и ригелей, расположенных с шагом 15 м.

в/ изделия, с продольными ребрами отсеченными заподлицо с полкой панели только с одной стороны, предназначены для смешанных решений, например: здания с несущими наружными стенами и внутренним каркасом с условием опирания на нижние полки ригеля /шаг несущих конструкций 15.0 м/.

7. Все изделия данного выпуска с учетом п. 6 изготовляются в единой универсальной форме, оснащенной различными типами упоров под каждый вариант напрягаемой арматуры. Доборные панели бетонируются в той же форме с применением продольной рассечки, разделяющей основную панель „ТТ" на две половины.
8. Расчет и конструирование выполнены в соответствии со СН и П II-В.1-62* и „Инструкцией по проектированию железобетонных конструкций"; учтены „Рекомендации по унификации арматурных каркасов и сеток типовых сборных ж.б. конструкций промышленных предприятий" серия 1.400-2. и „Технологические требования и рекомендации по конструированию предварительно напряженных ж.б. изделий с электротермическим натяжением стержневой арматуры и силовых форм для их изготовления" У-28-67.
9. Расчетная схема продольных ребер изделия - свободно лежащая балка таврового сечения с шириной полки 1500 мм /Рекомендации НИИЖБ - „Научно-технический отчет" тема 301-70 /I-Iд/. Расчетная схема полки панели - однопролетная плита с консольными свесами /см. таблицу II/.
10. Изделия рассчитаны на равномерно-распределенную нагрузку, приведенную в таблице I.

При сосредоточенных нагрузках /перегородки, тяжелое оборудование и пр./ прочность полки и ребра, а также в необходимых случаях деформативность и трещиностойкость должны проверяться дополнительным расчетом. При опирании панелей на кирпичные стены под опоры установить железобетонные подушки с втопленным металлическим листом; длина опоры не менее 180 мм; сварной шов рассчитывается на опорную реакцию и располагается по всей длине закладной детали.

*) Данный выпуск содержит рабочие чертежи по пункту 6а. Панели по пунктам 6б и 6в, предназначенные для полукаркасных и каркасных решений зданий, будут представлены в последующих выпусках рабочих чертежей.

ТК	ПТТ6-150.30-2/СТ, ПД, ПР/ ПТ6-150.15-2/СТ, ПД, ПР/	ПТТ4,5-150.30-2/СТ, ПД, ПР/ ПТ4,5-150.15-2/СТ, ПД, ПР/	Серия 1.242-1
1971	Пояснительная записка	Вып. 3	Лист -

ЦНИИЭП торгово-бытовых зданий и туристских комплексов г. Москва

НИИЖБ Гл. инж. инж. пр-та Беличенко; Нач. отдела Крамаренко; Рук. лабор. Пухоки; Ст. науч. сотр. Белашева

Бердичевский; Крамарь

Таблица I

Унифицированные нагрузки кг/м² / без учета собствен. веса панелей/			
Расчетная нагрузка / постоянная и временная /		600	450
Нормативная нагрузка / постоянная и временная /		500	360
Длительно-действующая часть нормативной нагрузки	постоянная	350	210
	временная	—	—
Кратковременно-действующая часть временной нормативной нагрузки		150	150

11. Основные расчетные усилия в изделиях на стадии эксплуатации см. по табл. I.

Таблица II

Панели по назначению	Элементы изделия:	Расчетные схемы	Максимальные усилия Mпр тм	Mоп тм	Q тм
Междуэтажные перекрытия	Продольные ребра	q=1,425 т/пм	38,9	—	10,5
	Полка панели	q=0,117 т/пм	0,117	-0,152	—
Кровельные покрытия	Продольные ребра	q=1,2 т/пм	32,7	—	8,87
	Полки панели	q=0,088 т/пм	0,088	-0,123	—

12. Проектные марки бетонов по прочности на сжатие „300" и „400".

13. Армирование панелей производится арматурной сталью следующих видов и классов:

а) напрягаемая арматура стержневая класса А-IV /$R_a^н$ = 6000 кг/см²/,

б) напрягаемая арматура прядевая Ф15 К-7 /$R_a^н$ = 15000 кг/см²/, и Ф12 К-7 /$R_a^н$ = 16000 кг/см²/.

в) напрягаемая арматура - высокопрочная арматурная проволока периодического профиля Ф5 $В_p$-II /$R_a^н$ = 16000 кг/см²/,

г) ненапрягаемая арматура - классов А-III, А-I, В-I.

14. Панели армированные напрягаемой стержневой арматурой класса А-IV отнесены к III категории трещиностойкости; панели с напрягаемой арматурой из семипроволочных прядей П-7 и высокопрочной проволоки $В_p$-II отнесены ко II категории. Конструкции II категории на работу в агрессивных средах и выносливость расчетом по образованию трещин не проверялись.

15. Панели междуэтажных перекрытий и кровельных покрытий запроектированы соответственно под нагрузки 600 и 450 кг/м² с обеспечением нормируемого прогиба 1/400 и 1/300.

16. Допускается устройство в полке панели отдельных вырезов и отверстий в зонах минимальных усилий, возникающих от эксплуатационной нагрузки и предварительного обжатия по соответствующим рабочим чертежам с расчетами, подтверждающими достаточную несущую способность изделия.

17. Организация производства изделий предусмотрена по агрегатно-поточной технологии, что не исключает применения стендовой технологии с внесением соответствующих корректив в выполненный расчет.

18. Натяжение стержневой арматуры на форму - электротермическое; зарядка формы напрягаемой арматурой осуществляется симметрично к главной оси поперечного сечения формы, т.е. стержни укладываются поочередно в каждое ребро по 1 штуке. Натяжение прядевой и проволочной арматуры на упоры формы механическое, двух ребер одновременно.

ТК	1ПТ6-150.30-2/СТ,ПД,ПР/ 1ПТ4.5-150.30-2/СТ,ПД,ПР/ 1ПТ6-150.15-2/СТ,ПД,ПР/ 1ПТ4.5-150.15-2/СТ,ПД,ПР/	Серия 1.242-1	
1971	Пояснительная записка	Вып. 3	Лист —

Гипрогор быстровозводимых зданий и сооружений Крымского Крымоблисполкома

Гл. инж. пр-та Беленький
Нач. отдела Вахнин
Ст. науч. сотр. Крамаренко
Рук. альбома Бердичевский
Нижб

19. Усилия натяжения и прочность бетона в момент обжатия принимать по таблице III

Таблица III

Вид напряг. ар-ры	Марки панелей	ϕ, мм / класс	Сопрот. арм. кг/см² Rн - норм. / Rн - расч.	Контр. напряж. σ, кг/см²	Усилие натяжения на 1 см		Кубиковая прочность бетона	
					на стерж.	на ребро	R эксп.	R при обж.
стержни период. профиля	ПТТ6-150.30-2СТ ПТ6-150.15-2СТ	18А-IV	6000 / 5100	5400	13.7	82.5	400	280
	ПТТ4.5-150.30-2СТ ПТ4.5-150.15-2СТ	—·—			13.7	68.5	300	210
прядн. семипроволочные	ПТТ6-150.30-2Пд ПТ6-150.15-2Пд	15П-7	15000 / 9600	10500	14.8	103.5	400	280
	ПТТ4.5-150.30-2Пд ПТ4.5-150.15-2Пд	12П-7	16000 / 10200	11200	10.1	80.8	400	280
высокопрочная проволока период. профиля	ПТТ6-150.30-2ПР ПТ6-150.15-2ПР	5Вр-II	16000 / 10200	11200	2.2	99.0	400	280
	ПТТ4.5-150.30-2ПР ПТ4.5-150.15-2ПР	—·—		—·—	2.2	77.0	300	210

20. В процессе расчета учитывались потери предварительного напряжения от:

а) релаксации напряжений;

б) деформации анкеров, расположенных между формой и упором /1мм на сторону/,

в) усадки бетона;

г) ползучести бетона.

Потери от деформации формы, обмятия анкеров и анкерных планок приняты равными -0. Указанные деформации при электротермическом способе натяжения учитываются в длине заготовки напрягаемой арматуры, при механическом компенсируются в процессе натяжения.

21. Отпуск натяжения /с упоров формы на бетон/ следует производить плавно и одновременно 2⅔ ребер. Мгновенная передача усилий предварительного напряжения не допускается.

22. При изготовлении изделий необходимо обеспечить пооперационный технологический контроль на всех стадиях производства.

23. При бетонировании следует обратить особое внимание на тщательное заполнение бетоном опорных зон, обеспечить проектное положение спиралей, одетых на концы напрягаемой арматуры.

24. Ходить по смонтированной арматуре и свежеуложенному бетону категорически запрещается.

25. Положение арматурных изделий и толщины защитных слоев фиксировать подкладками из цементного раствора или др. способами.

26. Концы напрягаемой арматуры обрезать заподлицо с гранью бетона и покрыть цементным раствором или антикоррозийной обмазкой.

27. В процессе производства обеспечить устройство отверстий в продольных ребрах /под монтаж электроприводки/; отверстиеобразователь смонтирован в форму.

28. Все закладные детали закрепить к бортам формы специально предусмотренными приспособлениями /см. чертежи оснастки/.

29. Наименование марки наносить несмываемой краской на верхнюю плоскость изделия в зоне середины торцового ребра.

ТК	ПТТ6-150.30-2/СТ,Пд,ПР/ ПТТ4.5-150.30-2/СТ,Пд,ПР/ ПТ6-150.15-2/СТ,Пд,ПР/ ПТ4.5-150.15-2/СТ,Пд,ПР/	Серия 1.242-1	
1971	Пояснительная записка	Вып. 3	Лист

Гипроспецгаз ЦНИИЭП торгово-бытовых зданий и туристских комплексов г. Москва

Гл. инж. пр-та Белашева
Нач. отдела Щукина
Гл. инж. пр-та Щукин
Рук. группы Крамарь
Ст. науч. сотр. Шижб

Пелевский
Цыхоки
Белашева
Крамарь

30. При изготовлении панелей выполнять требования следующих нормативных документов:
СН и П I-В.1-62 „Заполнители для бетонов и растворов";
СН и П I-В.2-69 „Вяжущие материалы неорганические и добавки для бетонов и растворов";
СН и П I-В.3-62 „Бетоны на неорганических вяжущих и заполнителях";
СН и П I-В.4-62 „Арматура для железобетонных конструкций";
СН и П I-В.5-62 „Железобетонные изделия. Общие указания";
СН и П I-В.5.1-62 „Железобетонные изделия зданий";
ГОСТ 10922-64 „Арматура и закладные детали сварные для железобетонных конструкций. Технические требования и методы испытаний";
ГОСТ 13015-67 „Изделия железобетонные и бетонные. Общие технические требования";
Инструкция по технологии изготовления и установке стальных закладных деталей в сборных железобетонных и бетонных изделиях". СН 313-65. 3е издание.
„Указания по сварке соединений арматуры и закладных деталей железобетонных конструкций" СН 393-69.
„Инструкция по технологии предварительного напряжения стержневой, проволочной и прядевой арматуры железобетонных конструкций электротермическим и электромеханическим способами". НИИЖБ 1962 г.
31. Величина допусков на линейные размеры панелей принята по 8 классу точности
а) размер по длине ±5 мм
б) размер по ширине ±3 мм
в) размер по высоте ±2 мм
Искривление граней в горизонтальной плоскости - не более 2мм на два погонных метра, а на всю длину не более 8 мм.
32. Шероховатость лицевой поверхности изделия / нижняя поверхность панелей / по классу 2Ш
33. Изделие с завода поставляется подготовленным под побелку; нижняя, видимая поверхность панелей не должна иметь трещин, раковин, околов, пятен /жировых и ржавых/, обнажений арматуры и напывов.
34. На невидимой части /верхняя поверхность изделия/ допускаются наплывы высотой до 5 мм и раковины глубиной не более 5 мм, размером не более 10 мм, в количестве не более 2х на пог. м
35. Концы напрягаемой арматуры, выступающие за плоскость торца не более чем на 3 мм, покрыть антикоррозийной обмазкой.
36. Стальные закладные детали не должны смещаться в плоскости панелей более чем на 10 мм; из плоскости не более чем на 3 мм.
37. Открытые поверхности стальных закладных деталей должны быть очищены от наплывов раствора и подготовлены под сварку.
38. Транспортировку и складирование панелей осуществлять в рабочем положении /горизонтальном/ с деревянными 150 х 150 х 300 прокладками в зоне опор. При складировании панелей штабелями ось прокладок под опорами по всей высоте должна совпадать.
39. Подъем панелей осуществлять траверсой с равномерной нагрузкой на четыре петли.
40. При производстве монтажных работ следует руководствоваться главой СН и П - III - В.3 - 62* „Бетонные и железобетонные конструкции сборные. Правила производства и приемки монтажных работ".
41. Маркировка панелей, например, ПТТ6 - 150.30 - 2СТ, ПТ4,5 - 150.15 - 2ПР, ПТТ6 - 150.30 - 2ПД, включает следующие обозначения.
ПТТ - панель типа „ТТ",
ПТ - панель типа „Т";
6 и 4.5 - унифицированная расчетная нагрузка в сотнях „кг" на 1м² без учета собственного веса изделия;
150 - номинальная длина в дм;
30 и 15 - номинальная ширина в дм;
2 - характеристика панелей по продольным ребрам, выступающим за полку на 2х концах изделия;
СТ - напрягаемая арматура изделия - стержневая;
ПД - напрягаемая арматура изделия - прядевая;
ПР - напрягаемая арматура изделия - проволочная.

ТК	ПТТ6-150.30-2/СТ, ПД, ПР/ ПТТ4.5-150.30-2/СТ, ПД, ПР/ ПТ6-150.15-2/СТ, ПД, ПР/ ПТ4.5-150.15-2/СТ, ПД, ПР/	Серия 1.242-1	
1971	Пояснительная записка	Вып. 3	Лист

ЦНИИЭП торгово-бытовых зданий и туристских комплексов г. Москва
Нач. отдела Ю.Ф. Шихирев
Гл. инж. пр-та Е.Ф. Белышева
Рук. кабин. Т.Н. Сотникова
Гл. инж. НИИЖБ

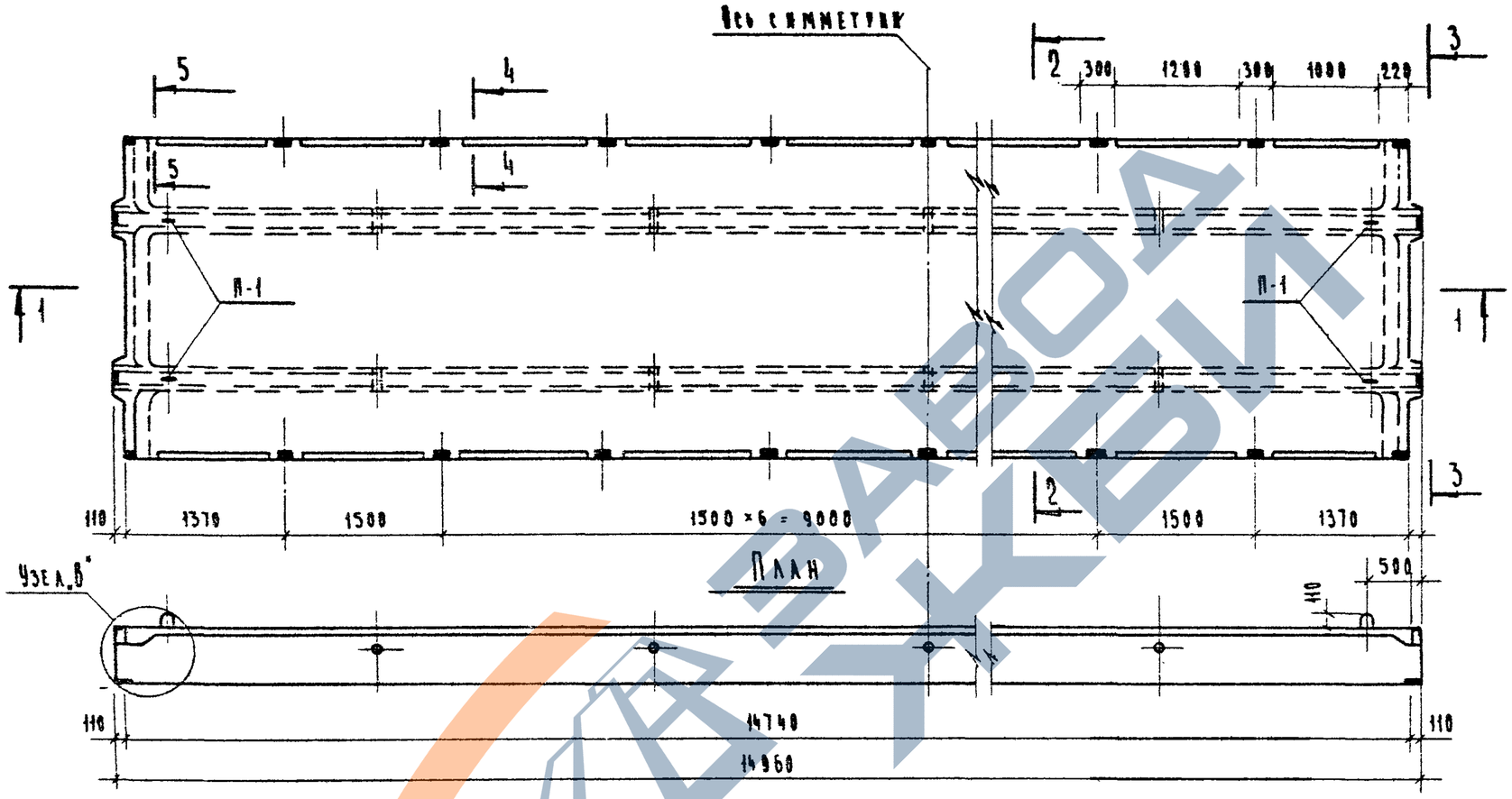

План

По 1-1

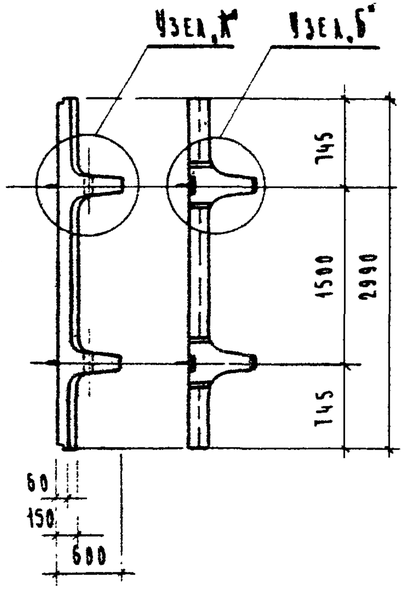

По 2-2 По 3-3

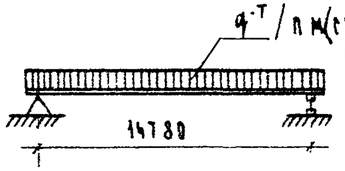

Расчетная схема

Характеристика изделий

Назначение	Наименование панелей	Марка бетона	Объем бетона м³	Вес элемента т	Расход стали на натурал. кг
Междуэтажные перекрытия	ПТТ6-150.30-2СТ	400	5.68	14.2	583.7
	ПТТ6-150.30-2ПД	400			459.9
	ПТТ6-150.30-2ПР	400			433.1
Кровельные покрытия	ПТТ4.5-150.30-2СТ	300			491.8
	ПТТ4.5-150.30-2ПД	400			362.1
	ПТТ4.5-150.30-2ПР	300			355.1

Примечания:

1) Работать совместно с листом № 2.
2) Монтажные схемы закладных деталей для панелей перекрытий и покрытий см. на листах № 6 и 12

ТК	ПТТ6-150.30-2СТ; ПТТ6-150.30-2ПД; ПТТ6-150.30-2ПР; ПТТ4.5-150.30-2СТ; ПТТ4.5-150.30-2ПД; ПТТ4.5-150.30-2ПР	Серия 1.242-1
1971	Общий вид панелей. Характеристика изделий.	Вып. 3 / Лист 1

ЦНИИЭП торгово-бытовых зданий и туристских комплексов г. Москва
Нач. отдела Гл. инж. проекта Гр. инженер Исполнил
Молчанова Кудинов Шишкин Зайцев Ткаченко Белая

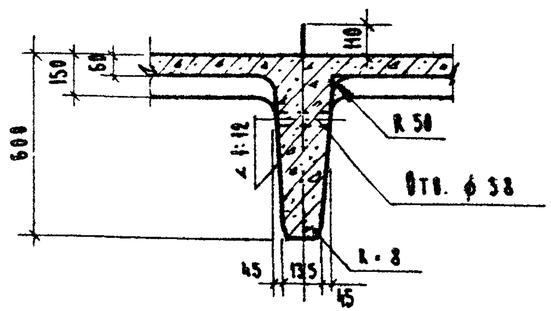

Узел „А"

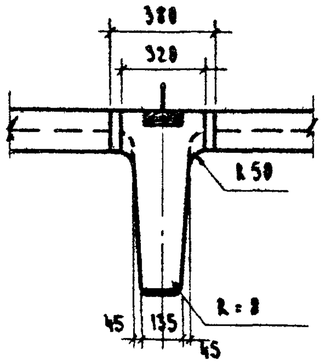

Узел „Б"

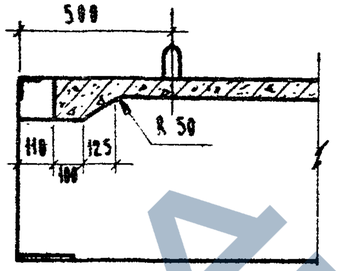

Узел „В"

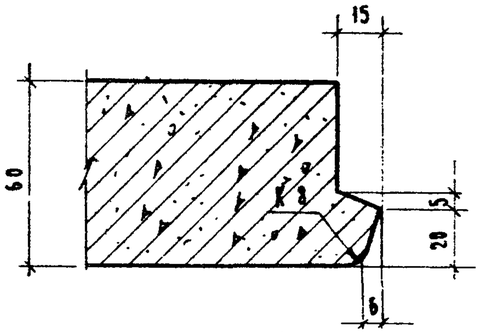

по 4-4

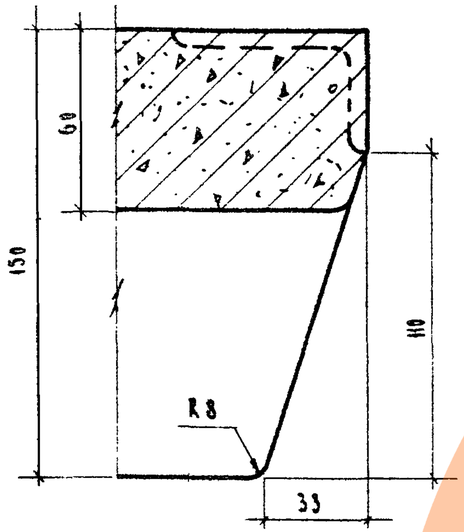

по 5-5

Выборка стали на панель, кг *)

Марка панели	Стержневая арматура ГОСТ 5781-61	Арматурные пряди ЧМТУ ЦНИИЧМ 426-61	Проволока высокопрочн. периодического профиля ГОСТ 8480-63	Стержневая арматура ГОСТ 5781-61								Проволока обыкновенная ГОСТ 6727-53				Сталь прокатная ВК Ст 3 кп ГОСТ 380-60*			Всего
	Кл. А II	П-7	Вр-II	Кл. А-III					Кл. А-I			Кл. В-I				ГОСТ 103-57*	ГОСТ 8510-57		
	Диаметр, мм																		
	18	15	12	5	12	10	8	6	Итого	22	6	Итого	5	4	3	Итого	-130×8	63×40×6	Итого	
ПТТ 6-150.30-2СТ	358.8	—	—	—	12.0	—	34.4 xx)	5.2	51.6	23.6	5.8	29.4	71.7	48.4	3.4	123.5	5,9	14,5	20,4	583,7
ПТТ 4.5-150.30-2СТ	299.0	—	—	—	—	8.4	31.0 xxx)	5.2	44.6	23.6	5.8	29.4	26.0	75.0	3.0	104.0	5,9	8,9	14,8	491,8
ПТТ 6-150.30-2ПД	—	234.0	—	—	12.0	—	34.4 xx)	5.2	51.6	23.6	5.8	29.4	75.0	48.4	1.1	124.5	5,9	14,5	20,4	459,9
ПТТ 4.5-150.30-2ПД	—	—	158.0	—	—	8.4	31.0 xx)	5.2	44.6	23.6	5.8	29.4	29.2	75.0	1.1	105.3	5,9	8,9	14,8	362,1
ПТТ 6-150.30-2ПР	—	—	—	207.2	12.0	—	34.4 xx)	5.2	51.6	23.6	5.8	29.4	75.0	48.4	1.1	124.5	5,9	14,5	20,4	433,1
ПТТ 4.5-150.30-2ПР	—	—	—	161.0	—	8.4	31.0 xxx)	5.2	44.6	23.6	5.8	29.4	29.2	75.0	1.1	105.3	5,9	8,9	14,8	355,1

*) См. прим. 1 лист № 58

xx) В том числе на закладные детали 10,6 кг

xxx) — " — " — " — " — " — " — 7,2 кг

Примечания:

1) Местоположение узлов и сечений см. на листе № 1.
2) Выборку стали на закладные детали см. лист № 58.

ТК	ПТТ 6-150.30-2СТ; ПТТ 6-150.30-2ПД; ПТТ 6-150.30-2ПР ПТТ 4.5-150.30-2СТ; ПТТ 4.5-150.30-2ПД; ПТТ 4.5-150.30-2ПР	Серия 1.242-1	
1971	Общий вид панелей. Узлы А, Б, В. Сеч. 4-4, 5-5. Выборка стали	Вып. 3	Лист 2

ЦНИИЭП торгово-бытовых зданий и туристских комплексов г. Москва

Нач. отдела Гл. инж. пр-та Рук. гр. Исполнил

Ицхоки Белашева Матвеев Кондрашова

Проверил Ст. научн. сотр. НИИЖБ

Молошникова Крамарь

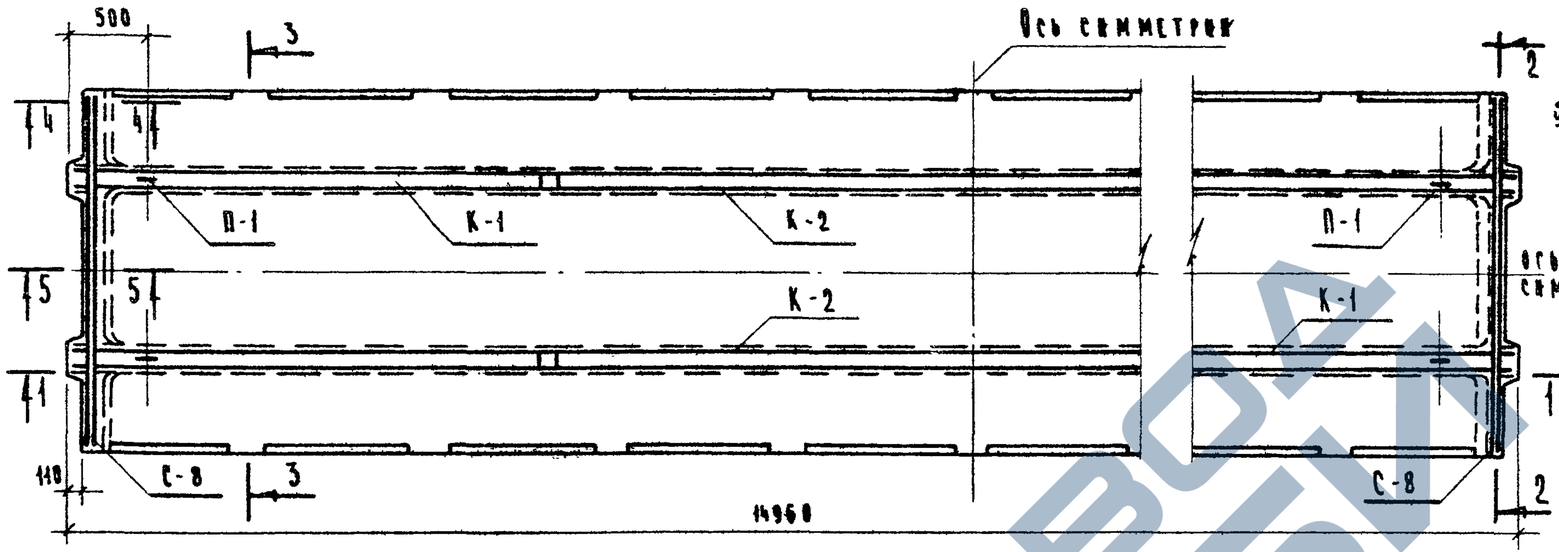

План

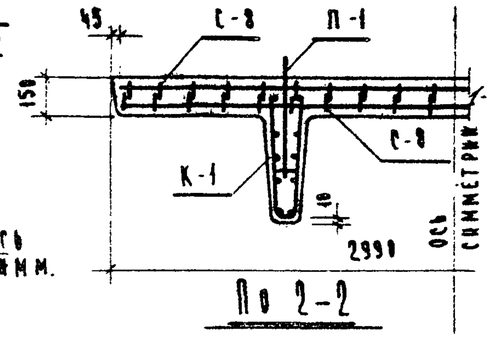

По 2-2

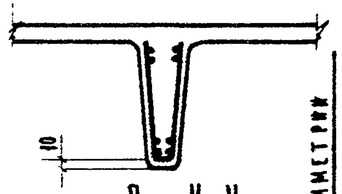

По К-К

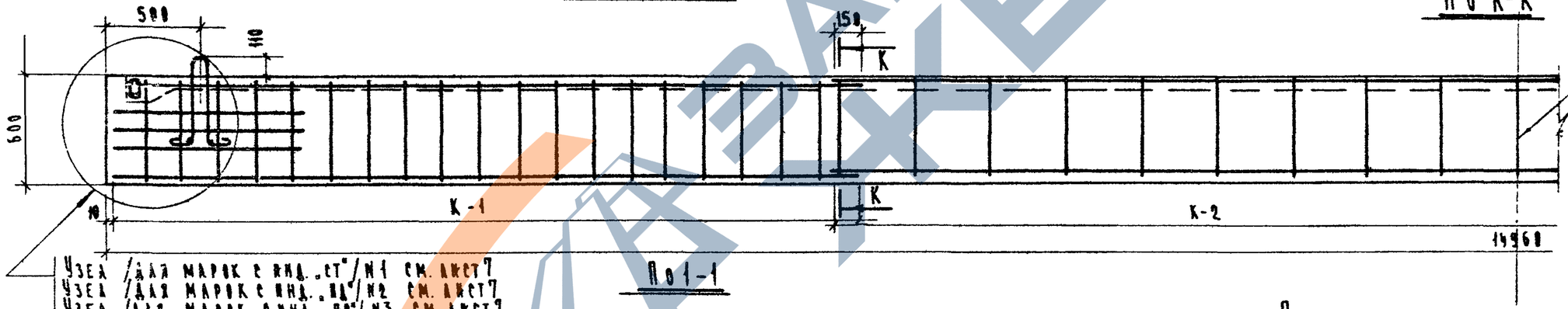

Узел /для марок с инд. „СТ"/ №1 см. лист 7
Узел /для марок с инд. „ПД"/ №2 см. лист 7
Узел /для марок с инд. „ПР"/ №3 см. лист 7

По 1-1

Марка панели	Марка монтаж. эл-та	Колич. шт.	Вес, кг* одной шт.	Вес, кг* общий	№ листа арм. изделия
ПТТ6-150.30-2СТ	Поз.1	12	29.9	358.8	—
	С-1 x)	2	31.3	62.6	28
	С-2 x)	2	10.0	20.0	29
	С-7	2	8.6	17.2	35
	С-7а	2	6.2	12.4	49
	С-8	4	1.6	6.4	36
	К-1	4	6.1	24.4	32
	К-2	2	6.5	13.0	33
	Спираль	24	0.1	2.4	39
	П-1	4	5.9	23.6	55
ПТТ6-150.30-2ПД	Поз.2	14	16.7	234.0	—
	С-1 x)	2	31.3	62.6	28
	С-2 x)	2	10.0	20.0	29
	С-7	2	8.6	17.2	35
	С-7а	2	6.2	12.4	49
	С-8	4	1.6	6.4	36
	К-1	4	6.1	24.4	32
	К-2	2	6.5	13.0	33
	С-10	4	0.5	2.0	38
	Поз.23	20	0.06	1.2	40
	П-1	4	5.9	23.6	55
ПТТ6-150.30-2ПР	Поз.3	90	2.3	207.2	—
	С-1 x)	2	31.3	62.6	28
	С-2 x)	2	10.0	20.0	29
	С-7	2	8.6	17.2	35
	С-7а	2	6.2	12.4	49
	С-8	4	1.6	6.4	36
	К-1	4	6.1	24.4	32
	К-2	2	6.5	13.0	33
	С-10	4	0.5	2.0	38
	Поз.23	20	0.06	1.2	40
	П-1	4	5.9	23.6	55

Спецификация арматурных изделий на одну панель

x) см. прим. № 3,4 лист №5.

Примечания:

1) Детали армирования, сечения и очередность монтажа см. лист №4.
2) На данном чертеже условно не показаны:
   а) напрягаемая арматура - поз. 1,2,3 см. лист №7,
   б) сетки С-1, С-7, С-7а - см. лист № 5,
   в) закладные детали см. лист №6,
   г) спирали и поз. 23 см. лист №7.
3) Для лучшего бетонирования опорного узла спирали возможно заменить сеткой С-10 и поз. 23 с обязательным испытанием первых образцов, подтверждающим отсутствие трещин в зоне опоры.

ТК	ПТТ6-150.30-2СТ; ПТТ6-150.30-2ПД; ПТТ6-150.30-2ПР	Серия 1.242-1	
1971	Монтажная схема армирования, разрезы 1-1, 2-2, сеч. К-К, спецификация арматурных изделий на панель	Вып. 3	Лист 3

ЦНИИЭП торговых зданий и туристских комплексов г. Москва
Нач. отдела Гл. инж. проекта Гр. инж. Исполнил
Шульгина Беляшевская Матвеев Цыбулин
Проверил Мальшакова
Главный Крамаро
Ст. научн. сотр. Кириллов
НИИЖБ

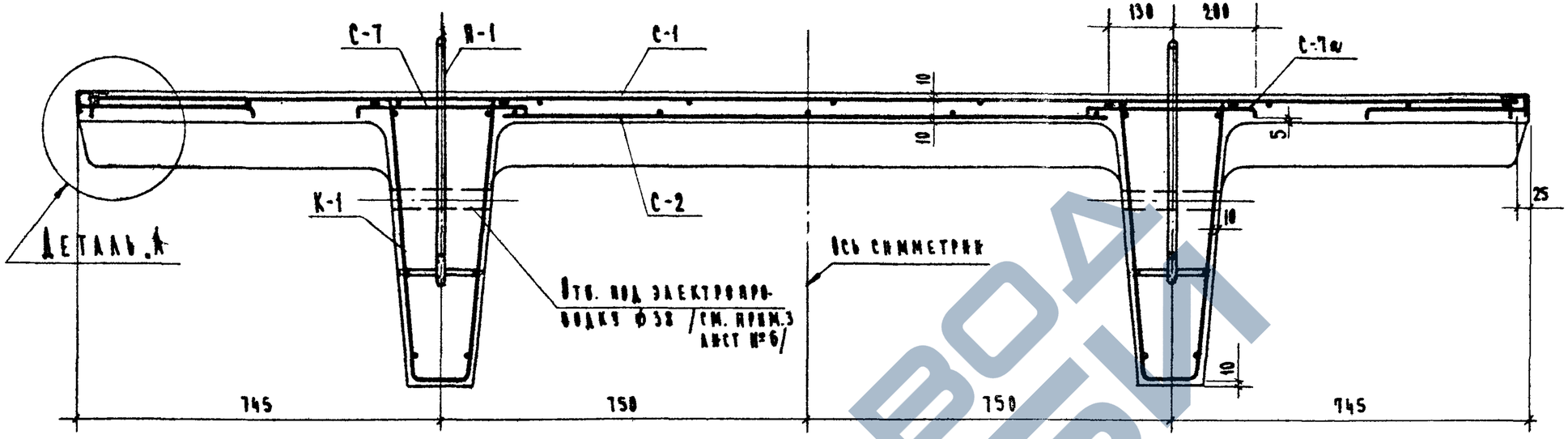

По 3-3

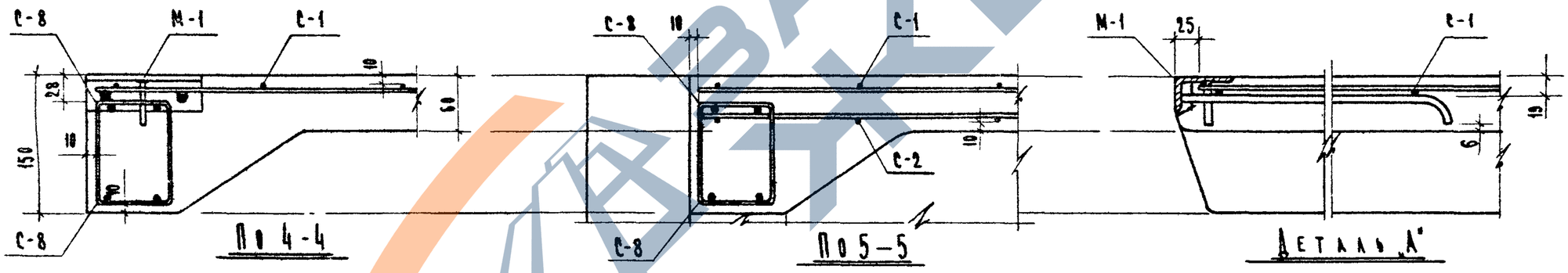

Таблица I. Очередность монтажа арматурных изделий

Марки панелей	№ по порядку монтажа	Арматурные изделия	Примечания
1	2	3	4
ПТТ 6-150.30-2СТ	1	М-3	При установке поз.1 спирали поставить в проектное положение
	2	К-1	
	3	К-2	
	4	поз.1	
	5	С-8	нижние /2 шт./
	6	С-2	
	7	С-8	верхние /2 шт/
	8	С-7	подвязать КМ-2 к С-8
	9	С-7а	
	10	М-2	подвязать к С-8
	11	М-1	
	12	П-1	
	13	С-1	

1	2	3	4
ПТТ 6-150.30-2ПД; ПТТ 6-150.30-2ПР	1	М-3	
	2	К-1	
	3	К-2	
	4	С-10	
	5	поз.2/3	
	6	поз.23	
	7	С-8	нижние /2 шт/
	8	С-2	
	9	С-8	верхние /2 шт/
	10	С-7	подвязать к М-2 и С-8
	11	С-7а	
	12	М-2	подвязать к С-8
	13	М-1	
	14	П-1	
	15	С-1	

Примечания

1) Работать совместно с листами №3,5,6.
2) В сечении по 3-3 напрягаемая арматура условно не показана см. лист №7.
3) В таблице I приведен возможный порядок монтажа арматурных изделий.
4) Вкладыши для образования отверстий под электропроводку /см. лист №6/ устанавливать после напрягаемой арматуры.
5) Ходить по арматурным изделиям, установленным в форме - запрещается.

ТК	ПТТ 6-150.30-2СТ; ПТТ 6-150.30-2ПД; ПТТ 6-150.30-2ПР	Серия 1.242-1	
1971	Армирование панелей. Детали.	Вып. 3	Лист 4

ЦНИИЭП торгово-бытовых зданий и туристских комплексов г. Москва
Нач. отдела Гл. инж. пр-та Гр. инженер Исполнил
Проверил Ст. научн. сотр. Крамарь
Н.инж. Бельшева Матвеев Кабанов
https://zavodjbi.com/

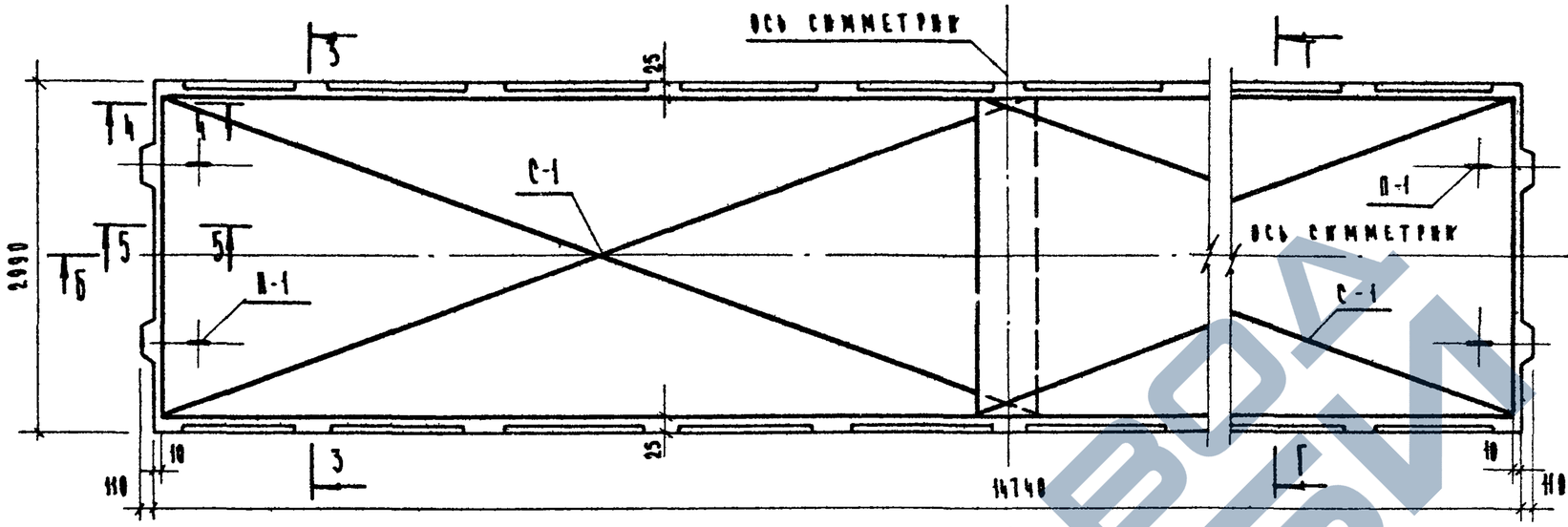

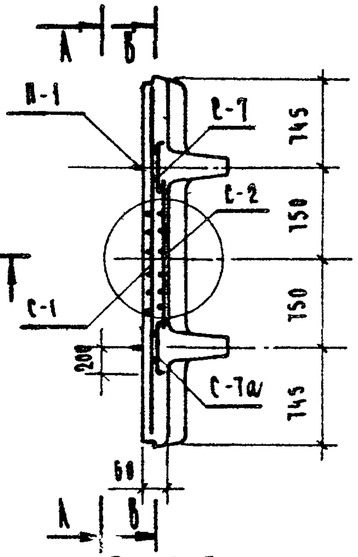

План по А-А

План по Б-Б

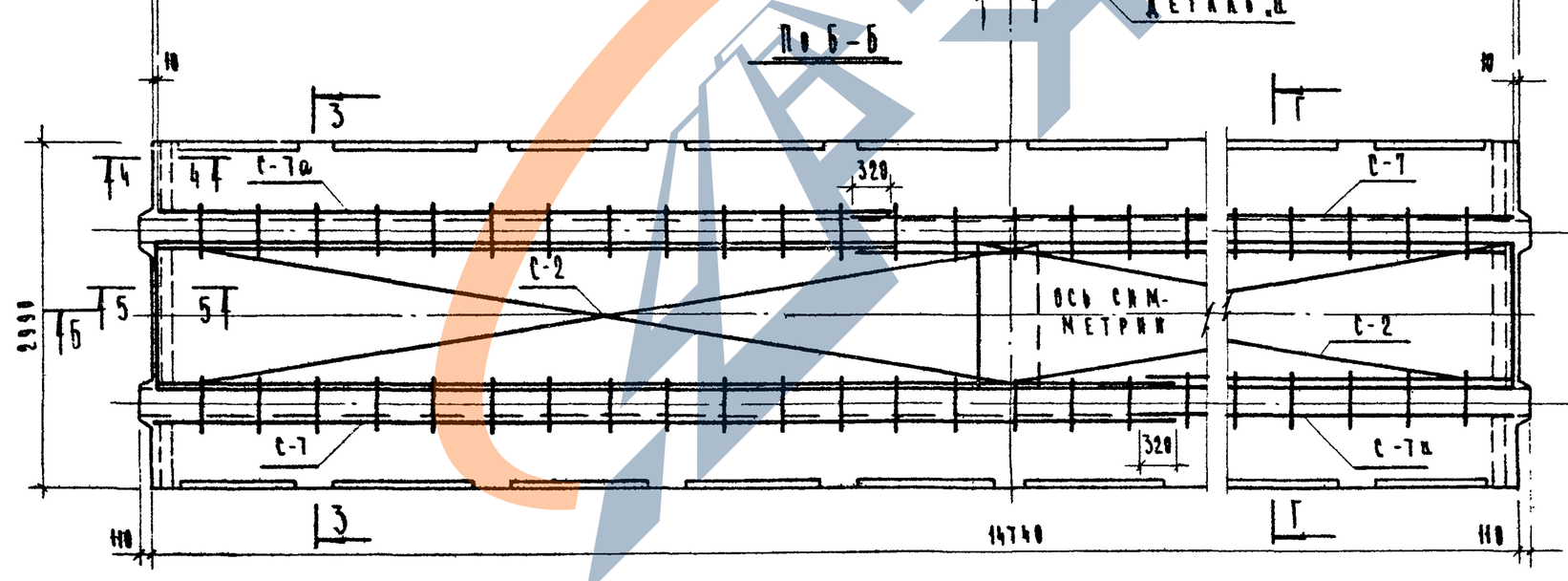

План по В-В

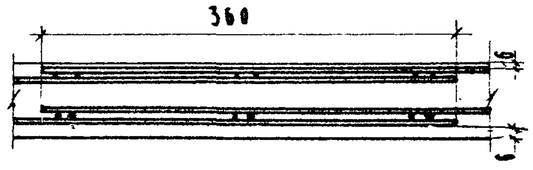

Деталь „Д"

Примечания:

1) Работать совместно с листами №3, 4, 7.
2) Сечения 3-3, 4-4, 5-5 и очередность монтажа сеток см. лист №4.
3) Сетки С-1, С-2 можно соответственно заменить рулонными сетками по ГОСТу 8478-66

$$\frac{250/150/4/5}{B=2990} \text{ и } \frac{250/150/4/5}{B=1490}$$

/сетку B=2990 разрезать вдоль на две половины/.

4) Вариант армирования полки укороченными сетками см. лист №8.

ТК	АТТ6-150.30-2СТ; АТТ6-150.30-2Д; АТТ6-150.30-2ПР.	Серия 1.242-1	
1971	Монтажная схема армирования полки панелей	Вып. 3	Лист 5

Главный инженер проекта — Ю. Иванов
Ст. науч. сотр. — Крамарь
НИИЖБ
Гл. инж. пр-та — Белашенко
Рук. гр. инж. — Матвеев
Исполнил — Ахунов

ЦНИИЭП торгово-бытовых зданий и туристских комплексов г. Москва

https://zavodjbi.com/

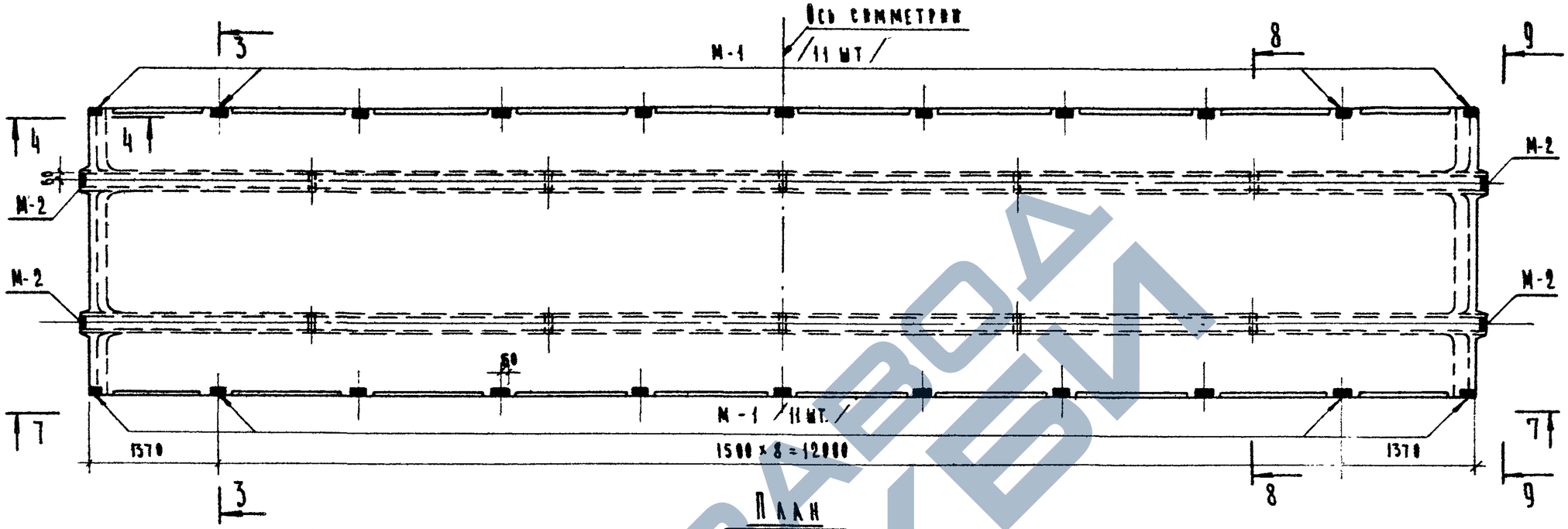

План

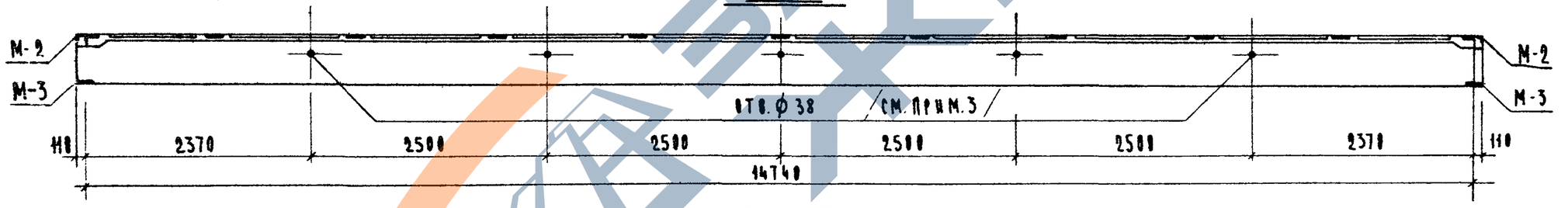

По 7-7

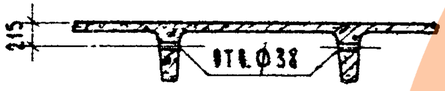

По 8-8

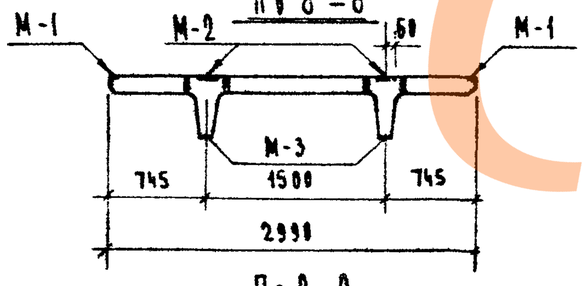

По 9-9

Марка панели	Марка закладной детали	Кол-во шт.	Вес /кг/	
			одной шт.	общий
ПТТ6-150.30-2	М-1	22	0.9	19.8
	М-2	4	1.36	5.44
	М-3	4	4.5	18,0

Спецификация закладных деталей на панель

Примечания:

1) Установку деталей см. на листах №4, №7.
2) Закладные детали фиксируются в форме специальным устройством
3) Отверстия под электропроводку ф38 мм осуществлять вкладышами, закрепленными на форме /по спец. заказу/.
4) Очередность монтажа закладных деталей см. лист 4.

ТК 1971	ПТТ6-150.30-2СТ; ПТТ6-150.30-2АД; ПТТ6-150.30-2АР	Монтажная схема и спецификация закладных деталей на панель	Серия 1.242-1
			Вып. 3
			Лист 6

НИИЖБ — Гл. инж. пр-та Крамарь; Нач. отдела Мельникова; Проверил Кашкаров; Ст. научн. сотр. Кашкаров; Руководитель Кашкаров; Исполнил Кашкаров; Гр. инженер Кашкаров; Гл. инж. пр-та Кашкаров; Нач. отдела Кашкаров

ЦНИИЭП торгово-бытовых зданий и туристских комплексов г. Москва

https://zavodjbi.com/

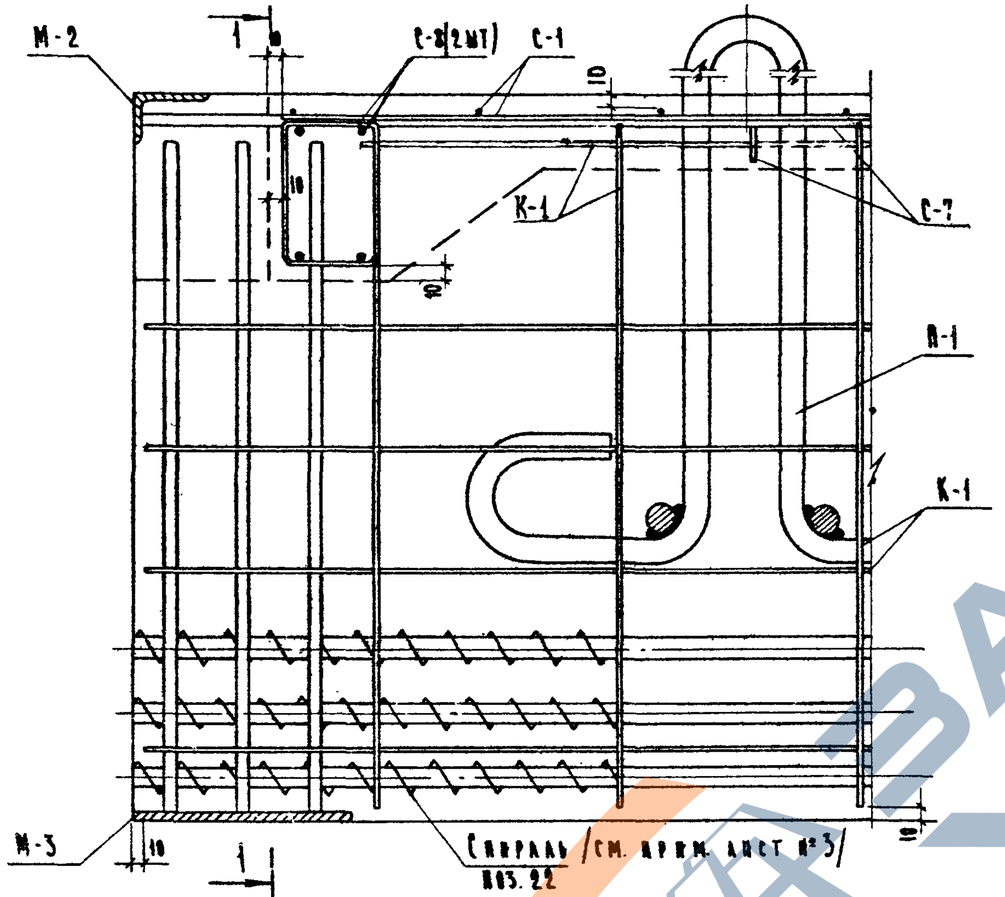

Узел 1 /для марок с инд. „СТ"/

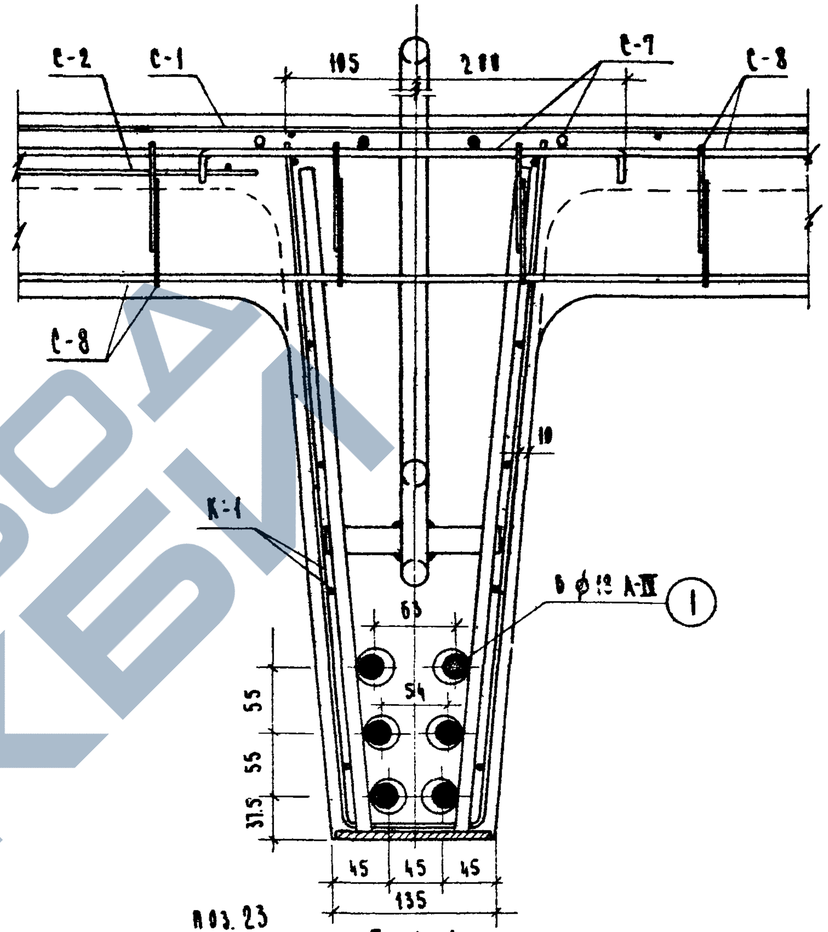

По 1-1

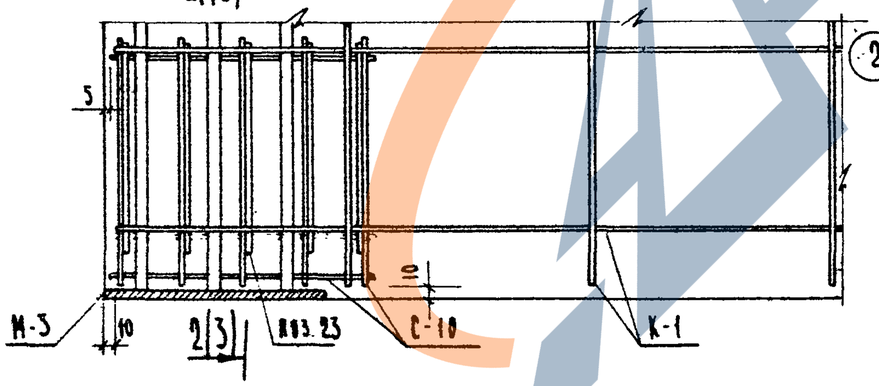

Узел „2" /для марок с инд. „ПД"/, см. примеч. 2,3

Узел „3" /для марок с инд. „ПР"/, см. примеч. 2,3

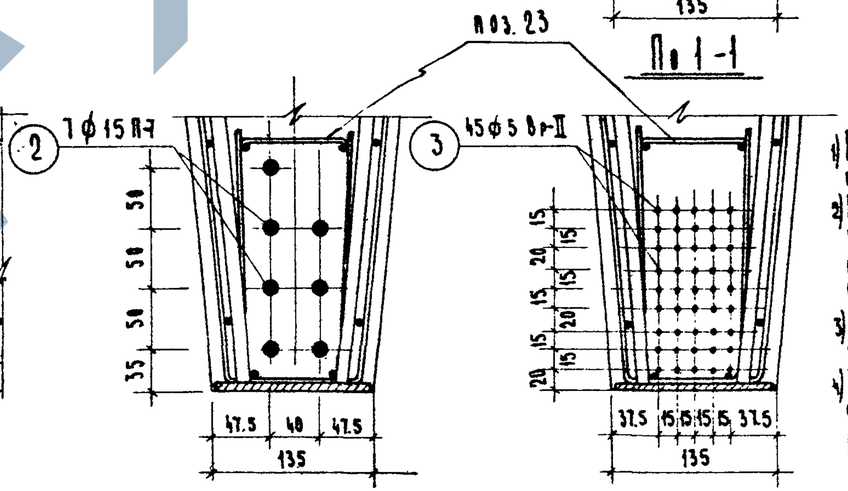

По 2-2

По 3-3

Примечания:

1) Местоположение узлов 1, 2, 3 см. лист №3.
2) Напрягаемую арматуру, условно не показанную в узлах 2, 3 см. соответственно по сечениям 2-2 и 3-3.
3) Изображение верхней части узлов 2 и 3 см. по узлу 1.
4) При монтаже исключить возможность сдвижки спиралей с опоры -/см. узел „1"/.

ТК	ПТТБ-150.30-2СТ; ПТТБ-150.30-2ПД; ПТТБ-150.30-2ПР	Серия 1.242-1	
1971	Армирование панелей. Узлы 1, 2, 3	Вып. 3	Лист 7

ЦНИИЭП торгово-бытовых зданий и туристских комплексов г. Москва

Гл. инж. ин-та — Лепский; Нач. отдела — Цехоки; Гл. инж. пр-та — Белашева; Гр. инженер — Матвеев; Исполнил — Ульянов; Проверил — Молочникова; Ст. научн. сотр. — Крамарь; НИИЖБ

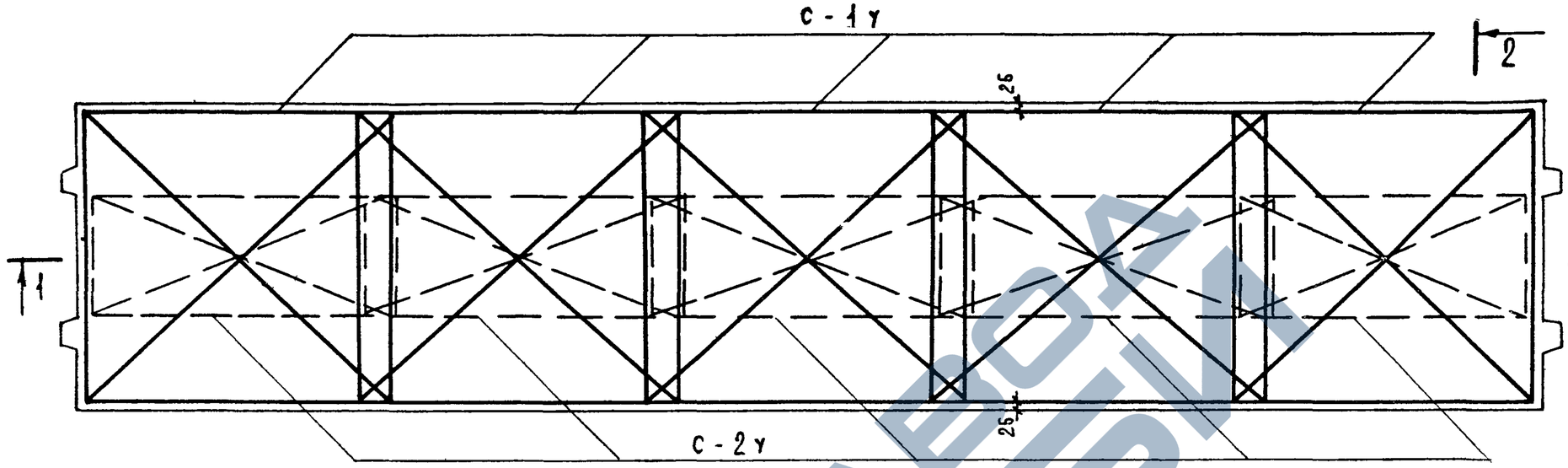

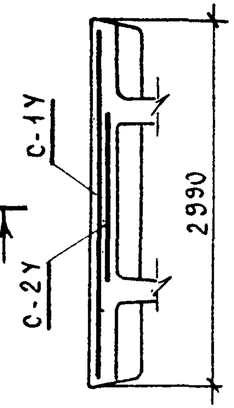

по 2-2

Монтажная схема сеток полки панели ПТТ6-150.30-2 | ст, пд, пр

| Вариант армирования |

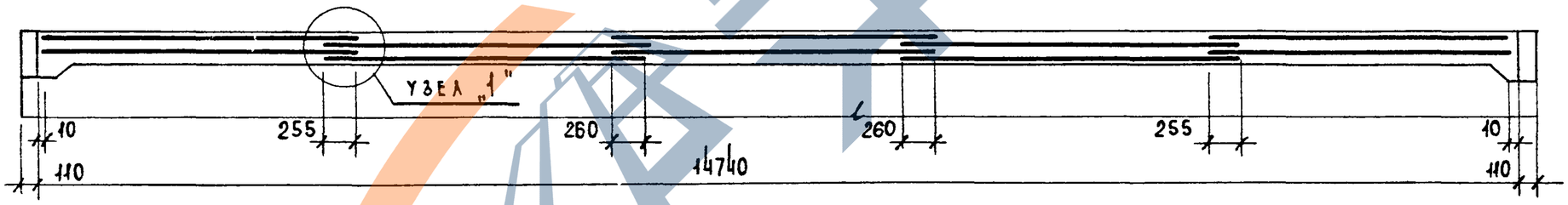

по 1-1

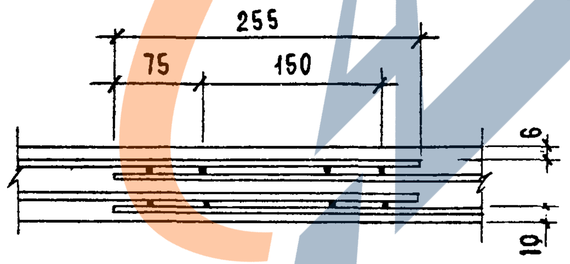

Узел „1"

Марка	Кол.	Вес, кг		N лист
		1 шт.	Общий	
С-1У	5	12,9	64,5	45
С-2У	5	5,6	28,0	46

ТК	ПТТ6-150.30-2ст; ПТТ6-150.30-2пд; ПТТ6-150.30-2пр	Серия 1.242-1	
1971	Армирование полки панели короткими сетками	Вып. 3	Лист 8
	Вариант		

ЦНИИЭП торгово-бытовых зданий и туристских комплексов г. Москва

Нач. отдела Молошникова
Гл. инж. пр. Белашев
Гр. инженер Матвеев
Исполнил Носова

Проверил Крамарь
Ст. научн. сотр. НИИЖБ

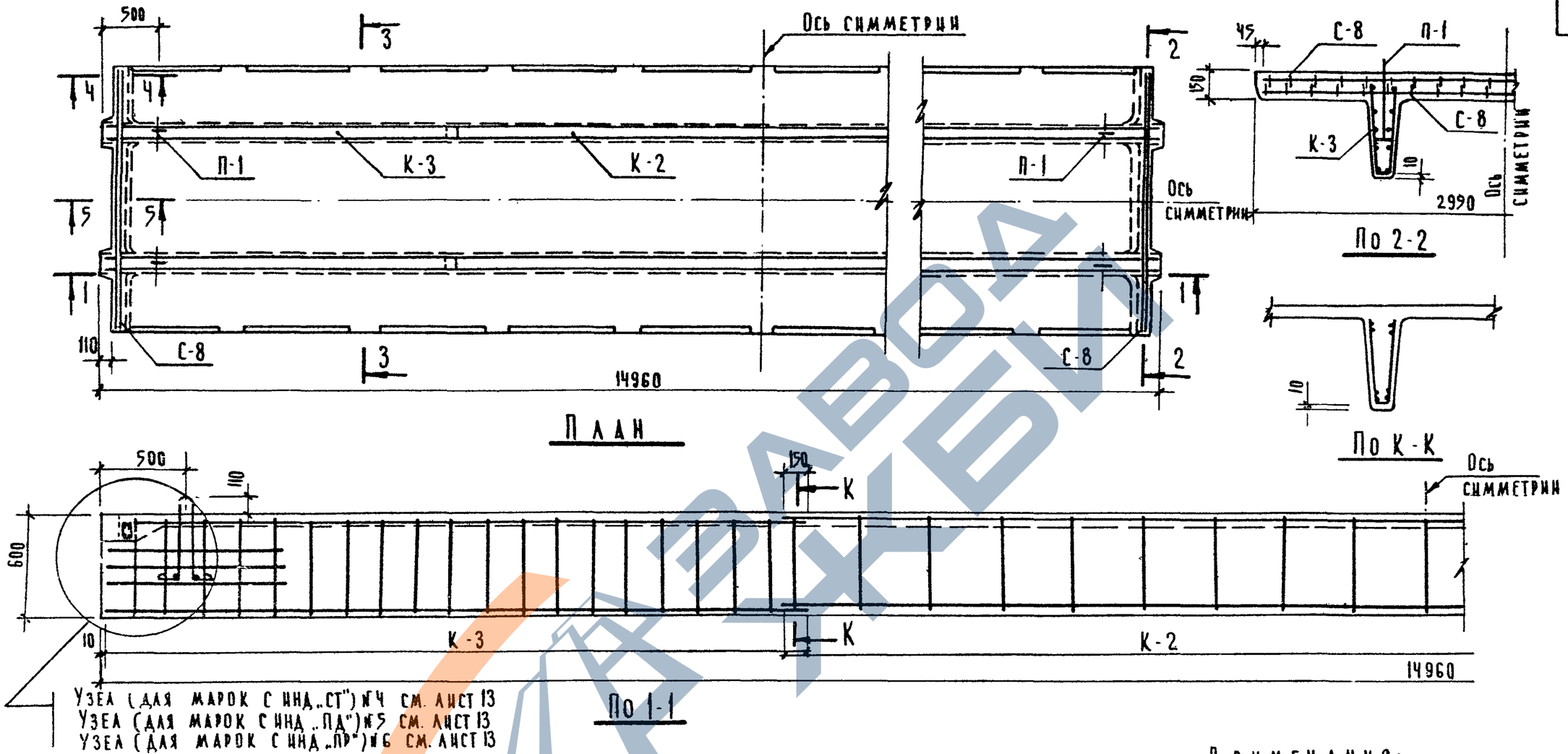

План

По 1-1

Узел (для марок с инд. „СТ") №4 см. лист 13
Узел (для марок с инд. „ПД") №5 см. лист 13
Узел (для марок с инд. „ПР") №6 см. лист 13

Марка панели	Марка монтаж. эл-та	Колич. штук	Вес в кг: одной штуки	Вес в кг: общий	№ листа арм. изделия
ПТТ 4,5-150.30-2СТ	ПОЗ 1	10	29,9	299,0	–
	С-3 x)	2	23,1	46,2	30
	С-4 x)	2	11,4	22,8	31
	С-7	2	8,6	17,2	35
	С-7а	2	6,2	12,4	49
	С-8	4	1,6	6,4	36
	К-2	2	6,5	13,0	33
	К-3	4	4,8	19,2	34
	Спираль xx)	20	0,1	2,0	39
	П-1	4	5,9	23,6	55

Марка панели	Марка монтаж. эл-та	Колич. штук	Вес в кг: одной штуки	Вес в кг: общий	№ листа арм. изделия
ПТТ 4,5-150.30-2ПД	ПОЗ.4	16	10,5	168,0	–
	С-3 x)	2	23,1	46,2	30
	С-4 x)	2	11,4	22,8	31
	С-7	2	8,6	17,2	35
	С-7а	2	6,2	12,4	49
	С-8	4	1,6	6,4	36
	К-2	2	6,5	13,0	33
	К-3	4	4,8	19,2	34
	С-10	4	0,5	2,0	38
	ПОЗ.23	20	0,06	1,2	40
	П-1	4	5,9	23,6	55

Марка элем.	Марка монтаж. эл-та	Колич. штук	Вес в „кг": одной штуки	Вес в „кг": общий	№ листа арм. изделия
ПТТ 4,5-150.30-2ПР	ПОЗ.3	70	2,3	161,0	–
	С-3 x)	2	23,1	46,2	30
	С-4 x)	2	11,4	22,8	31
	С-7	2	8,6	17,2	35
	С-7а	2	6,2	12,4	49
	С-8	4	1,6	6,4	36
	К-2	2	6,5	13,0	33
	К-3	4	4,8	19,2	34
	С-10	4	0,5	2,0	38
	ПОЗ.23	20	0,06	1,2	40
	П-1	4	5,9	23,6	55

Спецификация арматурных изделий на одну панель

x) См. прим. №3,4, лист №11
xx) См. прим. №3, лист №3

Примечания:

1. Детали армирования, сечения и очередность монтажа см. лист. № 10
2. На данном чертеже условно не показаны:
   а) напрягаемая арматура-поз 1,4,3-см. лист № 13.
   б) сетки С-3, С-7, С-7а -см лист № 11
   в) закладные детали см. лист № 12
   г) спирали и поз. 23 см. лист № 13

ТК	ПТТ 4,5-150.30-2СТ; ПТТ 4,5-150.30-2ПД; ПТТ 4,5-150.30-2ПР	Серия 1.242-1	
1971	Монтажная схема армирования. Разрезы 1-1; 2-2; сеч. К-К. Спецификация арматурных изделий на панель.	Вып. 3	Лист 9

ЦНИИЭП торгово-бытовых зданий и туристских комплексов г. Москва

Нач. отдела: Гл. инж. пр-та; Гр. инж.; Исполнил: Цихоки, Белашева, Матвеев, Ульянов

Проверил: Ст. научн. сотр.; Нинжб

Молошникова; Крамарь

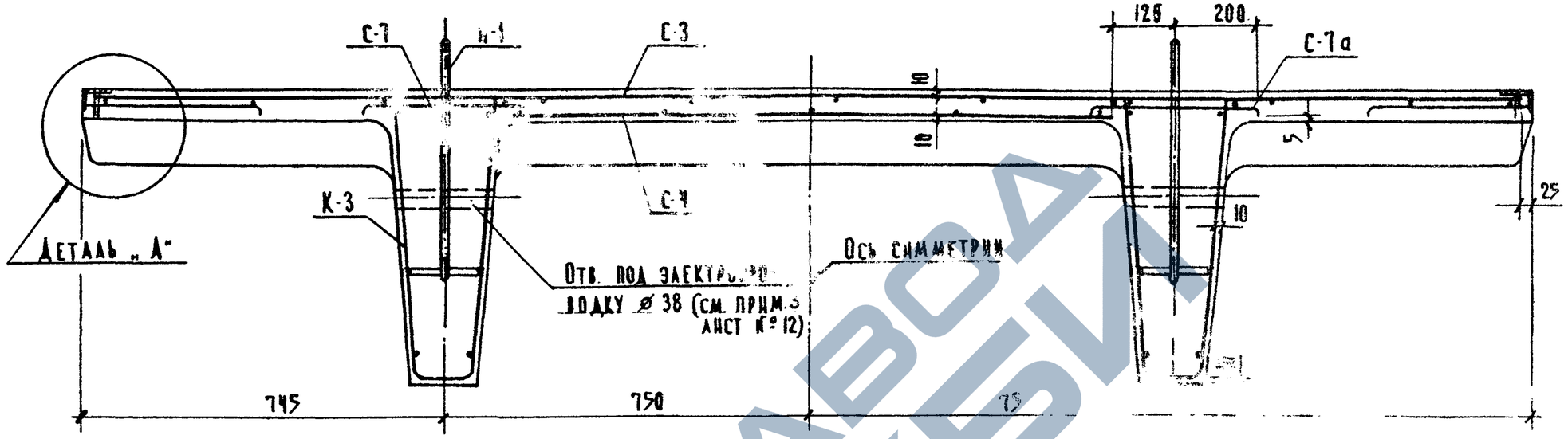

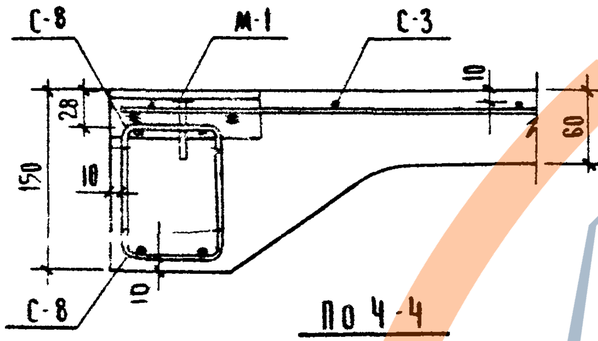

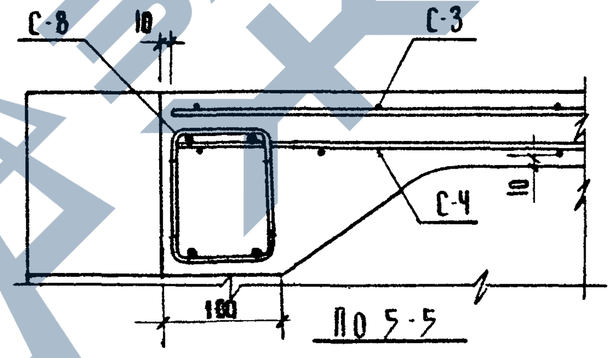

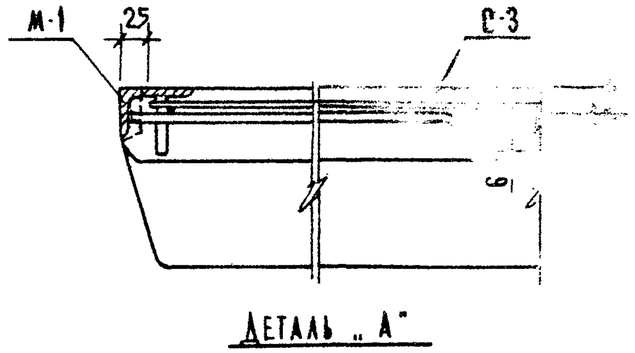

Таблица I. Очередность монтажа арматурных изделий

Марки панелей	№№ по порядку монтажа	Арматурные изделия	Примечания
1	2	3	4
ПТТ4,5-150.30-2СТ	1	М-4	При установке поз. 1 спирали поставить в проект. полож.
	2	К-3	
	3	К-2	
	4	поз. 1	
	5	С-8	Нижние (2 шт)
	6	С-4	
	7	С-8	Верхние (2 шт)
	8	С-7	Подвязать к С-8
	9	С-7а	
	10	М-2	Подвязать к С-8
	11	М-1	
	12	П-1	
	13	С-3	Подвязать к С-7

1	2	3	4
ПТТ4,5-150.30-2ПД; ПТТ4,5-150.30-2ПР	1	М-4	
	2	К-3	
	3	К-2	
	4	С-10	
	5	поз 4/3	
	6	поз. 23	
	7	С-8	Нижние (2 шт.)
	8	С-4	
	9	С-8	Верхние (2 шт)
	10	С-7	Подвязать к С-8
	11	С-7а	
	12	М-2	Подвязать к С-8
	13	М-1	
	14	П-1	
	15	С-3	Подвязать к С-7

Примечания:

1. Работать совместно с листами № 9, 11, 12
2. В сечении по 3-3 напрягаемая арматура условно не показана см. лист № 13
3. В таблице I приведен возможный порядок монтажа арматурных изделий.
4. Вкладыши для образования отверстий под электропроводку (см. лист № 12) устанавливать после напрягаемой арматуры.
5. Ходить по арматурным изделиям, установленным в форме, запрещается

ТК	ПТТ 4,5-150.30-2СТ; ПТТ 4,5-150.30-2ПД; ПТТ 4,5-150.30-2ПР	Серия 1.242-1	
1971	Армирование панелей. Детали.	Вып. 3	Лист 10

ЦНИИЭП торгово-бытовых зданий и туристских комплексов г. Москва

Нач. отдела, Гл. инж. пр-та, Гр. инженер, Исполнил: Молошникова, Крамарь, Ст. научн. сотр., Проверил, НИИЖБ, Ицхоки, Белашева, Матвеев, Ульянов

ЗАВОД КБИ

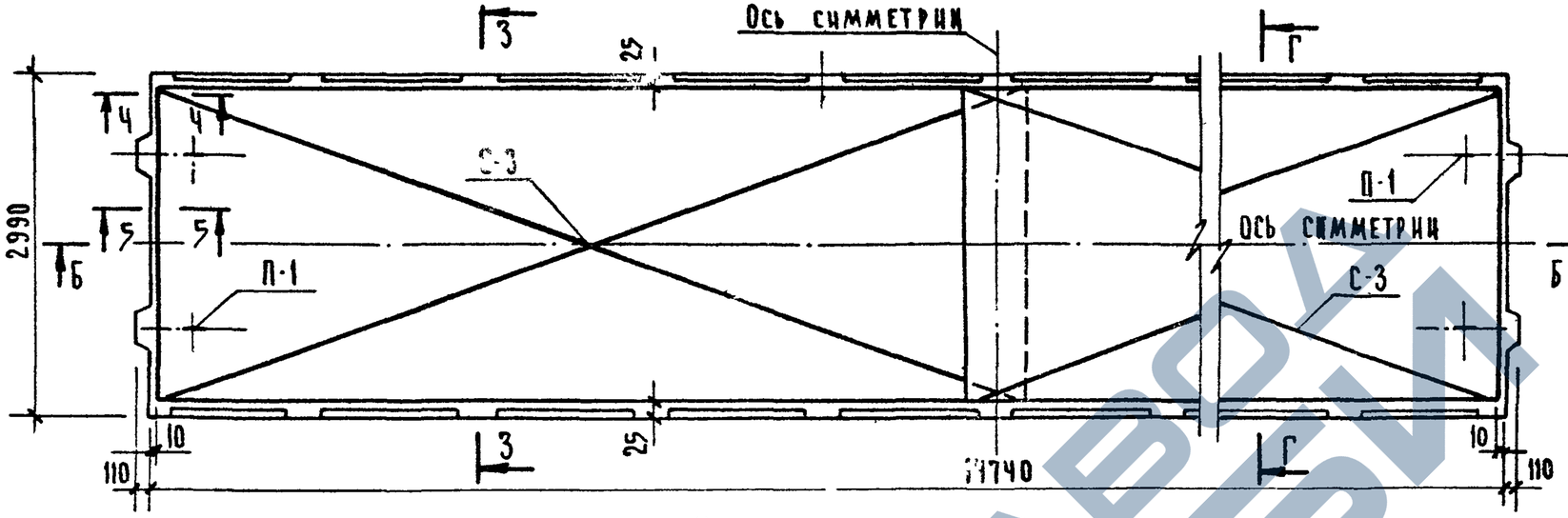

План по А-А

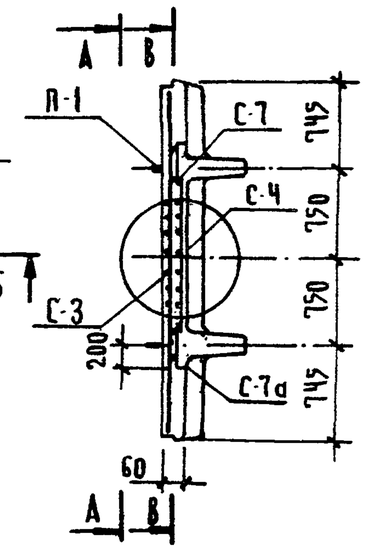

По Г-Г

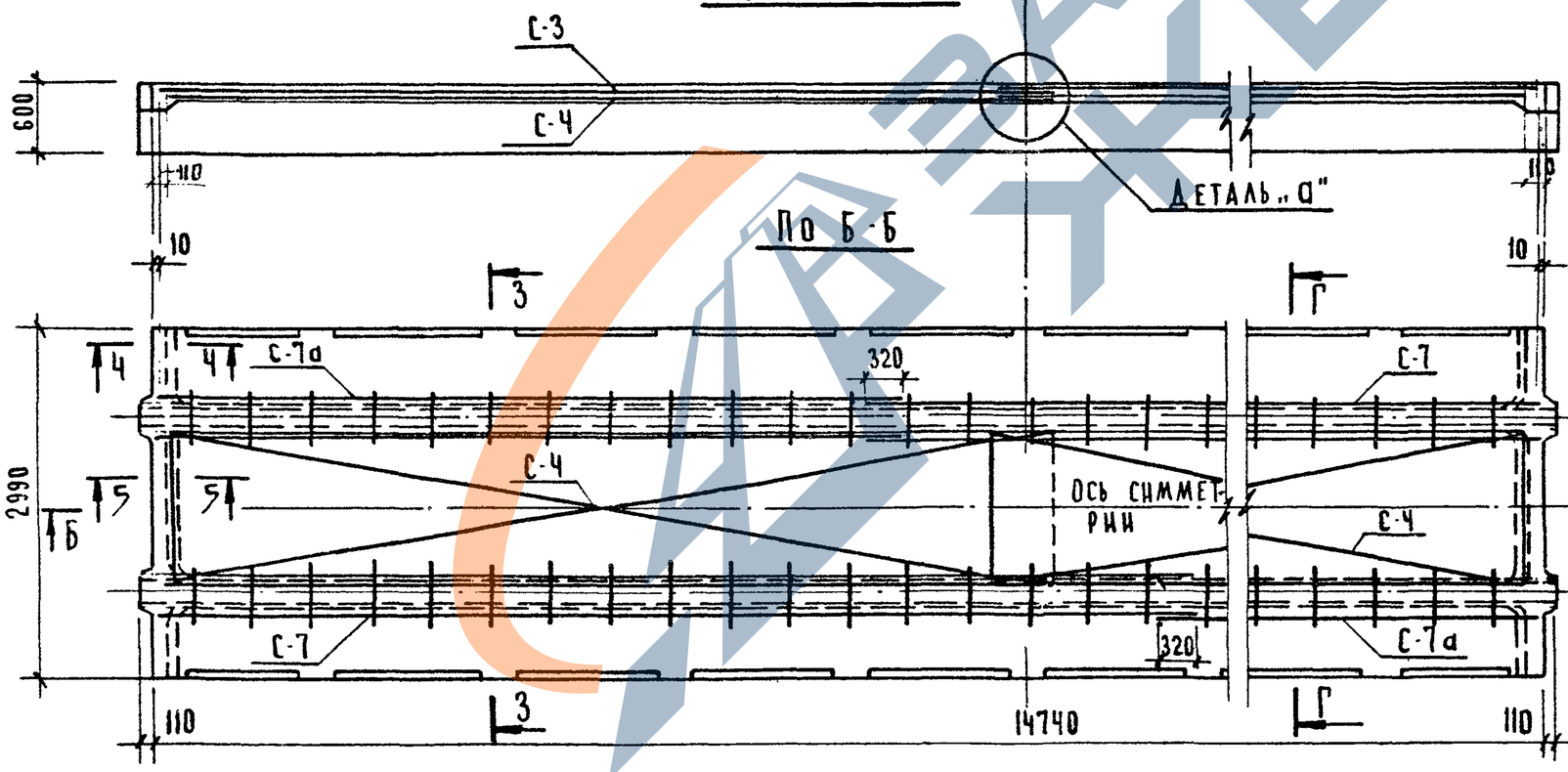

План по В-В

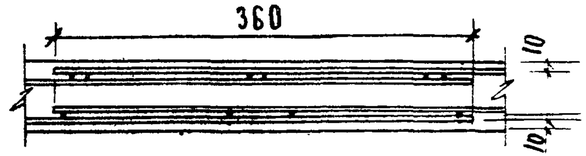

Деталь „а"

Примечания:

1. Работать совместно с листами № 9, 10, 12.
2. Сечения 3-3, 4-4, 5-5 и очередность монтажа сеток см. лист № 10.
3. Сетки С-3, С-Ч можно соответственно заменить рулонными сетками по ГОСТу 8478-66.
   $\frac{250/150/4/5}{В=2900}$ и $\frac{250/150/4/5}{В=1450}$
   (сетку В=2900 разрезать вдоль на две половины).
4. Вариант армирования полки укороченными сетками см. лист № 14.

ТК	ПТТ 4,5-150.30-2СТ; ПТТ 4,5-150.30-2ПД; ПТТ 4,5-150.30-2ПР	Серия 1.242-1	
1971	Монтажная схема армирования полки панелей	Вып. 3	Лист 11

ЦНИИЭП торгово-бытовых зданий и туристских комплексов г. Москва

Нач. отдела	Гл. инж. пр-та	Гр. инж.
Молошникова		Крамарь
Исполнил		
Нцухоки	Белашева	Матвеев
Третьяченко		
Проверил		Ст. научн. сотр.
НИИЖБ		

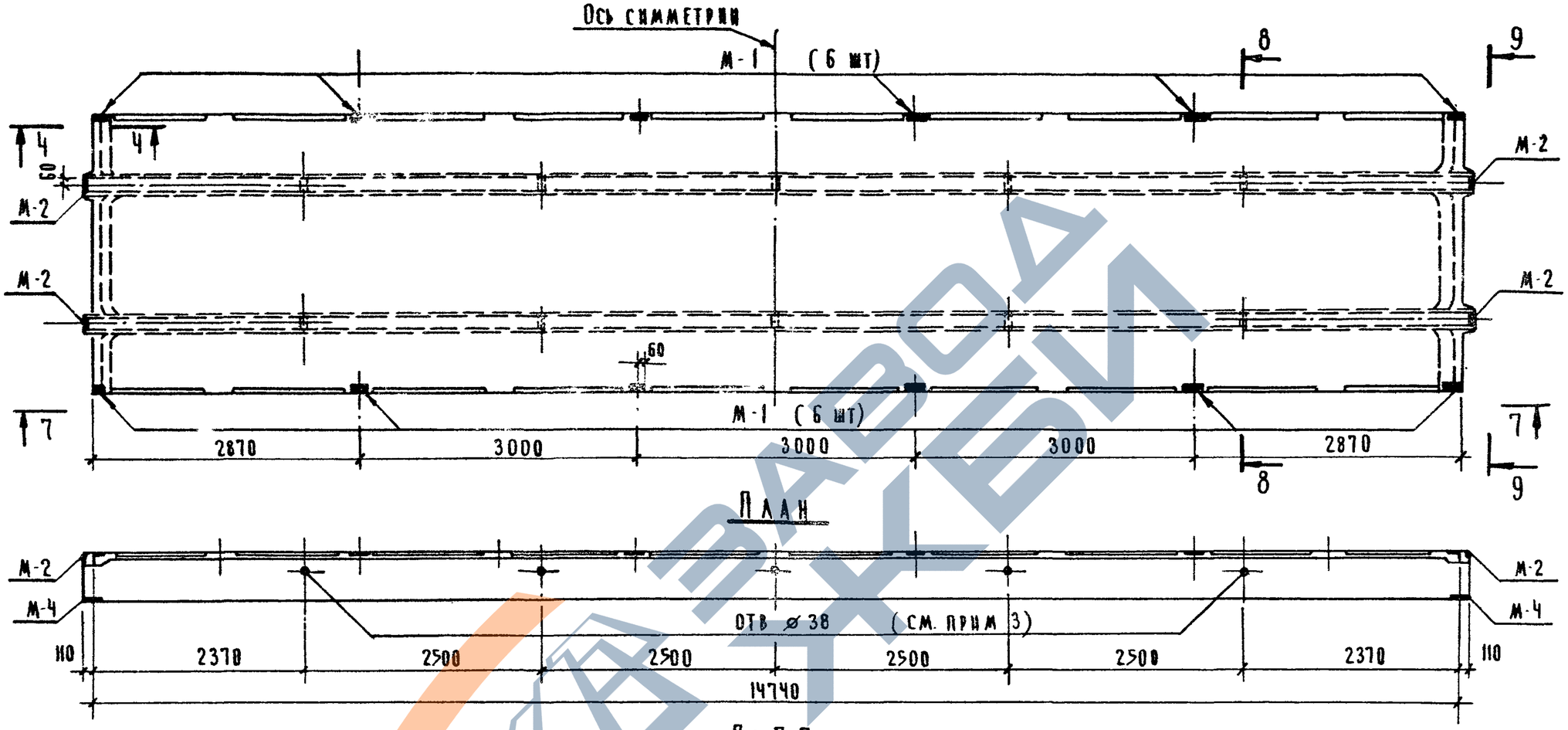

План

По 7-7

По 8-8

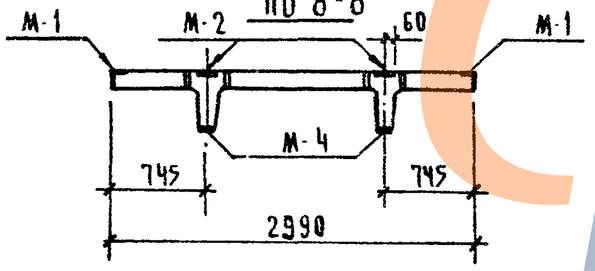

По 9-9

Марка панели	Марка закладной детали	Кол-во шт	Вес (кг) одной шт.	Вес (кг) общий
ПТТ 4,5-150.30-2 СТ ПТТ 4,5-150.30-2 ПД ПТТ 4,5-150.30-2 ПР	М-1	12	0.9	10.8
	М-2	4	1.36	5.44
	М-4	4	3.6	14.4

Спецификация закладных деталей на панель

Примечания:

1. Установку деталей см. на листах № 10, 13
2. Закладные детали фиксируются в форме специальным устройством
3. Отверстия под электропроводку ⌀ 38 мм. осуществлять вкладышами, закрепленными на форме (по спец. заказу)
4. Очередность монтажа закладных деталей см лист № 10.

ТК	ПТТ 4,5-150.30-2СТ; ПТТ 4,5-150.30-2ПД; ПТТ 4,5-150.30-2ПР	Серия 1.242-1	
1971	Монтажная схема и спецификация закладных деталей на панель.	Вып 3	Лист 12

Проверил — Ст. научн. сотр. — Молошникова — Крамарь — Нинжб

Нач. отдела — Гл. инж. пр-та — Гр. инженер — Исполнил — Цихоки — Белашева — Матвеев — Буянова

Торгово-бытовых зданий и туристских комплексов г. Москва

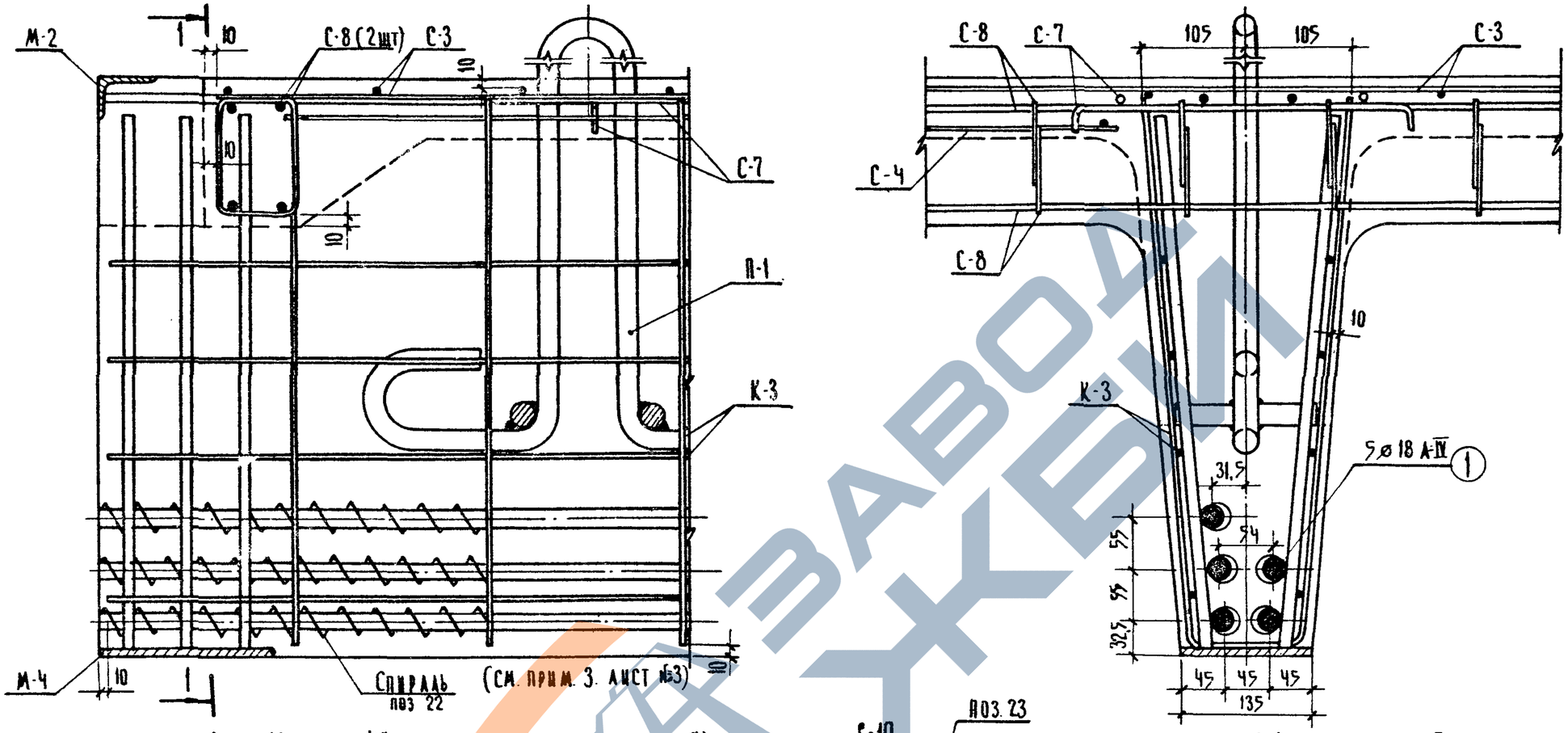

Узел „4" (для марок с инд. „СТ")

По 1-1

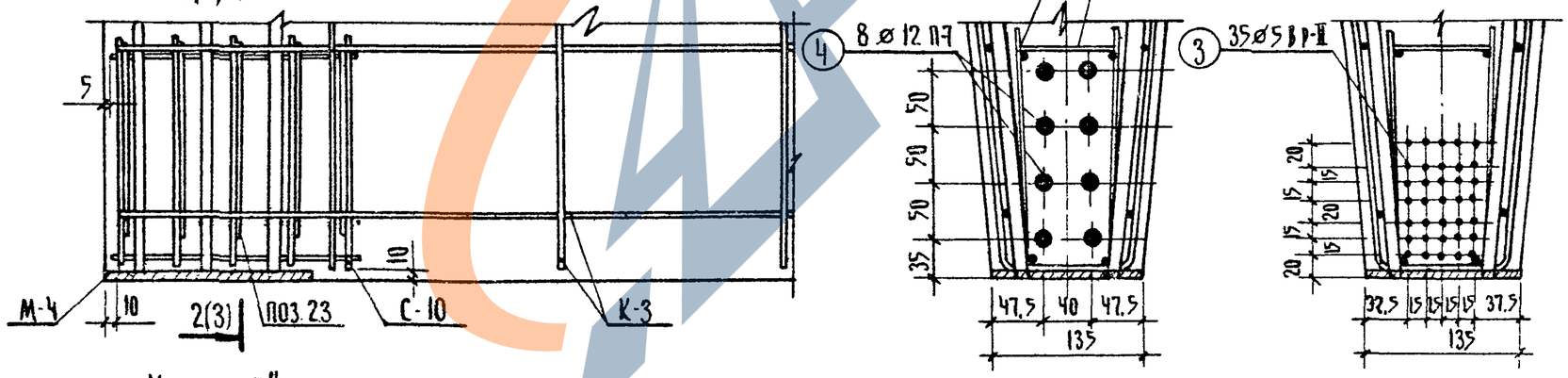

Узел „5" (для марок с инд. „ПД") см. прим. 2 и 3

Узел „6" (для марок с инд. „ПР") см. прим. 2 и 3

По 2-2

По 3-3

Примечания:

1. Местоположение узлов 4, 5, 6 см. лист 9
2. Напрягаемую арматуру, условно, не показанную в узлах 5, 6 см соответственно по сечениям 2-2 и 3-3
3. Изображение верхней части узлов 5 и 6 см по узлу 4
4. При монтаже исключить возможность сдвижки спиралей с опоры. - (см. узел 4)

ТК	ПТТ 4,5-150.30-2 СТ; ПТТ 4,5-150.30-2 ПД; ПТТ 4,5-150.30-2 ПР	Серия 1.242-1	
1971	Армирование панелей. Узлы 4, 5, 6	Вып. 3	Лист 13

ЦНИИЭП торгово бытовых зданий и туристских комплексов г. Москва

Нач. отдела Гл. инж. пр-та Гр. инженер Исполнил

Цихоки Белашева Матвеев Ульянов

Проверил Ст. научн. сотр. НИИЖБ

Молошникова Крамарь

11364 23

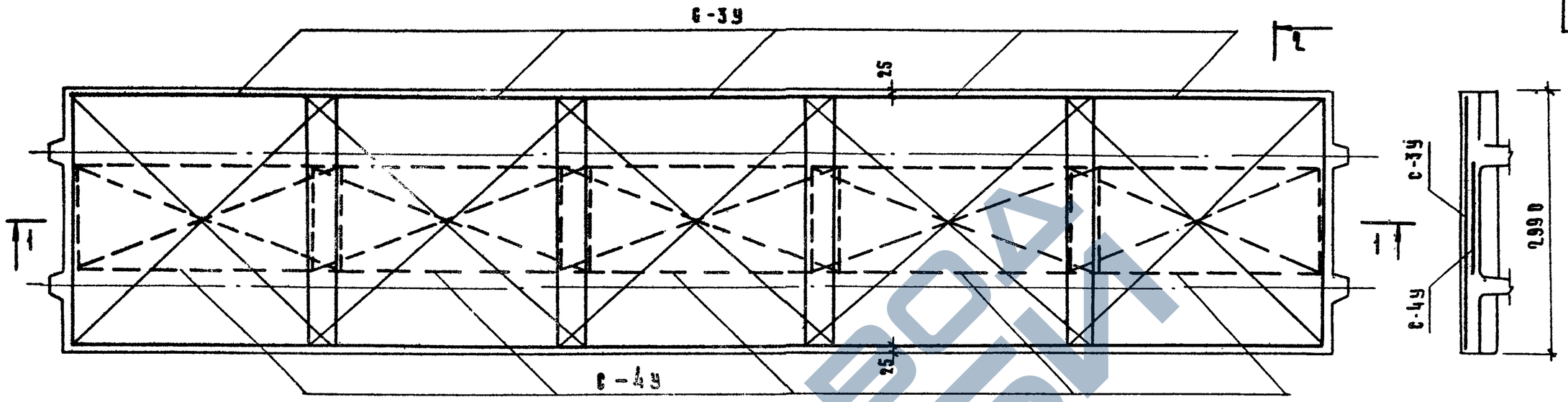

МОНТАЖНАЯ СХЕМА СЕТОК ПОЛКИ ПАНЕЛИ ПТТ4.5-150.30-2/СТ.ПД.ПР/
/ВАРИАНТ АРМИРОВАНИЯ/

2

ПО 2-2

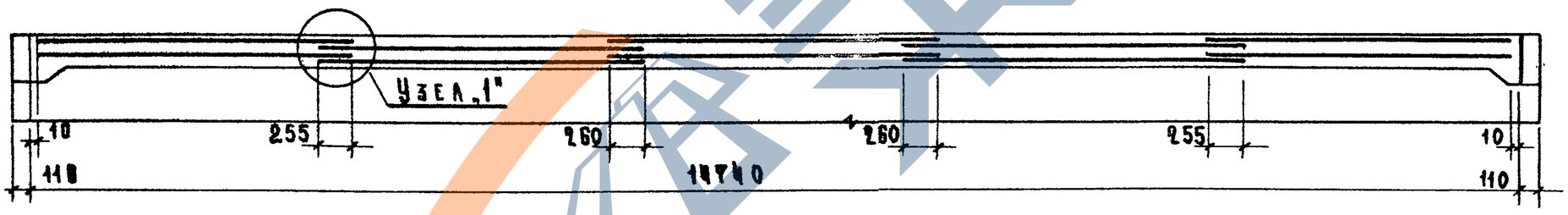

ПО 1-1

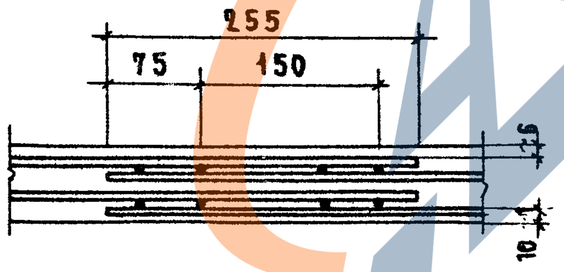

УЗЕЛ „1"

МАРКА	КОЛ.	ВЕС, КГ 1 ШТ.	ВЕС, КГ ОБЩИЙ	N ЛИСТА
С-3У	5	10.6	53.0	47
С-4У	5	4.2	21.0	48

ТК	ПТТ4.5-150.30-2СТ; ПТТ4.5-150.30-2ПД; ПТТ4.5-150.30-2ПР.	СЕРИЯ 1.242-1	
1971	АРМИРОВАНИЕ ПОЛКИ ПАНЕЛЕЙ КОРОТКИМИ СЕТКАМИ /ВАРИАНТ/	ВЫП. 3	ЛИСТ 14

ЦНИИЭП ТОРГОВЫХ ЗДАНИЙ И ТУРИСТСКИХ КОМПЛЕКСОВ г. Москва

НАЧ. ОТДЕЛА		ИЦХОКИ
ГЛ. ИНЖ. ПР-ТА		БЕЛАШЕВА
ГР. ИНЖЕНЕР		МАТВЕЕВ
ИСПОЛНИЛ		НОСОВА

ПРОВЕРИЛ НИИЖБ

		Молошникова
	Ст. НАУЧ. СОТР.	Крамарь

ЗАВОД ЖБИ

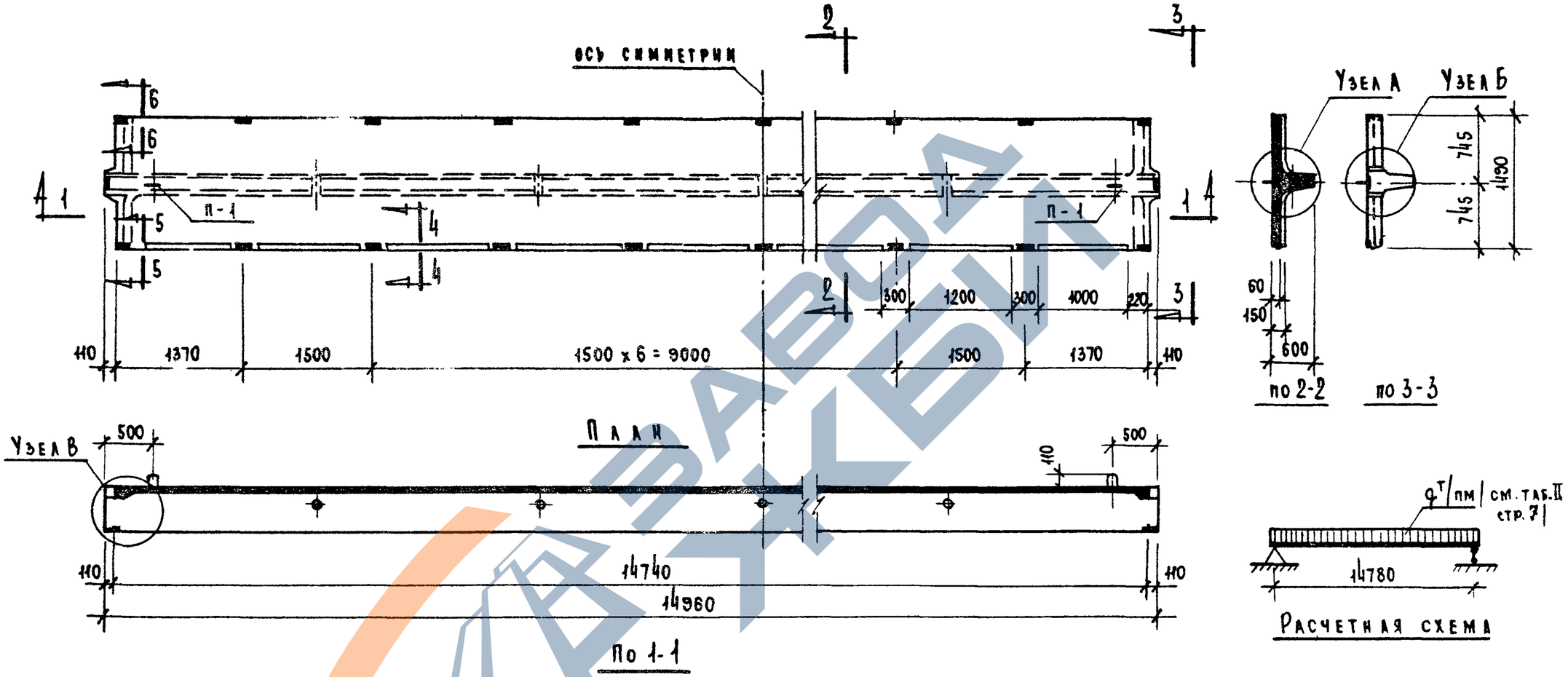

Характеристика изделий

Назначение	Наименование панелей	Марка бетона	Объем бетона м³	Вес элемента т	Расх. стали натуральн. кг.
Междуэтажные перекрытия	ПТ6-150.15-2ст	400	2,84	7,1	296,0
	ПТ6-150.15-2пд				234,0
	ПТ6-150.15-2пр				220,6
Кровельные покрытия	ПТ4,5-150.15-2ст	300			244,5
	ПТ4,5-150.15-2пд	400			179,6
	ПТ4,5-150.15-2пр	300			176,1

Примечания:

1. Работать совместно с листом №16
2. Монтажные схемы закладных деталей для панелей перекрытий и покрытий см. на листах №20 и 25.

ТК	ПТ6-150.15-2ст; ПТ6-150.15-2пд; ПТ6-150.15-2пр ПТ4,5-150.15-2ст; ПТ4,5-150.15-2пд; ПТ4,5-150.15-2пр	Серия 1.242-1	
1971	Общий вид панелей. Характеристика изделий	Вып. 3	Лист 15

Торгово-бытовых зданий и туристских комплексов г. Москва

ЦНИИЭП

Гл. инж. ин-та — Лепский; Нач. отдела — Ицхоки; Гл. инж. пр. — Белашева; Гр. инженер — Матвеев; Исполнил — Буянова

Проверил — Ст. научн. сот. — Молошникова; Крамарь

НИИЖБ

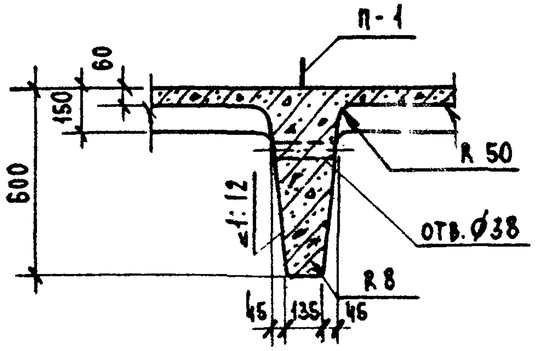

Узел А

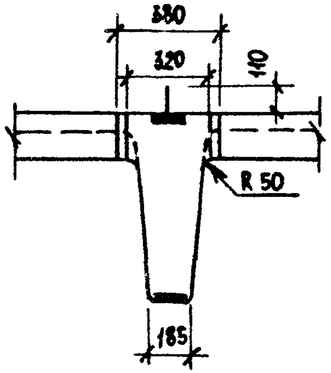

Узел Б

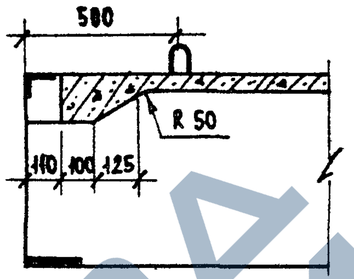

Узел В

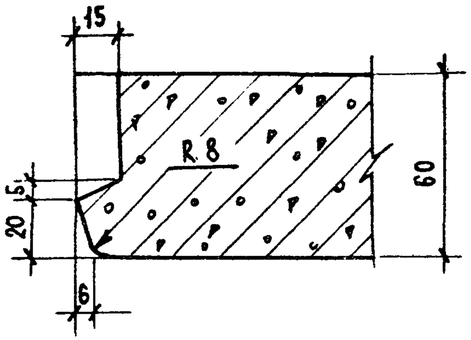

по 4-4

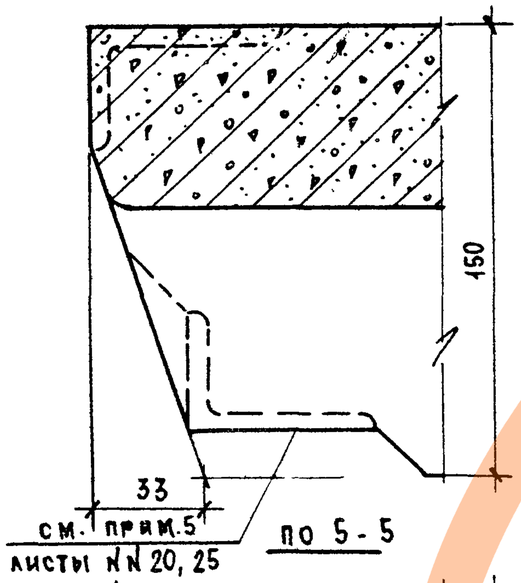

по 5-5

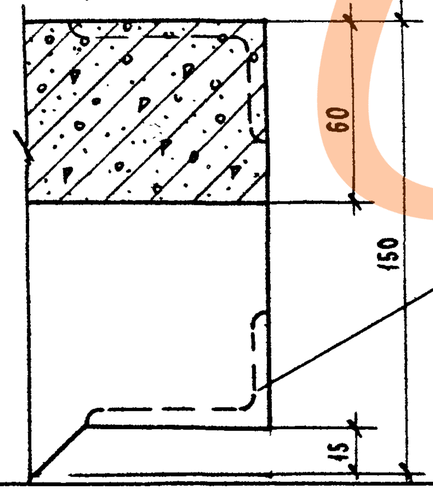

по 6-6

Выборка стали на панель, кг x)

Марка панели	Стерж. арматура ГОСТ 5781-61	Арматурные пряди ЧМТУ ЦНИИЧМ 426-61	Проволока высокопрочная периодического профиля ГОСТ 8480-63	Стержневая арматура ГОСТ 5781-61		Проволока обыкновенная ГОСТ 6727-53	Сталь прокатная ВК Ст. 3 кп ГОСТ 380-60*			всего
	кл. А-IV	П-7	Вр-II	кл. А-III	кл. А-I	кл. В-I	ГОСТ 103-57*	ГОСТ 8510-57*		
	Диаметр мм						Сечение, мм			
	18	15	12	5	12	10	8	—	итого	22	6	итого	5	4	3	итого	-130×8	∟63×40×6	итого	
ПТ6-150,15-2СТ	179,5	—	—	—	6,1	—	25,9 xx)		32,0	11,8	2,9	14,7	35,4	14,9	1,7	52,0	3,0	14,8	17,8	296,0
ПТ4,5-150,15-2СТ	149,5	—	—	—	—	4,2	22,6 xxx)		26,8	11,8	2,9	14,7	5,5	34,2	1,5	41,2	3,0	9,3	12,3	244,5
ПТ6-150,15-2ПД	—	117,0	—	—	6,1	—	25,9 xx)		32,0	11,8	2,9	14,7	37,1	14,9	0,5	52,5	3,0	14,8	17,8	234,0
ПТ4,5-150,15-2ПД	—	—	84,0	—	—	4,2	22,6 xxx)		26,8	11,8	2,9	14,7	7,1	54,2	0,5	41,8	3,0	9,3	12,3	179,6
ПТ6-150,15-2ПР	—	—	—	103,6	6,1	—	25,9 xx)		32,0	11,8	2,9	14,7	37,1	14,3	0,5	52,5	3,0	14,8	17,8	220,6
ПТ4,5-120,15-2ПР	—	—	—	80,5	—	4,2	22,6 xxx)		26,8	11,8	2,9	14,7	7,1	34,2	0,5	41,8	3,0	9,3	12,3	176,1

x) см. прим. 1 лист №58

xx) в том числе на закладные детали 9,5 кг

xxx) — " — " — " — 6,2 кг

Примечания:

1. Местоположение узлов и сечений см. на листе № 15.
2. Выборку стали на закладные детали см. лист № 58

ТК	ПТ6-150,15-2СТ; ПТ6-150,15-2ПД; ПТ6-150,15-2ПР ПТ4,5-150,15-2СТ; ПТ4,5-150,15-2ПД; ПТ4,5-150,15-2ПР	Серия 1.242-1	
1971	Общий вид панелей. Узлы А, Б, В. Сеч. 4-4, 5-5, 6-6. Выборка стали	Вып. 8	Лист 16

ЦНИИЭП торгово-бытовых зданий и туристских комплексов г. Москва

Нач. отдела Ицхоки; Гл. инж. пр. Белашева; Рук. гр. инж. Матвеева; Исполнил Буянова

Проверил Ст. научн. сотр. Молошникова; Крамарь

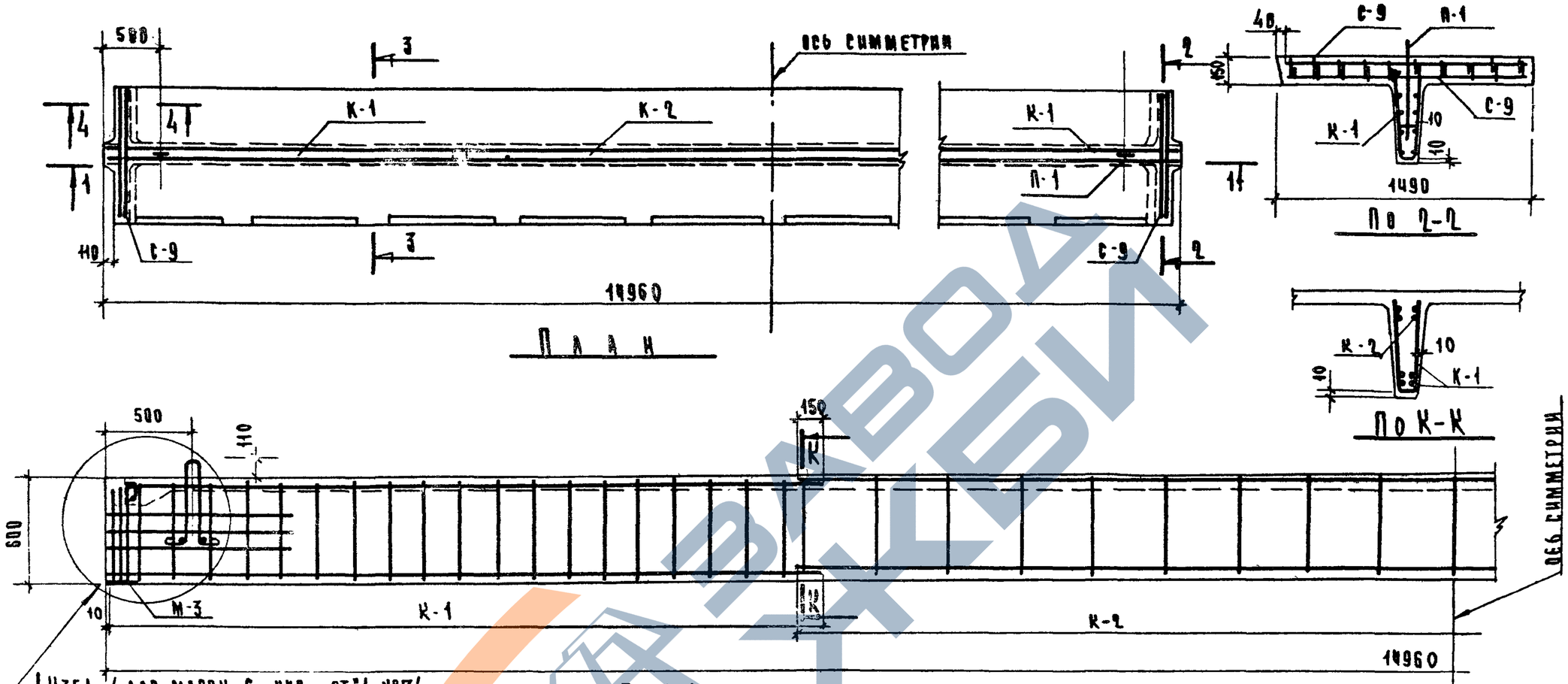

УЗЕЛ /ДЛЯ МАРОК С ИНД. „СТ"/ №7/
УЗЕЛ /ДЛЯ МАРОК С ИНД. „ПЛ"/ №8 см. лист №21
УЗЕЛ /ДЛЯ МАРОК С ИНД. „ПР"/ №9

По 1-1

Марка панели	Марка монтаж эл-та	Колич. штук	Вес в „кг" Одной шт.	Вес в „кг" Общий	№ листа арм. изделия
ПТ6-150.15-2СТ	поз.1	6	29.9	179.5	–
	С-5*	2	15.8	31.6	41
	С-7	1	8.6	8.6	35
	С-7а	1	6.2	6.2	49
	С-9	4	1.3	5.2	37
	К-1	2	6.1	12.2	32
	К-2	1	6.5	6.5	33
	П-1	2	5.9	11.8	55
	Спираль	12	0.1	1.2	39

Марка панели	Марка монтаж эл-та	Колич. штук	Вес в „кг" Одной шт.	Вес в „кг" Общий	№ листа арм. изделия
ПТ6-150.15-2ПД	поз.2	7	16.7	117.0	–
	С-5*	2	15.8	31.6	41
	С-7	1	8.6	8.6	35
	С-7а	1	6.2	6.2	49
	С-9	4	1.3	5.2	37
	К-1	2	6.1	12.2	32
	К-2	1	6.5	6.5	33
	П-1	2	5.9	11.8	55
	С-10	2	0.5	1.0	38
	поз.23	10	0.06	0.6	40

Марка панели	Марка монтаж эл-та	Колич. штук	Вес в „кг" Одной шт.	Вес в „кг" Общий	№ листа арм. изделия
ПТ6-150.15-2ПР	поз.3	45	2.3	103.6	–
	С-5*	2	15.8	31.6	41
	С-7	1	8.6	8.6	35
	С-7а	1	6.2	6.2	49
	С-9	4	1.3	5.2	37
	К-1	2	6.1	12.2	32
	К-2	1	6.5	6.5	33
	П-1	2	5.9	11.8	55
	С-10	2	0.5	1.0	38
	поз.23	10	0.06	0.6	40

СПЕЦИФИКАЦИЯ АРМАТУРНЫХ ИЗДЕЛИЙ НА ОДНУ ПАНЕЛЬ

*) См. прим. №3,4 лист №19

Примечания:

1) Детали армирования, сечения и очередность монтажа см. лист №18.
2). На данном чертеже условно не показаны:
   а) напрягаемая арматура - поз. 1,2,3 см. лист №21
   б) сетки С-5, С-7, С-7а - см. листы №19
   в закладные детали см. листы №20
   г) спирали и поз. 23 см. лист №21.
3) Спирали возможно заменить С-10 и поз. 23 с обязательным испытанием первых образцов подтверждающим отсутствие трещин в зоне опоры.

ТК	ПТ6-150.15-2СТ; ПТ6-150.15-2ПД; ПТ6-150.15-2ПР.	Серия 1.242-1	
1971	Монтажная схема армирования. Разрезы 1-1; 2-2 сеч. К-К. Спецификация арматурных изделий на панель	Вып. 3	Лист 17

ЦНИИЭП торгово-бытовых зданий и туристских комплексов г. Москва

Нач. отдела Пл. инж. пр-та Рук. группы Исполнил

Проверил Нижб

Молошникова

Ицхоки Белашева Матвеев Ульянов

https://zavodjbi.com/

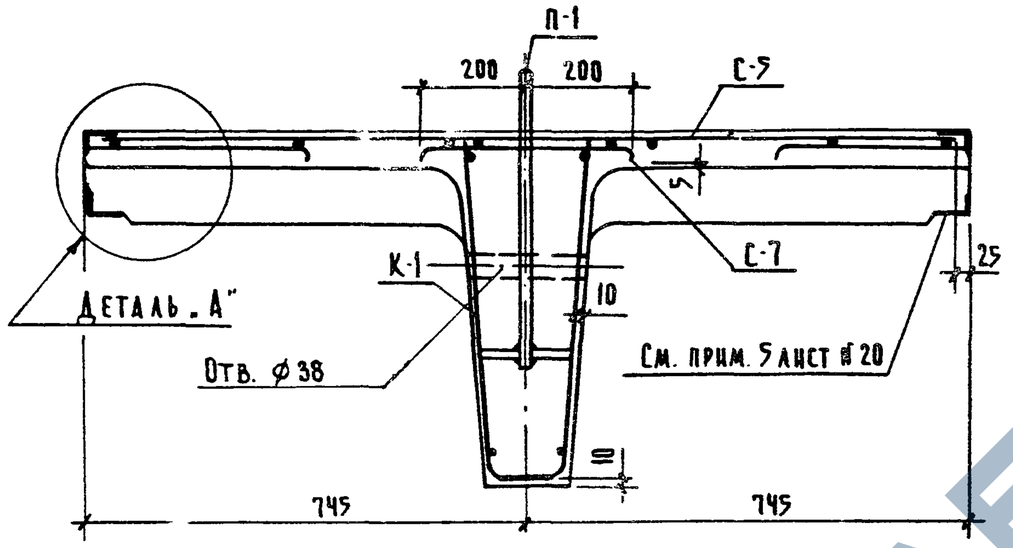

По 3-3

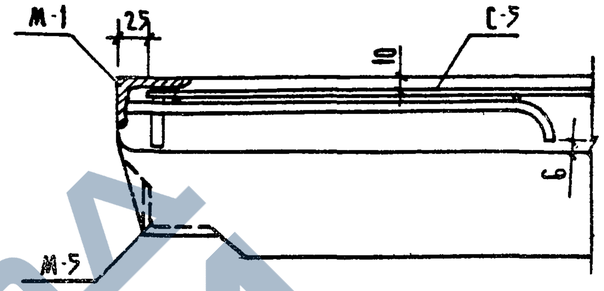

Деталь „А"

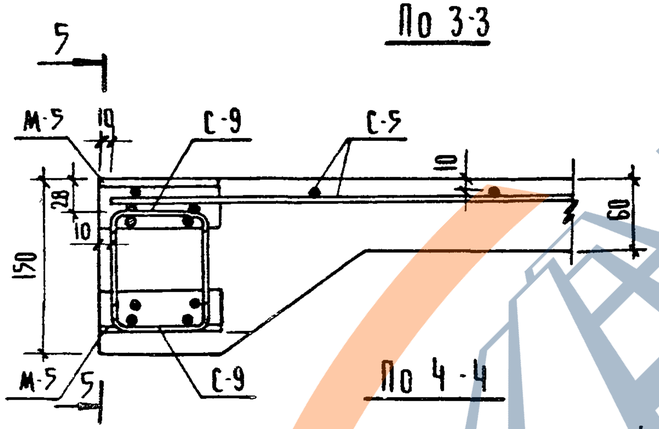

По 4-4

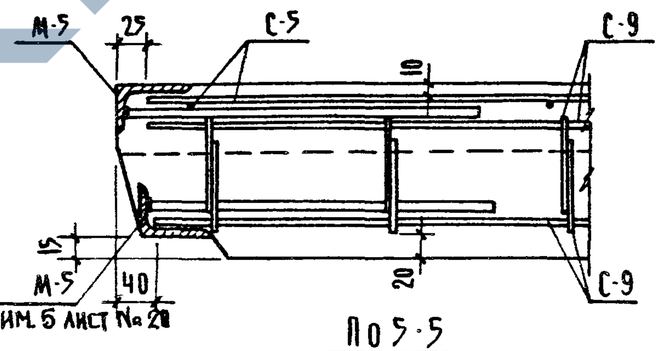

По 5-5

Таблица I Очередность монтажа арматурных изделий

Марки панелей	№№ по порядку монтажа	Арматурные изделия	Примечания
1	2	3	4
ПТ6-150.15-2 СТ	1	М-3	При установке поз. 1 спирали поставить в проектное положение
	2	К-1	
	3	К-2	
	4	поз. 1	
	5	М-5	нижние (4 шт)
	6	С-9	верхние (2 шт) нижние (2 шт)
	7	М-5	верхние (4 шт)
	8	С-7	подвязать к С-9
	9	С-7а	
	10	М-2	подвязать к С-7 и С-9
	11	М-1	
	12	П-1	
	13	С-5	

1	2	3	4
ПТ6-150.15-2 ПД; ПТ6-150.15-2 ПР	1	М-3	
	2	К-1	
	3	К-2	
	4	С-10	
	5	поз. 2,3	
	6	поз. 23	
	7	М-5	нижние (4 шт)
	8	С-9	верхние (2 шт) нижние (2 шт)
	9	М-5	верхние (4 шт)
	10	С-7	подвязать к С-9
	11	С-7а	
	12	М-2	подвязать к С-7 и С-9
	13	М-1	
	14	П-1	
	15	С-5	

Примечания:

1. Работать совместно с листами № 17, 19, 20
2. В сечении по 3-3 напрягаемая арматура условно не показана см. лист № 21
3. В таблице I приведен возможный порядок монтажа арматурных изделий.
4. Вкладыши для образования отверстий под электропроводку (см. лист № 20) устанавливать после напрягаемой арматуры
5. Ходить по арматурным изделиям, установленным в форме-запрещается

ТК	ПТ6-150.15-2 СТ; ПТ6-150.15-2 ПД; ПТ6-150.15-2 ПР	Серия 1.242-1	
1971	Армирование панелей. Детали. Очередность монтажа элементов.	Вып. 3	Лист 18

ЦНИИЭП торгово-бытовых зданий и туристских комплексов г. Москва

Нач. отдела Щукоки
Гл. инж. пр-та Белашева
Гр. инженер Матвеев
Исполнил Ульянов

Проверил НИИЖБ
Ст. научн. сотр. Крамарь

Гип: Молошникова

https://zavodjbi.com/

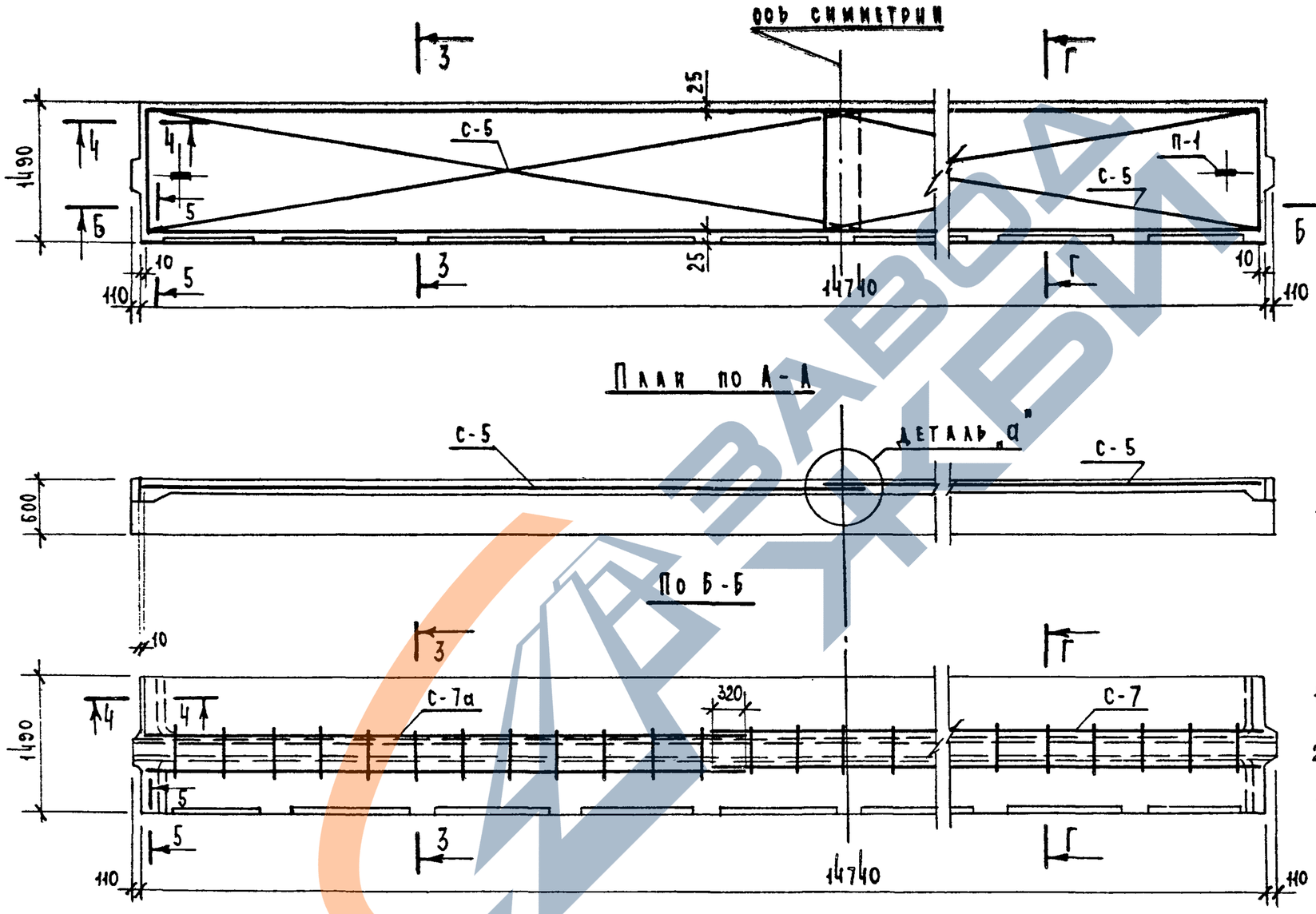

План по А-А

По Г-Г

По Б-Б

Деталь „а"

План по В-В

Примечания:

1. Работать совместно с листами № 17, 18, 20.
2. Сечение 3-3 и очередность монтажа сеток см. лист № 18.
3. Сетки С-5 можно соответственно заменить рулонными сетками по ГОСТу 8478-66
   250/150/4/5
   В=2900
   /сетку В=2900 разрезать вдоль на две половины/.
4. Вариант армирования полки укороченными сетками см. лист № 27.

ТК	ПТ6-150.15-2СТ; ПТ6-150.15-2ПД; ПТ6-150.15-2ПР	Серия 1.242-1	
1971	Монтажная схема армирования полки панели	Вып. 3	Лист 19

Нач отдела Гл инж. пр. Рук. группы Исполнил

Ицхоки Белашева Матвеев Третьяченко

Проверил Ст научн сот. НИИЖБ

Молошникова Крамарь

Торгово-бытовых зданий и туристских комплексов г. Москва

ЦНИИЭП

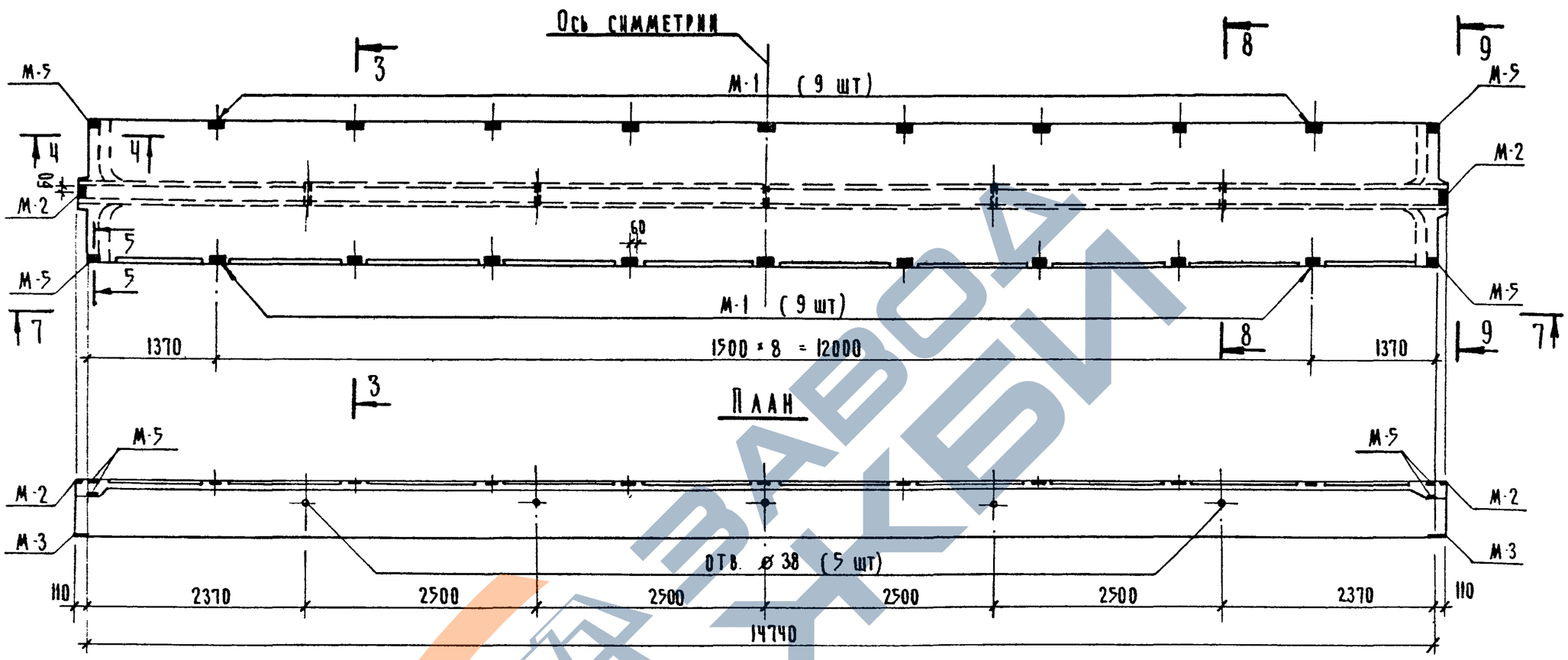

По 7-7

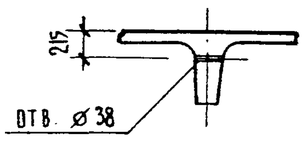

По 8-8

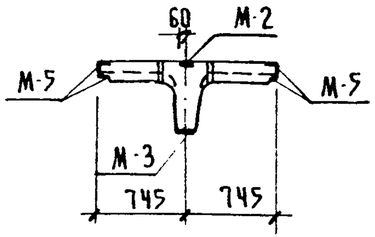

По 9-9

Марка панели	Марка закладной детали	Кол-во шт.	Вес, кг	
			одной шт.	общий
ПТБ-150.15-2 СТ ПТБ-150.15-2 ПД ПТБ-150.15-2 ПР	М-1	18	0.9	16.2
	М-2	2	1.36	2,72
	М-3	2	4,5	9.0
	М-5 x)	8 x)	0,7	5.6
Спецификация закладных деталей на панель				

x) См. прим. 5

Примечания:

1. Установку деталей см. на листах № 18, № 21
2. Закладные детали фиксируются в форме специальным устройством.
3. Отверстия под электропроводку ⌀ 38 мм осуществлять вкладышами, закрепленными на форме (по спец заказу)
4. Очередность монтажа закладных деталей см. лист № 18
5. Заклад. детали М-5 в уровне низа торцевого ребра (4 шт) устанавливать по спец. заказу.

ТК	ПТБ-150.15-2 СТ, ПТБ-150.15-2 ПД; ПТБ-150.15-2 ПР	Серия 1.242-1	
1971	Монтажная схема и спецификация закладных деталей на панель.	Вып. 3	Лист 20

ЦНИИЭП торгово бытовых зданий и туристских комплексов г. Москва

Нач отдела гл. инж. пр-та гр. инженер Исполнил

Проверил ст. научн сотр

Ицхоки Белашева Матвеев Ульянов

Молошникова Крамарь

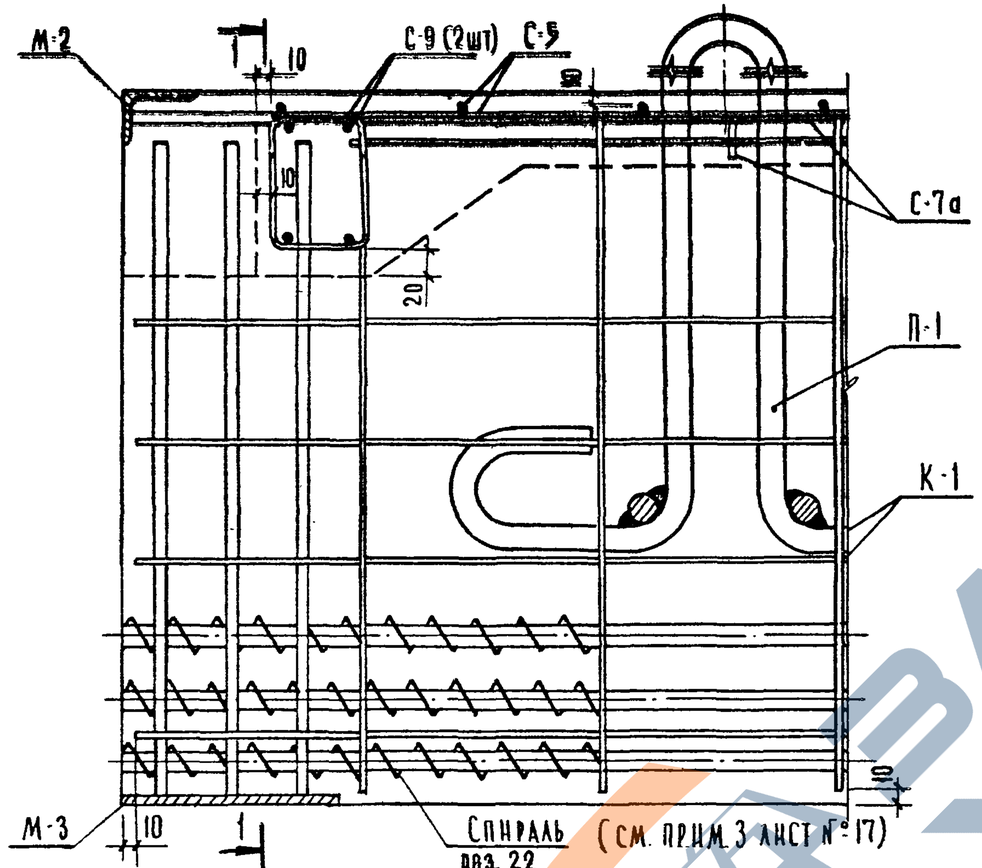

Узел 7 (для марок с инд. „СТ")

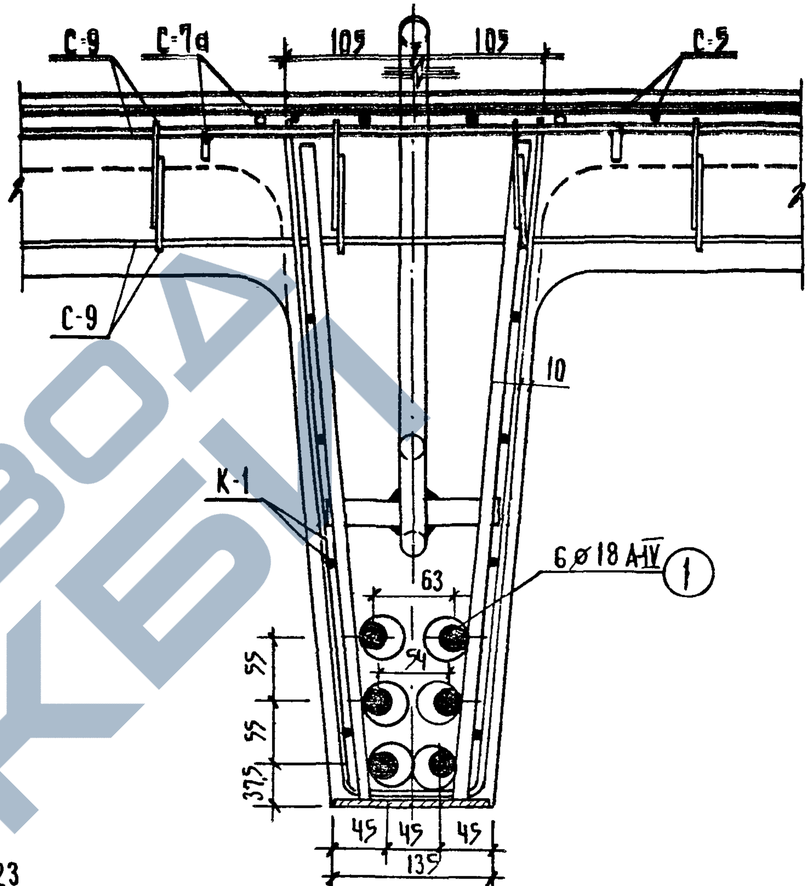

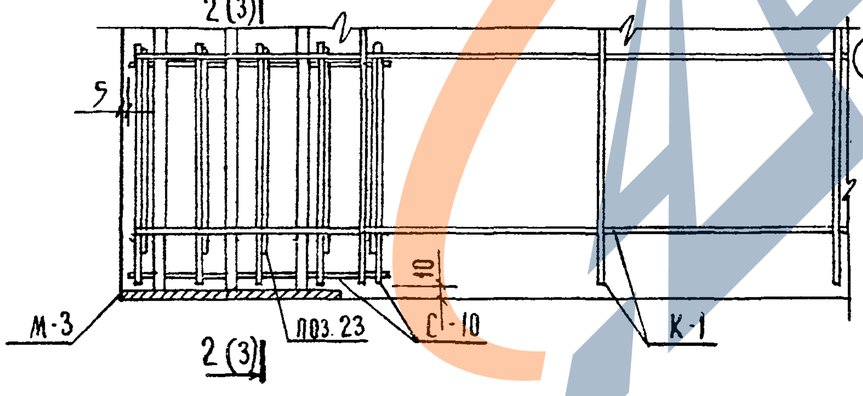

Узел 8 (для марок с инд. „ПД") см. прим. 2,3

Узел 9 (для марок с инд. „ПР") см. прим. 2,3

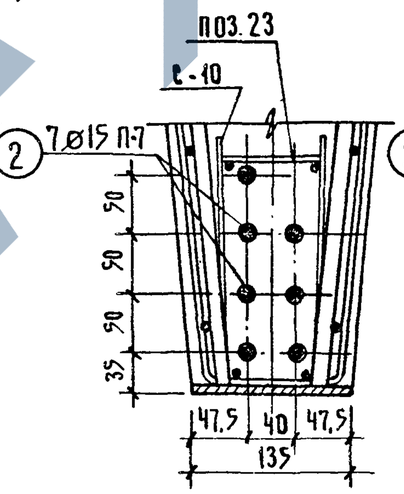

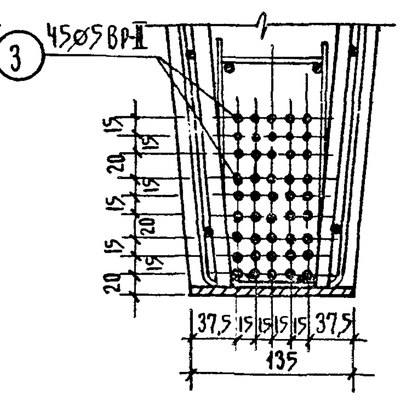

Примечания:

1. Местоположение узлов № 7, 8, 9 см. лист 17
2. Напрягаемую арматуру, условно, не показанную в узлах 8 и 9, см соответственно по сечениям 2-2 и 3-3
3. Изображение верхней части узлов 8 и 9 см. по узлу 7
4. При монтаже исключить возможность сдвижки спиралей с опоры - (см. узел 7)

ТК	ПТ 6 150.15-2 СТ; ПТ6-150.15-2 ПД, ПТ6-150.15-2 ПР	Серия 1.242-1	
1971	Армирование панелей. Узлы 7, 8, 9	Вып. 3	Лист 21

ЦНИИЭП торгово бытовых зданий и туристских комплексов г. Москва

Нач отдела	Ицхоки	Проверил	Молошникова
Гл инж пр-та	Белашева		
Гр. инженер	Матвеев	Ст научн сотр	Крамарь
Исполнил	Ульянов		

НИИЖБ

11364 3

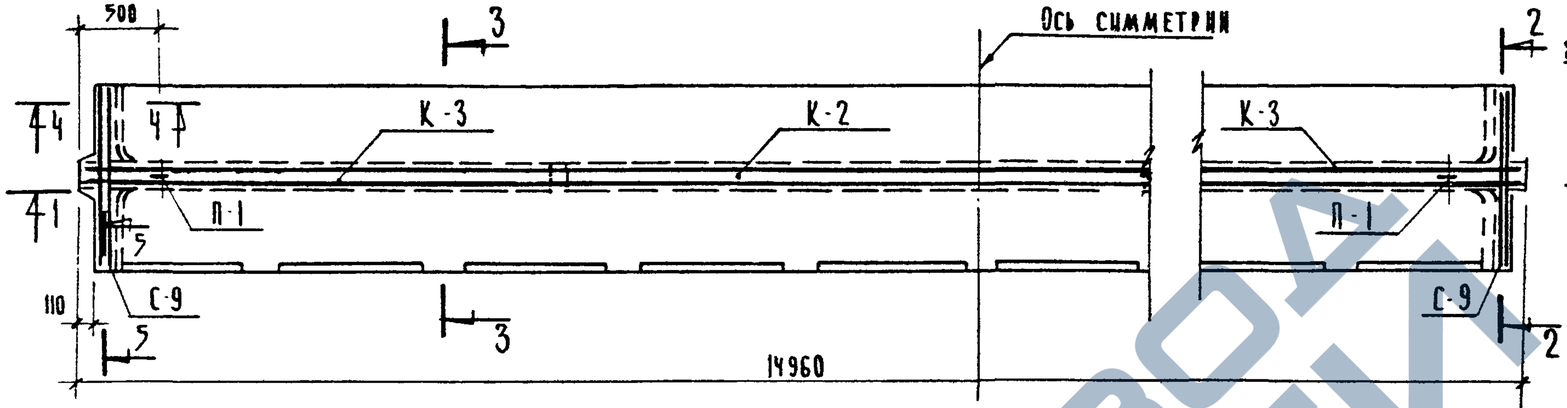

План

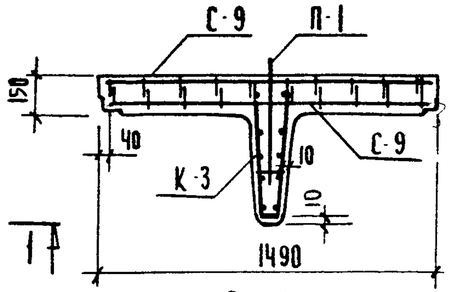

По 2-2

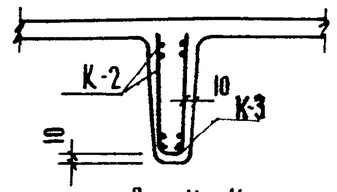

По К-К

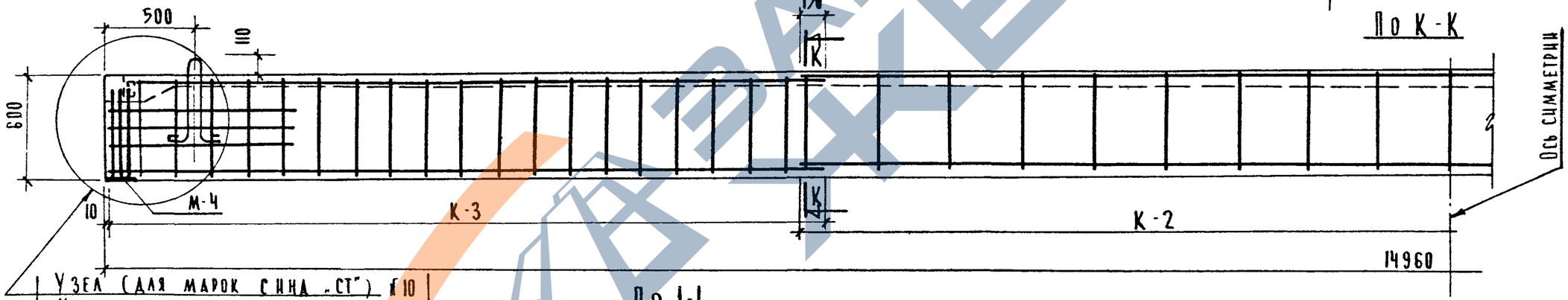

Узел (для марок с инд. „СТ") № 10
Узел (для марок с инд. „ПД") № 11
Узел (для марок с инд. „ПР") № 12
см. лист № 26

По 1-1

Марка панели	Марка монтаж. эл-та	Колич. штук	Вес в кг: Одной шт.	Вес в кг: Общий	№ листа арм. изделия	Марка панели	Марка монтаж. эл-та	Колич. штук	Вес в кг: Одной шт.	Вес в кг: Общий	№ листа арм. изделия	Марка панели	Марка монтаж. эл-та	Колич. штук	Вес в кг: Одной шт.	Вес в кг: Общий	№ листа арм. изделия
ПТ 4,5-150.15-2 СТ	поз. 1	5	29,9	149,5	—	ПТ 4,5-150.15-2 ПД	поз. 4	8	10.5	84.0	—	ПТ 4,5-150.15-2 ПР	поз. 3	35	2.3	80.5	—
	С-6 x)	2	11.8	23.6	42		С-6 x)	2	11.8	23.6	42		С-6 x)	2	11.8	23.6	42
	С-7	1	8.6	8.6	35		С-7	1	8.6	8.6	35		С-7	1	8.6	8.6	35
	С-7А	1	8.2	6.2	49		С-7А	1	6.2	6.2	49		С-7А	1	6.2	6.2	49
	С-9	4	1.3	5.2	37		С-9	4	1.3	5.2	37		С-9	4	1.3	5.2	37
	К-2	1	6.5	6.5	33		К-2	1	6.5	6.5	33		К-2	1	6.5	6.5	33
	К-3	2	4.8	9.6	34		К-3	2	4.8	9.6	34		К-3	2	4.8	9.6	34
	П-1	2	5.9	11.8	55		П-1	2	5.9	11.8	55		П-1	2	5.9	11.8	55
	Спираль xx)	10	0.1	1.0	39		С-10	2	0.5	1.0	38		С-10	2	0.5	1.0	38
							поз. 23	10	0.06	0.6	40		поз. 23	10	0.06	0.6	40

Спецификация арматурных изделий на одну панель

x) См. прим. № 3,4 лист № 24
xx) См. прим. № 3 лист № 17

Примечания:

1. Детали армирования, сечения и очередность монтажа см. лист № 23.
2. На данном чертеже условно не показаны:
   а) напрягаемая арматура - позиц. 1,4,3 см. лист № 26
   б) сетки С-6, С-7, С-7а, см. лист № 24
   в) закладные детали см. лист № 25
   г) спирали и поз. 23 см. лист № 26

ТК	ПТ 4,5-150.15-2 СТ; ПТ 4,5-150.15-2 ПД; ПТ 4,5-150.15-2 ПР	Серия 1.242-1	
1971	Монтажная схема армирования. Разрезы 1-1, 2-2, сеч. К-К. Спецификация арматурных изделий на панель.	Вып. 3	Лист 22

ЦНИИЭП торгово-бытовых зданий и туристских комплексов г. Москва

Нач. отдела Гл. инж. пр-та Рук. группы Исполнил

Проверил Ст. научн. сотр. Ц. Ицхоки Белашева Матвеев Кондрашева

НИИЖБ

Молошникова Крамарь

ЗАВОД ЖБИ

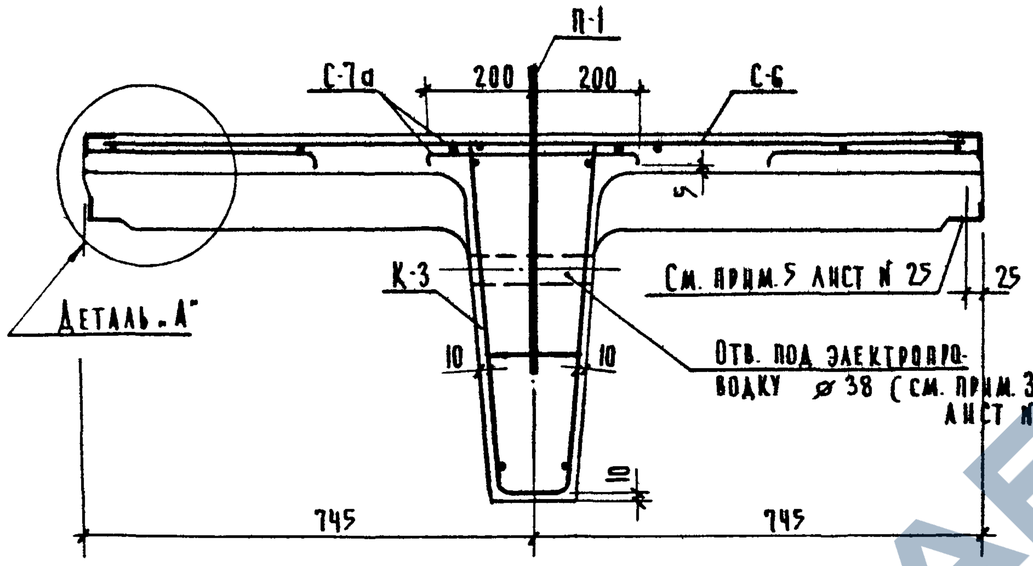

По 3-3

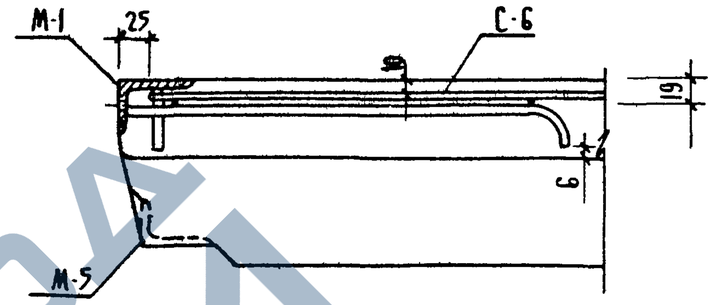

Деталь „А"

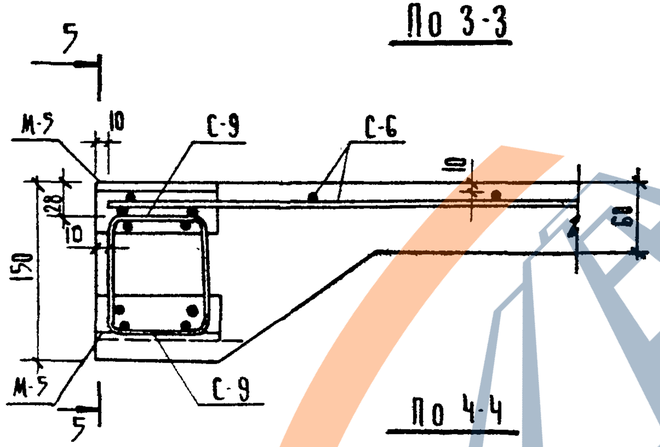

По 4-4

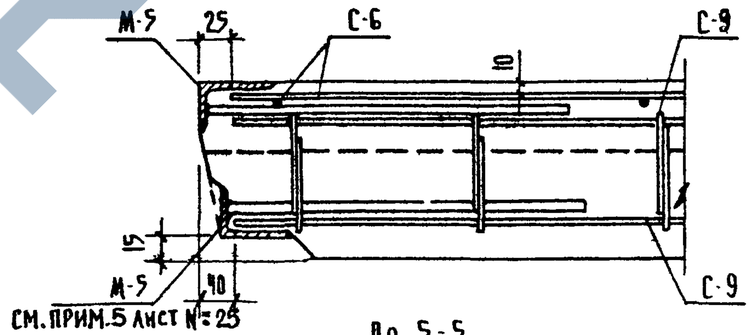

По 5-5

Таблица I Очередность монтажа арматурных изделий

Марки панелей	№№ по порядку монтажа	Арматурные изделия	Примечания
1	2	3	4
ПТ 4,5-150.15-2СТ	1	М-4	При установке поз. 1 спирали поставить в проектное положение
	2	К-3	
	3	К-2	
	4	поз 1	
	5	М-5	нижние (4 шт)
	6	С-9	верхние (2 шт) нижние (2 шт)
	7	М-5	верхние (4 шт)
	8	С-7	подвязать к С-9
	9	С-7а	
	10	М-2	подвязать к С-7 и С-9
	11	М-1	
	12	П-1	
	13	С-6	подвязать к С-7

1	2	3	4
ПТ 4,5-150.15-2ПД; ПТ 4,5-150.15-2ПР	1	М-4	
	2	К-3	
	3	К-2	
	4	С-10	
	5	поз 4/3	
	6	поз. 23	
	7	М-5	нижние (4 шт.
	8	С-9	верхние (2 шт) нижние (2 шт)
	9	М-5	верхние (4 шт)
	10	С-7	подвязать к С-9
	11	С-7а	
	12	М-2	подвязать к С-7 и С-9
	13	М-1	
	14	П-1	
	15	С-6	подвязать к С-7

Примечания:

1. Работать совместно с листами № 22, 24, 25
2. В сечении по 3-3 напрягаемая арматура условно не показана см лист № 26
3. В таблице I приведен возможный порядок монтажа арматурных изделий
4. Вкладыши для образования отверстий под электропроводку (см. лист 25) устанавливать после напрягаемой арматуры.
5. Ходить по арматурным изделиям, установленным в форме запрещается.

ТК	ПТ 4,5-150.15-2 СТ; ПТ 4,5-150.15-2 ПД; ПТ 4,5-150.15-2 ПР	Серия 1.242-1	
1971	Армирование панелей. Детали. Очередность монтажа элементов.	Вып. 3	Лист 23

Молошникова
Крамарь
Проверил
Ст научн сотр
НИИЖБ
Ицхоки
Белашева
Матвеев
Ульянов
Нач отдела
Гл инж пр та
Гр инженер
Исполнил
Торгово бытовых зданий и туристских комплексов г Москва
ЦНИИЭП

11364 33

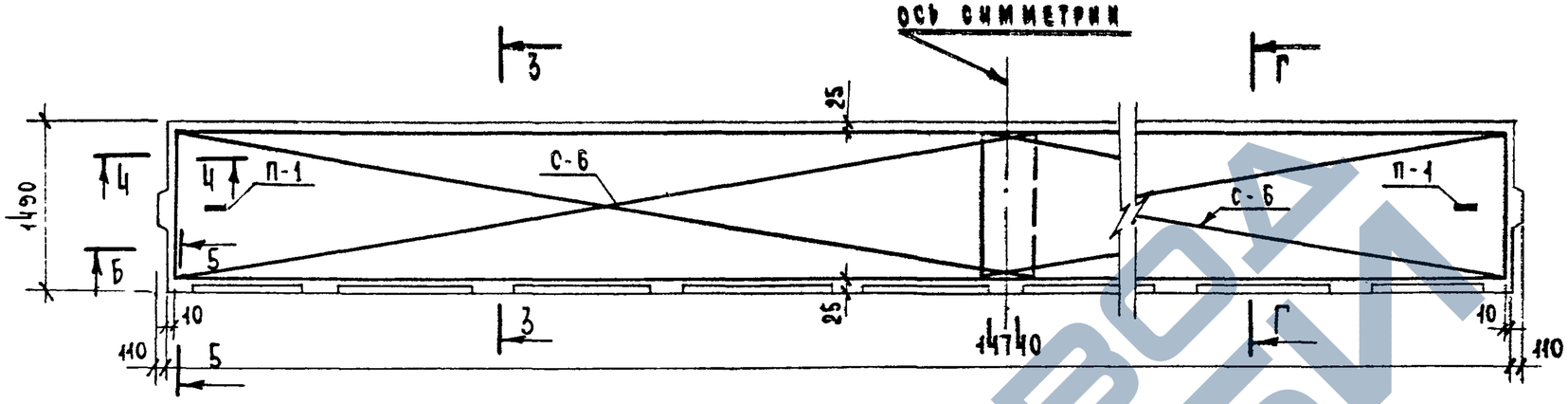

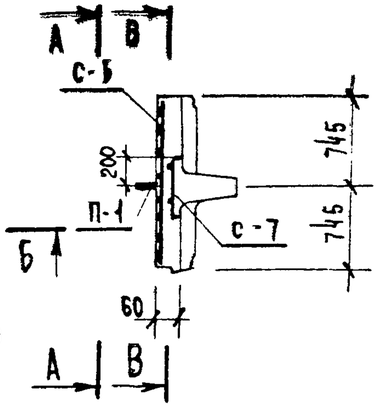

По Г-Г

План по А-А

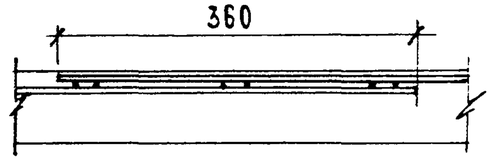

Деталь „а"

По Б-Б

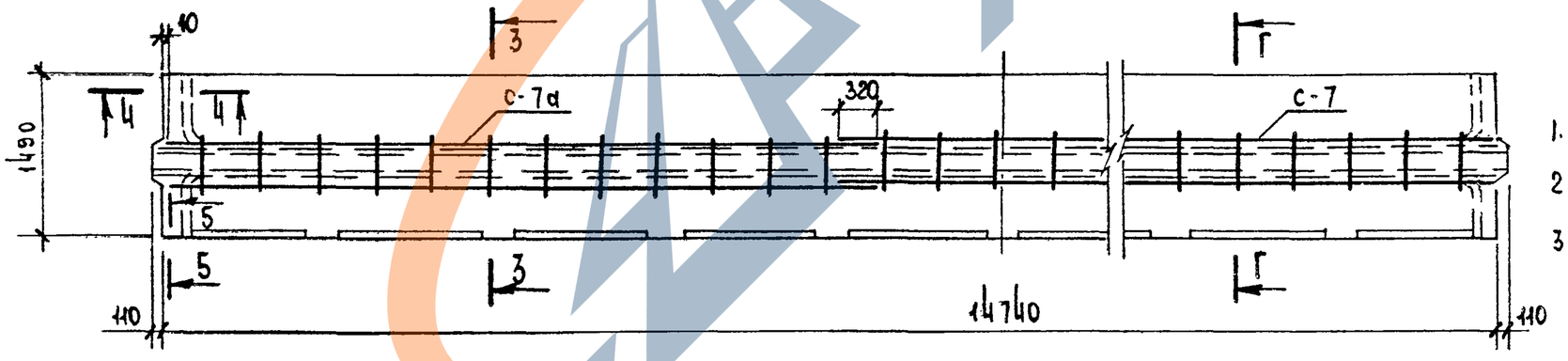

План по В-В

Примечания:

1. Работать совместно с листами №22, 23, 25.
2. Сечение 3-3 и очередность монтажа сеток см. лист №23.
3. Сетки С-6 можно соответственно заменить рулонными сетками по ГОСТу 8478-66

   250/150/4/5

   В=2900

   /Сетку В=2900 разрезать вдоль на две половины/
4. Вариант армирования полки укороченными сетками см. лист №27.

ТК	пт 4,5 - 150.15-2СТ; пт 4,5-150.15-2Пд; пт 4,5-150.15-2ПР;	Серия 1.242-1	
1971	Монтажная схема армирования полки панели	вып. 3	лист 24

ЦНИИЭП торгово-бытовых зданий и туристских комплексов г. Москва

Нач. отдела Щукоки
Гл. инж. пр. Белашева
Рук. группы Матвеев
Исполнил Третьяченко

Проверил Молошникова
Ст. научн. сотр. Крамарь

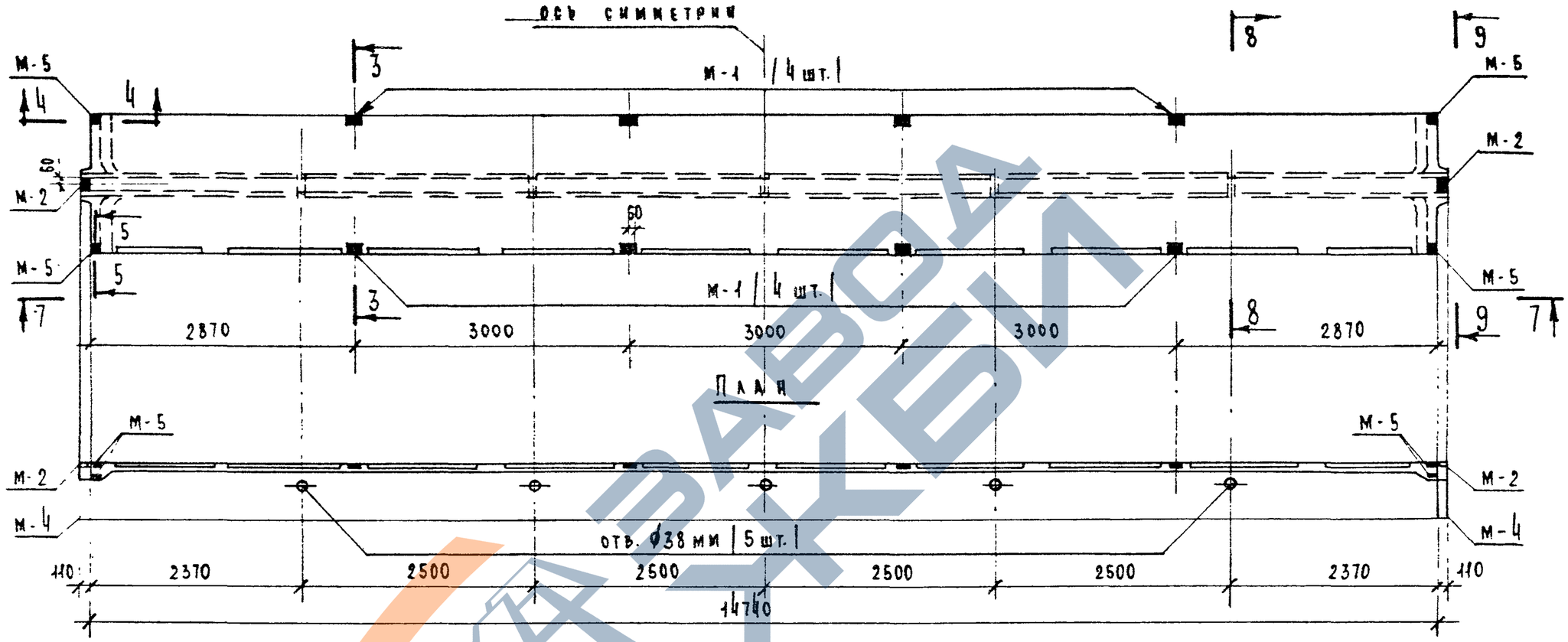

По 7-7

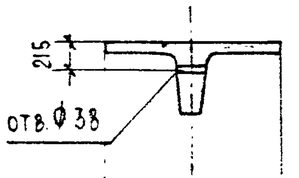

По 8-8

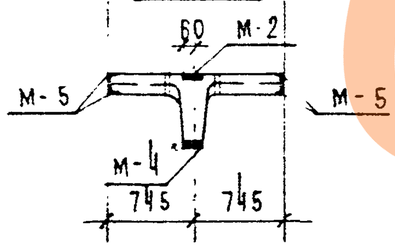

По 9-9

Марка панели	Марка закладной детали	Кол-во шт.	Вес, кг	
			одной шт.	общий
пт 4,5-150.15-2 ст пт 4,5-150.15-2 пд пт 4,5-150.15-2 пр	М-1	8	0,9	7,2
	М-2	2	1,36	2,72
	М-4'	2'	3,6	7,2
	М-5 x)	8 x)	0,7	5,6
Спецификация закладных деталей на панель				

x) см. прим. „5"

Примечания.

1. Установку деталей см. на листах №23, №26
2. Закладные детали фиксируются в форме специальным устройством.
3. Отверстия под электропроводку Ø38 мм осуществлять вкладышами, закрепленными на форме | по специальному заказу |
4. Очередность монтажа закладных деталей см лист №23.
5. Закладную деталь М-5 в уровне низа торцевого ребра | 4 шт | устанавливать по специальному заказу.

ТК	пт 4,5-150.15-2 ст; пт 4,5-150.15-2 пд; пт 4,5-150.15-2 пр	Серия 1.242-1	
1971	Монтажная схема и спецификация закладных деталей на панель	Вып. 3	Лист 25

Молошникова
Крамарь
Проверил
Ст. научн. сот.
Ицкский
Белашева
Матвеев
Буянова
Нач. отдела
Гл. инж. пр.
Гр. инженер
Исполнил
Торгово бытовых зданий и туристских комплексов г. Москва
ЦНИИЭП

11364 35

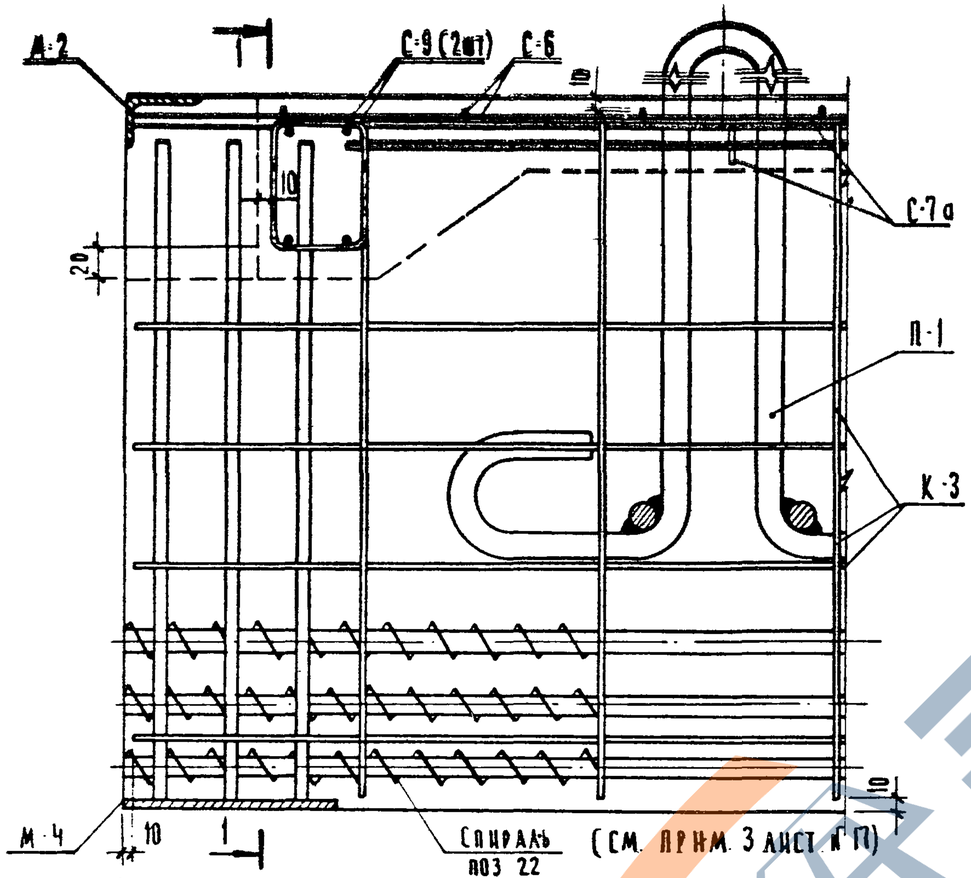

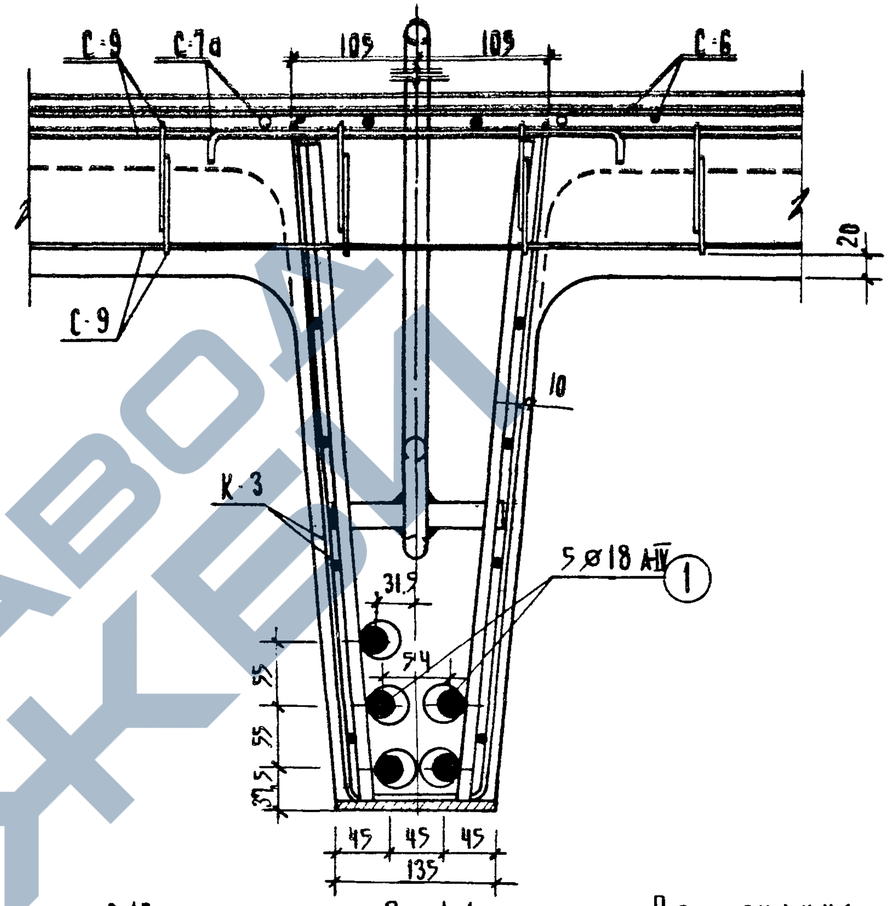

По 1-1

Узел 10 (для марок с инд. „СТ")

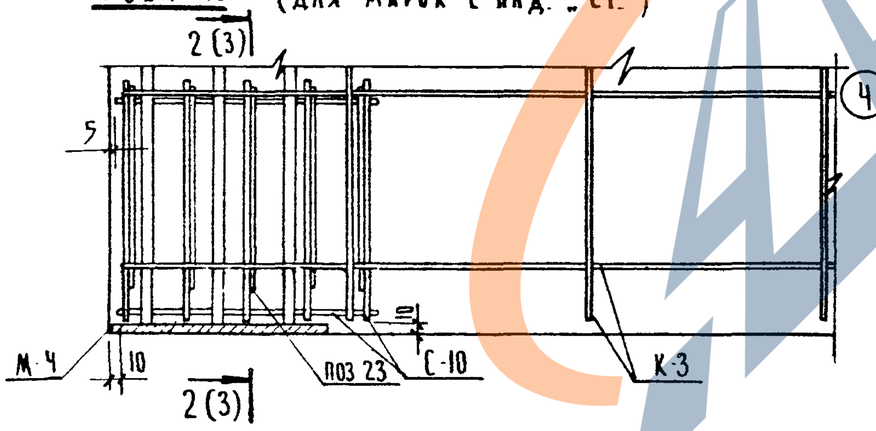

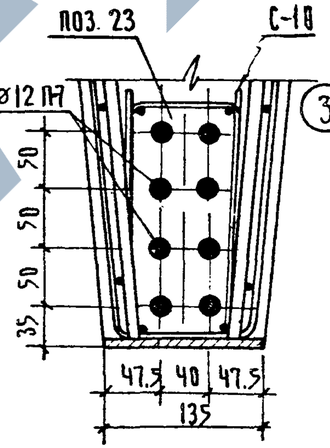

По 2-2

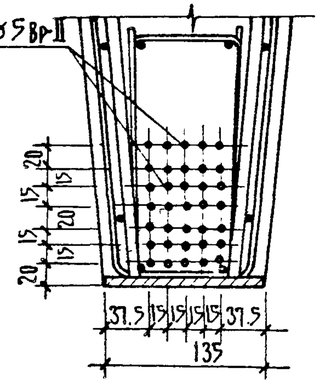

По 3-3

Узел 11 (для марок с инд. „ПД") см. прим. 2.3.

Узел 12 (для марок с инд. „ПР") см. прим. 2.3.

Примечания:

1. Местоположение узлов №№ 10, 11, 12 см. лист №22
2. Напрягаемую арматуру, условно, не показанную в узлах 11 и 12 смотреть соответственно по сечениям 2-2 и 3-3.
3. Изображение верхней части узлов 11 и 12 см по узлу №10.
4. При монтаже исключить возможность сдвижки спиралей с опоры (см. узел №10)

ТК	ПТ 4.5-150.15-2 СТ; ПТ 4.5-150 15-2 ПД; ПТ 4.5-150.15-2ПР	Серия 1.242-1	
1971	Армирование панелей. Узлы 10, 11, 12	вып. 3	лист 26

ЦНИИЭП торговых зданий и туристских комплексов г. Москва

Нач отдела Молошникова
Гл инж пр та Крамарь
Гр инженер Кравцов
Исполнил Ульянов

Ст научн сотр Ищжб

Проверена Цухоки, Бегалшгева, Матвеев

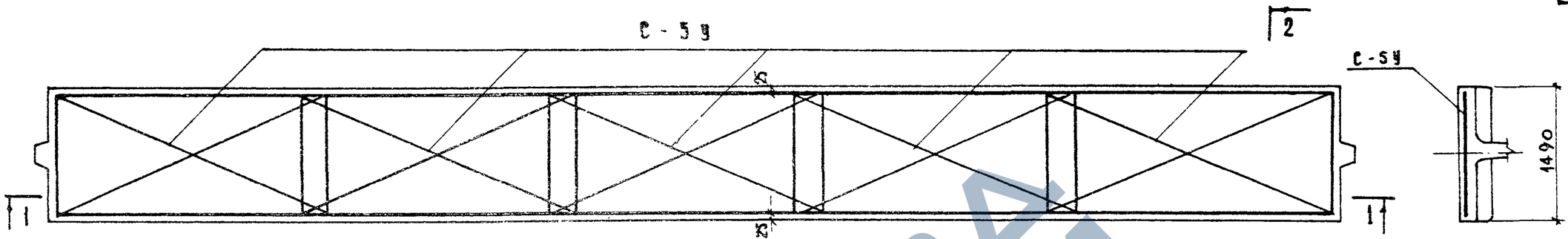

Монтажная схема сеток полки панели ПТ6-150.15-2/ст.пд.пр/ (вариант армирования)

по 2-2

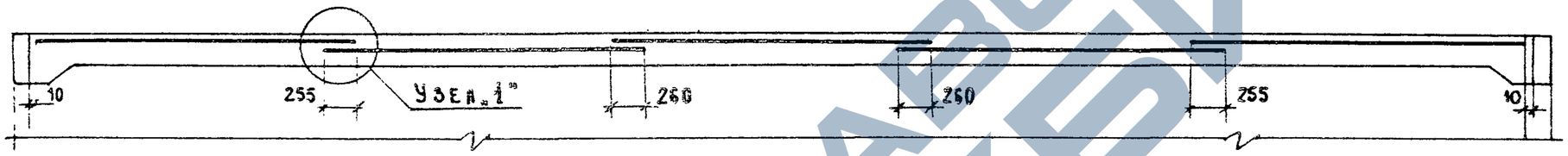

по 1-1

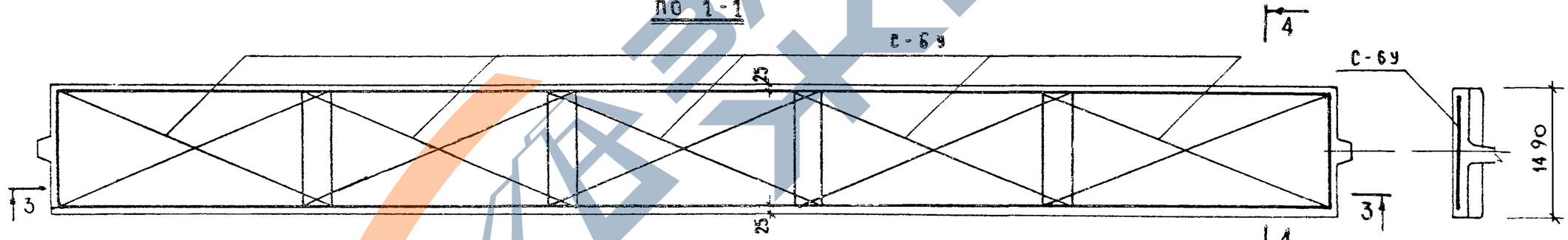

Монтажная схема сеток полки панели ПТ4.5-150.15-2/ст.пд.пр/ (вариант армирования)

по 4-4

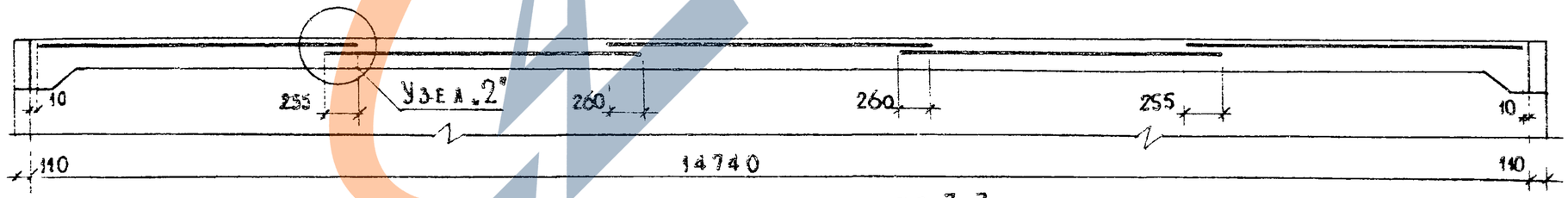

по 3-3

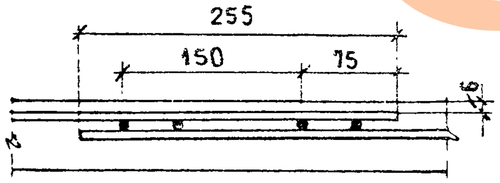

Узел 1

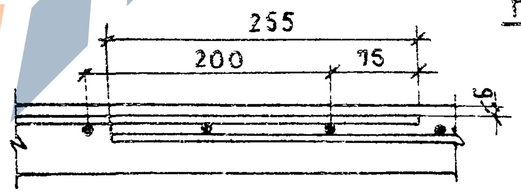

Узел 2

Марка	Кол.	Вес, кг		N листа
		1 шт.	общ.	
С-5У	5	6.5	32.5	43
С-6У	5	5.4	27.0	44

ТК 1971	ПТ6-150.15-2 СТ; ПТ6-150.15-2 ПД; ПТ6-150.15-2 ПР; ПТ4.5-150.15-2 СТ; ПТ4.5-150.15-2 ПД; ПТ4.5-150.15-2 ПР;	Серия 1.242-1	
	Армирование полки панелей короткими сетками /вариант/	Вып 3	Лист 27

ЦНИИЭП торгово-бытовых зданий и туристских комплексов г. Москва

Нач. отдела Малошицкая
ГИП Крамарь
Гр. инженер Кузнецов
Исполнитель Ицкович

Шрубярина, Т. научн. сотр.

Ицкович
Шашева
Матвеев
Носова

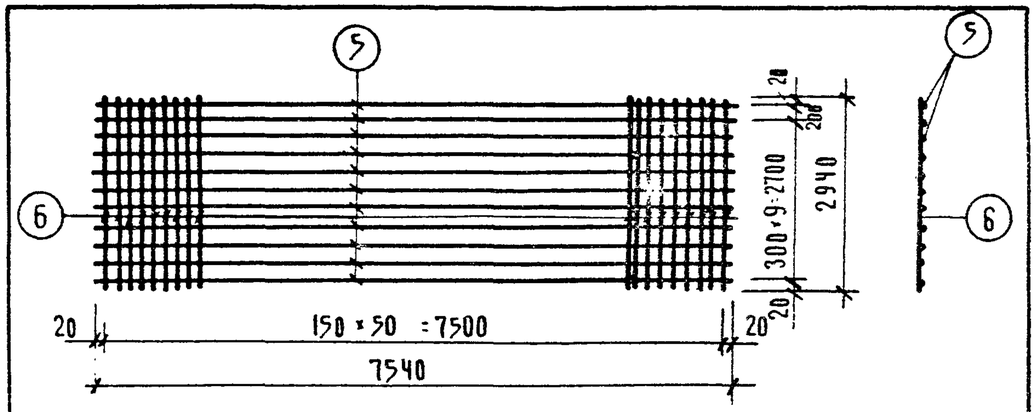

Изготовлять контактной сваркой на многоточечных машинах.

Спецификация арматуры

№№ поз.	⌀ мм класс	длина мм	кол-во шт.	общ. дл. м
5	4 ВI	7540	11	82,9
6	5 ВI	2940	51	149,9

ТК	С-1	серия 1.242-1	
	вес кг	ПТТ6-150.30-2/СТ,ПД,ПР/	
1971	31,3	выпуск 3	лист 28

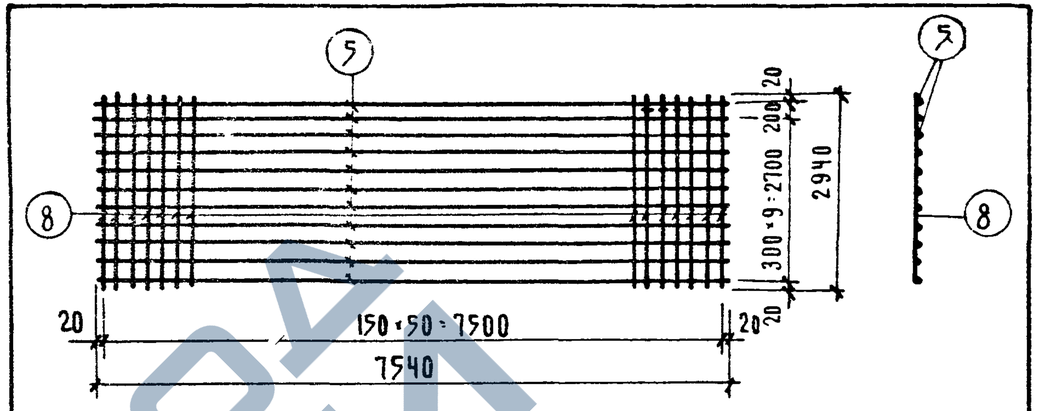

Изготовлять контактной сваркой на многоточечных машинах

Спецификация арматуры

№№ поз.	⌀ мм класс	длина мм	кол-во шт	общ. длина м
5	4 ВI	7540	11	82,9
8	4 ВI	2940	51	149,9

ТК	С-3	серия 1.242-1	
	вес кг	ПТТ4,5-150.30-2(СТ,ПД,ПР/	
1971	23,1	выпуск 3	лист 30

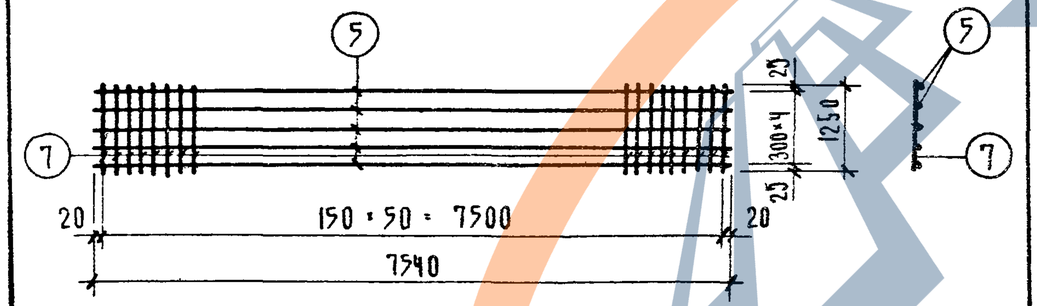

Изготовлять контактной сваркой на многоточечных машинах

Спецификация арматуры

№№ поз.	⌀ мм класс	длина мм	кол-во шт	общ. длина м
5	4 ВI	7540	5	37,7
7	4 ВI	1250	51	63,2

ТК	С-2	серия 1.242-1	
	вес кг	ПТТ6-150.30-2/СТ,ПД,ПР/	
1971	10,0	выпуск 3	лист 29

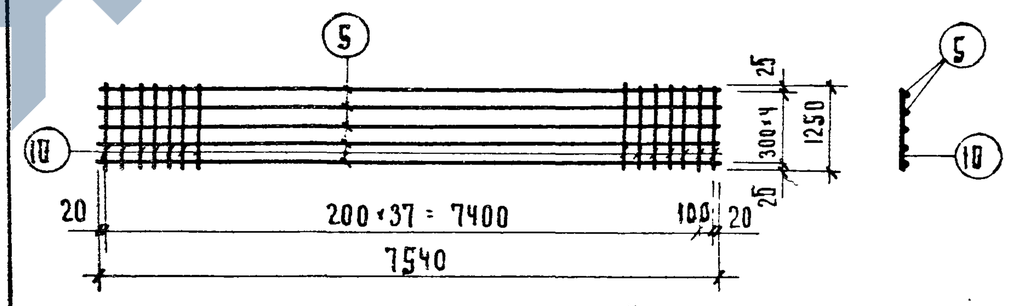

Изготовлять контактной сваркой на многоточечных машинах

Спецификация арматуры

№№ поз.	⌀ мм класс	длина мм	кол-во шт	общ. длина м
5	4 ВI	7540	5	37,7
10	5 ВI	1250	39	48,7

ТК	С-4	серия 1.242-1	
	вес кг	ПТТ4,5-150.30-2/СТ,ПД,ПР/	
1971	11,4	выпуск 3	лист 31

ТК	ПТТ6/4,5/-150.30-2СТ, ПТТ6/4,5/-150.30-2ПД, ПТТ6/4,5/-150.30-2ПР	серия 1.242-1	
1971	Арматурные изделия С1; С-2; С-3; С-4	вып. 3	лист 28-31

ЦНИИЭП торгово бытовых зданий и туристских комплексов г. Москва

Нач. отдела	Ицхоки	Проверил	Матвеев
Гл. инж. пр-та	Белашева	Ст. научн. сотр.	Крамарь
Гр. инженер	Матвеев	Нинжь	
Исполнил	Молошникова		

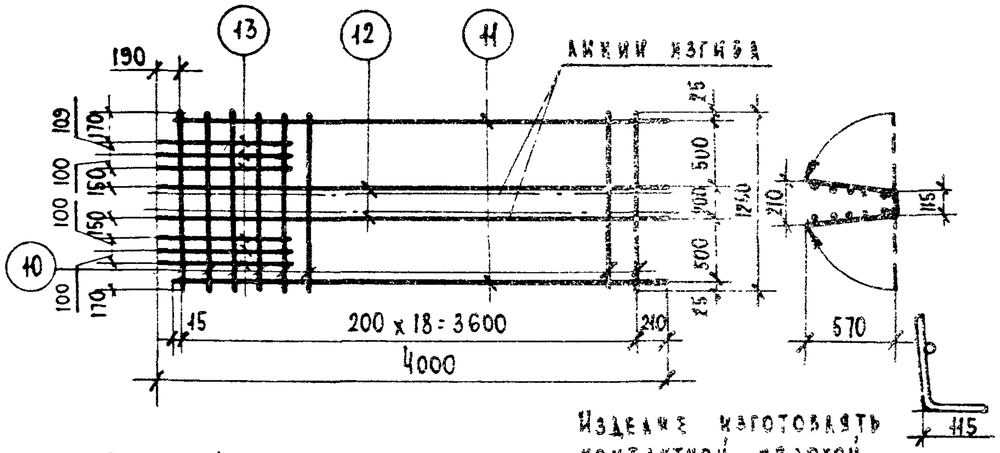

Изделие изготовлять контактной сваркой

Спецификация арматуры

NN поз.	Ф мм класс	Длина мм	Кол-во шт.	Общая длина м
10	5ВI	1250	19	23,8
11	4ВI	3825	2	7,65
12	4ВI	4000	2	8,0
13	5ВI	1000	6	6,0

ТК	К-1	Серия 1,242-1	
1971	Вес кг	ПТТ6-150.30-2	ст, пд, пр
		ПТ6-150.15-2	ст, пд, пр
	6,1	Выпуск 3	Лист 32

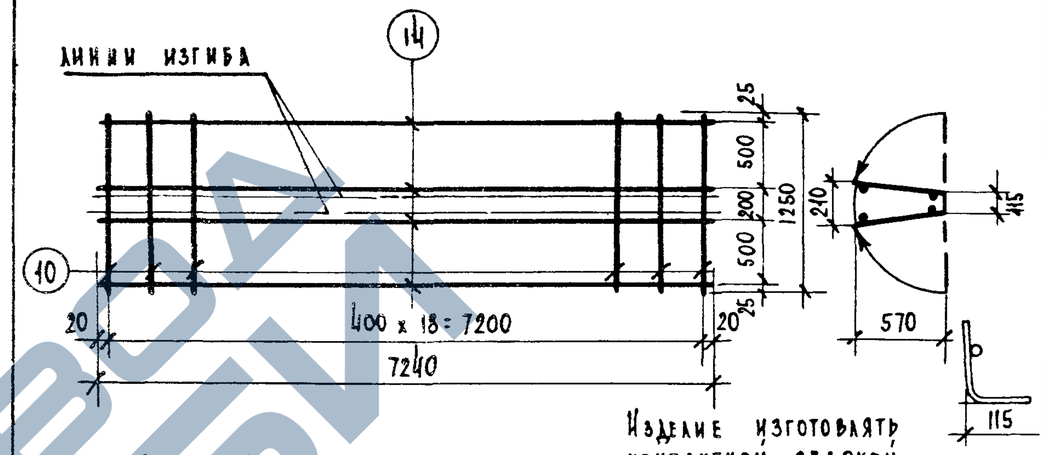

Изделие изготовлять контактной сваркой

Спецификация арматуры

NN поз.	Ф мм. класс	Длина мм	Кол-во шт	Общая длина м
10	5ВI	1250	19	23,8
14	4ВI	7240	4	29,0

ТК	К-2	Серия 1.242-1	
1971	Вес кг	ПТТ6/4,5/-150.30-2	ст, пд, пр
		ПТ6/4,5/-150.15-2	ст, пд, пр
	6,5	Выпуск 3	Лист 33

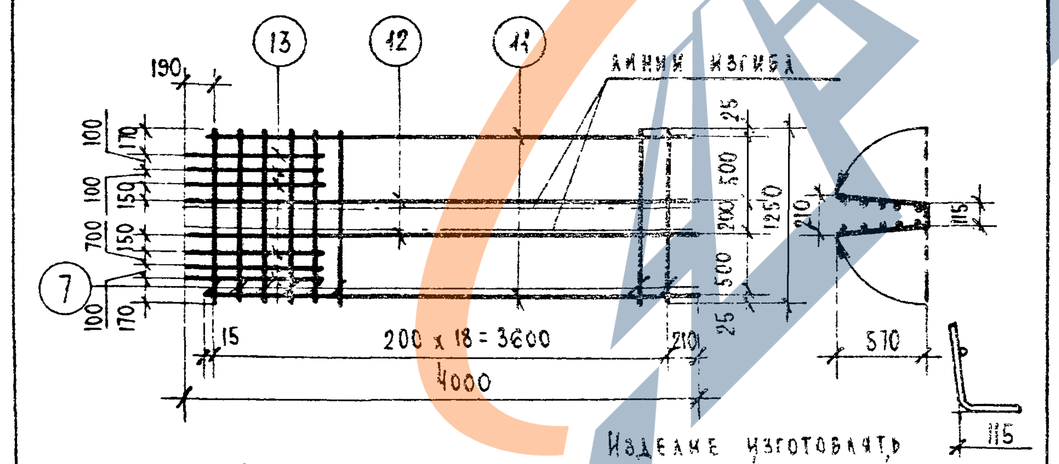

Изделие изготовлять контактной сваркой

Спецификация арматуры

NN поз.	Ф мм. класс	Длина мм.	Кол-во шт.	Общая длина м
7	4ВI	1250	19	23,8
11	4ВI	3825	2	7,65
12	4ВI	4000	2	8,0
13	5ВI	1000	6	6,0

ТК	К-3	Серия 1,242-1	
1971	Вес кг	ПТТ 4,5-150.30-2	ст; пд, пр
		ПТ 4,5-150.15-2	ст; пд, пр
	4,8	Выпуск 3	Лист 34

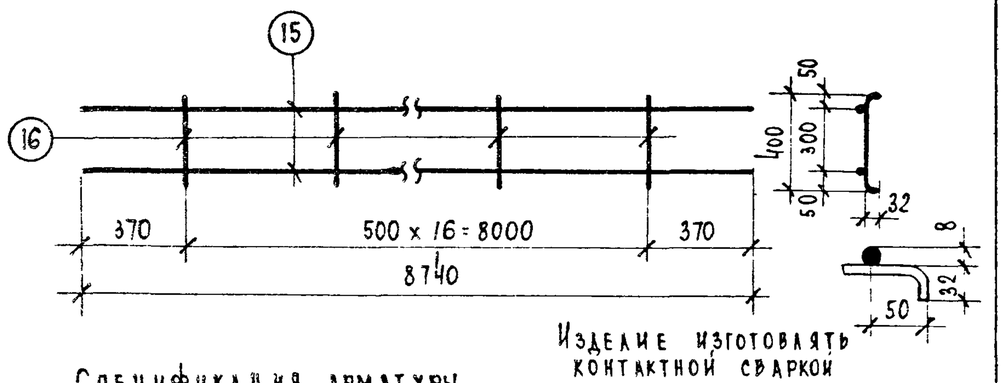

Изделие изготовлять контактной сваркой

Спецификация арматуры

NN поз.	Ф мм класс	Длина мм	Кол-во шт.	Общая длина м
15	8АIII	8740	2	17,5
16	6АI	450	17	7,65

ТК	С-7	Серия 1.242-1	
1971	Вес кг	ПТТ6/4,5/-150.30-2	ст. пд. пр
		ПТ6/4,5/-150.15-2	ст. пд. пр
	8,6	Выпуск 3	Лист 35

ТК	ПТТ6/4,5/-150.30-2ст; ПТТ6/4,5/-150.30 2пд; ПТТ6/4,5/-150.30-2пр ПТ6/4,5/150.15-2ст; ПТ6/4,5/-150.15-2пд; ПТ6/4,5/-150.15-2пр	Серия 1.242-1	
1971	Арматурные изделия К-1, К-2, К-3; С-7	Вып. 3	Лист 32-35

Торгово бытовых зданий и туристских комплексов г. Москва

Нач отдела Гл инж пр Гр инженер Исполнил

Ицхоки Белашева Матвеев Ульянов

Проверил Ст научн сот

Молошникова Крамарь

ЦНИИЭП

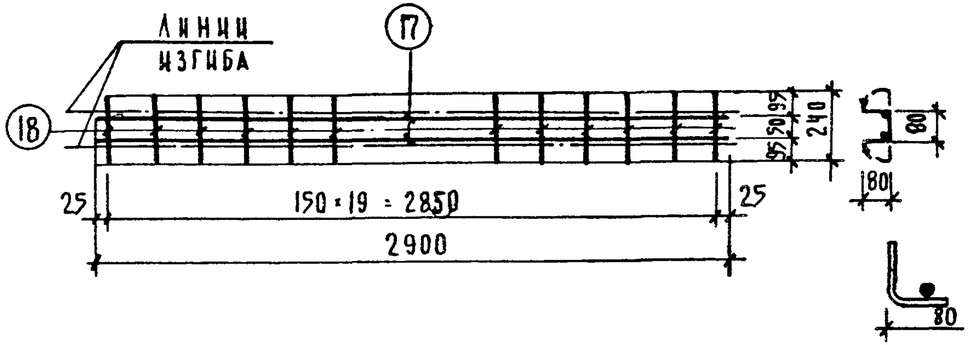

Изделие изготовлять контактной сваркой

Спецификация арматуры

N N поз.	Ø мм класс	Длина мм	Кол-во шт.	Общая длина м
17	6 А III	2900	2	5,8
18	3 В I	240	20	4.8

Т К	С-8	Серия 1.242-1	
	Вес кг	ПТТ6/4,5/-150.30-2/СТ,ПД,ПР/	
1971	1.6	Выпуск 3	Лист 36

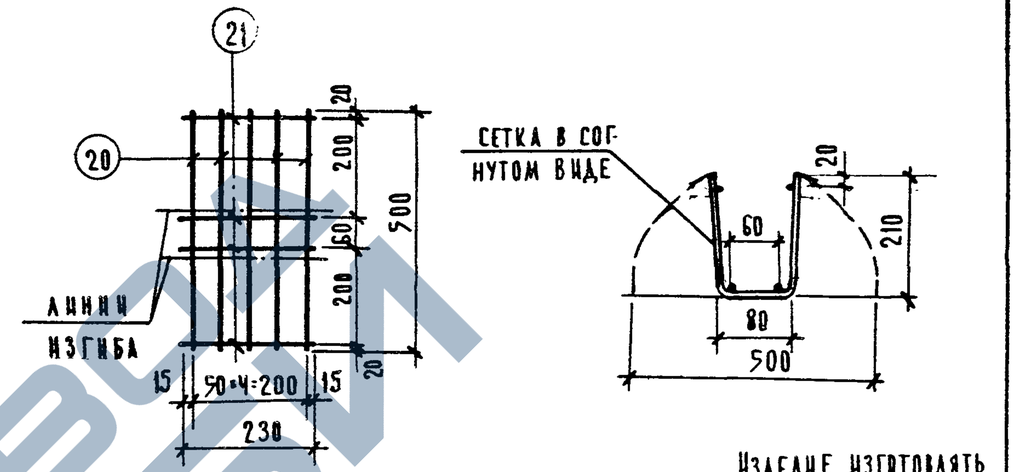

Изделие изготовлять контактной сваркой

Спецификация арматуры

N N поз.	Ø мм класс	Длина мм	Кол-во шт	Общая длина, м
20	5 В I	500	5	2,4
21	5 В I	230	4	0,88

Т К	С-10	Серия 1.242-1	
	Вес кг	ПТТ6/4,5/-150.30-2/ПД,ПР/ ПТ6/4,5/-150.15-2(ПД,ПР)	
1971	0,5	Выпуск 3	Лист 38

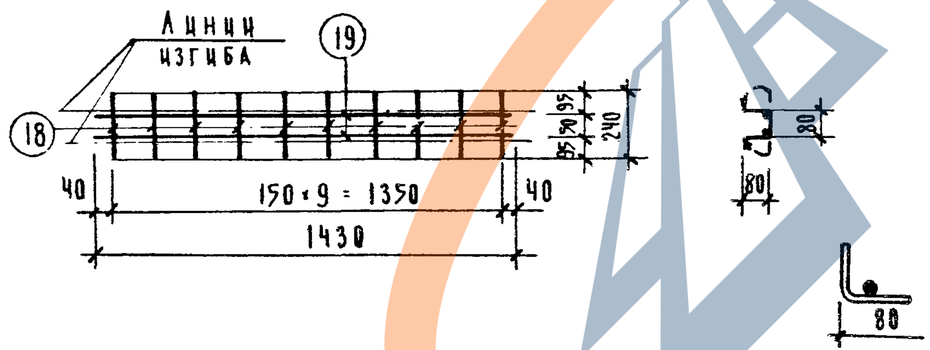

Изделие изготовлять контактной сваркой

Спецификация арматуры

N N поз.	Ø мм класс	Длина мм	Кол-во шт	Общая длина, м
19	8 А III	1430	2	2.86
18	3 В I	240	10	2.4

Т К	С-9	Серия 1.242-1	
	Вес кг	ПТ6/4,5/-150.15-2/СТ,ПД,ПР/	
1971	1,3	Выпуск 3	Лист 37

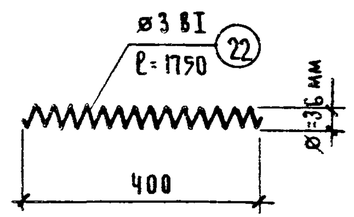

Т К	Спираль	Серия 1.242-1	
	Вес кг	ПТТ6/4,5/-150.30-2 СТ ПТ6/4,5/-150.15-2 СТ	
1971	0,1	Выпуск 3	Лист 39

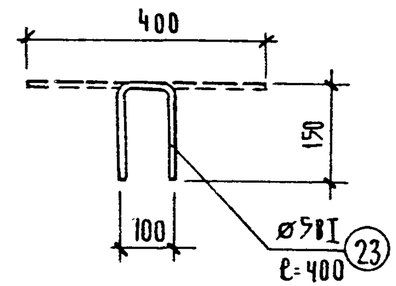

Т К	Поз. 23	Серия 1.242-1	
	Вес кг	ПТТ6/4,5/-150.30-2/ПД,ПР/ ПТ6/4,5/-150.15-2/ПД,ПР/	
1971	0.06	Выпуск 3	Лист 40

ТК	ПТТ6 (4,5)-150.30-2СТ; ПТТ6 (4,5)-150.30-2ПД; ПТТ6 (4,5)-150.30-2 ПР, ПТ6 (4,5)-150.15-2СТ; ПТ6 (4,5)-150.15-2ПД, ПТ6 (4,5)-150.15-2 ПР	Серия 1.242-1	
1971	Арматурные изделия С-8; С-9; С-10, Спираль, поз.23	Вып. 3	Лист 36÷40

ЦНИИЭП торгово бытовых зданий и туристских комплексов г. Москва

Нач. отдела Гл. инж. пр-та Гр. инженер Исполнил

Проверил Ст. научн. сотр. Н.И.И.Ж.Б.

Щ. Щоки Белашева Матвеев Буянова

Молошникова Крамарь

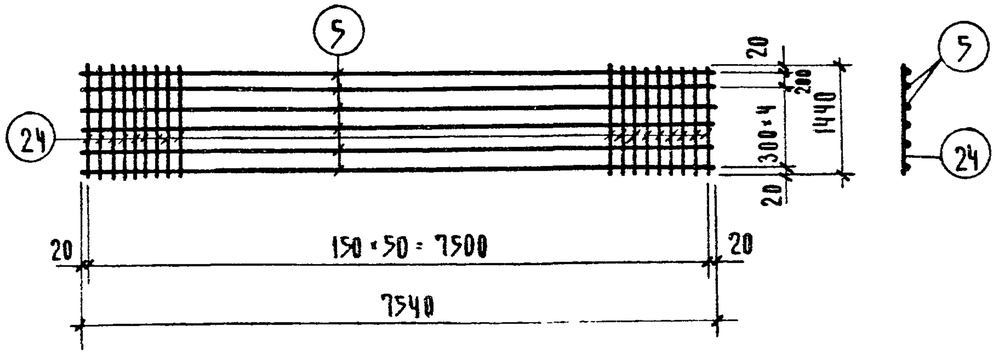

Изделие изготовлять контактной сваркой на многоточечных машинах

Спецификация арматуры

№№ поз.	ø мм класс	Длина мм	Кол-во шт	Общая длина м	ТК	С-5	Серия 1.242-1	
5	4 BI	7540	6	45,2		Вес кг	ПТ6-150.15-2 (СТ,ПД,ПР)	
24	5 BI	1440	51	73.4	1971	15.8	Выпуск 3	Лист 41

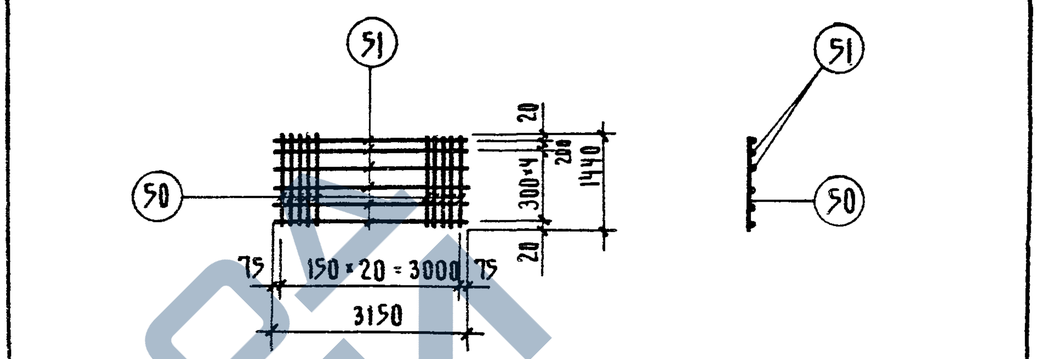

Изделие изготовлять контактной сваркой.

Спецификация арматуры

№№ поз.	ø мм класс	Длина мм	Кол-во шт.	Общая длина м.	ТК	С-5у	Серия 1.242-1	
50	5 BI	1440	21	30.2		Вес кг	ПТ6-150.15-2 (СТ,ПД,ПР)	
51	4 BI	3150	6	18.9	1971	6.5	Выпуск 3	Лист 43

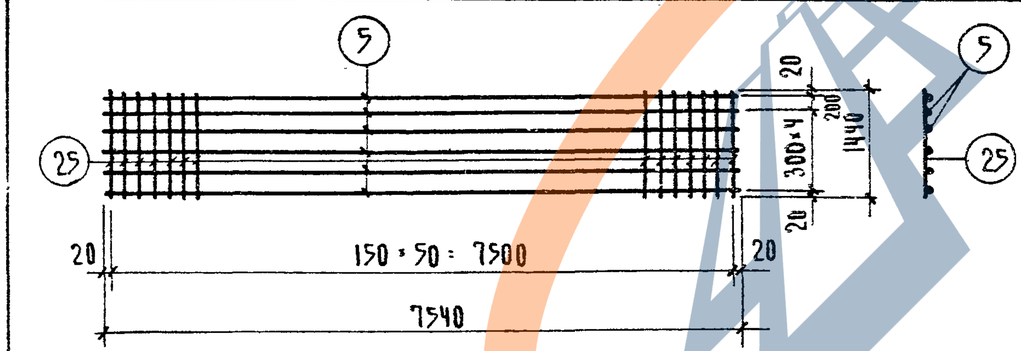

Изделие изготовлять контактной сваркой на многоточечных машинах

Спецификация арматуры

№№ поз.	ø мм класс	Длина мм	Кол-во шт	Общая длина м	ТК	С-6	Серия 1.242-1	
5	4 BI	7540	6	45,2		Вес кг	ПТ 4,5-150.15-2 (СТ,ПД,ПР)	
25	4 BI	1440	51	73.4	1971	11.8	Выпуск 3	Лист 42

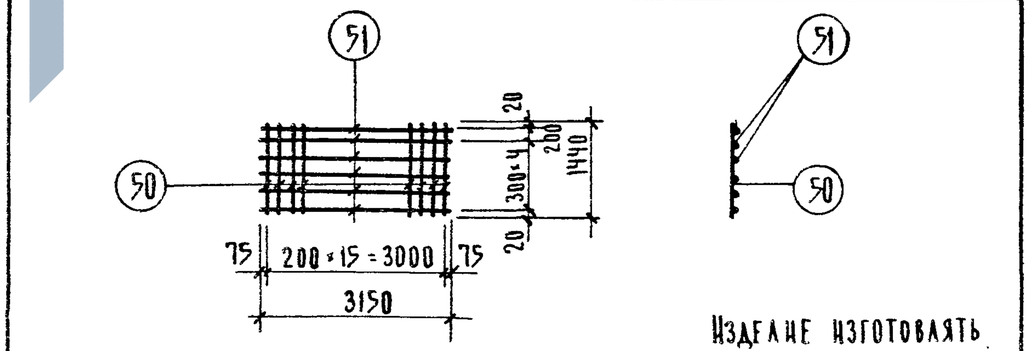

Изделие изготовлять контактной сваркой

Спецификация арматуры

№№ поз	ø мм класс	Длина мм	Кол-во шт	Общая длина м	ТК	С-6у	Серия 1.242-1	
50	5 BI	1440	16	23.1		Вес кг	ПТ 4,5-150.15-2 (СТ,ПД,ПР)	
51	4 BI	3150	6	18.9	1971	5,4	Выпуск 3	Лист 44

ТК	ПТ6 150.15 2 СТ, ПТ6-150.15-2 ПД, ПТ6-150 15-2 ПР ПТ 4,5-150.15-2 СТ; ПТ 4,5-150.15-2 ПД; ПТ 4,5-150.15-2 ПР	Серия 1.242-1	
1971	Арматурные изделия С-5, С-6; С-5У; С-6У	Вып. 3	Лист 41-44

Главный инженер Г.Москва — Щукин
Нач. отдела — Белашева
Гл. инж. пр-та — Матвеев
Гр. инж. — Молошникова
Испанина
Проверила — Крамарь
Ст. научн. сотр.
НИИЖБ

ЦНИИЭП торговых зданий и туристских комплексов г. Москва

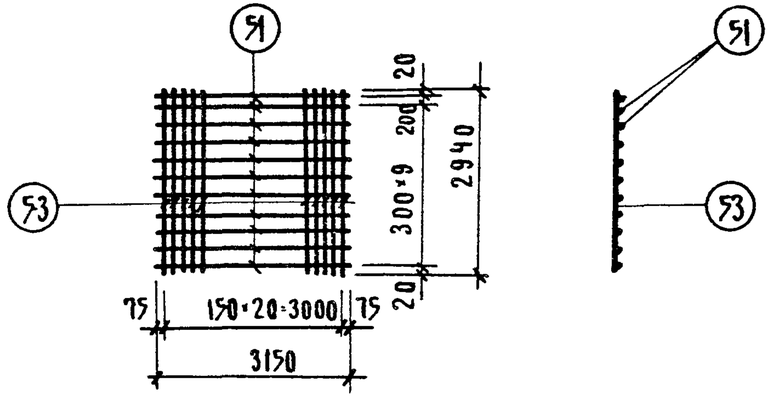

Изготовлять контактной сваркой

Спецификация арматуры

№№ поз.	ø мм класс	Длина мм	Кол-во шт	Общая длина, м
51	4 ВI	3150	11	34.6
53	5 ВI	2940	21	61,7

Т. К.	С-1У	Серия 1.242-1	
1971	Вес кг	ПТТ6-150 30-2(СТ,ПД,ПР)	
	12,9	Выпуск 3	Лист 45

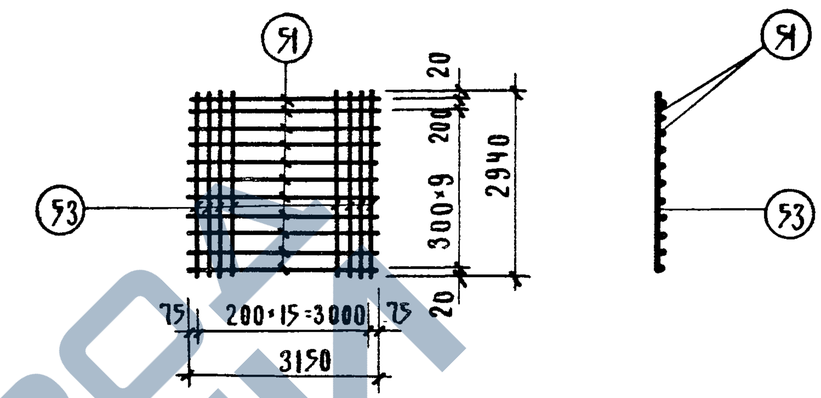

Изготовлять контактной сваркой

Спецификация арматуры

№№ поз	ø мм класс	Длина мм	Кол-во шт	Общая длина, м
51	4 ВI	3150	11	34 6
53	5 ВI	2940	16	47 0

Т. К	С 3У	Серия 1.242-1	
1971	Вес кг	ПТТ 4,5-150 30-2(СТ,ПД,ПР)	
	10.6	Выпуск 3	Лист 47

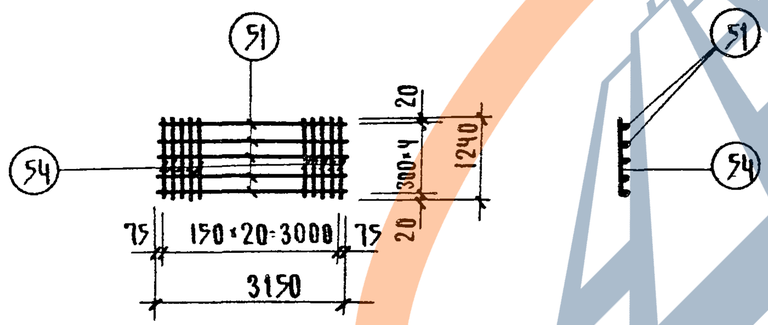

Изготовлять контактной сваркой

Спецификация арматуры

№№ поз.	ø мм класс	Длина мм	Кол-во шт	Общая длина, м
51	4 ВI	3150	5	15,8
54	5 ВI	1240	21	26.0

Т. К	С-2У	Серия 1.242-1	
1971	Вес кг	ПТТ6-150.30-2(СТ,ПД,ПР)	
	5.6	Выпуск 3	Лист 46

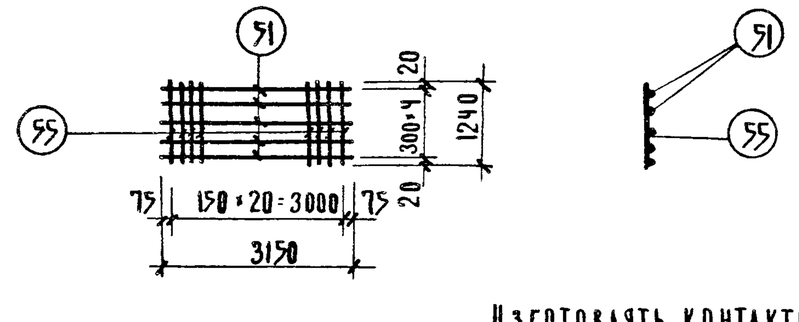

Изготовлять контактной сваркой

Спецификация арматуры

№№ поз	ø мм класс	Длина мм	Кол-во шт	Общая длина, м
51	4 ВI	3150	5	15.8
55	4 ВI	1240	21	26 0

Т. К.	С-4У	Серия 1.242-1	
1971	Вес кг	ПТТ 4,5-150 30-2(СТ,ПД,ПР)	
	4 2	Выпуск 3	Лист 48

Т. К	ПТТ6-150.30 2СТ; ПТТ6-150 30 2 ПД; ПТТ6-150.30-2 ПР ПТТ 4,5-150.30-2 СТ; ПТТ 4,5-150 30-2 ПД; ПТТ 4,5-150 30-2 ПР	Серия 1.242-1	
1971	Арматурные изделия С-1У; С-2У; С-3У; С-4У	Вып. 3	Лист 45÷48

ЦНИИЭП торгового бытовых зданий и туристских комплексов г. Москва

Нач. отдела Молошникова
Гл. инженер проекта Крамарь
Гр. инженер Ст. научн. сотр. Кудин
Исполнила Ц.Охоки

Проверил ННИИЖБ
Белашева
Матвеев
Завьялова

https://zavodjbi.com/

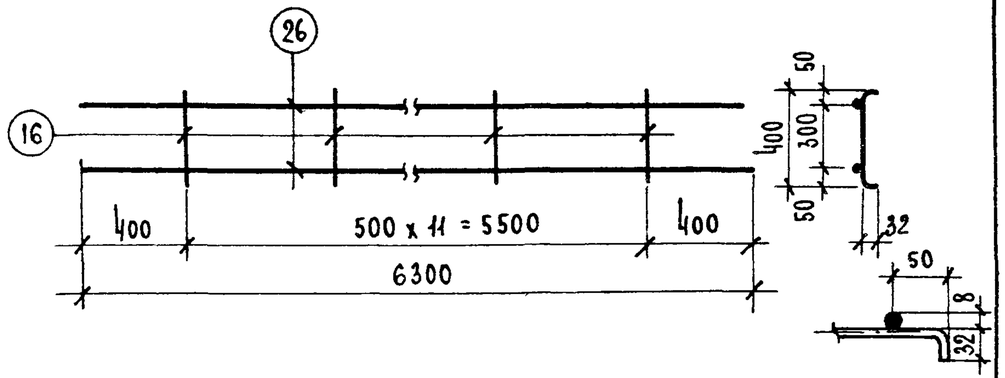

Спецификация арматуры

N поз.	Сечение	Длина мм	Кол-во шт.	Вес, кг поз.	Вес, кг всех
26	Ø8 A III	6300	2	2,49	5,0
16	Ø6 A I	450	12	0,1	1,2	

Изготовлять контактной сваркой

ТК	с-7а	серия 1.242-1
1971	Вес кг: ПТТ6 4,5 -150.30-2 ст. ПД. ПР. / ПТ6 4,5 -150.15-2 ст. ПД. ПР.	
	6,2	выпуск 3 / лист 49

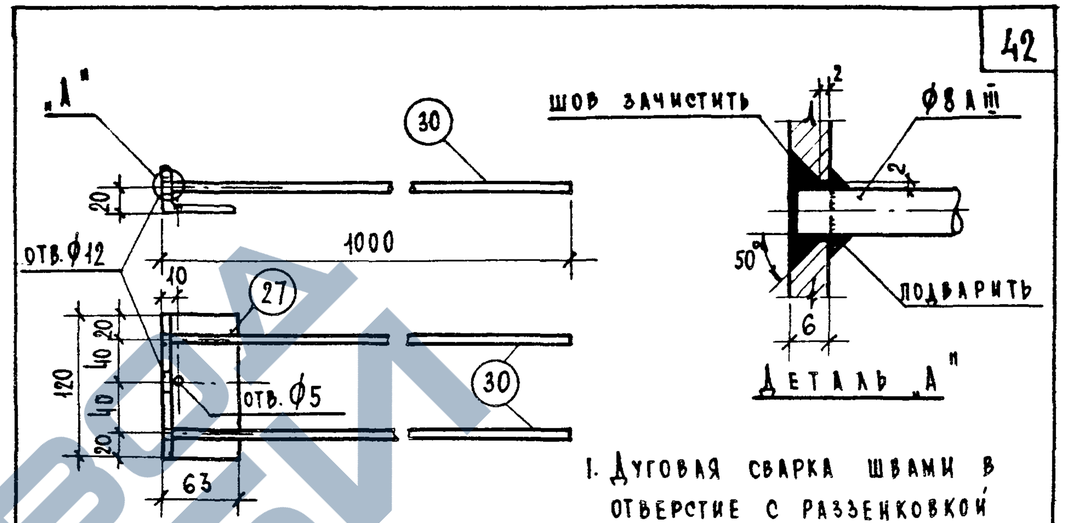

1. Дуговая сварка швами в отверстие с разделкой

Спецификация стали

N поз.	Сечение	Длина мм	Кол-во шт	Вес, кг поз.	Вес, кг всех
27	L63 x 40x6	120	1	0,56	0,56
30	Ø8 A III	1000	2	0,40	0,80

ТК	м-2	серия 1.242-1
1971	Вес кг: ПТТ6 4,5 -150.30-2 ст. ПД. ПР. / ПТ6 4,5 -150.15-2 ст. ПД. ПР.	
	136	выпуск 3 / лист 51

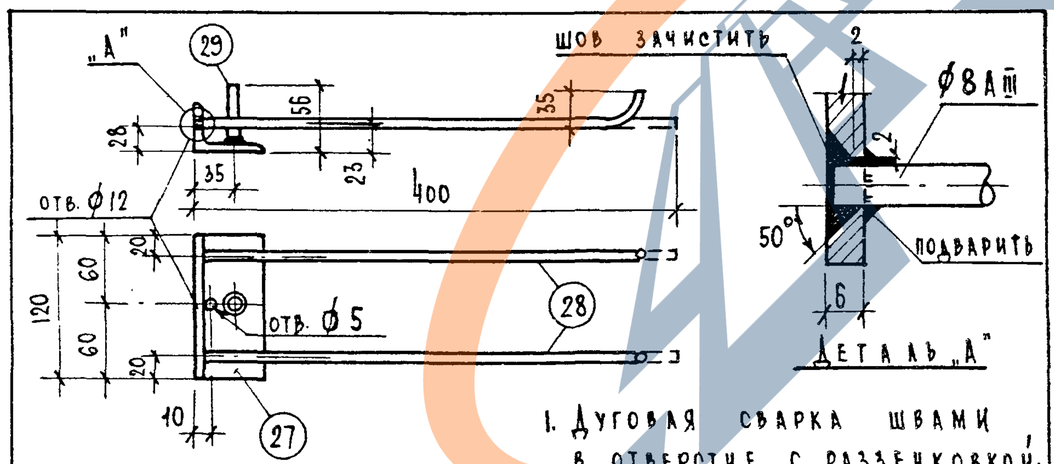

1. Дуговая сварка швами в отверстие с разделкой.
2. После сварки стержни загнуть.

Спецификация стали

N поз.	Сечение	Длина мм	Кол-во шт.	Вес, кг поз.	Вес, кг всех
27	L63 x 40x6	120	1	0,56	0,56
28	Ø8 A III	400	2	0,16	0,32
29	Ø8 A III	50	1	0,02	0,02

ТК	м-1	серия 1.242-1
1971	Вес кг: ПТТ6 4,5 -150.30-2 ст. ПД. ПР. / ПТ6 4,5 -150.15-2 ст. ПД. ПР.	
	0,9	выпуск 3 / лист 50

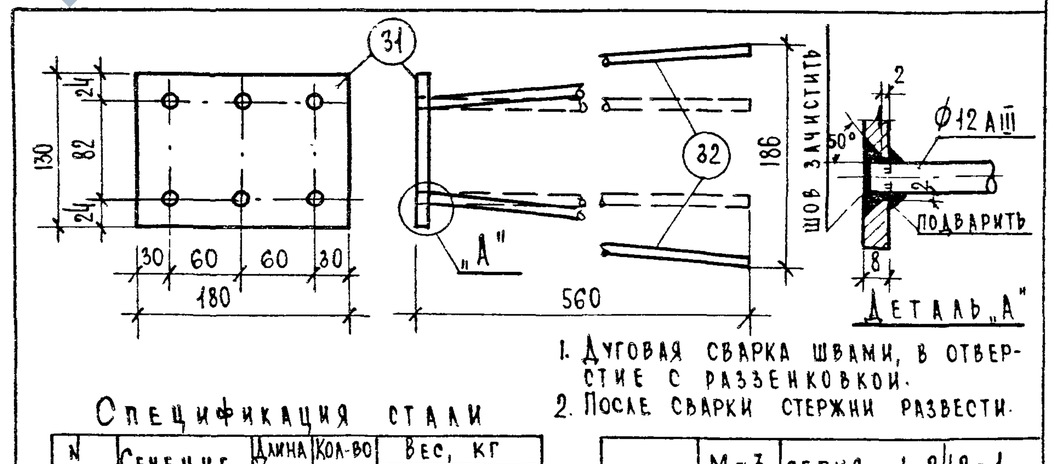

1. Дуговая сварка швами, в отверстие с разделкой.
2. После сварки стержни развести.

Спецификация стали

N поз.	Сечение	Длина мм	Кол-во шт.	Вес, кг поз.	Вес, кг всех
31	- 130 x 8	180	1	1,47	1,47
32	Ø12 A III	560	6	0,50	3,00

ТК	м-3	серия 1.242-1
1971	Вес кг: ПТТ6-150 30-2 ст. ПД. ПР. / ПТ6 150.15-2 ст. ПД. ПР.	
	4,5	выпуск 3 / лист 52

ТК	ПТТБ 4,5 -150.30-2ст; ПТТ6 4,5 -150.30-2пд; ПТТ6 4,5 -150.30-2 ПР / ПТ6 4,5 -150.15-2ст; ПТ6 4,5 -150.15-2пд; ПТ6 4,5 -150.15-2 ПР	серия 1.242-1
1971	Арматурные изделия С-7а, М-1, М-2, М-3	вып 3 / лист 49-52

Щ Ц Х И З П
Торгово-бытовых зданий и туристских комплексов г. Москва

Нач. отдела Молошникова
Гл. инж. пр Крамарь
Гр. инженер
Исполнил

Щукоки
Белашева
Матвеева
Ульянов

https://zavodjbi.com/

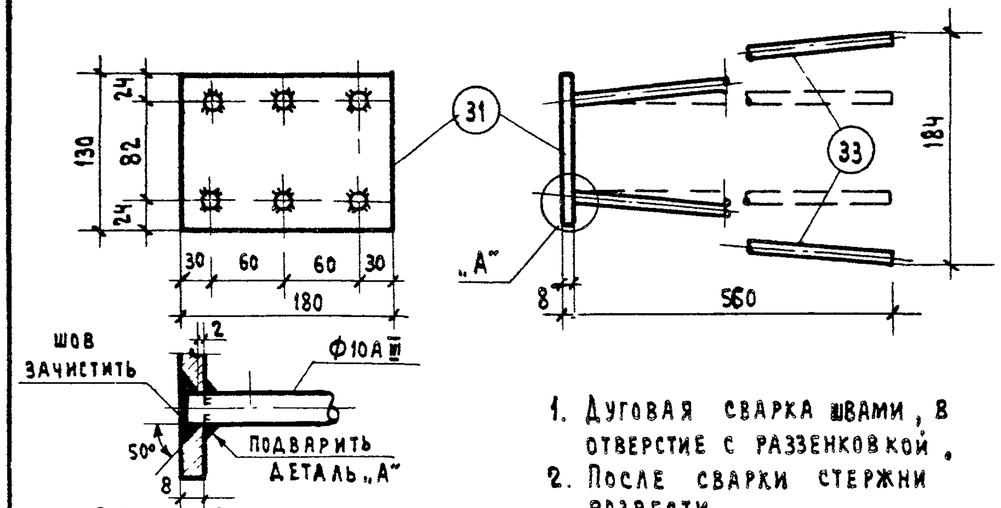

1. Дуговая сварка швами, в отверстие с разделкой.
2. После сварки стержни развести.

Спецификация стали

№ поз.	Сечение	Длина мм.	Кол-во шт.	Вес, кг. 1 поз.	Вес, кг. всех
31	– 130 × 8	180	1	1.47	1.47
33	Ф 10 А III	560	6	0,35	2.10

ТК	М-4	Серия 1.242-1	
1971	Вес кг.	ПТТ 4,5-150.30-2/ст. ПД, ПР/ ПТ 4,5-150, 15-2/ст. ПД ПР/	
	3.6	Выпуск 3	Лист 53

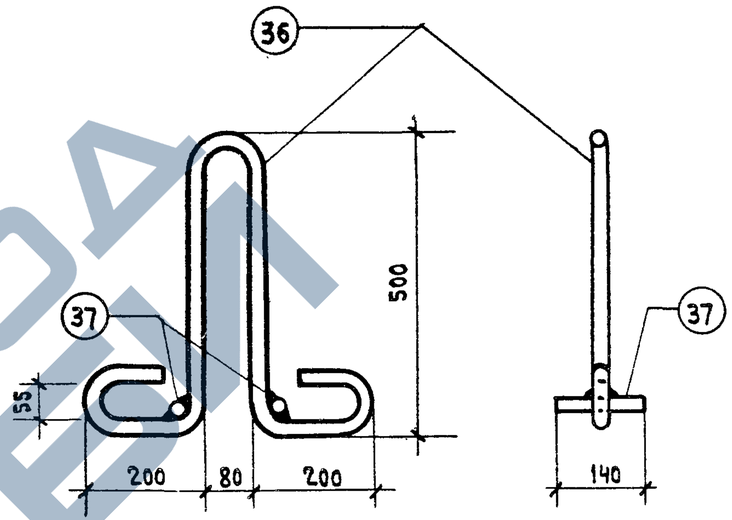

Спецификация арматуры

N поз.	Сечение	Длина мм.	Кол-во шт.	Вес, кг 1 поз.	Вес, кг всех
36	Ф 25 А I	1660	1	6,4	6,4
37	Ф 25 А I	140	2	0.6	1.2

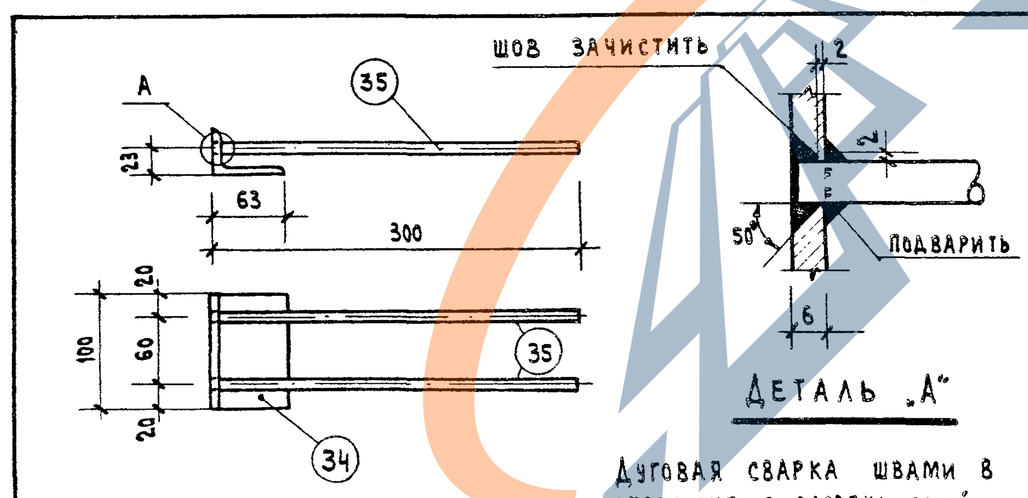

Спецификация стали

N поз.	Сечение	Длина мм	Кол-во шт.	Вес, кг. 1 поз.	Вес, кг. всех
34	L 63×40× 6	100	1	0,46	0, 46
35	Ф 8 А III	300	2	0,12	0,24

Дуговая сварка швами в отверстие с разделкой

ТК	М-5	Серия 1.242-1	
1971	Вес кг	ПТ6 /4,5/-150,15-2/ст, ПД, ПР/	
	0,70	Выпуск 3	Лист 54

ТК	П-1	Серия 1.242-1	
1971	Вес кг	ПТТ6/4,5/-150,30,2/ст. ПД. ПР/ ПТ6/4,5/-150,15-2/ст. ПА. ПР/	
	7.6	Выпуск 3	Лист 55

ТК	ПТТ6/4,5/-150.30-2ст. ПТТ6/4,5/-150.30-2ПД; ПТТ6/4,5/-150.30-2ПР ПТ6/4,5/-150.15-2СТ; ПТ6/4,5/-150.15-2ПД; ПТ6/4,5/-150.15-2ПР	Серия 1.242-1	
1971	Арматурные изделия М-4, М-5, П-1	Выпуск 3	Лист 53-55

Торгово бытовых зданий и туристских комплексов г. Москва
ЦНИИЭП

Нач. отдела	Молошникова	
Гл. инж. пр-та	Ицхоки	
Рук. группы	Крамарь	
Исполнил	Ульянов	
Проверил	Белашева	
Ст. науч. сотр.	Матвеев	
НИИЖБ		

Заготовительная спецификация и выборка ненапрягаемой арматуры на одну панель

Марка панели	NN поз.	Ф и класс	Длина мм.	Кол. шт.	Общая длина м	Выборка Ф мм	Выборка Общая длина м	Выборка Вес кг
ПТТ6-150.30-2СТ	5	4В-I	7540	32	241.3	3В-I	61.2	3.4
	6	5В-I	2940	102	299.9	4В-I	488.3	48.4
	7	4В-I	1250	102	126.5	5В-I	465.3	71.7
	10	5В-I	1250	114	141.4	6А-I	26.1	5.8
	11	4В-I	3825	8	30.6	6А-III	23.2	5.2
	12	4В-I	4000	8	32.0	8А-III	60.2	23.8
	13	5В-I	1000	24	24.0	25А-I	7.9	30.4
	14	4В-I	7240	8	57.9			
	15	8А-III	8740	4	35.0			
	16*)	6А-I	450	58	26.1			
	17	6А-III	2900	8	28.2			
	18	3В-I	240	80	19.2			
	22	3В-I	1750	24	42.0			
	36	25А-I	1860	4	6.7			
	37	25А-I	150	8	1.2			
	26	8А-III	6300	4	25.2			
ПТ6-150.15-2СТ	5	4В-I	7540	12	90.4	3В-I	30.6	1.7
	10	5В-I	1250	57	70.7	4В-I	150.7	14.9
	11	4В-I	3825	4	15.3	5В-I	229.7	35.4
	12	4В-I	4000	4	16.0	6А-I	13.1	2.9
	13	5В-I	1000	12	12.0	8А-III	41.5	16.4
	14	4В-I	7240	4	29.0	25А-I	3.9	15.2
	15	8А-III	8740	2	17.5			
	16*	6А-I	450	29	13.1			
	18	3В-I	240	40	9.6			
	19	8А-III	1430	8	11.4			
	22	3В-I	1750	12	21.0			
	24	5В-I	1440	102	147.0			
	36	25А-I	1660	2	3.3			
	37	25А-I	160	4	0.6			
	26	8А-III	6300	2	12.6			

Марка панели	NN поз.	Ф и класс	Длина мм	Кол. шт.	Общая длина м	Выборка Ф мм	Выборка Общая длина м	Выборка Вес кг
ПТТ6-150,30-2ПД ПТТ6-150.30-2ПР	5	4В-I	7540	32	241.3	3В-I	19.2	1.1
	6	5В-I	2940	102	299.9	4В-I	488.3	48.4
	7	4В-I	1250	102	126.5	5В-I	486.4	75.0
	10	5В-I	1250	114	141.4	6А-I	26.1	5.8
	11	4В-I	3825	8	30.6	6А-III	23.2	5.2
	12	4В-I	4000	8	32.0	8А-III	60.2	23.8
	13	5В-I	1000	24	24.0	25А-I	7.9	30.4
	14	4В-I	7240	8	57.9			
	15	8А-III	8740	4	35.0			
	16*)	6А-I	450	58	26.1			
	17	6А-III	2900	8	23.2			
	18	3В-I	240	80	19.2			
	20	5В-I	500	20	10.0			
	21	5В-I	230	16	3.7			
	23	5-В-I	400	20	8.0			
	36	25А-I	1660	4	6.7			
	37	25А I	150	8	1.2			
	26	8А-III	6300	4	25.2			
ПТ6-150.15-2ПД ПТ6-150.15-2ПР	5	4В-I	7540	12	90.4			
	10	5В-I	1250	57	70.7	3В-I	9.6	0.5
	11	4В-I	3825	4	15.3	4В-I	150.7	14.9
	12	4В-I	4000	4	16.0	5В-I	240.3	37.1
	13	5В-I	1000	12	12.0	6А-I	13.1	2.9
	14	4В-I	7240	4	29.0	8А-III	41.5	16.4
	15	8А-III	8740	2	17.5	25А-I	3.9	15.2
	16*)	6А-I	450	29	13.1			
	18	3В-I	240	40	9.6			
	19	8А-III	1430	8	11.4			
	20	5В-I	500	10	5.0			
	21	5В-I	230	8	1.9			
	23	5В-I	400	10	4.0			
	24	5В-I	1440	102	147.0			
	36	25А-I	1660	2	3.3			
	37	25А-I	150	4	0.6			
	26	8А-III	6300	2	12.6			

*) Эскиз поз. 16

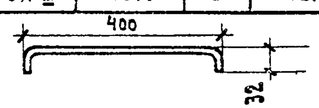

Т.К.	ПТТ6-150.30-2СТ; ПТТ6-150,30-2ПД; ПТТ6-150-30-2ПР ПТ6-150.15-2СТ; ПТ6-150.15-2ПД; ПТ6-150.15-2ПР	Серия 1.242-1	
1971	Заготовительная спецификация и выборка ненапрягаемой арматуры на панели.	Вып. 3	Лист 56

Торгово бытовых зданий и туристских комплексов г. Москва

Нач. отдела Гл. инж. пр. Гр. инженер Исполнил

Ицхоки Белашева Матвеев Ульянов

Проверил Ст. научн. сотр. НИИЖБ

Молошникова Крамарь

Заготовительная спецификация и выборка ненапрягаемой арматуры на одну панель

Марка панели	NN поз.	ф и класс	Длина мм	Кол. шт.	Общая длина м	Выборка ф мм	Выборка общая длина м.	Выборка вес кг.
ПТТ 4,5-150,30-2СТ	5	4ВI	7540	22	165,9	3ВI	54,2	3,0
	7	4ВI	1250	76	95,0	4ВI	756,7	75,0
	8	4ВI	2940	102	299,9	5ВI	169,0	26,0
	5	4ВI	7540	10	75,4	6АI	26,1	5,8
	10	5ВI	1250	116	145,0	6А III	23,2	5,2
	11	4ВI	3825	8	30,6	8А III	60,2	23,8
	12	4ВI	4000	8	32,0	25АI	7,9	30,4
	13	5ВI	1000	24	24,0			
	14	4ВI	7240	8	57,9			
	15	8А III	8740	4	35,0			
	16*)	6АI	450	58	26,1			
	17	6А III	2900	8	23,2			
	18	3ВI	240	80	19,2			
	22	3ВI	1750	20	35,0			
	36	25АI	1660	4	6,7			
	37	25АI	150	8	1,2			
	26	8А III	6300	4	25,2			
ПТТ 4,5-150,15-2СТ.	5	4ВI	7540	12	90,5	3ВI	27,1	1,5
	7	4ВI	1250	38	47,2	4ВI	346,0	34,2
	10	5ВI	1250	19	23,6	5ВI	35,6	5,5
	11	4ВI	3825	4	15,3	6АI	13,1	2,9
	12	4ВI	4000	4	16,0	8А III	41,5	16,4
	13	5ВI	1000	12	12,0	25АI	3,9	15,2
	14	4ВI	7240	4	29,0			
	15	8А III	8740	2	17,5			
	16*)	6АI	460	29	13,1			
	18	3ВI	240	40	9,6			
	19	8А III	1430	8	11,4			
	22	3ВI	1750	10	17,5			
	25	4ВI	1440	102	147,0			
	36	25АI	1650	2	3,3			
	37	25АI	150	4	0,6			
	26	8А III	6300	2	12,6			

*) Эскиз поз. 16

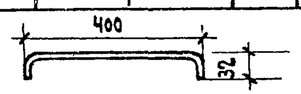

Марка панели	NN поз.	ф и класс	Длина мм	Кол. шт.	Общая длина м	Выборка ф мм	Выборка общая длина м.	Выборка вес кг
ПТТ 4,5-150,30-2ПД ПТТ 4,5-150,30-2ПР	5	4ВI	7540	22	165,9	3ВI	19,2	1,1
	7	4ВI	1250	76	95,0	4ВI	256,7	25,0
	8	4ВI	2940	102	299,9	5ВI	190,7	29,2
	5	4ВI	7540	10	75,4	6АI	26,1	5,8
	10	5ВI	1250	116	145,0	6А III	23,2	5,2
	11	4ВI	3825	8	30,6	8А III	60,2	23,8
	12	4ВI	4000	8	32,0	25АI	7,9	30,4
	13	5ВI	1000	24	24,0			
	14	4ВI	7240	8	57,9			
	15	8А III	8740	4	35,0			
	16*)	6АI	450	58	26,1			
	17	6А III	2900	8	23,2			
	18	3ВI	240	80	19,2			
	20	5ВI	500	20	10,0			
	21	5ВI	230	16	3,7			
	23	5ВI	400	20	8,0			
	36	25АI	1660	4	6,7			
	37	25АI	150	8	1,2			
	26	8А III	6300	4	26,2			
ПТ 4,5-150,15-2ПД ПТ 4,5-150,15-2ПР.	5	4ВI	7540	12	90,5	3ВI	9,6	0,5
	7	4ВI	1250	38	47,2	4ВI	345,0	34,2
	10	5ВI	1250	19	29,6	5ВI	46,2	7,1
	11	4ВI	3825	4	15,3	6АI	13,1	2,9
	12	4ВI	4000	4	16,0	8А III	41,6	16,4
	13	5ВI	1000	12	12,0	25АI	3,9	15,2
	14	4ВI	7240	4	29,0			
	15	8А III	8740	2	17,5			
	16*)	6АI	450	29	13,1			
	18	3ВI	240	40	9,6			
	19	8А III	1430	8	11,4			
	20	5ВI	500	10	5,0			
	21	5ВI	230	8	1,9			
	23	5ВI	400	10	4,0			
	25	4ВI	1440	102	147,0			
	36	25АI	1630	2	3,3			
	37	25АI	150	4	0,6			
	26	8А III	6300	2	12,6			

ТК	ПТТ 4,5-150,30-2СТ; ПТТ 4,5-150,30-2ПД, ПТТ 4,5-150,30,30-2ПР ПТ 4,5-150,15-2СТ; ПТ 4,5-150,15-2ПД, ПТ 4,5-150,15-2ПР	Серия 1.242,-1	
1971	Заготовительная спецификация и выборка ненапрягаемой арматуры на панели	Вып. 3	Лист 57

ЦНИИЭП Торгово бытовых зданий и туристских комплексов г. Москва

Нач. отдела	Ицхоки	
Гл. инженер	Белашева	
Гр. инженер	Матвеев	
Исполнил	Ульянов	
Проверил	НИИЖБ	
	Ст. научн. сотр.	Крамарь
	Третьяченко	

Спецификация напрягаемой арматуры на панель

Марка панели	NN поз.	⌀ и класс	Длина мм.	Кол-во шт.	Общая длина м	Вес кг
ПТТ6 - 150.30 - 2ст	1	18 А-IV	14960	12	179.5	358,8
ПТ6 - 150.15 - 2ст	1	18 А-IV	"	6	89,8	179,5
ПТТ4,5 - 150.30 - 2ст	1	18 А-IV	"	10	149,6	299,0
ПТ4,5 - 150.15 - 2ст	1	18 А-IV	"	5	74,8	149,5
ПТТ6 - 150.30 - 2ПД	2	15 П-7	"	14	209,2	234,0
ПТ6 - 150.15 - 2ПД	2	15 П-7	"	7	104,6	117,0
ПТТ4,5 - 150.30 - 2ПД	4	12 П-7	"	16	239,0	168,0
ПТ4,5 - 150.15 - 2ПД	4	12 П-7	"	8	119,5	84,0
ПТТ6 - 150.30 - 2ПР	3	5Вр-II	"	90	1347,0	207,2
ПТ6 - 150.15 - 2ПР	3	5Вр-II	"	45	673,5	103,6
ПТТ4,5 - 150.30 - 2ПР	3	5Вр-II	"	70	1048,0	161,0
ПТ4,5 - 150.15 - 2ПР	3	5Вр-II	"	35	524,0	80,5

Примечания:

1. Длина напрягаемой арматуры принята по размеру панели. Действительную длину принимать в зависимости от способа натяжения и конструкции захватных приспособлений; соответствующие изменения учесть при заказе.

Заготовительная спецификация на закладные детали

Марка панели	NN поз.	Сечение мм	Длина мм	Кол-во шт.	Общая длина м	Выборка: Сечение мм	Выборка: Общая дл. м	Выборка: Вес кг
ПТТ6-150.30-2ст ПТТ6-150.30-2ПД ПТТ6-150.30-2ПР	27	L63x40x6	120	26	3,12	⌀12 А-III	13,5	12,0
	28	⌀8 А-III	400	44	17,6	⌀8 А-III	26,7	10,6
	29	⌀8 А-III	50	22	1,1	L63x40x6	3,12	14,5
	30	⌀8 А-III	1000	8	8,0	-130x8	0,72	5,9
	31	-130x8	180	4	0,72			
	32	⌀12 А-III	560	24	13,5			
ПТТ4,5-150.30-2ст ПТТ4,5-150.30-2ПД ПТТ4,5-150.30-2ПР	27	L63x40x6	120	16	1,92	⌀10 А-III	13,5	8,4
	28	⌀8 А-III	400	24	9,6	⌀8 А-III	18,2	7,2
	29	⌀8 А-III	50	12	0,6	L63x40x6	1,92	8,9
	30	⌀8 А-III	1000	8	8,0	-130x8	0,72	5,9
	31	-130x8	180	4	0,72			
	33	⌀10 А-III	560	24	13.5			
ПТ6-150.15-2ст ПТ6-150.15-2ПД ПТ6-150.15-2ПР	27	L63x40x6	120	20	2,4	⌀12 А-III	6,8	6,1
	28	⌀8 А-III	400	36	14,4	⌀8 А-III	24,1	9,5
	29	⌀8 А-III	50	18	0,9	L63x40x6	3,2	14,8
	30	⌀8 А-III	1000	4	4,0	-130x8	0,36	3,0
	31	-130x8	180	2	0,36			
	32	⌀12 А-III	560	12	6,8			
	34	L63x40x6	100	8	0,8			
	35	⌀8 А-III	300	16	4,8			
ПТ4,5-150.15-2ст ПТ4,5-150.15-2ПД ПТ4,5-150.15-2ПР	27	L63x40x6	120	10	1,2	⌀10 А-III	6,8	4,2
	28	⌀8 А-III	400	16	6,4	⌀8 А-III	15,6	6,2
	29	⌀8 А-III	50	8	0,4	L63x40x6	2,0	9,3
	30	⌀8 А-III	1000	4	4,0	-130x8	0,36	3,0
	31	-130x8	180	2	0,36			
	33	⌀10 А-III	560	12	6,8			
	34	L63x40x6	100	8	0,8			
	35	⌀8 А-III	300	16	4,8			

ЦНИИЭП торгово-бытовых зданий и туристских комплексов г. Москва

НАЧ. ОТДЕЛА Молошникова
ГЛ. ИНЖ. ПР. Белашева
ГР. ИНЖ. Матвеев
ИСПОЛНИЛ Ульянов

ЦЦХОКИ
ПРОВЕРИЛ НИИЖБ
Ст. научн. сотр. Крамарь

ТК	ПТТ6-150.30-2|ст, ПД, ПР|; ПТ6-150.15-2|ст; ПД, ПР| ПТТ4,5-150.30-2|ст. ПД, ПР|; ПТ4,5-150.15-2|ст, ПД, ПР|	Серия 1.242-1	
1971	Спецификация напрягаемой арматуры. Заготовительная спецификация на закладные детали	Вып. 3	Лист 58

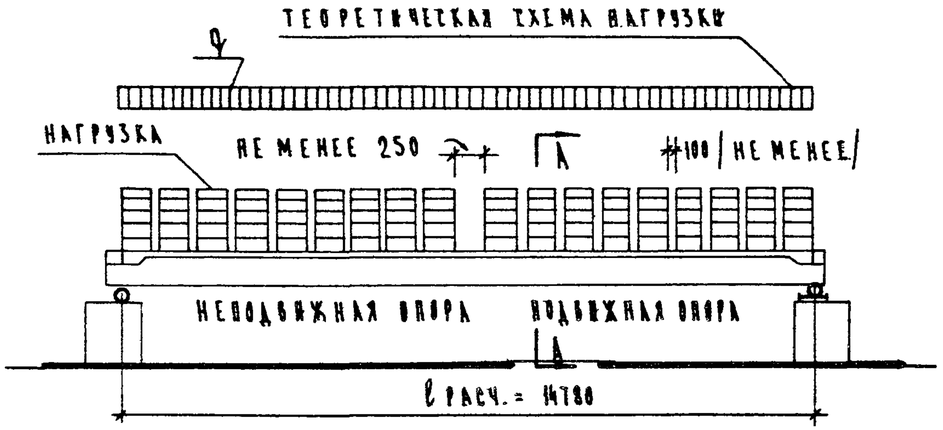

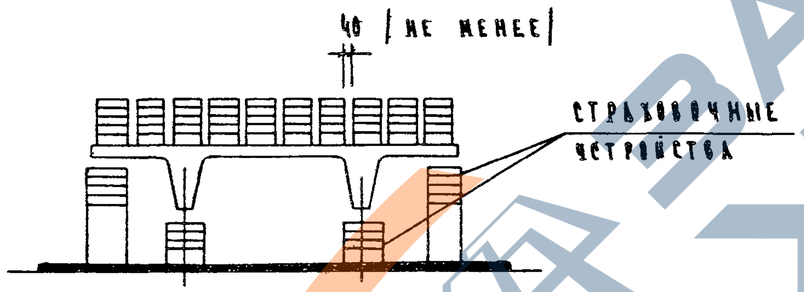

По А—А

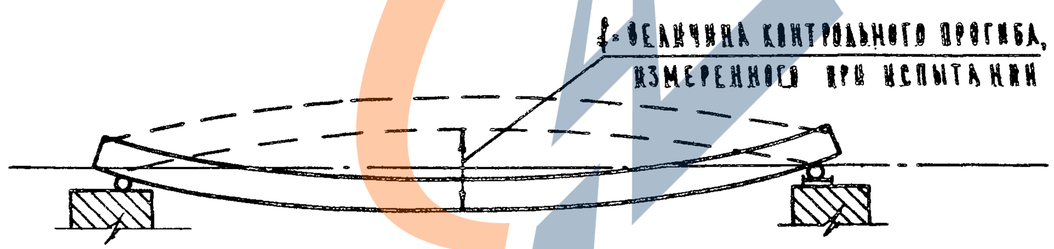

Схема перемещения продольных ребер панели при загружении

Указания по испытанию панелей

Испытание панелей производить в соответствии с требованиями ГОСТ 8829-66 „Изделия железобетонные сборные. Методы испытаний и оценки прочности жесткости и трещиностойкости".

Отбор железобетонных изделий следует производить в соответствии с требованиями п. 2,1 ГОСТ 8829-66.

Панели, армированные стержневой арматурой класса А-IV /марки с индексом „СТ"/ испытываются на прочность, жесткость и ширину раскрытия трещин, панели, армированные семипроволочными прядями П-7 и высокопрочной проволочной арматурой Вр II /марки с индексами „ПД" и „ПР"/ испытываются на прочность, образование трещин и жесткость.

Прочность, жесткость и трещиностойкость изделий оцениваются по ГОСТу и в соответствии с данными, приведенными на листах 60, 61, 62.

ТК	ПТТ6-150.30-2/СТ, ПД, ПР/ ПТТ4.5-150.30-2/СТ, ПД, ПР/ ПТ6-150.15-2/СТ, ПД, ПР/ ПТ4.5-150.15-2/СТ, ПД, ПР/	Серия 1.242-1	
1971	Указание по испытанию панелей	Вып. 3	Лист 59

ЦНИИЭП торгово-бытовых зданий и туристских комплексов г. Москва

Нач. отдела — Ицхоки; Гл. инж. пр-та — Белашева; Рук. группы — Матвеев; Исполнил — Митина; Проверил — Ульянов; Ст. науч. сотр. — Крамарь; НИИЖБ

Данные для испытаний панели марки ПТТ 4,5-150.30-2СТ

Проверка прочности

Виды разрушений и величина коэффициента с (см. П2,3,2 табл.2 ГОСТ)	Величина, разрушающей нагрузки кг/м²		
	При которой изделия признаются годными		При которой требуются повторные испытания
	С учетом собств. веса изделия	За вычетом собств. веса изделия	С учетом собств. веса изделия (см. П3.2.2 ГОСТ)
1 Текучесть продольной растянутой арматуры 2 Раздробление бетона сжатой зоны одновременно с текучестью продольной растянутой арматуры С = 1,4	≥ 1120	≥ 800	< 1120, НО ≥ 952
Другие виды разрушений С = 1,6	≥ 1280	≥ 960	< 1280, НО ≥ 1090

Проверка жесткости

Срок испытания изделия после их изготовления в сутках	Контрольная нагрузка за вычетом собств. веса изделий кг/м²	Контрольный прогиб от контрольной нагрузки мм	Величина измеренного прогиба (см. П3.3.1 ГОСТ) мм	
			При которой изделия признаются годными	При которой требуется повторное испытание
3	462	37,9	≤ 41,6	> 41,6, НО ≤ 43,5
7	449	37,0	≤ 40,6	> 40,6, НО ≤ 42,5
14	435	36,1	≤ 38,6	> 38,6, НО ≤ 41,5
28	408	34,6	≤ 38,0	> 38,0, НО ≤ 39,8
100	360	31,6	≤ 34,8	> 34,8, НО ≤ 36,3

Проверка ширины раскрытия трещин

Срок испытаний изделий после их изготовления в сутках*	3	7	14	28	100	Контрольная ширина раскрытия трещин $a_т$ мм	Максимальное допустимое отклонение от величины $a_т$ (см. П.3.4.3 ГОСТ)
Контрольная нагрузка за вычетом собственного веса изделия кг/м²	462	449	435	408	360	0,1	+ 0,05

* При проведении испытаний в промежуточные сроки все величины определяются по интрополяции

Данные для испытаний панели марки ПТТ6-150.30-2СТ

Проверка прочности

Виды разрушений и величина коэффициента с (см. П2.3.2 табл. 2 ГОСТ)	Величина разрушающей нагрузки кг/м²		
	При которой изделия признаются годными		При которой требуются повторные испытания
	С учетом собств. веса изделия	За вычетом собст. веса изделия	С учетом собств. веса изделия (см. П.3.2.2 ГОСТ)
1 Текучесть продольной растянутой арматуры 2 Раздробление бетона сжатой зоны одновременно с текучестью продольной растянутой арматуры С = 1,4	≥ 1320	≥ 1000	< 1320, НО ≥ 1120
Другие виды разрушений С = 1,6	≥ 1500	≥ 1180	< 1500, НО ≥ 1280

Проверка жесткости

Срок испытания изделия после их изготовления в сутках	Контрольная нагрузка за вычетом собств. веса изделий кг/м²	Контрольный прогиб от контрольной нагрузки мм	Величина измеренного прогиба (см. П3.3.1 ГОСТ) мм	
			При которой изделия признаются годными	При которой требуется повторное испытание
3	640	36,8	≤ 40,4	> 40,4, НО ≤ 42,2
7	625	36,0	≤ 39,5	> 39,5, НО ≤ 41,3
14	600	35,3	≤ 38,8	> 38,8, НО ≤ 40,5
28	565	33,2	≤ 36,5	> 36,5, НО ≤ 38,2
100	500	29,4	≤ 32,3	> 32,3, НО ≤ 33,8

Проверка ширины раскрытия трещин

Срок испытаний изделий после их изготовления в сутках*	3	7	14	28	100	Контрольная ширина раскрытия трещин $a_т$ мм	Максимальное допустимое отклонение от величины $a_т$ (см. П.3.4.3 ГОСТ)
Контрольная нагрузка за вычетом собственного веса изделия кг/м²	640	625	600	565	500	0,1	+ 0,05

Т.К	ПТТ6-150.30-2СТ, ПТТ4.5-150.30-2СТ ПТ6-150.15-2СТ, ПТ4.5-150.15-2СТ	Серия 1.242-1	
1971	Данные для испытания панелей марок ПТТ 4,5-150.30-2СТ и ПТТ 6-150.30-2СТ	Выпуск 3	Лист 60

ЦНИИЭП торгово-бытовых зданий и туристских комплексов г. Москва

НАЧ. ОТДЕЛА — Гл. инж. пр. — Гр. инж. — Исполнил — Ицхоки — Белашева — Матвеев — Уяьянов — НИИЖБ — Ст. науч. сотр. — Крамарь

Данные для испытаний панели марки ПТТ 4,5-150.30-2ПД.

Проверка прочности

Виды разрушений и величина коэффициента С (см. П2.3.2 табл. 2 ГОСТ)	Величина разрушающей нагрузки кг/м²		
	при которой изделия признаются годными		при которой требуется повторное испытание
	с учетом собств. веса изделия	за вычетом собств. веса изделия	с учетом собств. веса изделия (см. П.3.2.2 ГОСТ)
1. Текучесть продольной растянутой арматуры. 2. Раздробление бетона сжатой зоны одновременно с текучестью продольной растянутой арматуры С = 1,4.	≥ 1200	≥ 850	< 1200, но ≥ 1020
Другие виды разрушений С = 1,6	≥ 1370	≥ 1020	< 1370, но ≥ 1160

Проверка по образованию трещин

Срок испытания изделий после их изготовления в сутках*	Контрольная нагрузка по трещиностойкости за вычетом собственного веса (для момента появления трещин) кг/м²	Действительная нагрузка в момент появления трещин (см. П.3.4.2 ГОСТ) кг/м²	
		при которой изделия признаются годными	при которой партия изделий приемке не подлежит
3	445	≥ 445	< 445
7	441	≥ 441	< 441
14	430	≥ 430	< 430
28	419	≥ 419	< 419
100	395	≥ 395	< 395

Проверка жесткости

Контрольная нагрузка за вычетом собств. веса изделий (см. П2.3.3 ГОСТ) кг/м²	Контрольный прогиб от контрольной нагрузки мм.	Величина измеренного прогиба (см. П3.3.2 ГОСТ), мм.	
		при котором изделия признаются годными	при котором требуется повторное испытание
360	20,7	≤ 24,8	> 24,8, но ≤ 26,9

*) При проведении испытаний в промежуточные сроки все величины определять по интерполяции.

Данные для испытаний панели марки ПТТ6-150.30-2ПД.

Проверка прочности

Виды разрушений и величина коэффициента С (см. П.2.3.2 табл. 2 ГОСТ)	Величина разрушающей нагрузки, кг/м²		
	при которой изделия признаются годными		при которой требуется повторное испытание
	с учетом собств. веса изделия	за вычетом собств. веса изделия	с учетом собств. веса изделия (см. П3.2.2 ГОСТ)
1. Текучесть продольной растянутой арматуры. 2. Раздробление бетона сжатой зоны одновременно с текучестью продольной растянутой арматуры С = 1,4	≥ 1580	≥ 1230	< 1580, но ≥ 1340
Другие виды разрушений С = 1,6	≥ 1810	≥ 1460	< 1810, но ≥ 1540

Проверка по образованию трещин

Срок испытания изделий после их изготовления в сутках*	Контрольная нагрузка по трещиностойкости за вычетом собственного веса (для момента появления трещин) кг/м²	Действительная нагрузка в момент появления трещин (см. П3.4.2 ГОСТ) кг/м²	
		при которой изделия признаются годными.	при которой партия изделий приемке не подлежит
3	645	≥ 645	< 645
7	627	≥ 627	< 627
14	617	≥ 617	< 617
28	580	≥ 580	< 580
100	540	≥ 540	< 540

Проверка жесткости

Контрольная нагрузка за вычетом собств. веса изделий (см. П.2.3.3 ГОСТ) кг/м²	Контрольный прогиб от контрольной нагрузки мм.	Величина измеренного прогиба (см. П3.3.2 ГОСТ), мм.	
		при котором изделия признаются годными	при котором требуется повторное испытание
500	28	≤ 33,6	> 33,6 но ≤ 36,4

ТК	ПТТ6-150.30-2ПД, ПТТ4.5-150.30-2ПД ПТ6-150.15-2ПД, ПТ4.5-150.15-2ПД		Серия 1.242-1
1971	Данные для испытаний панелей марок ПТТ4.5-150.30-2ПД и ПТТ6-150.30-2ПД	Вып 3	Лист 61

ЦНИИЭП торгово-бытовых зданий и туристских комплексов г. Москва

Ст. научсотр	Крамарь	
НИИЖБ		
Нач. отдела	Ицкович	
Гл. инж. пр	Белашева	
Гр инж	Матвеев	
Исполнил	Ульянов	

Данные для испытаний панели марки ПТТ 4,5 - 150.30 - 2ПР

Проверка прочности

Виды разрушений и величина коэффициента С (см. п.2.3.2 табл. 2 ГОСТ)	Величина разрушающей нагрузки кг/м²		
	при которой изделия признаются годными		при которой требуется повторное испытание
	с учетом собств. веса изделия	за вычетом собств. веса изделия	с учетом собств. веса изделия (см. п.3.2.2 ГОСТ)
1. Текучесть продольной растянутой арматуры. 2 Раздробление бетона сжатой зоны одновременно с текучестью продольной растянутой арматуры С = 1,4	≥ 1230	≥ 880	< 1230 но ≥ 1040
Другие виды разрушений С = 1.6	≥ 1410	≥ 1060	< 1410, но ≥ 1200

Проверка по образованию трещин

Срок испытания изделий после их изготовления в сутках*	Контрольная нагрузка по трещиностойкости. За вычетом собственного веса (для момента появления трещин) кг/м²	Действительная нагрузка в момент появления трещин (см. п.3.4.2 ГОСТ) кг/м².	
		при которой изделия признаются годными.	при которой партия изделий приемке не подлежит
3	458	≥ 458	< 458
7	450	≥ 450	< 450
14	440	≥ 440	< 440
28	422	≥ 422	< 422
100	394	≥ 394	< 394

Проверка жесткости.

Контрольная нагрузка за вычетом собств. веса изделий (см. п.2.3.3 ГОСТ) кг/м²	Контрольный прогиб от контрольной нагрузки мм.	Величина измеренного прогиба (см. п.3.3.2 ГОСТ), мм.	
		при котором изделия признаются годными	при котором требуется повторное испытание
360	22,4	≤ 26,8	> 26,8, но ≤ 29,1

*) При проведении испытаний в промежуточные сроки все величины определять по интерполяции.

Данные для испытаний панели марки ПТТ6 - 150.30 - 2ПР.

Проверка прочности.

Виды разрушений и величина коэффициента С (см. п.2.3.2 табл. 2 ГОСТ)	Величина разрушающей нагрузки, кг/м²		
	при которой изделия признаются годными.		при которой требуется повторное испытание
	с учетом собств. веса изделия	за вычетом собств. веса изделия	с учетом собств. веса изделия (см. 0.3.2.2. ГОСТ.)
1. Текучесть продольной растянутой арматуры. 2. Раздробление бетона сжатой зоны одновременно с текучестью продольной растянутой арматуры С = 1,4	≥ 1540	≥ 1190	< 1540, но ≥ 1310
Другие виды разрушений С = 1.6	≥ 1760	≥ 1410	< 1760, но ≥ 1500

Проверка по образованию трещин

Срок испытания изделий после их изготовления в сутках*	Контрольная нагрузка по трещиностойкости за вычетом собственного веса (для момента появления трещин) кг/м²	Действительная нагрузка в момент появления трещин (см. п.3.4.2 ГОСТ) кг/м².	
		при которой изделия признаются годными	при которой партия изделий приемке не подлежит.
3	645	≥ 645	< 645
7	627	≥ 627	< 627
14	610	≥ 610	< 610
28	585	≥ 585	< 585
100	540	≥ 540	< 540

Проверка жесткости

Контрольная нагрузка за вычетом собств. веса изделий (см. п.2.3.3 ГОСТ) кг/м²	Контрольный прогиб от контрольной нагрузки мм.	Величина измеренного прогиба (см. п.3.3.2 ГОСТ), мм.	
		при котором изделия признаются годными	при котором требуется повторное испытание
500	25,6	≤ 30,7	> 30.7, но ≤ 33,3

ТК	ПТТ6 - 150.30 - 2ПР, ПТТ4.5 - 150.30 - 2ПР ПТ6 - 150.15 - 2ПР, ПТ4.5 - 150.15 - 2ПР		Серия 1. 242 - 1
1971	Данные для испытаний панелей марок ПТТ 4,5 - 150.30 - 2ПР и ПТТ6 - 150.30 - 2ПР	Вып. 3	Лист 62

ЦНИИЭП торгово-бытовых зданий и туристских комплексов г. Москва
Нач. отдела Щлоков
Гл. инж. пр. Белашева
Гр. инж. Матвеев
Исполнил Ульянов
Нижб Ст. науч. сотр. Крамарь