ПРАВИТЕЛЬСТВО г. МОСКВЫ
https://zavodjbi.com/
ДЕПАРТАМЕНТ СТРОИТЕЛЬСТВА

М Н И И Т Э П

ПРОЕКТЫ НА ОСНОВЕ КОНСТРУКЦИЙ И ИЗДЕЛИЙ ТЕРРИТОРИАЛЬНОГО КАТАЛОГА

ЖЕЛЕЗОБЕТОННЫЕ КОНСТРУКЦИИ ПАНЕЛЬНЫХ ЖИЛЫХ ДОМОВ С УЗКИМ ШАГОМ НЕСУЩИХ СТЕН ПРОИЗВОДСТВА ДСК-3 ДЛЯ II-16 ЭТ. ЖИЛЫХ БЛОК-СЕКЦИЙ ПЗМ

3 РС 43-11

ОБЪЕМНЫЕ ЭЛЕМЕНТЫ БАЛКОНОВ

РАБОЧИЕ ЧЕРТЕЖИ

https://zavodjbi.com/

https://zavodjbi.com/

ПРАВИТЕЛЬСТВО Г. МОСКВЫ

ДЕПАРТАМЕНТ СТРОИТЕЛЬСТВА

М Н И И Т Э П

Проекты на основе конструкций изделий территориального каталога

ЖЕЛЕЗОБЕТОННЫЕ КОНСТРУКЦИИ ПАНЕЛЬНЫХ ЖИЛЫХ ДОМОВ С УЗКИМ ШАГОМ НЕСУЩИХ СТЕН ПРОИЗВОДСТВА ДСК-3 ДЛЯ 11-16 ЭТ. ЖИЛЫХ БЛОК-СЕКЦИЙ ПЗМ

3 РС 43-11

ОБЪЕМНЫЕ ЭЛЕМЕНТЫ БАЛКОНОВ

РАБОЧИЕ ЧЕРТЕЖИ

Главный инженер института		Е.Е. Никитин
Главный конструктор института		В.А Сиора
И.о. начальника отдела		М.В. Ванаг
Главный специалист		М.В. Ванаг
Зав группой инженеров		Р.Л. Гуревич

https://zavodjbi.com/

https://zavodjbi.com/

Обозначение	Наименование	Стр.
3РС43-II. ПЗ	Пояснительная записка	4-8
3РС43-II. НИ	Номенклатура изделий	9-10
3РС43-II. РС	Ведомость расхода стали	11
3РС43-II.30Б.01СБ.	Объемные элементы балконов 30БІ0-І, 30БІ0-2 Сбор.чертеж	12-17
3РС43-II.30Б.02СБ.	Объемный элемент балкона 30Б3 Сборочный чертеж	18-24
3РС43-II.30Б.03СБ.	Объемный элемент балкона 30Б4 Сборочный чертеж	25-28
3РС43-II.30Б.04СБ.	Объемный элемент балкона 30Б5 Сборочный чертеж	29-32
3РС43-II.У	Узлы габаритные	37-42
3РС43-II.УА	Узлы арматурные	43-44
3РС43-II	Каркасы.Сборочный чертеж	45-50
3РС43-II	Сетки. Сборочный чертеж	51-59
3РС43-II	Петли. Сборочный чертеж	60
3РС43-II	Детали	61-62
3РС43-II	Закладные детали	63-66
3РС43-II	Информационная карта	67
3РС43-II.60Б.05СБ.	Объемный элемент балкона 60Б3 Сборочный чертеж	33-36

Калькуляция 93-31/I
Договор: I-410 - 3изд.
I-376 - 1изд.

Взаим. инв. №

Подпись и дата

Инв. № подл.

3 РС 43 - II .

Содержание

Стадия	Масса	Масштаб
р	-	-

Лист №1 | Листов I

МНИИТЭП ОСК

https://zavodjbi.com/

https://zavodjbi.com/

I. Альбом ЗРС 43-II содержит рабочие чертежи объемных балконов для II-I6 этажных жилых блок-секций ПЗМ.

2. Объемные элементы балконов представляют собой цельноформованные изделия, включающие плиту и ограждения.

Изделия запроектированы для изготовления в стальных формах с учетом их формования поверхностью пола к поддону.

Изделия должны изготавливаться в соответствии с требованиями ГОСТ 22697-83 "Плиты балконов и лоджий железобетонные".

3. Изделия рассчитаны и законструированы в соответствии со СНиП 2.03.01-84*. Схемы приложения нагрузок при эксплуатации, схемы опирания приведены на листах 3-5

4. Для изделий принят тяжелый бетон средней плотности 2400 кг/м^3, класса по прочности на сжатие В22,5, марки по морозостойкости F200, по водонепроницаемости W 4.

5. Отпускная прочность бетона на сжатие из условий транспортирования и монтажа, сроков загружения должна быть не менее 70% в теплый период года и не менее 85% в холодный период года. При этом предприятие-изготовитель обязано гарантировать достижение бетоном прочности, соответствующей его классу в возрасте 28 суток.

6. Армирование изделий предусмотрено из сварных каркасов, сеток и отдельных стержней, сборку которых в объемный каркас рекомендуется производить в кондукторе, соединяя в местах пересечения контактной точечной сваркой, по ГОСТу I4098-91 (КI-Кт).

Каркасы, сетки, отдельные стержни следует изготавливать из горячекатаной арматурной стали класса AI и АШ ГОСТ 578I-82 и холоднотянутой арматурной проволоки класса Вр-I ГОСТ 6727-80.

Качество изготовления арматурных каркасов и сеток должно удовлетворять требованиям ГОСТ I0922-90.

7. Монтажные (подъемные) петли должны изготавливаться из горячекатаной арматурной стали класса AI ГОСТ 578I-82 марок ВСт3сп2 и ВСт3пс2

В случае, если возможен монтаж изделий при температуре ниже минус 40°С, для монтажных петель не допускается применять сталь ВСт3пс2.

8. В изделиях предусмотрены сварные закладные детали, чертежи которых приведены в настоящем альбоме. Для изготовления сварных закладных деталей применяется сталь марки Ст3кп2 ГОСТ 380-7I, уголковая сталь ГОСТ 8509-93 и ГОСТ 8510-86 арматурная сталь класса АП ГОСТ 578I-82 - для анкеров.

Закладные детали должны изготавливаться в соответствии с ГОСТ I0922-90.

Закладные детали с индексом "цс" в марке должны иметь антикоррозийное цинксиликатное покрытие толщиной 80 мкм, осуществляемое в заводских условиях по разработанным НИИЖБ Госстроя СССР "Рекомендациям по технологии нанесения цинксиликатного покрытия на заводе и защите сварных швов на монтаже железобетонных конструкций".

9. Значения действительных отклонений геометрических параметров изделий не должны превышать величин указанных в ГОСТ 25697-83.

I0. Качество отделки поверхностей и внешний вид изделий должны соответствовать ГОСТ 25697-83 п.3.I2. Качество потолочных поверхностей должно удовлетворять категории А3.

В настоящий альбом включены чертежи по матричной отделке объемных балконов.

II. Подъем изделий должен производиться за подъемные (монтажные) петли с помощью приспособления, обеспечивающего баланс усилий в грузовых стропах.

I2. Изделия должны храниться на складе и транспортироваться в рабочем положении с опиранием в местах, указанных на рабочих чертежах.

И.о.н.о.	Ванаг			ЗРС 43-II.ПЗ			
Зав.гр.	Гуревич						
				Пояснительная записка	Стадия	лист	листов
					Р	1	5
					МЦИИТЭП ОСК		

https://zavodjbi.com/

https://zavodjbi.com/

13. Перед применением в строительстве изделия должны быть испытаны на прочность в НИИМосстрое в соответствии с ГОСТ 8829-94 и данными, приведенными на листах 3-5, а также на транспортные и монтажные условия.

14. Систематический контроль всех параметров бетона, арматурной стали, а также изделий в целом должны осуществляться в соответствии с требованиями ГОСТ 25697-83 и ГОСТ 8829-85.

15. Маркировка изделий соответствует принятой в проекте.

16. Принятые обозначения по маркировке узлов

4	номер узла
У лист 2	номер листа, на котором расположен узел

17. Исходное сырье для изделий должно применяться с обязательным радиологическим контролем.

18. Минимальный предел огнестойкости плит лоджий - 1.0 час и предел распространения огня, равный 0 см, установленные СНиП 2.01.02-85 „Противопожарные нормы" обеспечиваются конструкциеи плит лоджий.

ЗАВОД ЖБИ

https://zavodjbi.com/

24574

https://zavodjbi.com/

Марка изделия	Схемы приложения нагрузок и опирание
3ОБ10-1	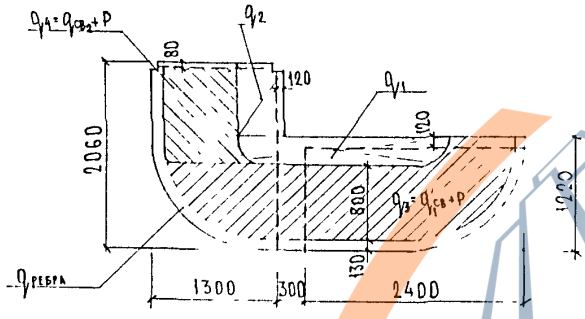
3ОБ10-2	

Нагрузки на изделия

Вид нагрузки		q_1 кгс/м²	q_2 кгс/м²	$q_{1св}$ кгс/м²	$q_{2св}$ кгс/м²	P кгс/м²	q_3 кгс/м²	q_4 кгс/м²	$q_{ребра}$ кгс/п м
Нормативная		350	400	325	400	400	725	800	286
Расчетная		385	440	358	440	480	838	920	315
Дополнительная нагрузка, прикладываем при испытании	на жесткость	–	–	–	–	400	400	400	–
	на прочность	266	304	–	–	–	1016	1072	218

Узлы опирания см по альбому мастерской №3 -ЗНДС часть II
Схема статических испытаний уточняется совместно с организацией, выполняющей испытания
По результатам статических испытаний будут уточнены расчетные положения и армирование объемных элементов

Согласовано: ГИП №3 Козицын; Гл. инж. пр. №3 Етезбатова

Инв. № подл. 3257-2 | Подпись и дата | Взам. инв. №

https://zavodjbi.com/

https://zavodjbi.com/

Марка изделия	Схемы приложения нагрузок и опирание
30Б3	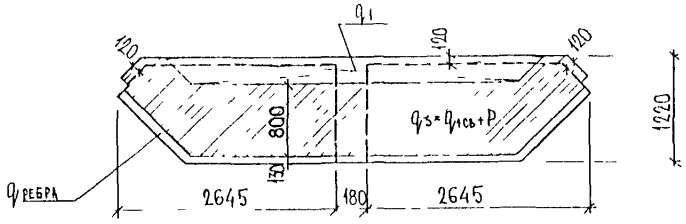
30Б4	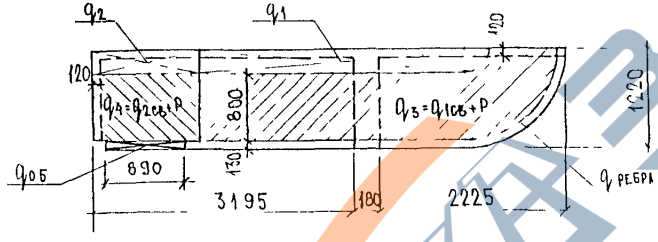
30Б5	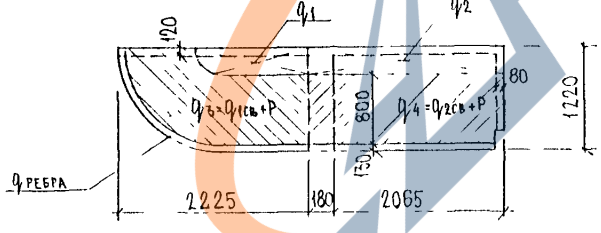

Нагрузки на изделия

Вид нагрузки		q_1 кгс/м²	q_2 кгс/м²	$q_{1св}$ кгс/м²	$q_{2св}$ кгс/м²	P кгс/м²	q_3 кгс/м²	q_4 кгс/м²	$q_{ребра}$ кгс/пм	$q_{об}$ кгс/пм
Нормативная		350	—	325	—	400	725	—	286	—
Расчетная		385	—	358	—	480	838	—	315	—
Дополнительная нагрузка, прикладываемая при испытании	на жесткость	—	—	—	—	400	400	—	—	—
	на прочность	266	—	—	—	—	1016	—	218	—
Нормативная		350	450	325	450	400	725	850	286	1180
Расчетная		385	495	358	495	480	838	975	315	1300
Дополнительная нагрузка, прикладываемая при испытании	на жесткость	—	—	—	—	400	400	400	—	1180
	на прочность	266	342	—	—	—	1016	710	218	2080
Нормативная		350	450	325	400	400	725	800	286	
Расчетная		385	495	358	440	480	838	920	315	
Дополнительная нагрузка, прикладываемая при испытании	на жесткость	—	—	—	—	400	400	400	—	—
	на прочность	266	342	—	—	—	1016	1072	218	

Тип МКЭ ЦИП

3РС 43-11 ПЗ	Лист 4

https://zavodjbi.com/

https://zavodjbi.com/

Марка изделия	Схемы приложения нагрузок и опирание
6ОБ3	

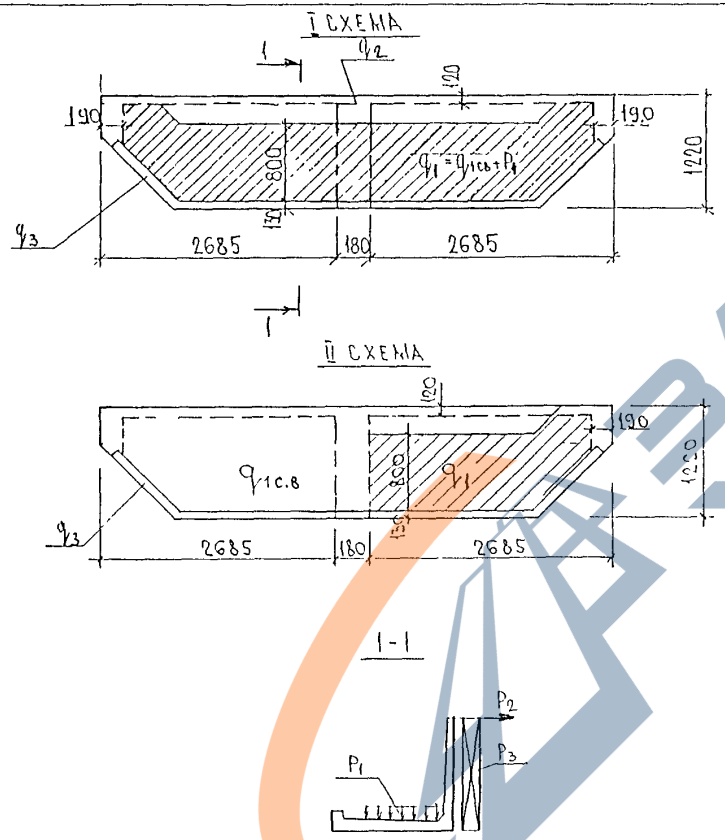

Нагрузки на изделие

Вид нагрузки		$q_{1св}$	P_1	q_1	q_2	q_3	P_2 (на ребро-стойку)	P_3 (на ребро-стойку)			
		кгс/м²				кгс/п м		кгс/м²			
Нормативная		288	400	688	432	286	30	100			
Расчетная		317	480	797	475	315	36	140			
Контрольная нагрузка, прикладываемая при испытании	на жесткость			400							
	на прочность			987	328	218	58	224			

Примечания см на листе 3 (стр. 6)

Гип	Коновалова		
М. N3			

https://zavodjbi.com/

https://zavodjbi.com/

№№ п.п	Марка изделия по ГОСТ	Марка изделия по проекту	Эскиз изделия	Параметры изделия: Размеры, мм: Д	Ш	В	Площадь, м²	Объем, м³	Проектная масса, т	Объем, м³: Тяжелый бетон, класс В 22.5							Тип конструкции	№ страниц РЧ
1	2	3	4	5	6	7	8	9	10	11	12	13	14	15	16	17	18	19
1		30Б 10-1	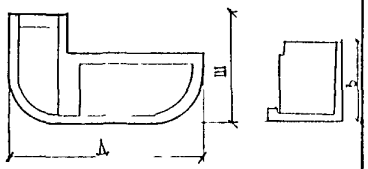	4000	2060	1220	5,43	1,42	3,55	1,42								11-16
2		30Б 10-2		4000	2060	1220	5,43	1,42	3,55	1,42								11-16
3		60Б 3	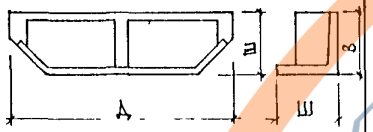	5550	1220	1200	6,10	1,31	3,28	1,31								33-36

НАЧ ОТД	Банат		
ГАСПЕЦ	Банат		
ГАСПЕЦ			
ЗАВ ГР	Гуревич		
РАЗРАБ	Комиссарова		
ПРОВЕР	Николаева		
Н КОНТР			

3РС 43-11 НН

Номенклатура

Стадия	Лист	Листов
Р	1	2

МНИИТЭП ОСК

Инв № подл | Подпись и дата | Взам инв № | Гап м.з | Епилазарова

https://zavodjbi.com/

https://zavodjbi.com/

№№ п.п	Марка изделия по ГОСТ	Марка изделия по проекту	Эскиз изделия	Параметры изделия: Размеры, мм: Д	Ш	В	Площадь, м²	Объем, м³	Проектная масса, т	Объем, м³: Тяжелый бетон, класс В22,5							Тип конструкций	№№ страниц р.ч.
1	2	3	4	5	6	7	8	9	10	11	12	13	14	15	16	17	18	19
4		30Б3	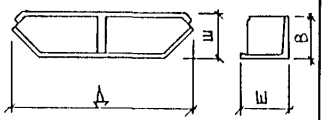	5470	1220	1200	6.09	1.31	3.28	1.31								17-23
5		30Б4	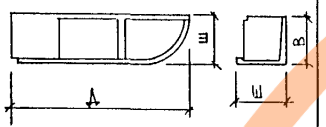	5600	1220	1200	6.66	1.35	3.38	1.35								24-27
6		30Б5	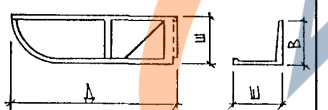	4470	1220	1200	5.27	1.15	2.88	1.15								28-31

Габаритные размеры даны без учета матричной отделки

Нач отд	Ванг		
Гаспец	Баско		
Гаспец			
Зав гр	Гуревич		
Разраб	Зайцева		
Контр	Николаева		
Н контр			

ЗРС 43-11 НИ

Номенклатура

Стадия	Лист	Листов
Р	2	2

МИИТЭП ОСК

Гип М № 3 Мальников

Инв № подл. | Подпись и дата | Взам. инв №

https://zavodjbi.com/

https://zavodjbi.com/

п/п	Марка	Изделия арматурные											Изделия закладные														Расход стали	
		Арматура класса											Труба		Прокат марки			Прокат марки						Арматура класса				
		АI ГОСТ 5781-82*			АIII ГОСТ 5781-82*				ВрI ГОСТ 6727-81*				ГОСТ 3262-75		ГОСТ 8510-86 ГОСТ 8509-93			Ст3кп2 ГОСТ 103-76*						АII ГОСТ 5781-82*				
		⌀14	⌀10	Итого	⌀14	⌀10	⌀8	Итого	⌀4	⌀5	Итого	Всего	⌀32	Итого	∠75×8	∠50×75×8	Итого	-100×6	-100×8	-60×8	80×4	-45×4	Итого	⌀10	Итого	Всего	Общий	На 1 м. недели
1	3ОБ10-1	31.63	4.81	36.44	3.90	11.81	10.26	25.97	24.59	32.29	56.88	119.29	0.62	0.62	0.72	2.96	3.68	0.47	2.52		0.40	0.12	3.51	5.05	5.05	12.86	132.15	93.06
2	3ОБ10-2	31.63	4.81	36.44	3.90	11.81	10.26	25.97	24.59	32.29	56.88	119.29	0.62	0.62	0.72	2.96	3.68	0.47	2.52		0.40	0.12	3.51	5.05	5.05	12.86	132.15	93.06
3	3ОБ3	31.75		31.75			11.05	11.05	27.85	32.83	60.68	103.48	0.62	0.62		2.96	2.96		2.52		0.40	0.12	3.04	4.08	4.08	10.70	114.18	87.16
4	3ОБ4	31.83	7.23	39.06	5.81	12.67	10.62	29.10	24.66	29.21	53.87	122.03	1.86	1.86		2.22	2.22	0.47	3,15		1.20	0.36	5,18	4.97	4,97	14,23	136,26	100.93
5	3ОБ5	29.19	5.15	34.34	3.90	14.08	9.66	27.64	20.94	25.85	46.79	108.77	0.62	0.62		1.48	1.48	0.94	2.52		0.40	0.12	3.98	4.46	4.46	10.54	119.31	103.75
6	6ОБ3	28,73		28,73		1,00	11,95	12,95	29,83	31,67	61,50	103,18	0,62	0,62					6,92		0,40	0,12	7,44	6,54	6,54	14,60	117,78	89,91

Нач отд	Ванаг		
Гл спец	Ванаг		
Завтр	Гуревич		
Разраб	Зайцева		
Проверил	Комиссарова		

3РС 43-11. РС

Ведомость расхода стали

Стадия	Лист	Листов
Р	1	1

МНИИТЭП ОСК

https://zavodjbi.com/

ЗАВОД ЖБИ

Инв. № 257572

Инв № подл	Подпись и дата	Взам инв №

Формат	Зона	Позиц	Обозначение	Наименование	Кол. на испол 01	02	Примеч
				Документация			
А3			3РС43-11 ЗОБ 01СБ	Сборочный чертеж	✕	✕	
			3РС43-11 ПЗ	Пояснительная записка	✕	✕	
			3РС43-11. РС	Ведомость расхода стали	✕	✕	
			3РС43-11 У	Узлы габаритные	✕	✕	
			3РС43-11 УА	Узлы арматурные	✕	✕	
				Сборочные единицы			
А3		1	3РС43-11	Закладная деталь М22ЦС	1	1	
		2		М31ЦС	2	2	
		3		М51ЦС	1	1	
		4		М52ЦС	4	4	
		5		М53-1ЦС	4	4	
		6					
		5	3РС43-11	Петля П 14	8	8	

Нач СТД	Ванат		3РС43-11 ЗОБ 01СБ.
Гл спец	Ванат		
Инж I кат	Гуревич		
Нач отд	Николаева		Объемные элементы БПК с ОС 30Б10-1, 30Б-2
Проверил	Комиссарова		

Стадия	Лист	Листов
	1	-

МНИИТЭП ОСК

Форма 1Б ГОСТ 2.113-75

Инв № подл	Подпись и дата	Взам инв №

Формат	Зона	Позиц	Обозначение	Наименование	Кол. на испол 01	02	Примеч
А3		10	3РС43-11	Каркас К1			
		11		К2			
		12		К3	3	3	
		13		К4	1	1	
		14		К5	1	1	
		15		К6	1	1	
		16		К7	1	1	
		17		К8	4	4	
		18		К9	1	1	
		19		К10	6	6	
		20		К11	2	2	
		22	3РС43-11	Сетка С1	1	1	
		23		С2	1	1	
		24		С3	1	1	

Марка	30Б10-1	30Б10-2

https://zavodjbi.com/

Инв № подл	Подпись и дата	Взам инв №

Формат	Зона	Позиц	Обозначение	Наименование	Кол на испол 01	02									Примеч
А3		25	3РС43-11	С4	1	1									
		26		С5	2	2									
		27		С6	2	2									
				Детали											
				Стержни											
		—		Сталь класса А$\overline{III}$ ГОСТ 5781-82*											
		33		ф10 ℓ=1150 0.71 кг	1	1									
		34		ф10 ℓ=1400 0.86 кг	1	1									
				Сталь класса А$\overline{I}$ ГОСТ 5781-82*											
А3		36	3РС43-11	ф14 Г1 ℓ=6040 7.30 кг	1	1									
		37	3РС43-11	ф14 Г2 ℓ=5300 7.13 кг	1	1									
				Материалы											
		39		Тяжелый бетон В22.5, γ_b=2400 $\frac{кг}{м^3}$, $м^3$	1.42	1.42									
		40	3РС43-11	Скоб СК10, шт	2	2									
		41		Болт оцинков М10×25, шт	2	2									

Марка	3ОБ10-1	3ОБ10-2

3РС43-11 3ОБ.01СБ

Лист 3

Инв № подл	Подпись и дата	Взам инв №

Формат	Зона	Позиц	Обозначение	Наименование	Кол на испол 01	02									Примеч
		42		Дюбель-гвоздь, шт.	2	2									
		43		Мастика тиоколовая											

Марка	3ОБ10-1	3ОБ10-2

3РС43-11 3ОБ.01СБ

Лист 4

https://zavodjbi.com/

https://zavodjbi.com/

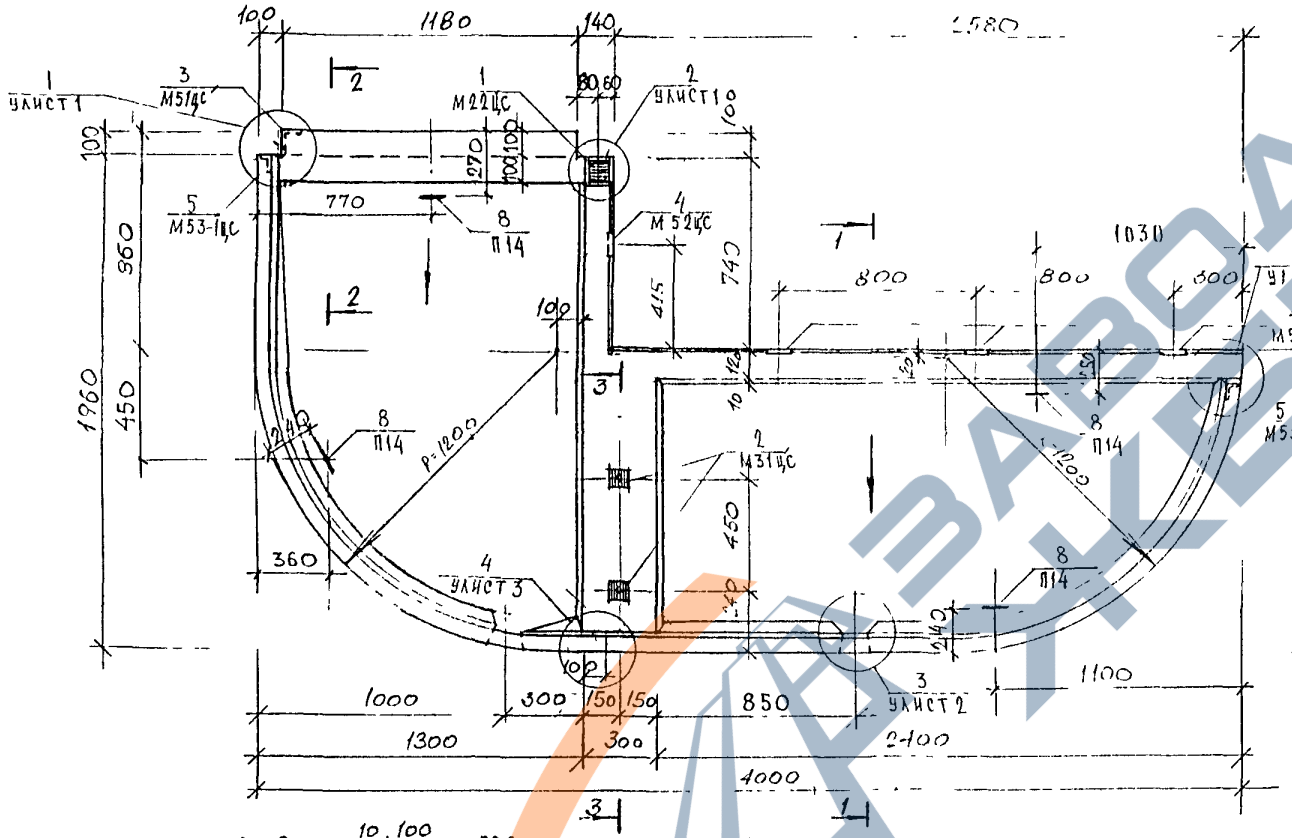

НАЧ ОТД	ВАНАГ		
ГЛ СПЕЦ	ВАНАГ		
ЗАВ ГР	ГУРЕВИЧ		
РАЗРАБ	НИКОЛАЕВА		
ПРОВЕР	КОМАССАРОВА		

ЗРС43-11.30Б.01СБ

Объемные элементы балконов

Стадия	Масса	Масштаб
Р		1:20
Лист 1	Листов 4	

30б10-1, 30б10-2
Сборочный чертеж

МНИИТЭП ОСК

ГЛ СПЕЦ. М3	КОЗЦЕВЫН	
ГИП М3	ЕГИЗАРОВА	

https://zavodjbi.com/

https://zavodjbi.com/

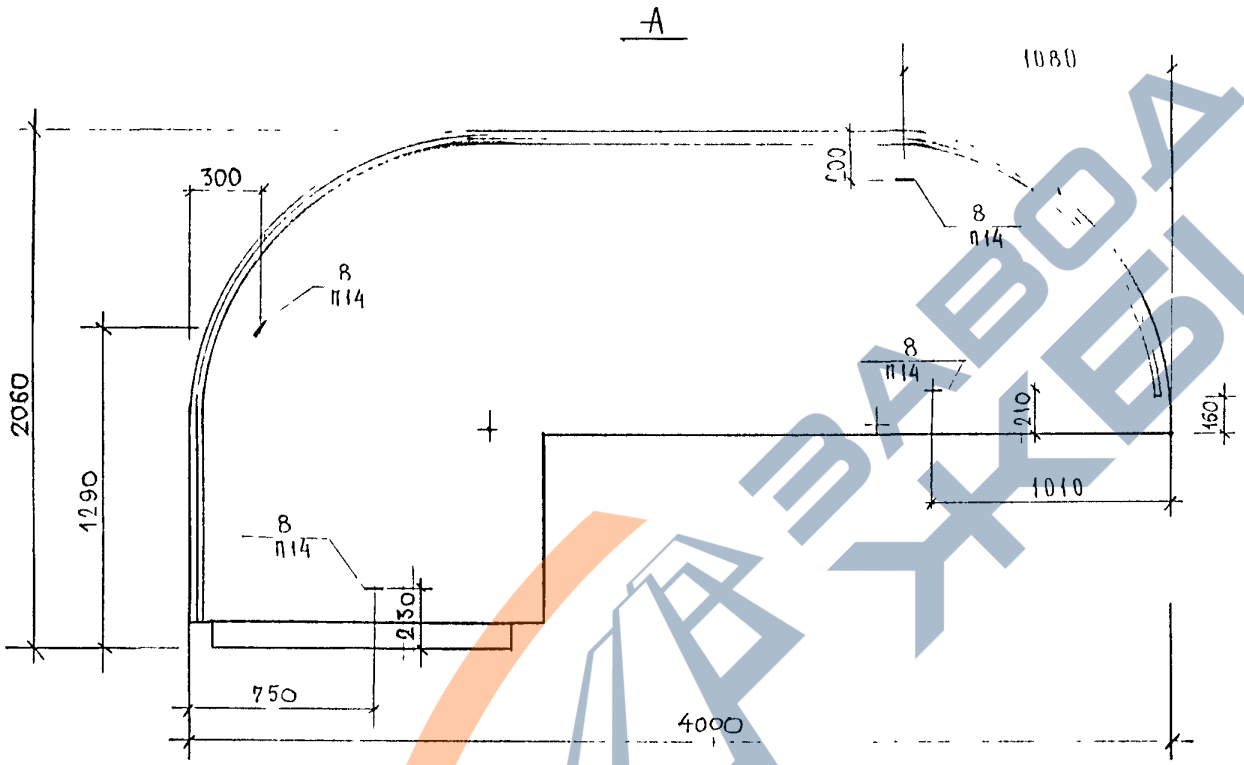

				ЗРС43-11.30Б.01СБ.		
НАЧОТД.	ВАНАГ			ОБЪЁМНЫЕ ЭЛЕМЕНТЫ БАЛКОНОВ	СТАДИЯ	МАССА	МАСШТАБ
ГА СПЕЦ.	ВАНАГ				Р		1:20
ЗАВ ГР.	ГУРЕВИЧ				ЛИСТ 2	ЛИСТОВ 4	
РАЗРАБ	НИКОЛАЕВА						
ПРОВЕР	КОМИССАРОВА			30Б10-1, 30Б10-2 Сборочный чертеж	МНИИТЭП ОСК.		

СОГЛАСОВАНО
ГА СПЕЦ. М 3 КОЗИЦЫН
ГИП М 3 ЕГИАЗАРОВА

https://zavodjbi.com/

https://zavodjbi.com/

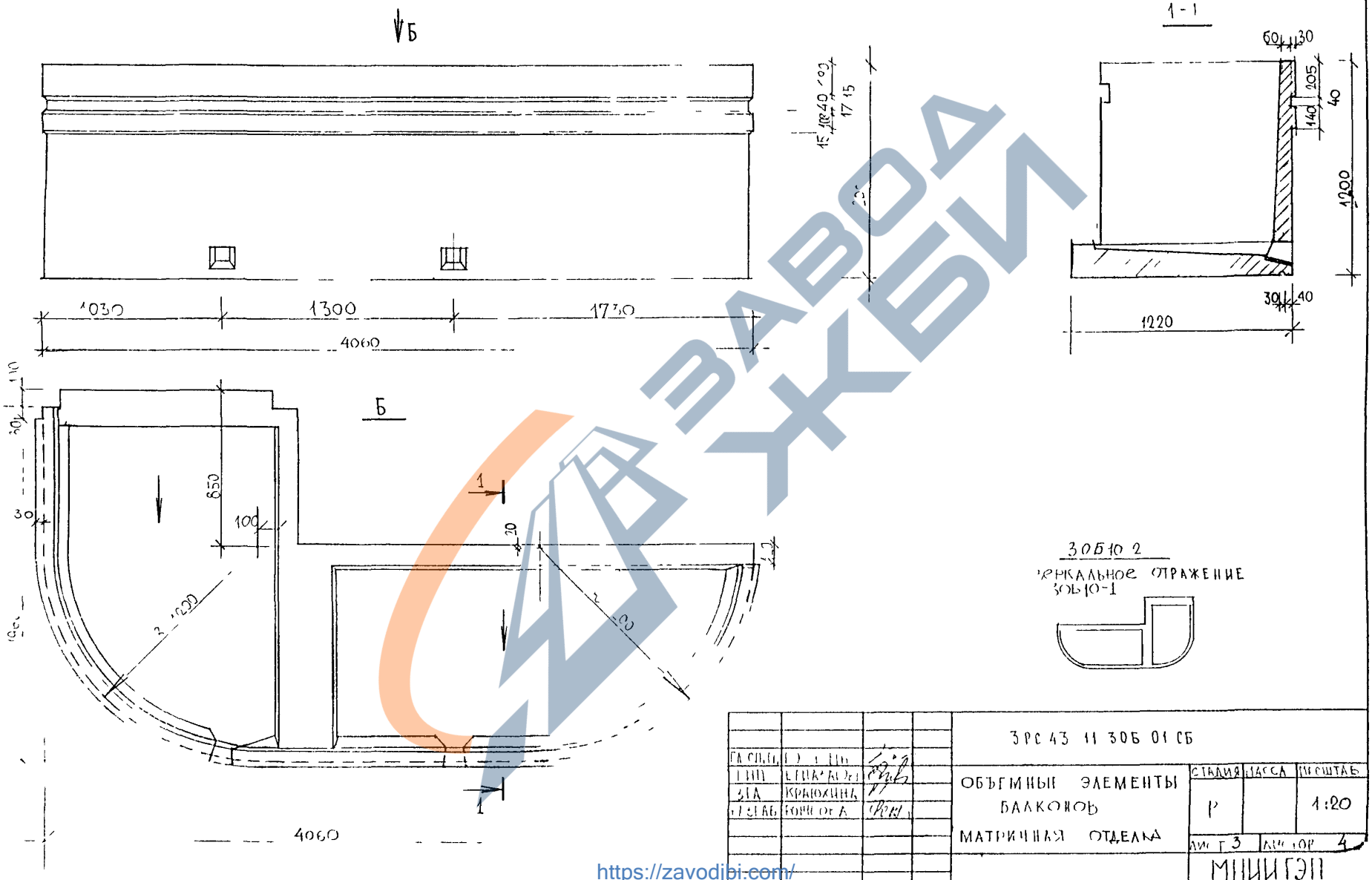

ГАСП,ГИП			
ГИП	БЕЦКАЛО		
ГИА	КРАЮХИНА		
ГИП СТАБ	БОНДОГА		

3РС43 11 30Б 01 СБ

ОБЪЕМНЫЕ ЭЛЕМЕНТЫ БАЛКОНОВ МАТРИЧНАЯ ОТДЕЛКА

СТАДИЯ	МАССА	МАСШТАБ
Р		1:20
ЛИСТ 3	ЛИСТОВ 4	

МНИИТЭП
МАСТЕРСКАЯ 3

https://zavodjbi.com/

https://zavodjbi.com/

Схема армирования для ЗОБ10 1

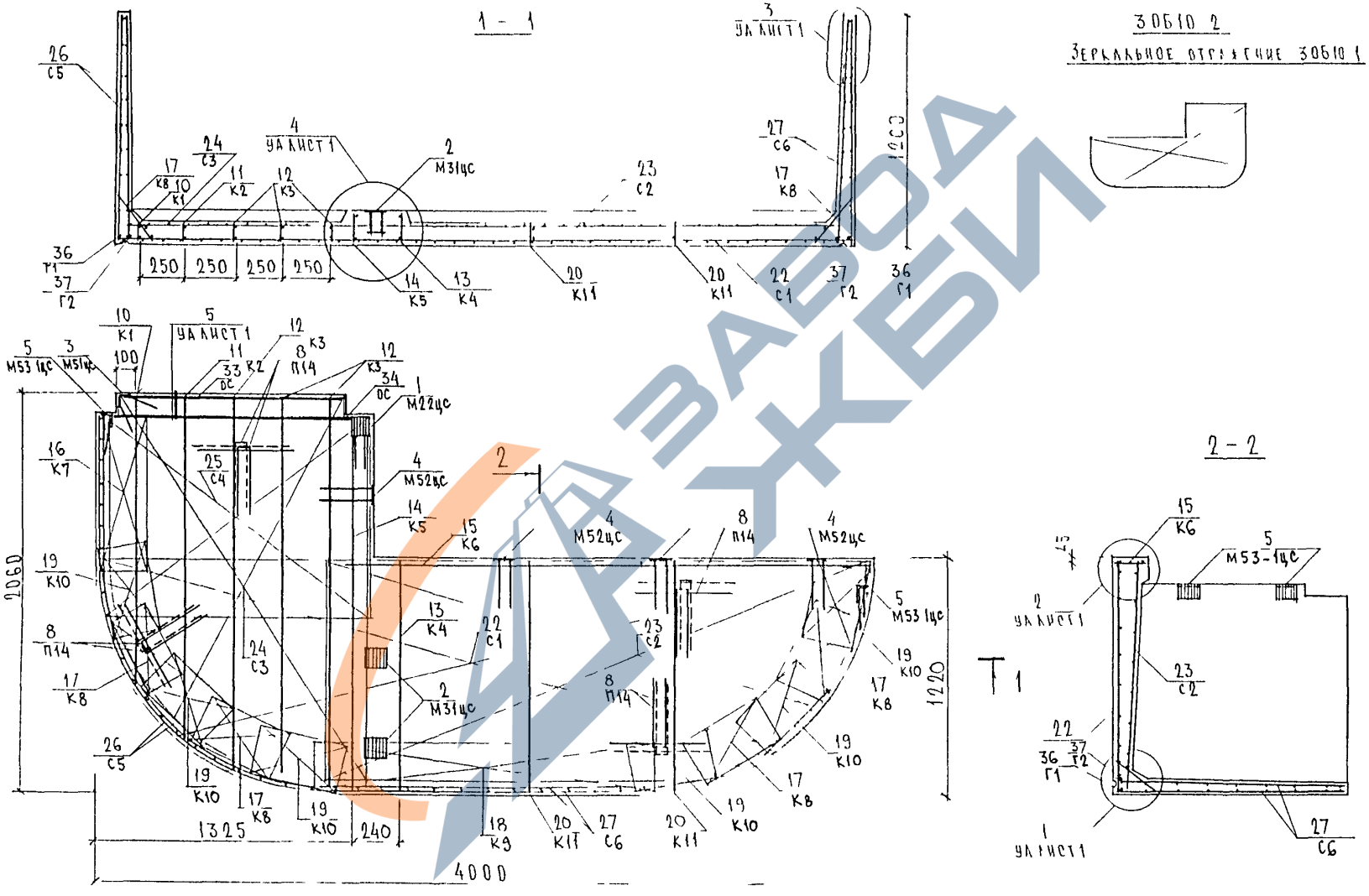

Сетки в местах пересечения с закладными деталями и в отверстиях вырезать по месту
Гнутые стержни поз 36,37 на основном виде условно не показаны

https://zavodjbi.com/

Инв № подл	Подпись и дата	Взам инв №	
25575-2			

3РС43-11 ЗОБ.01СБ

Лист 4

Формат	Зона	Позиц.	Обозначение	Наименование	Кол. на испол. 01	02	03	04							Примеч.
				Документация											
А3			3РС43-11 30Б 02СБ	Сборочный чертеж	X										
			3РС43-11 30Б. 03СБ	Сборочный чертеж		X									
			3РС43-11. 30Б. 04СБ	Сборочный чертеж			X								
			3РС43-11. 60Б. 05СБ	Сборочный чертеж				X							
			3РС43-11. ПЗ.	Пояснительная записка	X	X	X	X							
			3РС43-11. РС.	Ведомость расхода стали	X	X	X	X							
			3РС43-11. У	Узлы габаритные	X	X	X	X							
			3РС43-11. УА	Узлы арматурные	X	X	X	X							
				Сборочные единицы											
А3		1	3РС43-11	Закладная деталь М31цс	2	6	2	2							
		2		М33-1цс	4	3	2								
		3		М52цс	4	5	4	4							
		4		М22цс		1	2								
		5		М138цс				4							
		6		М139цс				2							

Нач. отд.	Вацаг		3РС43-11 30Б. 02 ÷ 04СБ
Гл. спец.	Баско		
Зав. гр.	Гуревич		
Разраб.	Николаева		Объемные элементы балконов 30Б3; 30Б4; 30Б5, 60Б3.
Проверил	Гуревич		Стадия: Р; Лист: 1; Листов: 5
			МНИИТЭП ОСК

Форма 1б ГОСТ 2.113-75

Инв. № подл.	Подпись и дата	Взам. инв. №

Формат	Зона	Позиц.	Обозначение	Наименование	Кол. на испол. 01	02	03	04							Примеч.
А3		7	3РС43-11	Петля П 14	8	4	8	8							
		8		П 14-1		4									
А3		10	3РС43-11	Каркас К 23				1							
		11		К 24				2							
		12		К 4	2	2	2	2							
		13		К 8		2	2								
		14		К 10		3	3								
		15		К 11	4	4	2	4							
		16		К 12		1									
		17		К 13		1									
		18		К 14		7									
		19		К 15		1									
		20		К 16		1									
		21		К 17	1										
		22		К 18	1			1							

Марка	30Б3	30Б4	30Б5	60Б3

3РС43-11. 30Б. 02 – 04СБ

Лист 2

Форма 1в ГОСТ 2.113-75

https://zavodjbi.com/

Формат	Зона	Позиц	Обозначение	Наименование	Кол на испол 01	02	03	04							Примеч
А3		23	3РС43-11	Каркас К19	2										
		24		К20			1								
		25		К21			1								
		26		К22			5								
		27		К25				2							
		28		К26				2							
А3		30	3РС43-11	Сетка С7		1									
		31		С8		1									
		32		С9		1									
		33		С10		1									
		34		С11		2									
		35		С12	1										
		36		С13	2										
		37		С14			1								
		38		С15	2			2							
		39		С16	4										
					3ОБ3	3ОБ4	3ОБ5	6ОБ3							

3РС43-11 3ОБ 02 – 04 СБ

Лист 3

Инв № подл	Подпись и дата	Взам инв №

Формат	Зона	Позиц	Обозначение	Наименование	Кол на испол 01	02	03	04							Примеч
А3		40	3РС43-11	С17			2								
		41		С18			1								
		42		С19			1								
		43		С20				4							
		44		С21				1							
		45		С22				2							
				Детали											
				Стержни											
				Сталь класса AIII ГОСТ 5781-82*											
Б/Ч		49		ф10 ℓ=870 0.54 кг			1								
		50		ф10 ℓ=1200 0.74 кг			1								
		51		ф10 ℓ=400 0,25 кг				4							
				Сталь класса AI ГОСТ 5781-82*											
Б/Ч		54		ф14 Г3 ℓ=6090 7.36 кг		1									
		55		ф14 Г4 ℓ=6020 7.27 кг		1									
		56		ф14 Г5 ℓ=6070 7.33 кг	1										
					3ОБ3	3ОБ4	3ОБ5	6ОБ3							

3РС43-11.3ОБ 02 ÷ 04 СБ

Лист 4

https://zavodjbi.com/

Формат	Зона	Позиц	Обозначение	Наименование	Кол на испол 01	02	03	04							Примеч
Б/4		57		ф14 Г6 ℓ=5980 7,22кг	1										
		58		ф14 Г7 ℓ=5000 6,04кг			1								
		59		ф14 Г8 ℓ=4930 5,95кг			1								
		60		ф14 Г9 ℓ=6230 7,53кг				1							
		61		ф14 Г10 ℓ=6140 7,42кг				1							
				Материалы											
		64		Тяж бетон γ 2400 $\frac{кг}{м^3}$, В22,5; $м^3$	1,31	1,35	1,15								
		65	3РС43-11	Слив сл.10, шт	2	2	2	2							
		66		Болт оцинков М10×25, шт	2	2	2	2							

30Б3	30Б4	30Б5	60Б3

3РС43-11.30Б.02-04СБ

Лист 5

Инв № подл	Подпись и дата	Взам инв №

Формат	Зона	Позиц	Обозначение	Наименование	Кол на испол										Примеч

Лист

https://zavodjbi.com/
https://zavodjbi.com/
ЗАВОД ЖБИ

https://zavodjbi.com/

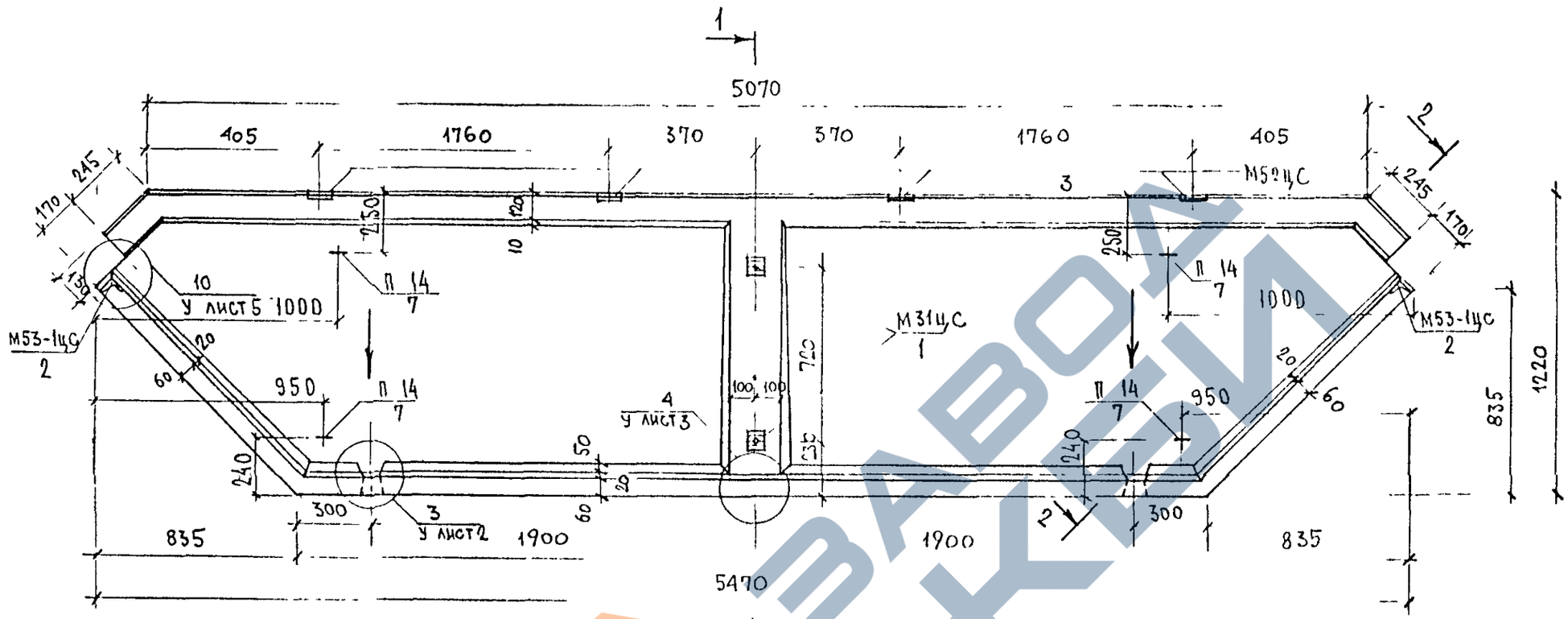

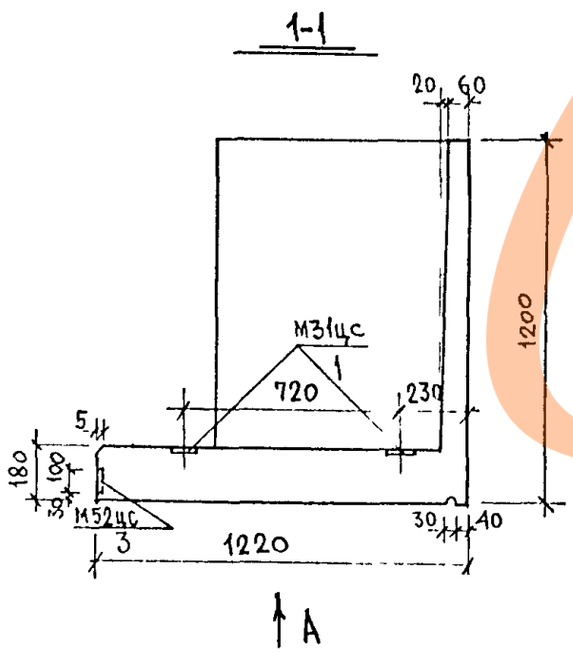

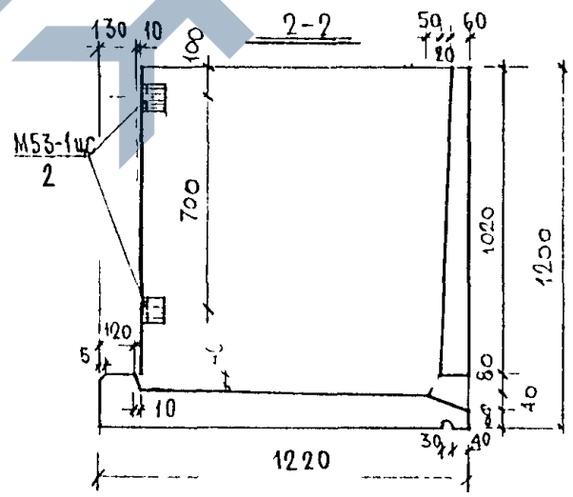

ИЗМ	КОЛУЧ	ЛИСТ	N ДОК	ПОДПИСЬ	ДАТА	3РС43-11.3ОБ.02СБ
НАЧ. МАСТ		КАН				ОБЪЕМНЫЕ ЭЛЕМЕНТЫ БАЛКОНОВ
ГЛСПЕЦМАСТ		КОЗИЦЫН				
ГАП		ЧЕСНОКОВ				
ГИП		МЫЛЬНИКОВ				
РГИ		СИНДЕЕВА				
РАЗРАБОТАЛ		СИНДЕЕВА				3 ОБЗ СБОРОЧНЫЙ ЧЕРТЕЖ
ПРОВЕРИЛ		МЫЛЬНИКОВ				

СТАДИЯ	МАСС'А	МАСШТАБ
Р		1:20
ЛИСТ 1	ЛИСТОВ 4	

МНИИТЭП
МАСТЕРСКАЯ N 3

ИНВ. N ПОДЛ. | ПОДПИСЬ И ДАТА | ВЗАМ. ИНВ. N

https://zavodjbi.com/

https://zavodjbi.com/

А

3 РС 43-11 ЗОБ 02 СБ	ЛИСТ 2

https://zavodjbi.com/

https://zavodjbi.com/

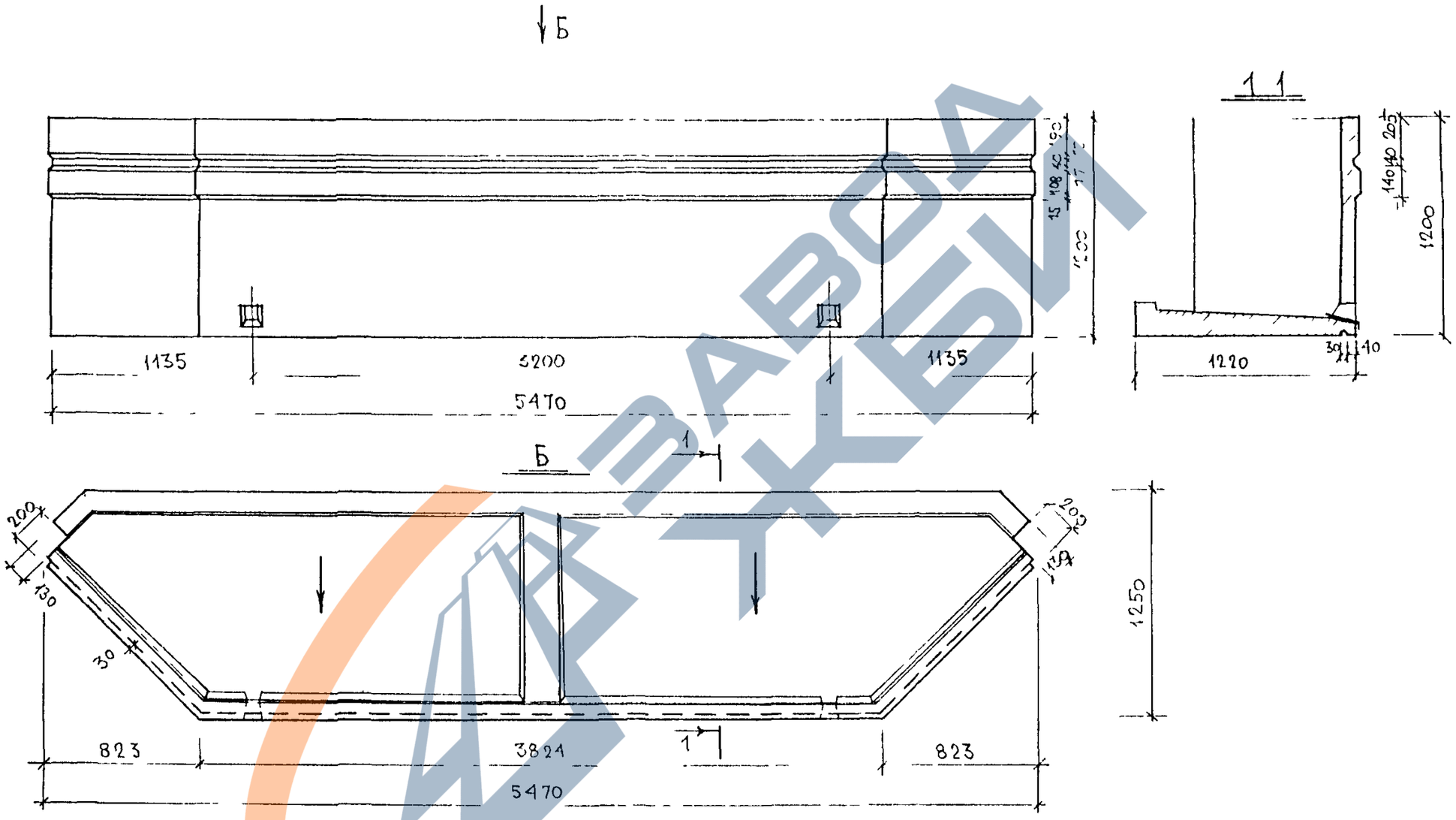

ИЗМ.	КОЛУЧ.	ЛИСТ	N ДОК	ПОДПИСЬ	ДАТА	3РС 43-11 3ОБ. 02СБ
НАЧ. МАСТ		КАН				ОБ'ЕМНЫЕ ЭЛЕМЕНТЫ БАЛКОНОВ МАТРИЧНАЯ ОТДЕЛКА
Г.СПЕЦМАСТ		КОЗИЦЫН				
ГАП		ЧЕСНОКОВ				
ГИП		МЕНЬШИКОВ				
РГИ		СИНДЕЕВА				3ОБ3 СБОРОЧНЫЙ ЧЕРТЕЖ
РАЗРАБОТАЛ						
ПРОВЕРИЛ		КРАЮХИНА				

СТАДИЯ	МАССА	МАСШТАБ
Р		1:25
ЛИСТ 3	ЛИСТОВ 4	

МНИИТЭП
МАСТЕРСКАЯ N 3

ИНВ. N ПОДЛ. | ПОДПИСЬ И ДАТА | ВЗАМ. ИНВ. N

https://zavodjbi.com/

Схема армирования для 3ОБ.3

https://zavodjbi.com/

1 – 1

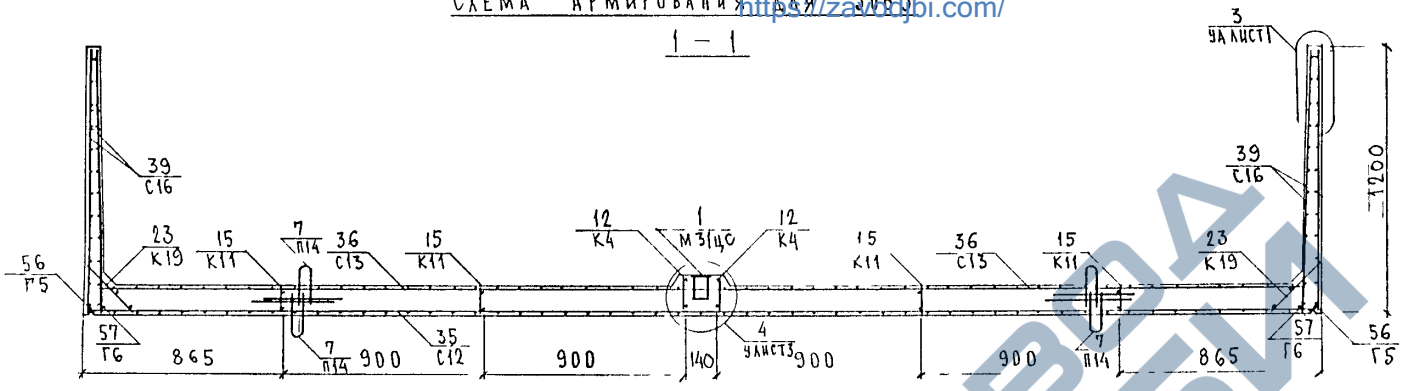

2 – 2

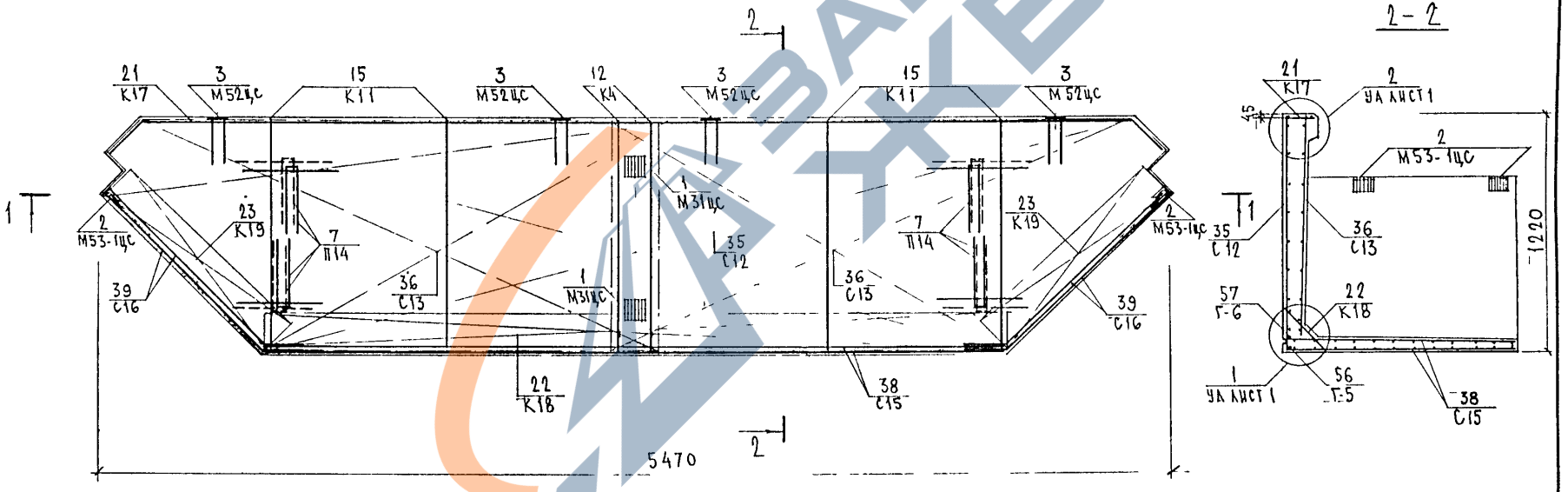

Гнутые стержни поз 56,57 на основном виде условно не показаны
Сетки в местах пересечения с закладными деталями и в отверстиях вырезать по месту

Нач отд	Ванаг		3РС 43-11 3ОБ.02 СБ.
Гл спец	Баско		
Зав гр	Гуревич		
Разраб	Николаева		Армирование Сборочный чертеж
Проверил	Гуревич		

Стадия	Лист	Листов
Р	4	4

МНИИТЭП ОСК

https://zavodjbi.com/

https://zavodjbi.com/

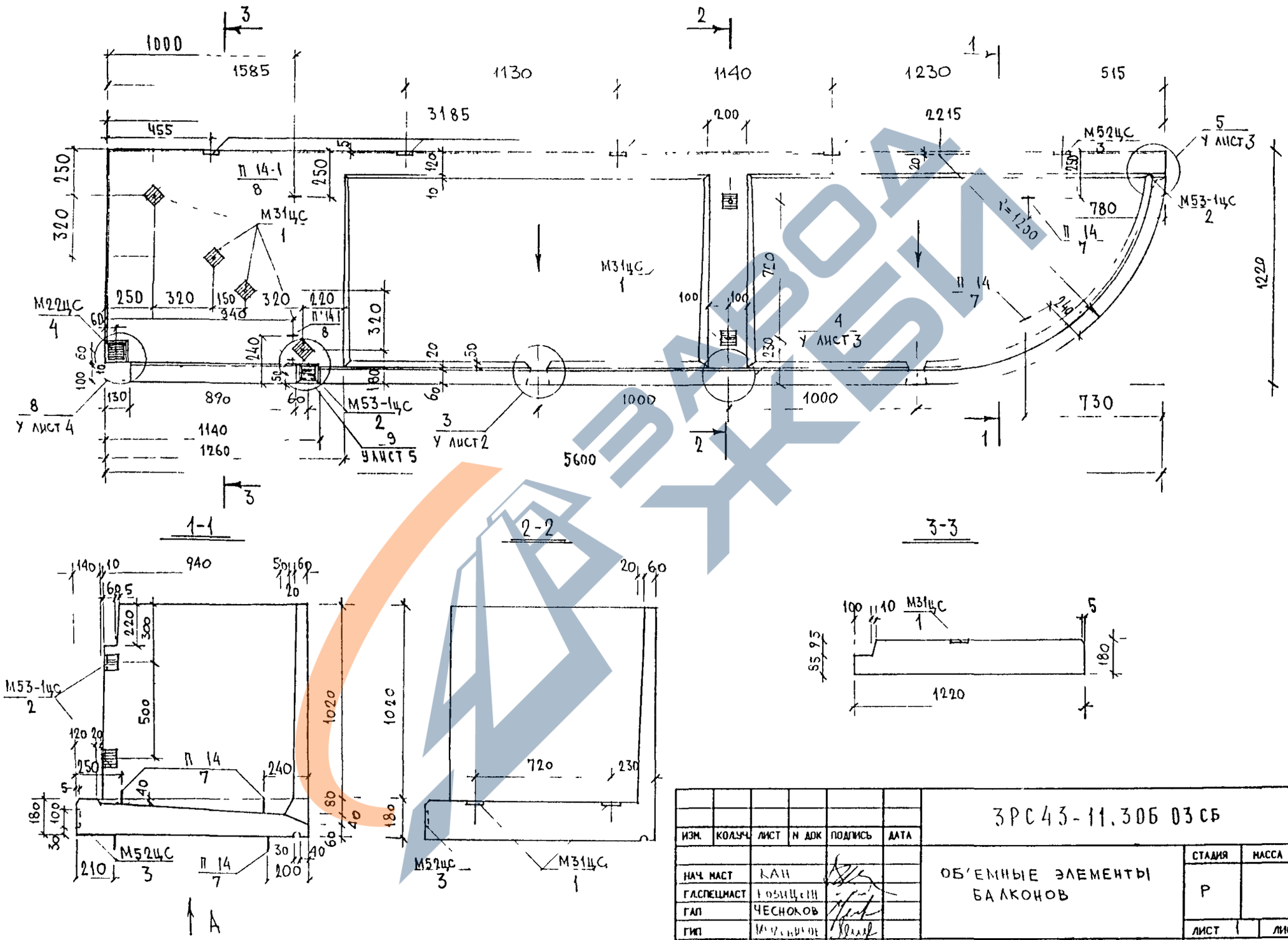

						3РС43-11.30Б 03СБ		
ИЗМ.	КОЛУЧ.	ЛИСТ	N ДОК	ПОДПИСЬ	ДАТА			
НАЧ. МАСТ		КАН				ОБ'ЕМНЫЕ ЭЛЕМЕНТЫ БАЛКОНОВ	СТАДИЯ	МАСШТАБ
ГЛ.СПЕЦМАСТ		ГОБИЦКИЙ					Р	1:20
ГАП		ЧЕСНОКОВ					ЛИСТ 1	ЛИСТОВ 4
ГИП		[illegible]						
РГИ		СИНДЕЕВА				30Б4. СБОРОЧНЫЙ ЧЕРТЕЖ	МНИИТЭП МАСТЕРСКАЯ N 3	
РАЗРАБОТАЛ		СИНДЕЕВА						
ПРОВЕРИЛ		[illegible]						

https://zavodjbi.com/

https://zavodjbi.com/

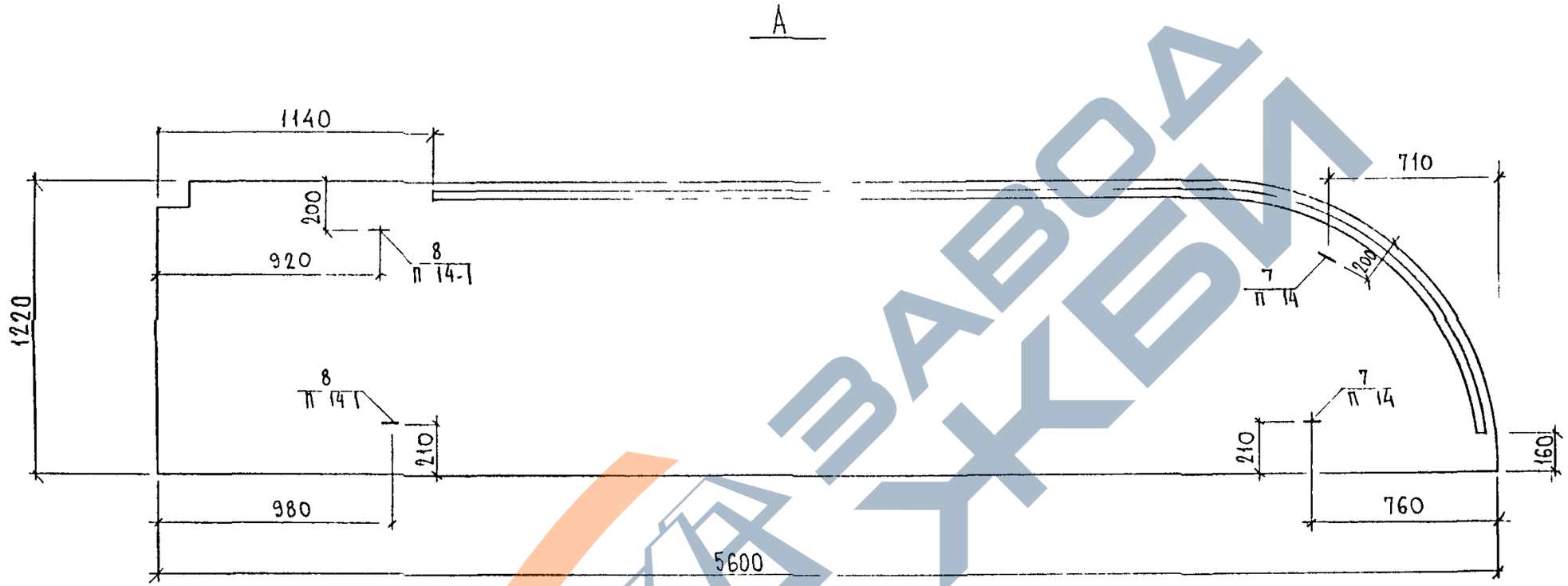

ЗРС 43-11. ЗОБ.03 СБ	ЛИСТ 2

https://zavodjbi.com/

https://zavodjbi.com/

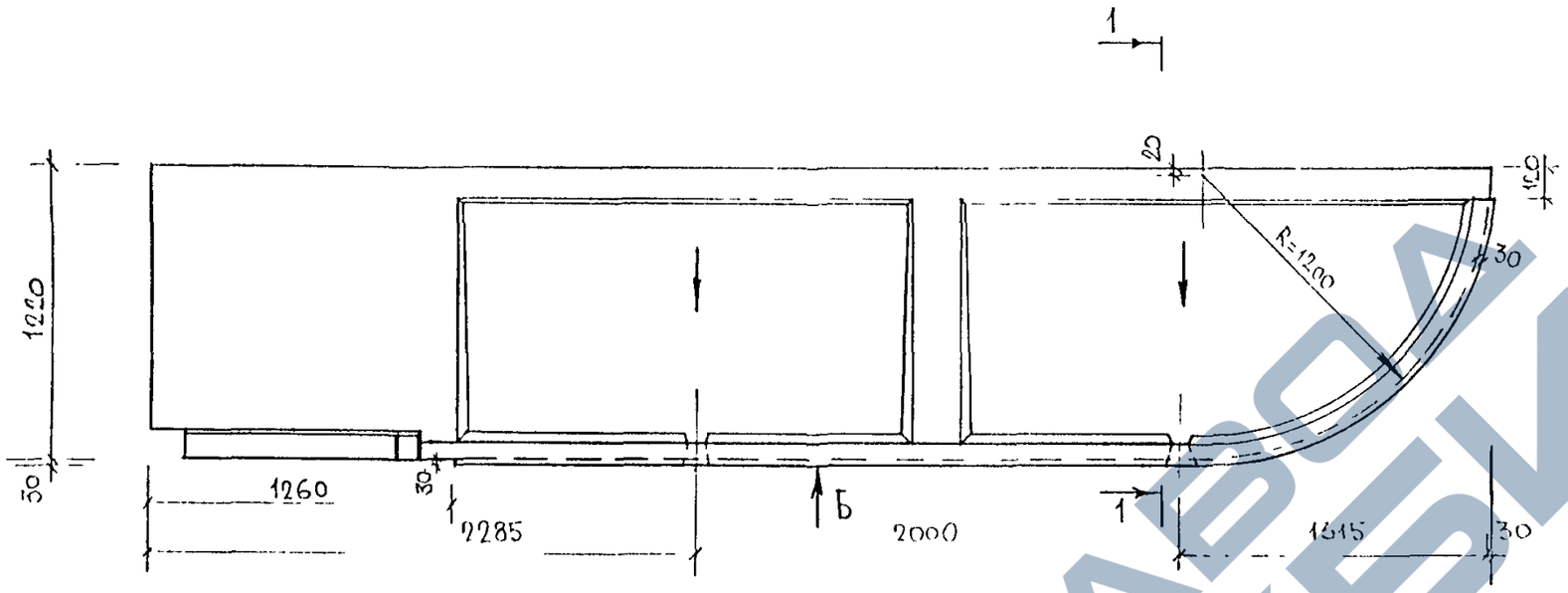

Б

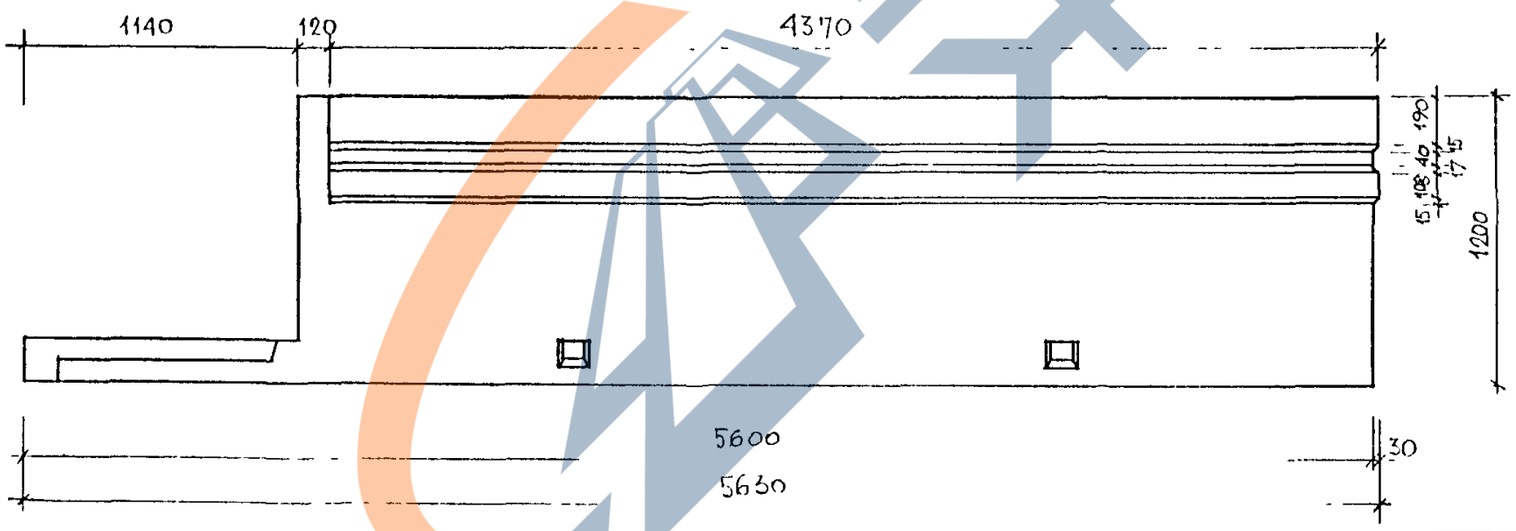

1-1

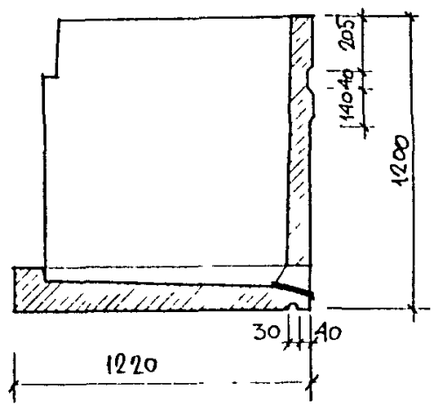

ИЗМ.	КОЛУЧ.	ЛИСТ	N ДОК	ПОДПИСЬ	ДАТА
НАЧ. МАСТ		КАН			
ГЛСПЕЦМАСТ		КОЗИЦИН			
ГАП		ЧЕСНОКОВ			
ГИП		МЫЛЬНИКОВ			
РГИ		СМИРНОВА			
РАЗРАБОТАЛ					
ПРОВЕРИЛ		КОЗИЦИН			

3РС 43-11.30Б.03СБ

ОБЪЕМНЫЕ ЭЛЕМЕНТЫ БАЛКОНОВ
МАТРИЧНАЯ ОТДЕЛКА

СТАДИЯ	МАССА	МАСШТАБ
Р		1:25
ЛИСТ 3	ЛИСТОВ 4	

30Б
СБОРОЧНЫЙ ЧЕРТЕЖ

МНИИТЭП
МАСТЕРСКАЯ N 3

ИНВ. N ПОДЛ. | ПОДПИСЬ И ДАТА | ВЗАМ. ИНВ. N

https://zavodjbi.com/

https://zavodjbi.com/

Схема армирования для 30Б4

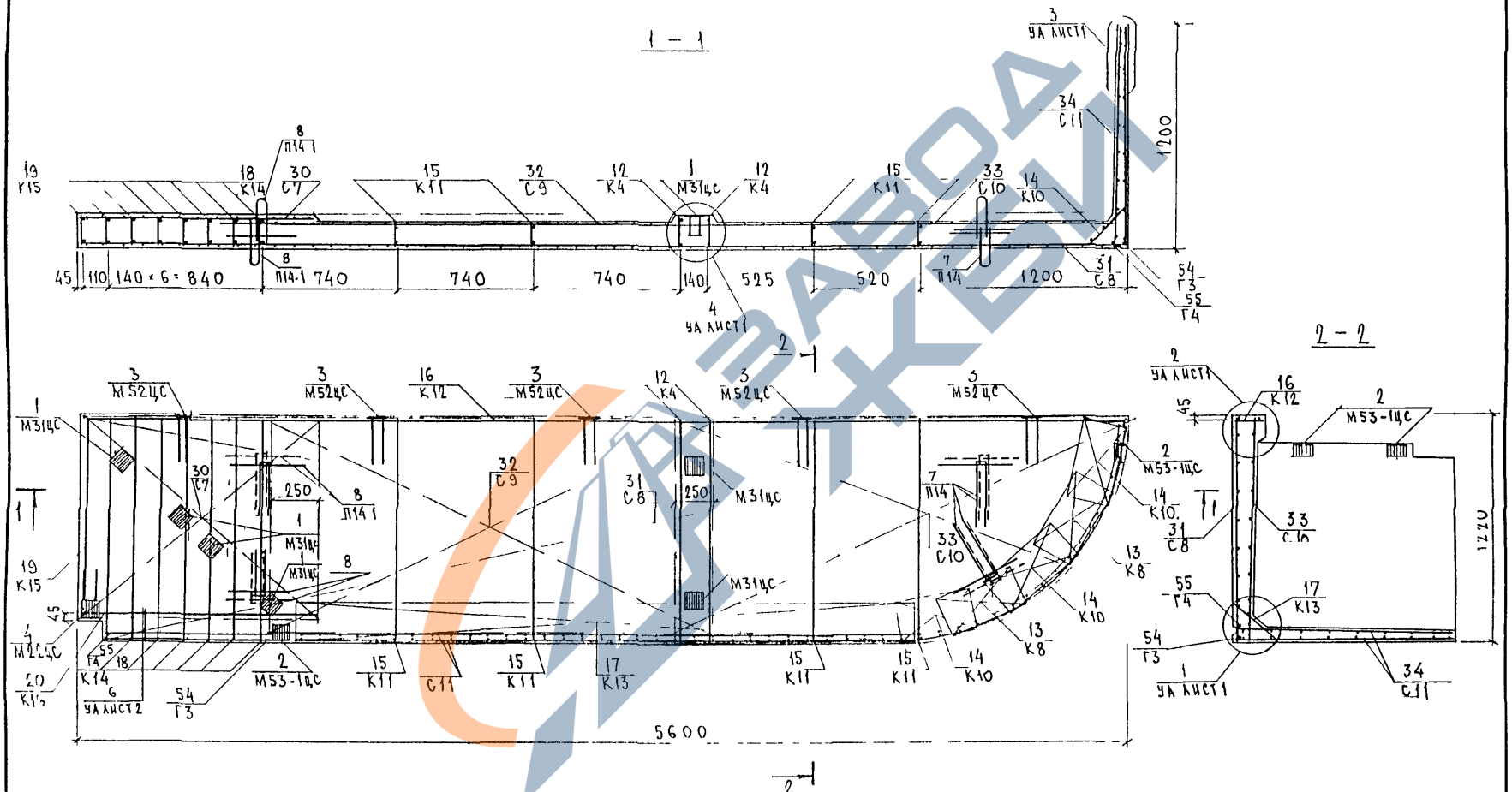

Сетки в местах пересечения с закладными деталями и в отверстиях вырезать по месту

Нач отд	Ванаг		3РС 43-11 30Б.03СБ
Гл спец	Баско		
Зав гр	Гуревич		Армирование сборочный чертеж
Разраб	Николаева		Стадия: Р; Лист: 4; Листов: 4
Проверил	Гуревич		МНИИТЭП ОСК

https://zavodjbi.com/

https://zavodjbi.com/

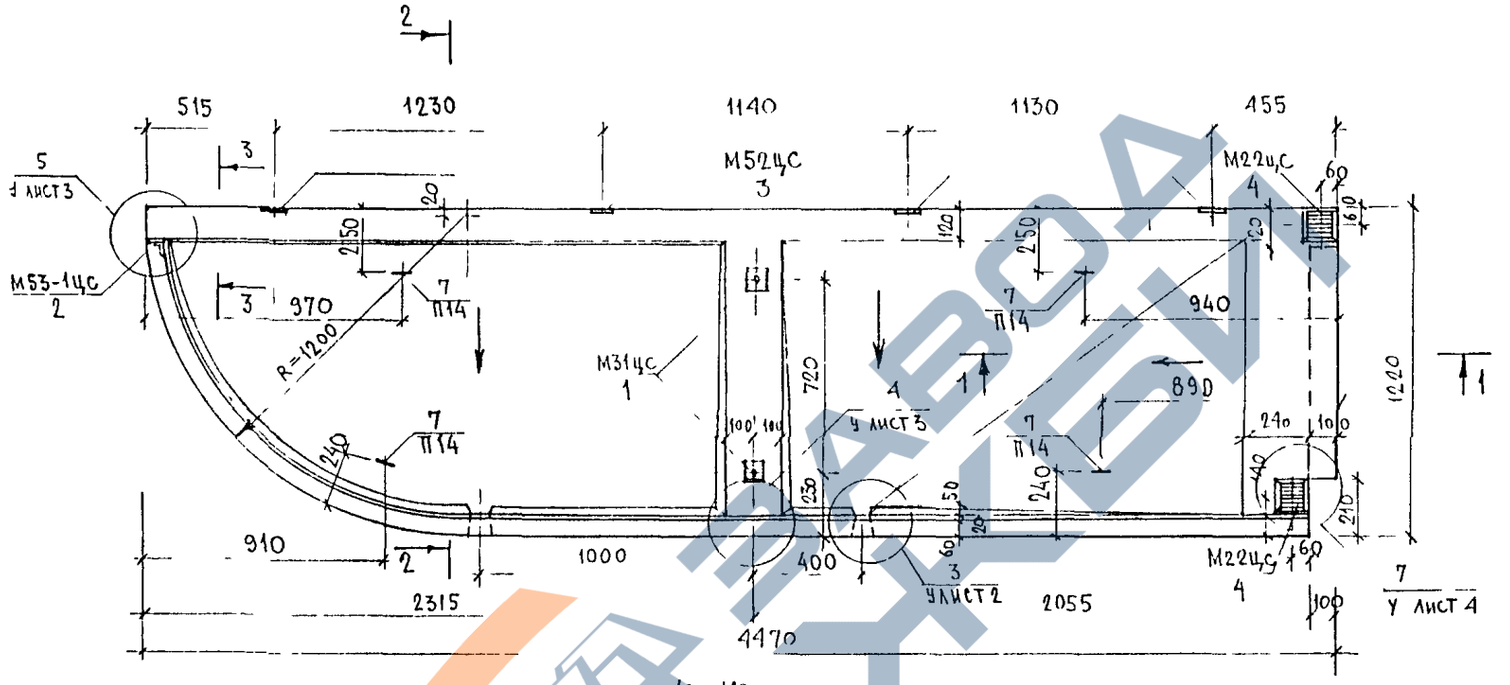

2-2

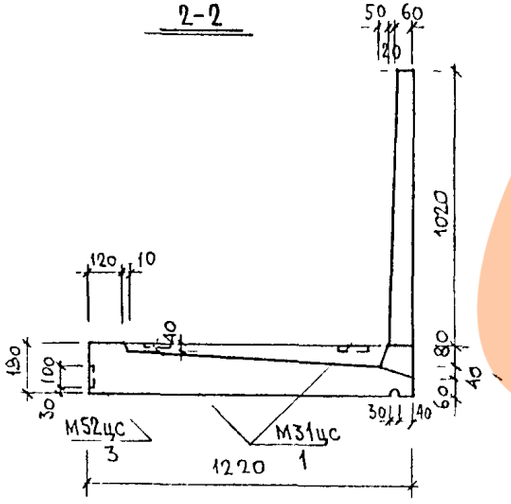

3-3

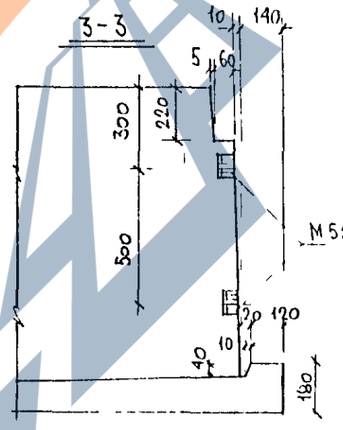

1-1

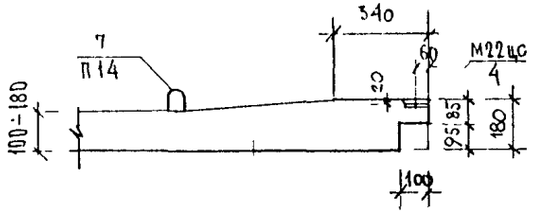

ИЗМ.	КОЛУЧ.	ЛИСТ	N ДОК.	ПОДПИСЬ	ДАТА	3РС 43-11.30Б.04СБ			
НАЧ. МАСТ.		КАП				ОБЪЕМНЫЕ ЭЛЕМЕНТЫ БАЛКОНОВ	СТАДИЯ	МАССА	МАСШТАБ
ГА СПЕЦ. МАСТ.		КОЗИЦЫН					Р		1:20
ГАП		ЧЕСНОКОВ					ЛИСТ	ЛИСТОВ 4	
ГИП		ИЛЬИНОВ							
РГИ		СИНДЕЕВА				30Б5 СБОРОЧНЫЙ ЧЕРТЕЖ	МНИИТЭП МАСТЕРСКАЯ N 3		
РАЗРАБОТАЛ		СИНДЕЕВА							
ПРОВЕРИЛ		ИЛЬИНОВ							

ИНВ.N ПОДЛ. | ПОДПИСЬ И ДАТА | ВЗАМЕН ИНВ.N

https://zavodjbi.com/

https://zavodjbi.com/

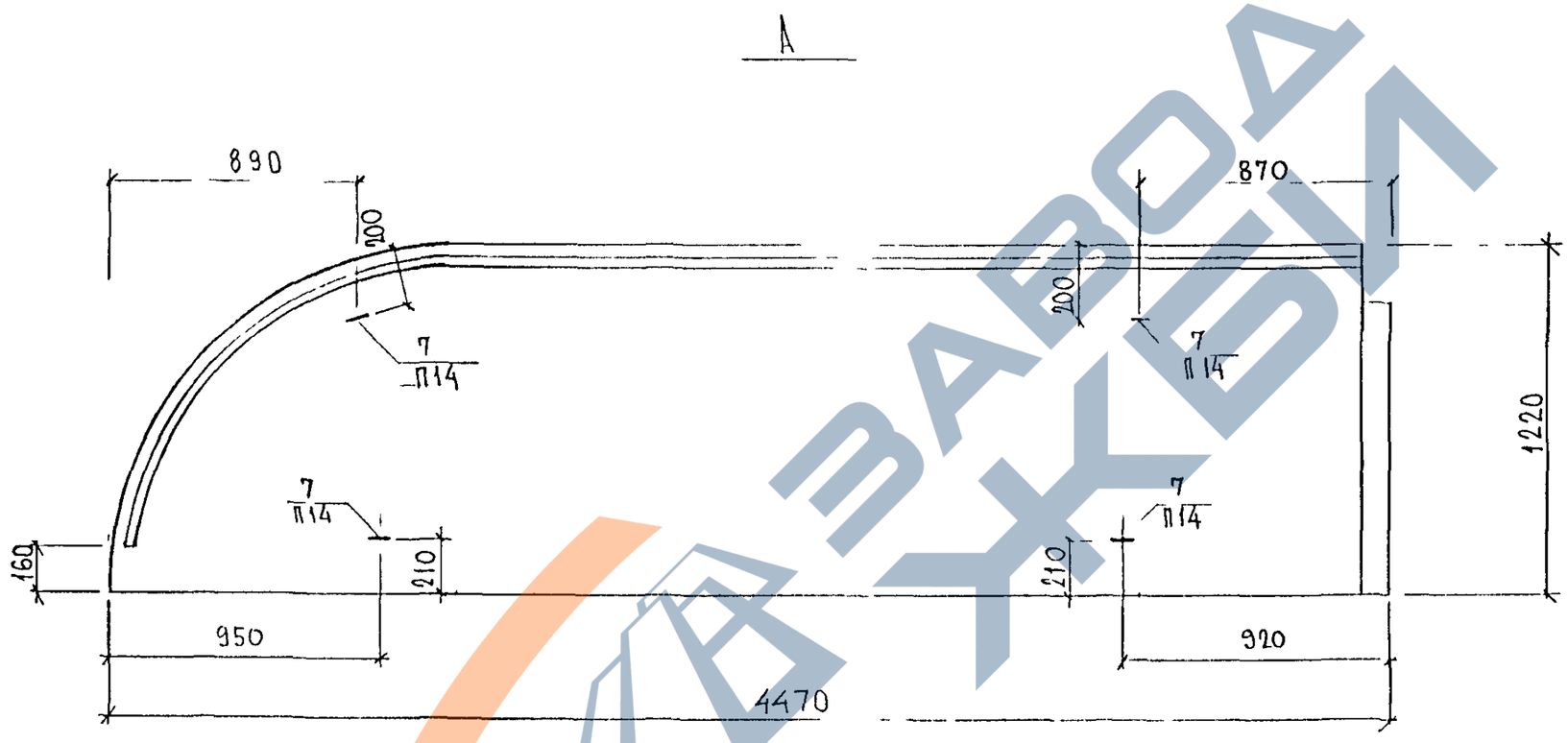

3РС 43-11 ЗОБ.04 СБ	ЛИСТ 2

https://zavodjbi.com/

https://zavodjbi.com/

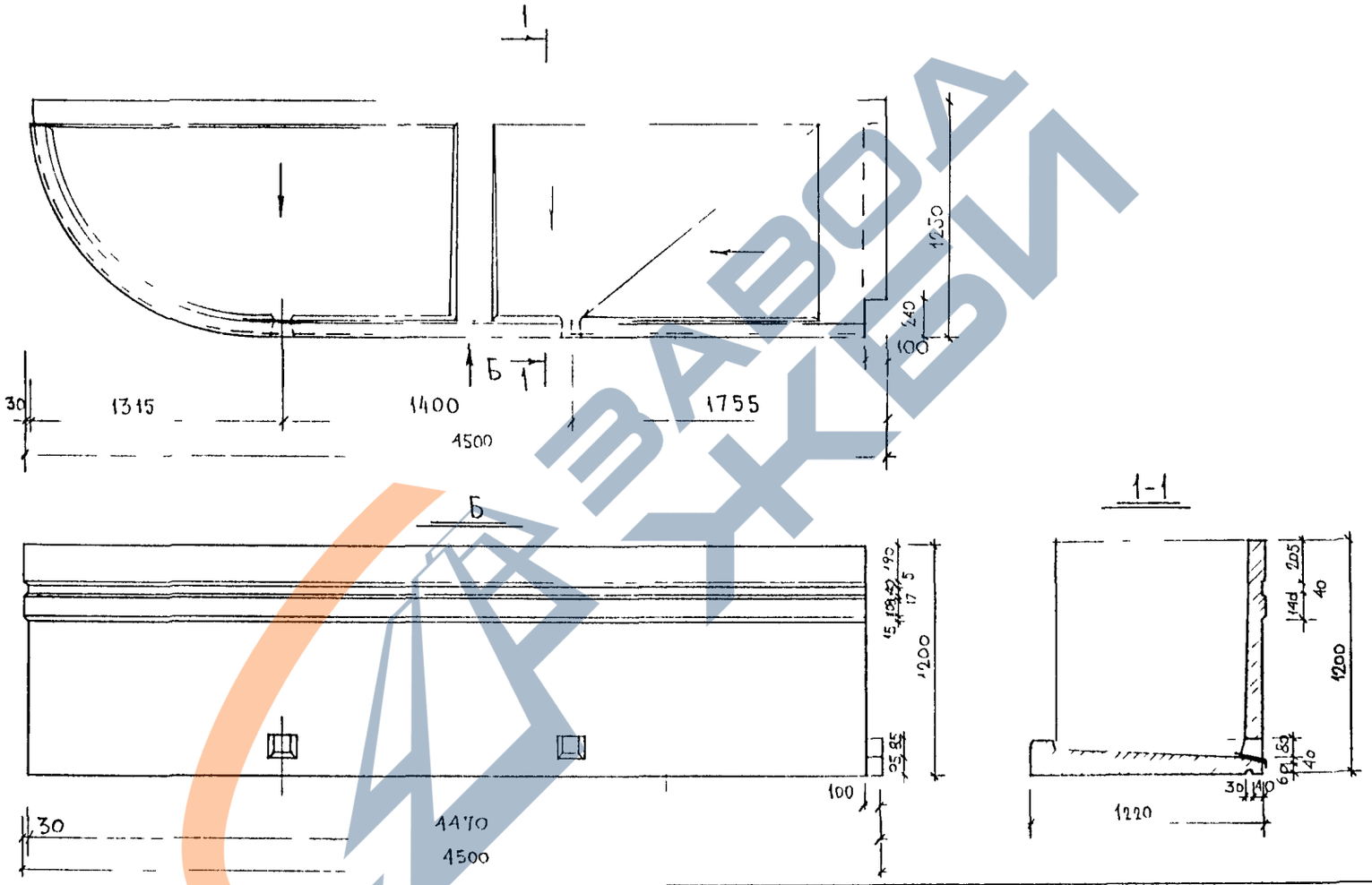

ИЗМ.	КОЛУЧ.	ЛИСТ	N ДОК	ПОДПИСЬ	ДАТА
НАЧ. МАС. I		КАЦ			
Г.А. СПЕЦ. МАСТ.		КОЗИЦЕН			
ГАП		ЧЕСНОКОВ			
ГИП		МАЛЫШЕВ			
РГИ		СИНДЕЕВА			
РАЗРАБОТАЛ		СИНДЕЕВА			
ПРОВЕРИЛ		МАЛЫШЕВ			

3РС 43-11 30Б 04СБ

ОБ'ЕМНЫЕ ЭЛЕМЕНТЫ БАЛКОНОВ
МАТРИЧНАЯ ОТДЕЛКА

30Б 5
СБОРОЧНЫЙ ЧЕРТЕЖ

СТАДИЯ	МАССА	МАСШТАБ
Р		1:25
ЛИСТ 3	ЛИСТОВ 4	

МНИИТЭП
МАСТЕРСКАЯ N 3

ИНВ.N ПОДЛ. | ПОДПИСЬ И ДАТА | ВЗАМЕН ИНВ.N

https://zavodjbi.com/

https://zavodjbi.com/

Схема армирования для 30Б5

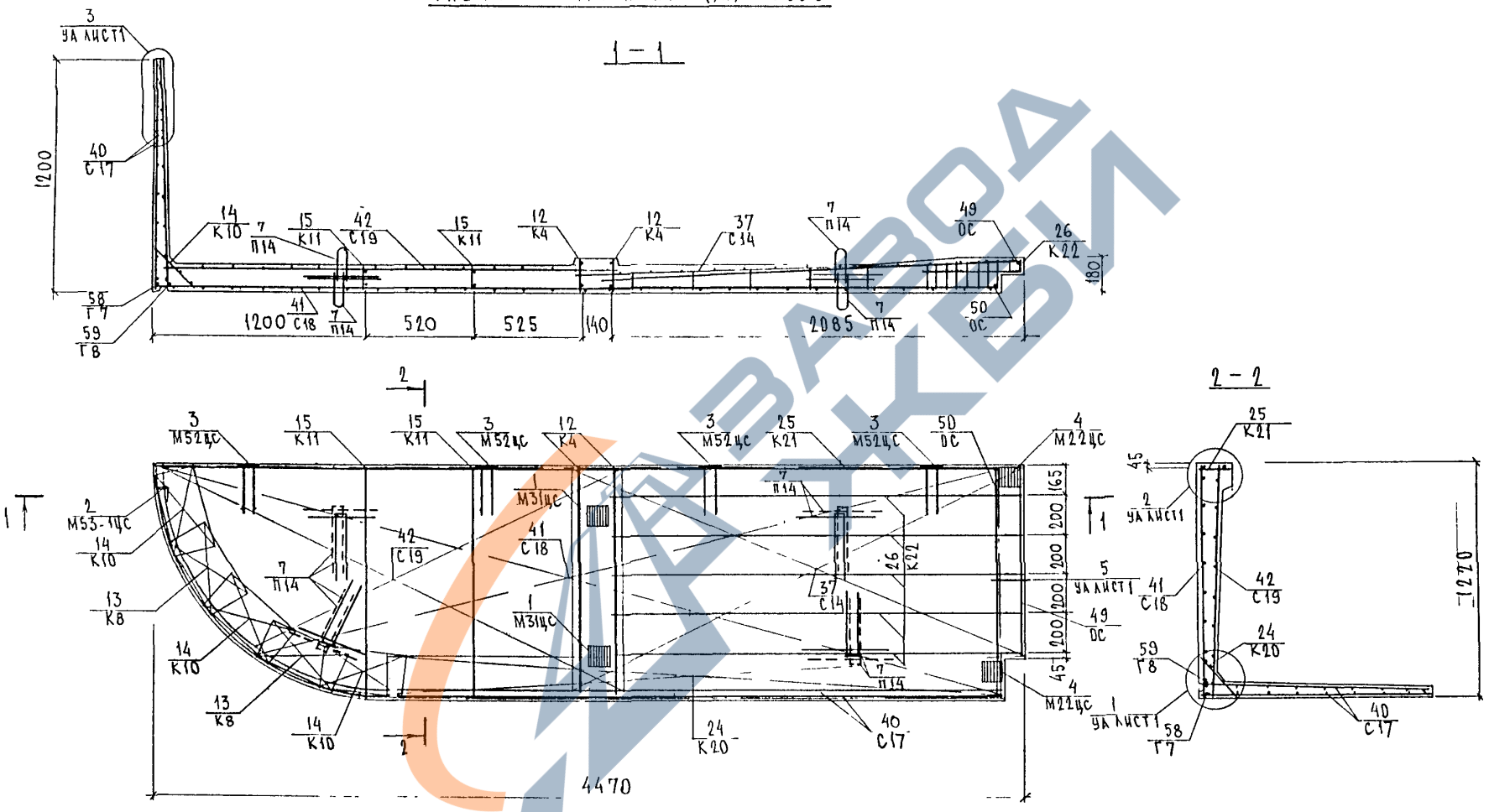

Гнутые стержни поз. 58,59 на основном виде условно не показаны
Сетки в местах пересечения с закладными деталями и в отверстиях вырезать по месту

Нач отд	Ванаг		3РС 43-11.30Б.04СБ
Гл спец	Баско		
Зав гр	Гуревич		
Разраб	Николаева		Армирование Сборочный чертеж
Проверил	Гуревич		

Стадия	Лист	Листов
Р	4	4

МНИИТЭП

https://zavodjbi.com/

https://zavodjbi.com/

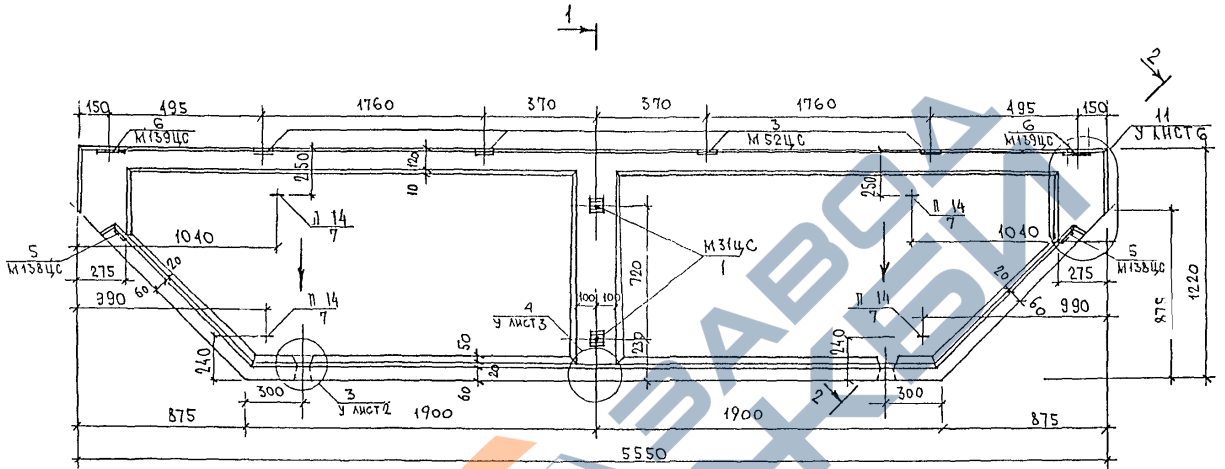

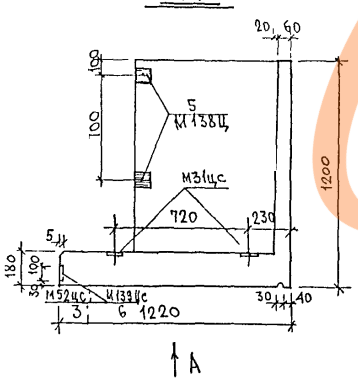

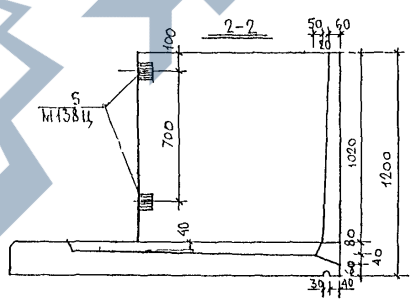

Нач.отд.	Ванаг		
Гл.спец.	Васко		
Зав.гр.	Гуревич		
Разработ	Пахомова		
Проверил	Гуревич		

ЗРС43-11.6ОБ.05СБ.

Объемный элемент балкона 6ОБ3
Сборочный чертеж

Стадия	Лист	Листов
Р	1	

МНИИТЭП ОСК

Пачик М3	Козицын	
ГИП М3	Коновалова	

https://zavodjbi.com/

https://zavodjbi.com/

6 Б 3

А

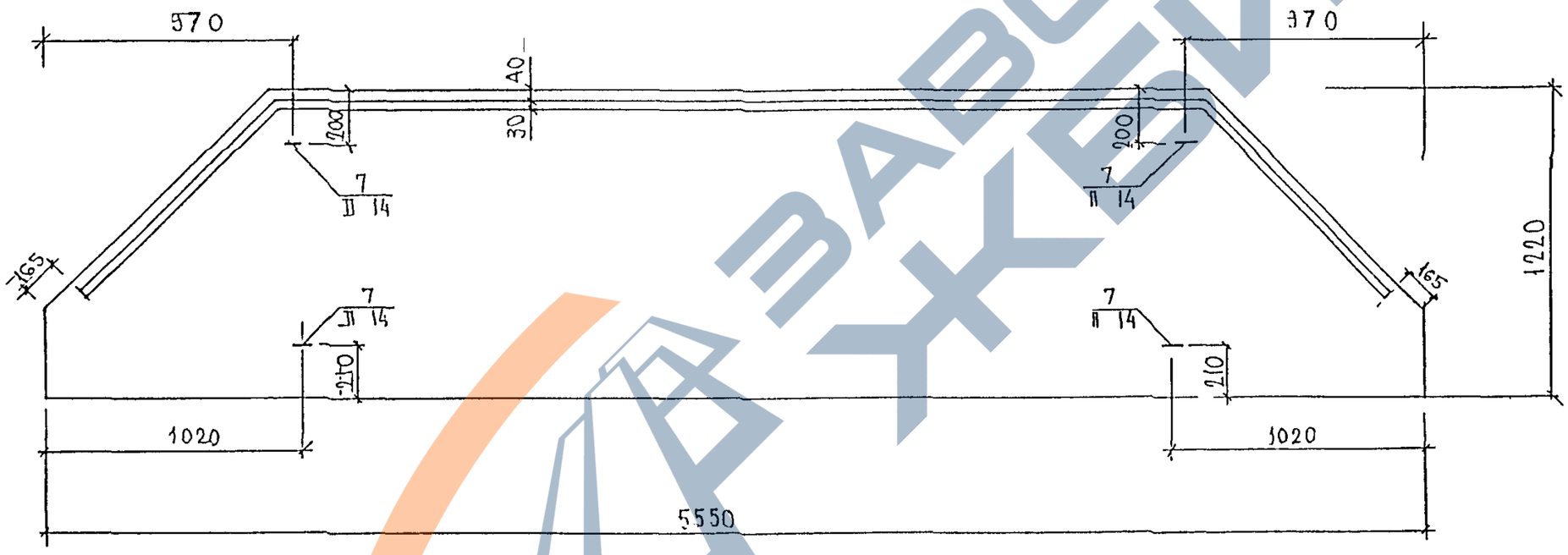

3 РС 43-11 60Б.05СБ.	ЛИСТ 2

https://zavodjbi.com/

https://zavodjbi.com/

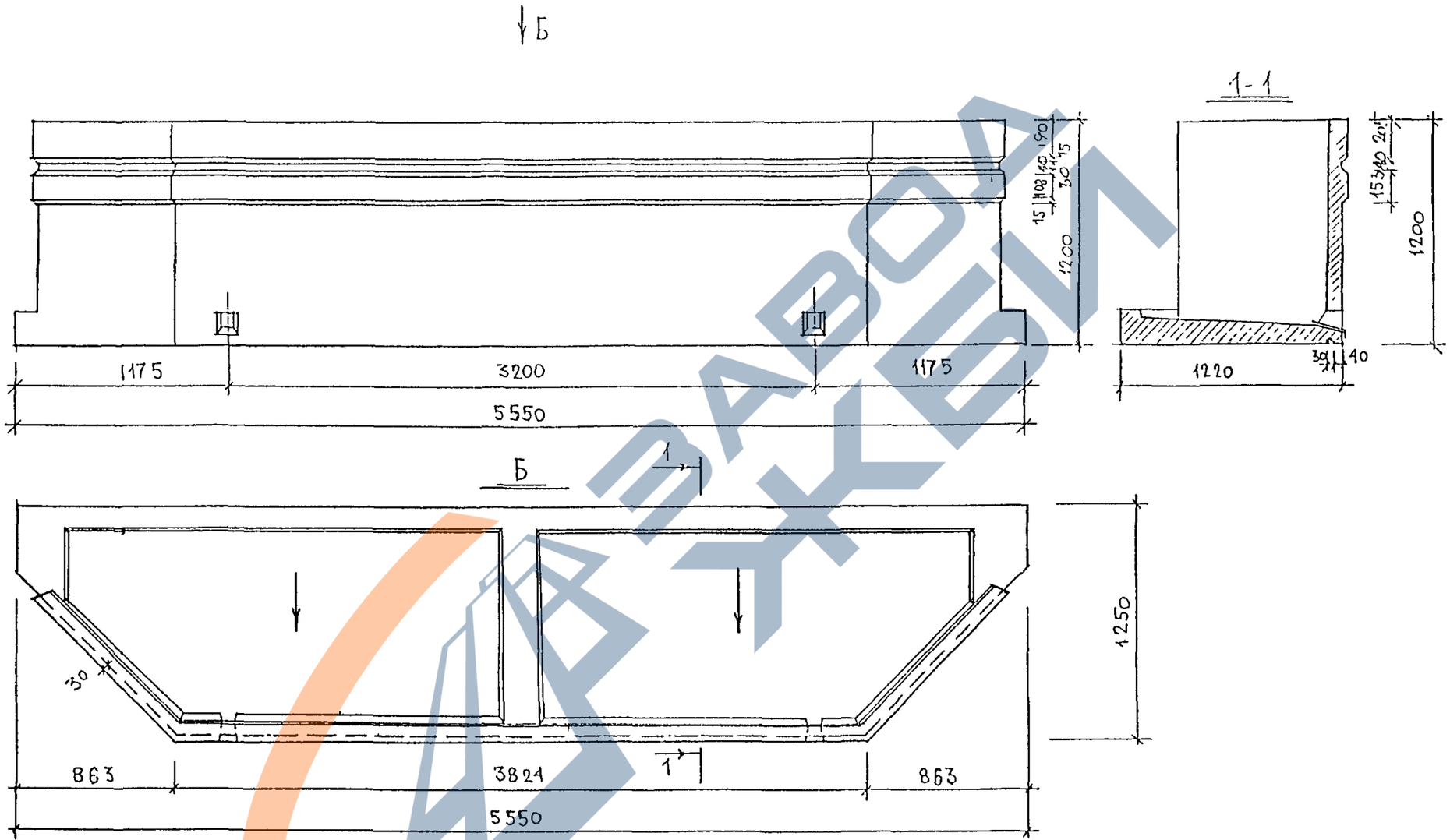

ИЗМ.	КОЛУЧ.	ЛИСТ	N ДОК	ПОДПИСЬ	ДАТА	3РС43-11.60Б.05СБ.
НАЧ. МАСТ.						ОБ'ЕМНЫЕ ЭЛЕМЕНТЫ БАЛКОНОВ МАТРИЧНАЯ ОТДЕЛКА
ГЛСПЕЦМАСТ	КОЗИЦЫН					
ГАП	ПАЛОМОВ					
ГИП	КЕРСКАЛОВА					
НА СПЕЦ.	МИХАЙЛОВСКАЯ					
РАЗРАБОТАЛ						
ПРОВЕРИЛ						

СТАДИЯ	МАССА	МАСШТАБ
Р		1:25
ЛИСТ 3	ЛИСТОВ 4	

60Б3
СБОРОЧНЫЙ ЧЕРТЕЖ

МНИИТЭП
МАСТЕРСКАЯ N 3

https://zavodjbi.com/

https://zavodjbi.com/

Схема армирования для 60Б3

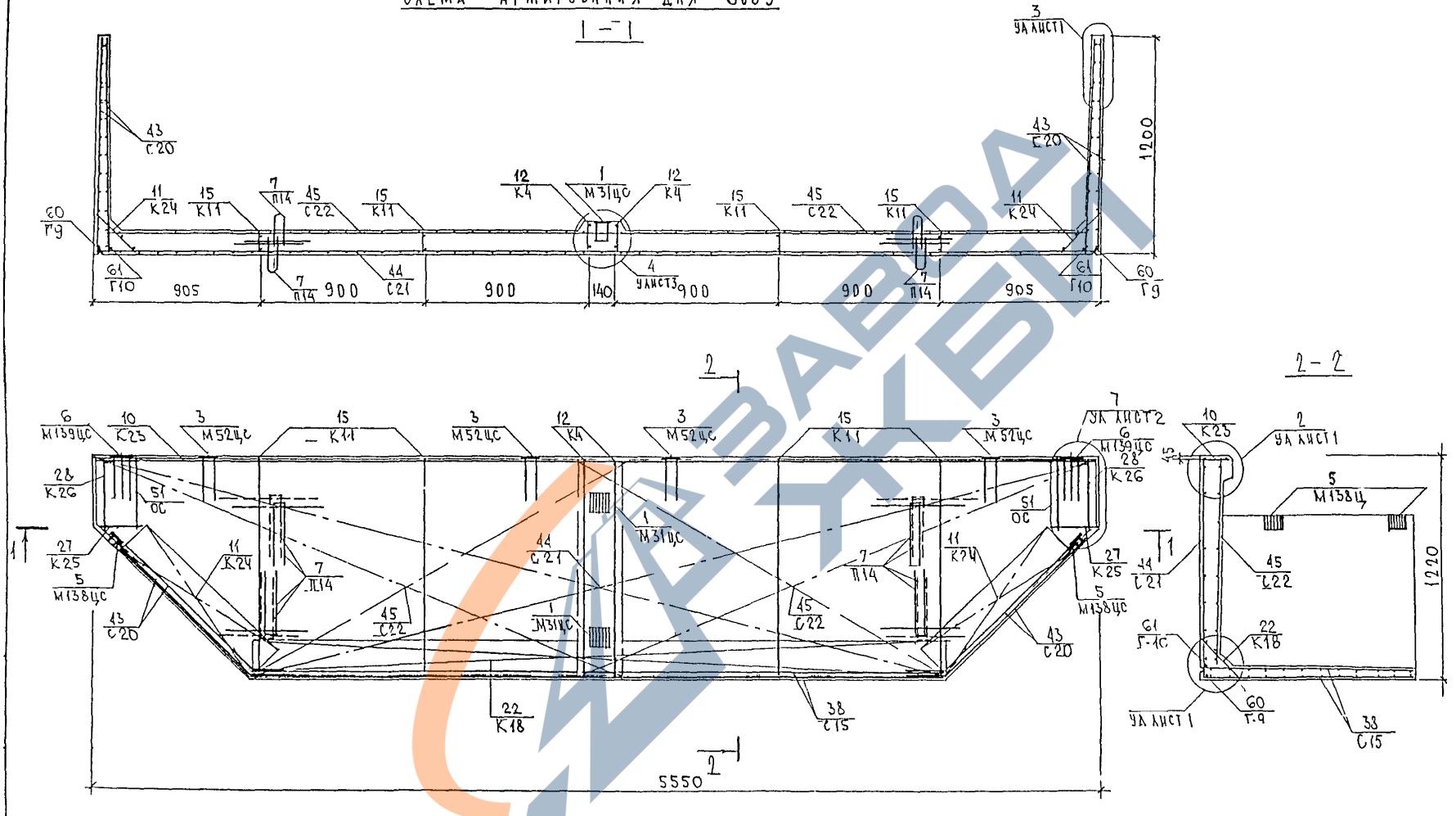

Гнутые стержни поз 60, 61 на основном виде условно не показаны
Сетки в местах пересечения с закладными деталями и в отверстиях вырезать по месту

https://zavodjbi.com/

ЗРС 43-11. 60Б. 05СБ.	Лист 4

https://zavodjbi.com/

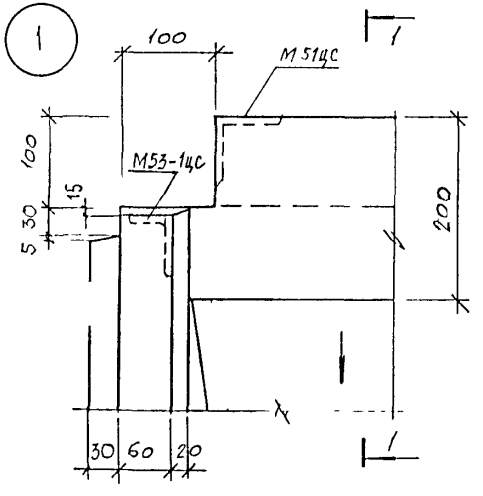

1 - 1

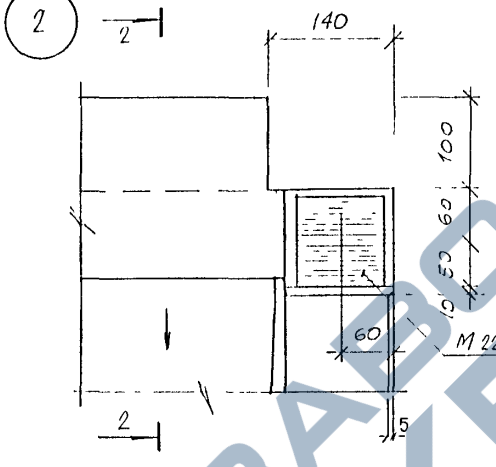

2 - 2

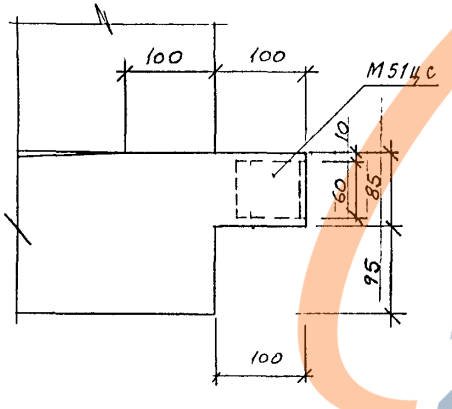

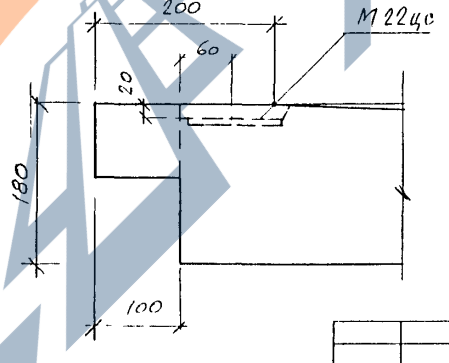

				3РС 43-11 У.		
НАЧ ОТД.	ВАНАГ			Объемные элементы балконов	СТАДИЯ	МАССА	МАСШТАБ
ГА СПЕЦ	ВАНАГ				Р		1:5
ЗАВ. ГР	ГУРЕВИЧ				ЛИСТ 1	ЛИСТОВ 6	
РАЗРАБ	НИКОЛАЕВА						
ПРОВЕР	КОМИССАРОВА			Узлы	МНИИТЭП ОРК		

СОГЛАСОВАНО
ГА СПЕЦ. М 3 Козлыин
ГИП М 3 Ганазарова

https://zavodjbi.com/

https://zavodjbi.com/

3.

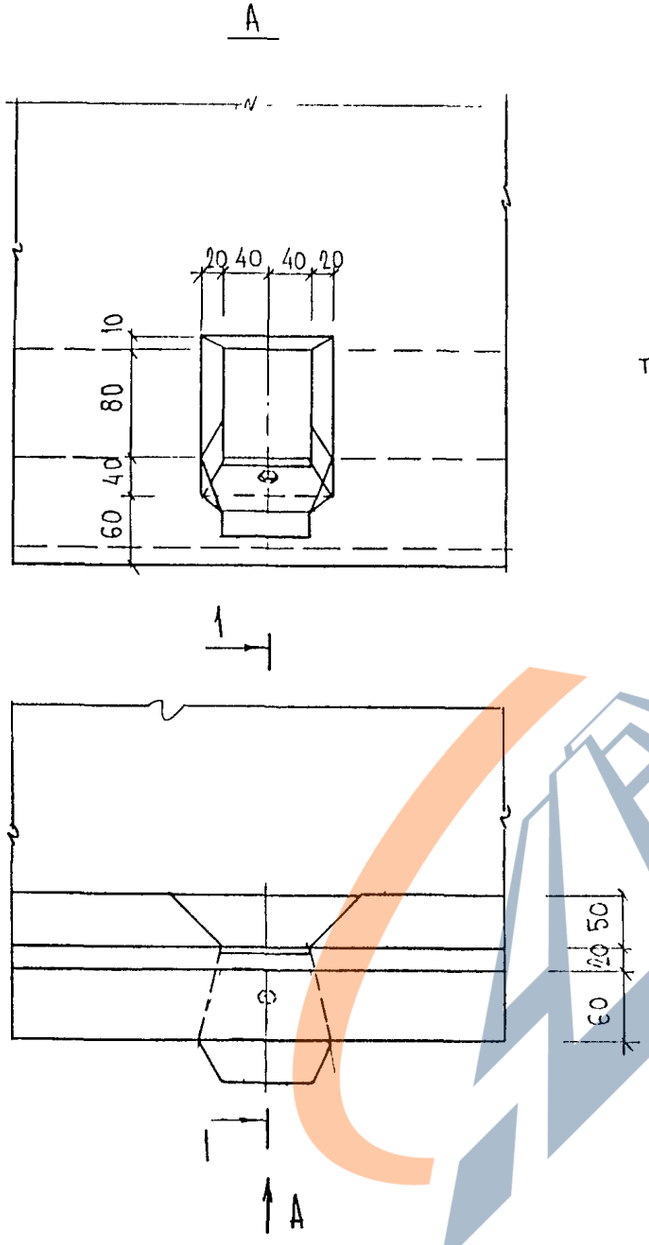

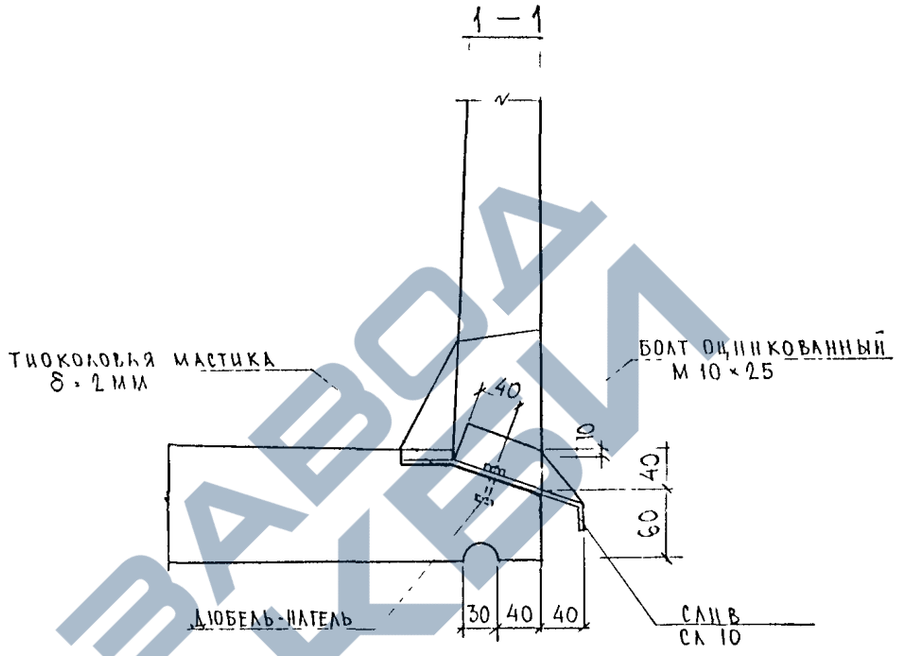

НАЧ ОТД	ВАНАГ			3РС 43-11 У		
ГЛ. СПЕЦ	ВАНАГ			Объемные элементы балконов	Стадия	Масса	Масштаб
ЗАВ ГР	ГУРЕВИЧ				Р		1:5
РАЗРАБ	ТОМИССАРОВА				Лист 2	Листов 6	
ПРОВЕРИЛ	НИКОЛАЕВА			Узлы	МНИИТЭП ОСК		

СОГЛАСОВАНО
ГЛ. СПЕЦ И З — КОЗИЦЫН
ГИП И З — ЕПАТАРОВА

Инв. № подл. 15542 | Подпись и дата | Взаим. инв. №

https://zavodjbi.com/

https://zavodjbi.com/

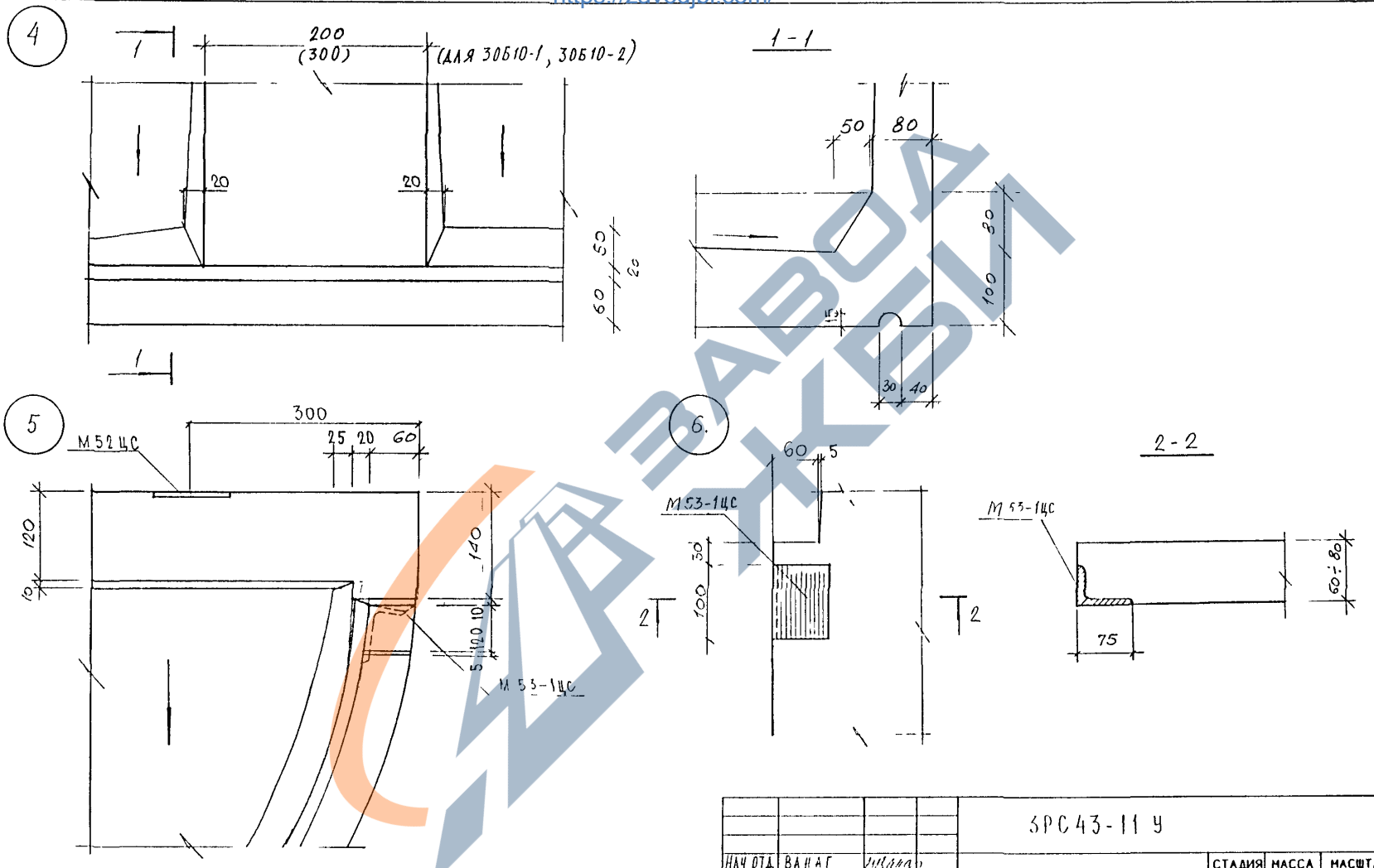

НАЧ ОТД	ВАНАГ		
ГЛ СПЕЦ	ВАНАГ		
ЗАВ ГР	ГУРЕВИЧ		
РАЗРАБ	НИКОЛАЕВА		
ПРОВЕР	КОМИССАРОВА		

3РС43-11 У

Объемные элементы балконов

Узлы

СТАДИЯ	МАССА	МАСШТАБ
Р		1:5
ЛИСТ 3	ЛИСТОВ 6	

МНИИТЭП ДСК

ГЛ СПЕЦ М 3 КОЗЛОВЫ
ГРП М 3

https://zavodjbi.com/

https://zavodjbi.com/

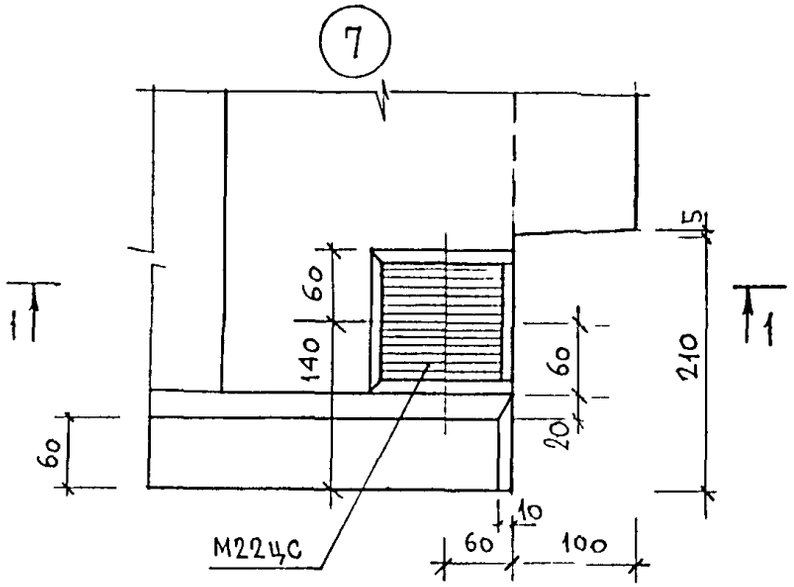

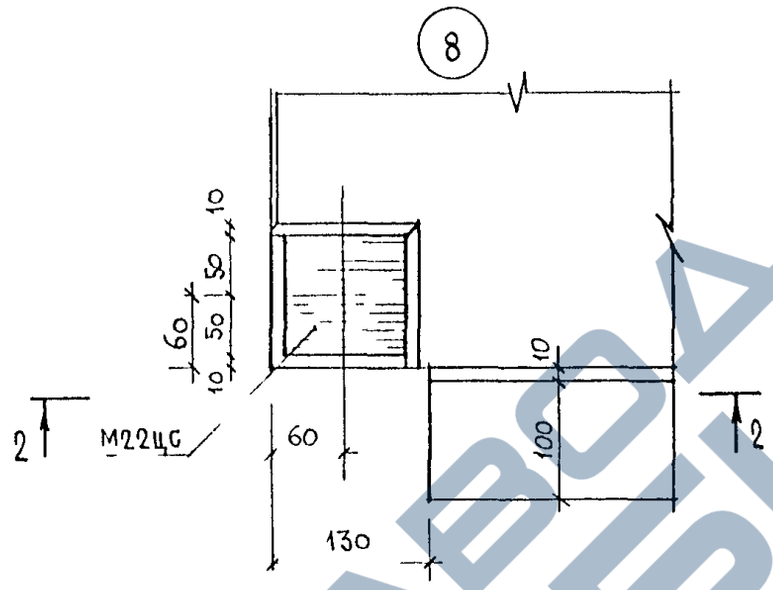

1-1

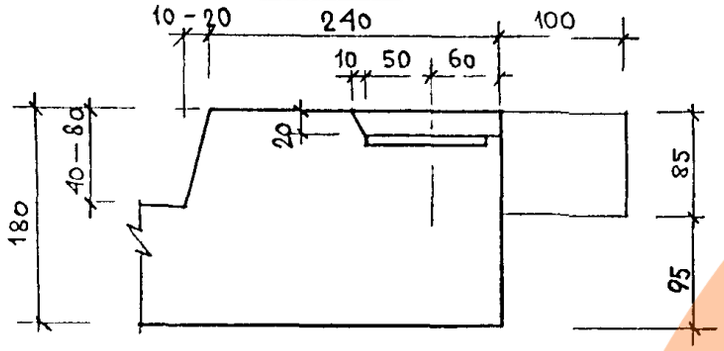

2-2

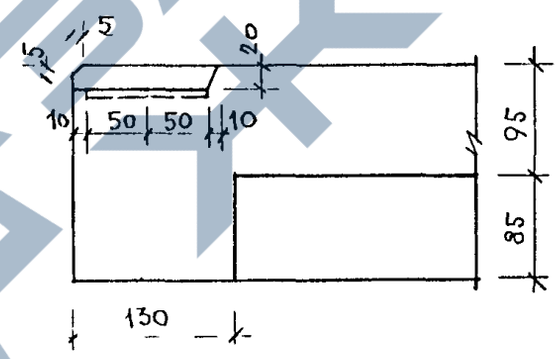

ИЗМ.	КОЛУЧ.	ЛИСТ	N ДОК	ПОДПИСЬ	ДАТА
НАЧ. МАСТ					
ГЛ.СПЕЦМАСТ		УОЗИЦЫН			
ГАП					
ГИП		МЫЛЬНИКОВ			
РГИ		СИНДЕЕВА			
РАЗРАБОТАЛ					
ПРОВЕРИЛ		МЫЛЬНИКОВ			

3РС43-11 У

ОБЪЕМНЫЕ ЭЛЕМЕНТЫ БАЛКОНОВ

СТАДИЯ	МАССА	МАСШТАБ
Р		1:5
ЛИСТ 4	ЛИСТОВ 6	

УЗЛЫ ГАБАРИТНЫЕ

МНИИТЭП
МАСТЕРСКАЯ N 3

ИНВ. N ПОДЛ. | ПОДПИСЬ | ДАТА | ВЗАМ. ИНВ. N

https://zavodjbi.com/

https://zavodjbi.com/

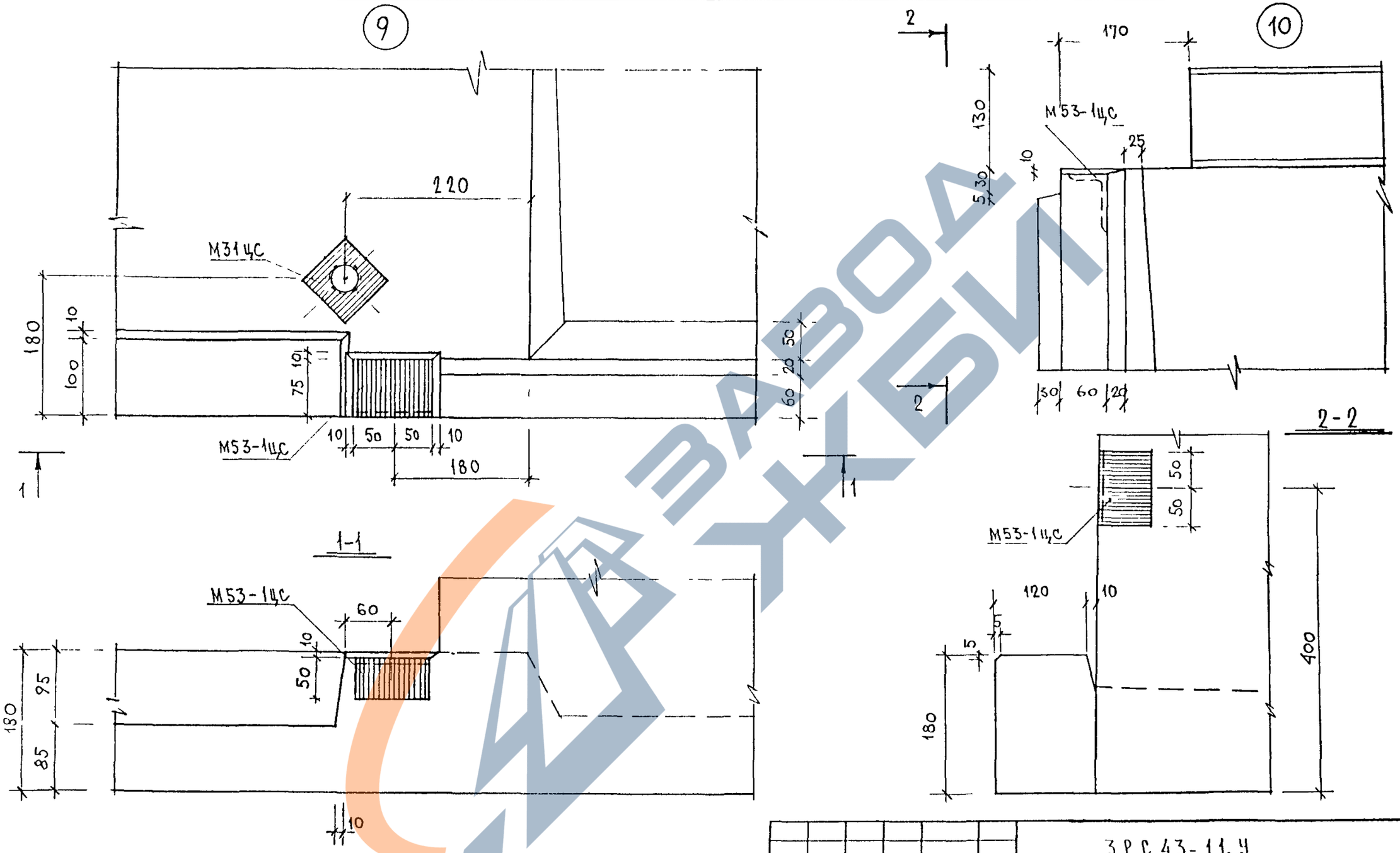

ИЗМ.	КОЛУЧ.	ЛИСТ	N ДОК	ПОДПИСЬ	ДАТА	ЗРС 43-11.У
НАЧ. МАСТ						ОБ'ЕМНЫЕ ЭЛЕМЕНТЫ БАЛКОНОВ
ГЛСПЕЦМАСТ		КОЗИЦЫН				
ГАП						
ГИП		МЫЛЬНИКОВ				
РГИ		СИНДЕЕВА				
РАЗРАБОТАЛ						УЗЛЫ ГАБАРИТНЫЕ
ПРОВЕРИЛ		МЫЛЬНИКОВ				

СТАДИЯ	МАССА	МАСШТАБ
Р		1:5
ЛИСТ 5	ЛИСТОВ 6	

МНИИТЭП
МАСТЕРСКАЯ N 3

ИНВ. N ПОДЛ. | ПОДПИСЬ И ДАТА | ВЗАМ. ИНВ. N

https://zavodjbi.com/

https://zavodjbi.com/

11

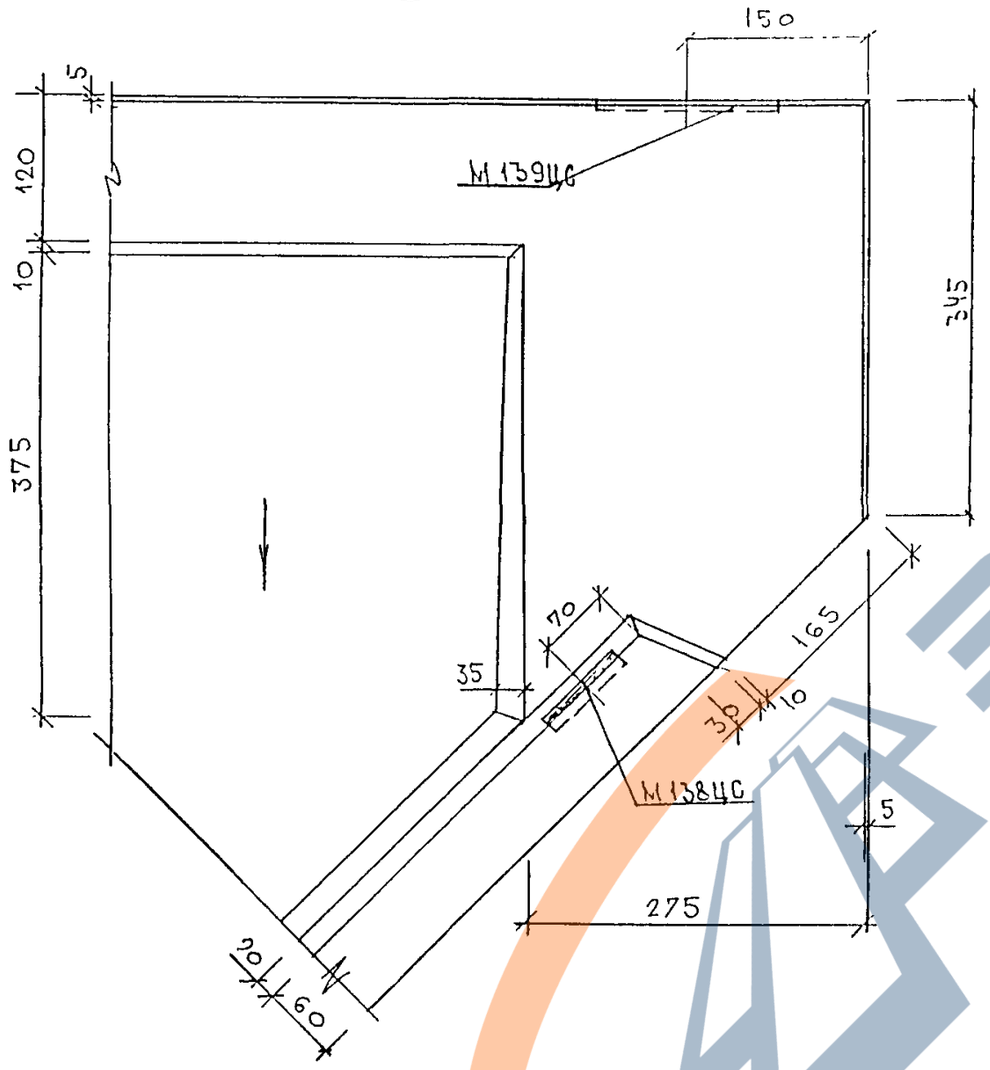

Инв. № подл.	Подпись и дата	Взам. инв. №

https://zavodjbi.com/

ЗРС 43-11. У.	Лист 6

https://zavodjbi.com/

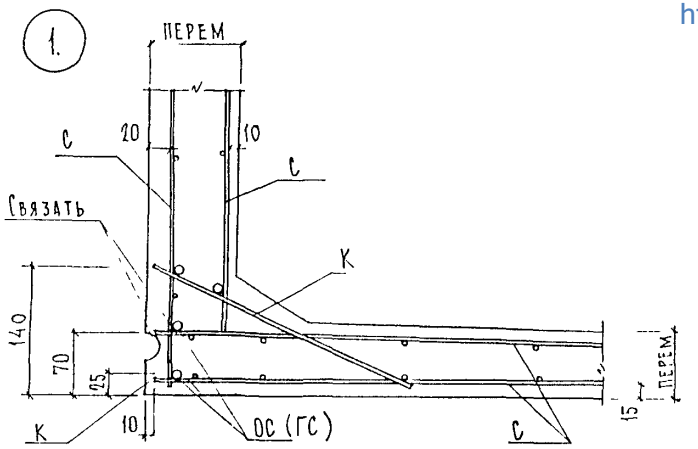

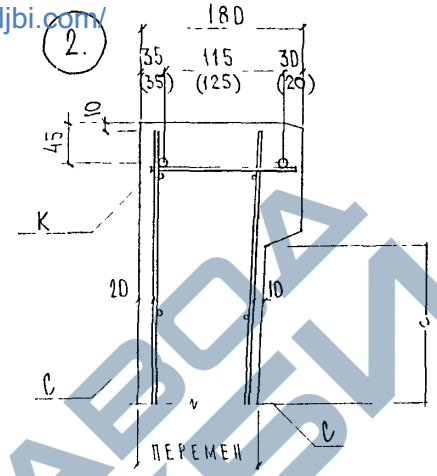

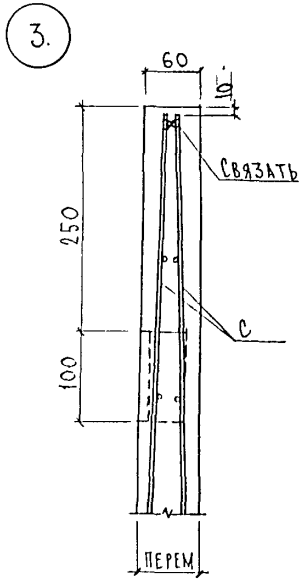

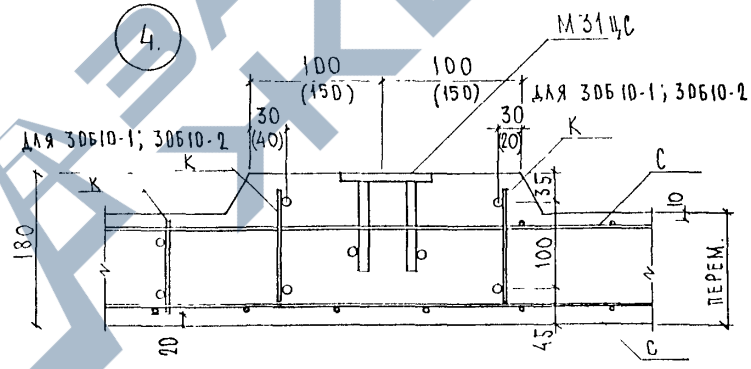

НАЧ ОТД	ВАНАГ			3РС43-11 УА			
ГА СПЕЦ	ВАНАГ						
ЗАВ.ТР	ГУРЕВИЧ			Узлы арматурные	СТАДИЯ	ЛИСТ	ЛИСТОВ
РАЗРАБ.	НИКОЛАЕВА				Р	1	2
ПРОВЕРИЛ	ЗАЙЦЕВА				МНИИТЭП ОСК		

https://zavodjbi.com/

ЗАВОД ЖБИ

457572

https://zavodjbi.com/

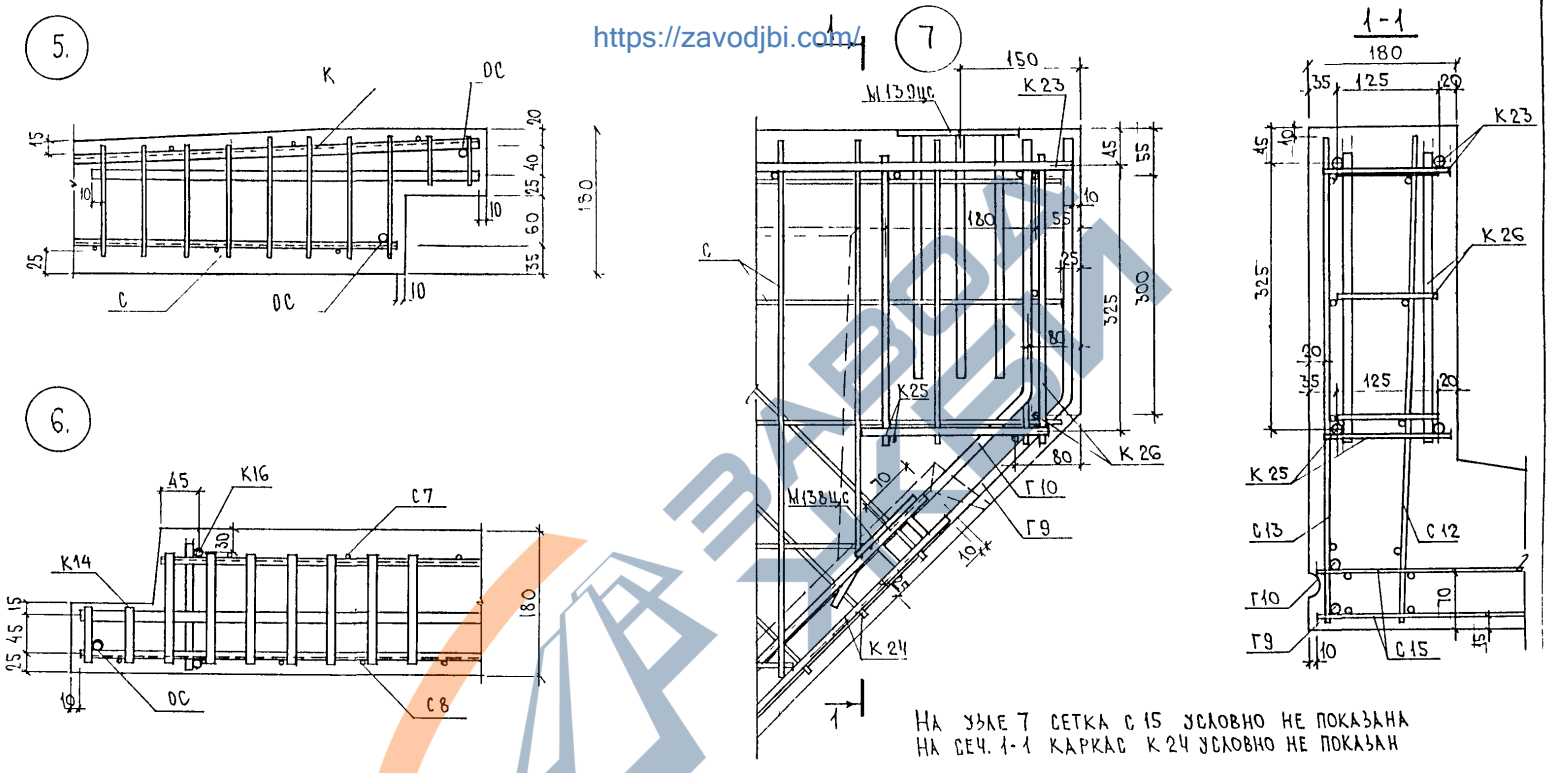

На узле 7 сетка С 15 условно не показана
На сеч. 1-1 каркас К 24 условно не показан

https://zavodjbi.com/

Инв № подл.	Подпись и дата	Взам. инв №
3527-2		

3 РС 43-11 УА

Лист 2

https://zavodjbi.com/

Рис. 1

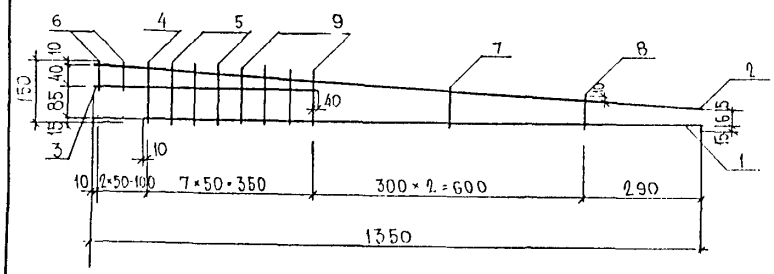

Рис 2

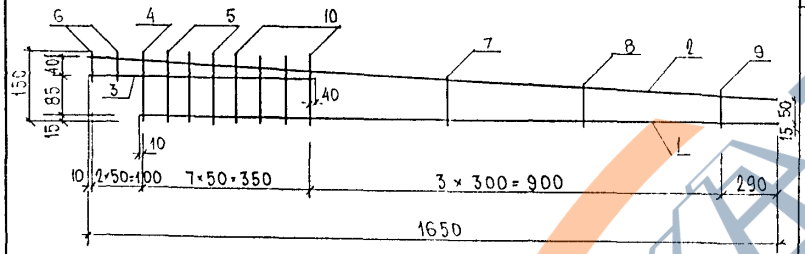

Рис	Марка	Поз.	Наименование	Кол.	Обозначение	Масса	Масса
	К1	1	⌀10 А III ℓ = 1250	1		0,77	
		2	⌀10 А III ℓ = 1350	1		0,83	
		3	⌀14 А III ℓ = 500	1		0,60	
		4	⌀14 А III ℓ = 150	1		0,18	
		5	⌀10 А I ℓ = 150	7		0,65	
		6	⌀10 А I ℓ = 60	2		0,07	
		7	⌀10 А I ℓ = 120	1		0,07	
		8	⌀10 А I ℓ = 100	1		0,06	
		9	⌀10 А I ℓ = 140	4		0,35	3,58
2	К2	1	⌀10 А III ℓ = 1550	1		0,96	
		2	⌀10 А III ℓ = 1650	1		1,02	
		3	⌀14 А III ℓ = 500	1		0,60	
		4	⌀14 А III ℓ = 150	1		0,18	
		5	⌀10 А I ℓ = 150	3		0,28	
		6	⌀10 А I ℓ = 60	2		0,07	
		7	⌀10 А I ℓ = 120	1		0,07	
		8	⌀10 А I ℓ = 100	1		0,06	
		9	⌀10 А I ℓ = 90	1		0,05	
		10	⌀10 А I ℓ = 140	4		0,35	3,64

Арматура класса А I, А III по ГОСТ 5781-82. Сварка арматурных каркасов по ГОСТ 14098-91 (К1-К7)

Нач. отд.	Ванаг		
Гл. спец.	Ванаг		
Зав. гр.	Гуревич		
Разраб.	Колиссарова		
Проверил	Зайцева		

3РС43-11

Каркасы
Сборочный чертеж

Стадия	Лист	Листов
Р	1	1

МНИИТЭП
ОСК

Инв. № подл. 2675-72 | Подпись и дата | Взам. инв. №

https://zavodjbi.com/

https://zavodjbi.com/

Рис 1

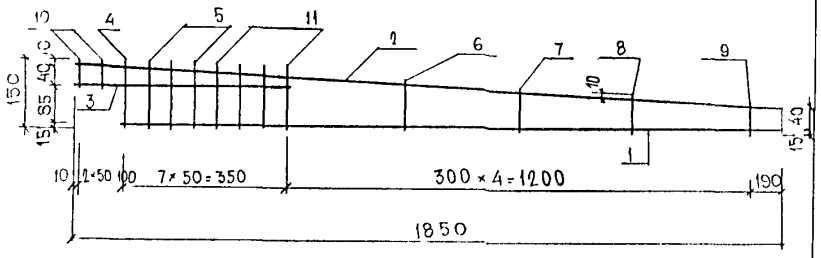

Рис 2

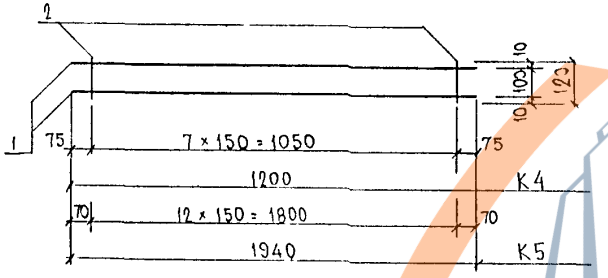

Рис 3

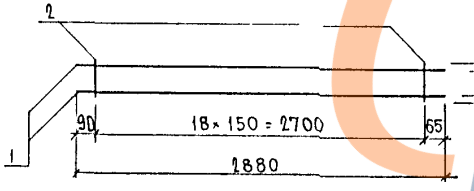

Рис	Марка	Поз.	Наименование	Кол.	Обозначение	Масса	Масса
1	К3	1	⌀10 AIII ℓ 1750	1		1.08	
		2	⌀10 AIII ℓ=1850	1		1,14	
		3	⌀14 AIII ℓ=500	1		0,60	
		4	⌀14 AIII ℓ=150	1		0,18	
		5	⌀10 AI ℓ=150	3		0,28	
		6	⌀10 AI ℓ=120	1		0,07	
		7	⌀10 AI ℓ=100	1		0,06	
		8	⌀10 AI ℓ=90	1		0,05	
		9	⌀10 AI ℓ=70	1		0.04	
		10	⌀10 AI ℓ=60	2		0.07	
		11	○10 AI ℓ=140	4		0,34	3,91
2	К4	1	⌀8 AIII ℓ=1200	2		0.95	
		2	⌀4 BpI ℓ=120	8		0,09	1,04
	К5	1	⌀8 AIII ℓ=1940	2		1,53	
		2	⌀4 BpI ℓ=120	13		0,14	1,67
3	К6	1	⌀8 AIII ℓ=2880	2		2.27	
		2	⌀4 BpI ℓ=140	19		0,24	2,51

Арматура класса AI, AIII по ГОСТ 5781-82*, арматура класса BpI по ГОСТ 6727-80*
Сварка арматурных каркасов по ГОСТ 14098-91 (К1-К7)

Нач отд	Ванаг		3РС43-11
Гл. спец	Ванаг		
Рук гр	Гуревич		
Разраб	Комиссарова		Каркасы Сборочный чертеж
Проверил	Зайцева		

Стадия	Лист	Листов
Р	1	1

МНИИТЭП ОСК

Инв № подл | Подпись и дата | Взам инв №

https://zavodjbi.com/

https://zavodjbi.com/

Рис 1

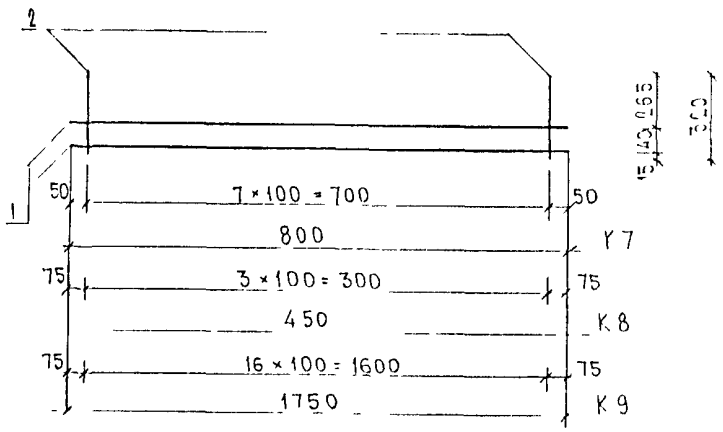

Рис 2

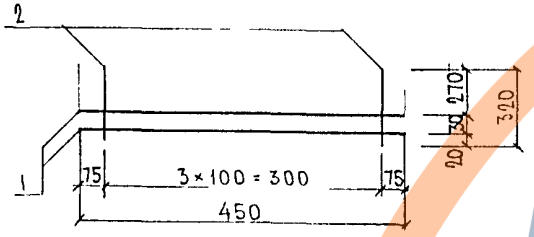

Рис 3

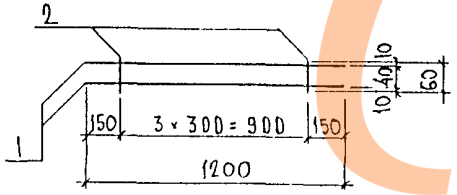

Рис	Марка	Поз.	Наименование	Кол.	Обозначение	Масса	Масса
1	К7	1	⌀8 АIII ℓ = 800	2		0,63	1,00
		2	⌀5 ВрI ℓ = 320	8		0,37	
	К8	1	⌀8 АIII ℓ = 450	2		0,35	0,53
		2	⌀5 ВрI ℓ = 320	4		0,18	
	К9	1	⌀8 АIII ℓ = 1750	2		1,38	2,16
		2	⌀5 ВрI ℓ = 320	17		0,78	
2	К10	1	⌀8 АIII ℓ = 450	2		0,35	0,53
		2	⌀5 ВрI ℓ = 320	4		0,18	
3	К11	1	⌀4 ВрI ℓ = 1200	2		0,22	0,24
		2	⌀4 ВрI ℓ = 60	4		0,02	

Арматура класса АIII по ГОСТ 5781-82*, арматура класса Вр-I по ГОСТ 6727-80*
Сварка арматурных каркасов по ГОСТ 14098-91 (К1-КТ)

Нач отд	Ванат		3РС43-11
Гл спец	Ванат		
Рук гр	Гуревич		Каркасы Сборочный чертеж
Разраб	Колиссатова		Стадия Р, Лист 1, Листов 1
Проверил	Николаев		МНИИТЭП ОСК

Инв № подл 25572 | Подпись и дата | Взам инв №

https://zavodjbi.com/

https://zavodjbi.com/

К 12

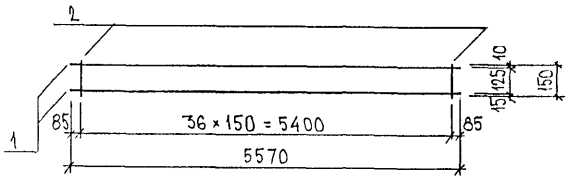

К 13

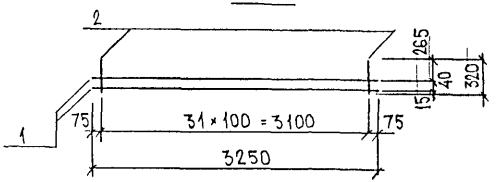

К 14

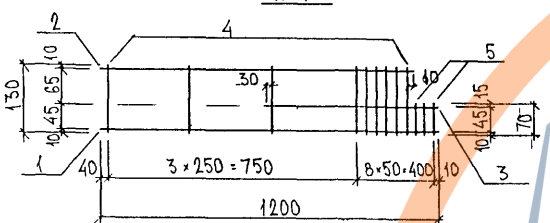

К 15

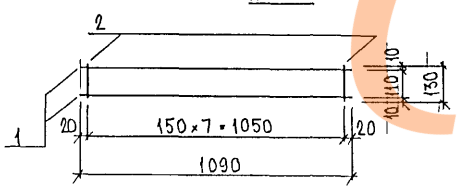

Марка	Поз.	Наименование	Кол.	Обозначение	Масса	Масса
К 12	1	⌀8 АIII ℓ=5570	2		4.40	
	2	⌀4 ВрI ℓ = 150	37		0.51	4.91
К 13	1	⌀8 АIII ℓ = 3250	2		2.57	
	2	⌀5 ВрI ℓ = 320	32		1.47	4.04
К 14	1	⌀10 АIII ℓ = 1200	1		0.74	
	2	⌀10 АIII ℓ = 1050	1		0.65	
	3	⌀14 АIII ℓ = 690	1		0.83	
	4	⌀10 АI ℓ = 130	9		0.72	
	5	⌀10 АI ℓ = 70	3		0.13	3.07
К 15	1	⌀10 АIII ℓ = 1090	2		1.34	
	2	⌀5 ВрI ℓ = 130	8		0.15	1.49

СТАЛЬ АРМАТУРНАЯ КЛАССОВ АI И АIII ПО ГОСТ 5781-82* И КЛАССА ВрI ПО ГОСТ 6727-80* СВАРНЫЕ СОЕДИНЕНИЯ ПО ГОСТ 14098-91

НАЧ ОТД	ВАНАГ		3РС 43-11
ГА СПЕЦ	БЯСКО		
ЗАВ ТР	НИКОЛАЕВА		
РАЗРАБ	ЗАЙЦЕВА		КАРКАСЫ. СБОРОЧНЫЙ ЧЕРТЕЖ
ПРОВЕРИЛ	ВАНАГ		

Стадия	Лист	Листов
Р	1	1

МНИИТЭП ОСК

Инв. № подл. | Подпись и дата | Взам. инв. №

https://zavodjbi.com/

https://zavodjbi.com/

РИС 1

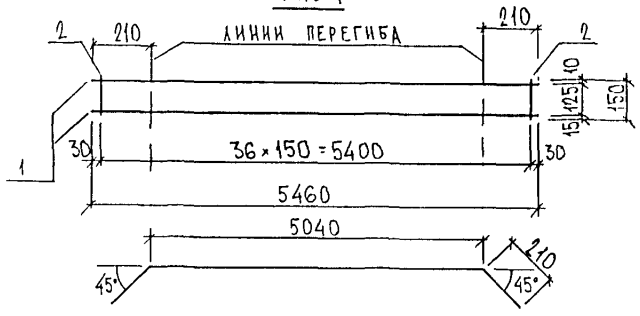

РИС.2

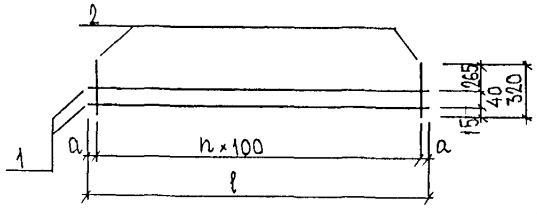

МАРКА	ℓ, мм	a, мм	n, шт
К 18	3800	50	37
К 19	1160	30	11
К 20	3160	30	31
К 24	1100	55	9

РИС.3

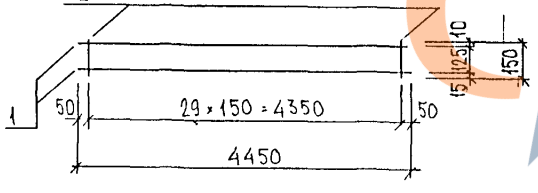

РИС	МАРКА	ПОЗ.	НАИМЕНОВАНИЕ	КОЛ.	ОБОЗНАЧЕНИЕ	МАССА	МАССА
1	К 17	1	⌀8AIII ℓ=5460	2		4.31	
		2	⌀4BpI ℓ=150	37		0.51	4.82
2	К 18	1	⌀8AIII ℓ=3800	2		3.00	
		2	⌀5BpI ℓ=320	38		1.75	4.75
	К 19	1	⌀8AIII ℓ=1160	2		0.92	
		2	⌀5BpI ℓ=320	12		0.55	1.47
	К 20	1	⌀8AIII ℓ=3160	2		2.50	
		2	⌀5BpI ℓ=320	32		1.47	3.97
3	К 21	1	⌀8AIII ℓ=4450	2		3.51	
		2	⌀4BpI ℓ=150	30		0.41	3.92
2	К 24	1	⌀8AIII ℓ=1100	2		0,87	
		2	⌀5BpI ℓ=320	10		0,46	1,33

СТАЛЬ АРМАТУРНАЯ КЛАССА AIII ПО ГОСТ 5781-82* И КЛАССА BpI ПО ГОСТ 6727-80*
СВАРНЫЕ СОЕДИНЕНИЯ К1-КТ ПО ГОСТ 14098-91

НАЧ ОТД	ВАНАГ		3РС43-11
ГА СПЕЦ	ВАСКО		
ЗАВ ГР	НИКОЛАЕВА		КАРКАСЫ СБОРОЧНЫЙ ЧЕРТЕЖ
РАЗРАБ	ЗАЙЦЕВА		
ПРОВЕРИЛ	ВАНАГ		

СТАДИЯ	ЛИСТ	ЛИСТОВ
Р	1	1

МНИИТЭП ОСК

ИНВ N ПОДЛ | ПОДПИСЬ И ДАТА | ВЗАМ ИНВ N

https://zavodjbi.com/

https://zavodjbi.com/

РИС.1

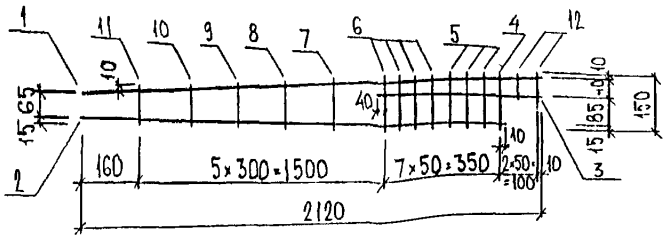

РИС 2

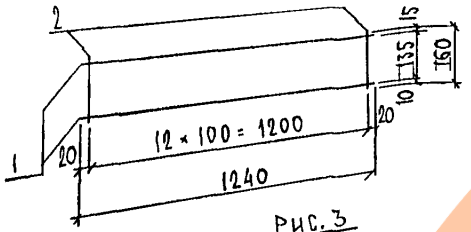

РИС.3

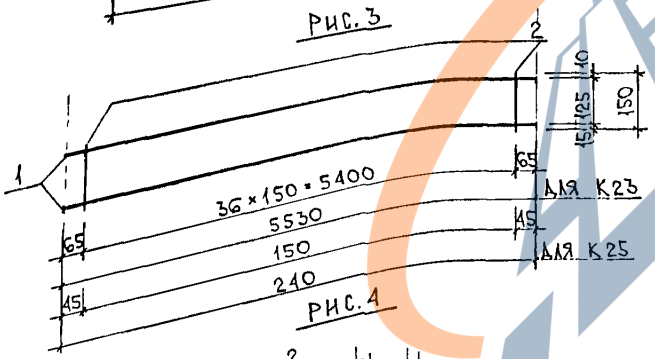

РИС.4

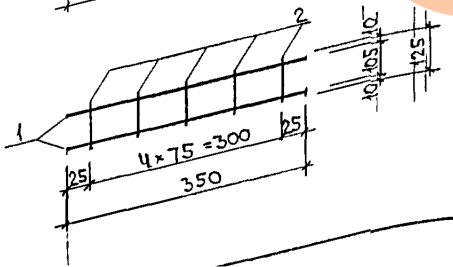

Рис.	Марка	Поз.	Наименование	Кол.	Обозначение	Масса	Масса
1	К22	1	⌀10AIII ℓ=2120	1		1.31	
		2	⌀10AIII ℓ=2020	1		1.25	
		3	⌀14AIII ℓ=500	1		0.60	
		4	⌀14AIII ℓ=150	1		0,18	
		5	⌀10AI ℓ=150	3		0,28	
		6	⌀10AI ℓ=140	4		0.34	
		7	⌀10AI ℓ=130	1		0.08	
		8	⌀10AI ℓ=120	1		0.07	
		9	⌀10AI ℓ=110	1		0,07	
		10	⌀10AI ℓ=105	1		0.06	
		11	⌀10AI ℓ=95	1		0.06	
		12	⌀10AI ℓ=60	2		0.07	4.37
2	К16	1	⌀10AIII ℓ=1240	2		1.53	
		2	⌀10AI ℓ=160	13		1.28	2.81
3	К23	1	⌀8AIII ℓ=5530	2		4,37	
		2	⌀4ВрI ℓ=150	37		0,51	4,88
	К25	1	⌀8AIII ℓ=240	2		0,19	
		2	⌀4ВрI ℓ=150	2		0,03	0,22
4	К26	1	⌀8AIII ℓ=350	2		0,28	
		2	⌀10AIII ℓ=125	5		0,39	0,67

СТАЛЬ АРМАТУРНАЯ КЛАССА AI И AIII ПО ГОСТ 5781-82*
СВАРКА АРМАТУРНЫХ КАРКАСОВ К1-КТ ПО ГОСТ 14098-91.

НАЧ ОТД	ВАНАГ		
ГА СПЕЦ	БАСКО		
ЗАВ ГР	НИКОЛАЕВА		
РАЗРАБ	ЗАЙЦЕВА		
ПРОВЕРИЛ	ВАНАГ		

ЗРС 43-11

КАРКАСЫ.
СБОРОЧНЫЙ ЧЕРТЕЖ

Стадия	Лист	Листов
Р	1	1

МНИИТЭП
ОСК

Подпись и дата | Взам. инв. №

https://zavodjbi.com/

https://zavodjbi.com/

Рис. 1

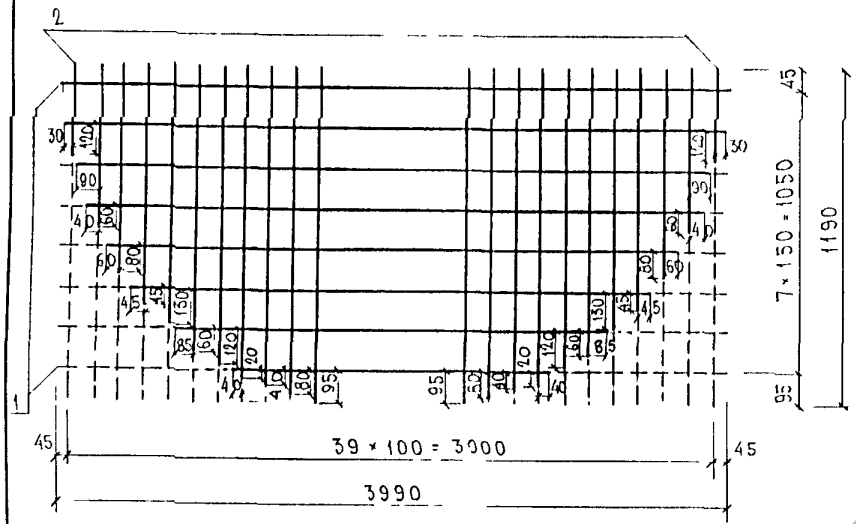

Рис 2

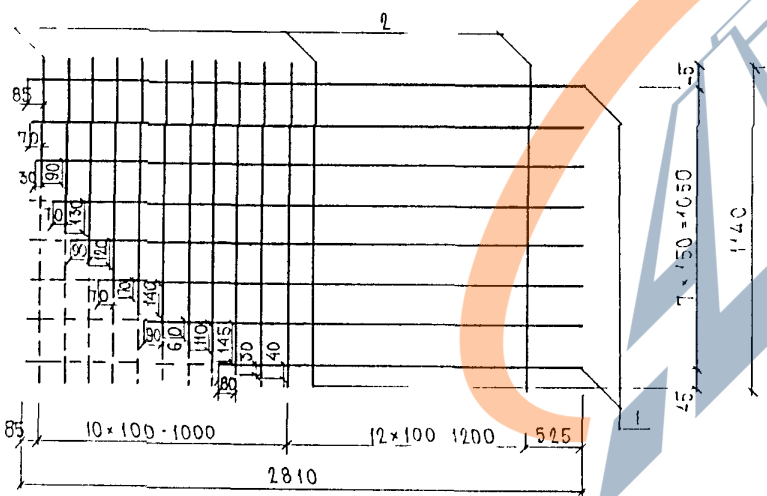

Рис	Марка	Поз.	Наименование	Кол.	Обозначение	Масса	Масс/
1	С1	1	⌀ 5 Вр I ℓ = 3990	8		460	
		2	⌀ 4 Вр I ℓ = 1190	40		4,38	8,98
2	С2	1	⌀ 5 Вр I ℓ = 2810	8		3,24	
		2	⌀ 4 Вр I ℓ = 1140	23		2,41	5,65

Арматура класса Вр I по ГОСТ 6727-80* Сварка арматурных каркасов по ГОСТ 14098-91 (К1-К

Нач отд.	Ванат		
Гл спец.	Ванат		
Рук гр	Гуревич		
Разраб	Комиссарова		
Проверил	Николаева		

3РС43-11

Сетки
Сборочный чертеж

Стадия	Лист	Листов
Р	1	1

МНИИТЭП
ОСК

Инв № подл | Подпись и дата | Взам инв №

https://zavodjbi.com/

https://zavodjbi.com/

Рис. 1

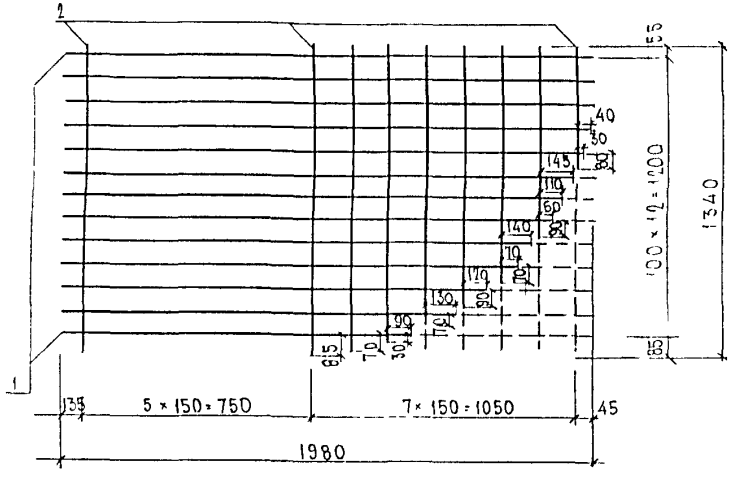

Рис. 2

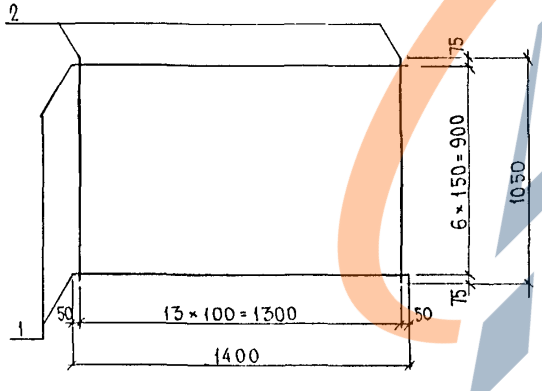

МАРКА	ПОЗ.	НАИМЕНОВАНИЕ	КОЛ.	ОБОЗНАЧЕНИЕ	МАССА	МАССА
С3	1	Ø 4 ВрI ℓ = 1340	13		1,60	
	2	Ø 5 ВрI ℓ = 1980	13		3,71	5,31
С4	1	Ø 5 ВрI ℓ = 1400	7		1,41	
	2	Ø 4 ВрI ℓ = 1050	14		1,35	2,76

Арматура класса ВрI по ГОСТ 6727-80. Сварка арматурных каркасов по ГОСТ 14098-91 (К1-КТ)

Нач отд.	Ванаг		
Гл спец.	Ванаг		
Рук гр	Гуревич		
Разраб	Комиссарова		
Проверил	Николаева		

3РС43-11

Сетки
Сборочный чертеж.

Стадия	Лист	Листов
Р	1	1

МНИИТЭП
ОСК

Инв № подл. 35572 | Подпись и дата | Взам инв №

https://zavodjbi.com/

https://zavodjbi.com/

Рис. 1

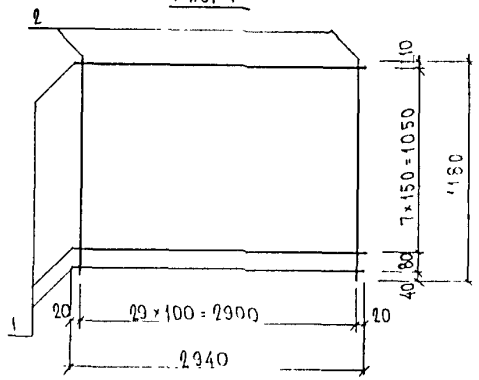

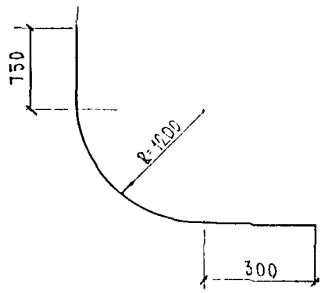

Рис. 2

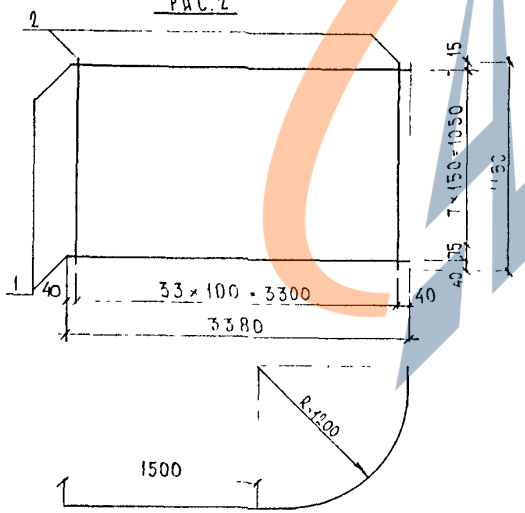

Рис	Марка	Поз.	Наименование	Кол.	Обозначение	Масса	Масса
1	С5	1	⌀5 ВрI ℓ=2940	9		3.81	
		2	⌀4 ВрI ℓ=1180	30		3.26	7.07
2	С6	1	⌀5 ВрI ℓ=3380	9		4.38	
		2	⌀4 ВрI ℓ=1180	34		3.69	8.07

Арматура класса ВрI по ГОСТ 6727-80*. Сварка арматурных каркасов по ГОСТ 14098-91 (КI-КТ)

Нач. отд.	Ванат		
Гл. спец.	Ванат		
Рук. гр.	Гуревич		
Разраб.	Комиссарова		
Проверил	Николаева		

3РС43-11.

Сетки
Сборочный чертеж

Стадия	Лист	Листов
Р	1	1

МНИИТЭП
ОСК

Инв. № подл.	Подпись и дата	Взам. инв. №
25572		

https://zavodjbi.com/

https://zavodjbi.com/

С7

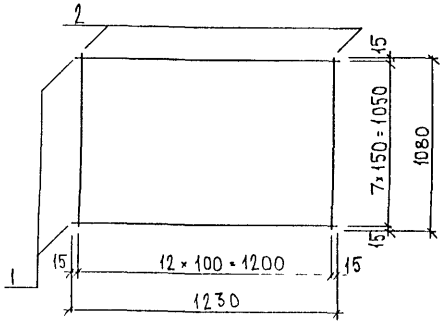

С8

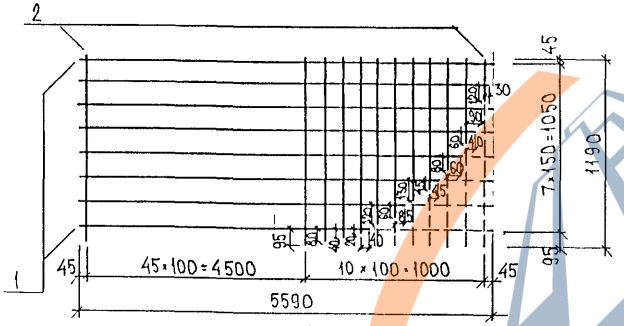

С9

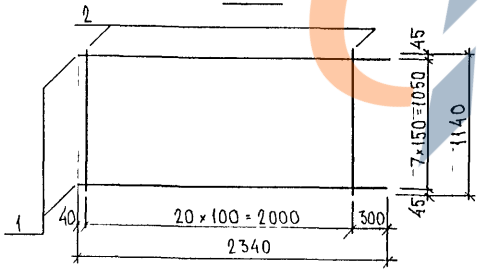

Марка	Поз.	Наименование	Кол.	Обозначение	Масса	Масса
С7	1	⌀5ВрI ℓ=1230	8		1.42	
	2	⌀4ВрI ℓ=1080	13		1.29	2.71
С8	1	⌀5ВрI ℓ=5590	8		6.44	
	2	⌀4ВрI ℓ=1190	56		6.13	12.57
С9	1	⌀5ВрI ℓ=2340	8		2.70	
	2	⌀4ВрI ℓ=1140	21		2.20	4.90

СТАЛЬ АРМАТУРНАЯ КЛАССА ВрI ПО ГОСТ 6727-80*
СВАРНЫЕ СОЕДИНЕНИЯ К1-КТ ПО ГОСТ 14098-91

Нач отд	Ванат	
Гл спец	Баско	
Зав гр	Николаева	
Разраб	Зайцева	
Проверил	Ванат	

3РС43-11

СЕТКИ
СБОРОЧНЫЙ ЧЕРТЕЖ

Стадия	Лист	Листов
Р	1	1

МНИИТЭП
ОСК

Инв № подл | Подпись и дата | Взам инв №

ЗАВОД ЖБИ

https://zavodjbi.com/

С 10

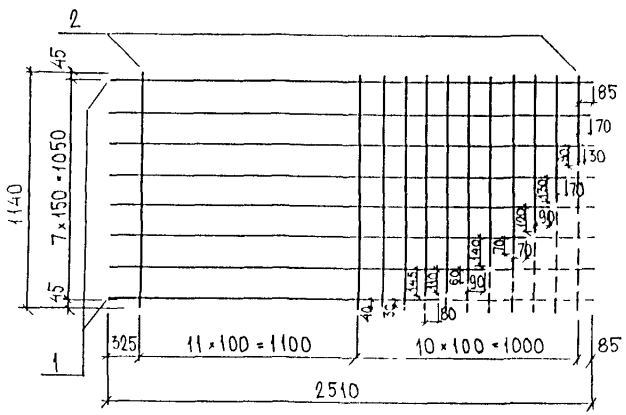

С 11

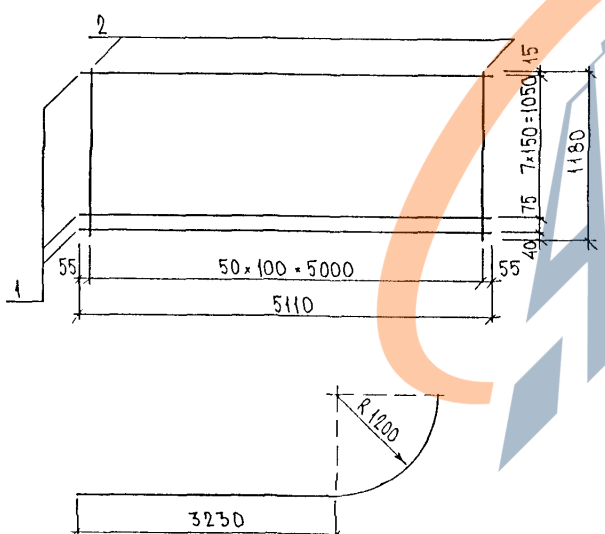

Марка	Поз.	Наименование	Кол.	Обозначение	Масса	Масса
С 10	1	Ø5ВрI l = 2510	8		2.89	5.20
	2	Ø4ВрI l = 1140	22		2.31	
С 11	1	Ø5ВрI l = 5110	9		6.62	12.16
	2	Ø4ВрI l = 1180	51		5.54	

СТАЛЬ АРМАТУРНАЯ КЛАССА ВрI ПО ГОСТ 6727-80*
СВАРНЫЕ СОЕДИНЕНИЯ К1-КТ ПО ГОСТ 14098-91

НАЧ ОТД	ВАНАГ		
ГА СПЕЦ	БАСКО		
ЗАВ ГР	НИКОЛАЕВА		
РАЗРАБ	ЗАЩЕВА		
ПРОВЕРИЛ	ВАНАГ		15.06

3 РС 43-11

СЕТКИ
СБОРОЧНЫЙ ЧЕРТЕЖ

Стадия	Лист	Листов
Р	1	1

МНИИТЭП
ОСК

https://zavodjbi.com/

https://zavodjbi.com/

С12

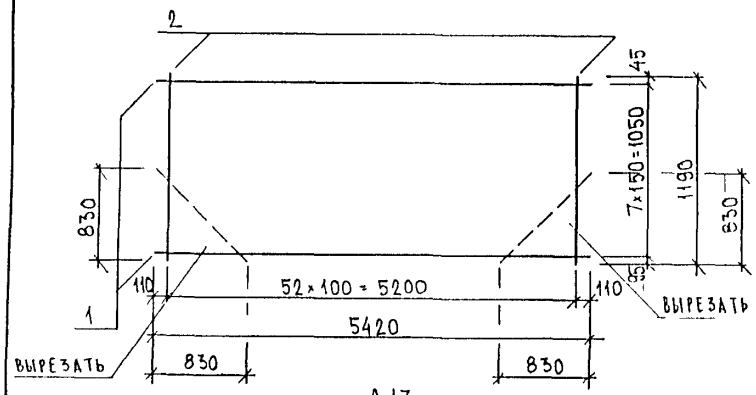

С13

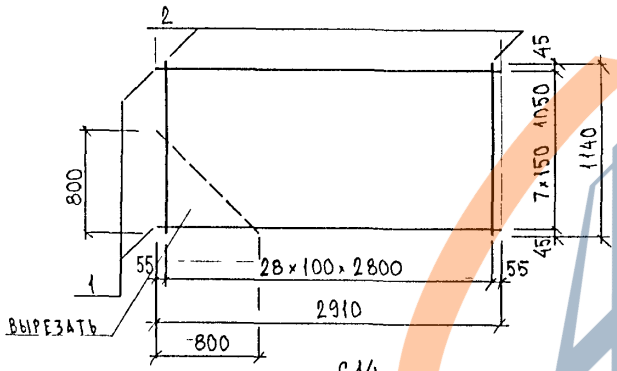

С14

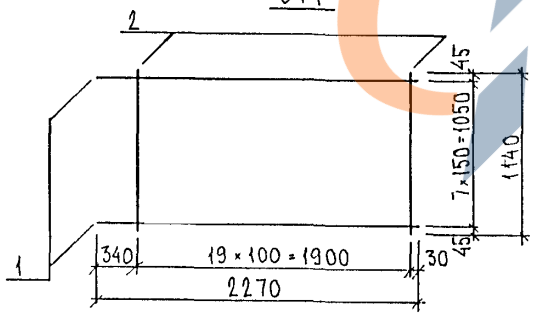

Марка	Поз.	Наименование	Кол.	Обозначение	Масса	Масса
С12	1	⌀5ВрI ℓ = 5420	8		6.24	12.04
	2	⌀4ВрI ℓ = 1190	53		5.80	
С13	1	⌀5ВрI ℓ = 2910	8		3.35	6.39
	2	⌀4ВрI ℓ = 1140	29		3.04	
С14	1	⌀5ВрI ℓ = 2270	8		2.61	4.71
	2	⌀4ВрI ℓ = 1140	20		2.10	

СТАЛЬ АРМАТУРНАЯ КЛАССА ВрI ПО ГОСТ 6727-80*
СВАРНЫЕ СОЕДИНЕНИЯ К1-КТ ПО ГОСТ 14098-91

Нач отд	Ванаг		3РС 43-11
Гл спец	Баско		
Зав гр	Николаева		
Разраб	Зайцева		Сетки сборочный чертеж
Проверил	Ванаг		

Стадия	Лист	Листов
Р	1	1

МНИИТЭП ОСК

Инв № подл | Подпись и дата | Взам инв №

https://zavodjbi.com/

https://zavodjbi.com/

РИС.1

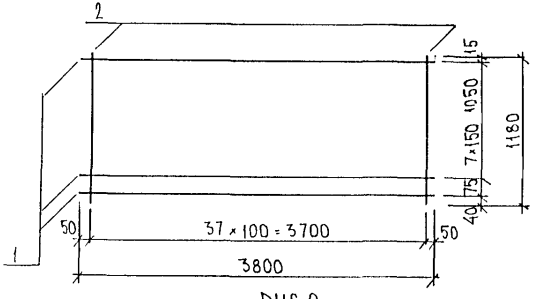

РИС.2

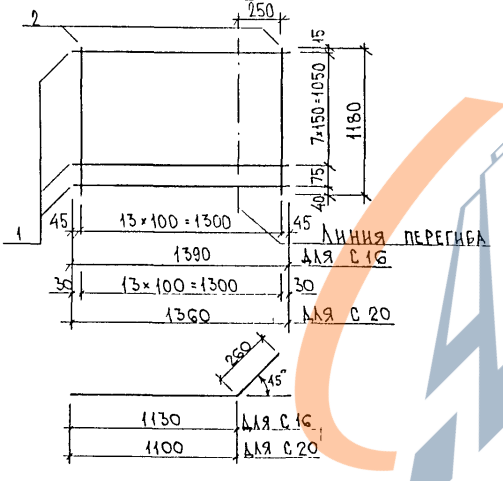

РИС	МАРКА	ПОЗ.	НАИМЕНОВАНИЕ	КОЛ.	ОБОЗНАЧЕНИЕ	МАССА	МАССА
1	С 15	1	⌀5ВрI ℓ=3800	9		4.92	
		2	⌀4ВрI ℓ=1180	38		4.12	9.04
2	С 16	1	⌀5ВрI ℓ=1390	9		1.80	
		2	⌀4ВрI ℓ=1180	14		1.52	3.32
	С 20	1	⌀5ВрI ℓ=1360	9		1.76	
		2	⌀4ВрI ℓ=1180	14		1.52	3.28

СТАЛЬ АРМАТУРНАЯ КЛАССА ВрI ПО ГОСТ 6727-80*
СВАРНЫЕ СОЕДИНЕНИЯ К1-КТ ПО ГОСТ 14098-91

НАЧ.ОТД.	ВАНАГ		
ГА СПЕЦ.	БАСКО		
ВЕД.ИНЖ.	НИКОЛАЕВА		
РАЗРАБ.	ЗАЙЦЕВА		
ПРОВЕРИЛ	ВАНАГ		15.06

3РС 43-11

СЕТКИ
СБОРОЧНЫЙ ЧЕРТЕЖ

СТАДИЯ	ЛИСТ	ЛИСТОВ
Р	1	1

МНИИТЭП
ОСК

ИНВ.N ПОДЛ. | ПОДПИСЬ И ДАТА | ВЗАМ.ИНВ.N°

https://zavodjbi.com/

https://zavodjbi.com/

С17

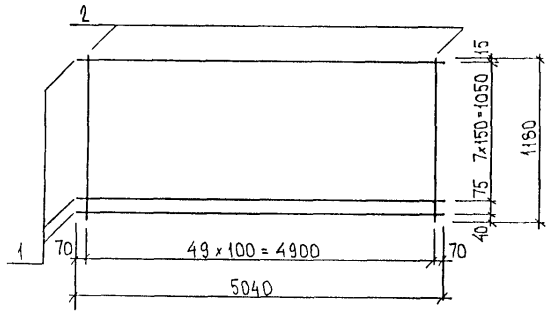

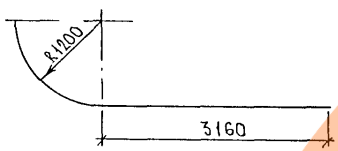

С18

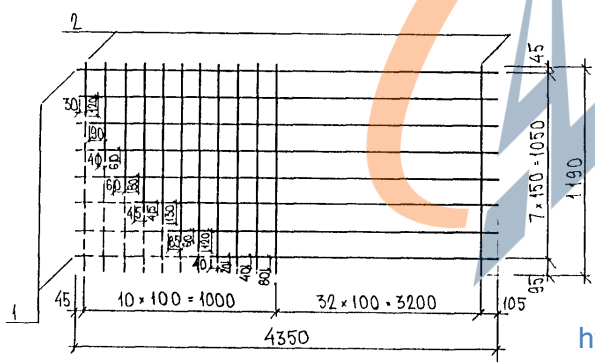

Марка	Поз.	Наименование		Кол.	Обозначение	Масса	Масса
С17	1	⌀5 ВрI	l=5040	9		6.53	11.96
	2	⌀4 ВрI	l=1180	50		5.43	
С18	1	⌀5 ВрI	l=4350	8		5.01	9.72
	2	⌀4 ВрI	l=1190	43		4.71	

СТАЛЬ АРМАТУРНАЯ КЛАССА ВрI ПО ГОСТ 6727-80*
СВАРНЫЕ СОЕДИНЕНИЯ К1-КТ ПО ГОСТ 14098-91

НАЧ ОТД	ВАНАГ	
ГА СПЕЦ	БАСКО	
ЗАВ ГР	НИКОЛАЕВА	
ИНЖЕНЕР	ЗАЙЦЕВА	
ПРОВЕРИЛ	ВАНАГ	

3РС 43-11

СЕТКИ
СБОРОЧНЫЙ ЧЕРТЕЖ

Стадия	Лист	Листов
Р	1	1

МНИИТЭП
ОСК

https://zavodjbi.com/

https://zavodjbi.com/

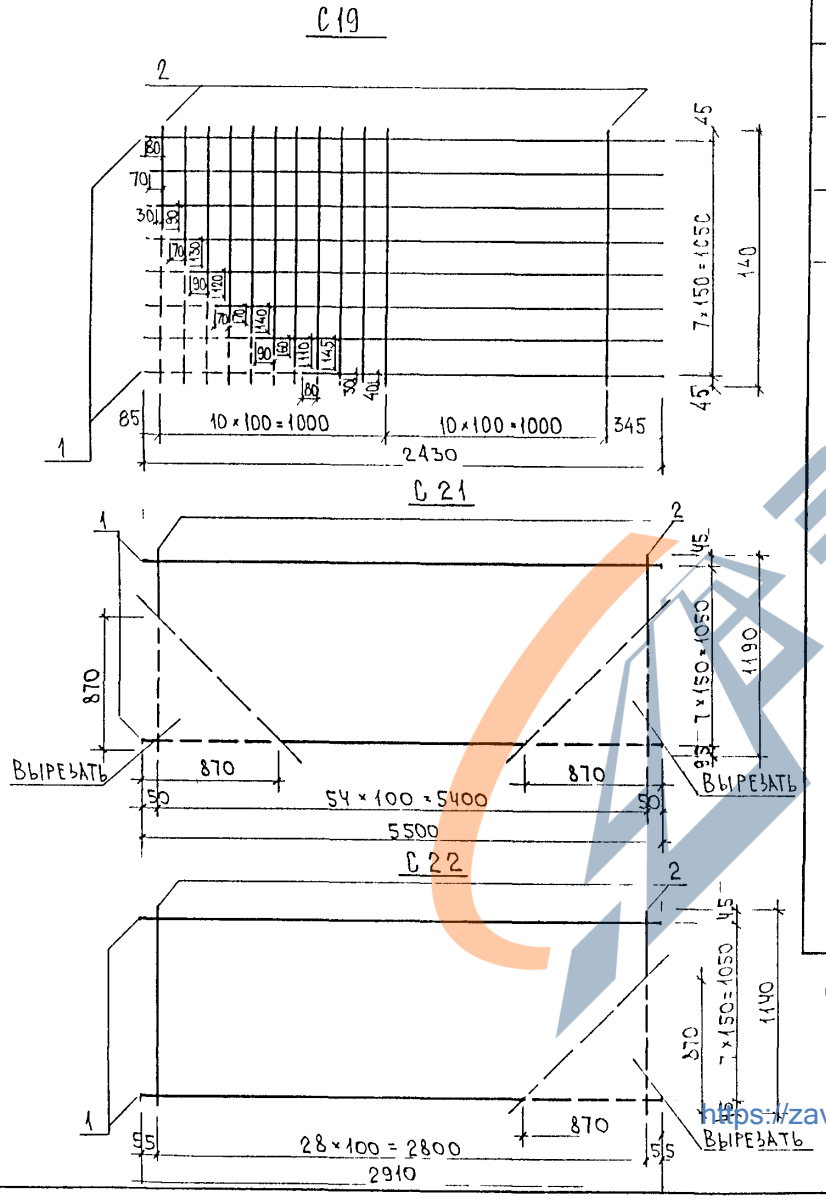

Марка	Поз.	Наименование	Кол.	Обозначение	Масса	Масса
С19	1	⌀5ВрI ℓ=2430	8		2.80	
	2	⌀4ВрI ℓ=1140	21		2.20	5.00
С21	1	⌀5ВрI ℓ=5500	8		6,34	
	2	⌀4ВрI ℓ=1190	55		6,02	12,36
С22	1	⌀5ВрI ℓ=2910	8		3,35	
	2	⌀4ВрI ℓ=1140	29		3,04	6,39

СТАЛЬ АРМАТУРНАЯ КЛАССА ВрI ПО ГОСТ 6727-80*
СВАРНЫЕ СОЕДИНЕНИЯ К1-КТ ПО ГОСТ 14098-91

НАЧ ОТД	ВАНАГ	
ГА СПЕЦ	БАСКО	
ЗАВ ГР	НИКОЛАЕВА	
РАЗРАБ	ЗАЙЦЕВА	
ПРОВЕРИЛ	ВАНАГ	

3РС 43.11

СЕТКИ
СБОРОЧНЫЙ ЧЕРТЕЖ

Стадия	Лист	Листов
Р	1	1

МНИИТЭП
ОСК

ИНВ N ПОДЛ | ПОДПИСЬ И ДАТА | ВЗАМ ИНВ N

https://zavodjbi.com/

https://zavodjbi.com/

Рис 1

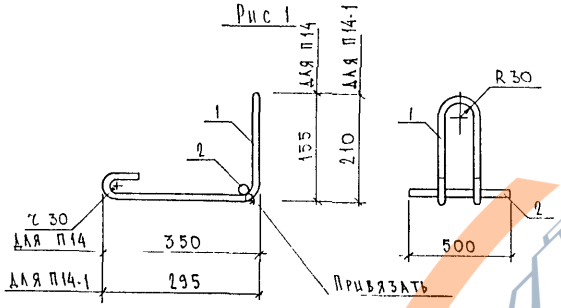

Рис	Марка	Поз.	Наименование	Кол.	Обозначение	Масса	Масса
1	П 14	1	⌀14 AI ℓ = 1280	1		1,55	2,15
	П 14-1	2	⌀14 AI ℓ = 500	1		0,60	

Арматура класса AI по ГОСТ 5781-82*

Нач отд	Ванаг	
Гл. спец	Ванаг	
Рук гр	Гуревич	
Разраб	Комиссарова	
Проверил	Зайцева	

ЗРС 43-11

Петли
Сборочный чертеж

Стадия	Лист	Листов
Р	1	1

МНИИТЭП
ОСК

Инв № подл | Подпись и дата | Взам инв №
3575872

https://zavodjbi.com/

https://zavodjbi.com/

Рис. 1

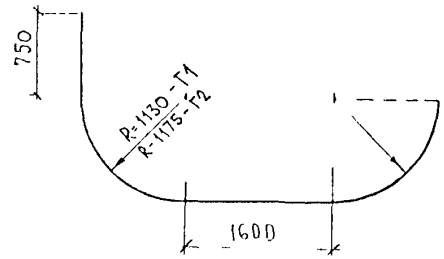

Рис. 2

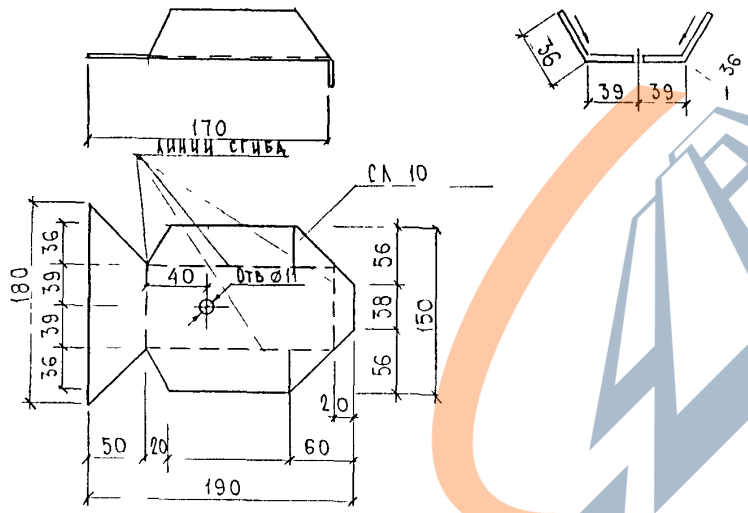

Рис	Марка	поз.	Наименование	кол.	Обозначение	Масса	Масса
1	Г1	1	⌀14 А I ℓ = 6040	1		7.30	7.30
	Г2	1	⌀14 А I ℓ = 5900	1		7.13	7.13
2	СЛ 10	1	2 × 190 ℓ = 180	1		0,54	0,54

Сталь арматурная класса А I по ГОСТ 5781-82*

Материал для слива - оцинкованная сталь по ГОСТ 14918-80* группы ХП нормы вытяжки - Н, с нормальной разнотолщинностью - НР, без узора кристаллизации - МТ, покрытие класса П

Нач отд.	Ванат		
Гл спец.	Ванат		
Зав тр	Гуревич		
Разраб	Николаева		
Провер	Зайцева		

ЗРС 43-11

Детали

Стадия	Лист	Листов
Р	1	1

МНИИТЭП ОСК

Инв № подл. 357572 | Подпись и дата | Взам инв №

https://zavodjbi.com/

https://zavodibi.com/

РИС 1

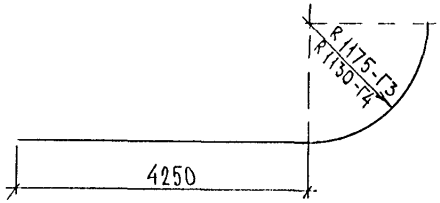

РИС 2

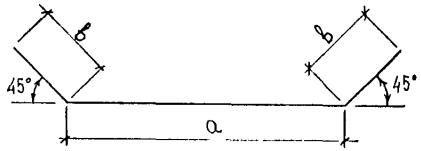

Марка	a	b
Г5	3750	1160
Г6	3700	1140

РИС.3

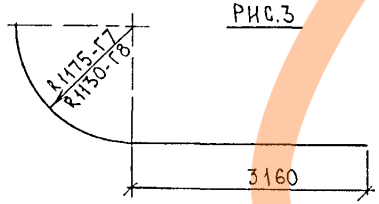

РИС.4

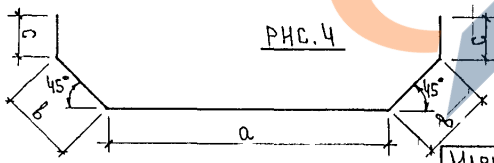

Марка	a	b	c
Г9	3780	1215	320
Г10	3740	1165	300

Рис	Марка	Поз.	Наименование	Кол.	Обозначение	Масса	Масса
1	Г3	1	⌀14 AI ℓ=6090	1		7.36	7.36
	Г4	1	⌀14 AI ℓ=6070	1		7.27	7.27
2	Г5	1	⌀14 AI ℓ=6070	1		7.33	7.33
	Г6	1	⌀14 AI ℓ=5980	1		7.22	7.22
3	Г7	1	⌀14 AI ℓ=5000	1		6.04	6.04
	Г8	1	⌀14 AI ℓ=4930	1		5.95	5.95
4	Г9	1	⌀14 AI ℓ=6850	1		8,27	8,27
	Г10	1	⌀14 AI ℓ=6670	1		8,06	8,06

Сталь арматурная класса AI по ГОСТ 5781-82*

Нач отд	Ванаг		
Гл спец	Баско		
Зав гр	Николаева		
Разраб	Зайцева		
Проверил	Ванаг		

3РС 43-11

Детали

Стадия	Лист	Листов
Р	1	1

МНИИТЭП ОСК

Инв № подл | Подпись и дата | Взам инв №

https://zavodibi.com/

https://zavodjbi.com/

М 22ЦС

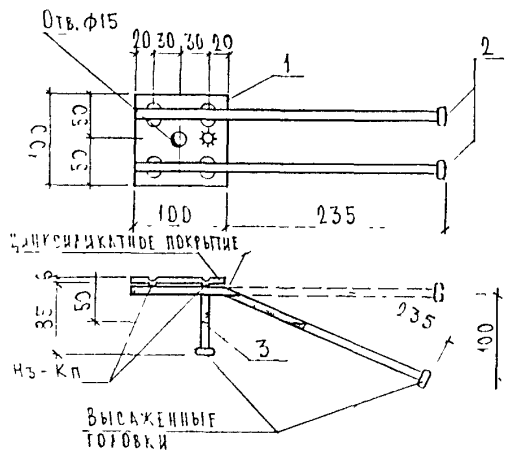

М 31ЦС

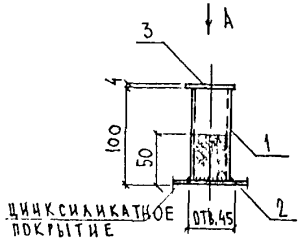

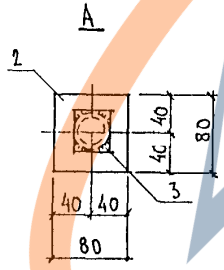

Рис.	Марка	Поз.	Наименование	Кол.	Обозначение	Масса	Масса
1	М22ЦС	1	ОС×6 ℓ=100	1		0.47	
		2	ф10АII ℓ=360	2		0.44	
		3	ф10АII ℓ=115	1		0.07	0.98
2	М31ЦС	1	Труба d_y32 ℓ=100	1		0.31	
		2	-80×4 ℓ=80	1		0.20	
		3	-45×4 ℓ=45	1		0.06	0.57

Арматура класса АII по ГОСТ 5781-82* Прокат марки ВСТ3кп2 по ГОСТ 103-76* Сварка по ГОСТ 14098-91

Нач отд.	Ванат		
Гл спец.	Ванат		
Зав гр	Гуревич		
Разраб	Заинева		
Проверил	Комисаренко		

3РС43-11

Закладные детали

Сборочный чертеж

Стадия	Лист	Листов
Р	1	1

МНИИТЭП ОСК

Инв № подл. | Подпись и дата | Взам инв №

https://zavodjbi.com/

https://zavodjbi.com/

Форма 3 ГОСТ 21.003-78

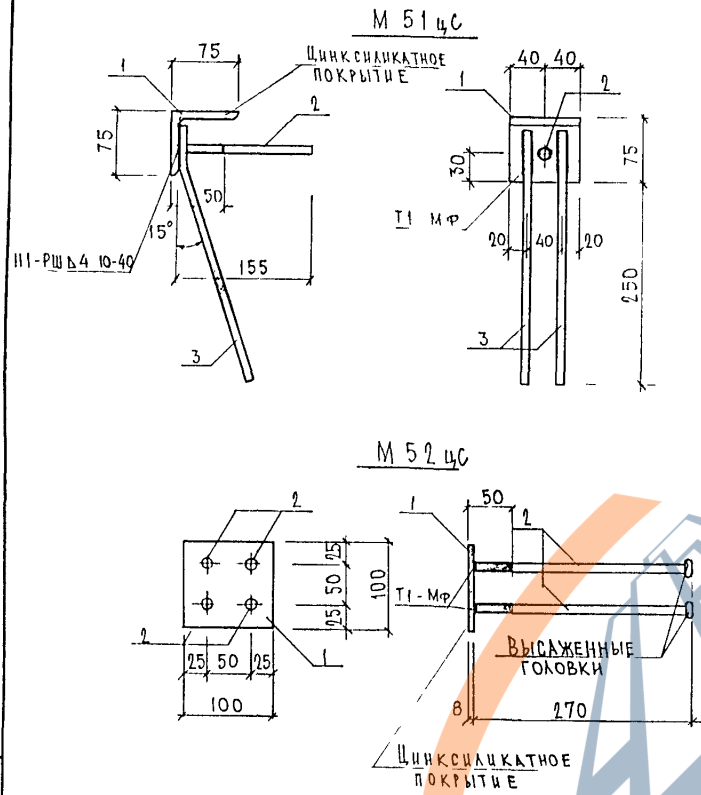

Марка	Поз.	Наименование	Кол.	Обозначение	Масса	Масса
М 51 цс	1	L 75×8 ℓ 80	1		0,72	
	2	⌀ 10 АII ℓ-170	1		0,10	
	3	⌀ 10 АII ℓ-290	2		0,36	1,18
М 52 цс	1	-100×8 ℓ-100	1		0,63	
	2	⌀ 10 АII ℓ=305	4		0,75	1,38

Сталь угловая по ГОСТ 8509-86 Арматура класса АII по ГОСТ 5781-82*
Прокат марки ВСТ3кп2 по ГОСТ 103-76 Сварка по ГОСТ 14098-91

Нач отд	Вр нач		3РС43-11
Гл спец	Ванат		
Зав гр	Гуревич		
Разраб	Колиссарова		Закладные детали. Сборочный чертеж
Проверил	Закцева		
Н контр	Ванат		

Стадия	Лист	Листов
Р	1	1

МНИИТЭП ОСК

Инв № подл | Подпись и дата | Взам инв №

https://zavodjbi.com/

https://zavodjbi.com/

М 53-1цс

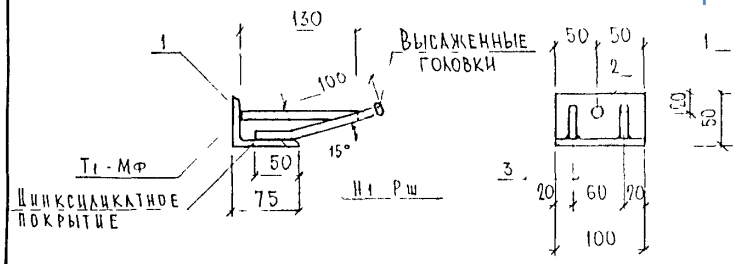

Марка	Поз.	Наименование	Кол.	Обозначение	Масса	Масса
М 53-1цс	1	∟50×75×8 ℓ-100	1		0,74	1,03
	2	⌀10 АII ℓ-145	1		0,09	
	3	⌀10 АII ℓ=160	2		0,20	

Прокат марки ВСТ3 КП2 по ГОСТ 103-76*. Арматура класса А-II по ГОСТ 5781-82*
Сварка по ГОСТ 14098-91. Сталь угловая по ГОСТ 8510-86

Нач отд	Ванат		
Гл спец	Ванат		
Зав гр	Туревич		
Рк этап	Комиссарова		
Проверил	Николаева		
Н контр	Ванат		

3РС43-11

Закладные детали
Сборочный чертеж

Стадия	Лист	Листов
Р	1	1

МНИИТЭП
ОСК

Инв № подл | Подпись и дата | Взам инв №
26523-2

https://zavodjbi.com/

https://zavodjbi.com/

М138ЦС

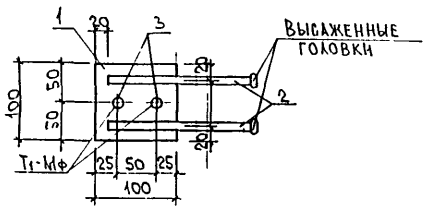

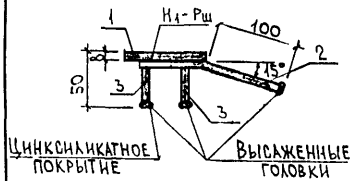

М139ЦС

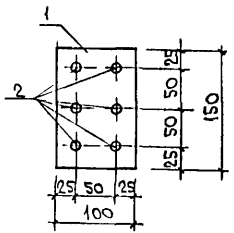

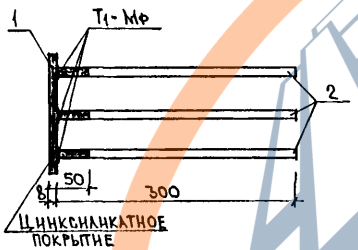

МАРКА	ПОЗ	НАИМЕНОВАНИЕ	КОЛ ШТ	ОБОЗНАЧЕНИЕ	МАССА ПОЗИЦИИ КГ	МАССА ИЗДЕЛИЯ КГ
М138ЦС	1	— 100×8 ℓ=100	1		0,63	0,98
	2	⌀ 10 А II ℓ=200	2		0,25	
	3	⌀ 10 А II ℓ=80	2		0,10	
М139ЦС	1	— 100×8 ℓ=150	1		0,94	2,11
	2	⌀ 10 А II ℓ=315	6		1,17	

АРМАТУРА КЛАССА А II ПО ГОСТ 5781-82*. ПРОКАТ МАРКИ СТ3КП2 ПО ГОСТ 103-76*. СВАРКА ПО ГОСТ 14098-91

НАЧ ОТД	ВАНАГ		3РС 43-11
ГА СПЕЦ	БАСКО		
ГА СПЕЦ			
ЗАВ ГР	ГУРЕВИЧ		ЗАКЛАДНЫЕ ДЕТАЛИ СБОРОЧНЫЙ ЧЕРТЕЖ
РАЗРАБ	ПАХОМОВА		
ПРОВЕР	БЛИЦЕВА		
Н.КОНТР			

СТАДИЯ	ЛИСТ	ЛИСТОВ
Р	1	1

МНИИТЭП ОСК

https://zavodjbi.com/

https://zavodjbi.com/

Шифр	Наименование	Кол во листов	Дата ввода	Дата отмены
3РС43 11	Объемные элементы балконов			
	Содержание	1		
	Пояснительная записка	3		
	Номенклатура изделий	1	приказ	
	Ведомость расхода стали на элемент	1	148 ТО	
	Рабочие чертежи	6	от	
	Узлы габаритные	3	26 11 93	
	Узлы арматурные	2		
	Арматура	8		
	Закладные детали	3		
3РС43-11	Объемные элементы балконов			
	Дополнено 3 мя изделиями: 30Б3; 30Б4; 30Б5.			
3РС43-11	Объемные элементы балконов			
	Дополнено 1-им изделием: 60Б3	4	9.09	
	Пояснительная записка	1	1999 г.	
	Узлы габаритные	1		
	Закладные детали	1		
	Откорректировано:			
	Номенклатура	1		
	Ведомость расхода стали на элемент	1		
	Узлы арматурные	1		
	Каркасы	2		
	Сетки	2		
	Детали	1		

https://zavodjbi.com/

Инв № подл. 257275.2 | Подпись и дата | Взаим. инв №

3РС43-11			
Информационная карта	Стадия	Масса	Масштаб
	Р		
	Лист 1	Листов 1	
	МНИИТЭП ОСК		