https://zavodjbi.com/

ТИПОВЫЕ КОНСТРУКЦИИ, ИЗДЕЛИЯ И УЗЛЫ ЗДАНИЙ И СООРУЖЕНИЙ

СЕРИЯ 1.020-1/83

КОНСТРУКЦИИ КАРКАСА МЕЖВИДОВОГО ПРИМЕНЕНИЯ ДЛЯ МНОГОЭТАЖНЫХ ОБЩЕСТВЕННЫХ ЗДАНИЙ, ПРОИЗВОДСТВЕННЫХ И ВСПОМОГАТЕЛЬНЫХ ЗДАНИЙ ПРОМЫШЛЕННЫХ ПРЕДПРИЯТИЙ

ВЫПУСК 3-8

РИГЕЛИ ВЫСОТОЙ 600мм ПРОЛЕТОМ 3,0; 6,0 И 9,0м ДЛЯ ОПИРАНИЯ МНОГОПУСТОТНЫХ ПЛИТ ПЕРЕКРЫТИЯ. ПРОСТРАНСТВЕННЫЕ КАРКАСЫ

РАБОЧИЕ ЧЕРТЕЖИ

19853
ЦЕНА 0-64

https://zavodjbi.com/

ТИПОВЫЕ КОНСТРУКЦИИ, ИЗДЕЛИЯ И УЗЛЫ ЗДАНИЙ И СООРУЖЕНИЙ

СЕРИЯ 1.020-1/83

КОНСТРУКЦИИ КАРКАСА МЕЖВИДОВОГО ПРИМЕНЕНИЯ ДЛЯ МНОГОЭТАЖНЫХ ОБЩЕСТВЕННЫХ ЗДАНИЙ, ПРОИЗВОДСТВЕННЫХ И ВСПОМОГАТЕЛЬНЫХ ЗДАНИЙ ПРОМЫШЛЕННЫХ ПРЕДПРИЯТИЙ

ВЫПУСК 3-8

РИГЕЛИ ВЫСОТОЙ 600мм ПРОЛЕТОМ 3,0; 6,0 И 9,0м ДЛЯ ОПИРАНИЯ МНОГОПУСТОТНЫХ ПЛИТ ПЕРЕКРЫТИЯ. ПРОСТРАНСТВЕННЫЕ КАРКАСЫ

РАБОЧИЕ ЧЕРТЕЖИ

РАЗРАБОТАНЫ

ЦНИИЭП торгово-бытовых зданий и туристских комплексов
директор ин-та В. ЛЕПСКИЙ
нач. отдела Б. ВОЛЫНСКИЙ
гл. инж проекта И. ОСТРОВА
рук. лаборатории А. СЕМЧЕНКОВ

НИИСК Госстроя
директор ин-та А. БУРАКАС
зам. директора по научной работе П. КРИВОШЕЕВ
зав. лаборат. Б. КОВТУНОВ
зав. сектором А. ВАЛЬЧУК

ЦНИИпромзданий
гл. инженер ин-та В. ГРАНЕВ
нач. отдела Э. КОДЫШ

НИИЖБ Госстроя
зам. директора ин-та Н. КОРОВИН
рук. лаборатории Г. БЕРДИЧЕВСКИЙ
зав. сектором А. ЗАЛЕСОВ

Гипростроммаш
гл. инженер ин-та В. БУЗИНОВ
гл. технолог отдела арматурных работ Т. ЗАНЕВСКАЯ

УТВЕРЖДЕНЫ Госстроем СССР
ПОСТАНОВЛЕНИЕ ОТ 13.07.1984г. N112
ВВЕДЕНЫ В ДЕЙСТВИЕ С 01.09.1984г.

https://zavodjbi.com/

Обозначение	Наименование	Стр.
	Содержание	2
1.020-1/83.3-8 ООТО	Техническое описание	2
1.020-1/83.3-8 01	Каркас пространственный (КП-1 ÷ КП-4)	3
1.020-1/83.3-8 02	Каркас пространственный (КП-5 ÷ КП-7)	6
1.020-1/83.3-8 03	Каркас пространственный (КП-8 ÷ КП-11)	9
1.020-1/83.3-8 04	Каркас пространственный (КП-12 ÷ КП-14)	12
1.020-1/83 3-8 05	Каркас пространственный КП-15, КП-16	14
1.020-1/83 3-8 06	Каркас пространственный (КП-17 ÷ КП-19)	16
1.020-1/83 3-8 07	Каркас пространственный КП-20	18
1.020-1/83 3-8 08	Каркас пространственный КП-21	18

Нач. отд	Волынский		1.020-1/83.3-8 00
Н. контр	Пригорев		
Гл. конст	Шац		Содержание
ГИП	Острова		Стадия: Р; Лист; Листов: 1
Разраб	Лукина		ЦНИИЭП торгово-бытовых зданий и туристских комплексов
Провер	Осина		
Исполн	Носова		

Формат А4

Настоящий выпуск содержит рабочие чертежи пространственных арматурных каркасов ригелей с высотой сечения 600мм по выпуску 3-7, предназначенных для опирания многопустотных плит перекрытий.

Указания по изготовлению пространственных каркасов приведены в выпуске 0-7 „Указания по заводской технологии изготовления изделий"

Сборка пространственных каркасов должна производиться в кондукторах, обеспечивающих строгую фиксацию закладных деталей и плоских арматурных изделий в проектном положении.

Соединения вертикальных анкеров закладных деталей с верхними горизонтальными стержнями плоских каркасов, а также крепление шпилек объединяющих плоские каркасы в пространственный каркас производить контактной точечной сваркой с помощью сварочных клещей. Крепление остальных арматурных изделий производить соответственно указаниям на чертежах электродуговой сваркой или вязальной проволокой.

Сварку соединений арматурных изделий производить в соответствии с инструкцией СН 393-78.

Перечень выпусков, входящих в состав серии 1.020-1/83 приведен в выпуске 0-0.

Инв. № подл. | Подп. и дата | Взам. инв. №

Нач. отд	Волынский		1.020-1/83.3-8 ООТО
Н. контр	Пригорев		
Гл. конст	Шац		Техническое описание
ГИП	Острова		Стадия: Р; Лист; Листов: 1
ГИП	Осина		ЦНИИЭП торгово-бытовых зданий и туристских комплексов
Провер	Васильева		
Исполн	Носова		

Формат А4

https://zavodjbi.com/

ФОРМАТ	ЗОНА	ПОЗ.	ОБОЗНАЧЕНИЕ	НАИМЕНОВАНИЕ	КОЛ.	ПРИМЕЧАНИЕ
				ДОКУМЕНТАЦИЯ		
А4			1.020-1/83.3-8 01СБ	СБОРОЧНЫЙ ЧЕРТЕЖ		
А4			1.020-1/83.3-8 00ТО	ТЕХНИЧЕСКОЕ ОПИСАНИЕ		
				ПЕРЕМЕННЫЕ ДАННЫЕ ДЛЯ ИСПОЛНЕНИЙ:		
				1.020-1/83.3-8 01 КП-1		
				СБОРОЧНЫЕ ЕДИНИЦЫ		
А4		1	1.020-1/83.3-9 02	КАРКАС ПЛОСКИЙ КР-1	2	
				СЕТКА		
А4		2	1.020-1/83.3-9 10	С-10	2	
А4		3	1.020-1/83.3-9 14	С-17	4	
				ИЗДЕЛИЕ ЗАКЛАДНОЕ		
А4		4	1.020-1/83.3-9 18-02	МН-3	2	
А4		5	1.020-1/83 3-3 27	МН-32	2	
				ДЕТАЛИ		
				СТЕРЖЕНЬ ГНУТЫЙ		
А4		6	1.020-1/83.3-9 21	СГ-1	4	
А4		7	1.020-1/83.3-9 23	СГ-6	8	
А4		8	1.020-1/83.3-9 29	СГ-18	4	
				СТ.ОТД.ГОСТ 5781-82		
БЧ		9	10.011.260	Ф10 А-I L=260	26	0.16КГ
БЧ		10	10.011.310	Ф10 А-I L=310	9	0.19КГ
				1.020-1/83.3-8 01-01 КП-2		
				СБОРОЧНЫЕ ЕДИНИЦЫ		
А4		1	1.020-1/83.3-9 02-01	КАРКАС ПЛОСКИЙ КР-2	2	
				СЕТКА		
А4		2	1.020-1/83.3-9 10	С-10	2	
А4		3	1.020-1/83.3-9 14	С-17	4	
				ИЗДЕЛИЕ ЗАКЛАДНОЕ		
А4		4	1.020-1/83.3-9 18-03	МН-4	2	
А4		5	1.020-1/83 3-3 27	МН-32	2	
				ДЕТАЛИ		

ЭПВЦ КиевЗНИИЭП | Оператор ТПП КОРТ | ГРИГОР

ВЗАМ ИНВ № | ПОДПИСЬ И ДАТА | ИНВ № ПОДЛ

НАЧ.ОТД	ВОЛЫНСКИЙ	
Н.КОНТР	ПРИГОРЕВ	
ГЛ.КОНСТР	ШАЦ	
ГИП	ОСТРОВА	
РАЗРАБ	ЛУКИНА	
ПРОВЕРИЛ	ОСИНА	
ИСПОЛН	ПТИЦЫНА	

1.020-1/83.3-8 01

КАРКАС ПРОСТРАНСТВЕННЫЙ КП-

СТАДИЯ	ЛИСТ	ЛИСТОВ
Р	1	2

ЦНИИЭП торгово бытовых зданий и туристских комплексов

ФОРМАТ А4

ФОРМАТ	ЗОНА	ПОЗ.	ОБОЗНАЧЕНИЕ	НАИМЕНОВАНИЕ	КОЛ.	ПРИМЕЧАНИЕ
				СТЕРЖЕНЬ ГНУТЫЙ		
А4		6	1.020-1/83.3-9 21-01	СГ-2	4	
А4		7	1.020-1/83.3-9 23-01	СГ-7	8	
А4		8	1.020-1/83.3-9 29-01	СГ-19	4	
				СТ.ОТД.ГОСТ 5781-82		
БЧ		9	12.011.260	Ф12 А-I L=260	26	0.23КГ
БЧ		10	12.011.310	Ф12 А-I L=310	9	0.27КГ
				1.020-1/83.3-8 01-02 КП-3		
				СБОРОЧНЫЕ ЕДИНИЦЫ		
А4		1	1.020-1/83.3-9 02-02	КАРКАС ПЛОСКИЙ КР-3	2	
				СЕТКА		
А4		2	1.020-1/83.3-9 10	С-10	2	
А4		3	1.020-1/83.3-9 14	С-17	4	
				ИЗДЕЛИЕ ЗАКЛАДНОЕ		
А4		4	1.020-1/83.3-9 18-04	МН-5	2	
А4		5	1.020-1/83 3-3 27	МН-32	2	
				ДЕТАЛИ		
				СТЕРЖЕНЬ ГНУТЫЙ		
А4		6	1.020-1/83.3-9 21-01	СГ-2	4	
А4		7	1.020-1/83.3-9 23-01	СГ-7	8	
А4		8	1.020-1/83.3-9 29-01	СГ-19	4	
				СТ.ОТД.ГОСТ 5781-82		
БЧ		9	12.011.260	Ф12 А-I L=260	26	0.23КГ
БЧ		10	12.011.310	Ф12 А-I L=310	9	0.27КГ
				1.020-1/83.3-8 01-03 КП-4		
				СБОРОЧНЫЕ ЕДИНИЦЫ		
А4		1	1.020-1/83.3-9 01	КАРКАС УКР.СБОРКИ		
				СКР-1	2	
				СЕТКА		
А4		2	1.020-1/83.3-9 10-01	С-11	2	
А4		3	1.020-1/83.3-9 14	С-17	4	
				ИЗДЕЛИЕ ЗАКЛАДНОЕ		
А4		4	1.020-1/83.3-9 18-05	МН-6	2	
А4		5	1.020-1/83 3-3 27	МН-32	2	
				ДЕТАЛИ		
				СТЕРЖЕНЬ ГНУТЫЙ		
А4		6	1.020-1/83.3-9 21-02	СГ-3	4	
А4		7	1.020-1/83.3-9 23-04	СГ-10	8	
А4		8	1.020-1/83.3-9 29-02	СГ-20	4	
				СТ.ОТД.ГОСТ 5781-82		
БЧ		9	14.011.260	Ф14 А-I L=260	26	0.31КГ
БЧ		10	14.011.310	Ф14 А-I L=310	9	0.37КГ

ЭПВЦ КиевЗНИИЭП | Оператор ТПП КОРТ | ГРИГОР

ВЗАМ ИНВ № | ПОДПИСЬ И ДАТА | ИНВ № ПОДЛ

1.020-1/83.3-8 01

ЛИСТ
2

ФОРМАТ А4

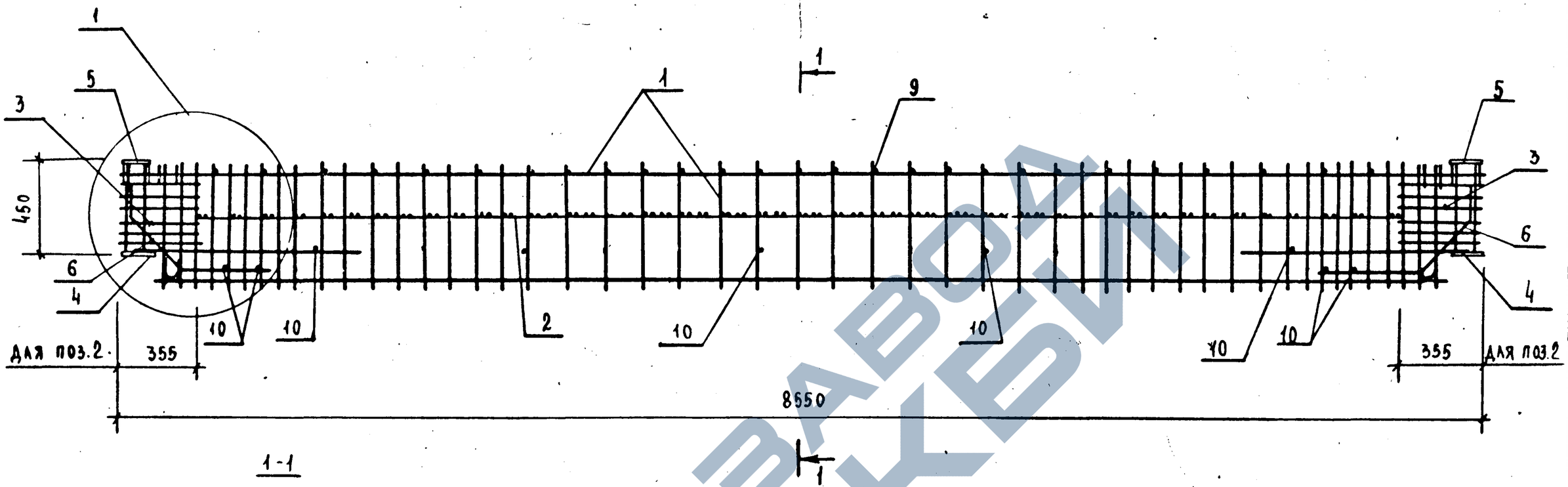

1-1

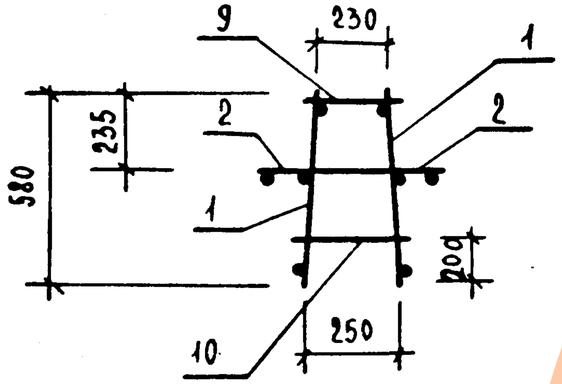

ОБОЗНАЧЕНИЕ	МАРКА	МАССА, КГ
1.020-1/83.3-8 01	КП-1	126,71
-01	КП-2	194,50
-02	КП-3	243,13
-03	КП-4	339,89

1. КАЖДАЯ СЕТКА ПОЛКИ (ПОЗ.2) МОЖЕТ БЫТЬ ЗАМЕНЕНА ДВУМЯ СЕТКАМИ СООТВЕТСТВУЮЩЕЙ ДЛИНЫ ПРИ СОХРАНЕНИИ ШАГА ПОПЕРЕЧНЫХ СТЕРЖНЕЙ СЕТОК (150 мм) И ПРИВЯЗОК ИХ ОТНОСИТЕЛЬНО ХОМУТОВ И ТОРЦА ПРОСТРАНСТВЕННОГО КАРКАСА.
2. СЕТКИ ПОЛОК МОГУТ НЕ ВКЛЮЧАТЬСЯ В СОСТАВ ПРОСТРАНСТВЕННОГО КАРКАСА И УСТАНАВЛИВАТЬСЯ ПРИ СБОРКЕ АРМАТУРНЫХ ИЗДЕЛИЙ В ФОРМЕ. ПРИ ЭТОМ СЕТКИ ПОЛОК ДОЛЖНЫ ПРИВЯЗЫВАТЬСЯ К ХОМУТАМ ПРОСТРАНСТВЕННОГО КАРКАСА

Инв. N подл. | Подпись и дата | Взам. инв. N

Нач. отд.	Волынский		
Н. контр.	Григорев		
Гл. конст.	Шац		
ГИП	Острова		
ГИП	Осина		
Разраб.	Лукина		
Проверил	Острова		
Исполн.	Птицына		

1.020-1/83.3-8 01СБ

КАРКАС ПРОСТРАНСТВЕННЫЙ КП-1
СБОРОЧНЫЙ ЧЕРТЕЖ

Стадия	Масса	Масштаб
Р	см. табл.	
Лист 1	Листов 2	

ЦНИИЭП торговых, бытовых зданий и туристских комплексов

Формат А3

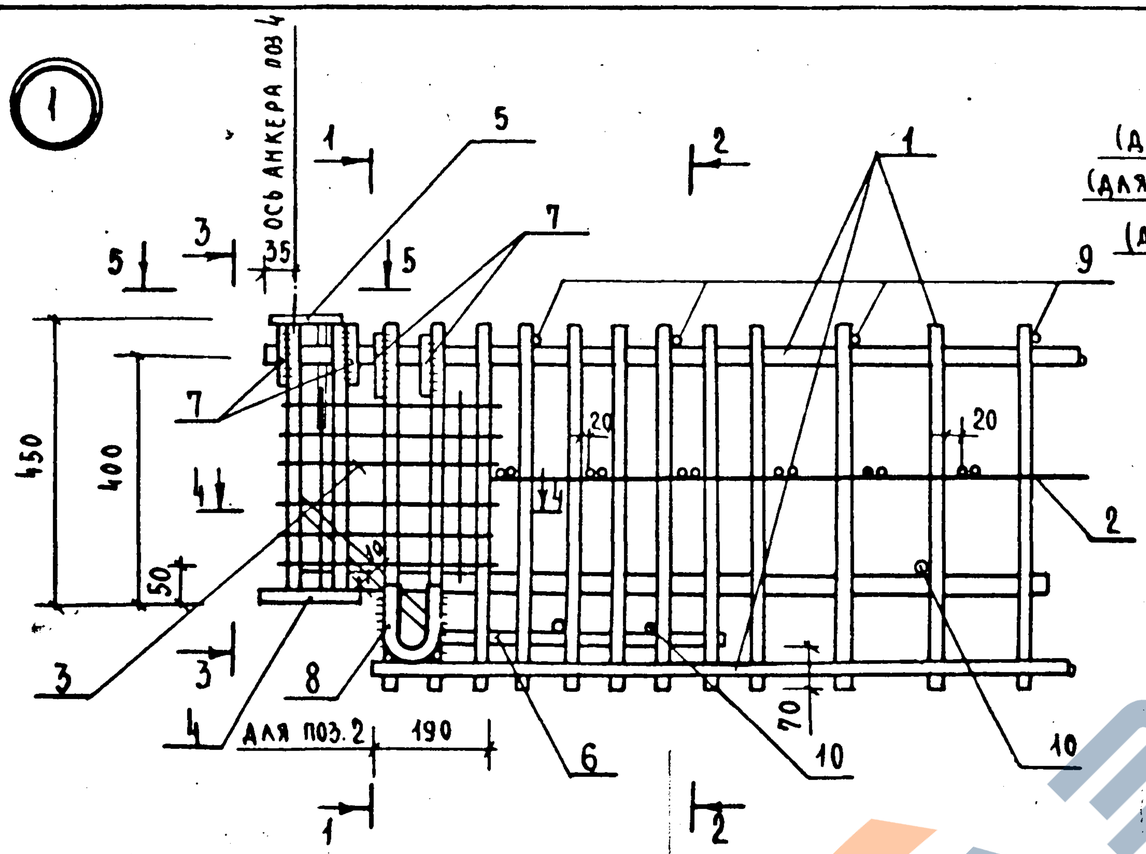

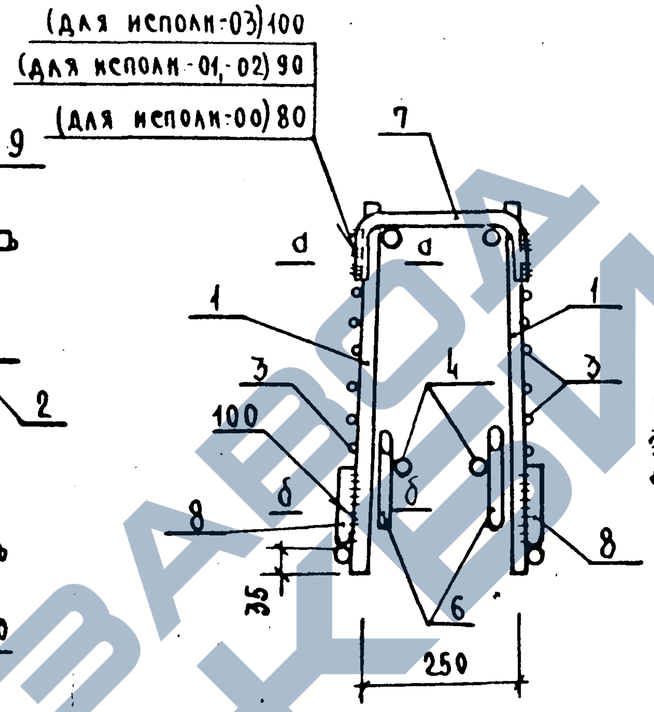

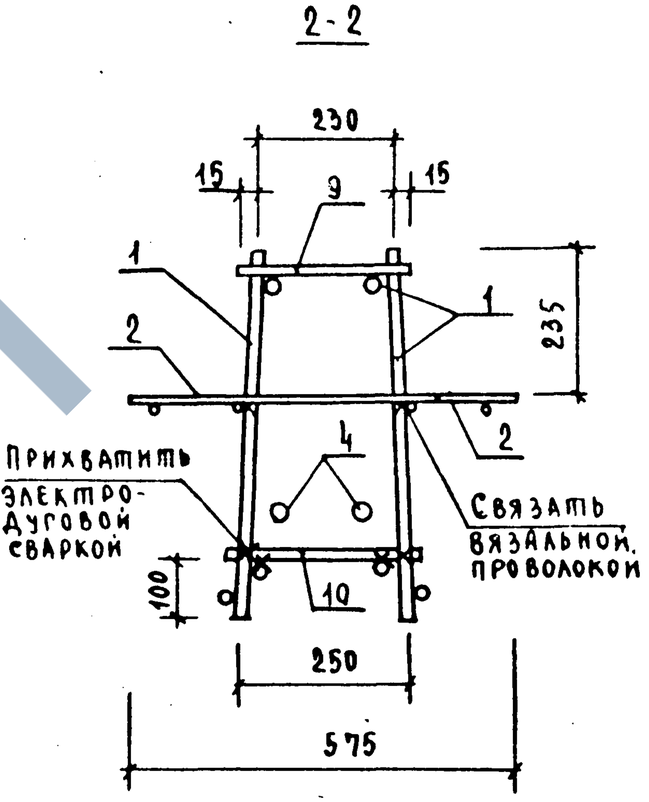

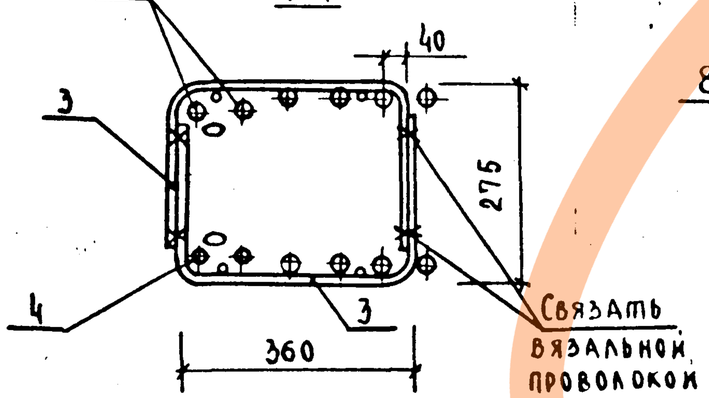

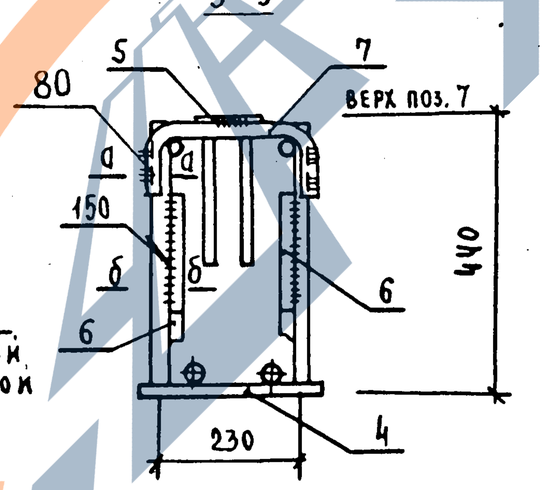

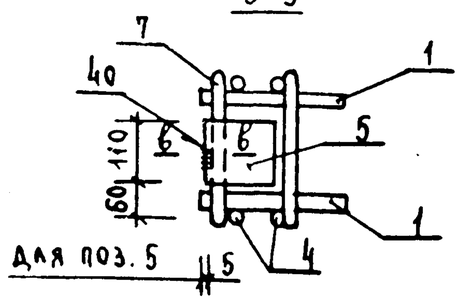

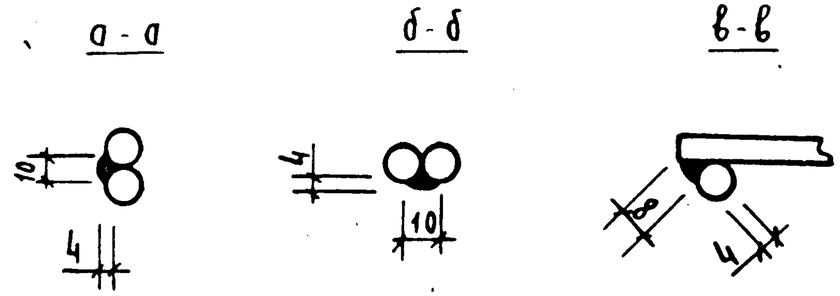

НА СЕЧЕНИИ 3-3 СЕТКА С-17 (ПОЗ. 3) УСЛОВНО НЕ ПОКАЗАНА.

ФОРМА	ЗОНА	ПОЗ	ОБОЗНАЧЕНИЕ	НАИМЕНОВАНИЕ	КОЛ	ПРИМЕЧАНИЕ
				ДОКУМЕНТАЦИЯ		
А4			1.020-1/83.3-8 02СБ	СБОРОЧНЫЙ ЧЕРТЕЖ		
А4			1.020-1/83.3-8 00ТС	ТЕХНИЧЕСКОЕ ОПИСАНИЕ		
			ПЕРЕМЕННЫЕ ДАННЫЕ	ДЛЯ ИСПОЛНЕНИЙ:		
				1.020-1/83.3-8 02 КП-5		
				СБОРОЧНЫЕ ЕДИНИЦЫ		
А4		1	1.020-1/83.3-9 03	КАРКАС ПЛОСКИЙ КР-5	2	
				СЕТКА		
А4		2	1.020-1/83.3-9 10	С-10	1	
А4		3	1.020-1/83.3-9 11	С-12	1	
А4		4	1.020-1/83.3-9 14	С-17	4	
				ИЗДЕЛИЕ ЗАКЛАДНОЕ		
А4		5	1.020-1/83.3-9 18-02	МН-3	2	
А4		6	1.020-1/83 3-3 28	МН-33	2	
				ДЕТАЛИ		
				СТЕРЖЕНЬ ГНУТЫЙ		
А4		7	1.020-1/83.3-9 21-01	СГ-2	4	
А4		8	1.020-1/83.3-9 23-04	СГ-10	4	
А4		9	1.020-1/83.3-9 23-01	СГ-7	19	
А4		10	1.020-1/83.3-9 23-01	СГ-7	4	
А4		11	1.020-1/83.3-9 29	СГ-18	4	
				СТ.ОТД.ГОСТ 5781-82		
БЧ		12	12.011.260	Ф12 А-I L=260	30	0.23КГ
БЧ		13	12.011.310	Ф12 А-I L=310	18	0.27КГ
				1.020-1/83.3-8 02-01 КП-6		
				СБОРОЧНЫЕ ЕДИНИЦЫ		
А4		1	1.020-1/83.3-9 03-01	КАРКАС ПЛОСКИЙ КР-6	2	
				СЕТКА		
А4		2	1.020-1/83.3-9 10	С-10	1	
А4		3	1.020-1/83.3-9 11	С-12	1	
А4		4	1.020-1/83.3-9 14	С-17	4	
				ИЗДЕЛИЕ ЗАКЛАДНОЕ		
А4		5	1.020-1/83.3-9 18-04	МН-5	2	
А4		6	1.020-1/83 3-3 28	МН-33	2	

ГРИГОР

ОПЕРАТОР ТЛП КОРТ

ЭПВЦ КиевЗНИИЭП

ВЗАМ ИНВ №

ПОДПИСЬ И ДАТА

ИНВ № ПОДЛ

НАЧ ОТД	ВОЛЫНСКИЙ			1.020-1/83.3-8 02
Н КОНТР	ПРИГОРЕВ			
ГЛ КОНСТР	ШАЦ			
ГИП	ОСИНА			КАРКАС ПРОСТРАНСТВЕННЫЙ КП-
РАЗРАБ	ЛУКИНА			
ПРОВЕРИЛ	ОСТРОВА			
ИСПОЛНИЛ	ПТИЦЫНА			

СТАДИЯ	ЛИСТ	ЛИСТОВ
Р	1	2

ЦНИИЭП торгово-бытовых зданий и туристских комплексов

ФОРМА	ЗОНА	ПОЗ.	ОБОЗНАЧЕНИЕ	НАИМЕНОВАНИЕ	КОЛ	ПРИМЕЧАНИЕ
				ДЕТАЛИ		
				СТЕРЖЕНЬ ГНУТЫЙ		
А4		7	1.020-1/83.3-9 21-01	СГ-2	4	
А4		8	1.020-1/83.3-9 23-05	СГ-11	4	
А4		9	1.020-1/83.3-9 23-01	СГ-7	19	
А4		10	1.020-1/83.3-9 23-01	СГ-7	4	
А4		11	1.020-1/83.3-9 29-01	СГ-19	4	
				СТ.ОТД.ГОСТ 5781-82		
БЧ		12	12.011.260	Ф12 А-I L=260	30	0.23КГ
БЧ		13	12.011.310	Ф12 А-I L=310	18	0.27КГ
				1.020-1/83.3-8 02-02 КП-7		
				СБОРОЧНЫЕ ЕДИНИЦЫ		
А4		1	1.020-1/83.3-9 03-02	КАРКАС ПЛОСКИЙ КР-7	2	
				СЕТКА		
А4		2	1.020-1/83.3-9 10-01	С-11	1	
А4		3	1.020-1/83.3-9 11	С-12	1	
А4		4	1.020-1/83.3-9 14	С-17	4	
				ИЗДЕЛИЕ ЗАКЛАДНОЕ		
А4		5	1.020-1/83.3-9 18-05	МН-6	2	
А4		6	1.020-1/83 3-3 28	МН-33	2	
				ДЕТАЛИ		
				СТЕРЖЕНЬ ГНУТЫЙ		
А4		7	1.020-1/83.3-9 21-02	СГ-3	4	
А4		8	1.020-1/83.3-9 23-05	СГ-11	4	
А4		9	1.020-1/83.3-9 23-04	СГ-10	19	
А4		10	1.020-1/83.3-9 23-05	СГ-11	4	
А4		11	1.020-1/83.3-9 29-02	СГ-20	4	
				СТ.ОТД.ГОСТ 5781-82		
БЧ		12	14.011.260	Ф14 А-I L=260	30	0.31КГ
БЧ		13	14.011.310	Ф14 А-I L=310	18	0.37КГ

ГРИГОР

ОПЕРАТОР ТЛП КОРТ

ЭПВЦ Киев ЗНИИЭП

ВЗАМ ИНВ №

ПОДПИСЬ И ДАТА

ИНВ № ПОДЛ

1.020-1/83.3-8 02

ЛИСТ 2

ЗАВОДА КБИ

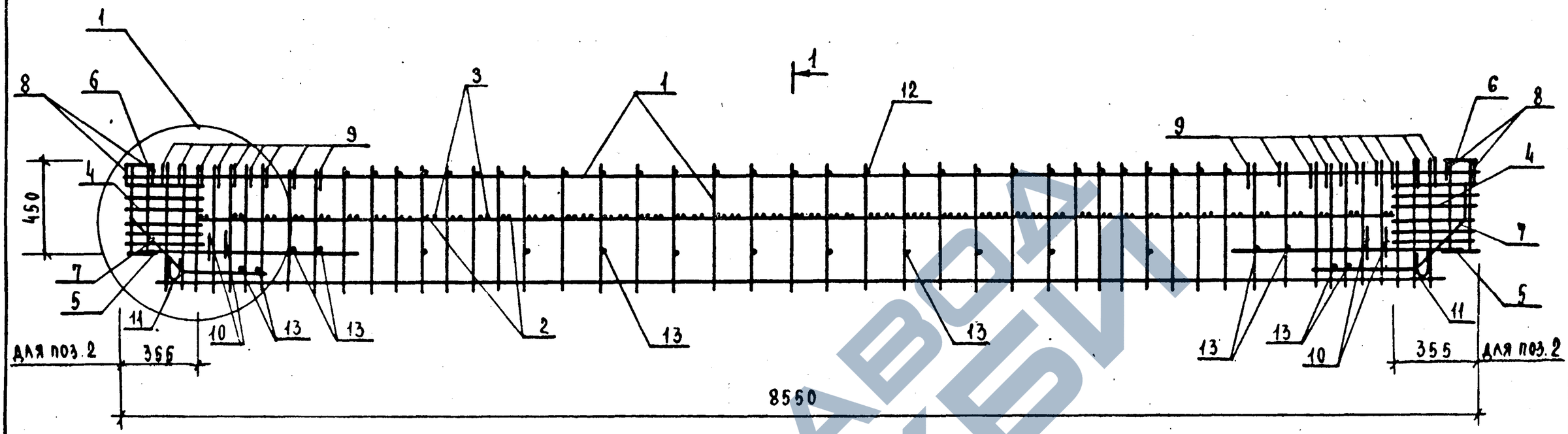

Обозначение	Марка	Масса, кг
1.020-1/83.3-8 02	КП-5	162,85
-01	КП-6	204,08
-02	КП-7	243,25

Примечания см. 01 СБ лист 1.

Нач. отд.	Вольнский		
Н. контр.	Григорев		
Гл. конст.	Шац		
ГИП	Острова		
ГИП	Осина		
Проверил	Васильева		
Исполнил	Лукина		

1.020-1/83.3-8 02СБ

Каркас пространственный КП-
Сборочный чертеж

Стадия	Масса	Масштаб
Р	см. табл.	
Лист 1	Листов 2	

ЦНИИЭП торгово-бытовых зданий и туристских комплексов

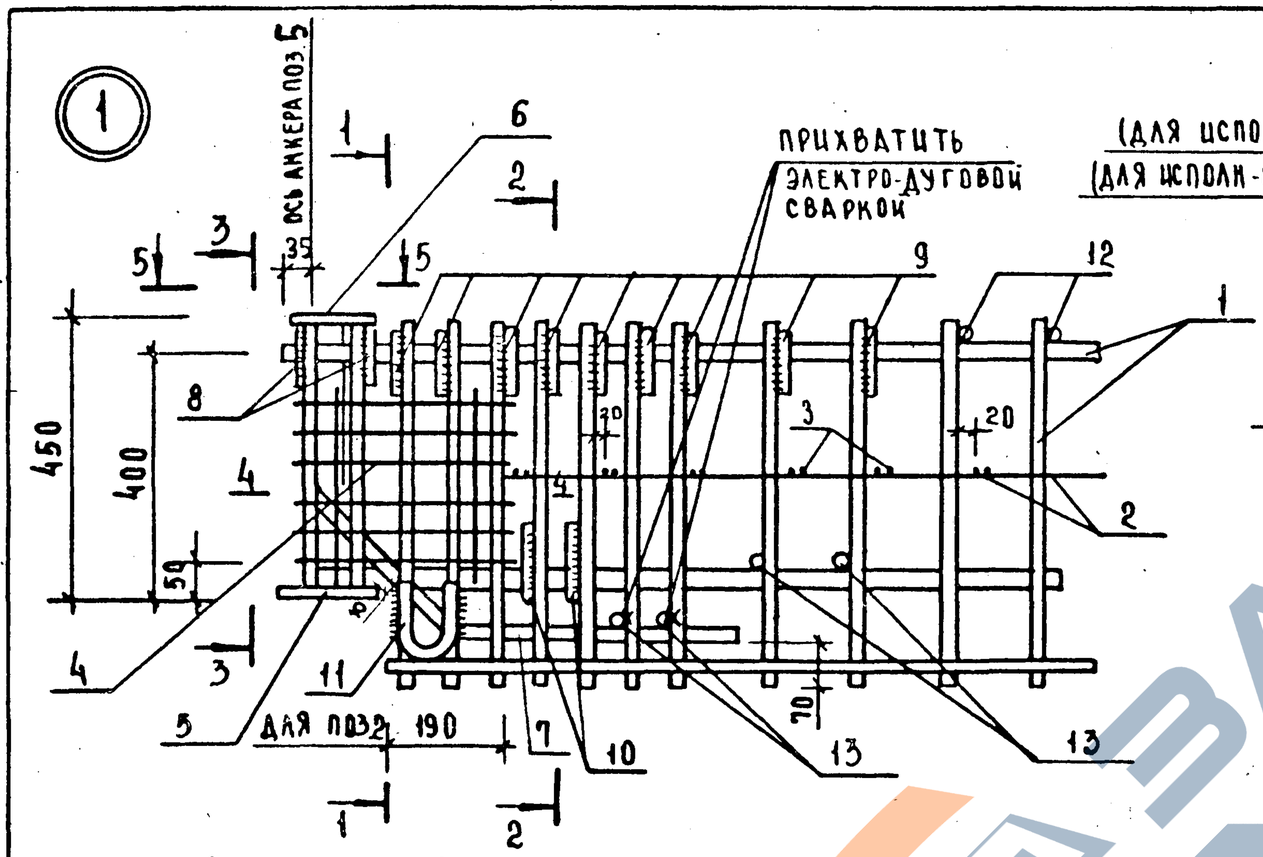

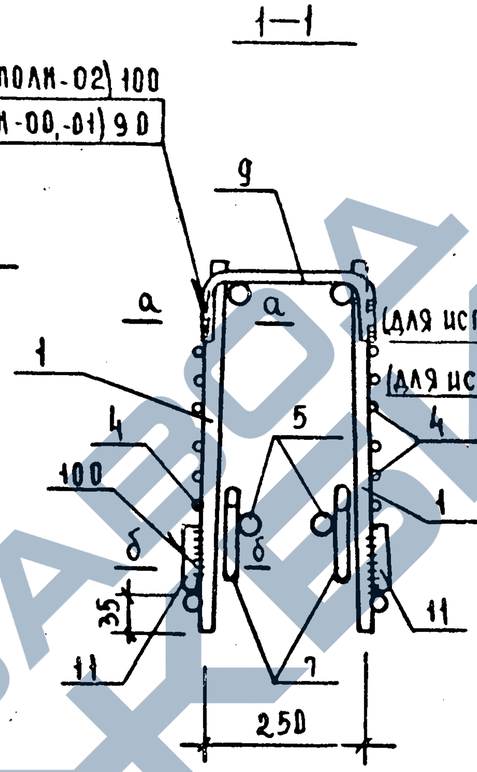

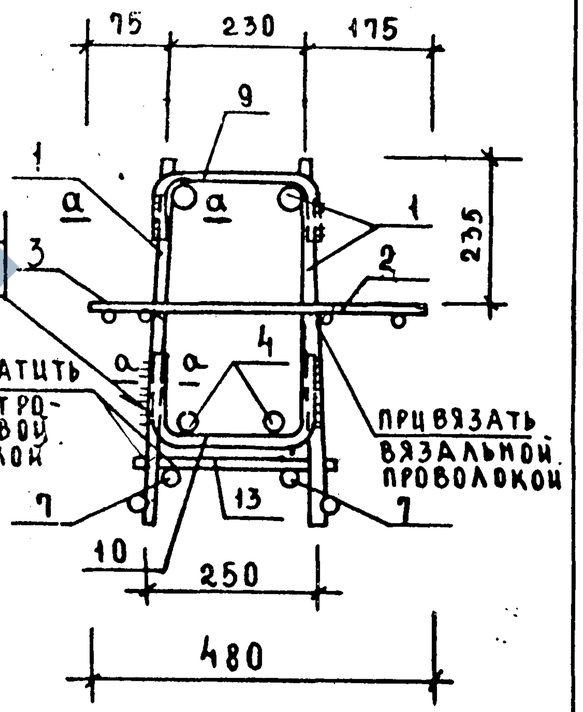

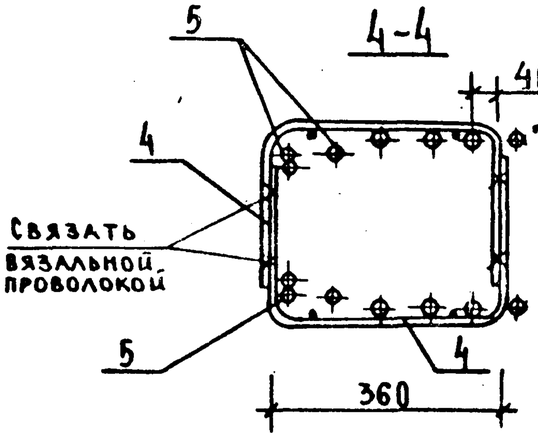

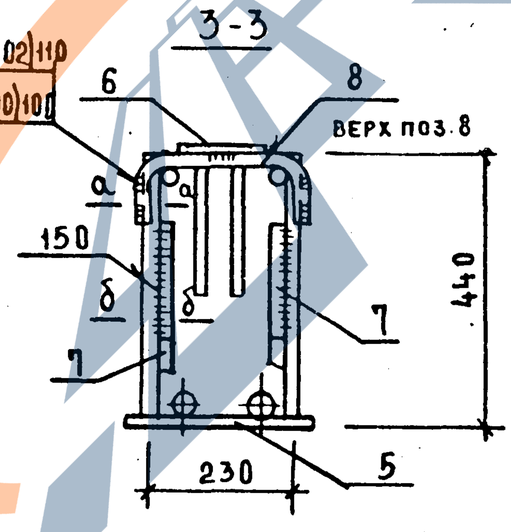

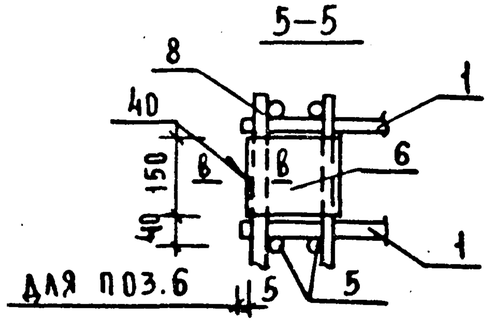

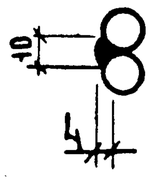

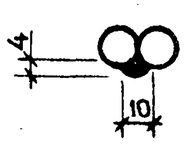

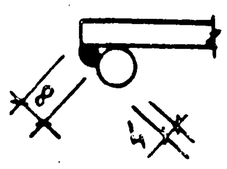

НА СЕЧ.3-3 СЕТКА С-17 (ПОЗ.4) УСЛОВНО НЕ ПОКАЗАНА.

ИНВ.№ ПОДЛ. | ПОДПИСЬ И ДАТА | ВЗАМ ИНВ.№

https://zavodpki.com/

ФОРМАТ	ЗОНА	ПОЗ	ОБОЗНАЧЕНИЕ	НАИМЕНОВАНИЕ	КОЛ	ПРИМЕЧАНИЕ
				ДОКУМЕНТАЦИЯ		
А4			1.020-1/83.3-8 03СБ	СБОРОЧНЫЙ ЧЕРТЕЖ		
А4			1.020-1/83.3-8 00ТС	ТЕХНИЧЕСКОЕ ОПИСАНИЕ		
			ПЕРЕМЕННЫЕ ДАННЫЕ	ДЛЯ ИСПОЛНЕНИЙ:		
				1.020-1/83.3-8 03 КП-8		
				СБОРОЧНЫЕ ЕДИНИЦЫ		
				КАРКАС УКР.СБОРКИ СКР-2	2	
А4	1		1.020-1/83.3-9 01-01	СЕТКА С-3	2	
А4	2		1.020-1/83.3-9 07-02	ИЗДЕЛИЕ ЗАКЛАДНОЕ МН-2	2	
А4	3		1.020-1/83.3-9 18-01	МН-32	2	
А4	4		1.020-1/83 3-3 27			
				ДЕТАЛИ		
				СТЕРЖЕНЬ ГНУТЫЙ		
А4	5		1.020-1/83.3-9 22	СГ-4	4	
А4	6		1.020 1/83.3-9 23	СГ-6	8	
А4	7		1.-20-1/83.3-9 24	СГ-12	2	
				СТ.ОТД.ГОСТ 5781-82		
БЧ	8		10.013.580	Ф10 А-Ш L=580	4	0.36КГ
БЧ	9		8.011.260	Ф8 А-I L=260	24	0.10КГ
БЧ	10		8.011.500	Ф8 А-I L=500	11	0.20КГ
БЧ	11		22.013.60	Ф22 А-Ш L=60	4	0.18КГ
				1.020-1/83.3-8 03-01 КП-9		
				СБОРОЧНЫЕ ЕДИНИЦЫ		
				КАРКАС УКР.СБОРКИ СКР-3	2	
А4	1		1.020-1/83.3-9 01-02	СЕТКА С-3	2	
А4	2		1.020-1/83.3-9 07-02	ИЗДЕЛИЕ ЗАКЛАДНОЕ МН-3	2	
А4	3		1.020-1/83.3-9 18-02	МН-32	2	
А4	4		1.020-1/83.3-3 27			
				ДЕТАЛИ		

НАЧОТД	ВОЛЫНСКИЙ		1.020-1/83.3-8 03
НКОНТР	ПРИГОРЕВ		
ГЛКОНСТР	ШАЦ		
ГИП	ОСТРОВА		КАРКАС ПРОСТРАНСТВЕННЫЙ КП-
РАЗРАБ	ПТИЦЫНА		
ПРОВЕРИЛ	ОСИНА		
ИСПОЛНИЛ	ЛУКИНА		

СТАДИЯ	ЛИСТ	ЛИСТОВ
Р	1	3

ЦНИИЭП торгово-бытовых зданий и туристских комплексов

ФОРМАТ А4

ТЛП КОРТ КиевЗНИИЭП

5

ФОРМАТ	ЗОНА	ПОЗ.	ОБОЗНАЧЕНИЕ	НАИМЕНОВАНИЕ	КОЛ	ПРИМЕЧАНИЕ
А4	5		1.020-1/83.3-9 22-01	СТЕРЖЕНЬ ГНУТЫЙ СГ-5	4	
А4	6		1.020-1/83.3-9 23	СГ-6	8	
А4	7		1.-20-1/83.3-9 24	СГ-12	2	
				СТ.ОТД.ГОСТ 5781-82		
БЧ	8		10.013.580	Ф10 А-Ш L=580	4	0.36КГ
БЧ	9		8.011.260	Ф8 А-I L=260	24	0.10КГ
БЧ	10		8.011.500	Ф8 А-I L=500	11	0.20КГ
БЧ	11		28.013.60	Ф28 А-Ш L=60	4	0.29КГ
				1.020-1/83.3-8 03-02 КП-10		
				СБОРОЧНЫЕ ЕДИНИЦЫ		
				КАРКАС УКР.СБОРКИ СКР-4	2	
А4	1		1.020-1/83.3-9 01-03	СЕТКА С-3	2	
А4	2		1.020-1/83.3-9 07-02	ИЗДЕЛИЕ ЗАКЛАДНОЕ МН-4	2	
А4	3		1.020-1/83.3-9 18-03	МН-32	2	
А4	4		1.020-1/83.3-3 27			
				ДЕТАЛИ		
				СТЕРЖЕНЬ ГНУТЫЙ		
А4	5		1.020-1/83.3-9 22-01	СГ-5	4	
А4	6		1.020-1/83.3-9 23	СГ-6	8	
А4	7		1.020-1/83.3-9 24	СГ-12	2	
				СТ.ОТД.ГОСТ 5781-82		
БЧ	8		10.013.580	Ф10 А-Ш L=580	4	0.36КГ
БЧ	9		10.011.260	Ф10 А-I L=260	24	0.16КГ
БЧ	10		10.011.500	Ф10 А-I L=500	11	0.31КГ
БЧ	11		28.013.60	Ф28 А-Ш L=60	4	0.29КГ
				1.020-1/83.3-8 03-03 КП-11		
				СБОРОЧНЫЕ ЕДИНИЦЫ		
				КАРКАС УКР.СБОРКИ СКР-5	2	
А4	1		1.020-1/83.3-9 01-04	СЕТКА С-4	2	
А4	2		1.020-1/83.3-9 07-03	ИЗДЕЛИЕ ЗАКЛАДНОЕ МН-5	2	
А4	3		1.020-1/83.3-9 18-04	МН-32	2	
А4	4		1.020-1/83.3-3 27			
				ДЕТАЛИ		
				СТЕРЖЕНЬ ГНУТЫЙ		
А4	5		1.020-1/83.3-9 22-01	СГ-5	4	
А4	6		1.020-1/83.3-9 23-01	СГ-7	8	
А4	7		1.-20-1/83.3-9 24	СГ-12	2	

ГРИГОР

ОПЕРАТОР ТЛП КОРТ

ЭПВЦ КиевЗНИИЭП

ВЗАМ.ИНВ.№ | ПОДПИСЬ И ДАТА | ИНВ.№ ПОДЛ.

1.020-1/83.3-8 03

ЛИСТ 2

ЗАВОДА КБИ

ФОРМАТ	ЗОНА	ПОЗ.	ОБОЗНАЧЕНИЕ	НАИМЕНОВАНИЕ	КОЛ	ПРИМЕЧАНИЕ
				СТ.ОТД.ГОСТ 5781-82		
БЧ		8	12.013.580	Ф12 А-Ш L=580	4	0.51КГ
БЧ		9	10.011.260	Ф10 А-I L=260	24	0.16КГ
БЧ		10	10.011.500	Ф10 А-I L=500	11	0.31КГ
БЧ		11	32.013.60	Ф32 А-Ш L=60	4	0.38КГ

ПРИГОР

ОПЕРАТОР ТЛП КОРТ

ЭПВЦ Киев ЗНИИЭП

ВЗАМ ИНВ №

ПОДПИСЬ И ДАТА

ИНВ № ПОДЛ

1.020-1/83.3-8 03

ЛИСТ 3

ПРИГОР

ОПЕРАТОР ТЛП КОРТ

ЭПВЦ Киев ЗНИИЭП

ВЗАМ ИНВ №

ПОДПИСЬ И ДАТА

ИНВ № ПОДЛ

ЛИСТ

ЗАВОД ЖБИ

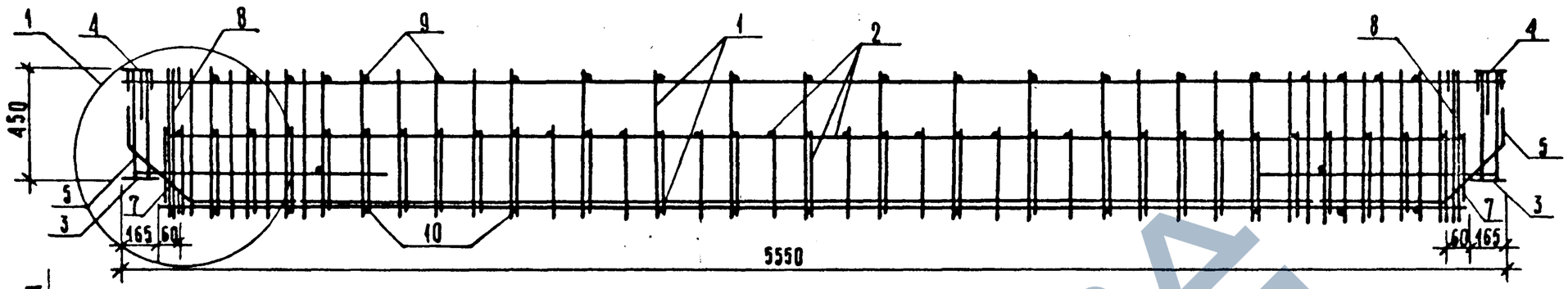

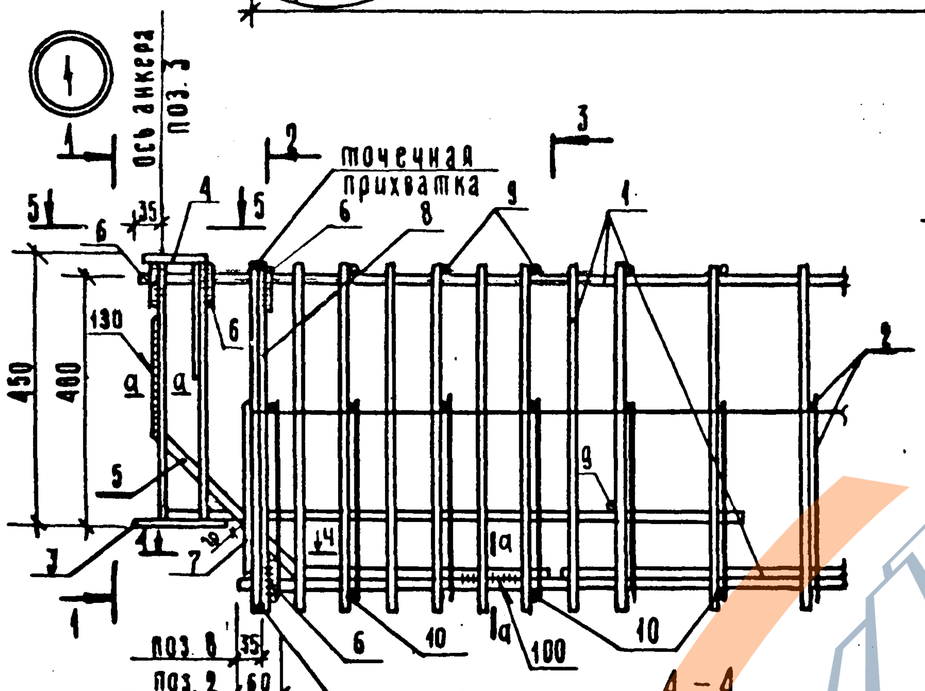

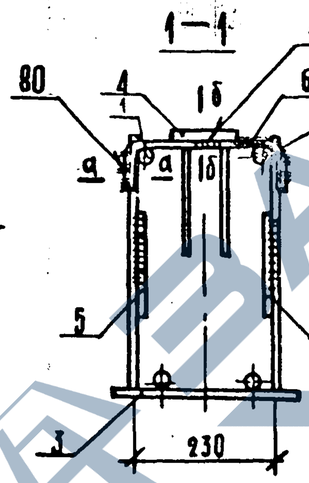

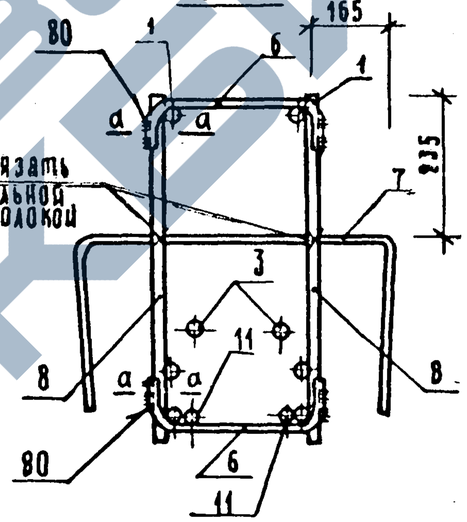

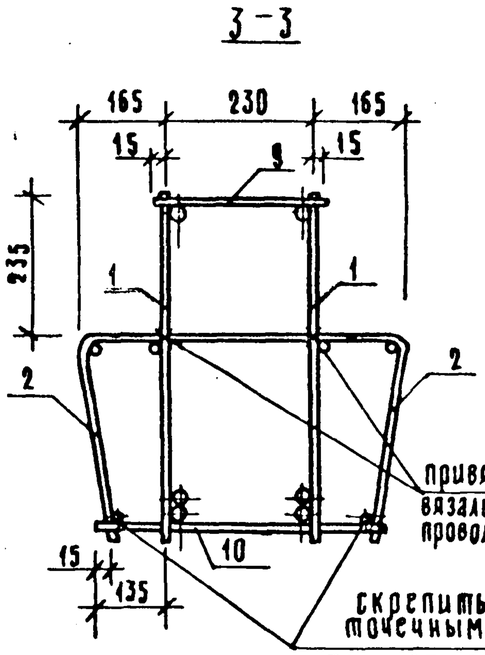

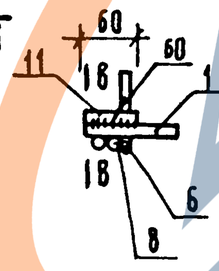

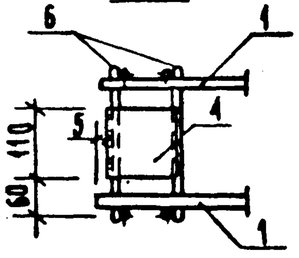

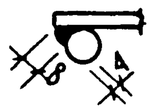

Поз. 8 рекомендуется закрепить к крайнему хомуту каркаса (поз. 1) путем точечной прихватки перед приваркой скобы (поз. 6)

обозначение	марка	масса, кг
1.020-1/83.3-8 ОЗ	КП-8	122,30
-01	КП-9	159,94
-02	КП-10	184,33
-03	КП-11	224,76

Нач. отд.	Волынский	
Н. контр.	Григорев	
Гл. конст.	Шац	
ГИП	Острова	
Разработ.	Косова	
Проверил	Осина	
Исполнил	Косова	

1.020-1/83.3-8 ОЗ СБ

Каркас пространственный КП-сборочный чертеж

Стадия	Масса	Масштаб
Р	см. табл.	
Лист	Листов 1	

ЦНИИЭП торгово-бытовых зданий и туристских комплексов

Формат А3

ФОРМАТ	ЗОНА	ПОЗ	ОБОЗНАЧЕНИЕ	НАИМЕНОВАНИЕ	КОЛ.	ПРИМЕЧАНИЕ
				ДОКУМЕНТАЦИЯ		
А4			1.020-1/83.3-8 04СБ	СБОРОЧНЫЙ ЧЕРТЕЖ		
А4			1.020-1/83.3-8 00ТО	ТЕХНИЧЕСКОЕ ОПИСАНИЕ		
			ПЕРЕМЕННЫЕ ДАННЫЕ	ДЛЯ ИСПОЛНЕНИЙ:		
				1.020-1/83.3-8 04 КП-12		
				СБОРОЧНЫЕ ЕДИНИЦЫ		
				КАРКАС УКР.СБОРКИ		
А4		1	1.020-1/83.3-9 01-05	СКР-6	2	
				СЕТКА		
А4		2	1.020-1/83.3-9 07-02	С-3	1	
А4		3	1.020-1/83.3-9 09-01	С-9	1	
				ИЗДЕЛИЕ ЗАКЛАДНОЕ		
А4		4	1.020-1/83.3-9 18-01	МН-2	2	
А4		5	1.020-1/83.3-3 28	МН-33	2	
				ДЕТАЛИ		
				СТЕРЖЕНЬ ГНУТЫЙ		
А4		6	1.020-1/83.3-9 22	СГ-4	4	
А4		7	1.020-1/83.3-9 23	СГ-6	34	
А4		8	1.020-1/83.3-9 23-01	СГ-7	4	
А4		9	1.020-1/83.3-9 25	СГ-13	2	
				СТ.ОТД.ГОСТ 5781-82		
БЧ		10	10.011.260	Ф10 А-I L=260	19	0.16КГ
БЧ		11	10.011.440	Ф10 А-I L=440	21	0.27КГ
БЧ		12	18.013.60	Ф18 А-Ш L=60	4	0.12КГ
				1.020-1/83.3-8 04-01 КП-13		
				СБОРОЧНЫЕ ЕДИНИЦЫ		
				КАРКАС УКР.СБОРКИ		
А4		1	1.020-1/83.3-9 01-06	СКР-7	2	
				СЕТКА		
А4		2	1.020-1/83.3-9 07-02	С-3	1	
А4		3	1.020-1/83.3-9 09-01	С-9	1	
				ИЗДЕЛИЕ ЗАКЛАДНОЕ		
А4		4	1.020-1/83.3-9 18-02	МН-3	2	
А4		5	1.020-1/83.3-3 28	МН-33	2	

1.020-1/83.3-8 04

НАЧ ОТД	ВОЛЫНСКИЙ	
Н КОНТР	ПРИГОРЕВ	
ГЛ.КОНСТР	ШАЦ	
ГИП	ОСИНА	
РАЗРАБ	ПТИЦЫНА	
ПРОВЕРИЛ	ОСТРОВА	
ИСПОЛНИЛ	ЛУКИНА	

КАРКАС ПРОСТРАНСТВЕННЫЙ КП-

СТАДИЯ	ЛИСТ	ЛИСТОВ
Р	1	2

ЦНИИЭП торгово-бытовых зданий и туристских комплексов

ЭПВЦ Киев ЗНИИЭП — ОПЕРАТОР ТЛП КОРТ — ГРИГОР Утиш

ВЗАМ ИНВ № — ПОДПИСЬ И ДАТА — ИНВ № ПОДЛ

ФОРМАТ	ЗОНА	ПОЗ	ОБОЗНАЧЕНИЕ	НАИМЕНОВАНИЕ	КОЛ	ПРИМЕЧАНИЕ
				ДЕТАЛИ		
				СТЕРЖЕНЬ ГНУТЫЙ		
А4		6	1.020-1/83.3-9 22-01	СГ-5	4	
А4		7	1.020-1/83.3-9 23	СГ-6	34	
А4		8	1.020-1/83.3-9 23-04	СГ-10	4	
А4		9	1.020-1/83.3-9 25	СГ-13	2	
				СТ.ОТД.ГОСТ 5781-82		
БЧ		10	10.011.260	Ф10 А-I L=260	19	0.16КГ
БЧ		11	10.011.440	Ф10 А-I L=440	21	0.27КГ
БЧ		12	22.013.60	Ф22 А-Ш L=60	4	0.18КГ
				1.020-1/83.3-8 04-02 КП-14		
				СБОРОЧНЫЕ ЕДИНИЦЫ		
				КАРКАС УКР.СБОРКИ		
А4		1	1.020-1/83.3-9 01-07	СКР-8	2	
				СЕТКА		
А4		2	1.020-1/83.3-9 07-03	С-4	1	
А4		3	1.020-1/83.3-9 09-01	С-9	1	
				ИЗДЕЛИЕ ЗАКЛАДНОЕ		
А4		4	1.020-1/83.3-9 18-04	МН-5	2	
А4		5	1.020-1/83.3-3 28	МН-33	2	
				ДЕТАЛИ		
				СТЕРЖЕНЬ ГНУТЫЙ		
А4		6	1.020-1/83.3-9 22-01	СГ-5	4	
А4		7	1.020-1/83.3-9 23-01	СГ-7	34	
А4		8	1.020-1/83.3-9 23-05	СГ-11	4	
А4		9	1.020-1/83.3-9 25	СГ-13	2	
				СТ.ОТД.ГОСТ 5781-82		
БЧ		10	12.011.260	Ф12 А-I L=260	19	0.23КГ
БЧ		11	12.011.440	Ф12 А-I L=440	21	0.39КГ
БЧ		12	28.013.60	Ф28 А-Ш L=60	4	0.29КГ

1.020-1/83.3-8 04

ЛИСТ 2

ЗАВОД ЖБИ

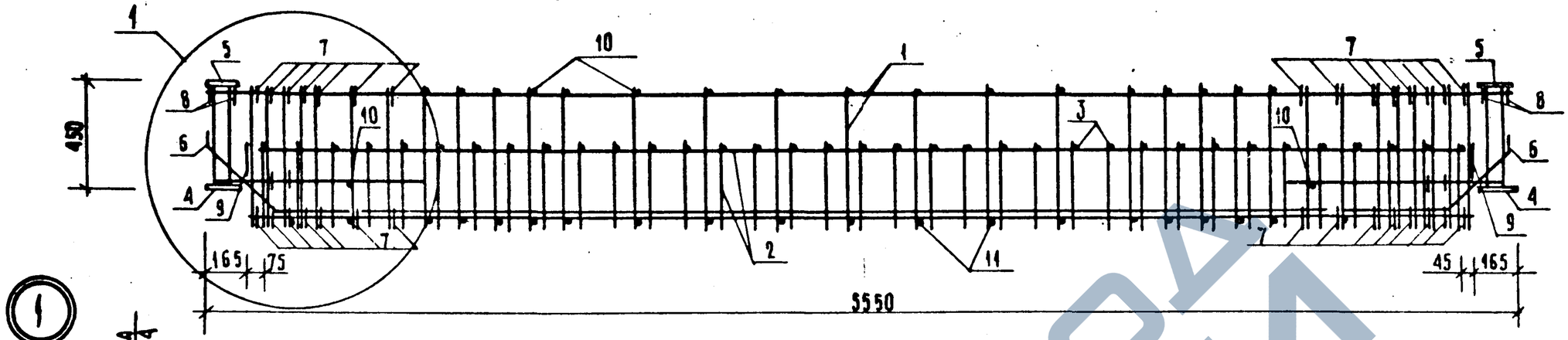

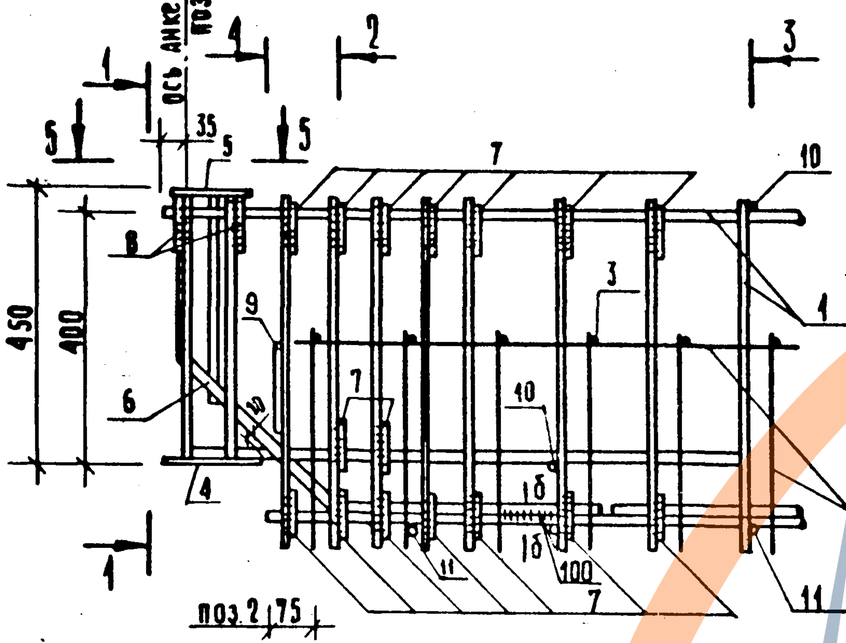

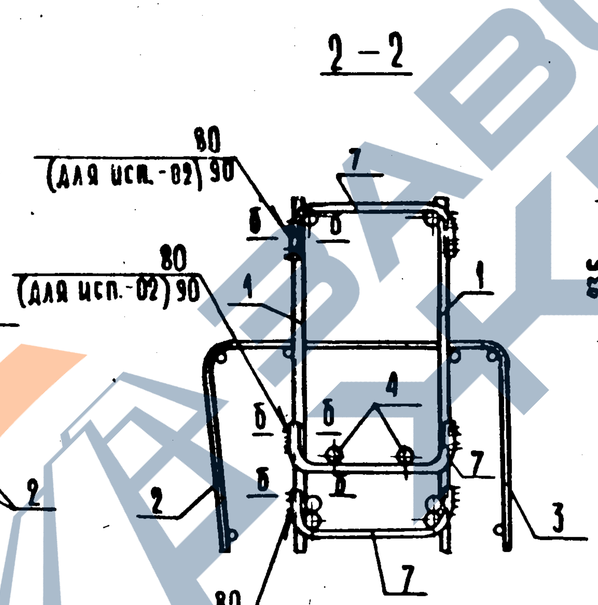

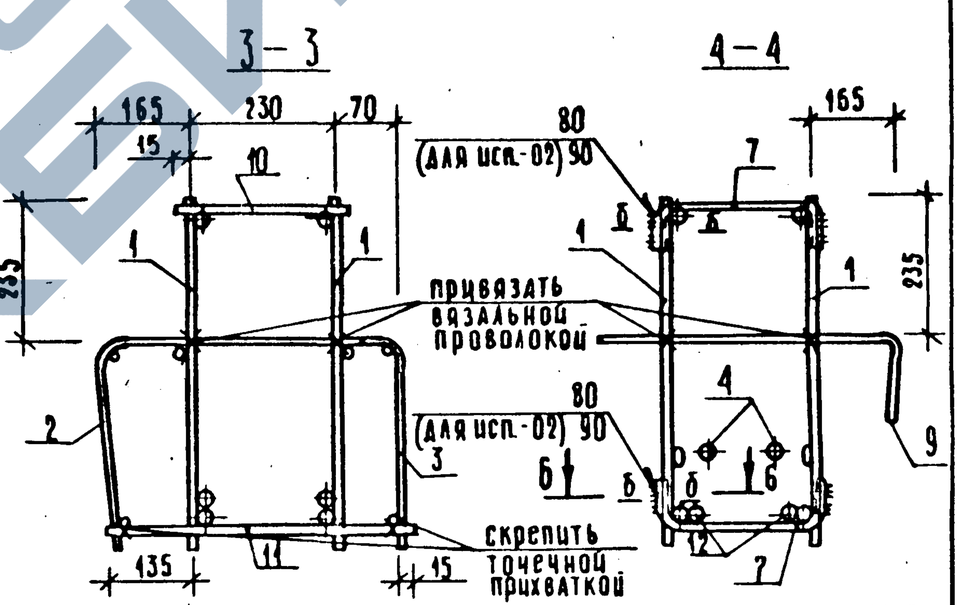

Обозначение	Марка	Масса, кг
1.020-1/83.3-8 04	КП-12	120,64
-01	КП-13	151,43
-02	КП-14	203,05

Нач.отд.	Волынский		
Н.контр.	Григорев		
Гл.конст.	Шац		
ГИП	Осина		
Разраб.	Птицына		
Проверил	Острова		
Исполнил	Лукина		

1.020-1/83.3-8 04СБ

Каркас пространственный КП-Сборочный чертеж

Стадия	Масса	Масштаб
Р	см табл.	
Лист	Листов 1	

ЦНИИЭП торгово-бытовых зданий и туристских комплексов

ФОРМАТ	ЗОНА	ПОЗ	ОБОЗНАЧЕНИЕ	НАИМЕНОВАНИЕ	КОЛ	ПРИМЕЧАНИЕ
				ДОКУМЕНТАЦИЯ		
А4			1.020-1/83.3-8 05СБ	СБОРОЧНЫЙ ЧЕРТЕЖ		
А4			1.020-1/83.3-8 00ТО	ТЕХНИЧЕСКОЕ ОПИСАНИЕ		
			ПЕРЕМЕННЫЕ ДАННЫЕ	ДЛЯ ИСПОЛНЕНИЙ:		
				1.020-1/83.3-8 05 КП-15		
				СБОРОЧНЫЕ ЕДИНИЦЫ		
А4		1	1.020-1/83.3-9 05-03	КАРКАС ПЛОСКИЙ КР-15	2	
А4		2	1.020-1/83.3-9 08-01	СЕТКА С-6	1	
				ИЗДЕЛИЕ ЗАКЛАДНОЕ		
А4		3	1.020-1/83.3-9 19-01	МН-8	2	
А4		4	1.020-1/83.3-3 28	МН-33	2	
				ДЕТАЛИ		
				СТЕРЖЕНЬ ГНУТЫЙ		
А4		5	1.020-1/83.3-9 22-01	СГ-5	4	
А4		6	1.020-1/83.3-9 23-02	СГ-8	34	
А4		7	1.020-1/83.3-9 23-03	СГ-9	4	
А4		8	1.020-1/83.3-9 26	СГ-14	2	
				СТ.ОТД.ГОСТ 5781-82		
БЧ		9	12.011.210	Ф12 А-I L=210	19	0.19КГ
БЧ		10	12.011.340	Ф12 А-I L=340	21	0.30КГ
БЧ		11	28.013.60	Ф28 А-Ш L=60	4	0.29КГ
				1.020-1/83.3-8 05-01 КП-16		
				СБОРОЧНЫЕ ЕДИНИЦЫ		
				КАРКАС УКР.СБОРКИ		
А4		1	1.020-1/83.3-9 01-07	СКР-8	2	
А4		2	1.020-1/83.3-9 08-02	СЕТКА С-7	1	
				ИЗДЕЛИЕ ЗАКЛАДНОЕ		
А4		3	1.020-1/83.3-9 19-02	МН-9	2	
А4		4	1.020-1/83.3-3 28	МН-33	2	
				ДЕТАЛИ		
				СТЕРЖЕНЬ ГНУТЫЙ		
А4		5	1.020-1/83.3-9 22-01	СГ-5	4	

НАЧ ОТД	ВОЛЫНСКИЙ		
Н КОНТР	ПРИГОРЕВ		
ГЛ КОНСТР	ШАЦ		
ГИП	ОСТРОВА		
РАЗРАБ	НОСОВА		
ПРОВЕРИЛ	ОСИНА		
ИСПОЛНИЛ	ЛУКИНА		

1.020-1/83.3-8 05

КАРКАС ПРОСТРАНСТВЕННЫЙ КП-

СТАДИЯ	ЛИСТ	ЛИСТОВ
2	1	2

ЦНИИЭП торгово-бытовых зданий и туристских комплексов

ЭПВЦ Киев ЗНИИЭП — ОПЕРАТОР ТЛП КОРТ — ГРИГОР

ВЗАМ ИНВ № — ПОДПИСЬ И ДАТА — ИНВ № ПОДЛ

ФОРМАТ	ЗОНА	ПОЗ	ОБОЗНАЧЕНИЕ	НАИМЕНОВАНИЕ	КОЛ	ПРИМЕЧАНИЕ
А4		6	1.020-1/83.3-9 23-02	СГ-8	34	
А4		7	1.020-1/83.3-9 23-07	СГ-22	4	
А4		8	1.020-1/83.3-9 26	СГ-14	2	
				СТ.ОТД.ГОСТ 5781-82		
БЧ		9	12.011.210	Ф12 А-I L=210	19	0.19КГ
БЧ		10	12.011.340	Ф12 А-I L=340	21	0.30КГ
БЧ		11	28.013.60	Ф28 А-Ш L=60	4	0.29КГ

1.020-1/83.3-8 05

ЛИСТ 2

ЗАВОД ЖБИ

https://zavodjbi.com/

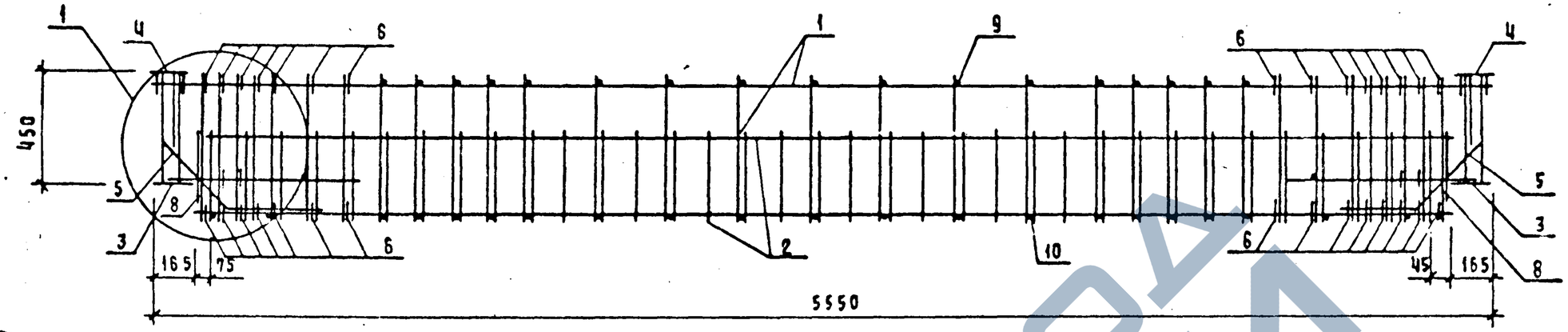

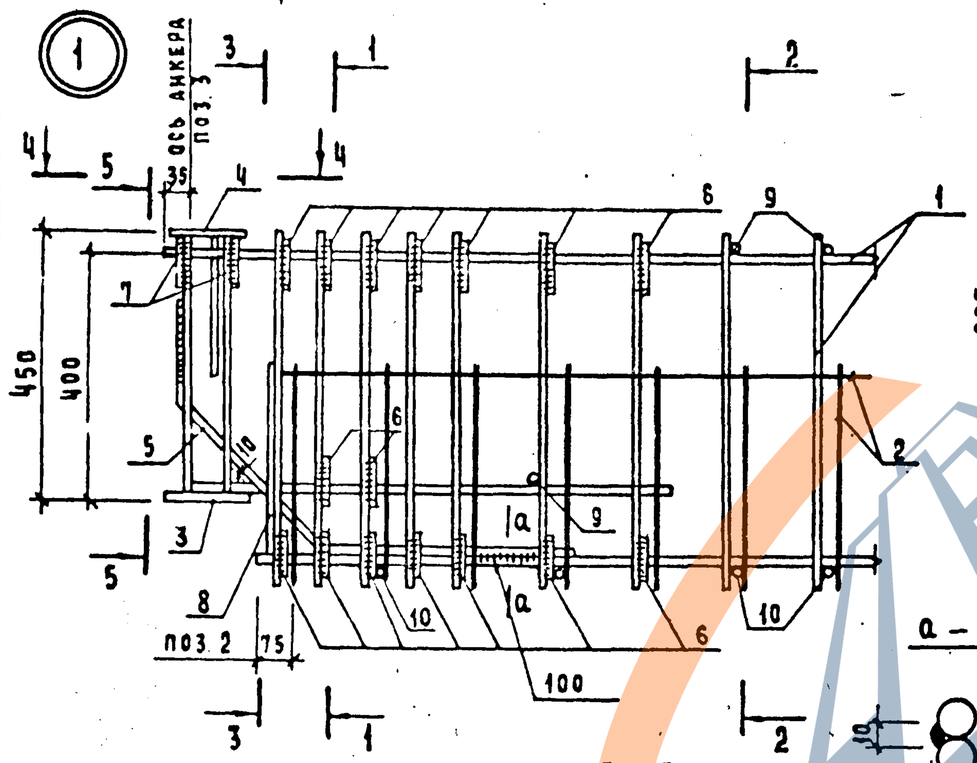

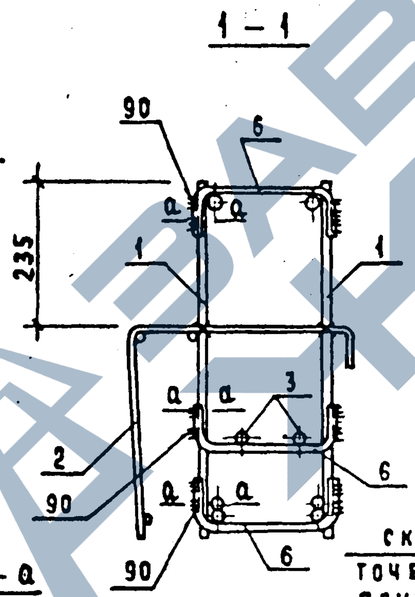

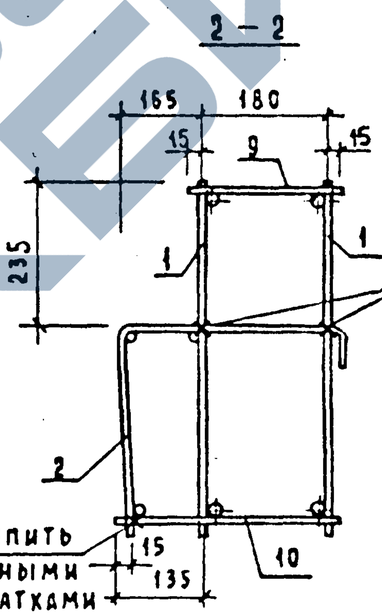

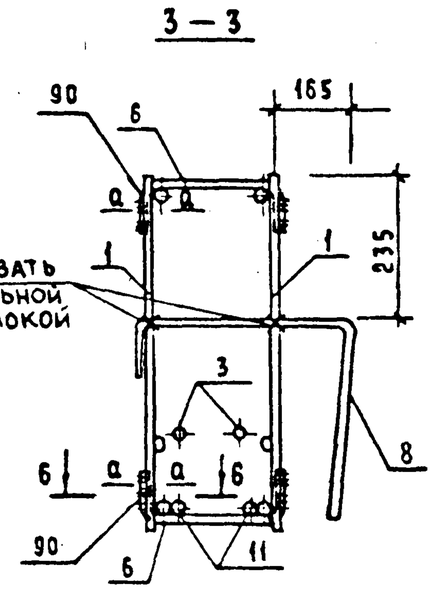

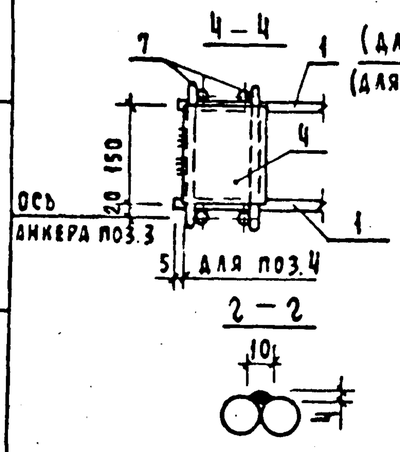

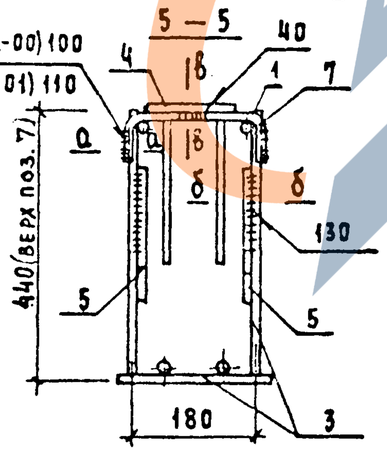

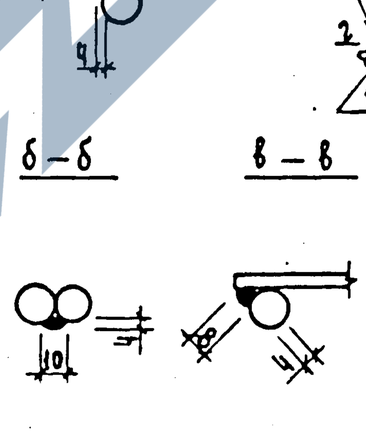

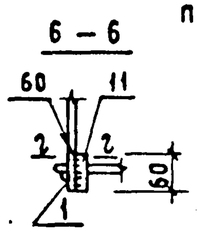

ОБОЗНАЧЕНИЕ	МАРКА	МАССА, КГ
1.020-1/83.3-8 05	КП-15	164,29
-01	КП-16	195,86

Нач.отд.	Волынский		
Н.контр.	Пригорев		
Гл.конст.	Шац		
ГИП	Осина		
Разраб.	Аукина		
Провер.	Острова		
Исполн.	Птицина		

1.020-1/83.3-8 05СБ

КАРКАС ПРОСТРАНСТВЕННЫЙ КП-СБОРОЧНЫЙ ЧЕРТЕЖ

Стадия	Масса	Масштаб
Р	см. табл.	
Лист	Листов 1	

ЦНИИЭП торгово-бытовых зданий и туристских комплексов

Инв.№ подл. | Подпись и дата | Взам.инв.№

Формат А3

https://zavodjbi.com/

ФОРМАТ	ЗОНА	ПОЗ	ОБОЗНАЧЕНИЕ	НАИМЕНОВАНИЕ	КОЛ.	ПРИМЕЧАНИЕ
				ДОКУМЕНТАЦИЯ		
А4			1.020-1/83.3-8 06СБ	СБОРОЧНЫЙ ЧЕРТЕЖ		
А4			1.020-1/83.3-8 00ТО	ТЕХНИЧЕСКОЕ ОПИСАНИЕ		
			ПЕРЕМЕННЫЕ ДАННЫЕ	ДЛЯ ИСПОЛНЕНИЙ:		
				1.020-1/83.3-8 06 КП-17		
				СБОРОЧНЫЕ ЕДИНИЦЫ		
А4		1	1.020-1/83.3-9 06	КАРКАС ПЛОСКИЙ КР-16	2	
А4		2	1.020-1/83.3-9 07	СЕТКА С-1	2	
				ИЗДЕЛИЕ ЗАКЛАДНОЕ		
А4		3	1.020-1/83.3-9 18	МН-1	2	
А4		4	1.020-1/83.3-3 27	МН-32	2	
				ДЕТАЛИ		
				СТЕРЖЕНЬ ГНУТЫЙ		
А4		5	1.020-1/83.3-9 22	СГ-4	4	
А4		6	1.020-1/83.3-9 23	СГ-6	8	
А4		7	1.-20-1/83.3-9 24	СГ-12	2	
				СТ.ОТД.ГОСТ 5781-82		
БЧ		8	10.013.580	Ф10 А-Ш L=580	4	0.36КГ
БЧ		9	8.011.260	Ф8 А-I L=260	10	0.10КГ
БЧ		10	8.011.500	Ф8 А-I L=500	5	0.20КГ
БЧ		11	16.013.60	Ф16 А-Ш L=60	4	0.10КГ
				1.020-1/83.3-8 06-01 КП-18		
				СБОРОЧНЫЕ ЕДИНИЦЫ		
А4		1	1.020-1/83.3-9 06-01	КАРКАС ПЛОСКИЙ КР-17	2	
А4		2	1.020-1/83.3-9 07	СЕТКА С-1	2	
				ИЗДЕЛИЕ ЗАКЛАДНОЕ		
А4		3	1.020-1/83.3-9 18	МН-1	2	
А4		4	1.020-1/83.3-3 27	МН-32	2	
				ДЕТАЛИ		
				СТЕРЖЕНЬ ГНУТЫЙ		
А4		5	1.020-1/83.3-9 22	СГ-4	4	
А4		6	1.020-1/83.3-9 23	СГ-6	8	

НАЧ.ОТД	ВОЛЫНСКИЙ		
Н.КОНТР	ПРИГОРЕВ		
ГЛ.КОНСТР	ШАЦ		
ГИП	ОСИНА		
РАЗРАБ	НОСОВА		
ПРОВЕРИЛ	ОСТРОВА		
ИСПОЛНИЛ	ПТИЦЫНА		

1.020-1/83.3-8 06

КАРКАС ПРОСТРАНСТВЕННЫЙ КП-

СТАДИЯ	ЛИСТ	ЛИСТОВ
Р	1	2

ЦНИИЭП торгово-бытовых зданий и туристских комплексов

ГРИГОР Уриш
ОПЕРАТОР ТЛП КОРТ
ЭПВЦ Киев ЗНИИЭП
ВЗАМ. ИНВ №
ПОДПИСЬ И ДАТА
ИНВ № ПОДЛ

ФОРМАТ А4

ФОРМАТ	ЗОНА	ПОЗ	ОБОЗНАЧЕНИЕ	НАИМЕНОВАНИЕ	КОЛ	ПРИМЕЧАНИЕ
А4		7	1.-20-1/83.3-9 24	СГ-12	2	
				СТ.ОТД.ГОСТ 5781-82		
БЧ		8	10.013.580	Ф10 А-Ш L=580	4	0.36КГ
БЧ		9	8.011.260	Ф8 А-I L=260	10	0.10КГ
БЧ		10	8.011.500	Ф8 А-I L=500	5	0.20КГ
БЧ		11	18.013.60	Ф18 А-Ш L=60	4	0.12КГ
				1.020-1/83.3-8 06-02 КП-19		
				СБОРОЧНЫЕ ЕДИНИЦЫ		
А4		1	1.020-1/83.3-9 06-02	КАРКАС ПЛОСКИЙ КР-18	2	
А4		2	1.020-1/83.3-9 07-01	СЕТКА С-2	2	
				ИЗДЕЛИЕ ЗАКЛАДНОЕ		
А4		3	1.020-1/83.3-9 18-01	МН-2	2	
А4		4	1.020-1/83.3-3 27	МН-32	2	
				ДЕТАЛИ		
				СТЕРЖЕНЬ ГНУТЫЙ		
А4		5	1.020-1/83.3-9 22	СГ-4	4	
А4		6	1.020-1/83.3-9 23	СГ-6	8	
А4		7	1.-20-1/83.3-9 24	СГ-12	2	
				СТ.ОТД.ГОСТ 5781-82		
БЧ		8	10.013.580	Ф10 А-Ш L=580	4	0.36КГ
БЧ		9	8.011.260	Ф8 А-I L=260	10	0.10КГ
БЧ		10	8.011.500	Ф8 А-I L=500	5	0.20КГ
БЧ		11	20.013.60	Ф20 А-Ш L=60	4	0.15КГ

1.020-1/83.3-8 06

ЛИСТ 2

19853 17

ФОРМАТ А4

ЗАВОД ЖБИ

https://zavodjbi.com/

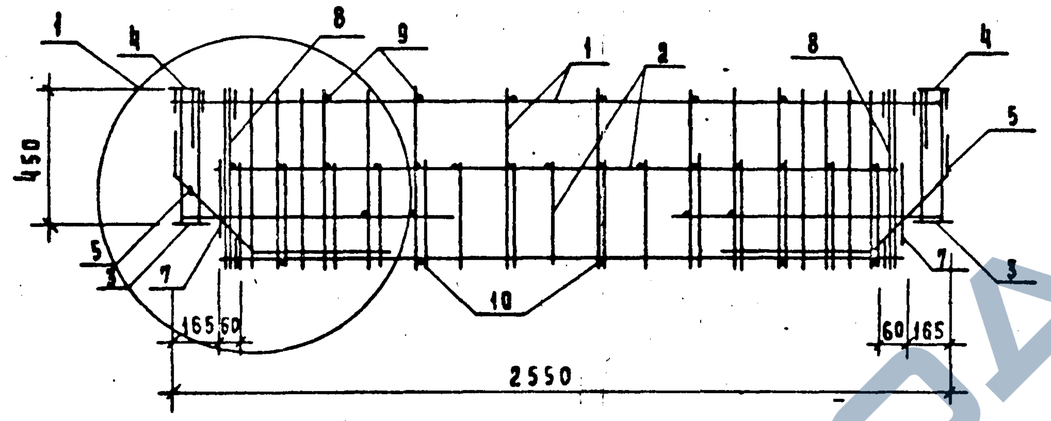

1

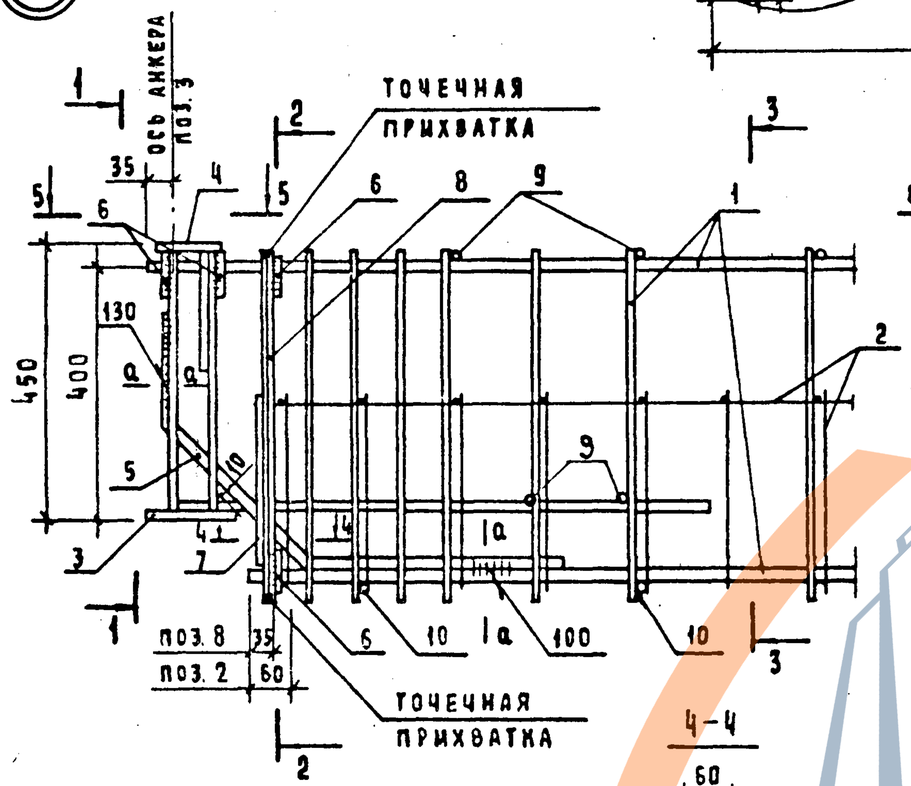

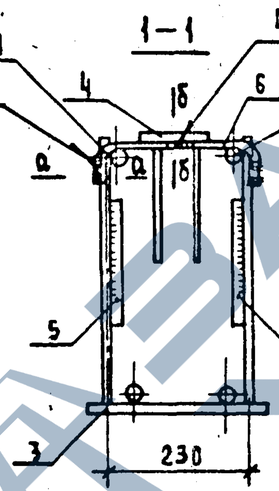

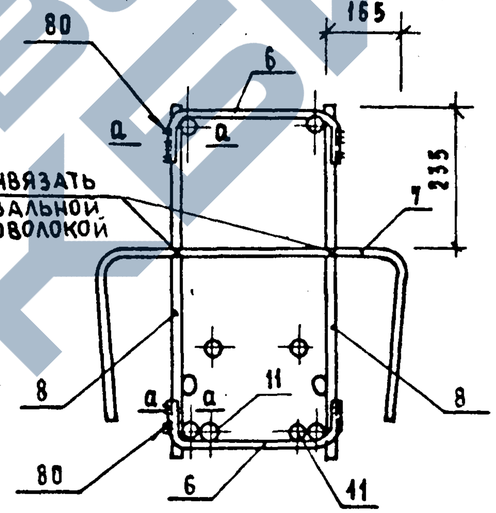

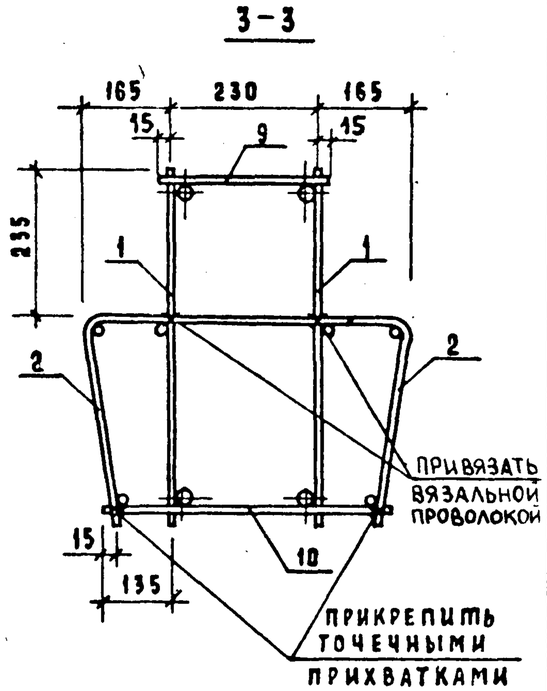

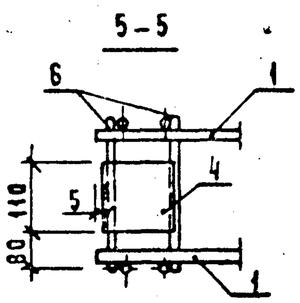

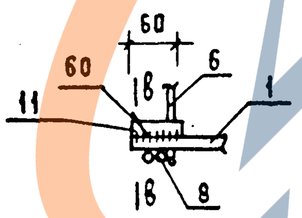

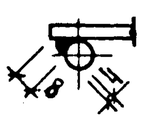

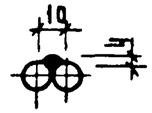

Поз. 8 рекомендуется закрепить к крайнему хомуту каркаса (поз. 1) путем точечной прихватки перед приваркой скобы поз. 6.

Обозначение	Марка	Масса, кг
1.020-1/83.3-8 .06	КП-17	52,28
-01	КП-18	54,24
-02	КП-19	60,39

Нач. отд.	Волынский	
Н. контр.	Пригорев	
Гл. конст.	Шац	
ГИП	Осина	
Разработ.	Носова	
Провер.	Васильева	
Исполн.	Носова	

1.020-1/83.3-8 06СБ

Каркас пространственный КП – сборочный чертеж

Стадия	Масса	Масштаб
Р	см. табл.	
Лист	Листов 1	

ЦНИИЭП торгово-бытовых зданий и туристских комплексов

19853 18

Формат А3

ФОРМАТ	ЗОНА	ПОЗ	ОБОЗНАЧЕНИЕ	НАИМЕНОВАНИЕ	КОЛ.	ПРИМЕЧАНИЕ
				ДОКУМЕНТАЦИЯ		
А4			I.020-I/83.3-8 07СБ	СБОРОЧНЫЙ ЧЕРТЕЖ		
А4			I.020-I/83.3-8 00ТО	ТЕХНИЧЕСКОЕ ОПИСАНИЕ		
				СБОРОЧНЫЕ ЕДИНИЦЫ		
А4	I		I.020-I/83.3-9 06-03	КАРКАС ПЛОСКИЙ КР-I9	2	
А4	2		I.020-I/83.3-9 07-0I	СЕТКА С-2	I	
А4	3		I.020-I/83.3-9 09	С-8	I	
				ИЗДЕЛИЕ ЗАКЛАДНОЕ		
А4	4		I.020-I/83.3-9 I8-0I	МН-2	2	
А4	5		I.020-I/83.3-3 28	МН-33	2	
				ДЕТАЛИ		
				СТЕРЖЕНЬ ГНУТЫЙ		
А4	6		I.020-I/83.3-9 22	СГ-4	4	
А4	7		I.020-I/83.3-9 23	СГ-6	26	
А4	8		I.020-I/83.3-9 23-0I	СГ-7	4	
А4	9		I.020-I/83.3-9 25	СГ-I3	2	
				СТ.ОТД.ГОСТ 578I-82		
БЧ	I0		I0.0II.260	ФI0 А-I L=260	8	0.I60КГ
БЧ	II		I0.0II.440	ФI0 А-I L=440	I0	0.27IКГ
БЧ	I2		I6.0I3.60	ФI6 А-Ш L=60	4	0.095КГ

ЭПВЦ КиевЗНИИЭП | ОПЕРАТОР ТПП КОРТ | ГРИГОР Утиш

ВЗАМ. ИНВ № | ПОДПИСЬ И ДАТА | ИНВ № ПОДЛ

НАЧОТД	ВОЛЫНСКИЙ	
НКОНТР	ПРИГОРЕВ	
ГЛ.КОНСТР	ШАЦ	
ГИП	ОСТРОВА	
РАЗРАБ	ЛУКИНА	
ПРОВЕРИЛ	ОСИНА	
ИСПОЛНИЛ	НОСОВА	

I.020-I/83.3-8 07

КАРКАС ПРОСТРАНСТВЕННЫЙ КП-20

СТАДИЯ	ЛИСТ	ЛИСТОВ
Р		-

ЦНИИЭП торгово-бытовых зданий и туристских комплексов

ФОРМАТ А4

ФОРМАТ	ЗОНА	ПОЗ	ОБОЗНАЧЕНИЕ	НАИМЕНОВАНИЕ	КОЛ.	ПРИМЕЧАНИЕ
				ДОКУМЕНТАЦИЯ		
А4			I.020-I/83.3-8 08СБ	СБОРОЧНЫЙ ЧЕРТЕЖ		
А4			I.020-I/83.3-8 00ТО	ТЕХНИЧЕСКОЕ ОПИСАНИЕ		
				СБОРОЧНЫЕ ЕДИНИЦЫ		
А4	I		I.020-I/83.3-9 06-03	КАРКАС ПЛОСКИЙ КР-I9	2	
А4	2		I.020-I/83.3-9 08	СЕТКА С-5	I	
				ИЗДЕЛИЕ ЗАКЛАДНОЕ		
А4	3		I.020-I/83.3-9 I9	МН-7	2	
А4	4		I.020-I/83.3-3 28	МН-33	2	
				ДЕТАЛИ		
				СТЕРЖЕНЬ ГНУТЫЙ		
А4	5		I.020-I/83.3-9 22	СГ-4	4	
А4	6		I.020-I/83.3-9 23-06	СГ-2I	26	
А4	7		I.020-I/83.3-9 23-02	СГ-8	4	
А4	8		I.020-I/83.3-9 26	СГ-I4	2	
				СТ.ОТД.ГОСТ 578I-82		
БЧ	9		I0.0II.2I0	ФI0 А-I L=2I0	8	0.I30КГ
БЧ	I0		I0.0II.340	ФI0 А-I L=340	I0	0.2I0КГ
БЧ	II		I6.0I3.60	ФI6 А-Ш L=60	4	0.095КГ

ЭПВЦ КиевЗНИИЭП | ОПЕРАТОР ТПП КОРТ | ГРИГОР Утиш

ВЗАМ. ИНВ № | ПОДПИСЬ И ДАТА | ИНВ № ПОДЛ

НАЧОТД	ВОЛЫНСКИЙ	
НКОНТР	ПРИГОРЕВ	
ГЛ.КОНСТР	ШАЦ	
ГИП	ОСТРОВА	
РАЗРАБ	ЛУКИНА	
ПРОВЕРИЛ	ОСИНА	
ИСПОЛНИЛ	НОСОВА	

I.020-I/83.3-8 08

КАРКАС ПРОСТРАНМТВЕННЫЙ КП-2I

СТАДИЯ	ЛИСТ	ЛИСТОВ
Р		I

ЦНИИЭП торгово бытовых зданий и туристских комплексов

ФОРМАТ А4

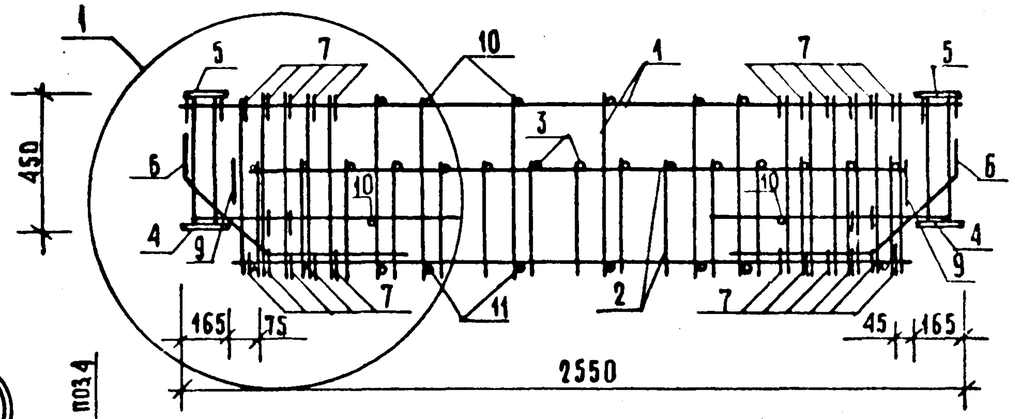

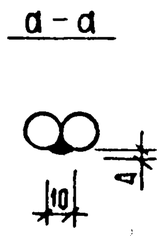

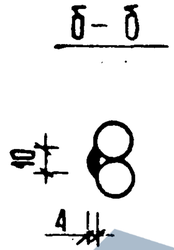

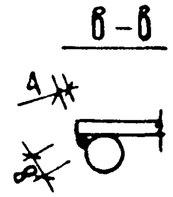

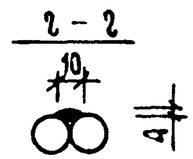

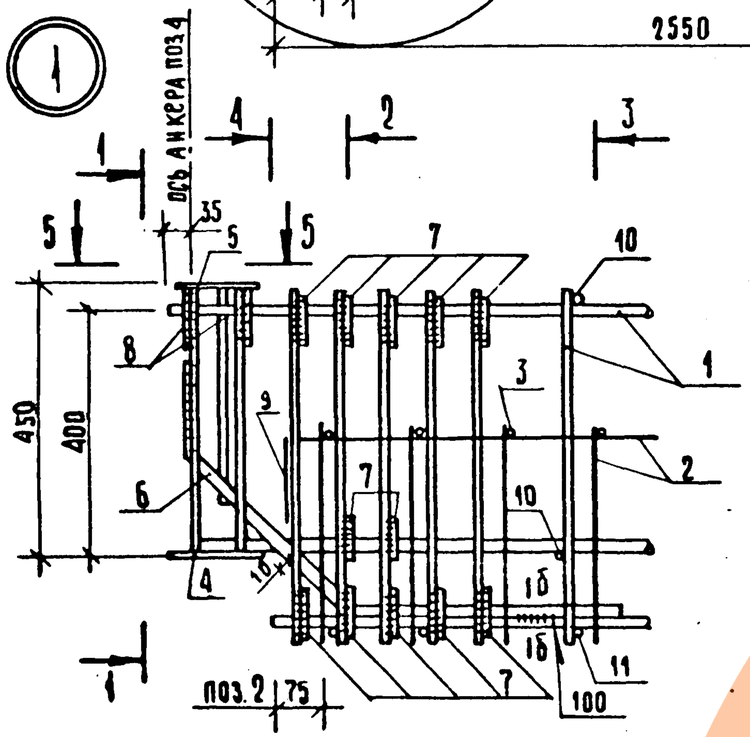

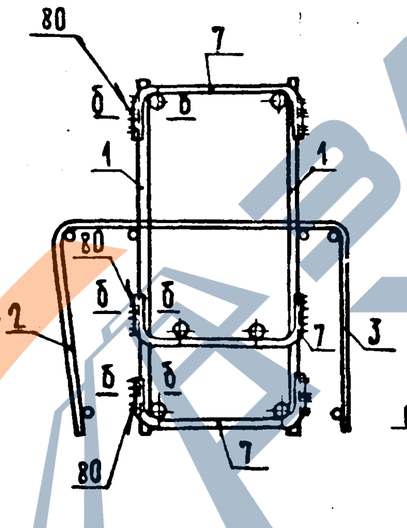

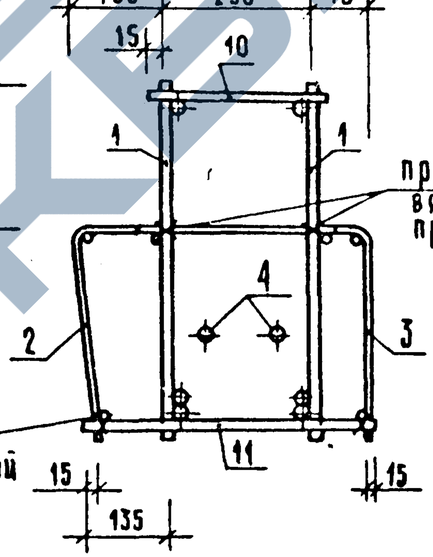

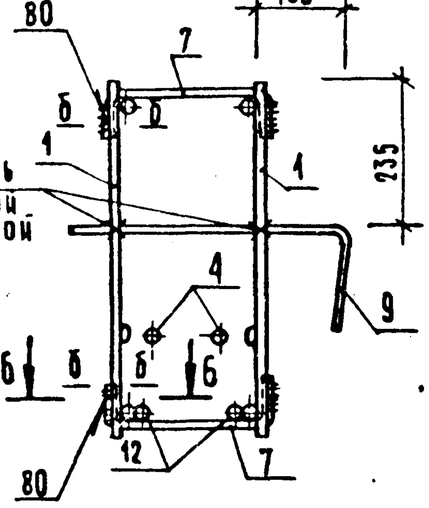

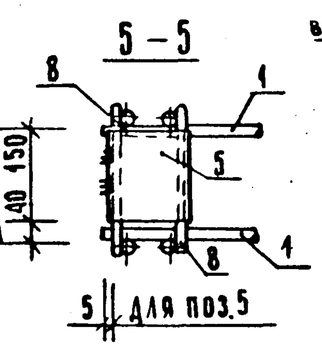

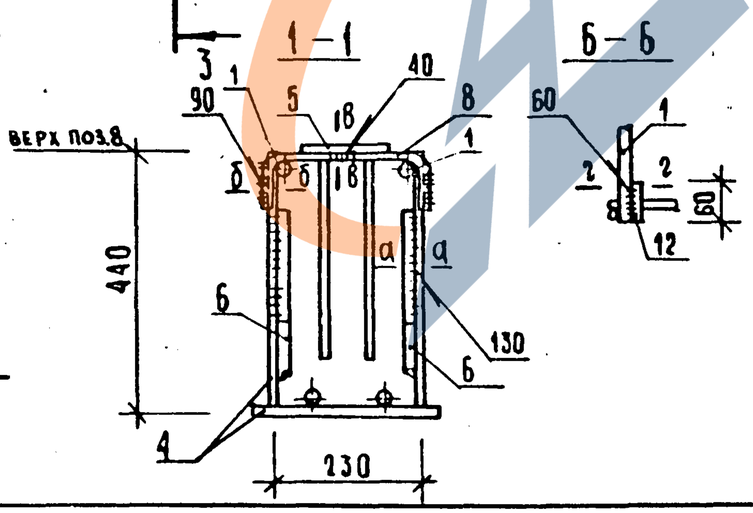

Нач.отд.	Волынский		
Н. контр.	Григорев		
Гл.констр	Шац		
ГИП	Острова		
Разраб	Птицына		
Проверил	Осина		
Исполнил	Лукина		

1.020-1/83. 3-8 07 СБ

Каркас пространственный КП-20
Сборочный чертеж

Стадия	Масса	Масштаб
Р	67,26кг	
Лист	Листов 1	

ЦНИИЭП торгово-бытовых зданий и туристских комплексов

Формат А3

https://zavodjbi.com/

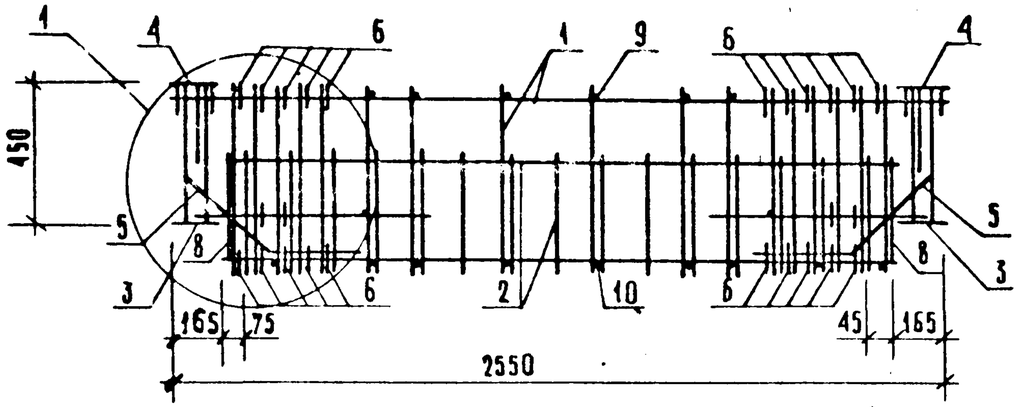

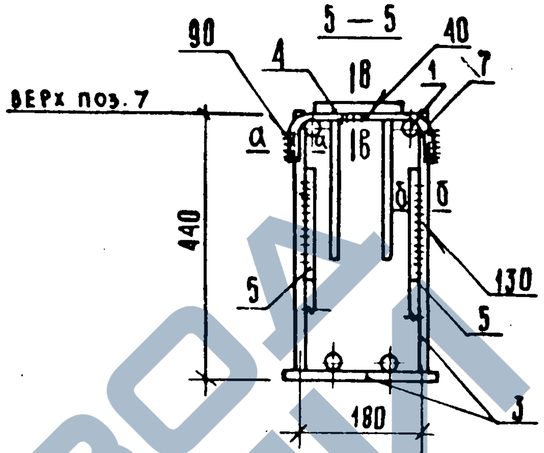

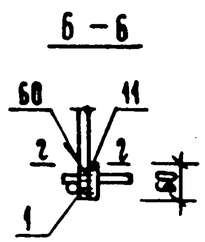

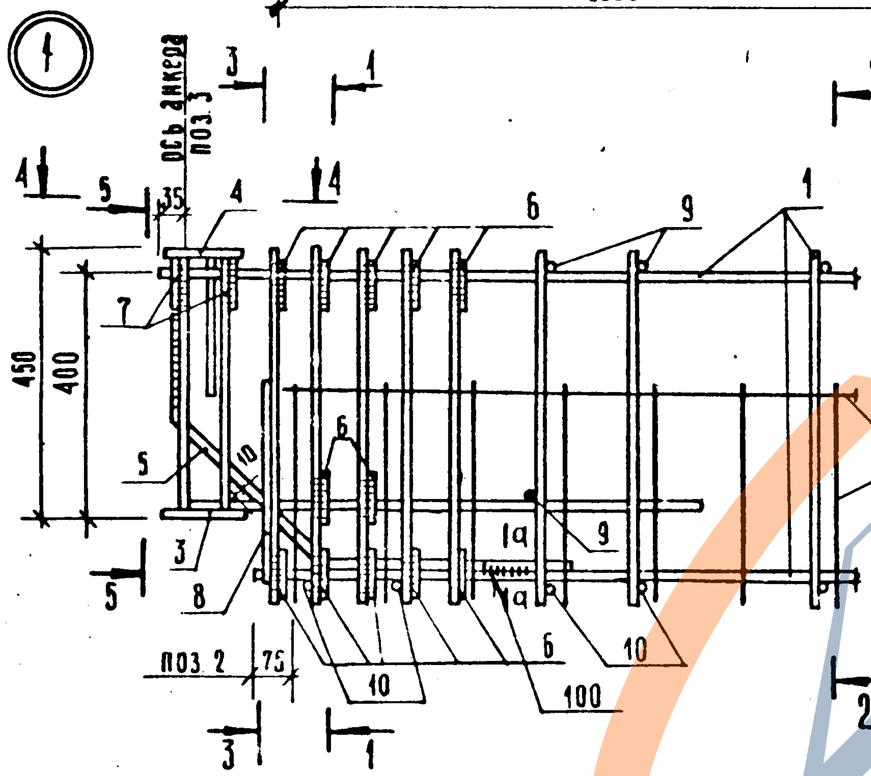

Инв. № подл. | Подпись и дата | Взам. инв. №

				1.020-1/83.3-8 08 СБ
Нач. отд.	Волынский		Каркас пространственный КП-21 Сборочный чертеж	Стадия: Р; Масса: 62,02кг; Масштаб:
Н. контр.	Пригорев			Лист; Листов 1
Гл. конст.	Шац			ЦНИИЭП торгово-бытовых зданий и туристских комплексов
ГИП	Осина			
Разраб.	Лукина			
Проверил	Острова			
Исполнил	Птицина			