0

ТИПОВАЯ ДОКУМЕНТАЦИЯ НА СТРОИТЕЛЬНЫЕ СИСТЕМЫ
И ИЗДЕЛИЯ ЗДАНИЙ И СООРУЖЕНИЙ

Серия 1.432-14/80

СТЕНОВЫЕ ПАНЕЛИ ОТАПЛИВАЕМЫХ ПРОИЗВОДСТВЕННЫХ ЗДАНИЙ С ШАГОМ КОЛОНН 6 М

Выпуск 1

СТЕНОВЫЕ ПАНЕЛИ

РАБОЧИЕ ЧЕРТЕЖИ

17371

ЦЕНА 1-25

https://zavodjbi.com/

ТИПОВАЯ ДОКУМЕНТАЦИЯ НА СТРОИТЕЛЬНЫЕ СИСТЕМЫ
И ИЗДЕЛИЯ ЗДАНИЙ И СООРУЖЕНИЙ

Серия 1.432-14/80

СТЕНОВЫЕ ПАНЕЛИ ОТАПЛИВАЕМЫХ ПРОИЗВОДСТВЕННЫХ ЗДАНИЙ С ШАГОМ КОЛОНН 6 М

Выпуск 1

СТЕНОВЫЕ ПАНЕЛИ

РАБОЧИЕ ЧЕРТЕЖИ

Утверждены
и введены в действие
с 1.01.82г. ГОССТРОЕМ СССР
Постановление №192 от 26.10.81г.

Зам. генерального директора		Гринкин
Гл. инж. отдела		Смиянский
Гл. инж. пр.		Рудаков
Гл. инж.		Иванова

https://zavodjbi.com/

Содержание

Стр.		Лист
2	Содержание	
3÷11	Пояснительная записка	
12	Опалубка и армирование рядовых панелей	1
13	Опалубка и армирование рядовых панелей для углов и температурных швов	2
14	Опалубка и армирование рядовых панелей для углов и температурных швов	3
15	Опалубка и армирование панелей-перемычек при ленточном остеклении	4
16	Опалубка и армирование панелей-перемычек при ленточном остеклении и для углов и температурных швов	5
17	Опалубка и армирование панелей-перемычек при ленточном остеклении для углов и температурных швов	6
18	Опалубка и армирование панелей-перемычек при простенках	7
19	Опалубка и армирование подкарнизных панелей	8
20	Опалубка и армирование подкарнизных панелей-перемычек при ленточном остеклении	9
21	Опалубка и армирование подкарнизных панелей-перемычек при простенках	10
22	Опалубка и армирование парапетных панелей	11
23	Опалубка и армирование парапетных панелей для температурных швов	12
24	Опалубка и армирование парапетных панелей-перемычек при ленточном остеклении	13
25	Опалубка и армирование парапетных панелей-перемычек при ленточном остеклении для температурных швов	14
26	Опалубка и армирование парапетных панелей-перемычек при простенках	15
27	Опалубка и армирование рядовых панелей и панелей-перемычек	16
28	Опалубка и армирование панелей для простенков при ширине проема 3 м	17
29	Опалубка и армирование панелей для простенков при ширине проема 4,8 м	18
30	Опалубка и армирование панелей для простенков при ширине проема 4,5 м	19
31	Узлы 1÷7	20

Пояснительная записка

1. Настоящий выпуск содержит рабочие чертежи однослойных стеновых панелей для отапливаемых производственных зданий.

2. Номенклатура, условия применения и указания по расчету панелей приведены в выпуске „0". Рабочие чертежи плоских сварных каркасов, монтажных петель и закладных деталей приведены в выпуске 3 настоящей серии.

3. Панели запроектированы из следующих материалов:

а) автоклавных ячеистых бетонов с объемным весом в сухом состоянии $\gamma_{сух} = 700 \div 800$ кгс/м³; марки 35;

б) керамзитобетона, перлитобетона и аглопоритобетона плотного строения с объемным весом в сухом состоянии $\gamma_{сух} = 900 \div 1200$ кгс/м³; марки 50.

При изготовлении панелей из легких бетонов, возможно применение перлитового, гранШлакового песков.

4. Панели из легкого бетона на пористых заполнителях должны изготовляться с наружным и внутренним фактурными слоями толщиной 20 мм из цементно-песчаного раствора марки 100.

5. Панели армируются пространственными каркасами, состоящими из продольных плоских каркасов и отдельных поперечных стержней, соединенных между собой с помощью контактной сварки во всех местах пересечения.

Каркасы изготовляются из арматурной стали классов А-II, А-III и обыкновенной арматурной проволоки класса Вр-I. Монтажные петли изготовляются из горячекатаной круглой (гладкой) стали ВСт 3 сп 2 или ВСт 3 пс 2 класса А-I. Для изделий, предназначенных для подъема и монтажа при t° ниже −40° запрещается применять сталь марки ВСт 3 пс 2.

Сборку и сварку пространственных каркасов рекомендуется производить в вертикальном положении. Это позволяет выполнять сварку пересечений одновременно с двух сторон каркаса.

Плоские каркасы на период сборки и сварки их в пространственный каркас, рекомендуется натягивать. Этим обеспечивается необходимая точность расположения стержней и геометрических размеров пространственных каркасов.

Для сварки и сборки пространственных каркасов рекомендуется применять универсальный сборочный вертикальный кондуктор, рабочие чертежи которого разработаны Уральским Промстройниипроектом (620064, Свердловск, К-64, ул. Блюхера, 26).

Сварка пересечений стержней в пространственных каркасах производится с помощью машин для контактной точечной сварки с подвесным устройством типа МТПП-75.

6. Арматура в панелях из ячеистого бетона должна быть защищена от коррозии.

Способы защиты арматуры от коррозии, а также составы покрытий принимать в соответствии с „Инструкцией по изготовлению изделий из автоклавного ячеистого бетона" (СН 277-80).

7. Закладные детали панелей должны быть защищены от коррозии цинковым покрытием согласно указаний СН и П II-28-73* „Защита строительных конструкций от коррозии."

8. Закладные детали должны фиксироваться на бортах стальных форм.

9. Величина отпускной прочности бетона должна быть не ниже 80% от проектной.

10. Изготовление панелей, их приемка и контроль качества, а также хранение и транспортировка должны производиться в соответствии с ГОСТ 11118-73 „Панели из автоклавных ячеистых бетонов для наружных стен зданий." Техн. треб. и ГОСТ 13578-68

ТК 1980	Пояснительная записка	Серия 1.432-14/80 Выпуск 1

ЦНИИПРОМЗДАНИЙ Москва

Инв. № подл. | Подпись и дата | Взам. инв. №

17371 6

„Панели из легких бетонов на пористых заполнителях для наружных стен производственных зданий" Технические требования.

1.1 Испытание панелей и оценка качества изделий производится в соответствии с ГОСТ 8829-77„ Конструкции железобетонные сборные. Методы испытаний и оценка прочности, жесткости и трещиностойкости" с учетом требований „Инструкции по испытаниям железобетонных стеновых панелей промышленных зданий", Москва, 1970 г.

Схема опирания и загружения панелей при испытаниях приведена на рис. 1.

Контрольные нагрузки по проверке прочности и жесткости панелей и контролируемые прогибы приведены в табл. 2 и 3.

Рис. 1 Схема испытания панелей

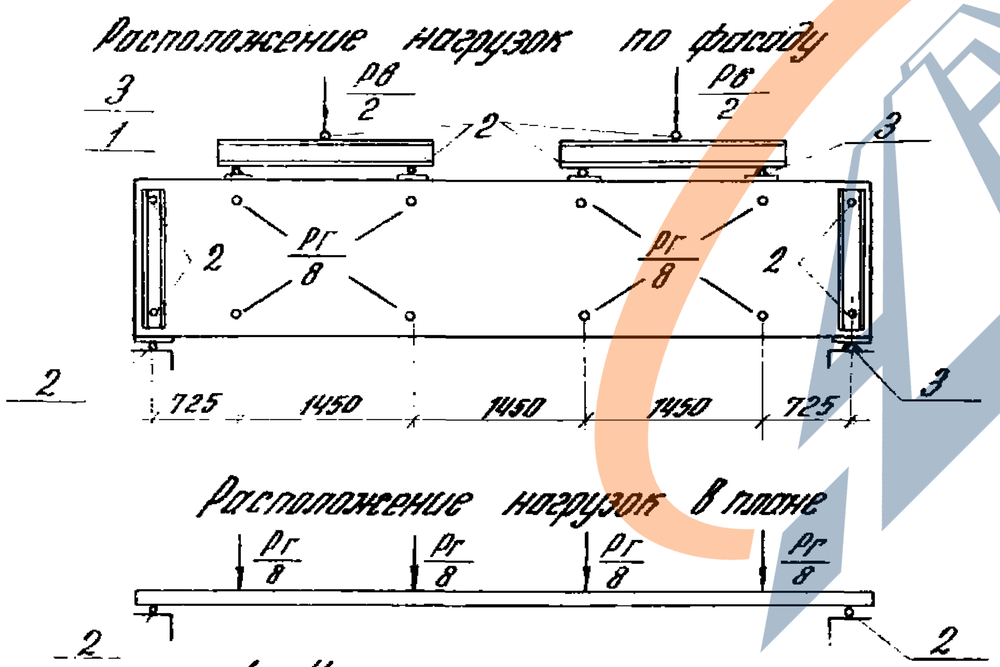

1 – Испытуемая панель
2 – Шаровые опоры
3 – Неподвижные опоры

Указания по подбору петель для подъема панелей

Монтажные петли должны подбираться в каждом конкретном случае в зависимости от веса панели по табл. 1

В номенклатуре панелей (см. выпуск 0) и в выборках стали на панели не учтены расходы стали на монтажные петли.

Рекомендации по распалубке панелей

Извлечение панелей из форм и кантование из горизонтального положения в вертикальное следует производить с помощью специального кантователя.

При отсутствии кантователя те же операции необходимо производить с применением дополнительных строповочных приспособлений и подъемного крана

Пример строповки панелей приведен на стр. 5.

Во избежание околов граней панелей в местах контакта троса с панелью на время подъема устанавливается инвентарный стальной уголок 100×8 с прорезью в полке для тросов.

Строповка панели

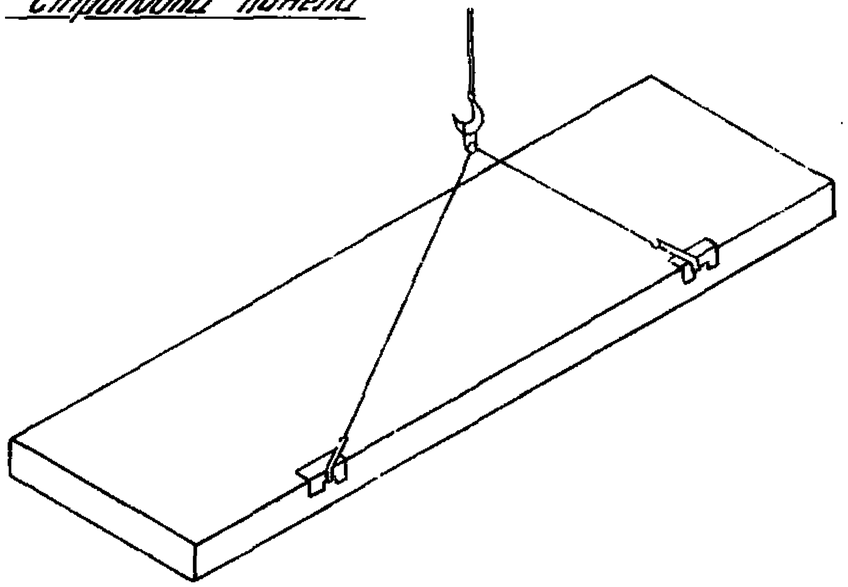

Крепление строповочного троса к монтажной петле

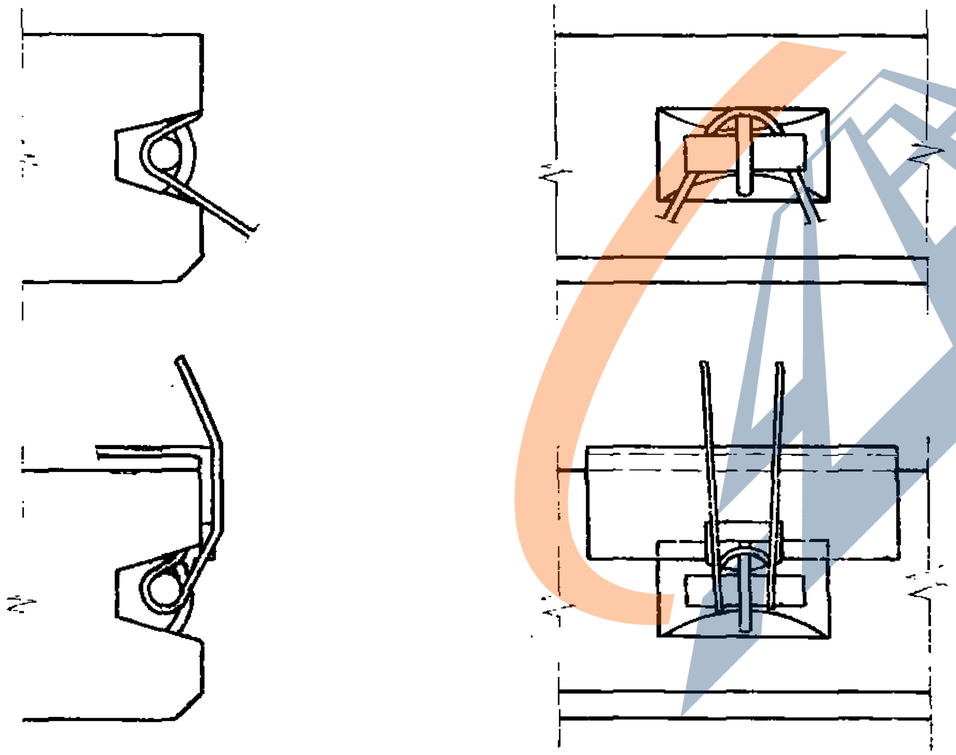

Упорный уголок

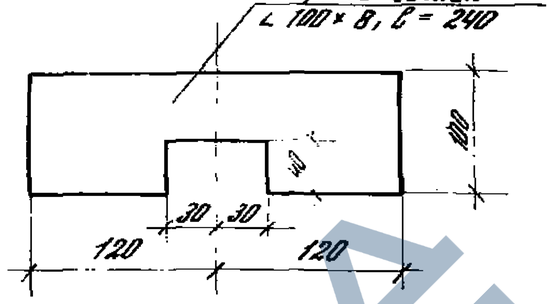

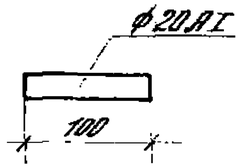

Таблица 1

Марка петли	Максимальная нагрузка на одну петлю кгс	Расход стали на одну петлю кгс
П1	700	0,8
П2	1100	1,2
П3	1500	1,6
П4	2000	2,4
П5	2500	3,2

ЦНИИПРОМЗДАНИЙ Москва

Инж. Иванов
Гл. инж. проекта Шпинянов

ТК 1980

Разрезная деталь

Серия 1.432-4
Выпуск 1

ЗАВОД ЖБИ

Таблица 3

Испытательные нагрузки для панелей из бетона на пористых заполнителях

№ панели по номенклатуре	Марка панели	Контрольные разрушающие нагрузки при испытании панелей на прочность: Вертикальная, тс (включая собственный вес)		Горизонтальная, тс				Контрольные нагрузки при испытании панелей на жесткость		Контрольный прогиб	Допускаемые отклонения	
				С = 1,4		С = 1,6		Вертикальная	Горизонтальная			
		С = 1,4	С = 1,6	Контролируемая нагрузка	Допускаемые отклонения	Контролируемая нагрузка	Допускаемые отклонения	тс	тс	см	см	
1	2	3	4	5	6	7	8	9	10	11	12	13
1	ПС 600.9.20-П-1	2,31	2,64	0,94	0,14	1,07	0,16	1,50	0,48	1,69	0,34	0,51
2	ПС 600.12.20-П-1	3,08	3,52	1,27	0,19	1,46	0,22	2,00	0,65	1,84	0,37	0,55
3	ПС 600.18.20-П-1	4,62	5,27	1,90	0,28	2,17	0,33	3,00	0,97	2,01	0,40	0,60
4	ПС 600.9.25-П-1	2,90	3,31	0,94	0,14	1,07	0,16	1,80	0,48	0,60	0,12	0,18
5	ПС 600.12.25-П-1	3,84	4,40	1,27	0,19	1,46	0,22	2,40	0,65	0,65	0,13	0,20
6	ПС 600.18.25-П-1	5,62	6,42	1,90	0,28	2,17	0,33	3,65	0,97	0,52	0,10	0,15
7	ПС 600.9.30-П-1	3,39	3,88	0,94	0,14	1,07	0,16	2,20	0,48	0,18	0,04	0,06
8	ПС 600.12.30-П-1	4,62	5,27	1,27	0,19	1,45	0,22	3,00	0,65	0,22	0,05	0,07
9	ПС 600.18.30-П-1	6,77	7,75	1,90	0,28	2,17	0,32	4,40	0,97	0,21	0,04	0,06
10	ПС 600.9.20-П-2	5,67	6,48	2,72	0,41	3,12	0,47	3,68	1,62	2,63	0,53	0,79
11	ПС 600.12.20-П-2	6,43	7,36	3,40	0,51	3,86	0,58	4,18	2,02	2,98	0,60	0,89
12	ПС 600.18.20-П-2	8,00	9,12	4,71	0,71	5,40	0,81	5,18	2,81	2,91	0,58	0,87
13	ПС 600.9.25-П-2	6,26	7,14	2,72	0,41	3,12	0,47	3,68	1,67	2,14	0,43	0,64
14	ПС 600.12.25-П-2	7,20	8,23	3,38	0,51	3,86	0,58	4,70	2,02	2,08	0,42	0,63
15	ПС 600.18.25-П-2	9,00	10,27	4,71	0,71	5,40	0,81	6,04	2,81	2,00	0,40	0,60
16	ПС 600.9.30-П-2	6,74	7,70	2,72	0,41	3,12	0,47	4,38	1,62	1,57	0,31	0,47
17	ПС 600.12.30-П-2	7,98	9,12	3,38	0,51	3,86	0,58	5,18	2,01	1,52	0,30	0,46
18	ПС 600.18.30-П-2	10,12	11,57	4,71	0,71	5,40	0,81	6,58	2,21	1,92	0,38	0,58

Инв. № подл.

https://zavodjbi.com/

1	2	3	4	5	6	7	8	9	10	11	12	13
139	ПС 600.9.20-П-3	5,67	6,48	2,72	0,41	3,12	0,47	3,68	1,62	2,63	0,53	0,79
140	ПС 600.12.20-П-3	6,43	7,36	3,40	0,51	3,86	0,58	4,18	2,02	2,98	0,60	0,89
141	ПС 600.18.20-П-3	8,00	9,12	4,71	0,71	5,40	0,81	5,18	2,81	2,91	0,58	0,87
142	ПС 600.9.25-П-3	6,26	7,14	2,72	0,41	3,12	0,47	3,68	1,67	2,14	0,43	0,64
143	ПС 600.12.25-П-3	7,20	8,23	3,38	0,51	3,86	0,58	4,70	2,02	2,08	0,42	0,63
144	ПС 600.18.25-П-3	9,00	10,27	4,71	0,71	5,40	0,81	6,04	2,81	2,00	0,40	0,60
145	ПС 600.9.30-П-3	6,74	7,70	2,72	0,41	3,12	0,47	4,38	1,62	1,57	0,31	0,47
146	ПС 600.12.30-П-3	7,98	9,12	3,38	0,51	3,86	0,58	5,18	2,01	1,52	0,30	0,46
147	ПС 600.18.30-П-3	10,12	11,57	4,71	0,71	5,40	0,81	6,58	2,81	1,92	0,38	0,58
148	ПС 600.12.20-П-4	3,08	3,52	1,27	0,19	1,40	0,22	2,00	0,65	0,79	0,16	0,24
149	ПС 600.15.20-П-4	3,86	4,40	1,59	0,24	1,81	0,27	2,50	0,81	1,92	0,38	0,58
150	ПС 600.12.25-П-4	3,84	4,40	1,27	0,19	1,46	0,22	2,40	0,65	0,65	0,13	0,20
151	ПС 600.15.25-П-4	4,65	5,30	1,59	0,24	1,81	0,27	2,90	0,81	0,42	0,08	0,13
152	ПС 600.12.30-П-4	4,62	5,27	1,27	0,19	1,45	0,22	3,00	0,65	0,22	0,05	0,07
153	ПС 600.15.30-П-4	5,70	6,50	1,59	0,24	1,81	0,27	3,70	0,81	0,22	0,05	0,07
154	ПС 600.12.20-П-5	6,43	7,36	3,40	0,51	3,86	0,58	4,18	2,60	2,98	0,60	0,89
155	ПС 600.15.20-П-5	7,22	8,25	4,10	0,62	4,66	0,70	4,68	2,43	2,90	0,58	0,87
156	ПС 600.12.25-П-5	7,20	8,23	3,38	0,51	3,86	0,58	4,70	2,02	2,08	0,42	0,63
157	ПС 600.15.25-П-5	8,03	9,17	4,10	0,62	4,66	0,70	5,30	2,43	2,04	0,41	0,62
158	ПС 600.12.30-П-5	7,98	9,12	3,38	0,51	3,86	0,58	5,18	2,01	1,52	0,30	0,46
159	ПС 600.15.30-П-5	9,05	10,4	4,10	0,62	4,66	0,70	5,88	2,43	1,72	0,34	0,52

ЦНИИПРОМЗДАНИЙ Москва

Инж. Иванов
Инж. 1 кат. Иванова
Гл. инж. пр. Иванов
Гл. спец. Иванова

ТК 1980

Пояснительная записка

Серия 1.432-14/86
Выпуск

1	2	3	4	5	6	7	8	9	10	11	12	13
160	ПС 600.12.20-П-6	6,43	7,36	3,40	0,51	3,86	0,58	4,18	2,02	2,98	0,60	0,89
161	ПС 600.15.20-П-6	7,22	8,25	4,10	0,62	4,66	0,70	4,68	2,43	2,90	0,58	0,87
162	ПС 600.12.25-П-6	7,20	8,23	3,38	0,51	3,86	0,58	4,70	2,02	2,08	0,42	0,63
163	ПС 600.15.25-П-6	8,03	9,17	4,10	0,62	4,66	0,70	5,30	2,43	2,01	0,41	0,62
164	ПС 600.12.30-П-6	7,98	9,12	3,38	0,51	3,86	0,58	5,18	2,01	1,52	0,30	0,46
165	ПС 600.15.30-П-6	9,05	10,4	4,10	0,62	4,66	0,70	5,88	2,43	1,72	0,34	0,52
166	ПС 600.12.20-П-7	3,08	3,52	1,27	0,19	1,46	0,22	2,00	0,65	1,84	0,37	0,55
167	ПС 600.12.25-П-7	3,84	4,40	1,27	0,19	1,46	0,22	2,40	0,65	0,65	0,13	0,20
168	ПС 600.12.30-П-7	4,62	5,27	1,27	0,19	1,45	0,22	3,00	0,65	0,22	0,05	0,07
181	ПС 600.12.20-П-8	6,43	7,36	3,40	0,51	3,86	0,58	4,18	2,02	2,98	0,60	0,89
182	ПС 600.12.25-П-8	7,20.	8,23	3,38	0,51	3,86	0,58	4,70	2,02	2,08	0,42	0,63
183	ПС 600.12.30-П-8	7,98	9,12	3,38	0,51	3,86	0,58	5,18	2,01	1,52	0,30	0,46
196	ПС 600.12.20-П-9	6,43	7,36	3,40	0,51	3,86	0,58	4,18	2,02	2,98	0,60	0,89
197	ПС 600.12.25-П-9	7,20	8,23	3,38	0,51	3,86	0,58	4,70	2,02	2,08	0,42	0,63
198	ПС 600.12.30-П-9	7,98	9,12	3,38	0,51	3,86	0,58	5,18	2,01	1,52	0,30	0,46

ЗАВОД ЖБИ

Испытательные нагрузки для панелей из ячеистых бетонов

№ панели по номенклатуре	Марка панели	Контрольные разрушающие нагрузки при испытании панелей на прочность: Вертикальная, тс (включая собственный вес)			Горизонтальная, тс						Контрольные нагрузки при испытании панелей на жесткость		Контрольный прогиб	Допустимые отклонения	
					c = 1,4		c = 1,6		c = 1,8						
		c = 1,4	c = 1,6	c = 1,8	Контролируемая нагрузка	Допускаемые отклонения	Контролируемая нагрузка	Допускаемые отклонения	Контролируемая нагрузка	Допускаемые отклонения	Вертикальная тс	Горизонтальная тс	см	см	
1	2	3	4	5	6	7	8	9	10	11	12	13	14	15	16
1	ПС 600.9.20-А-1	1,54	1,76	1,98	0,96	0,14	1,09	0,16	1,22	0,18	1,00	0,48	2,40	0,48	0,72
2	ПС 600.12.20-А-1	2,00	2,30	2,57	1,27	0,19	0,45	0,22	1,63	0,24	1,34	0,65	2,50	0,50	0,75
3	ПС 600.18.20-А-1	3,08	3,52	3,96	1,90	0,28	2,17	0,32	2,44	0,36	2,00	0,97	2,70	0,54	0,81
4	ПС 600.9.25-А-1	1,85	2,11	2,38	0,96	0,14	1,09	0,16	1,22	0,18	1,25	0,48	1,10	0,22	0,33
5	ПС 600.12.25-А-1	2,56	2,92	3,30	1,27	0,19	1,45	0,22	1,63	0,24	1,67	0,65	1,53	0,31	0,46
6	ПС 600.18.25-А-1	3,86	4,34	4,88	1,90	0,28	2,17	0,32	2,44	0,36	2,40	0,97	1,40	0,28	0,42
7	ПС 600.9.30-А-1	2,31	2,64	3,00	0,96	0,14	1,09	0,16	1,22	0,18	1,50	0,48	0,70	0,14	0,21
8	ПС 600.12.30-А-1	3,06	3,49	3,93	1,27	0,19	1,45	0,22	1,63	0,24	1,98	0,65	0,82	0,16	0,25
9	ПС 600.18.30-А-1	4,62	5,28	5,94	1,90	0,28	2,17	0,32	2,44	0,36	3,00	0,97	1,10	0,22	0,33
70	ПС 600.9.20-А-2	4,90	5,60	6,30	2,30	0,35	2,60	0,39	2,90	0,44	3,18	1,35	2,97	0,60	0,89
71	ПС 600.12.20-А-2	5,36	6,14	6,90	2,80	0,42	3,20	0,48	3,60	0,54	3,48	1,65	2,97	0,59	0,89
72	ПС 600.18.20-А-2	6,44	7,35	8,28	4,20	0,63	4,80	0,72	5,40	0,81	4,18	2,48	2,91	0,58	0,87
73	ПС 600.9.25-А-2	5,20	5,95	6,70	2,70	0,40	3,10	0,46	3,50	0,52	3,39	1,62	2,44	0,49	0,73
74	ПС 600.12.25-А-2	5,93	6,74	7,62	3,39	0,51	3,88	0,58	4,36	0,65	3,94	2,02	2,40	0,48	0,72
75	ПС 600.18.25-А-2	7,16	8,19	9,32	4,72	0,71	5,40	0,81	6,08	0,91	4,67	2,81	2,20	0,44	0,66
76	ПС 600.9.30-А-2	5,68	6,50	7,30	2,70	0,40	3,10	0,46	3,50	0,52	3,69	1,62	1,90	0,38	0,57
77	ПС 600.12.30-А-2	6,42	7,34	8,26	3,62	0,54	4,15	0,62	4,66	0,70	4,16	2,16	1,80	0,36	0,54
78	ПС 600.18.30-А-2	8,00	9,12	10,2	4,72	0,71	5,40	0,81	6,08	0,91	5,18	2,81	2,10	0,42	0,63

ЦНИИПромзданий Госстроя
Инв. № подл. | Подпись и дата | Взам. инв. №
Гипрострой
Гипрострой
Ленинград
Инв. № подл. | Подпись и дата | Взам. инв. №
https://zavodjbi.com/

1	2	3	4	5	6	7	8	9	10	11	12	13	14	15	16
139	ПС 600.9.20-Я-3	4,90	5,60	6,30	2,30	0,35	2,60	0,39	2,90	0,44	3,18	1,35	2,97	0,60	0,89
140	ПС 600.12.20-Я-3	5,36	6,14	6,90	2,80	0,42	3,20	0,48	3,60	0,54	3,48	1,65	2,97	0,59	0,89
141	ПС 600.18.20-Я-3	6,44	7,36	8,28	4,20	0,63	4,80	0,72	5,40	0,81	4,18	2,48	2,91	0,58	0,87
142	ПС 600.9.25-Я-3	5,20	5,95	6,70	2,70	0,40	3,10	0,46	3,50	0,52	3,39	1,62	2,44	0,49	0,73
143	ПС 600.12.25-Я-3	5,93	6,76	7,62	3,39	0,51	3,88	0,58	4,36	0,65	3,94	2,02	2,40	0,48	0,72
144	ПС 600.18.25-Я-3	7,16	8,19	9,32	4,72	0,71	5,40	0,81	6,08	0,91	4,67	2,81	2,20	0,44	0,66
145	ПС 600.9.30-Я-3	5,68	6,50	7,30	2,70	0,40	3,10	0,46	3,50	0,52	3,69	1,62	1,90	0,38	0,57
146	ПС 600.12.30-Я-3	6,42	7,34	8,26	3,62	0,54	4,15	0,62	4,66	0,70	4,16	2,16	1,80	0,36	0,54
147	ПС 600.18.30-Я-3	8,00	9,12	10,2	4,72	0,71	5,40	0,81	6,08	0,91	5,18	2,81	2,10	0,42	0,63
148	ПС 600.12.20-Я-4	2,00	2,30	2,57	0,78	0,12	0,89	0,13	1,00	0,15	1,30	0,65	1,57	0,30	0,46
149	ПС 600.15.20-Я-4	2,62	3,00	3,37	1,59	0,24	1,81	0,27	2,04	0,30	1,70	1,81	1,75	0,35	0,52
150	ПС 600.12.25-Я-4	2,56	2,92	3,30	1,27	0,19	1,45	0,22	1,63	0,24	1,67	0,65	1,53	0,31	0,46
151	ПС 600.15.25-Я-4	3,22	3,66	4,13	1,59	0,24	1,81	0,27	2,04	0,30	2,00	0,81	0,78	0,16	0,23
152	ПС 600.12.30-Я-4	3,06	3,49	3,93	1,27	0,19	1,45	0,22	1,63	0,24	1,98	0,65	0,82	0,16	0,25
153	ПС 600.15.30-Я-4	2,86	4,40	4,96	1,59	0,24	1,81	0,27	2,04	0,30	2,50	0,81	0,96	0,19	0,31
154	ПС 600.12.20-Я-5	5,36	6,14	6,90	2,80	0,42	3,20	0,48	3,60	0,54	3,48	1,65	2,97	0,59	0,89
155	ПС 600.15.20-Я-5	5,98	6,82	7,68	3,64	0,55	4,16	0,62	4,67	0,70	3,88	2,16	2,94	0,59	0,88
156	ПС 600.12.25-Я-5	5,93	6,76	7,62	3,39	0,51	3,88	0,58	4,36	0,65	3,94	2,02	2,40	0,48	0,72
157	ПС 600.15.25-Я-5	6,72	7,68	8,65	3,87	0,58	4,43	0,66	4,97	0,75	4,18	2,43	2,30	0,46	0,69
158	ПС 600.12.30-Я-5	6,42	7,34	8,26	3,62	0,54	4,15	0,62	4,66	0,70	4,16	2,16	1,80	0,36	0,54
159	ПС 600.15.30-Я-5	7,22	8,25	9,30	4,08	0,61	4,66	0,70	5,25	0,59	4,68	2,82	1,46	0,29	0,44

https://zavodjbi.com/

1	2	3	4	5	6	7	8	9	10	11	12	13	14	15	16
160	ПС 600.12.20-Я-6	5,36	6,14	6,90	2,80	0,42	3,20	0,48	3,60	0,54	3,48	1,65	2,97	0,59	0,89
161	ПС 600.15.20-Я-6	5,98	6,82	7,68	3,64	0,55	4,16	0,62	4,67	0,70	3,88	2,16	2,94	0,59	0,88
162	ПС 600.12.25-Я-6	5,93	6,76	7,62	3,39	0,51	3,88	0,58	4,36	0,65	3,94	2,02	2,40	0,48	0,72
163	ПС 600.15.25-Я-6	6,72	7,68	8,65	3,87	0,58	4,43	0,66	4,97	0,75	4,18	2,43	2,30	0,46	0,69
164	ПС 600.12.30-Я-6	6,42	7,34	8,26	3,62	0,54	4,15	0,62	4,66	0,70	4,16	2,16	1,80	0,36	0,54
165	ПС 600.15.30-Я-6	7,22	8,25	9,30	4,08	0,61	4,66	0,70	5,25	0,79	4,68	2,82	1,46	0,29	0,44
166	ПС 600.12.20-Я-7	2,00	2,30	2,57	1,27	0,19	1,45	0,22	1,63	0,24	1,30	0,65	2,40	0,48	0,72
167	ПС 600.12.25-Я-7	2,56	2,92	3,30	1,27	0,19	1,45	0,22	1,63	0,24	1,67	0,65	1,53	0,31	0,46
168	ПС 600.12.30-Я-7	3,06	3,49	3,93	1,27	0,19	1,45	0,22	1,63	0,24	1,98	0,65	0,82	0,16	0,25
181	ПС 600.12.20-Я-8	5,36	6,14	6,90	2,80	0,42	3,20	0,48	3,60	0,54	3,48	1,65	2,97	0,59	0,89
182	ПС 600.12.25-Я-8	5,93	6,76	7,62	3,39	0,51	3,88	0,58	4,36	0,65	3,94	2,02	2,40	0,48	0,72
183	ПС 600.12.30-Я-8	6,42	7,34	8,26	3,62	0,54	4,15	0,62	4,66	0,70	4,16	2,16	1,80	0,36	0,54
196	ПС 600.12.20-Я-9	5,36	6,14	6,90	2,80	0,42	3,20	0,48	3,60	0,54	3,48	1,65	2,97	0,59	0,89
197	ПС 600.12.25-Я-9	5,93	6,76	7,62	3,39	0,51	3,88	0,58	4,36	0,65	3,94	2,02	2,40	0,48	0,72
198	ПС 600.12.30-Я-9	6,42	7,34	8,26	3,62	0,54	4,15	0,62	4,66	0,70	4,16	2,16	1,80	0,36	0,54

Инж. Гайдаев
Гл. инж. пр. Сидоров
Гл. инж. пр. Зуев
Нач. отд. Ивановский

ЦНИИПРОМЗДАНИЙ
Москва

ТК 1980

Пояснительная записка

Серия 1.432-14/86
Выпуск 1

ЗАВОД ЖБИ

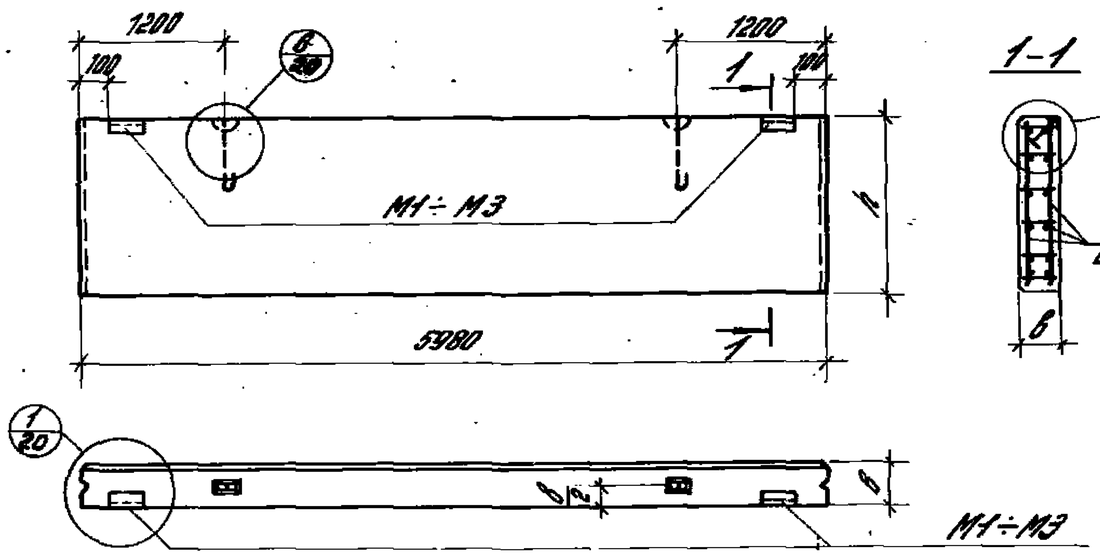

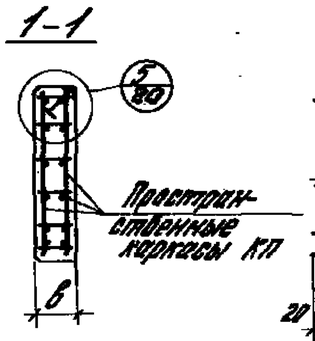

Пространственные каркасы КП

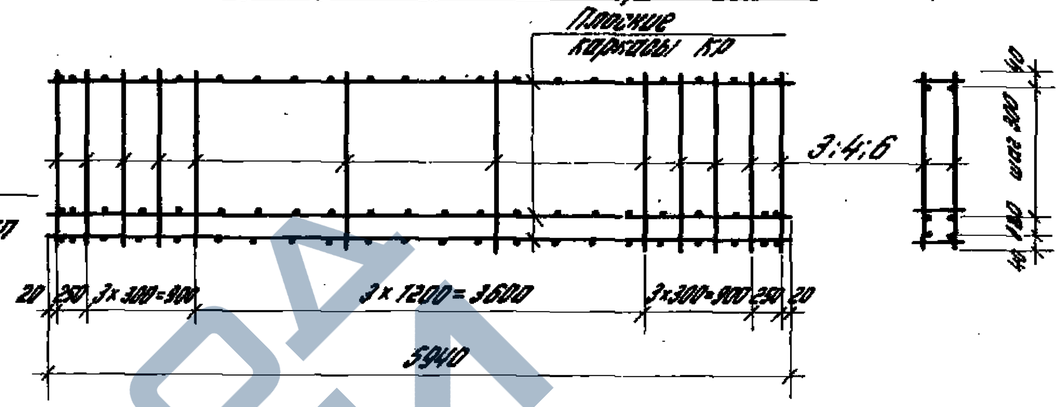

Спецификация арматурных изделий на одну панель

Марка	Размеры мм h	Размеры мм b	Пространственные каркасы: Марка	Состав пространственного каркаса: Плоские каркасы Марка	Плоские каркасы Кол.	Отдельные стержни Поз.	Отдельные стержни Кол.	Закладные детали Марка	Закладные детали Кол.
1	ПС 600.9.20-1	880	КП1	КР1	4	3		М1	2
2	ПС 600.12.20-1	1180	КП2		5	4			
3	ПС 600.18.20-1	1780	КП3		7	6			
4	ПС 600.9.25-1	880	КП4	КР2	4	3	24	М2	2
5	ПС 600.12.25-1	1180	КП5		5	4			
6	ПС 600.18.25-1	1780	КП6		7	6			
7	ПС 600.9.30-1	880	КП7	КР3	4	3		М3	2
8	ПС 600.12.30-1	1180	КП8		5	4			
9	ПС 600.18.30-1	1780	КП9		7	6			

Выборка стали на одну панель, кгс

Марка	Арматурные изделия: Арматурная сталь ГОСТ 6727-53* класс B_{pI} Ф, мм 4	Ф, мм 5	Итого	ГОСТ 5781-75 класс A_{II} Ф, мм 6	Итого	Закладные детали: ГОСТ 5781-75 класс A_{II} Ф, мм 10	Сталь прокатная ГОСТ 8509-72* Профиль 2.63×6	Профильная сталь ГОСТ 380-71* б, мм 6	Итого	Всего
1	1,6	2,4	4,0	10,4	14,4	0,4	2,8	1,2	4,4	18,8
2	2,0	2,4	4,4	13,0	17,4	0,4	2,8	1,2	4,4	21,8
3	2,8	4,8	7,6	18,2	25,8	0,4	2,8	1,2	4,4	30,2
4	2,0	2,4	4,4	10,4	14,8	0,4	2,8	1,2	4,4	19,2
5	2,5	2,4	4,9	13,0	17,9	0,4	2,8	1,2	4,4	22,3
6	3,5	4,8	8,3	18,2	26,5	0,4	2,8	1,2	4,4	30,9
7	2,4	2,4	4,8	10,4	15,2	0,6	2,8	1,2	4,6	19,8
8	3,0	2,4	5,4	13,0	18,4	0,6	2,8	1,2	4,6	23,0
9	4,2	4,8	9,0	18,2	27,2	0,6	2,8	1,2	4,6	31,8

Примечание.
В марках панелей условно пропущены буквы, характеризующие вид бетона. Для образования полной марки необходимо поставить букву Я- для панелей из ячеистого бетона и букву П- для панелей из бетонов на пористых заполнителях.
Пример: ПС 600.9.20-Я-1; ПС 600.9.20-П-1.

Инв. № подл. | Подпись и дата | Взам. инв. №

Разработал Кузнецова
Гл. инж. пр. Рудерман
Рук. отдела Гл. инж. пр. Рук. группы Ливанов

ЦНИИПромзданий Госстроя СССР Москва

ТК 1980

Опалубка и армирование рядовых панелей

Серия 1.432-14/80 Выпуск 1 Лист 1

https://zavodjbi.com/
ЗАВОД ЖБИ

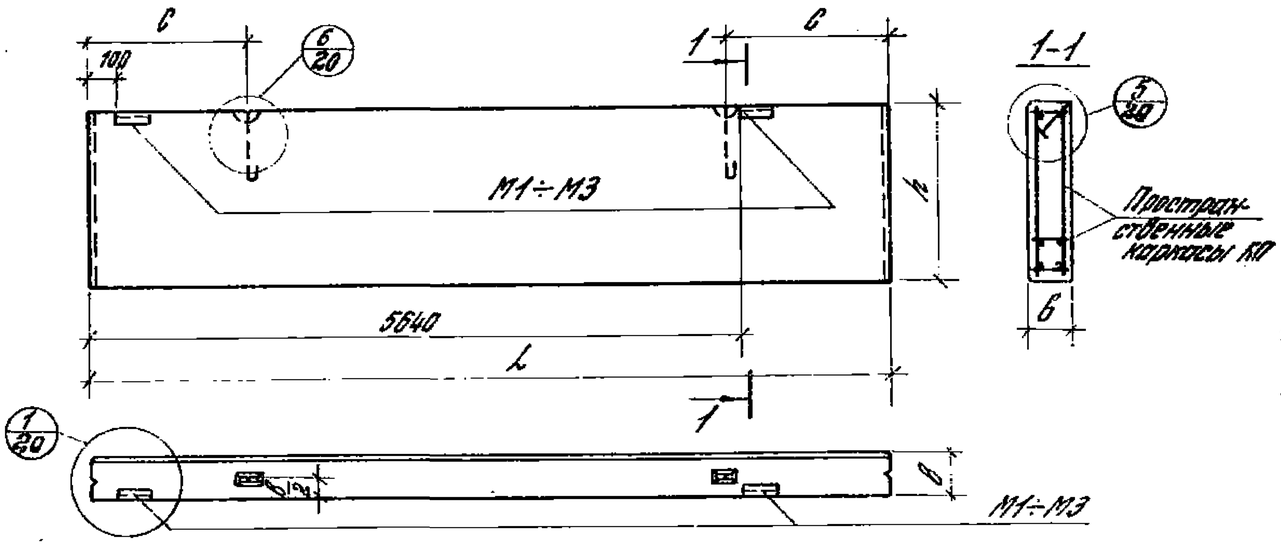

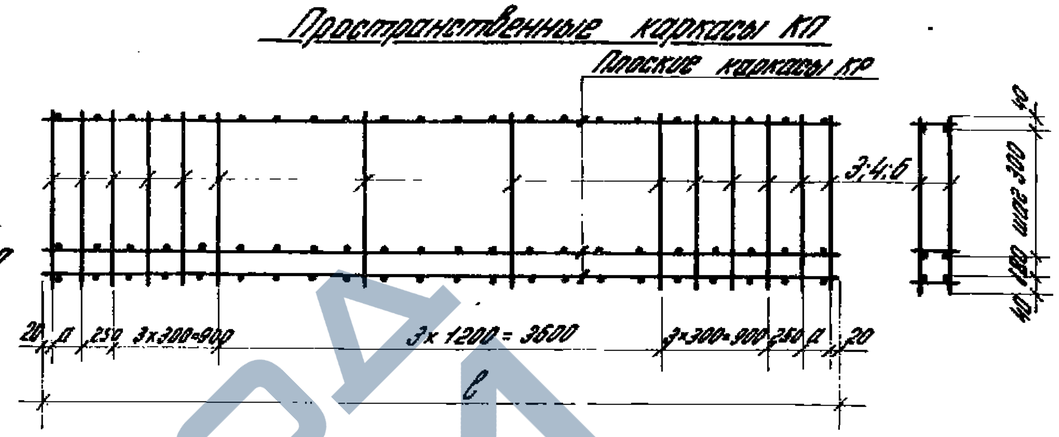

Спецификация арматурных изделий на одну панель

Номер позиции по панели	Марка	Размеры мм L	h	в	c	Пространственные каркасы: Марка	Размеры мм c	a	Состав пространственного каркаса: Плоские каркасы Марка	Кол.	Отдельные стержни Поз.	Кол.	Закладные детали Марка	Кол.
10	ПС 625.9.20-11	5230	880	200	1000	КП22	6190	125	КР7	4	3	28	М1	2
11	ПС 625.9.20-12													
12	ПС 625.12.20-11		1180			КП23				5	4			
13	ПС 625.12.20-12													
14	ПС 625.18.20-11		1780			КП24				7	6			
15	ПС 625.18.20-12													
16	ПС 625.9.25-11		880	250		КП25			КР8	4	3		М2	2
17	ПС 625.9.25-12													
18	ПС 625.12.25-11		1180			КП26				5	4			
19	ПС 625.12.25-12													
20	ПС 625.18.25-11		1780			КП27				7	6			
21	ПС 625.18.25-12													
22	ПС 625.9.30-11		880	300		КП28			КР9	4	3		М3	2
23	ПС 625.9.30-12													
24	ПС 625.12.30-11		1180			КП29				5	4			
25	ПС 625.12.30-12													
26	ПС 625.18.30-11		1780			КП30				7	6			
27	ПС 625.18.30-12													

Выборка стали на одну панель, кгс

Номер позиции по панели	Марка	Арматурные изделия: Арматурная сталь ГОСТ 6727-53* Класс $В_{Б}$ I ф, мм 4	5	Итого	ГОСТ 5781-75 Класс А-III ф, мм 6	Итого	Закладные детали: ГОСТ 5781-75 Класс А-II ф, мм 10	Сталь прокатная ГОСТ 8509-72 Проф. ∠ 63×6	Профильная сталь ГОСТ 380-71* δ, мм 6	Итого	Всего
10	ПС 625.9.20-11	1,6	2,8	4,4	11,2	15,6	0,4	2,8	1,2	4,4	20,0
11	ПС 625.9.20-12										
12	ПС 625.12.20-11	2,0	2,8	4,8	14,0	18,8	0,4	2,8	1,2	4,4	23,2
13	ПС 625.12.20-12										
14	ПС 625.18.20-11	2,8	5,6	8,4	19,6	28,0	0,4	2,8	1,2	4,4	32,4
15	ПС 625.18.20-12										
16	ПС 625.9.25-11	2,0	2,8	4,8	11,2	16,0	0,4	2,8	1,2	4,4	20,4
17	ПС 625.9.25-12										
18	ПС 625.12.25-11	2,5	2,8	5,3	14,0	19,3	0,4	2,8	1,2	4,4	23,7
19	ПС 625.12.25-12										
20	ПС 625.18.25-11	3,5	5,6	9,1	19,6	28,7	0,4	2,8	1,2	4,4	33,1
21	ПС 625.18.25-12										
22	ПС 625.9.30-11	2,4	2,8	5,2	11,2	16,4	0,6	2,8	1,2	4,6	21,1
23	ПС 625.9.30-12										
24	ПС 625.12.30-11	3,0	2,8	5,8	14,0	19,8	0,6	2,8	1,2	4,6	24,4
25	ПС 625.12.30-12										
26	ПС 625.18.30-11	4,2	5,6	9,8	19,6	29,4	0,6	2,8	1,2	4,6	34,0
27	ПС 625.18.30-12										

Примечание.
В марках панелей условно пропущены буквы, характеризующие вид бетона. Для образования полной марки необходимо поставить букву Я – для панелей из ячеистого бетона и букву П – для панелей из бетонов на пористых заполнителях.
Пример: ПС 625.9.20-Я-11; ПС 625.9.20-П-11

ТК 1980	Опалубка и армирование рядовых панелей для узлов и температурных швов	Серия 1.432-14/80	Выпуск 1	Лист 2

https://zavodjbi.com/

№ панели по номенклатуре	Марка	Размеры мм L	h	в	c	Пространственные каркасы: Марка	Размеры мм c	a	Состав пространственного каркаса: Плоские каркасы: Марка	Кол.	Отдельные стержни: Поз.	Кол.	Закладные детали: Марка	Кол.	Арматурные изделия. Арматурная сталь ГОСТ 6727-53*, Класс B_p-I, ф, мм 4	5	Итого	ГОСТ 5781-75, Класс A-III, ф, мм 8	Итого	Закладные детали. Сталь прокатная ГОСТ 8509-72*, Класс A-II, ф, мм 10	Профиль ∠63×6	Прокатная сталь ГОСТ 380-71*, δ, мм 6	Итого	Всего
28	ПС 630. 9. 25-11	6280	880	250	1000	КП25	6190	125	КР8	4	3	28	М2	2	2,0	2,8	4,8	11,2	16,0	0,4	2,8	1,2	4,4	20,4
29	ПС 630. 9. 25-12																							
30	ПС 630. 12. 25-11		1180			КП26				5	4				2,5	2,8	5,3	14,0	19,3	0,4	2,8	1,2	4,4	23,7
31	ПС 630. 12. 25-12																							
32	ПС 630. 18. 25-11		1780			КП27				7	6				3,5	5,6	9,1	19,6	28,7	0,4	2,8	1,2	4,4	33,1
33	ПС 630. 18. 25-12																							
34	ПС 635. 9. 30-11	6330	880	300	1050	КП40	6290	175	КР13	4	3		М3	2	2,4	2,8	5,2	11,2	16,4	0,6	2,8	1,2	4,6	21,0
35	ПС 635. 9. 30-12																							
36	ПС 635. 12. 30-11		1180			КП41				5	4				3,0	2,8	5,8	14,0	19,8	0,6	2,8	1,2	4,6	24,4
37	ПС 635. 12. 30-12																							
38	ПС 635. 18. 30-11		1780			КП42				7	6				4,2	5,6	9,8	19,6	29,4	0,6	2,8	1,2	4,6	34,0
39	ПС 635. 18. 30-12																							
40	ПС 650. 9. 20-11	6480	880	200	1000	КП46	6440	250	КР15	4	3		М1	2	1,6	2,8	4,4	11,6	16,0	0,4	2,8	1,2	4,4	20,4
41	ПС 650. 9. 20-12																							
42	ПС 650. 12. 20-11		1180			КП47				5	4				2,0	2,8	4,8	14,5	19,3	0,4	2,8	1,2	4,4	23,7
43	ПС 650. 12. 20-12																							
44	ПС 650. 18. 20-11		1780			КП48				7	6				2,8	5,6	8,4	20,3	28,7	0,4	2,8	1,2	4,4	33,1
45	ПС 650. 18. 20-12																							
46	ПС 650. 9. 25-11		880	250		КП49			КР16	4	3		М2	2	2,0	2,8	4,8	11,6	16,4	0,4	2,8	1,2	4,4	20,8
47	ПС 650. 9. 25-12																							
48	ПС 650. 12. 25-11		1180			КП50				5	4				2,5	2,8	5,3	14,5	19,8	0,4	2,8	1,2	4,4	24,2
49	ПС 650. 12. 25-12																							
50	ПС 650. 18. 25-11		1780			КП51				7	6				3,5	5,6	9,1	20,3	29,4	0,4	2,8	1,2	4,4	33,8
51	ПС 650. 18. 25-12																							
52	ПС 650. 9. 30-11		880	300		КП52			КР17	4	3		М3	2	2,4	2,8	5,2	11,6	16,8	0,6	2,8	1,2	4,6	21,4
53	ПС 650. 9. 30-12																							
54	ПС 650. 12. 30-11		1180			КП53				5	4				3,0	2,8	5,8	14,5	20,3	0,6	2,8	1,2	4,6	24,9
55	ПС 650. 12. 30-12																							
56	ПС 650. 18. 30-11		1780			КП54				7	6				4,2	5,6	9,8	20,3	30,1	0,6	2,8	1,2	4,6	34,7
57	ПС 650. 18. 30-12																							
58	ПС 655. 9. 25-11	6530	880	250		КП49			КР16	4	3		М2	2	2,0	2,8	4,8	11,6	16,4	0,4	2,8	1,2	4,4	20,8
59	ПС 655. 9. 25-12																							
60	ПС 655. 12. 25-11		1180			КП50				5	4				2,5	2,8	5,3	14,5	19,8	0,4	2,8	1,2	4,4	24,2
61	ПС 655. 12. 25-12																							
62	ПС 655. 18. 25-11		1780			КП51				7	6				3,5	5,6	9,1	20,3	29,4	0,4	2,8	1,2	4,4	33,8
63	ПС 655. 18. 25-12																							
64	ПС 660. 9. 30-11	6580	880	300	950	КП64	6540	300	К021	4	3		М3	2	2,8	2,8	5,6	11,6	17,2	0,6	2,8	1,2	4,6	24,8
65	ПС 660. 9. 30-12																							
66	ПС 660. 12. 30-11		1180			КП65				5	4				3,5	2,8	6,3	14,5	20,8	0,6	2,8	1,2	4,6	25,[illegible]
67	ПС 660. 12. 30-12																							
68	ПС 660. 18. 30-11		1780			КП66				7	6				4,9	5,6	10,5	20,3	30,8	0,6	2,8	1,2	4,6	35,4
69	ПС 660. 18. 30-12																							

Опалубочный чертеж и пространственный каркас см. лист 2

ЦНИИПромзданий Москва

ТК 1980	Опалубка и армирование ребровых панелей для углов и температурных швов	Серия 1.432-14/80 Выпуск 1 Лист 3

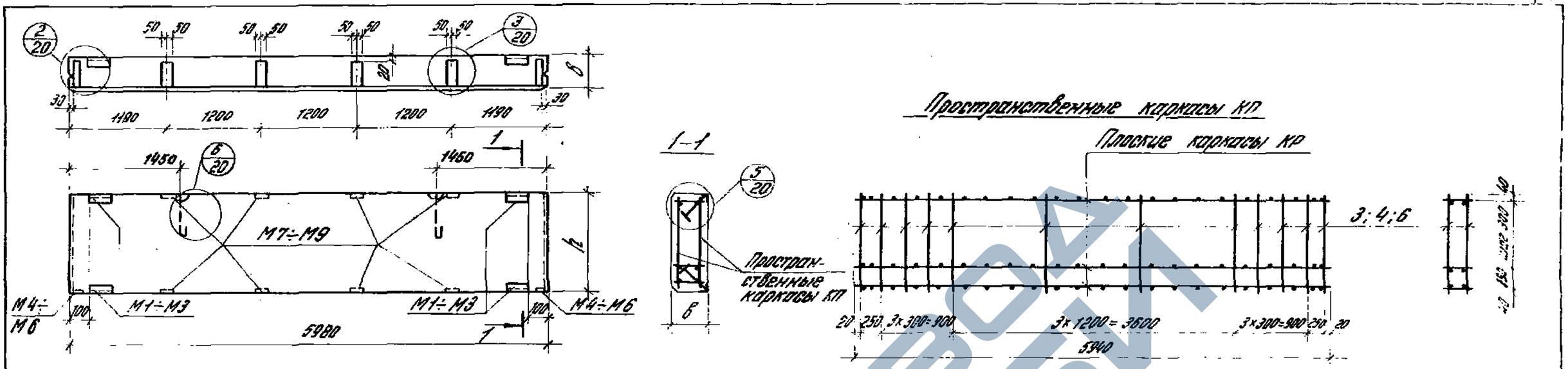

Н панели по номенклатуре	Марка	Размеры мм h	Размеры мм b	Пространственные каркасы: Марка	Состав пространственного каркаса: Плоские каркасы: Марка	Плоские каркасы: Кол.	Отдельные стержни: Поз.	Отдельные стержни: Кол.	Закладные детали: Марка	Закладные детали: Кол.	Арматурные изделия, Арматурная сталь, ГОСТ 6727-53*, Класс Вр-I, ф, мм: 4	5	Итого	ГОСТ 5781-75, Класс А-II, ф, мм: 8	10	12	Итого	Закладные детали: ГОСТ 5781-75 Класс А-II, ф, мм: 10	Сталь прокатная ГОСТ 8509-72*, Проф: ∠63×6	Профильная сталь ГОСТ 380-71*, б, мм: 6	8	Итого	Итого	Всего
70	ПС 600.9.20-2	880		КП10		4	3		М1	4	1,6	2,4	4,0	—	—	42,4	46,4	5,0	5,6	2,4	9,2	11,6	22,2	68,6
71	ПС 600.12.20-2	1180	200	КП11	КР4	5	4		М4	2	2,0	2,4	4,4	—	—	53,0	57,4	5,0	5,6	2,4	9,2	11,6	22,2	79,6
72	ПС 600.18.20-2	1780		КП12		7	6		М7	8	2,8	4,8	7,6	—	—	74,2	81,8	5,0	5,6	2,4	9,2	11,6	22,2	104,0
73	ПС 600.9.25-2	880		КП13		4	3		М2	4	2,0	2,4	4,4	—	29,2	—	33,6	5,2	5,6	2,4	12,0	14,4	25,2	58,8
74	ПС 600.12.25-2	1180	250	КП14	КР5	5	4	24	М5	2	2,5	2,4	4,9	—	36,5	—	41,4	5,2	5,6	2,4	12,0	14,4	25,2	66,6
75	ПС 600.18.25-2	1780		КП15		7	6		М8	8	3,5	4,8	8,3	—	51,1	—	59,4	5,2	5,6	2,4	12,0	14,4	25,2	84,2
76	ПС 600.9.30-2	880		КП16		4	3		М3	4	2,4	2,4	4,8	18,8	—	—	23,6	5,8	5,6	2,4	14,8	17,2	27,8	51,2
77	ПС 600.12.30-2	1180	300	КП17	КР6	5	4		М6	2	3,0	2,4	5,4	23,5	—	—	28,9	5,8	5,6	2,4	14,8	17,2	27,8	57,5
78	ПС 600.18.30-2	1780		КП18		7	6		М9	8	4,2	4,8	9,0	32,9	—	—	41,9	5,8	5,6	2,4	14,8	17,2	27,8	70,5

Примечание.
В марках панелей условно пропущены буквы, характеризующие вид бетона. Для образования полной марки необходимо подставить букву Я- для панелей из ячеистого бетона и букву П- для панелей из бетонов на пористых заполнителях. Пример: ПС 600.9.20-Я-2; ПС 600.9.20-П-2

ТК 1980	Опалубка и армирование панелей-перемычек при ленточном остеклении	Серия 1.432-14/80	Выпуск 1	Лист 4

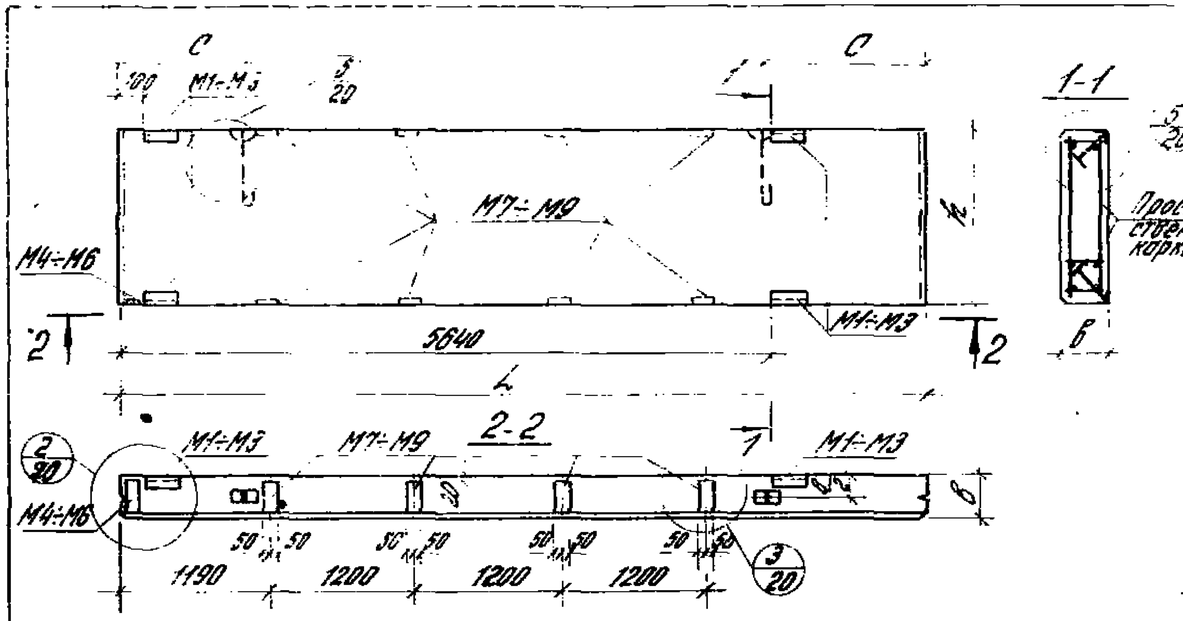

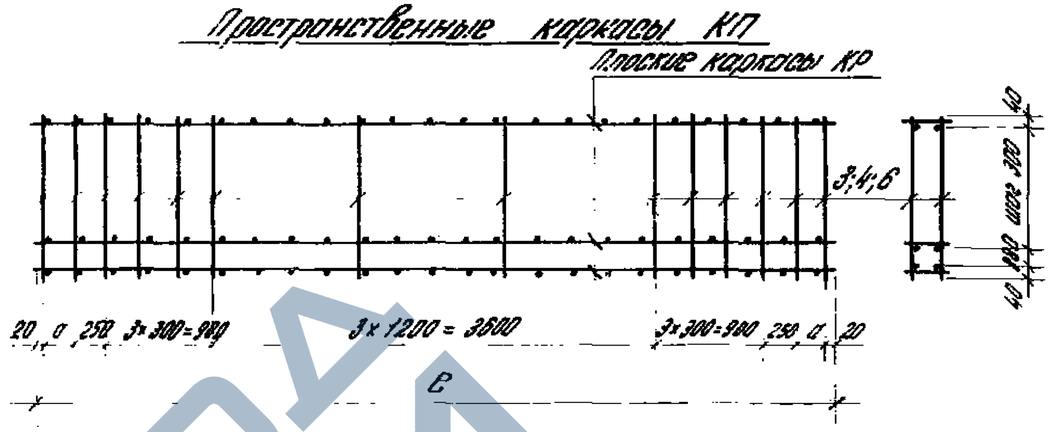

Спецификация арматурных изделий на одну панель

Марка	Размеры мм L	h	в	c	Пространственные каркасы: Марка	Размеры мм c	a	Состав пространственного каркаса: Плоские каркасы Марка	Кол.	Отдельные стержни поз.	Кол.	Закладные детали Марка	Кол.
79 ПС 625.9.20-21	6230	880	200	1000	КП31	6190	125	КР11	4	3	28	М1	4
80 ПС 625.9.20-22												М4	1
81 ПС 625.12.20-21		1180			КП32			КР10	5	4		М7	8
82 ПС 625.12.20-22													
83 ПС 625.18.20-21		1780			КП33				7	6			
84 ПС 625.18.20-22													
85 ПС 625.9.25-21		880	250		КП34				4	3		М2	4
86 ПС 625.9.25-22													
87 ПС 625.12.25-21		1180			КП35				5	4		М5	1
88 ПС 625.12.25-22												М8	8
89 ПС 625.18.25-21		1780			КП36				7	6			
90 ПС 625.18.25-22													
91 ПС 625.9.30-21		880	300		КП37				4	3		М3	4
92 ПС 625.9.30-22													
93 ПС 625.12.30-21		1180			КП38			КР12	5	4		М6	1
94 ПС 625.12.30-22												М9	8
95 ПС 625.18.30-21		1780			КП39				7	6			
96 ПС 625.18.30-22													

Выборка стали на одну панель, кгс

Марка	Арматурные изделия: Арматурная сталь ГОСТ 6727-53*, класс Вр-I, ф, мм 4	5	Итого	ГОСТ 5781-75, класс А-III, ф, мм 8	Класс А-II, ф, мм 10	12	Итого	ГОСТ 5781-75, класс А-I, ф, мм 10	Закладные детали: Сталь прокатная ГОСТ 8509-72* Проф. L63×6	Профильная сталь ГОСТ 380-71*, δ, мм 6	8	Итого	Итого	Всего
79 ПС 625.9.20-21	1,6	2,8	4,4	—	—	44,0	48,4	4,5	5,6	2,4	8,6	11,0	21,1	69,5
80 ПС 625.9.20-22														
81 ПС 625.12.20-21	2,0	2,8	4,8	—	—	55,0	59,8	4,5	5,6	2,4	8,6	11,0	21,1	80,9
82 ПС 625.12.20-22														
83 ПС 625.18.20-21	2,8	5,6	8,4	—	—	77,0	85,4	4,5	5,6	2,4	8,6	11,0	21,1	106,5
84 ПС 625.18.20-22														
85 ПС 625.9.25-21	2,0	2,8	4,8	—	30,8	—	35,6	4,6	5,6	2,4	11,2	13,6	23,8	59,4
86 ПС 625.9.25-22														
87 ПС 625.12.25-21	2,5	2,8	5,3	—	38,5	—	43,8	4,6	5,6	2,4	11,2	13,6	23,8	67,6
88 ПС 625.12.25-22														
89 ПС 625.18.25-21	3,5	5,6	9,1	—	53,8	—	62,9	4,6	5,6	2,4	11,2	13,6	23,8	86,7
90 ПС 625.18.25-22														
91 ПС 625.9.30-21	2,4	2,8	5,2	19,6	—	—	24,8	5,1	5,6	2,4	13,8	16,2	26,9	51,7
92 ПС 625.9.30-22														
93 ПС 625.12.30-21	3,0	2,8	5,8	24,5	—	—	30,3	5,1	5,6	2,4	13,8	16,2	26,9	57,2
94 ПС 625.12.30-22														
95 ПС 625.18.30-21	4,2	5,6	9,8	34,3		—	44,1	5,1	5,6	2,4	13,8	16,2	26,9	71,0
96 ПС 625.18.30-22														

Примечание.
В марках панелей условно пропущены буквы, характеризующие вид бетона. Для образования полной марки необходимо поставить буквы А- для панелей из ячеистого бетона и буквы Т- для панелей из бетонов на пористых заполнителях.
Пример: ПС 625.9.20-А-21, ПС 625.9.20-Т-21

ТК 1980	Опалубка и армирование панелей-перемычек при ленточном остеклении и для углов и температурных швов	Серия 1.432-14/80	Выпуск 1 / Лист 5

ЦНИИПРОМЗДАНИЙ Москва

17371 17

№ позиций по экспликации	Марка	Размеры мм L	h	b	c	Пространственные каркасы: Марка	Размеры мм c	a	Состав пространственного каркаса: Плоские каркасы: Марка	Кол.	Отдельные стержни: Поз.	Кол.	Закладные детали: Марка	Кол.	Арматурные изделия. Арматурная сталь. ГОСТ 6727-53*. Класс Вр-I. Ф, мм 4	5	Итого	ГОСТ 5781-75. Класс А-III. Ф, мм 8	Класс А-II. Ф, мм 10	12	Итого	Закладные детали. Марка ГОСТ 5781-75 Класс А-II. Ф, мм 10	Марка стали прокатной ГОСТ 8509-72 Проф. L63x3	Профильная сталь ГОСТ 380-71*. Ф, мм 6	8	Итого	Итого	Всего
97	ПС 630. 9. 25-21	6280	880	250	1000	КП34	6190	125	КР11	4	3	28	М2	4	2,0	2,8	4,8	—	30,8	—	35,6	4,6	5,6	2,4	11,2	13,6	23,8	59,4
98	ПС 630. 9. 25-22																											
99	ПС 630. 12. 25-21		1180			КП35				5	4		М5	1	2,5	2,8	5,3	—	38,5	—	43,8	4,6	5,6	2,4	11,2	13,6	23,8	67,6
100	ПС 630. 12. 25-22																											
101	ПС 630. 18. 25-21		1780			КП36				7	6		М8	8	3,5	5,6	9,1	—	53,9	—	63,0	4,6	5,6	2,4	11,2	13,6	23,8	87,4
102	ПС 630. 18. 25-22																											
103	ПС 635. 9. 30-21	6330	880	300	1050	КП43	6200	175	КР14	4	3		М3	4	2,4	2,8	5,2	20,0	—	—	25,2	5,1	5,6	2,4	13,8	16,2	26,9	52,1
104	ПС 635. 9. 30-22																											
105	ПС 635. 12. 30-21		1180			КП44				5	4		М6	1	3,0	2,8	5,8	25,0	—	—	30,8	5,1	5,6	2,4	13,8	16,2	26,9	57,7
106	ПС 635. 12. 30-22																											
107	ПС 635. 18. 30-21		1780			КП45				7	6		М9	8	4,2	5,6	9,8	35,0	—	—	44,8	5,1	5,6	2,4	13,8	16,2	26,9	71,7
108	ПС 635. 18. 30-22																											
109	ПС 650. 9. 20-21	6480	880	200		КП55			КР18	4	3		М1	4	1,6	2,8	4,4	—	—	45,6	50,0	4,5	5,6	2,4	8,6	11,0	21,1	71,1
110	ПС 650. 9. 20-22																											
111	ПС 650. 12. 20-21		1180			КП56				5	4		М4	1	2,0	2,8	4,8	—	—	57,0	61,8	4,5	5,6	2,4	8,6	11,0	21,1	82,9
112	ПС 650. 12. 20-22																											
113	ПС 650. 18. 20-21		1780			КП57				7	6		М7	8	2,8	5,6	8,4	—	—	79,8	88,2	4,5	5,6	2,4	8,6	11,0	21,1	109,3
114	ПС 650. 18. 20-22																											
115	ПС 650. 9. 25-21		880			КП58				4	3		М2	4	2,0	2,8	4,8	—	32,4	—	37,2	4,6	5,6	2,4	11,2	13,6	23,8	61,0
116	ПС 650. 9. 25-22																											
117	ПС 650. 12. 25-21		1180			КП59			КР19	5	4		М5	1	2,5	2,8	5,3	—	40,5	—	45,8	4,6	5,6	2,4	11,2	13,6	23,8	69,6
118	ПС 650. 12. 25-22																											
119	ПС 650. 18. 25-21		1780			КП60				7	6		М8	8	3,5	5,6	9,1	—	56,7	—	65,8	4,6	5,6	2,4	11,2	13,6	23,8	89,6
120	ПС 650. 18. 25-22																											
121	ПС 650. 9. 30-21	6480	880	300		КП61	6440	250		4	3		М3	4	2,4	2,8	5,2	20,4	—	—	25,6	5,1	5,6	2,4	13,8	16,2	26,9	52,5
122	ПС 650. 9. 30-22																											
123	ПС 650. 12. 30-21		1180			КП62			КР20	5	4		М6	1	3,0	2,8	5,8	25,5	—	—	31,3	5,1	5,6	2,4	13,8	16,2	26,9	58,2
124	ПС 650. 12. 30-22																											
125	ПС 650. 18. 30-21		1780			КП63				7	6		М9	8	4,2	5,6	9,8	35,7	—	—	45,5	5,1	5,6	2,4	13,8	16,2	26,9	72,4
126	ПС 650. 18. 30-22																											
127	ПС 655. 9. 25-21	6530	880	250		КП58			КР19	4	3		М2	4	2,0	2,8	4,8	—	30,4	—	35,2	4,6	5,6	2,4	11,2	13,6	23,8	59,0
128	ПС 655. 9. 25-22																											
129	ПС 655. 12. 25-21		1180			КП59				5	4		М5	1	2,5	2,8	5,3	—	40,5	—	45,8	4,6	5,6	2,4	11,2	13,6	23,8	69,6
130	ПС 655. 12. 25-22																											
131	ПС 655. 18. 25-21		1780			КП60				7	6		М8	8	3,5	5,6	9,1	—	56,7	—	65,8	4,6	5,6	2,4	11,2	13,6	23,8	89,6
132	ПС 655. 18. 25-22																											
133	ПС 660. 9. 30-21	6580	880	300	950	КП67	6540	300	КР22	4	3		М3	4	2,4	2,8	5,6	20,8	—	—	26,4	5,1	5,6	2,4	13,8	16,2	26,9	53,3
134	ПС 660. 9. 30-22																											
135	ПС 660. 12. 30-21		1180			КП68				5	4		М6	1	3,5	2,8	6,3	26,0	—	—	32,3	5,1	5,6	2,4	13,8	16,2	26,9	59,4
136	ПС 660. 12. 30-22																											
137	ПС 660. 18. 30-21		1780			КП69				7	6		М9	8	4,9	5,6	10,5	36,4	—	—	46,9	5,1	5,6	2,4	13,8	16,2	26,9	73,8
138	ПС 660. 18. 30-22																											

Опалубочный чертеж и пространственный каркас см. лист 5

ТК 1980	Опалубка и армирование панелей-перемычек при ленточном остеклении для углов и температурных швов	Серия 1.432-14/80	Выпуск 1	Лист 6

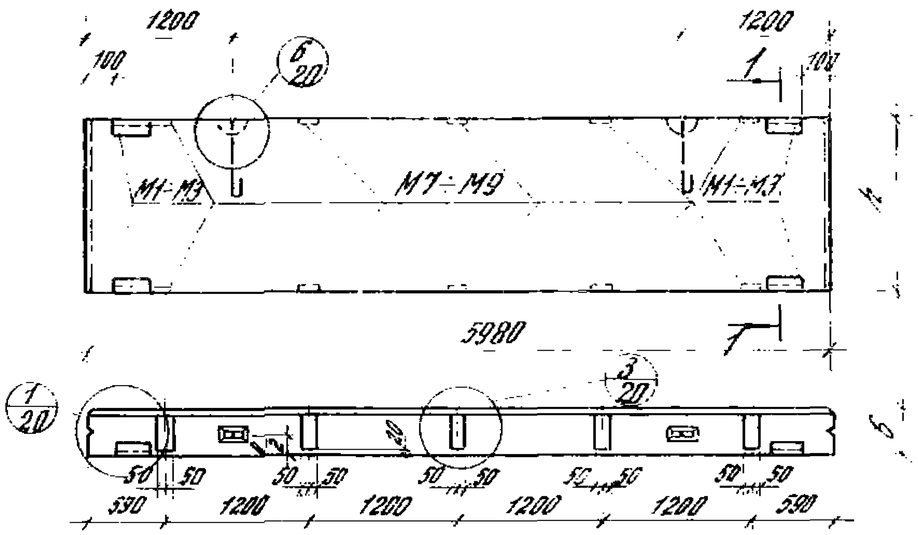

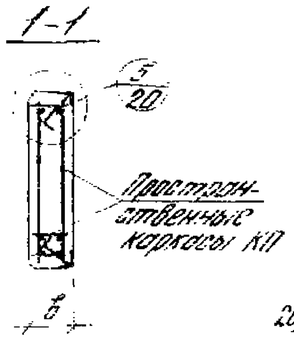

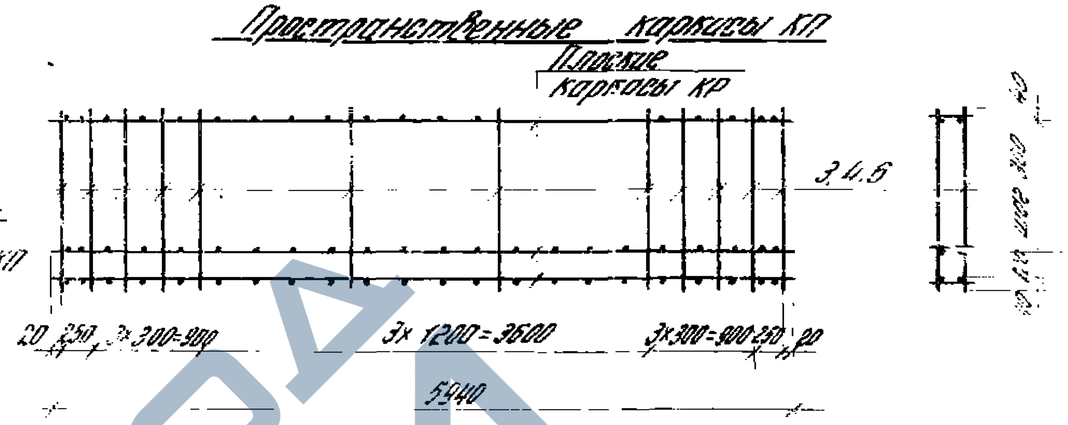

№ панели по номенклатуре	Марка	Размеры мм h	Размеры мм b	Пространственные каркасы: Марка	Состав пространственного каркаса: Плоские каркасы Марка	Плоские каркасы Кол.	Отдельные стержни Поз	Отдельные стержни Кол.	Закладные детали Марка	Закладные детали Кол.	Выборка стали на одну панель, кгс: Арматурные изделия, Арматурная сталь, ГОСТ 6727-53*, Класс Вр-I, ф, мм 4	ф, мм 6	Итого	ГОСТ 5781-75, Класс Ст3кп, ф, мм 8	Класс А-II, ф, мм 10	ф, мм 12	Итого	Закладные детали: ГОСТ 5781-75, Класс А-I, ф, мм 10	Сталь прокатная ГОСТ 8509-72*, Проф. ∟63×6	Профильная сталь ГОСТ 380-71*, ф, мм 6	ф, мм 8	Итого	Итого	Всего
139	ПС 600.9.20-3	880		КП10		4	3				1,6	2,4	4,0	—	—	42,4	46,4	4,8	5,6	2,4	10,0	12,4	22,8	69,2
140	ПС 600.12.20-3	1180	200	КП11	КР4	5	4		М1 М7	4 10	2,0	2,4	4,4	—	—	53,0	57,4	4,8	5,6	2,4	10,0	12,4	22,8	80,2
141	ПС 600.18.20-3	1780		КП12		7	6				2,8	4,8	7,6	—	—	74,2	81,8	4,8	5,6	2,4	10,0	12,4	22,8	104,6
142	ПС 600.9.25-3	880		КП13		4	3				2,0	2,4	4,4		29,2	—	33,6	4,8	5,6	2,4	13,0	15,4	25,8	59,4
143	ПС 600.12.25-3	1180	250	КП14	КР5	5	4	24	М2 М8	4 10	2,5	2,4	4,9		36,5	—	41,4	4,8	5,6	2,4	13,0	15,4	25,8	67,2
144	ПС 600.18.25-3	1780		КП15		7	6				3,5	4,8	8,3	—	51,1	—	59,4	4,8	5,6	2,4	13,0	15,4	25,8	85,2
145	ПС 600.9.30-3	880		КП16		4	3				2,4	2,4	4,8	18,8	—	—	23,6	5,2	5,6	2,4	16,0	18,4	29,2	52,8
146	ПС 600.12.30-3	1180	300	КП17	КР6	5	4		М3 М9	4 10	3,0	2,4	5,4	23,5	—	—	28,9	5,2	5,6	2,4	16,0	18,4	29,2	58,1
147	ПС 600.18.30-3	1780		КП18		7	6				4,2	4,8	9,0	32,9	—	—	41,9	5,2	5,6	2,4	16,0	18,4	29,2	71,1

Примечание
В марках панелей условно пропущены буквы, характеризующие вид бетона. Для образования полной марки необходимо поставить букву Я – для панелей из ячеистого бетона и букву П – для панелей из бетонов на пористых заполнителях. Пример: ПС 600.9.20-Я-3; ПС 600.9.20-П-3.

ЦНИИПРОМЗДАНИЙ Москва

Инв. № подл. | Подп. и дата | Взам. инв. №

Главный инж. проекта Гринберг | Гл. инж. пр. Подольский | Рук. гр. Ивашин | Гл. спец. Новиков

ТК 1980

Опалубка и армирование панелей-перемычек при пристенках

Серия 1.432-14 | Выпуск 1 | Лист 7

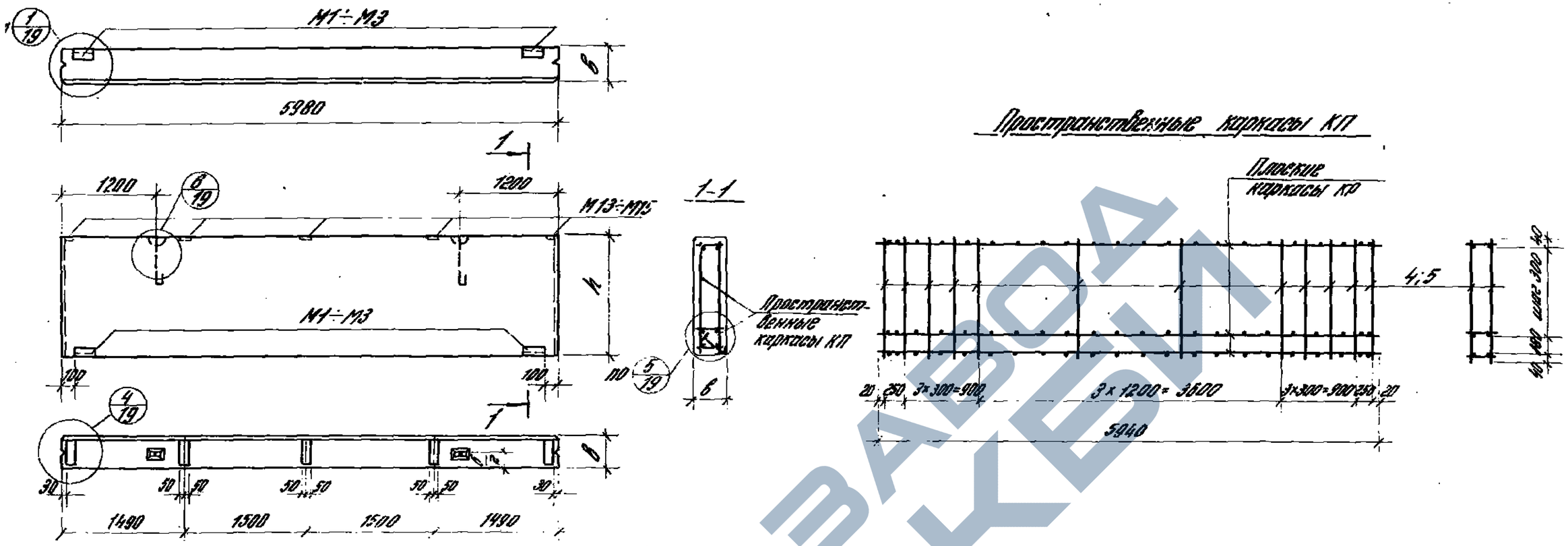

№ панели по номенклатуре	Марка	Размеры мм h	Размеры мм в	Пространственные каркасы: Марка	Состав пространственного каркаса: плоские каркасы Марка	Кол.	отдельные стержни Поз.	Кол.	Закладные детали Марка	Кол.	Арматурные изделия, арматурная сталь ГОСТ 8727-53* Класс Вр-I ф, мм 4	5	Итого	ГОСТ 5781-75 Класс А-III ф, мм 6	Класс А-I ф, мм 10	12	Итого	Закладные детали ГОСТ 5781-75 Класс А-II ф, мм 10	12	Итого	Сталь прокатная ГОСТ 8509-72 Проф. L63×6	Профильная сталь ГОСТ 380-71* б, мм 6	8	Итого	Итого	Всего
148	ПС 600.12.20-4	1180	200	КП11	КР4	5	4	24	М1	2	2,0	2,4	4,4	—	—	53,0	57,4	2,4	5,0	7,4	2,8	1,2	5,0	6,2	16,4	73,8
149	ПС 600.15.20-4	1480		КП19		6	5		М13	5	2,4	2,4	4,8	—	—	63,6	68,4	2,4	5,0	7,4	2,8	1,2	5,0	6,2	16,4	84,8
150	ПС 600.12.25-4	1180	250	КП14	КР5	5	4		М2	2	2,5	2,4	4,9	—	36,5	—	41,4	2,4	5,0	7,4	2,8	1,2	6,5	7,7	17,9	59,3
151	ПС 600.15.25-4	1480		КП20		6	5		М14	5	3,0	2,4	5,4	—	43,8	—	49,2	2,4	5,0	7,4	2,8	1,2	6,5	7,7	17,9	67,1
152	ПС 600.12.30-4	1180	300	КП17	КР6	5	4		М3	2	3,0	2,4	5,4	23,5	—	—	28,9	3,6	5,0	8,6	2,8	1,2	8,0	9,2	20,6	49,5
153	ПС 600.15.30-4	1480		КП21		6	5		М15	5	3,6	2,4	6,0	28,2	—	—	34,2	3,6	5,0	8,6	2,8	1,2	8,0	9,2	20,6	54,8

Спецификация арматурных изделий на одну панель

Выборка стали на одну панель, кгс

Примечание
В марках панелей условно пропущены буквы, характеризующие вид бетона. Для образования полной марки необходимо поставить букву Я - для панелей из ячеистого бетона и букву П - для панелей из бетонов на пористых заполнителях.
Пример: ПС 600.12.20-Я-4; ПС 600.12.20-П-4.

ТК 1980

Опалубка и армирование подкарнизных панелей

Серия 1.432-14/80 Выпуск 1 Лист 8

https://zavodjbi.com/

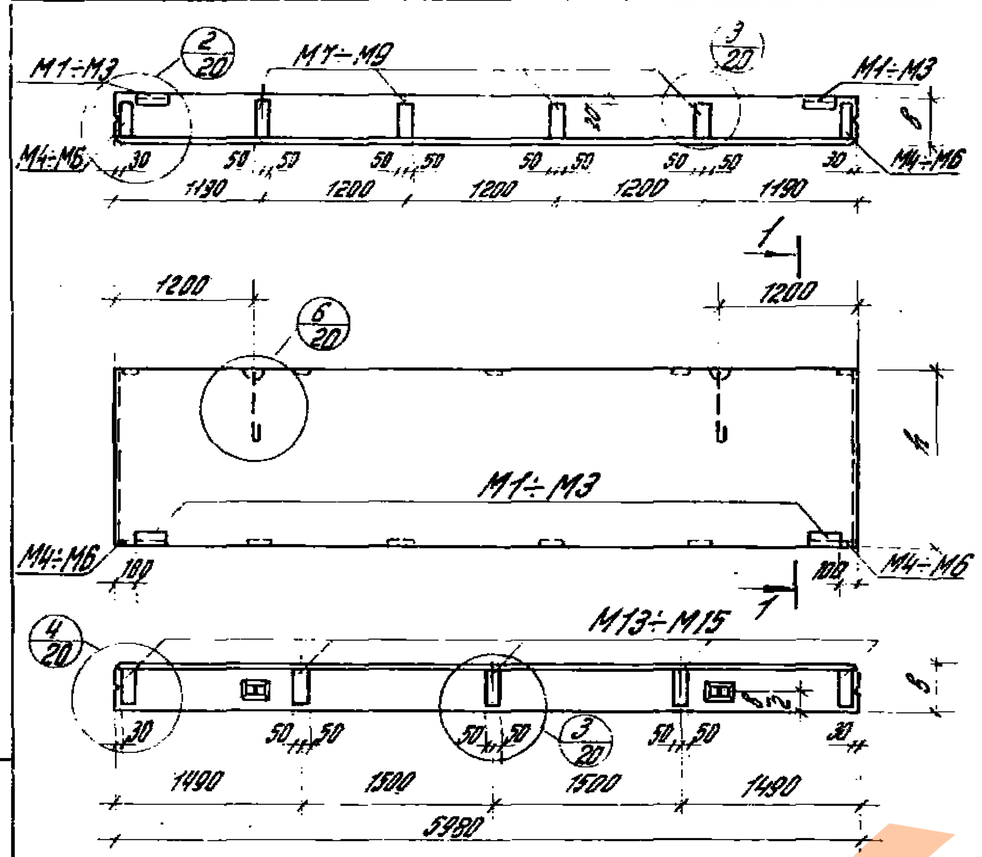

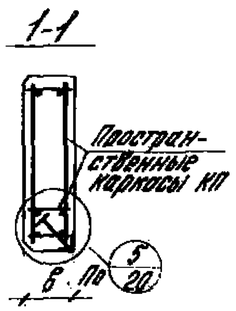

Пространственные каркасы КП

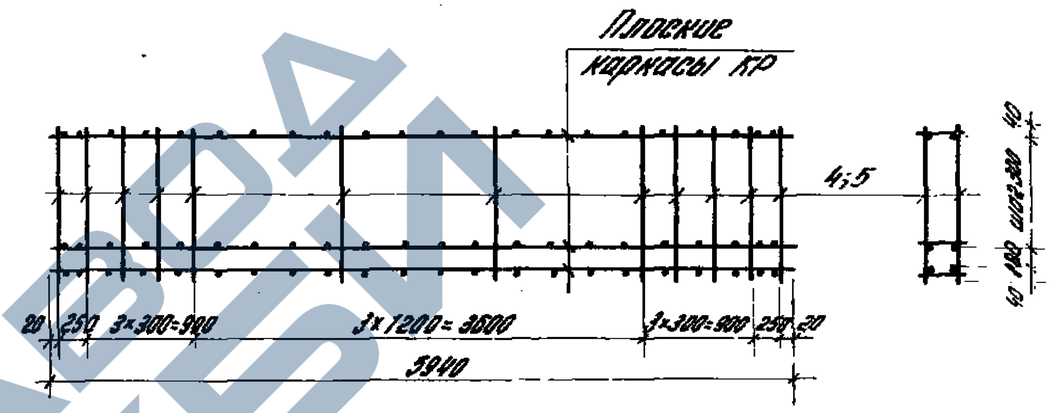

Спецификация арматурных изделий на одну панель

Номера по плану и поперечному разрезу	Марка	Размеры мм h	Размеры мм б	Пространственные каркасы: Марка	Состав верхнего пространственного каркаса: плоские каркасы Марка	Кол.	отдельные стержни Поз.	Кол.	Закладные детали Марка	Кол.
154	ПС 600.12.20-5	1180	200	КП14	КР4	5	4	24	М1 М4	2 2
155	ПС 600.15.20-5	1480		КП19		6	5		М7 М13	4 5
156	ПС 600.12.25-5	1180	250	КП14	КР5	5	4		М2 М5	2 2
157	ПС 600.15.25-5	1480		КП20		6	5		М8 М14	4 5
158	ПС 600.12.30-5	1180	300	КП17	КР6	5	4		М3 М6	2 2
159	ПС 600.15.30-5	1480		КП21		6	5		М9 М15	4 5

Выборка стали на одну панель, кгс

Марка	Арматурные изделия: Арматурная сталь ГОСТ 6727-53*, Класс ВСТ.I, ф, мм 4	5	Итого	ГОСТ 5781-75, Класс А-II, ф, мм 8	Класс А-I, ф, мм 10	12	Итого	Закладные детали: ГОСТ 5781-75, Класс А-II, ф, мм 10	12	Итого	Сталь прокатная ГОСТ 8509-72* Проф. L63×6	Профильная сталь ГОСТ 380-71*, d, мм 6	8	Итого	Итого	Всего
ПС 600.12.20-5	2,0	2,4	4,4	—	—	53,0	57,4	5,4	5,0	10,4	2,8	1,2	11,2	12,4	25,6	83,0
ПС 600.15.20-5	2,4	2,4	4,8	—	—	63,6	68,4	5,4	5,0	10,4	2,8	1,2	11,2	12,4	25,6	94,0
ПС 600.12.25-5	2,5	2,4	4,9	—	36,5	—	41,4	5,6	5,0	10,6	2,8	1,2	14,6	15,8	29,2	70,6
ПС 600.15.25-5	3,0	2,4	5,4	—	43,8	—	49,2	5,6	5,0	10,6	2,8	1,2	14,6	15,8	29,2	78,4
ПС 600.12.30-5	3,0	2,4	5,4	23,5	—	—	28,9	7,0	5,0	12,0	2,8	1,2	18,0	19,2	33,2	62,1
ПС 600.15.30-5	3,6	2,4	6,0	28,2	—	—	34,2	7,0	5,0	12,0	2,8	1,2	18,0	19,2	33,2	67,4

Примечание.
В марках панелей условно пропущены буквы, характеризующие вид бетона. Для образования полной марки необходимо поставить букву В – для панелей из ячеистого бетона и букву П – для панелей из бетонов на пористых заполнителях. Пример: ПС 600.12.20-В-5; ПС 600.12.20-П-5.

ТК 1980

Опалубка и армирование подкарнизных панелей-перемычек при ленточном остеклении

Серия 1.432-14/80 | Выпуск 1 | Лист 9

ЦНИИПромзданий Москва

ЗАВОД ЖБИ

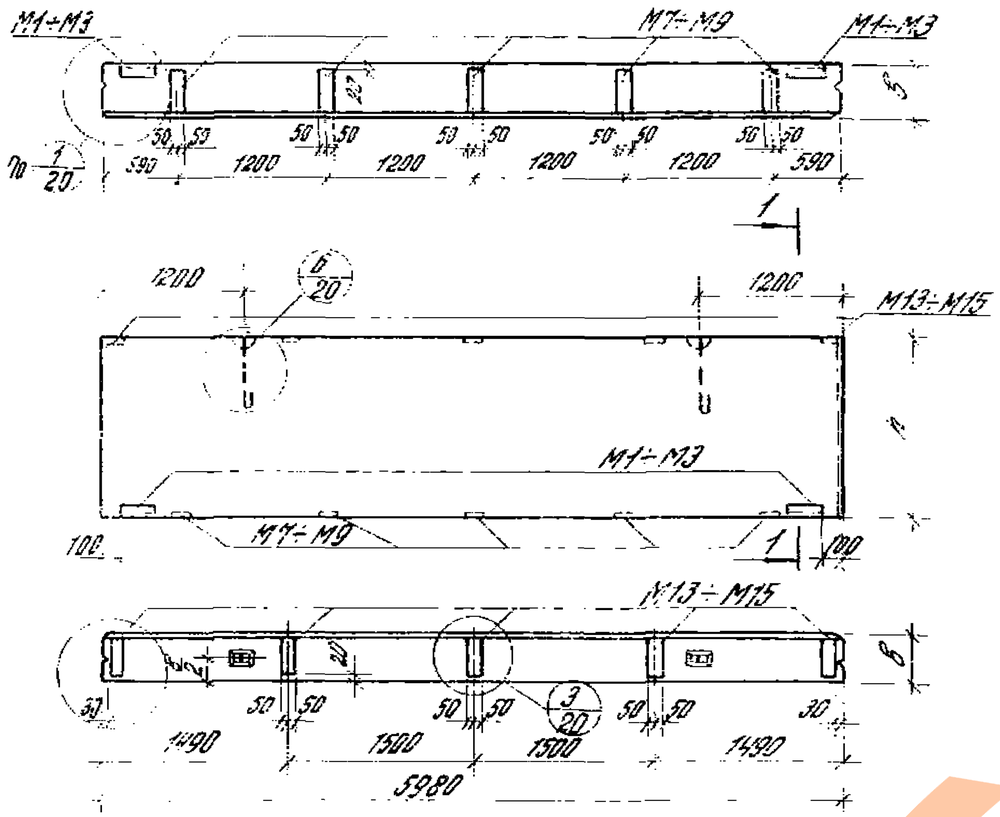

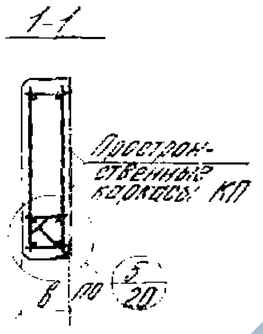

Пространственные каркасы КП

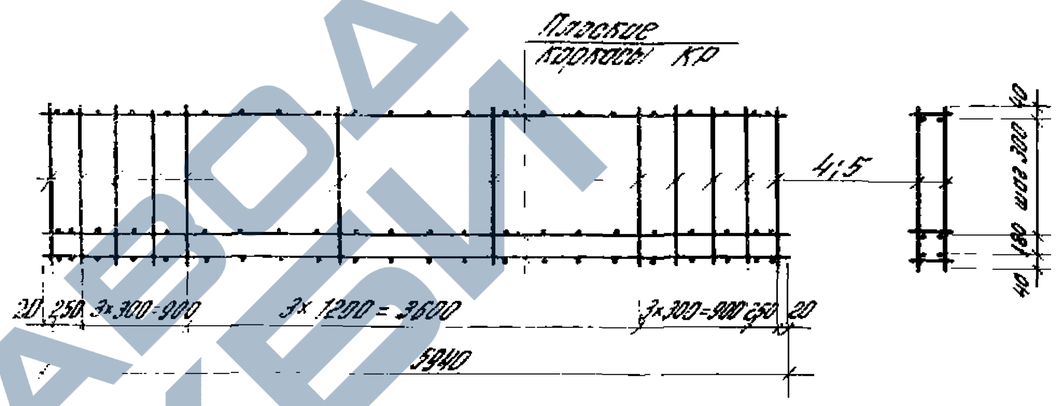

№ панели по номенклатуре	Марка	Размеры мм h	Размеры мм б	Пространственные каркасы: Марка	Состав пространственного каркаса: Плоские каркасы Марка	Плоские каркасы Кол.	Отдельные стержни Поз.	Отдельные стержни Кол.	Закладные детали Марка	Закладные детали Кол.	Арматурные изделия, Арматурная сталь ГОСТ 6727-53* Класс ВрI ф, мм 4	ф, мм 5	Итого	ГОСТ 5781-75 Класс А-I ф, мм 8	ф, мм 10	ф, мм 12	Итого	Закладные детали, Арматурная сталь ГОСТ 5781-75 Класс А-II ф, мм 10	ф, мм 12	Итого	Сталь полосовая ГОСТ 103-57 Профиль 63×6	Профильная сталь ГОСТ 380-71* б, мм 6	б, мм 8	Итого	Итого	Всего
160	ПС 600.12.20-6	1180	200	КП11	КР4	5	4	24	М1	2	2,0	2,4	4,4	—	—	53,0	57,4	4,4	5,0	9,4	2,8	1,2	10,0	11,2	23,4	80,8
161	ПС 600.15.20-6	1480		КП19		6	5		М7 М13	5 5	2,4	2,4	4,8	—	—	63,6	68,4	4,4	5,0	9,4	2,8	1,2	10,0	11,2	23,4	91,8
162	ПС 600.12.25-6	1180	250	КП14	КР5	5	4		М2	2	2,5	2,4	4,9	—	36,5	—	41,4	4,4	5,0	9,4	2,8	1,2	13,0	14,2	26,4	67,8
163	ПС 600.15.25-6	1480		КП20		6	5		М8 М14	5 5	3,0	2,4	5,4	—	43,8	—	49,2	4,4	5,0	9,4	2,8	1,2	13,0	14,2	26,4	75,6
164	ПС 600.12.30-6	1180	300	КП17	КР6	5	4		М3	2	3,0	2,4	5,4	23,5	—	—	28,9	5,6	5,0	10,6	2,8	1,2	16,0	17,2	30,6	59,5
165	ПС 600.15.30-6	1480		КП24		6	5		М9 М15	5 5	3,6	2,4	6,0	28,2	—	—	34,2	5,6	5,0	10,6	2,8	1,2	16,0	17,2	30,6	64,8

Примечание.
1. В марках панелей условно пропущены буквы, характеризующие вид бетона. Для образования полной марки необходимо поставить букву А - для панелей из жаростойкого бетона и букву П - для панелей из бетонов на пористых заполнителях. Пример: ПС 600.12.20-А-6; ПС 600.12.20-П-6.

ТК 1980	Опалубка и армирование подкарнизных панелей-перемычек при простенках	Серия 1.432-14/80	Выпуск 1	Лист 10

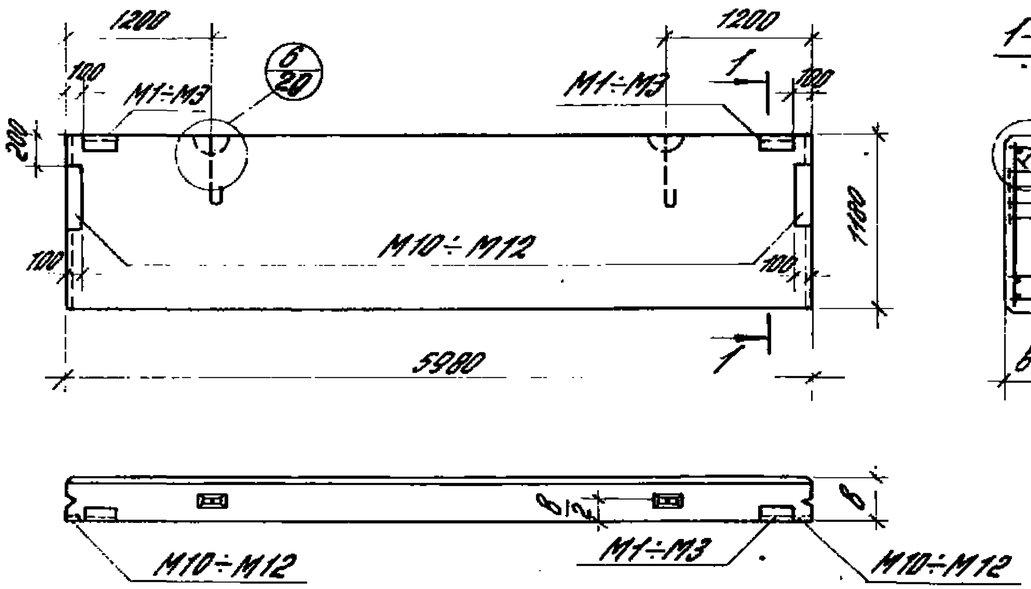

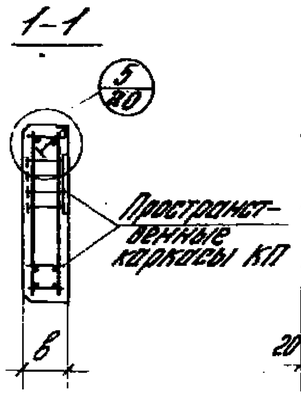

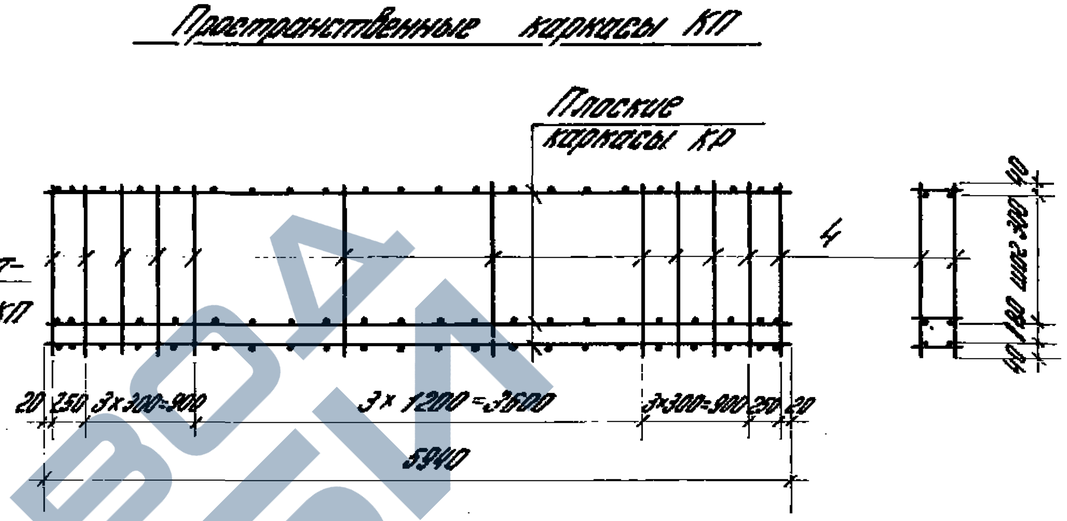

Марка	Размеры мм	Пространственные каркасы: Марка	Состав пространственного каркаса: плоские каркасы Марка	Кол.	отдельные стержни Поз.	Кол.	Закладные детали Марка	Кол.	Арматурные изделия: Арматурная сталь ГОСТ 6727-53* Класс В-I Ф, мм 4	5	Итого	ГОСТ 5781-75 Класс А-II Ф, мм 6	Итого	Закладные детали: Арматурная сталь ГОСТ 5781-75 Класс А-II Ф, мм 10	Сталь прокатная ГОСТ 8509-72 Проф. L63×6	Профильная сталь ГОСТ 380-71* Ф, мм 6	8	Итого	Итого ✓	Всего
Спецификация арматурных изделий на одну панель									**Выборка стали на одну панель, кгс**											
166 ПС 600.12.20-7	200	КП2	КР1	5	4	24	М1 М10	2 2	2,0	2,4	4,4	13,0	17,4	1,2	2,8	1,2	8,0	9,2	13,2	30,6
167 ПС 600.12.25-7 ✓	250	КП5	КР2				М2 М11	2 2	2,5	2,4	4,9	13,0	17,9	1,4	2,8	1,2	8,0	9,2	13,4	31,3
168 ПС 600.12.30-7	300	КП8	КР3				М3 М12	2 2	3,0	2,4	5,4	13,0	18,4	1,8	2,8	1,2	8,0	9,2	13,8	32,2

Примечание.
В марках панелей условно пропущены буквы, характеризующие вид бетона. Для образования полной марки необходимо поставить букву А – для панелей из ячеистого бетона и букву П – для панелей из бетонов на пористых заполнителях.
Пример: ПС 600.12.20-А-7; ПС 600.12.20-П-7.

ТК 1980	Опалубка и армирование парапетных панелей	Серия 1.432-14/86	
		Выпуск 1	Лист 4

ЦНИИПРОМЗДАНИЙ Москва

Изм. | Кол.уч. | Лист | N док. | Подпись | Дата

ЗАВОД ЖБИ

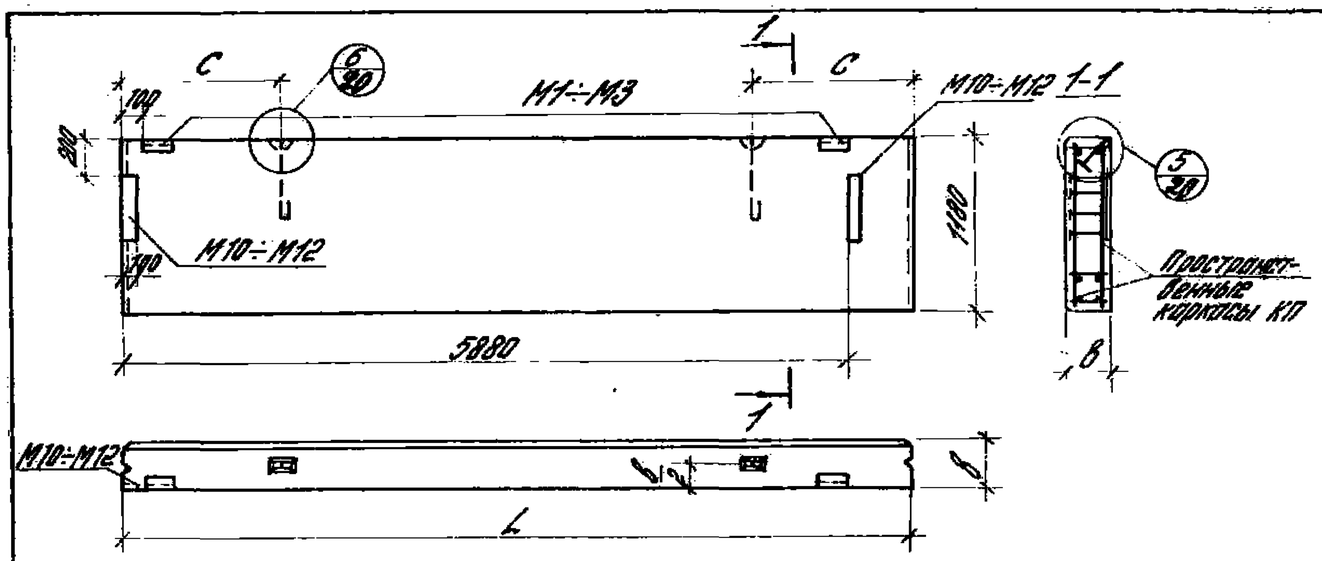

Пространственные каркасы КП

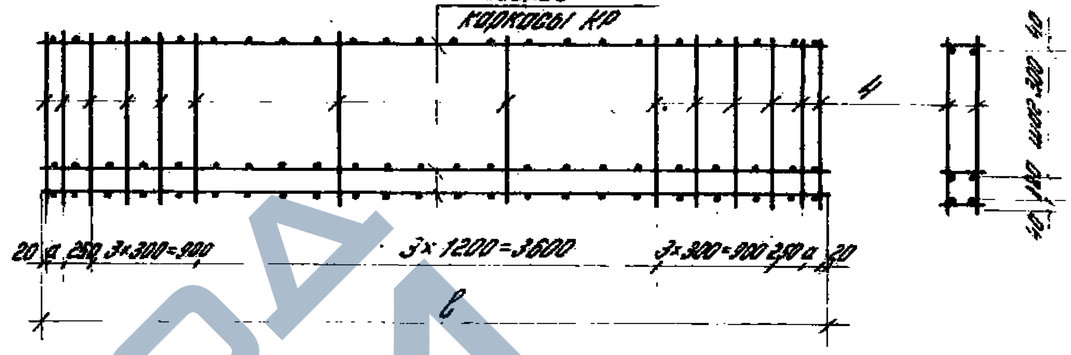

N позиций по комплектации	Марка	Размеры мм L	Размеры мм В	Размеры мм С	Пространственные каркасы: Марка	Размеры мм в	Размеры мм а	Состав пространственного каркаса: плоские каркасы Марка	Кол.	отдельные стержни Поз.	Кол.	Закладные детали Марка	Кол.	Арматурные изделия. Арматура сталь ГОСТ 6727-53* Класс В-I ф, мм 4	5	Итого	ГОСТ 5781-75 Класс А-III ф, мм 6	Итого	Закладные детали: ГОСТ 5781-75 Класс А-II ф, мм 10	Сталь прокатная ГОСТ 8509-72* Проф. L 63×6	Профильная сталь ГОСТ 380-71* δ, мм 6	8	Итого	Итого	Всего
169	ПС 525. 12. 20-71	6230	200		КП23	6190	125	КР7	5	4	20	М1	2	2,0	2,8	4,8	14,0	18,8	1,2	2,8	1,2	8,0	9,2	13,2	32,0
170	ПС 625. 12 20-72											М10	2												
171	ПС 625. 12. 25-71		250		КП25			КР8				М2	2	2,5	2,8	5,3	14,0	19,3	1,4	2,8	1,2	8,0	9,2	13,4	32,7
172	ПС 625. 12. 25-72											М11	2												
173	ПС 625. 12. 30-71		300		КП29			КР9				М3	2	3,0	2,8	5,8	14,0	19,8	1,8	2,8	1,2	8,0	9,2	13,8	33,6
174	ПС 625. 12 30-72											М12	2												
175	ПС 650. 12. 20-71	6480	200		КП47			КР15				М1	2	2,0	2,8	4,8	14,5	19,3	1,2	2,8	1,2	8,0	9,2	13,2	31,5
176	ПС 650. 12. 20-72											М10	2												
177	ПС 650. 12. 25-71		250		КП50	6440	250	КР16				М2	2	2,5	2,8	5,3	14,5	19,8	1,4	2,8	1,2	8,0	9,2	13,4	33,0
178	ПС 650. 12. 25-72											М11	2												
179	ПС 650. 12. 30-71		300		КП53			КР17				М3	2	3,0	2,8	5,8	14,5	20,3	1,8	2,8	1,2	8,0	9,2	13,8	34,1
180	ПС 650 12. 30-72											М12	2												

Примечание
В марках панелей условно пропущены буквы, характеризующие вид бетона. Для образования полной марки необходимо поставить букву А – для панелей из ячеистого бетона и букву С – для панелей из бетонов на пористых заполнителях.
Пример: ПС 625. 12. 20-А-71; ПС 625. 12. 20-П-71.

ТК 1980

Опалубка и армирование парапетных панелей для температурных швов

Серия 1.432-1 Выпуск 1 Лист 12

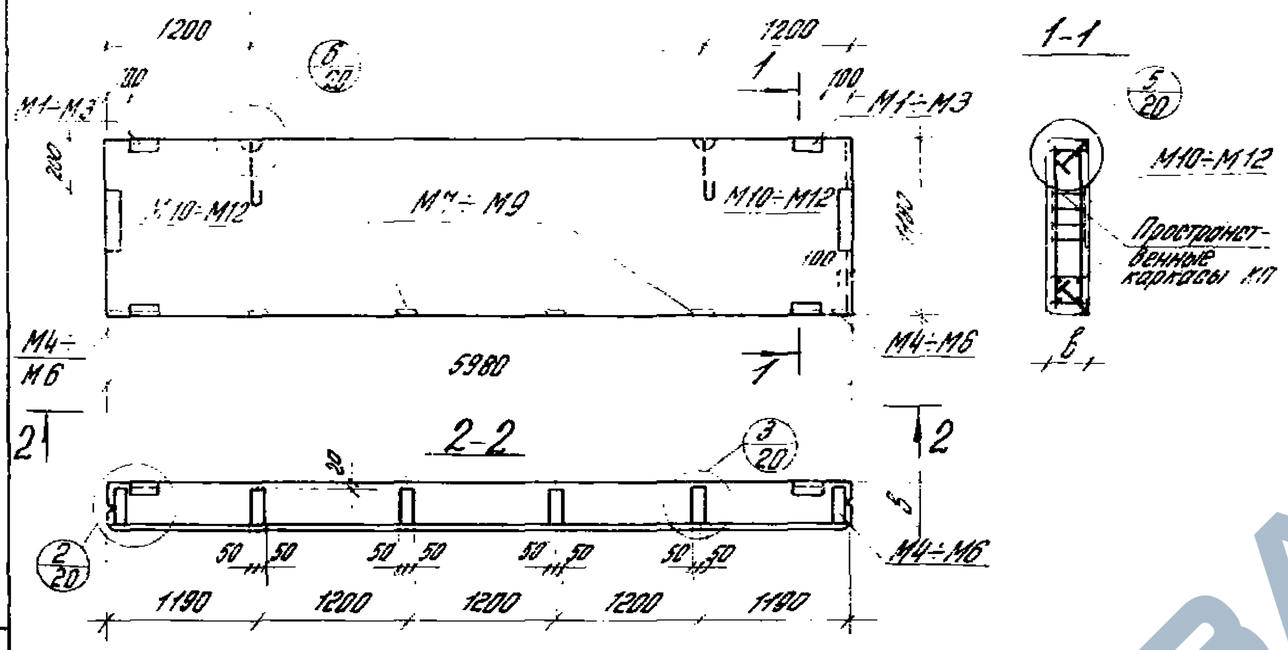

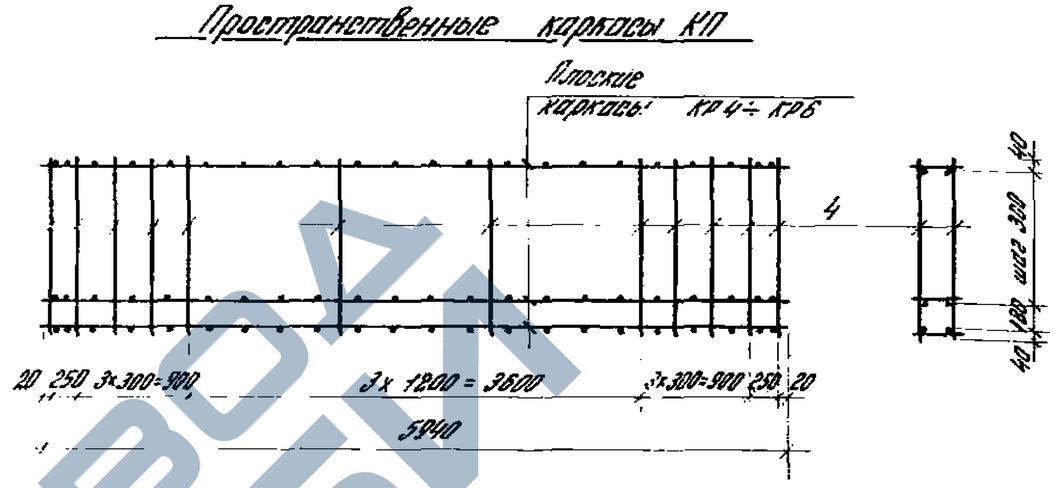

Спецификация арматурных изделий на одну панель

№ панели по номенклатуре	Марка	Размеры мм, δ	Пространственные каркасы: Марка	Состав пространственного каркаса: Плоские каркасы: Марка	Плоские каркасы: Кол.	Отдельные стержни: Поз.	Отдельные стержни: Кол.	Закладные детали: Марка	Закладные детали: Кол.
181	ПС 600.12.20-8	200	КП11	КР4				М1 М4 М7 М10	4 2 4 2
182	ПС 600.12.25-8	250	КП14	КР5	5	4	24	М2 М5 М8 М11	4 2 4 2
183	ПС 600.12.30-8	300	КП17	КР6				М3 М6 М9 М12	4 2 4 2

Выборка стали на одну панель, кгс

№ панели по номенклатуре	Марка	Арматурные изделия: Арматурная сталь ГОСТ 6727-53*, Класс В-I, ф, мм: 4	5	Итого	ГОСТ 5781-75, Класс А-III, ф, мм: 8	Класс А-II, ф, мм: 10	12	Итого	Закладные детали: ГОСТ 5781-75, Класс А-II, ф, мм: 10	Сталь прокатная ГОСТ 8509-72, Проф. L63×6	Профильная сталь ГОСТ 380-71*, σ, мм: 6	8	Итого	Итого	Всего
181	ПС 600.12.20-8	2,0	2,4	4,4	—	—	53,0	57,4	4,2	5,6	2,4	13,2	15,6	25,4	82,8
182	ПС 600.12.25-8	2,5	2,4	4,9	—	36,5	—	44,4	4,6	5,6	2,4	14,8	17,2	27,4	68,6
183	ПС 600.12.30-8	3,0	2,4	5,4	23,5	—	—	28,9	5,5	5,6	2,4	16,2	18,6	29,[illegible]	5[illegible]

Примечание.
В марках панелей условно пропущены буквы, характеризующие вид бетона. Для образования полной марки необходимо поставить букву А – для панелей из ячеистого бетона и букву П – для панелей из бетонов на пористых заполнителях. Пример: ПС 600.12.20-А-8; ПС 600.12.20-П-8.

ТК 1980

Опалубка и армирование предварительных панелей-перемычек при ленточном остеклении

серия 1.432-14/84

Выпуск 1 | Лист 13

ЦНИИЭП ЗДАНИЙ Москва

ЗАВОД ЖБИ

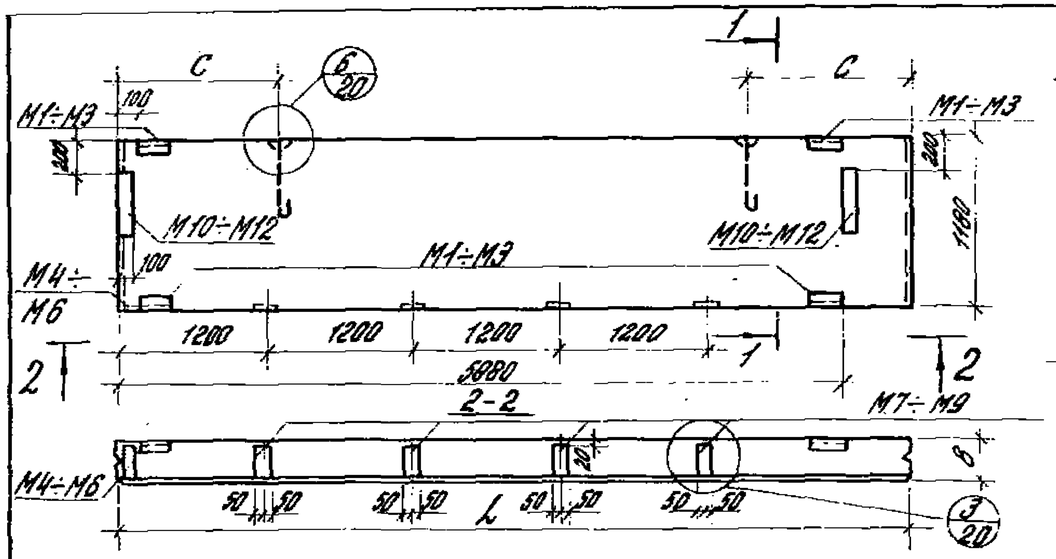

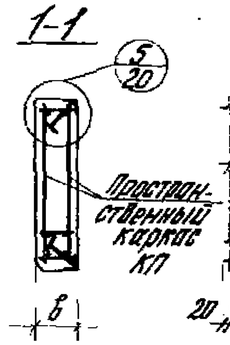

Пространственные каркасы КП

плоские каркасы КР

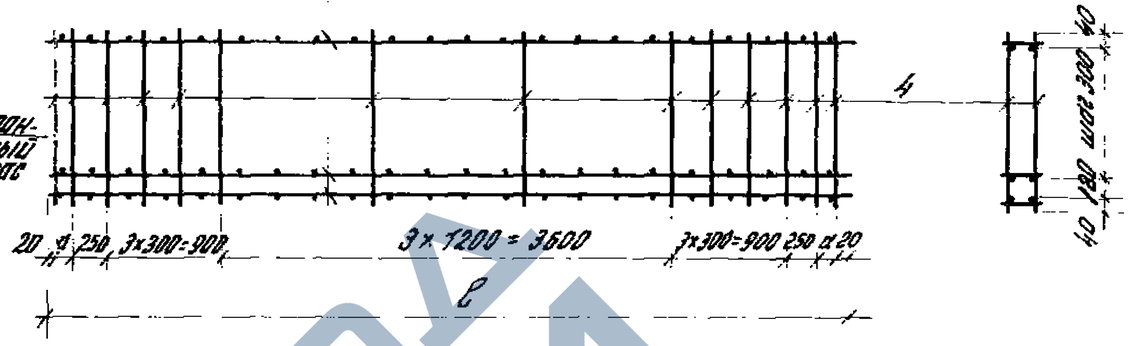

Спецификация арматурных изделий на одну панель

N панели по номенклатуре	Марка	Размеры мм L	Размеры мм в	Размеры мм с	Пространственные каркасы: Марка	Размеры мм l	Размеры мм a	Состав пространственного каркаса: плоские каркасы Марка	Кол.	отдельные стержни Поз.	Кол.	Закладн. детали Марка	Кол.
184	ПС 625.12.20-81	6230	200	1000	КП32	6190	125	КР10	5	4	28	M1	4
												M4	1
												M7	4
												M10	2
185	ПС 625.12.20-82												
186	ПС 625.12.25-81		250		КП35			КР11				M2	4
												M5	1
												M8	4
												M11	2
187	ПС 625.12.25-82												
188	ПС 625.12.30-81		300		КП38			КР12				M3	4
												M6	1
												M9	4
												M12	2
189	ПС 625.12.30-82												
190	ПС 650.12.20-81	6480	200		КП56			КР18				M1	4
												M4	1
												M7	4
												M10	2
191	ПС 650.12.20-82												
192	ПС 650.12.25-81		250		КП59	6410	250	КР19				M2	4
												M5	1
												M8	4
												M11	2
193	ПС 650.12.25-82												
194	ПС 650.12.30-81		300		КП62			КР20				M3	4
												M6	1
												M9	4
												M12	2
195	ПС 650.12.30-82												

Выборка стали на одну панель, кгс

N панели по номенклатуре	Марка	Арматурные изделия: Арматурная сталь ГОСТ 6727-53* Класс ВрI ф, мм 4	5	Итого	ГОСТ 5781-75 Класс АI ф, мм 8	Класс АII ф, мм 10	12	Итого	Закладные детали: ГОСТ 5781-75 Класс АI ф, мм 10	Сталь прокатная ГОСТ 8509-72 Проф. L63×6	Профильная сталь ГОСТ 380-71* δ, мм 6	8	Итого	Итого	Всего
184	ПС 625.12.20-81	2,0	2,8	4,8	—	—	55,0	59,8	3,7	5,6	2,4	12,6	15,0	24,3	84,1
185	ПС 625.12.20-82														
186	ПС 625.12.25-81	2,5	2,8	5,3	—	38,5	—	43,8	4,0	5,6	2,4	14,0	16,4	26,0	69,8
187	ПС 625.12.25-82														
188	ПС 625.12.30-81	3,0	2,8	5,8	24,5	—	—	30,3	4,7	5,6	2,4	15,4	17,8	28,1	58,4
189	ПС 625.12.30-82														
190	ПС 650.12.20-81	2,0	2,8	4,8	—	—	57,0	61,8	3,7	5,6	2,4	12,6	15,0	24,3	86,1
191	ПС 650.12.20-82														
192	ПС 650.12.25-81	2,5	2,8	5,3	—	40,5	—	45,8	4,0	5,6	2,4	14,0	16,4	26,0	71,8
193	ПС 650.12.25-82														
194	ПС 650.12.30-81	3,0	2,8	5,8	25,5	—	—	31,3	4,7	5,6	2,4	15,4	17,8	28,1	59,4
195	ПС 650.12.30-82														

Примечание.
В марках панелей условно пропущены буквы, характеризующие вид бетона. Для образования полной марки, необходимо поставить букву Я- для панелей из ячеистого бетона и букву П- для панелей из бетонов на пористых заполнителях. Пример: ПС 625.12.20-Я-81; ПС 625.12.20-П-81.

ТК 1980

Опалубка и армирование парапетных панелей-перемычек при ленточном остеклении для температурных швов

Серия 1.432-14 Вып. 1 Лист 14

17371 26

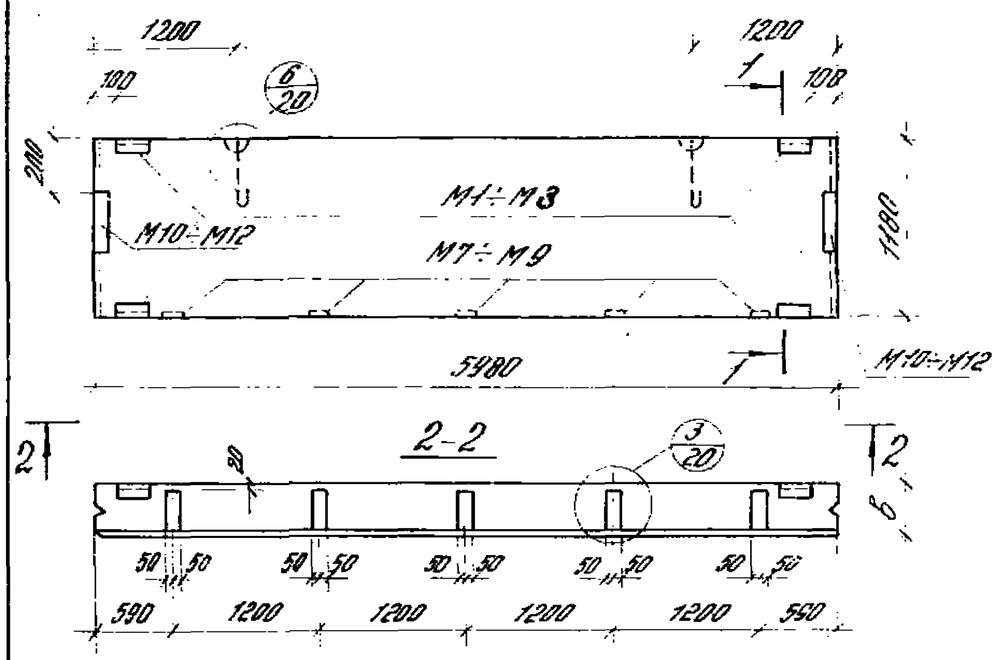

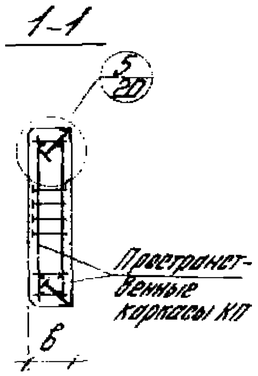

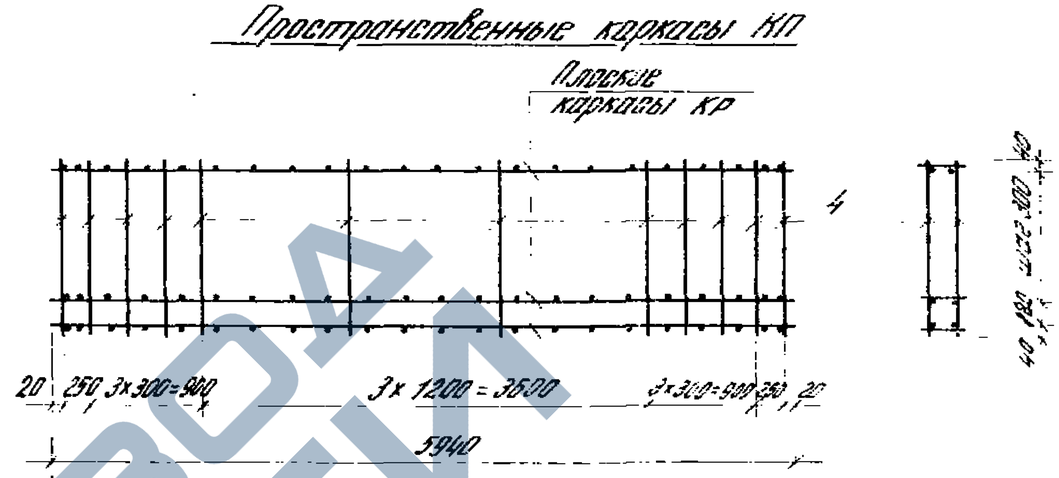

К панели по номенклатуре	Марка	Размеры мм б	Пространственные каркасы: Марка	Плоского каркаса: Марка	Плоского каркаса: Кол.	Стержневые стержни: Поз.	Стержневые стержни: Кол.	Закладные детали: Марка	Закладные детали: Кол.	Арматурные изделия, Арматурная сталь, ГОСТ 6727-53*, Класс Вр-I, ф, мм: 4	5	Итого	ГОСТ 5781-75, Класс А-III, ф, мм: 8	Класс А-II, ф, мм: 10	12	Итого	Закладные детали: ГОСТ 5781-75, Класс А-I, ф, мм: 10	Сталь прокатная ГОСТ 8509-72*, Профиль ф, мм: 6	Профильная сталь ГОСТ 380-71*, ф, мм: 6	8	Итого	Итого	Всего
196	ПС 600.12.20-9	200	КП11	КР4	5	4	24	М1 М7 М10	4 5 2	2,0	2,4	4,4	—	—	53,0	57,4	3,6	5,6	2,4	13,0	15,4	24,6	82,0
197	ПС 600.12.25-9	250	КП14	КР5				М2 М8 М11	4 5 2	2,5	2,4	4,9	—	36,5	—	41,4	3,8	5,6	2,4	14,2	16,6	26,3	67,7
198	ПС 600.12.30-9	300	КП17	КР6				М3 М9 М12	4 5 2	3,0	2,4	5,4	23,5	—	—	28,9	4,4	5,6	2,4	15,4	17,8	28,4	57,3

Примечание.
В марках панелей условно пропущены буквы, характеризующие вид бетона. Для образования полной марки необходимо поставить букву А- для панелей из ячеистого бетона и букву П- для панелей из бетонов на пористых заполнителях.
Пример: ПС 600.12.20-А-9; ПС 600.12.20-П-9.

ЦНИИПромзданий Москва

ТК 1980	Облицовка и армирование парапетных панелей-перемычек при простенках	Серия 1.432-14/83 Выпуск 1	Лист 15

ЗАВОД СКБИ

Рядовые панели

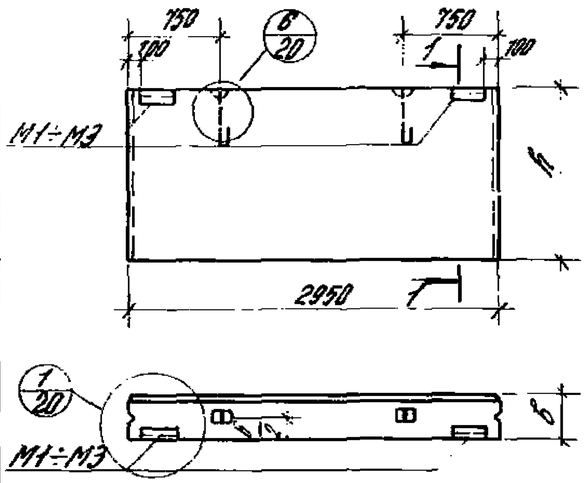

1-1

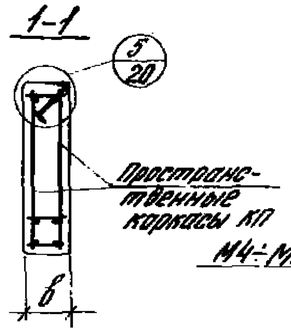

Панели - перемычки

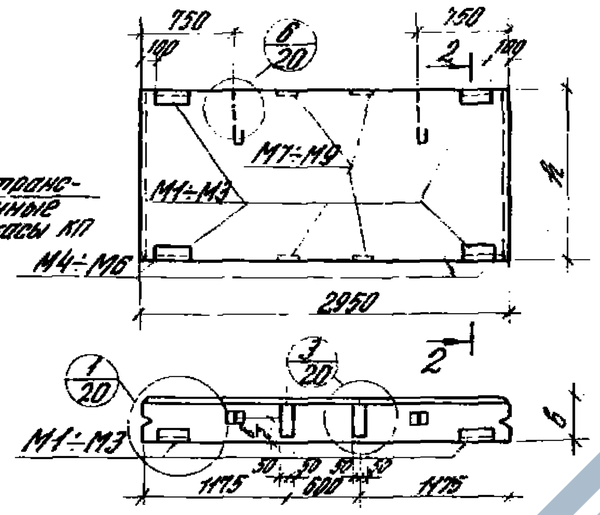

2-2

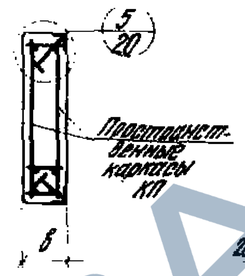

Пространственные каркасы КП70÷КП78

Плоские каркасы КР

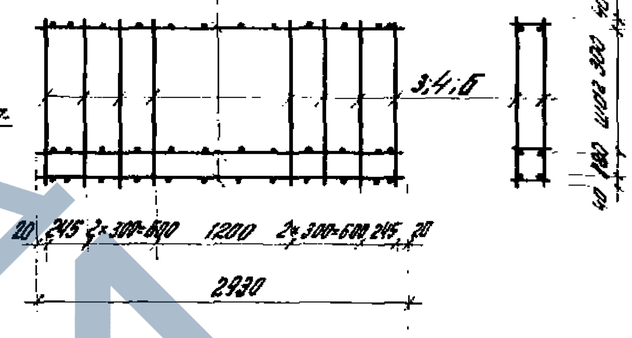

№ панели по номенклатуре	Марка	Размеры мм h	Размеры мм b	Пространственные каркасы: Марка	Состав пространственного каркаса: Плоские каркасы Марка	Плоские каркасы Кол.	Отдельные стержни Поз.	Отдельные стержни Кол.	Закладные детали Марка	Закладные детали Кол.
199	ПС 295.9.20-1	880	200	КП70	КР23	4	3	16	М1	2
200	ПС 295.12.20-1	1180		КП71		5	4			
201	ПС 295.18.20-1	1780		КП72		7	6			
202	ПС 295.9.25-1	880	250	КП73	КР24	4	3		М2	2
203	ПС 295.12.25-1	1180		КП74		5	4			
204	ПС 295.18.25-1	1780		КП75		7	6			
205	ПС 295.9.30-1	880	300	КП76	КР25	4	3		М3	2
206	ПС 295.12.30-1	1180		КП77		5	4			
207	ПС 295.18.30-1	1780		КП78		7	6			
208	ПС 295.9.20-2	880	200	КП70	КР23	4	3		М1	4
209	ПС 295.12.20-2	1180		КП71		5	4		М4	2
210	ПС 295.18.20-2	1780		КП72		7	6		М7	4
211	ПС 295.9.25-2	880	250	КП73	КР24	4	3		М2	4
212	ПС 295.12.25-2	1180		КП74		5	4		М5	2
213	ПС 295.18.25-2	1780		КП75		7	6		М8	4
214	ПС 295.9.30-2	880	300	КП76	КР25	4	3		М3	4
215	ПС 295.12.30-2	1180		КП77		5	4		М6	2
216	ПС 295.18.30-2	1780		КП78		7	6		М9	4

Спецификация арматурных изделий на одну панель

№ панели по номенклатуре	Арматурные изделия: Арматурная сталь ГОСТ 6727-53* Класс Вр-I Ф, мм 4	5	Итого	Закладные детали: Сталь прокатная ГОСТ 8509-72* Профиль	Профильная сталь ГОСТ 380-71* δ, мм 6	8	Итого	Итого	Всего
199	0,8	5,2	6,0	0,4	2,8	1,2	—	1,2	4,4	10,4
200	1,0	6,1	7,1							11,5
201	1,4	9,5	10,9							15,3
202	1,2	5,2	6,4							10,8
203	1,5	6,1	7,6							12,0
204	2,1	9,5	11,6							16,0
205	1,2	5,2	6,4	0,6					4,6	11,0
206	1,5	6,1	7,6							12,2
207	2,1	9,5	11,6							16,2
208	0,8	5,2	6,0	3,4	5,6	2,4	5,2	7,6	16,6	22,6
209	1,0	6,1	7,1							23,7
210	1,4	9,5	10,9							27,5
211	1,2	5,2	6,4	3,6			6,8	9,2	18,4	24,8
212	1,5	6,1	7,6							26,0
213	2,1	9,5	11,6							30,0
214	1,2	5,2	6,4	4,2			8,4	10,8	20,6	27,0
215	1,5	6,1	7,6							28,2
216	2,1	9,5	11,6							32,2

Примечание.
В марках панелей условно пропущены буквы, характеризующие вид бетона. Для образования полной марки необходимо поставить букву Я - для панелей из ячеистого бетона и букву П - для панелей из бетонов на пористых заполнителях.
Пример: ПС 295.9.20-Я-1; ПС 295.9.20-П-1.

ТК 1980	Опалубка и армирование рядовых панелей и панелей-перемычек	Серия 1.432-14/80 Выпуск 1	Лист 16

Панели длиной 2,95 м

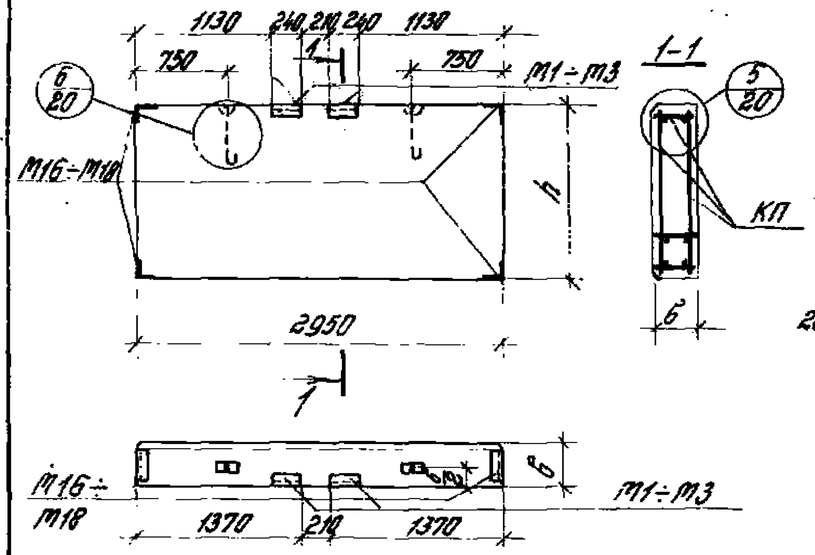

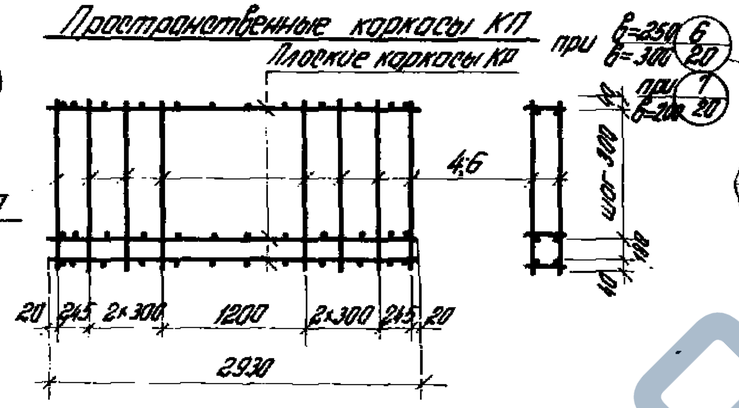

Панели длиной 1,45 м

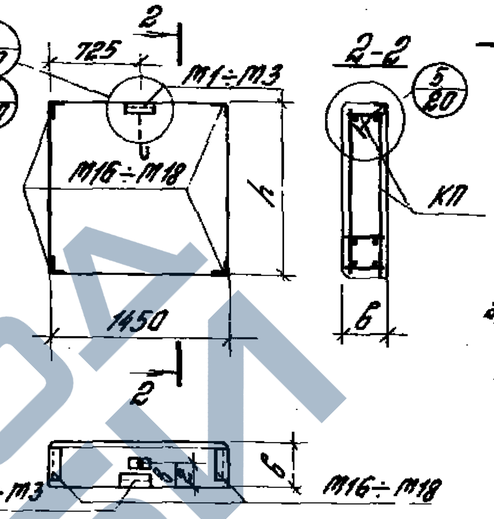

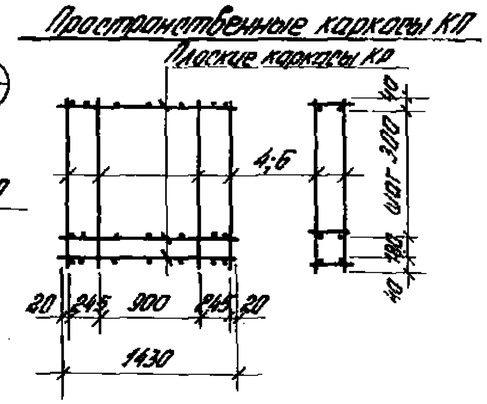

Спецификация арматурных изделий на одну панель

№ панели по номенклатуре	Марка	Размеры мм l	Размеры мм b	Пространственные каркасы: Марка	Состав пространственного каркаса: Плоские каркасы: Марка	Кол.	Отдельные стержни: Поз.	Кол.	Закладные детали: Марка	Кол.
217	ПС 295.12.20	1180	200	КП71	КР23	5	4	16	М1	2
218	ПС 295.18.20	1780		КП72		7	6		М16	4
219	ПС 295.12.25	1180	250	КП74	КР24	5	4		М2	2
220	ПС 295.18.25	1780		КП75		7	6		М17	4
221	ПС 295.12.30	1180	300	КП77	КР25	5	4		М3	2
222	ПС 295.18.30	1780		КП78		7	6		М18	4
223	ПС 145.12.20	1180	200	КП79	КР26	5	4	8	М1	1
224	ПС 145.18.20	1780		КП80		7	6		М16	4
225	ПС 145.12.25	1180	250	КП81	КР27	5	4		М2	1
226	ПС 145.18.25	1780		КП82		7	6		М17	4
227	ПС 145.12.30	1180	300	КП83	КР28	5	4		М3	1
228	ПС 145.18.30	1780		КП84		7	6		М18	4

Выборка стали на одну панель, кгс

Марка	Арматурные изделия: Арматурная сталь ГОСТ 6727-53* Класс $В_p$-I ф, мм 4	ф, мм 5	Итого	Закладные детали: ГОСТ 5781-75 Класс А-II ф, мм 10	Сталь прокатная ГОСТ 8509-72* Профиль ∠63×6	Прокатная сталь ГОСТ 380-71* δ, мм 6	Итого	Всего
М1	1,0	6,1	7,1	2,0	6,4	1,2	9,6	16,7
М16	1,4	9,5	10,9	2,0	6,4	1,2	9,6	20,5
М2	1,5	6,1	7,6	2,0	7,6	1,2	10,8	18,4
М17	2,1	9,5	11,6	2,0	7,6	1,2	10,8	22,4
М3	1,5	6,1	7,6	2,2	8,8	1,2	12,2	19,8
М18	2,1	9,5	11,6	2,2	8,8	1,2	12,2	23,8
М1	0,5	2,8	3,3	1,8	5,0	0,6	7,4	10,7
М16	0,7	4,4	5,1	1,8	5,0	0,6	7,4	12,5
М2	0,5	2,8	3,3	1,8	6,2	0,6	8,6	11,9
М17	0,7	4,4	5,1	1,8	6,2	0,6	8,6	13,7
М3	1,0	2,8	3,8	1,9	7,4	0,6	9,9	13,7
М18	1,4	4,4	5,8	1,9	7,4	0,6	9,9	15,7

Примечание.
В марках панелей условно пропущены буквы, характеризующие вид бетона. Для образования полной марки необходимо поставить букву Я - для панелей из ячеистого бетона и букву П - для панелей из бетонов на пористых заполнителях. Пример: ПС 295.12.20-Я; ПС 295.12.20-П

ТК 1980	Опалубка и армирование панелей для простенков при ширине проема 3 м	Серия 1.432-1/80 Выпуск 1	Лист 1

ЗАВОД ЖЕЛЕЗОБЕТОНОВ
ЦНИИПРОМЗДАНИЙ Москва

Панели для простенков при ширине проема 4,8 м

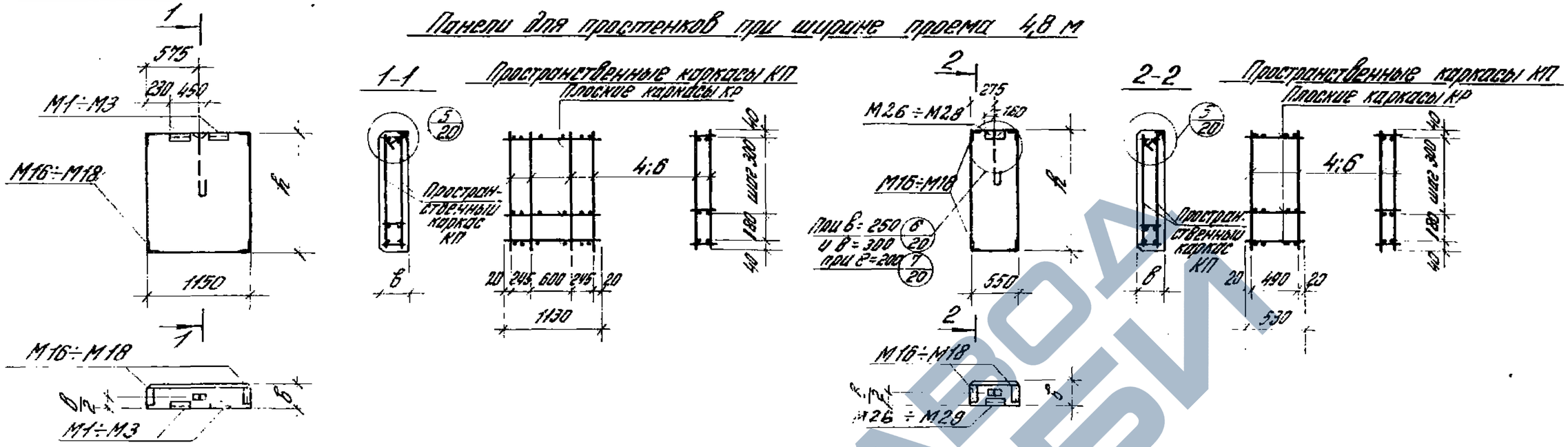

№ панели по номенклатуре	Марка	Размеры мм h	Размеры мм в	Марка пространственного каркаса	Состав пространственного каркаса: Плоские каркасы Марка	Плоские каркасы Кол.	Отдельные стержни Поз.	Отдельные стержни Кол.	Закладные детали Марка	Закладные детали Кол.	Арматурные изделия: Арматурная сталь ГОСТ 6727-53* Класс Вр-I Ф, мм 4	5	Итого	Закладные детали: Сталь прокатная ГОСТ 8509-72 Класс А-II Ф, мм 10	Профиль. Профиль.	Профильная сталь ГОСТ 380-71* в, мм 6	Итого	Всего
229	ПС 115.12.20	1180	200	КП 85	КР 29	5	4	8	М1	2	0,5	2,8	3,3	2,0	∠63×6	6	9,6	12,9
230	ПС 115.18.20	1780		КП 86		7	6		М16	4	0,7	4,4	5,1		6,4			14,7
231	ПС 115.12.25	1180	250	КП 87	КР 30	5	4		М2	2	0,5	2,8	3,3		7,6	1,2	10,8	14,1
232	ПС 115.18.25	1780		КП 88		7	6		М17	4	0,7	4,4	5,1					15,9
233	ПС 115.12.30	1180	300	КП 89	КР 31	5	4		М3	2	1,0	2,8	3,8	2,2	8,8		12,2	16,0
234	ПС 115.18.30	1780		КП 90		7	6		М18	4	1,4	4,4	5,8					18,0
235	ПС 55.12.20	1180	200	КП 91	КР 32	5	4	4	М26	1	0,5	2,4	2,9	1,8	5,4	0,6	7,8	10,7
236	ПС 55.18.20	1780		КП 92		7	6		М16	4	0,7	3,6	4,3					12,1
237	ПС 55.12.25	1180	250	КП 93	КР 33	5	4		М27	1	0,5	2,4	2,9		6,6		9,0	11,9
238	ПС 55.18.25	1780		КП 94		7	6		М17	4	0,7	3,6	4,3	1,9				13,3
239	ПС 55.12.30	1180	300	КП 95	КР 34	5	4		М28	1	0,5	2,4	2,9		7,8		10,3	13,2
240	ПС 55.18.30	1780		КП 96		7	6		М18	4	0,7	3,6	4,3					14,6

Примечание.
В марках панелей условно пропущены буквы, характеризующие вид бетона.
Для образования полной марки необходимо поставить букву Я - для панелей из тяжелого бетона и букву П - для панелей из бетона на пористых заполнителях.
Пример: ПС 115.18.20-Я; ПС 115.18.20-П.

ТК 1980	Опалубка и армирование панелей для простенков при ширине проема 4,8 м	Серия 1.432-14/80	Выпуск 1	Лист 19

Панели для простенков при ширине проема 4,5 м

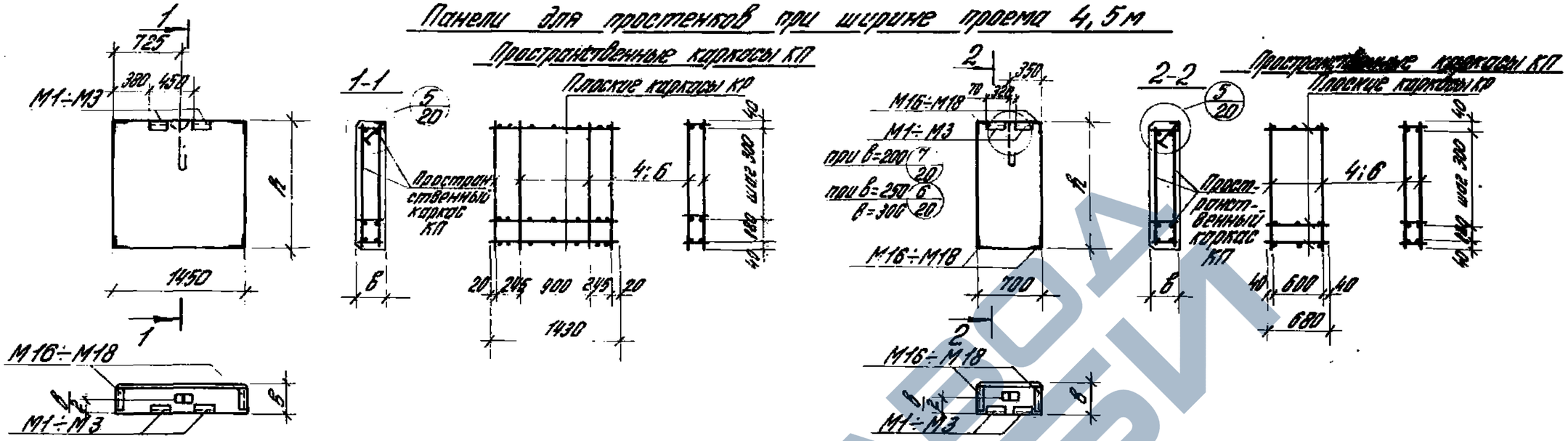

Спецификация арматурных изделий на одну панель

Марка	Размеры мм h	Размеры мм в	Пространственные каркасы: Марка	Состав пространственного каркаса: плоские каркасы Марка	Плоские каркасы Кол.	Отдельные стержни Поз.	Отдельные стержни Кол.	Закладные детали Марка	Закладные детали Кол.
241	ПС 145.12.20 А	1180	КП 79	КР 26	5	4		М1	2
242	ПС 145.18.20 А	1780	КП 80		7	6		М16	4
243	ПС 145.12.25 А	1180	КП 81	КР 27	5	4		М2	2
244	ПС 145.18.25 А	1780	КП 82		7	6		М17	4
245	ПС 145.12.30 А	1180	КП 83	КР 28	5	4		М3	2
246	ПС 145.18.30 А	1780	КП 84		7	6		М18	4
247	ПС 70.12.20	1180	КП 97	КР 35	5	4		М1	2
248	ПС 70.18.20	1780	КП 98		7	6		М16	4
249	ПС 70.12.25	1180	КП 99	КР 36	5	4		М2	2
250	ПС 70.18.25	1780	КП 100		7	6		М17	4
251	ПС 70.12.30	1180	КП 101	КР 37	5	4		М3	2
252	ПС 70.18.30	1780	КП 102		7	6		М18	4

Выборка стали на одну панель, кгс

Марка	Арматурная сталь ГОСТ 6727-53* Класс В-I ф, мм 4	ф, мм 5	Итого	Закладные детали: Сталь прокатная ГОСТ 5781-75* Класс А-II ф, мм 10	Сталь прокатная ГОСТ 8509-72* Профиль Ф 63×6	Профильная сталь ГОСТ 380-71* δ, мм 6	Итого	Всего
241	0,5	2,8	3,3	2,0	6,4	1,2	9,6	12,9
242	0,7	4,4	5,1					14,7
243	0,5	2,8	3,3		7,6		10,8	14,1
244	0,7	4,4	5,1					15,9
245	1,0	2,8	3,8	2,2	8,8		12,2	16,0
246	1,4	4,4	5,8					18,0
247	0,5	1,4	1,9	2,0	6,4		9,6	11,5
248	0,7	2,2	2,9					12,5
249	0,5	1,4	1,9		7,6		10,8	12,7
250	0,7	2,2	2,9					13,7
251	0,5	1,4	1,9	2,2	8,8		12,2	14,1
252	0,7	2,2	2,9					15,1

Примечание.
В марках панелей условно пропущены буквы, характеризующие вид ... Для образования полной марки необходимо поставить буквы А – для панелей из ячеистого бетона и букву П – для панелей из бетонов на пористых заполнителях.
Пример: ПС 145.12.20 А-А; ПС 145.12.20 А-П.

ТК 1980	Опалубка и армирование панелей для простенков при ширине проема 4,5 м	Серия 1.432-14 вып.	Выпуск 1 / Лист 19

ЦНИИПРОМЗДАНИЙ Москва

Инв. № подл. | Подпись и дата | Взам. инв. №

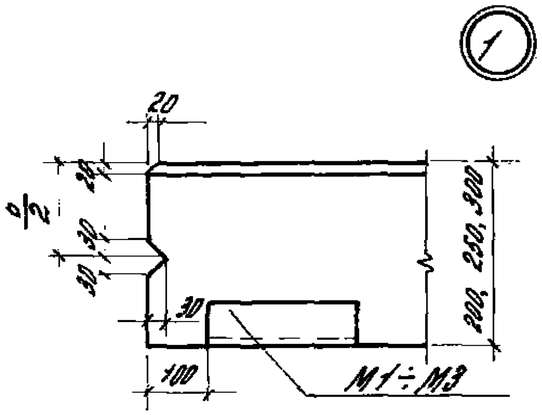

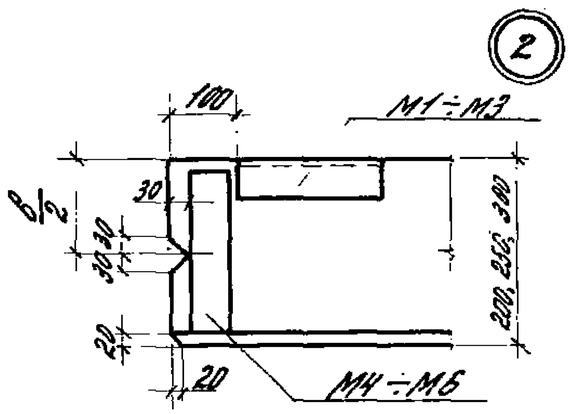

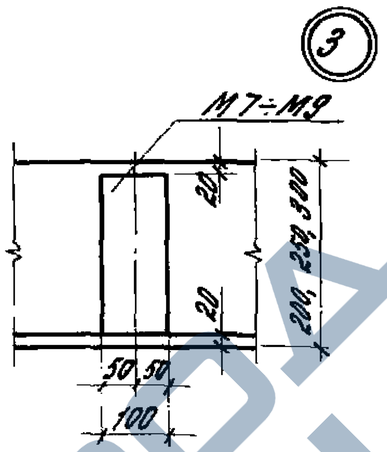

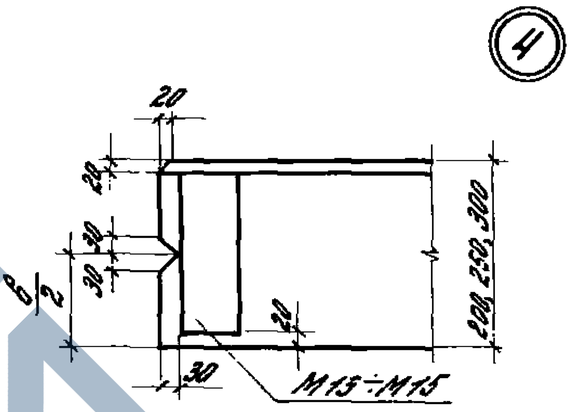

1-1

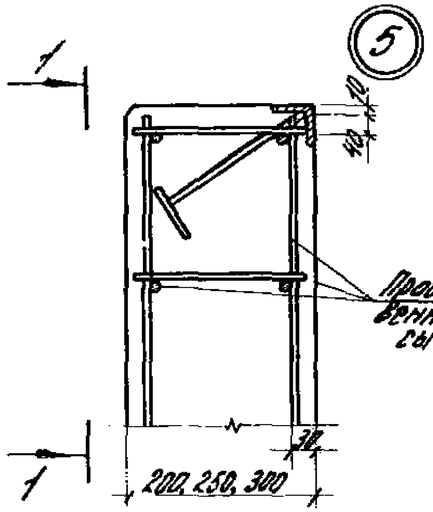

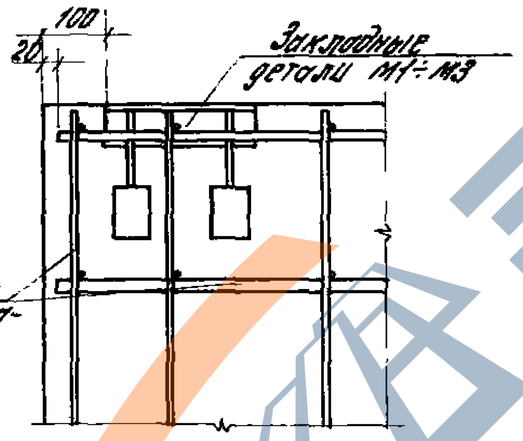

2-2

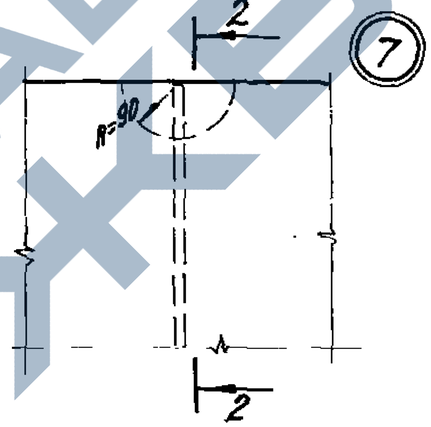

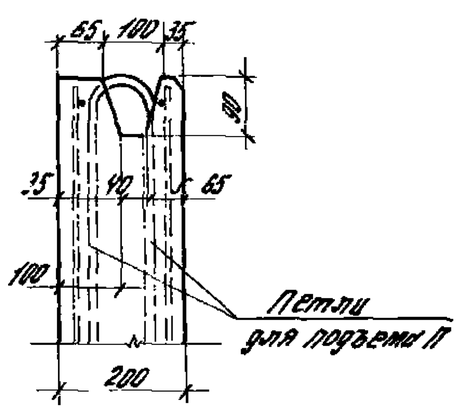

3-3

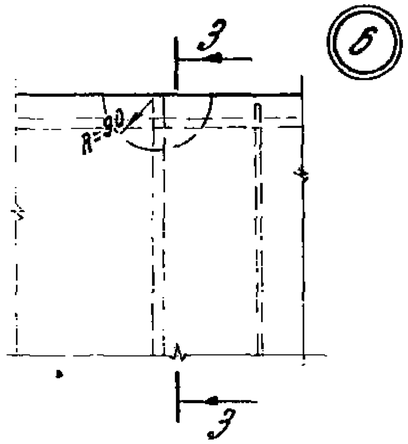

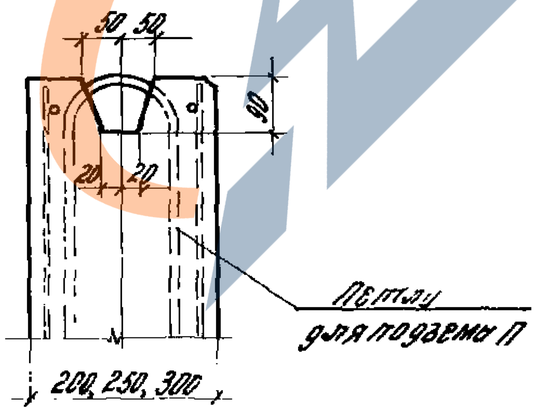

ТК 1980	Узлы 1÷7	Серия 1.432-14/80
		Выпуск 1 / Лист 20

https://zavodjbi.com/