https://zavodjbi.com/

ТИПОВЫЕ КОНСТРУКЦИИ, ИЗДЕЛИЯ И УЗЛЫ ЗДАНИЙ И СООРУЖЕНИЙ

СЕРИЯ 3.006.1—2.87

СБОРНЫЕ ЖЕЛЕЗОБЕТОННЫЕ КАНАЛЫ И ТОННЕЛИ ИЗ ЛОТКОВЫХ ЭЛЕМЕНТОВ

ВЫПУСК 2

ПЛИТЫ. ОПОРНЫЕ ПОДУШКИ РАБОЧИЕ ЧЕРТЕЖИ

22991-03
ЦЕНА 2-07

land sale agency

https://zavodjbi.com/

https://zavodjbi.com/

ТИПОВЫЕ КОНСТРУКЦИИ, ИЗДЕЛИЯ И УЗЛЫ ЗДАНИЙ И СООРУЖЕНИЙ

СЕРИЯ 3.006.1—2.87

СБОРНЫЕ ЖЕЛЕЗОБЕТОННЫЕ КАНАЛЫ И ТОННЕЛИ ИЗ ЛОТКОВЫХ ЭЛЕМЕНТОВ

ВЫПУСК 2

ПЛИТЫ. ОПОРНЫЕ ПОДУШКИ РАБОЧИЕ ЧЕРТЕЖИ

РАЗРАБОТАНЫ
ИНСТИТУТОМ ХАРЬКОВСКИЙ ПРОМСТРОЙНИИПРОЕКТ
ГЛАВНЫЙ ИНЖЕНЕР ИНСТИТУТА Н.Ф. ДОВГИЙ
ГЛАВНЫЙ ИНЖЕНЕР ПРОЕКТА А.М. МОНИН

УТВЕРЖДЕНЫ ГЛАВПРОЕКТОМ
ГОССТРОЯ СССР,
ПРОТОКОЛ ОТ 09.10.87 №179.
ВВЕДЕНЫ В ДЕЙСТВИЕ С 01.03.88
ХАРЬКОВСКИМ ПРОМСТРОЙНИИПРОЕКТОМ,
ПРИКАЗ ОТ 24.11.87 № 147

https://zavodjbi.com/

https://zavodjbi.com/

Обозначение	Наименование	Стр.
3.006.1-2.87.2 ТО	Техническое описание	7
3.006.1-2.87.2-1	Плита П1-5, П1-5а, П1-8, П1-8а	
	П1-15б	11
3.006.1-2.87.2-2	Плита П2-15 П2-15а, П2-15б	12
3.006.1-2.87.2-3	Плита П3-5, П3-5а, П3-8	
	П3-8а П3-15б	13
3.006.1-2.87.2-4	Плита П4-15, П4-15а, П4-15б	14
3.006.1-2.87.2-5	Плита П5$_g$-5 П5$_g$-5а, П5$_g$-8,	
	П5$_g$-8а, П5$_g$-8б	15
3.006.1-2.87.2-6	Плита П6$_g$-15 П6$_g$-15а, П6$_g$-15б	16
3.006.1-2.87.2-7	Плита П7$_g$-3, П7$_g$-3а, П7$_g$-5,	
	П7$_g$-5а, П7$_g$-5б	17
3.006.1-2.87.2-8	Плита П8$_g$-8, П8$_g$-8а, П8$_g$-11	
	П8$_g$-11а.	18
3.006.1-2.87.2-9	Плита П9$_g$-15, П9$_g$-15а, П9$_g$-15б	19
3.006.1-2.87.2-10	Плита П10$_g$-3, П10$_g$-3а, П10$_g$-5,	
	П10$_g$-5а, П10$_g$-5б,	20
3.006.1-2.87.2-11	Плита П11$_g$-8 П11$_g$ 8а	21
3.006.1-2.87.2-12	Плита П12$_g$-12, П12$_g$-12а	
	П12$_g$-15, П12$_g$-15а	22

Инв.№ подл. | Подпись и дата | Взам.инв.№

Нач.отд.	Бровкин		
Н.контр.	Ушанцева		
Гл.спец.	Коротецкий		
Рук.гр.	Чупахова		
Вед.инж.	Ушанцева		
Инженер	Фомичев		
Провер.	Гурович		

3.006.1-2.87.2

Содержание

Стадия	Лист	Листов
Р	1	5

Харьковский Промстройниипроект

22991-03 3

https://zavodjbi.com/

https://zavodjbi.com/

Обозначение	Наименование	Стр.
3.006.1 2.87.2 - 13	Плита П13$_g$ - 11Б	23
3.006.1 - 2.87.2 - 14	Плита П14$_g$ - 3, П14$_g$ - 3а, П14$_g$ - 3б	24
3.006.1 - 2.87.2 - 15	Плита П15$_g$ - 5, П15$_g$ - 5а, П15$_g$ - 8,	
	П15$_g$ - 8а П15$_g$ - 8Б	
3.006.1 - 2.87.2 - 16	Плита П16$_g$ - 15, П16$_g$ - 15а	2
3.006.1 - 2.87.2 - 17	Плита П17$_g$ - 3, П17$_g$ - 3а, П17$_g$ - 3б	27
3.006.1 - 2.87.2 - 18	Плита П18$_g$ - 5, П18$_g$ - 5а, П18$_g$ - 8,	
	П18$_g$ - 8а, П18$_g$ - 8б.	28
3.006.1 - 2.87.2 - 19	Плита П19$_g$ - 11, П19$_g$ - 11а, П19$_g$ - 15,	
	П19$_g$ - 15а.	29
3.006.1 - 2.87.2 - 20	Плита П20$_g$ - 3, П20$_g$ - 3а, П20$_g$ - 3б	30
3.006.1 - 2.87.2 - 21	Плита П21$_g$ - 5, П21$_g$ - 5а, П21$_g$ - 5б	
	П21$_g$ - 8, П21$_g$ - 8а.	31
3.006.1 - 2.87.2 - 22	Плита П22$_g$ - 12, П22$_g$ - 12а, П22$_g$ - 15,	
	П22$_g$ - 15а.	32
3.006.1 - 2.87.2 - 23	Плита П23$_g$ - 3, П23$_g$ - 3а, П23$_g$ - 3Б.	33
3.006.1 - 2.87.2 - 24	Плита П24$_g$ - 5, П24$_g$ - 5а, П24$_g$ - 5Б,	
	П24$_g$ - 8, П24$_g$ - 8а.	34
3.006.1 - 2.87.2 - 25	Плита П25$_g$ - 12, П25$_g$ - 12а,	
	П25$_g$ - 15, П25$_g$ - 15а,	35
3.006.1 - 2.87.2 - 26	Плита П26$_g$ - 3, П26$_g$ - 3а, П26$_g$ - 3Б,	
	П26$_g$ - 5 П26$_g$ - 5а	36
3.006.1 - 2.87.2 - 27	Плита П27$_g$ - 8, П27$_g$ - 8а	37

https://zavodjbi.com/

https://zavodjbi.com/

Обозначение	Наименование	Стр.
3.006.1-2.87.2-28	Плита П28д-12, П28д-12а, П28д-15,	
	П28д-15а.	38
3.006.1-2.87.2-29	Плита П5-5, П5-5а, П5-8,	
	П5-8а, П5-8б.	39
3.006.1-2.87.2-30	Плита П6-15, П6-15а, П6-15б.	40
3.006.1-2.87.2-31	Плита П7-3, П7-3а, П7-5,	
	П7-5а, П7-5б.	41
3.006.1-2.87.2-32	Плита П8-8, П8-8а, П8-11,	
	П8-11а.	42
3.006.1-2.87.2-33	Плита П9-15, П9-15а, П9-15б.	43
3.006.1-2.87.2-34	Плита П10-3, П10-3а, П10-5,	
	П10-5а, П10-5б.	44
3.006.1-2.87.2-35	Плита П11-8, П11-8а.	45
3.006.1-2.87.2-36	Плита П12-12, П12-12а, П12-15,	
	П12-15а.	46
3.006.1-2.87.2-37	Плита П13-11б	47
3.006.1-2.87.2-38	Плита П14-3, П14-3а, П14-3б.	48
3.006.1-2.87.2-39	Плита П15-5, П15-5а, П15-8, П15-8а,	
	П15-8б.	49
3.006.1-2.87.2-40	Плита П16-15, П16-15а	50
3.006.1-2.87.2-41	Плита П17-3, П17-3а, П17-3б.	51
3.006.1-2.87.2-42	Плита П18-5, П18-5а, П18-8, П18-8а,	
	П18-8б.	52

Взам. инв. №

Подпись и дата

Инв. № подл.

https://zavodjbi.com/

https://zavodjbi.com/

Обозначение	Наименование	Стр.
3.006.1-2.87.2-43	Плита П19-11, П19-11а, П19-15,	
	П19-15а.	53
3.006.1-2.87.2-44	Плита П20-3, П20-3а, П20-3б.	54
3.006.1-2.87.2-45	Плита П21-5, П21-5а, П21-5б,	
	П21-8, П21-8а.	55
3.006.1-2.87.2-46	Плита П22-12, П22-12а, П22-15,	
	П22-15а.	56
3.006.1-2.87.2-47	Плита П23-3, П23-3а, П23-3б.	57
3.006.1-2.87.2-48	Плита П24-5, П24-5а, П24-5б,	
	П24-8, П24-8а.	58
3.006.1-2.87.2-49	Плита П25-12, П25-12а, П25-15,	
	П25-15а.	59
3.006.1-2.87.2-50	Плита П26-3, П26-3а, П26-3б,	
	П26-5, П26-5а.	60
3.006.1-2.87.2-51	Плита П27-8, П27-8а.	61
3.006.1-2.87.2-52	Плита П28-12, П28-12а, П28-15,	
	П28-15а.	62
3.006.1-2.87.2-53	Плита ПТ1...ПТ5	63
3.006.1-2.87.2-54	Плита $ПТ1_д$...$ПТ5_д$	66
3.006.1-2.87.2-55	Плита ПП1...ПП3	68
3.006.1-2.87.2-56	Плита ПП4...ПП7	69
3.006.1-2.87.2-57	Плита ПП8...ПП10	70
3.006.1-2.87.2-58	Опорная подушка ОП1, ОП2	71

Взам. инв. №

Подпись и дата

Инв. № подл.

https://zavodjbi.com/

https://zavodjbi.com/

Обозначение	Наименование	Стр.
3.006.1-2.87.2-59	Опорная подушка ОП3, ОП4.	72
3.006.1-2.87.2-60	Опорная подушка ОП5..,ОП7	73
3.006.1-2.87.2-61	Опорная подушка ОП8, ОП9.	74
3.006.1-2.87.2-62	Узлы 1...4	75
3.006.1-2.87.2-63	Расположение отверстий в плитах,	76
	бетонируемых в кассетах.	
	Пример решения офактуренной	
	плиты перекрытия.	
3.006.1-2.87.2-64	Ключ для подбора монтажных	77
	петель, дополнительных арма-	
	турных сеток и схемы их уста-	
	новки в плитах, бетонируемых	
	в положении плашмя.	
3.006.1-2.87.2 РС	Ведомость расхода стали на	83
	элемент	

Инв. № подл. | Подпись и дата | Взам. инв. №

https://zavodjbi.com/

https://zavodjbi.com/

I. Общая часть

1.1. Настоящий выпуск серии 3.006.1-2.87 содержит рабочие чертежи сборных железобетонных плит перекрытия и днища каналов, опорных подушек под подвижные опоры трубопроводов и плоских подкладок под стыки сборных железобетонных элементов каналов, возводимых на просадочных грунтах и в сейсмических районах.

Состав серии и материалы для проектирования каналов и тоннелей приведены в выпуске 0, арматурные и закладные изделия - в выпуске 4.

1.2. Железобетонные изделия запроектированы в соответствии с главой СНиП 2.03.01-84 „Бетонные и железобетонные конструкции. Нормы проектирования". Расчетные схемы плит приведены в выпуске 0.

1.3. Сборные элементы обозначены марками, состоящими из букв и цифр (например, ПВ-11; ПТ2; ПП6; ОП3).

Буквы означают наименование элемента („П" - плита; „ПТ" - плита трехслойная; „ПП" - плоская подкладка; „ОП" - опорная подушка), цифры после букв - порядковый номер элемента, цифры после тире - величину вертикальной равномерно-распределенной эквивалентной нагрузки в тс/м2 для плит марки „П".

Марки плит с рабочей арматурой, расположенной в верхней зоне, которые применяются для устройства днища каналов, содержат дополнительную букву „а" (например, ПВ-11а).

Нач.отд.	Бродский			3.006.1-2.87.2 ТО		
Н.контр.	Уманцева					
Гл.спец.	Коротецкий					
Рук.гр.	Чумакова			Техническое описание	Стадия: Р	Лист: 1 / Листов: 4
Вед.инж.	Уманцева				Харьковский Промстройниипроект	
Инженер.	Фомичев					
Провер.	Гурович					

Инв.№ подл. | Подпись и дата | Взам.инв.№

https://zavodjbi.com/

https://zavodjbi.com/

Марки плит перекрытий внутрицеховых каналов при заглублении верха перекрытия менее 0,3м содержат дополнительную букву „б" (например, П-56). В марках доборных плит добавляется буква „Д" (например, П8д-11; П7д-15а).

2. Технические требования.

2.1. Железобетонные изделия приняты из бетона классов В15 и В25.

В трехслойных плитах в качестве утеплителя применены вкладыши из пенобетона класса В2 с плотностью 500 кг/м³.

2.2. Арматура принята классов А-I и А-III по ГОСТ 5781-82* и класса Вр-I по ГОСТ 6727-80.*

2.3. Для закладных изделий принята прокатная сталь ВСт3кп2 по ГОСТ 380-71*, анкера закладных изделий – из стали класса А-III по ГОСТ 5781-82*. Монтажные петли приняты из стали класса А-I марки ВСт3сп2 и ВСт3пс2. В случае монтажа конструкций при расчетной зимней температуре ниже минус 40°С, применение для монтажных петель стали марки ВСт3пс2 не допускается.

2.4. Армирование железобетонных изделий производится сварными сетками и каркасами.

2.5. Толщина защитного слоя бетона для рабочей арматуры принята:

при толщине конструкций до 100 мм включительно – 15 мм, при толщине более 100 мм – 20 мм. Допускаемое отклонение по толщине защитного слоя ±5мм.

2.6. Бетонирование плит „П" предусмотрено в положении „на ребро" по кассетной технологии, вследствие чего эти плиты

Подпись и дата | Взам.инв.№ | Инв.№ подл.

https://zavodjbi.com/

https://zavodjbi.com/

имеют в торцах петли для выемки из кассет. В случае изготовления этих плит „плашмя" указанные монтажные петли не устанавливаются. Строповку и монтаж плит рекомендуется производить при помощи клещевых фрикционных захватов. Допускается также монтаж плит, изготовленных в кассетах с помощью захватов, пропускаемых в отверстия, а плит, изготовленных „плашмя", с помощью монтажных петель. Расположение указанных отверстий и монтажных петель см. док. - 63, - 64 настоящего выпуска.

2.7. Съем изделий с опалубки производить после достижения бетоном 70% проектной прочности.

2.8. В плитах, изготовляемых по кассетной технологии, несмываемой краской должен наноситься знак, указанный на чертежах.

3. Методы контроля и правила приёмки.

3.1. Испытание плит на прочность производить в соответствии с ГОСТ 8829-85

Рекомендуется производить приемочный контроль конструкций с использованием неразрушающих методов.

3.2. Приёмка изделий должна производиться в соответствии с ГОСТ 13015.1-81 „Конструкции и изделия бетонные и железобетонные сборные. Правила приёмки" и настоящим техническим описанием.

При приёмке следует обращать внимание на правильность маркировки и ориентирующих знаков.

4. Складирование и транспортирование изделий.

4.1. Складирование изделий производится в штабелях. Прокладки должны устанавливаться на тех же расстояниях от торцов изделий.

https://zavodjbi.com/

https://zavodjbi.com/

что и монтажные петли. Высоты штабеля назначаются из условия обеспечения требований по технике безопасности согласно СНиП III-4-80. „Техника безопасности в строительстве".

Плиты марки „П", изготовленные в кассетах, складируются в положении „на ребро".

4.2. Поставка изделий потребителю должна производиться по достижению бетоном отпускной прочности, величина которой устанавливается в соответствии с п.п. 2.4, 2.6 и 2.7 ГОСТ 13015.0-83 „Конструкции и изделия бетонные и железобетонные сборные. Общие технические требования."

4.3. Погрузку и транспортирование изделий следует производить в соответствии с ГОСТ 13015.4-84 „Правила транспортирования и хранения", „Руководством по перевозке автотранспортом строительных конструкций." (Стройиздат, Москва 1980г.) и „Руководством по перевозке железнодорожным транспортом сборных крупноразмерных железобетонных конструкций промышленного и жилищного строительства." (Стройиздат, 1967г.).

При транспортировании изделия должны иметь опоры, расположенные так же, как при складировании. Плиты марки „П", изготовленные по кассетной технологии, должны транспортироваться в положении „на ребро".

Таблица соответствия марок и классов бетона по прочности на сжатие.

Марка бетона по прочности на сжатие	Класс бетона по прочности на сжатие
М 200	В15
М 300	В25

Инв.№ подл. | Подпись и дата | Взам.инв.№

https://zavodjbi.com/

https://zavodjbi.com/

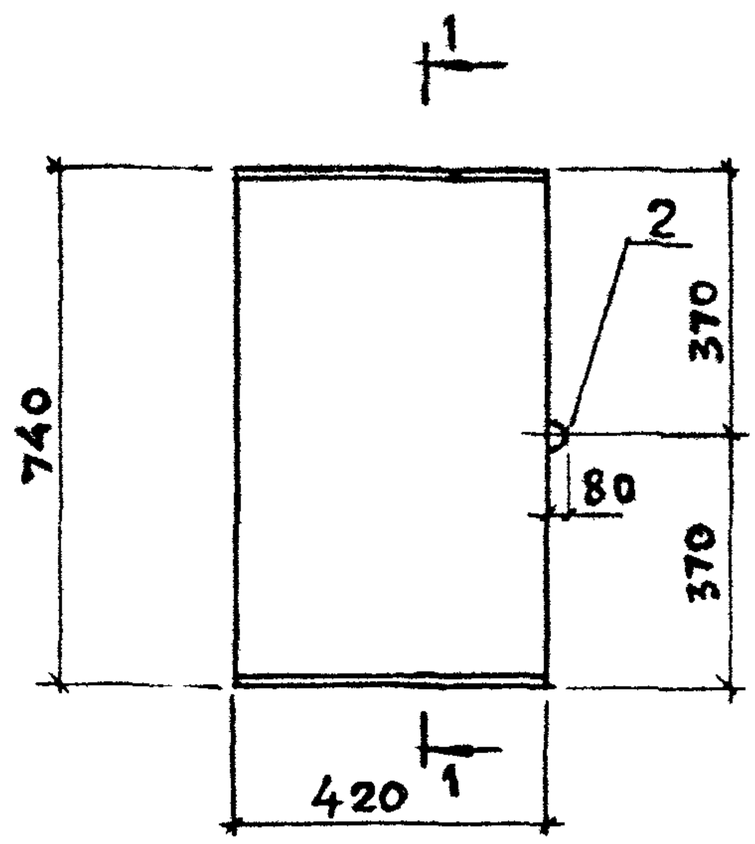

1 — 1
для П1-5а, П1-8а

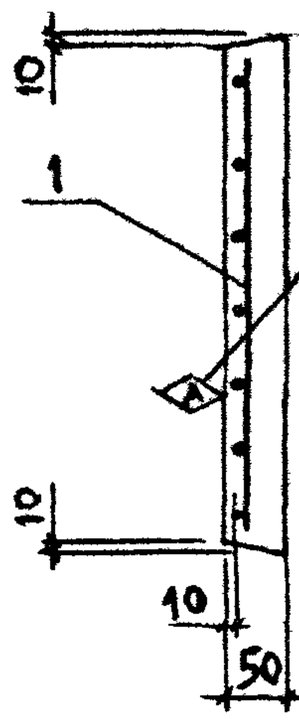

1 — 1
для П1-5, П1-8, П1-15б

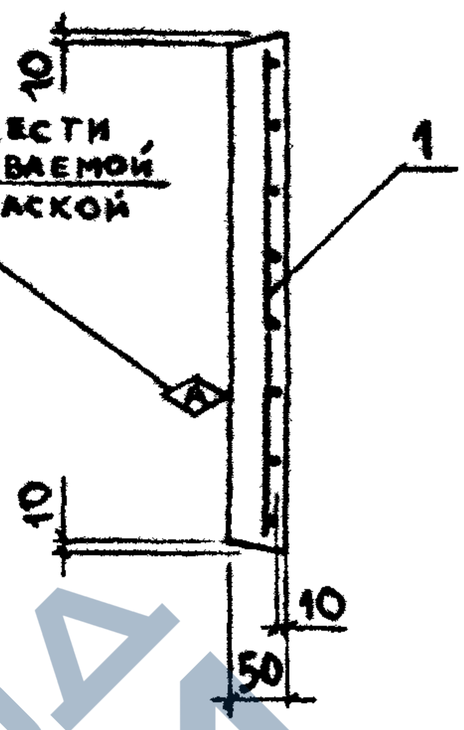

Поз.	Наименование	Кол. на плиту П1-					Примечание
		5	5а	8	8а	15б	
	Документация						
	Техническое описание						3.006.1-2.87.2 ТО
	Ведомость расхода стали						3.006.1-2.87.2 РС
	Сборочные единицы						
1	Сетка С1-1-1	1	1				3.006.1-2.87.4-1
	С1-1-2			1	1		-1
	С1-1-3					1	-1
	Детали						
2	Петля УП1-2	1	1	1	1	1	1.400-9, вып.1
	Материал						
	Бетон В15	0,02	0,02	0,02	0,02		м³
	Бетон В25					0,02	м³
	Масса плиты	0,04	0,04	0,04	0,04	0,04	т

Инв.№ подл. | Подпись и дата | Взам.инв.№

Нач.отд.	Бродский	
Н.контр.	Уманцева	
Гл.спец.	Коротецкий	
Рук.гр.	Чумакова	
Вед.инж.	Уманцева	
Инжен.	Фомичёв	
Провер.	Гурович	

3.006.1-2.87.2-1

Плита П1-5, П1-5а, П1-8, П1-8а, П1-15б

Стадия	Лист	Листов
Р		1

Харьковский Промстройниипроект

https://zavodjbi.com/

https://zavodjbi.com/

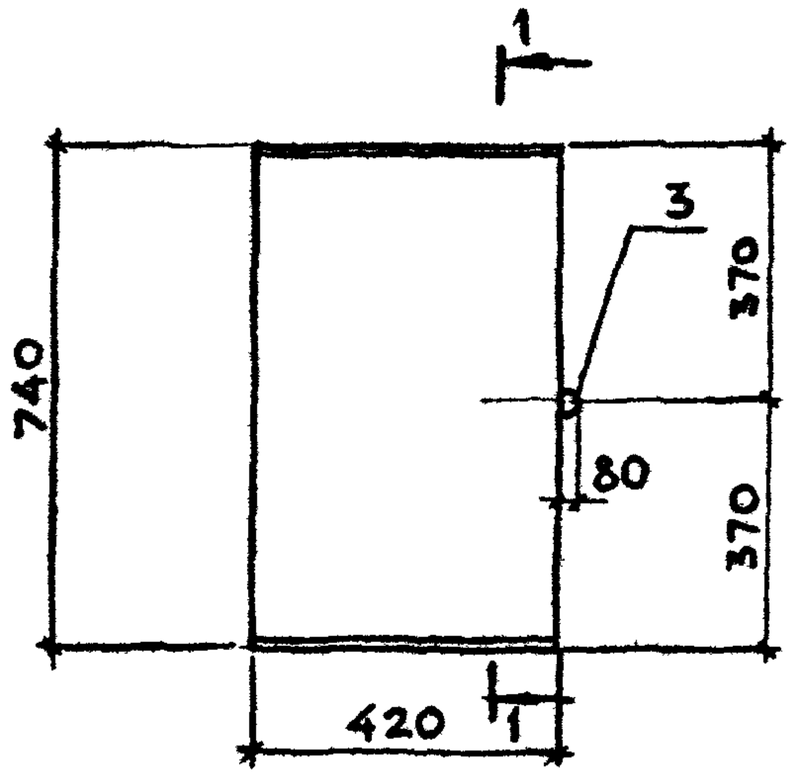

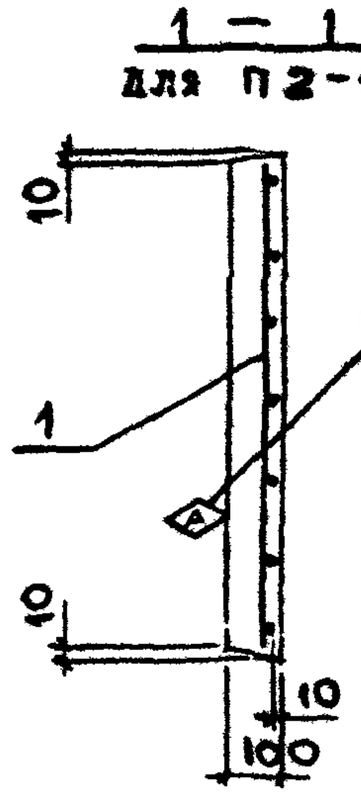

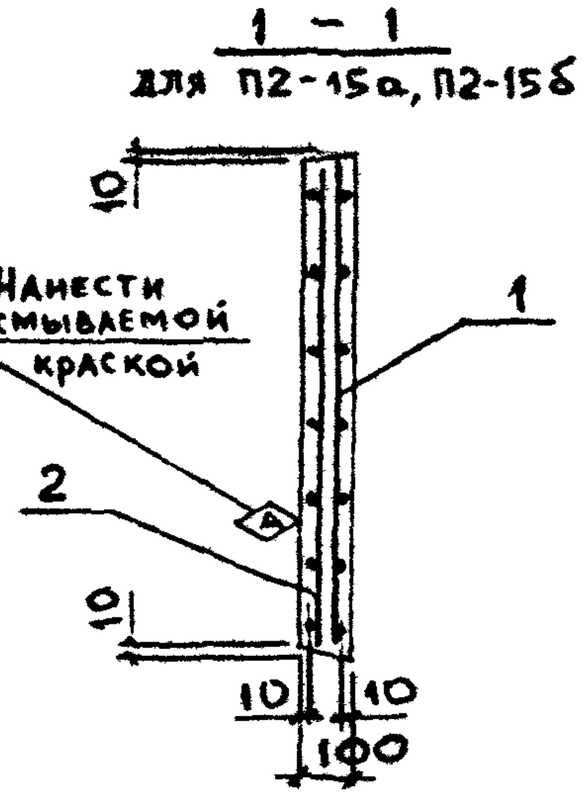

Поз.	Наименование	Кол. на плиту П2-				Примечания
		15	15а	15б		
	Документация					
	Техническое описание					3.006.1-2.87.2 ТО
	Ведомость расхода стали					3.006.1-2.87.2 РС
	Сборочные единицы					
1	Сетка С1-1-1	1				3.006.1-2.87.4-1
	С1-1		1			-1
	С1-1-3			1		-1
2	Сетка С1-1-1		1			-1
	С1-1			1		-1
	Детали					
3	Петля УП1-2	1	1			1.400-9, вып.1
	УП1-1			1		То же
	Материал					
	Бетон В15	0,03	0,03			м3
	Бетон В25			0,03		м3
	Масса плиты	0,08	0,08	0,08		т

Инв.№ подл. | Подпись и дата | Взам.инв.№

Нач.отд.	Бродский		3.006.1-2.87.2-2
Н.контр.	Умянцева		
Гл.спец.	Коротецкий		
Рук.гр.	Чумакова		Стадия: Р; Лист: ; Листов: 1
Вед.инж.	Умянцева		Плита П2-15, П2-15а, П2-15б
			Харьковский Промстройниипроект
Инж.ен.	Фомичев		
Провер.	Гуровнч		

22991-03 13

Формат А4

https://zavodjbi.com/

https://zavodjbi.com/

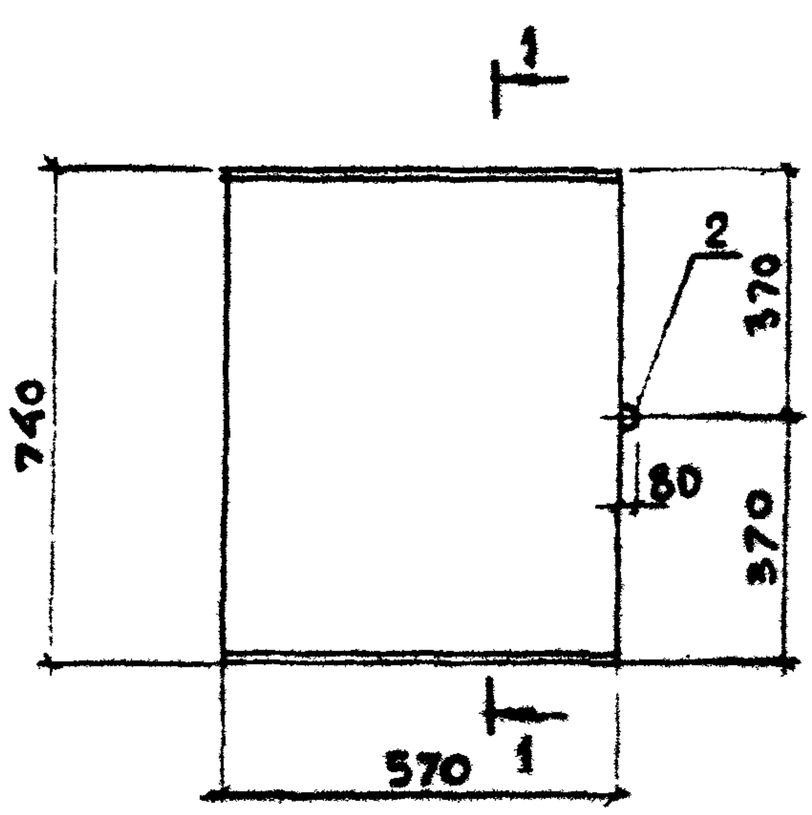

1 – 1
ДЛЯ П3-5а, П3-8а

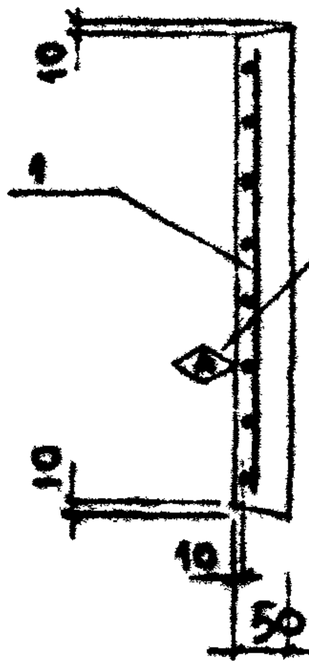

1 – 1
ДЛЯ П3-5, П3-8, П3-15б

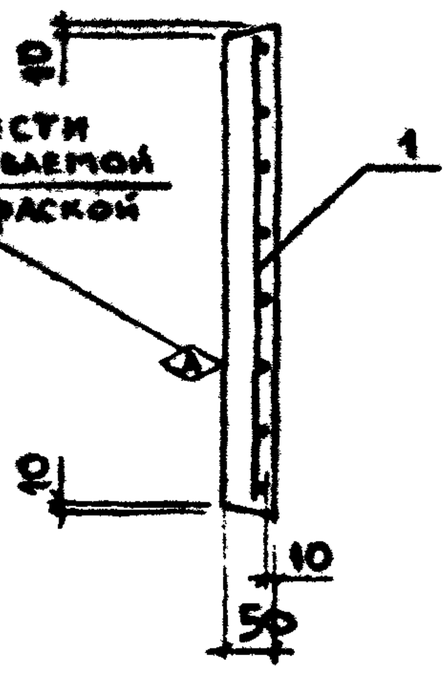

Поз.	Наименование	Кол. на плиту П3-					Примечание
		5	5а	8	8а	15б	
	Документация						
	Техническое описание						3.006.1-2.87.2 ТО
	Ведомость расхода стали						3.006.1-2.87.2 РС
	Сборочные единицы						
1	Сетка С1-2-1	1	1				3.006.1-2.87.4-2
	С1-2-2			1	1	1	-2
	Детали						
2	Петля УП1-1	1	1	1	1	1	1.400-9, вып. 1
	Материал						
	Бетон В25	0,02	0,02	0,02	0,02	0,02	м³
	Масса плиты	0,05	0,05	0,05	0,05	0,05	т

Нач. отд.	Бродский		
Н. контр.	Уманцева		
Гл. спец.	Коробецкий		
Рук. гр.	Чумакова		
Вед. инж.	Уманцева		
Инженер.	Фоничёв		
Провер.	Гурович		

3.006.1-2.87.2-3

Плита П3-5, П3-5а, П3-8, П3-8а, П3-15б

Стадия	Лист	Листов
Р		1

Харьковский Промстройниипроект

Инв.№ подл. | Подпись и дата | Взам.инв.№

22991-03 14

Формат А4

https://zavodjbi.com/

https://zavodjbi.com/

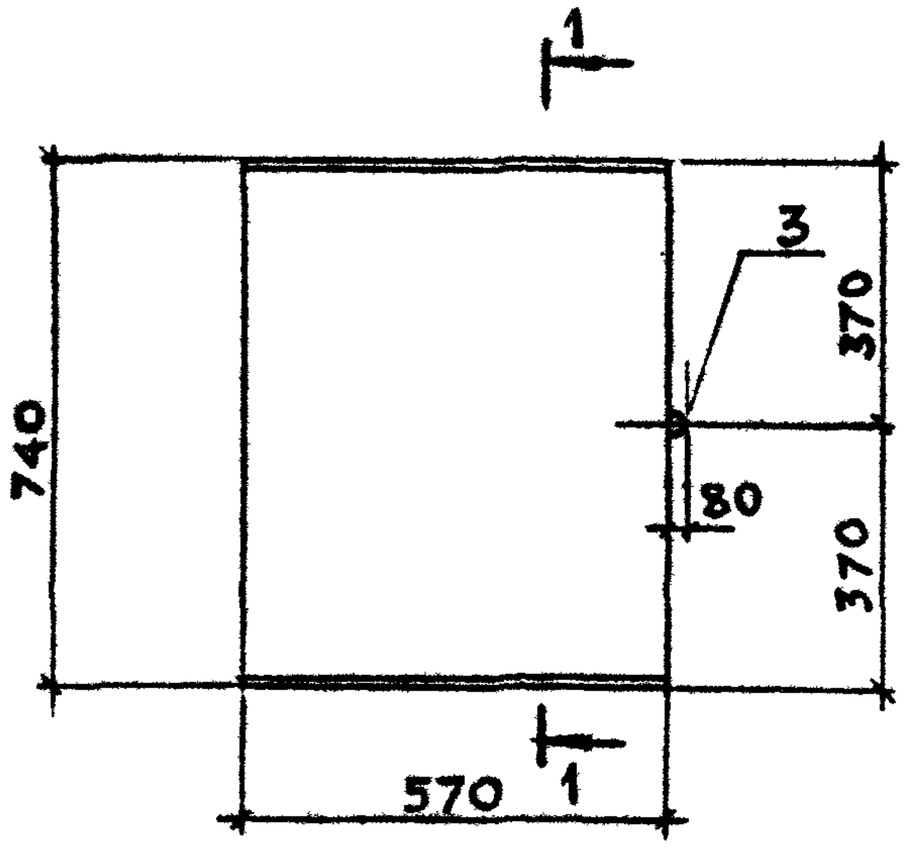

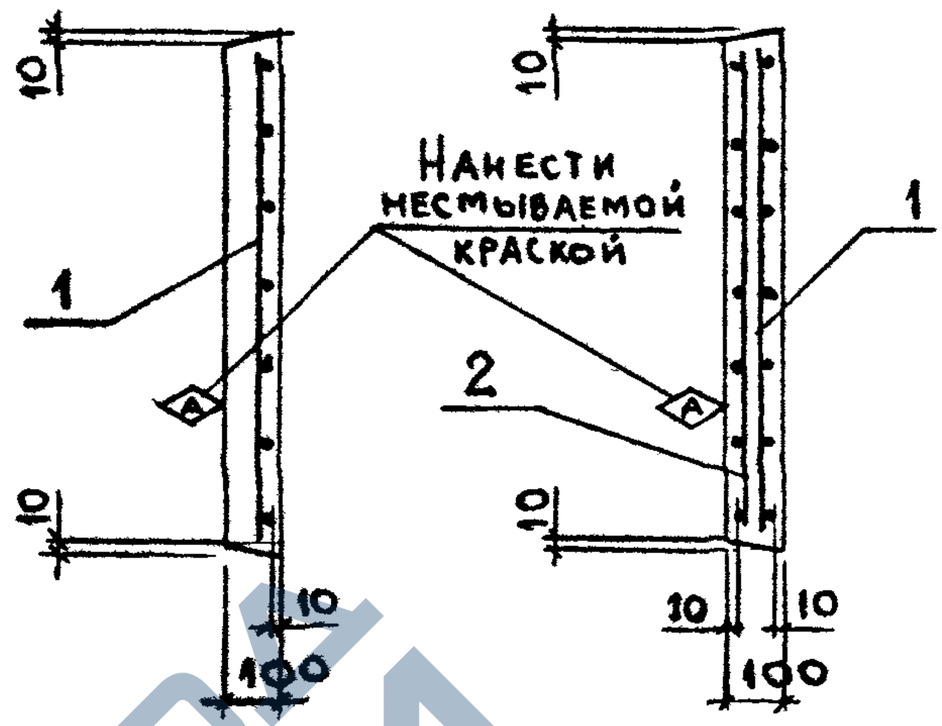

Поз.	Наименование	Кол. на плиту П4- 15	15а	15б		Примечания
	Документация					
	Техническое описание					3.006.1-2.87.2 ТО
	Ведомость расхода стали					3.006.1-2.87.2 РС
	Сборочные единицы					
1	Сетка С1-2-1	1				3.006.1-2.87.4-2
	С1-2		1			-2
	С1-2-3			1		-2
2	Сетка С1-2-1		1			-2
	С1-2			1		-2
	Детали					
3	Петля УП1-1	1	1	1		1.400-9, вып.1
	Материал					
	Бетон В25	0,04	0,04	0,04		м³
	Масса плиты	0,11	0,11	0,11		т

Инв.№подл. | Подпись и дата | Взам.инв.№

Нач.отд.	Бродский		3.006.1-2.87.2-4
Н.контр.	Умнцева		
Гл.спец.	Коротецкий		
Рук.гр.	Чумакова		Стадия: Р; Лист: ; Листов: 1
Вед.инж.	Умнцева		Плита П4-15, П4-15а, П4-15б
Инжен.	Фомичев		Харьковский Промстройниипроект
Провер	Гурович		

https://zavodjbi.com/

https://zavodjbi.com/

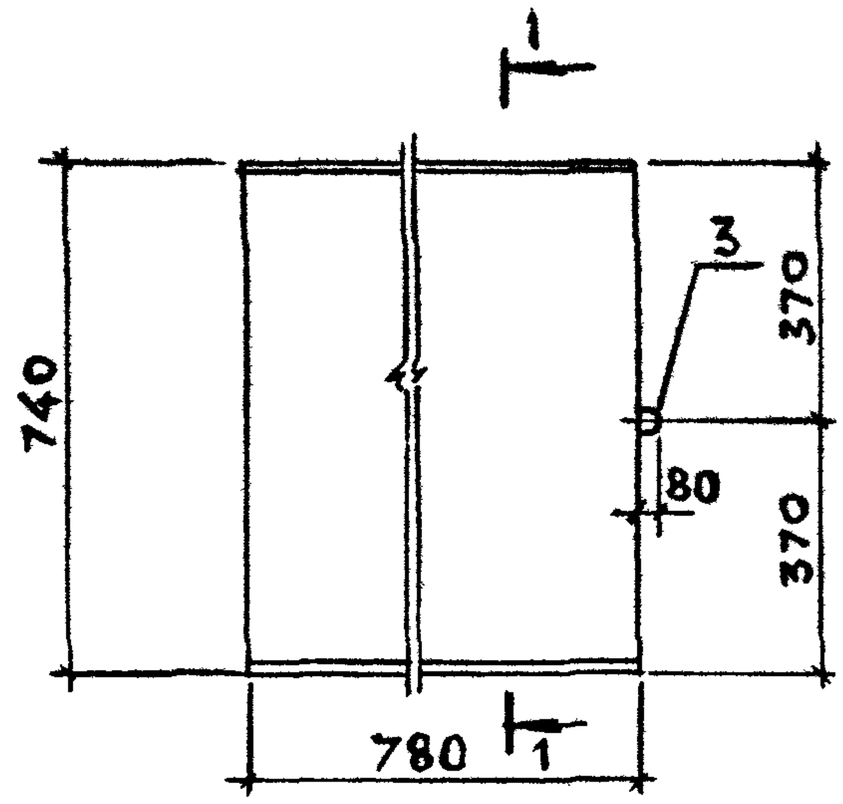

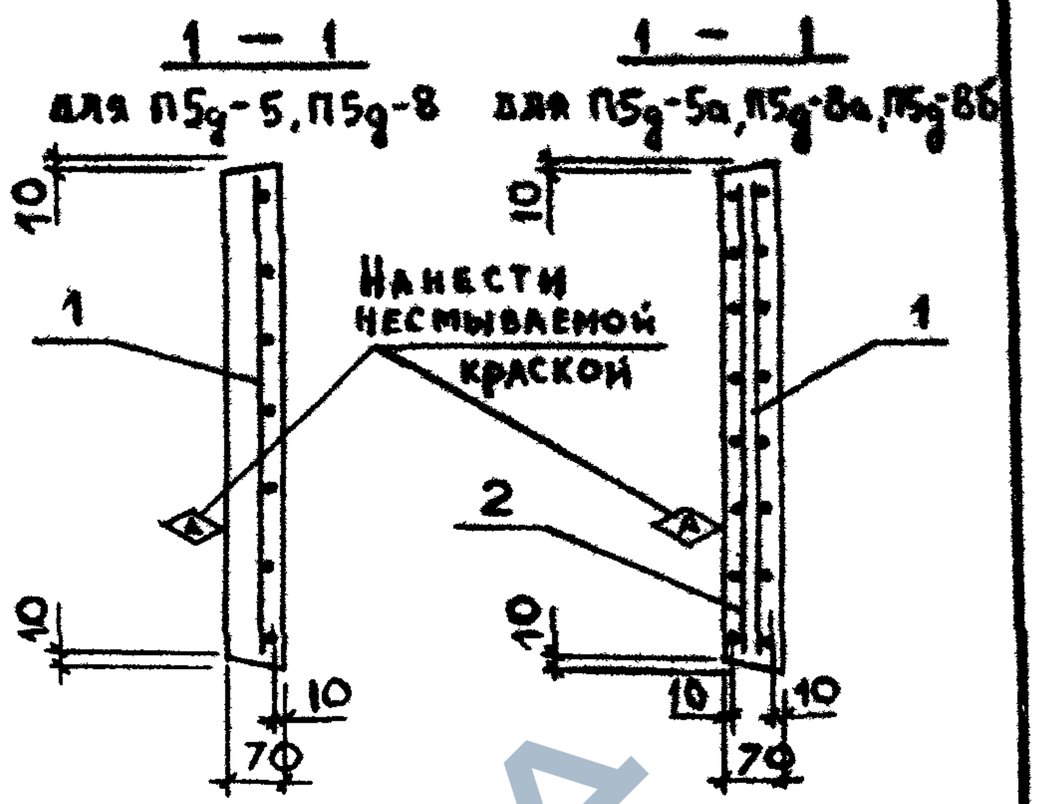

Поз.	Наименование	Кол на плиту П5g-					Примечания
		5	5а	8	8а	8б	
	Документация						
	Техническое описание						3.006.1-2.87.2 ТО
	Ведомость расхода стали						3.006.1-2.87.2 РС
	Сборочные единицы						
1	Сетка С1-11-1	1					3.006.1-2.87.4-11
	С1-11		1		1		-11
	С1-11-2			1		1	-11
2	Сетка С1-11-1		1				-11
	С1-11-2				1		-11
	С1-11					1	-11
	Детали						
3	Петля УП1-2	1	1	1	1		1.400-9, вып.1
	УП1-1					1	То же
	Материал						
	Бетон В15	0,04	0,04	0,04	0,04		м³
	Бетон В25					0,04	м³
	Масса плиты	0,10	0,10	0,10	0,10	0,10	т

Инв.№ подл. | Подпись и дата | Взам.инв.№

Нач.отд.	Бродский	
Н.контр.	Умянцева	
Гл.спец.	Коротецкая	
Рук.гр.	Чупакова	
Ед.инж.	Умянцева	
Инжен.	Фомичев	
Провер.	Гурович	

3.006.1-2.87.2-5

Плита П5g-5, П5g-5а, П5g-8, П5g-8а, П5g-8б

Стадия	Лист	Листов
Р		1

Харьковский Промстройниипроект

https://zavodjbi.com/

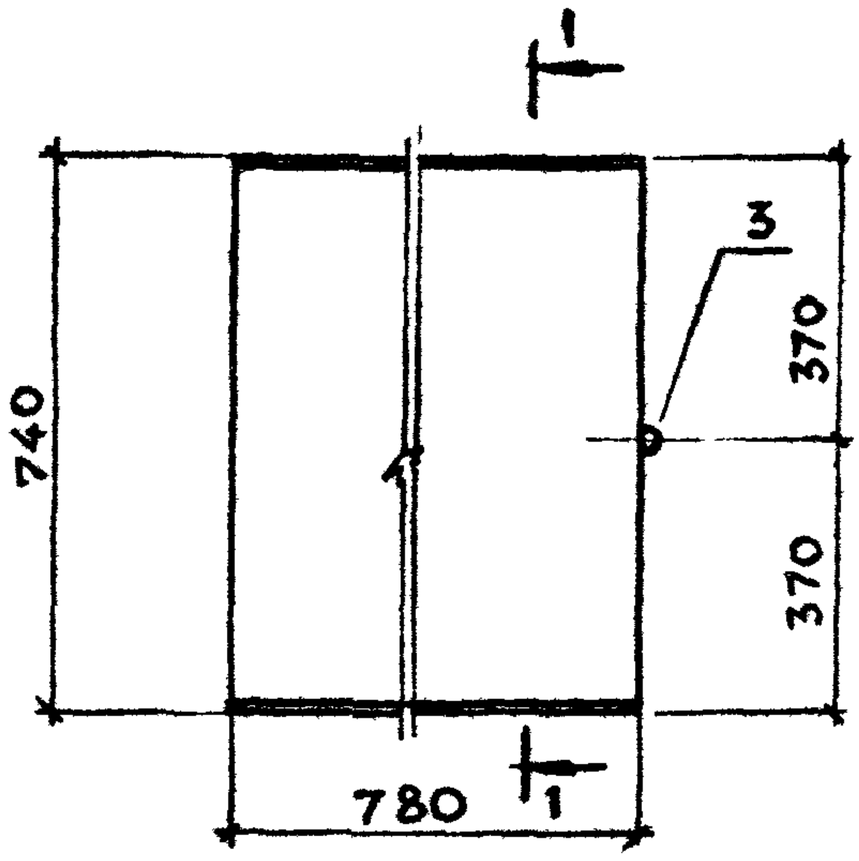

1 – 1
для ПБд-15

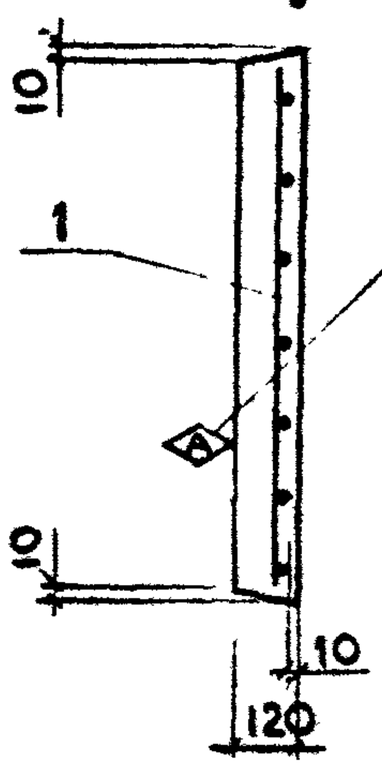

1 – 1
для ПБд-15а, ПБд-15б

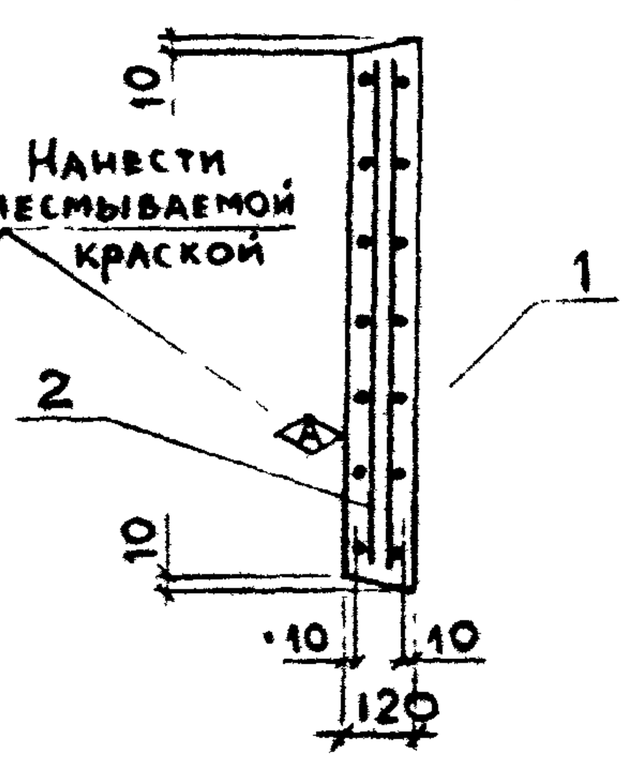

Поз.	Наименование	Кол. на плиту ПБд- 15	15а	15б		Примечания
	Документация					
	Техническое описание	X	X	X		3.006.1-2.87.2 ТО
	Ведомость расхода стали	X	X	X		3.006.1-2.87.2 РС
	Сборочные единицы					
1	Сетка С1-11-1	1				3.006.1-2.87.4-11
	С1-11		1			-11
	С1-11-3			1		-11
2	Сетка С1-11-1		1			-11
	С1-11			1		-11
	Детали					
3	Петля УП1-1	1	1	1		1.400-9, вып. 1
	Материал					
	Бетон В25	0,07	0,07	0,07		м3
	Масса плиты	0,17	0,17	0,17		т

Инв.№ подл. | Подпись и дата | Взам.инв.№

Нач.отд.	Бродский			3.006.1-2.87.2-6		
Н.контр.	Умянцева					
Гл.спец.	Кобрецкий					
Рук.гр.	Чумакова			Плита ПБд-15, ПБд-15а, ПБд-15б	Стадия: Р	Лист:	Листов: 1
Вед.инж.	Умянцева				Харьковский Промстройниипроект		
Инжен.	Фомичев						
Провер.	Гурович						

22991-03 17

Формат А4

https://zavodjbi.com/

https://zavodjbi.com/

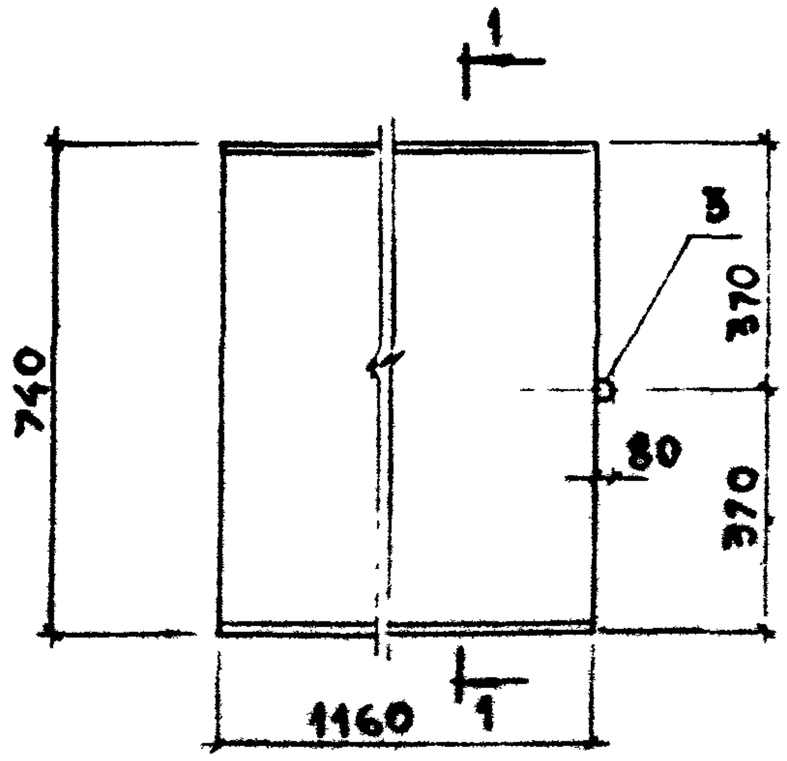

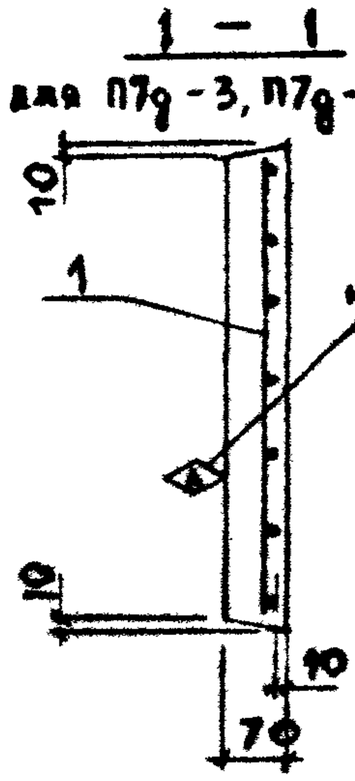

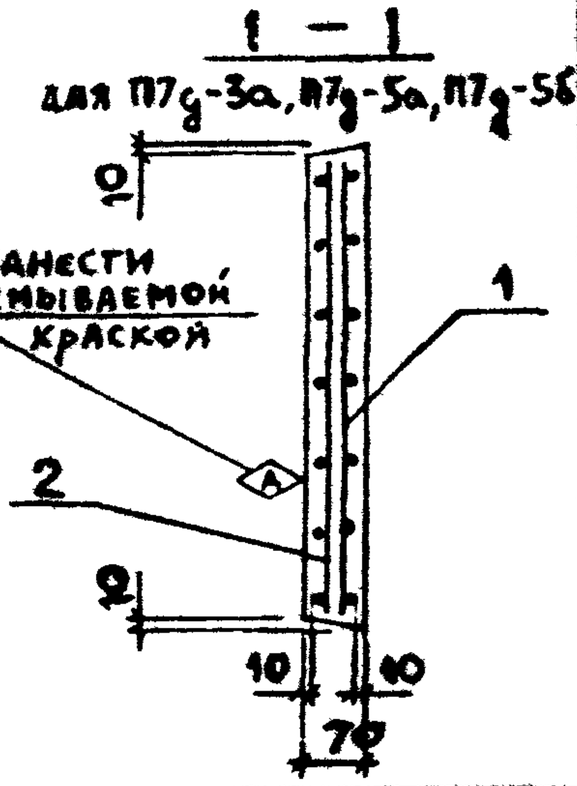

Поз.	Наименование	Кол. на плиту П7g- 3	3а	5	5а	5б	Примечание
	Документация						
	Техническое описание						3.006.1-2.87.2 ТО
	Ведомость расхода стали						3.006.1-2.87.2 РС
	Сборочные единицы						
1	Сетка С1-12-1	1					3.006.1-2.87.4-12
	С1-12		1		1		-12
	С1-12-2			1		1	-12
2	Сетка С1-12-1		1				-12
	С1-12-2				1		-12
	С1-12					1	-12
	Детали						
3	Петля УП1-2	1	1	1	1		1.400-9, вып.1
	УП1-1					1	То же
	Материал						
	Бетон В15	0,06	0,06	0,06	0,06		м³
	Бетон В25					0,06	м³
	Масса плиты	0,15	0,15	0,15	0,15	0,15	т

Инв.№ подл. | Подпись и дата | Взам.инв.№

Нач.отд.	Бродский		
Н.контр.	Уманцева		
Гл.спец.	Горстецкий		
Рук.гр.	Чупакова		
Вед.инж.	Уманцева		
Инжен.	Фомичев		
Провер	Гурович		

3.006.1-2.87.2-7

Плита П7g-3, П7g-3а, П7g-5, П7g-5а, П7g-5б

Стадия	Лист	Листов
Р		1

Харьковский Промстройниипроект

Формат А4

https://zavodjbi.com/

https://zavodjbi.com/

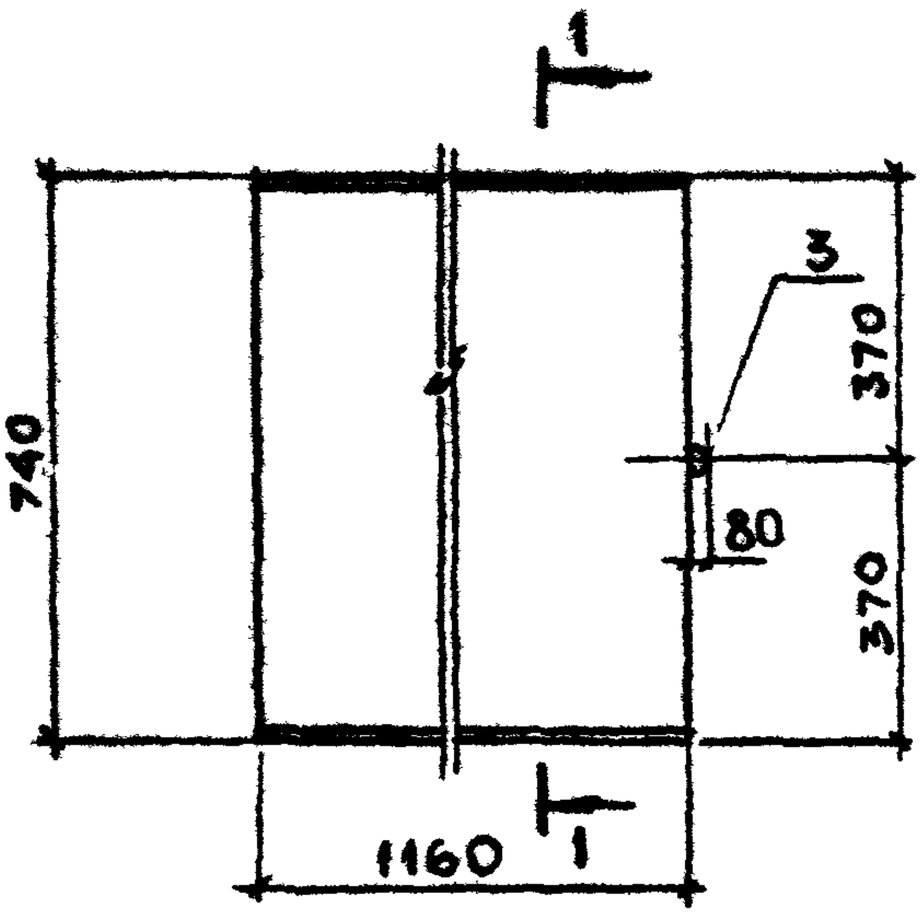

Поз.	Наименование	Код. на плиту ПВg- 8	8а	11	11а	Примечания
	Документация					
	Техническое описание					3.006.1-2.87.2 ТО
	Ведомость расхода стали					3.006.1-2.87.2 РС
	Сборочные единицы					
1	Сетка С1-12-1	1				3.006.1-2.87.4-12
	С1-12		1		1	-12
	С1-12-2			1		-12
2	Сетка С1-12-1		1			-12
	С1-12-2				1	-12
	Детали					
3	Петля УП1-2	1	1			1.400-9, вып. 1
	УП1-1			1	1	То же
	Материал					
	Бетон В15	0,09	0,09			м³
	Бетон В25			0,09	0,09	м³
	Масса плиты	0,21	0,21	0,21	0,21	т

Инв.№ подл. | Подпись и дата | Взам. инв. №

Нач. отд.	Бродский		
Н. контр.	Уманцева		
Гл. спец.	Коротецкая		
Рук. гр.	Чумакова		
Вед. инж.	Уманцева		
Инжен.	Фомичёв		
Провер	Гурович		

3.006.1-2.87.2-8

Плита ПВg-8, ПВg-8а, ПВg-11, ПВg-11а

Стадия	Лист	Листов
Р		1

Харьковский Промстройниипроект

https://zavodjbi.com/

https://zavodjbi.com/

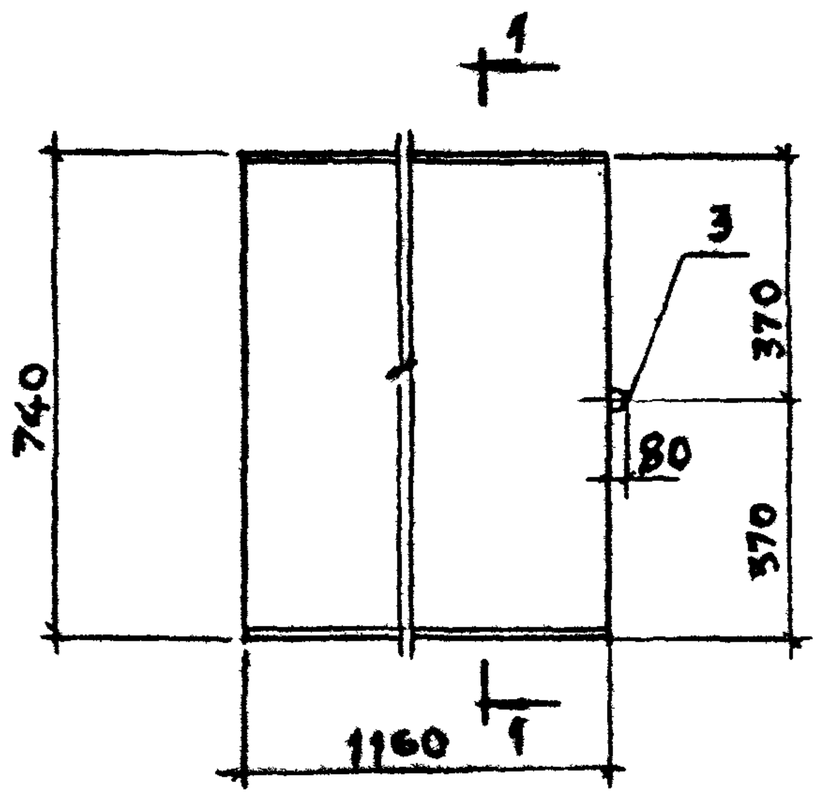

1 – 1
для ПЭg-15

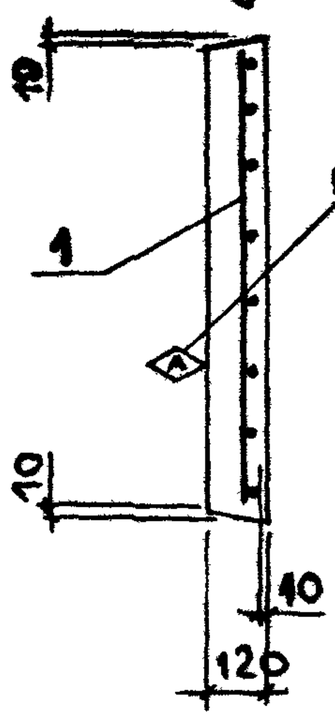

1 – 1
для ПЭg-15а, ПЭg-15б

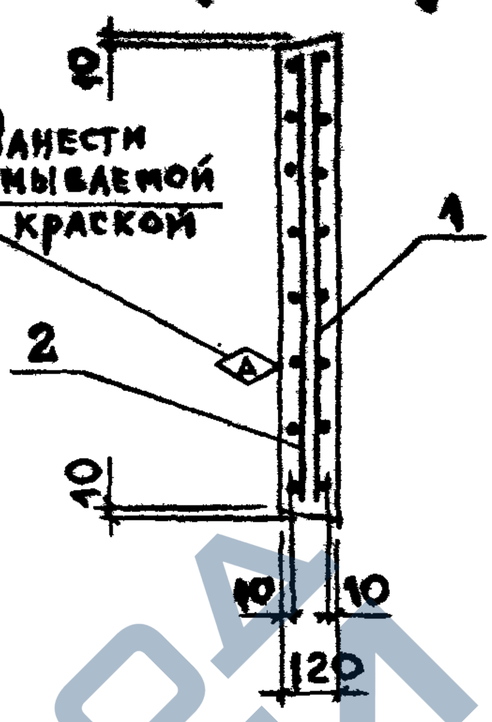

Поз.	Наименование	Кол. на плиту ПЭg – 15	15а	15б		Примечания
	Документация					
	Техническое описание					3.006.1-2.87.2 ТО
	Ведомость расхода стали					3.006.1-2.87.2 РС
	Сборочные единицы					
1	Сетка С1-12-2	1		1		3.006.1-2.87.4-12
	С1-12		1			-12
2	Сетка С1-12-2		1			-12
	С1-12			1		-12
	Детали					
3	Петля УП1-1	1	1	1		1.400-9, вып. 1
	Материал					
	Бетон В25	0,10	0,10	0,10		м3
	Масса плиты	0,26	0,26	0,26		т

Инв.№подл. | Подпись и дата | Взам.инв.№

Нач.отд.	Бродский			3.006.1-2.87.2-9
Н.контр.	Умянцева			
Гл.спец.	Кротецкий			
Рук.гр.	Чумакова			Плита ПЭg-15 ПЭg-15а, ПЭg-15б
Вед.инж.	Умянцева			
Инжен.	Фоминчев			
Провер.	Гурович			

Стадия	Лист	Листов
Р		1

Харьковский Промстройниипроект

22991-03 20

https://zavodjbi.com/

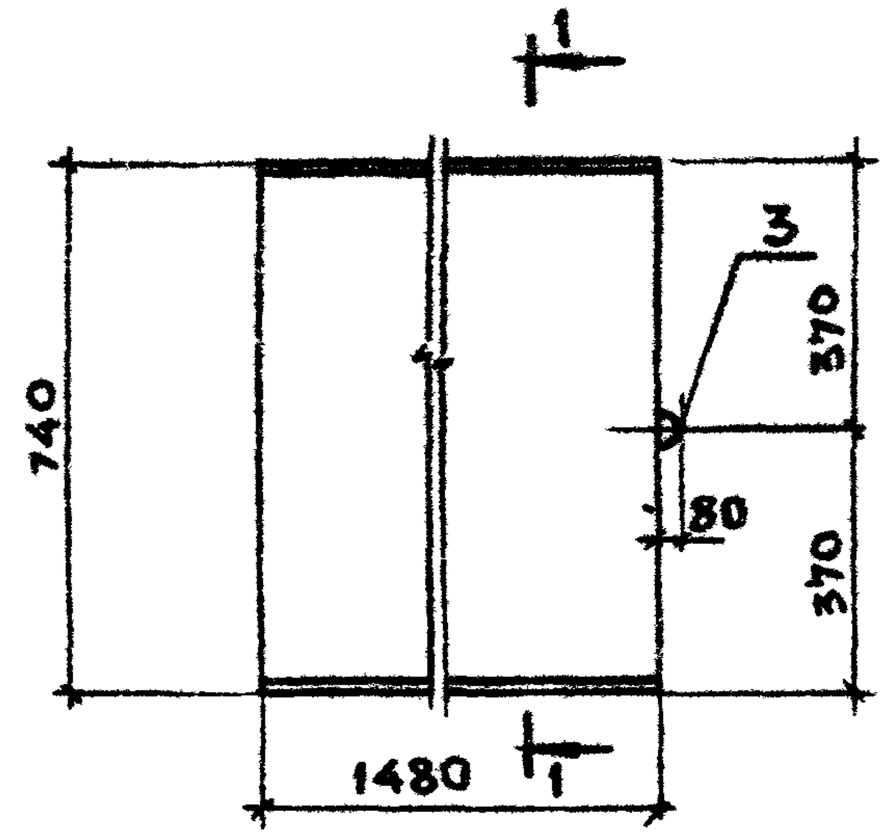

1 — 1
для П10g-3, П10g-5

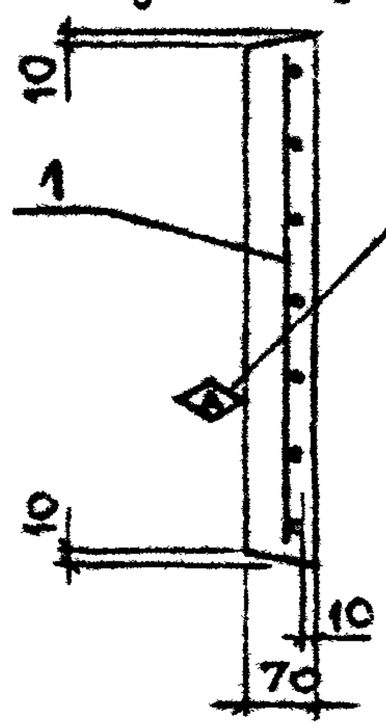

1 — 1
для П10g-3а, П10g-5а, П10g-5б

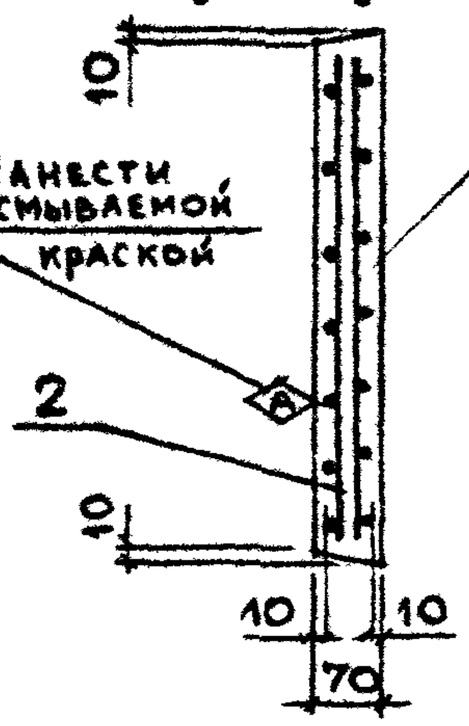

Поз.	Наименование	Кол. на плиту П10g-					Примечание
		3	3а	5	5а	5б	
	Документация						
	Техническое описание						3.006.1-2.87.2 ТО
	Ведомость расхода стали						3.006.1-2.87.2 РС
	Сборочные единицы						
1	Сетка С1-13-1	1					3.006.1-2.87.4-13
	С1-13		1		1		-13
	С1-13-3			1		1	-13
2	Сетка С1-13-1		1				-13
	С1-13-3				1		-13
	С1-13					1	-13
	Детали						
3	Петля УП1-1	1	1	1	1	1	1.400-9, вып.1
	Материал						
	Бетон В25	0,08	0,08	0,08	0,08	0,08	м3
	Масса плиты	0,19	0,19	0,19	0,19	0,19	т

Инв.№ подл. | Подпись и дата | Взам.инв.№

Нач.отд.	Бродский		
Н.контр.	Уманцева		
Гл.спец.	Коротецкий		
Рук.гр.	Чумакова		
Вед.инж.	Уманцева		
Инженер	Фомичев		
Провер.	Гурович		

3.006.1-2.87.2-10

Плита П10g-3, П10g-3а, П10g-5, П10g-5а, П10g-5б

Стадия	Лист	Листов
Р		1

Харьковский Промстройниипроект

Формат А4

https://zavodjbi.com/

https://zavodjbi.com/

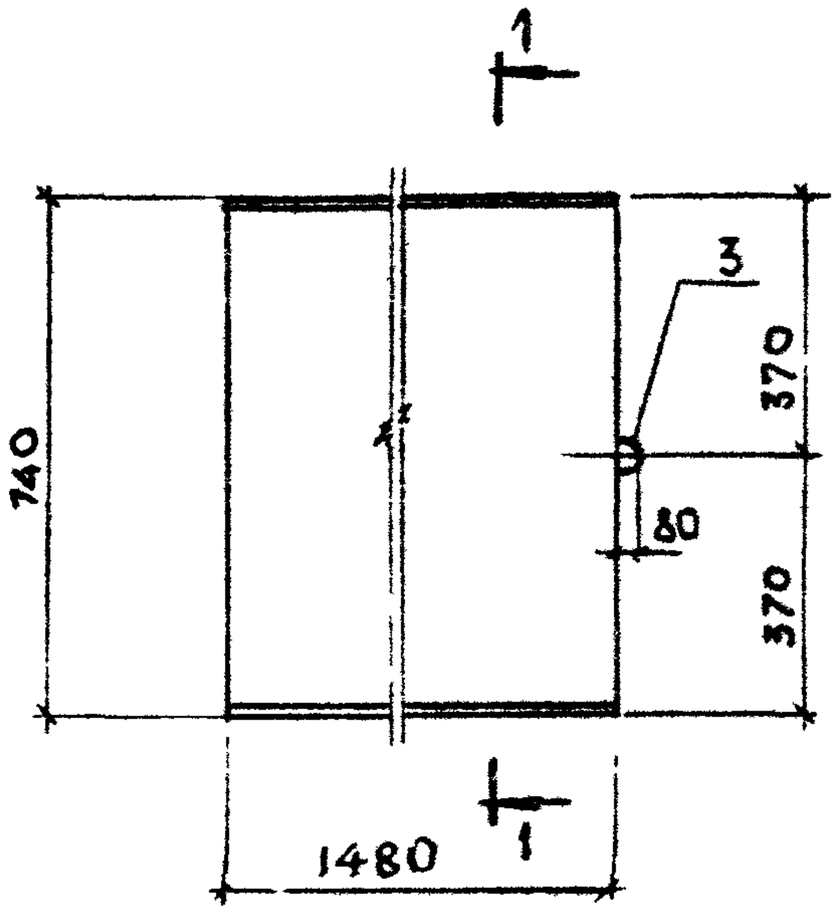

Поз.	Наименование	Кол. на плиту П11g-			Примечание
		8	8а		
	Документация				
	Техническое описание				3.006.1-2.87.2 ТО
	Ведомость расхода стали				3.006.1-2.87.2 РС
	Сборочные единицы				
1	Сетка С1-13-2	1			3.006.1-2.87.4-13
	С1-13		1		-13
2	Сетка С1-13-2		1		-13
	Детали				
3	Петля УП1-1	1	1		1.400-9, вып.1
	Материал				
	Бетон В25	0,11	0,11		м³
	Масса плиты	0,27	0,27		т

Инв.№ подл. | Подпись и дата | Взам.инв.№

Нач.отд.	Бродский			3.006.1-2.87.2-11
Н.контр	Уманцева			
Гл.спец	Коротецкий			
Рук.гр.	Чумакова			
Вед.инж.	Уманцева			Плита П11g-8, П11g-8а
Инжен.	Фомичёв			Стадия Р; Лист; Листов 1
Провер.	Гурович			Харьковский Промстройниипроект

22991-03 22

Формат А4

https://zavodjbi.com/

https://zavodjbi.com/

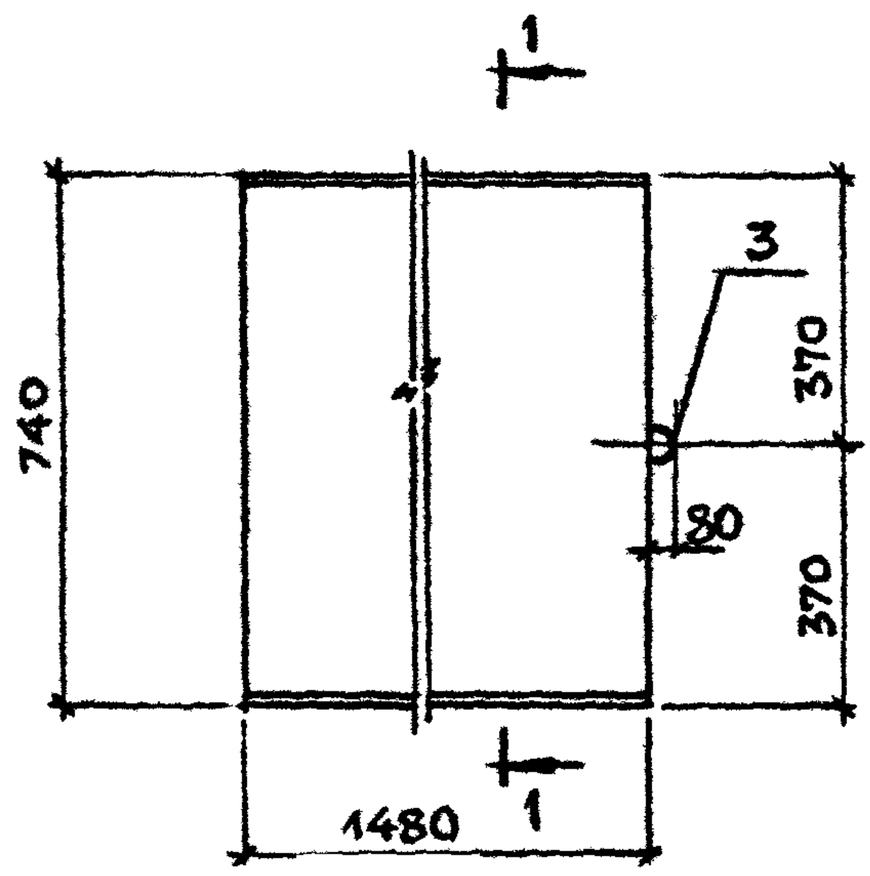

1 — 1
для П12g-12, П12g-15

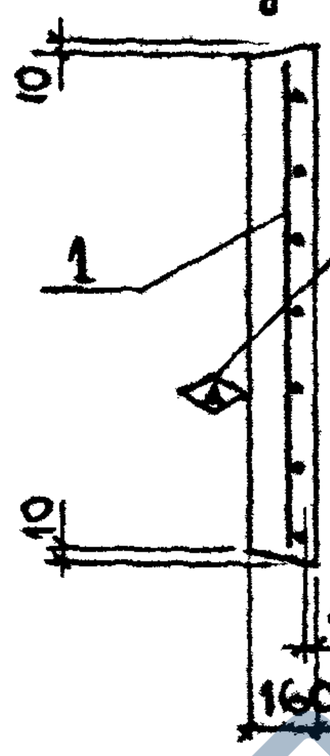

1 — 1
для П12g-12а, П12g-15а

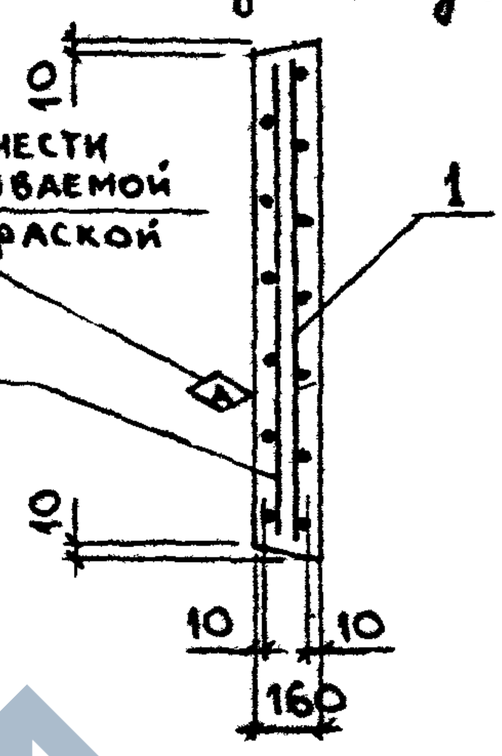

Поз.	Наименование	Кол. на плиту П12g- 12	12а	15	15а	Примечание
	Документация					
	Техническое описание					3.006.1-2.87.2 ТО
	Ведомость расхода стали					3.006.1-2.87.2 РС
	Сборочные единицы					
1	Сетка С1-13-2	1				3.006.1-2.87.4-13
	С1-13		1		1	-13
	С1-13-3			1		-13
2	Сетка С1-13-2		1			-13
	С1-13-3				1	-13
	Детали					
3	Петля УП1-3	1	1	1	1	1.400-9, вып. 1
	Материал					
	Бетон В25	0,18	0,18	0,18	0,18	м³
	Масса плиты	0,44	0,44	0,44	0,44	т

Инв.№ подл. | Подпись и дата | Взам. инв.№

Нач. отд.	Бродский		
Н. контр.	Умянцева		
Гл. спец.	Коропецкий		
Рук. гр.	Чумакова		
Вед. инж.	Умянцева		
Инжен.	Фомичёв		
Провер.	Гурович		

3.006.1-2.87.2-12

Плита П12g-12
П12g-12а, П12g-15, П12g-15а

Стадия	Лист	Листов
Р		1

Харьковский Промстройниипроект

https://zavodjbi.com/

https://zavodjbi.com/

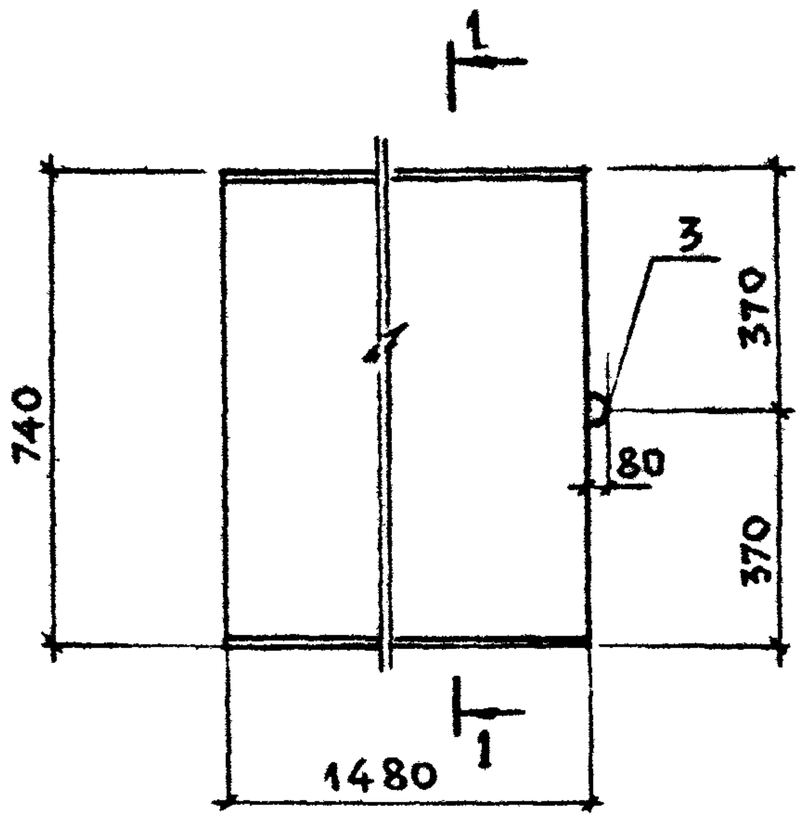

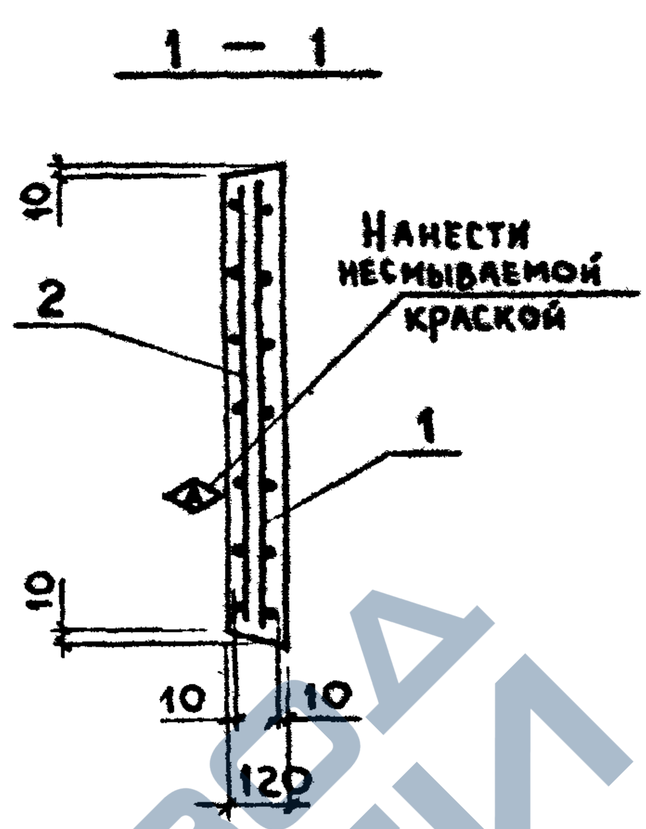

Марка	Поз.	Наименование	Кол.	Примечание
		Документация		
		Техническое описание		3.006.1 – 2.87.2 ТО
		Ведомость расхода стали		3.006.1 – 2.87.2 РС
		Сборочные единицы		
	1	Сетка С1 – 13 – 3	1	3.006.1 – 2.87.4 – 13
ПЗ9д-11б	2	Сетка С1 – 13	1	–13
		Детали		
	3	Петля УП1 – 3	1	1.400-9, вып. 1
		Материал		
		Бетон В25	0,13	м³
		Масса плиты	0,33	т

Инв.№ подл. | Подпись и дата | Взам.инв.№

Нач.отд.	Бродский		
Н.контр.	Уманцева		
Гл.спец.	Коротецкий		
Рук.гр.	Чумакова		
Вед.инж.	Уманцева		
Инженер.	Фомичёв		
Провер.	Гурович		

3.006.1 – 2.87.2 – 13

Плита ПЗ9д-11б

Стадия	Лист	Листов
Р		1

Харьковский Промстройниипроект

https://zavodjbi.com/

https://zavodjbi.com/

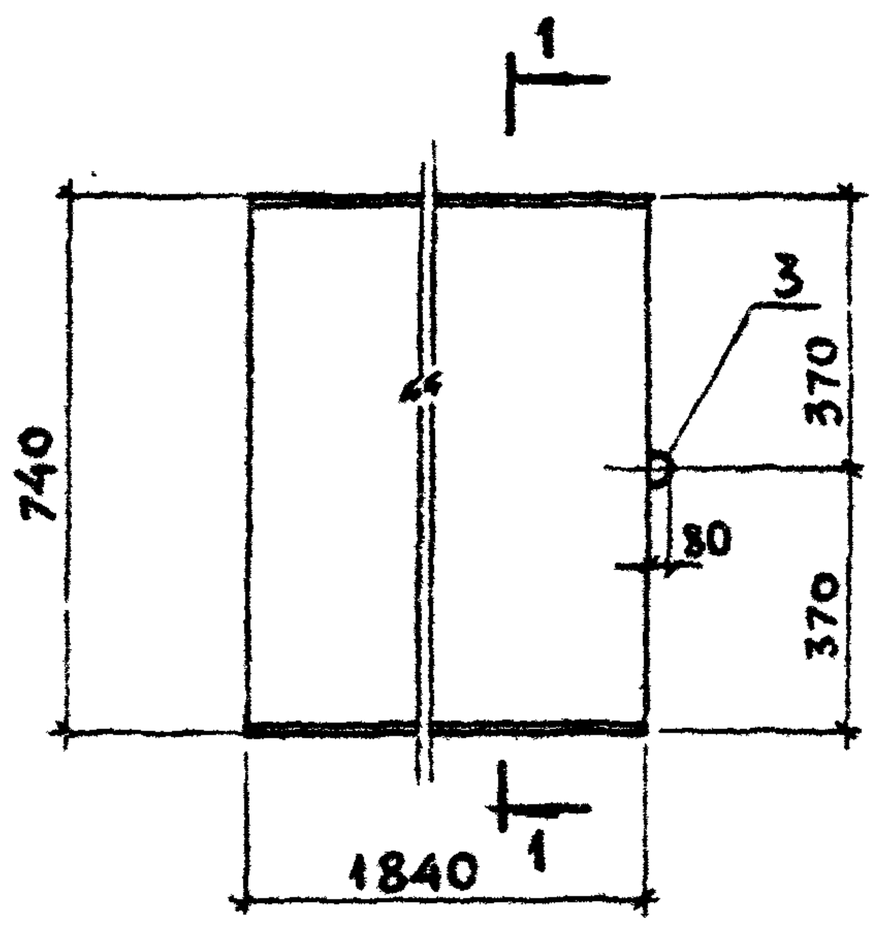

Поз.	Наименование	Кол. на плиту П14g- 3	3а	3б		Примечание
	Документация					
	Техническое описание					3.006.1-2.87.2 ТО
	Ведомость расхода стали					3.006.1-2.87.2 РС
	Сборочные единицы					
1	Сетка С1-14-1	1		1		3.006.1-2.87.4-14
	С1-14		1			-14
2	Сетка С1-14-1		1			-14
	С1-14			1		-14
	Детали					
3	Петля УП1-3	1	1	1		1.400-9, вып.1
	Материал					
	Бетон В25	0,12	0,12	0,12		м³
	Масса плиты	0,31	0,31	0,31		т

Инв.№ подл. | Подпись и дата | Взам.инв.№

Нач.отд.	Бродский			3.006.1-2.87.2-14
Н.контр.	Умрицева			
Гл.спец.	Коротецкий			
Рук.гр.	Чупакова			Плита П14g-3, П14g-3а, П14g-3б
Вед.инж.	Умрицев			Стадия: Р; Лист: ; Листов: 1
Инжен.	Фомичев			Харьковский Промстройниипроект
Провер.	Гурович			

22991-03 25

Формат А4

https://zavodjbi.com/

https://zavodjbi.com/

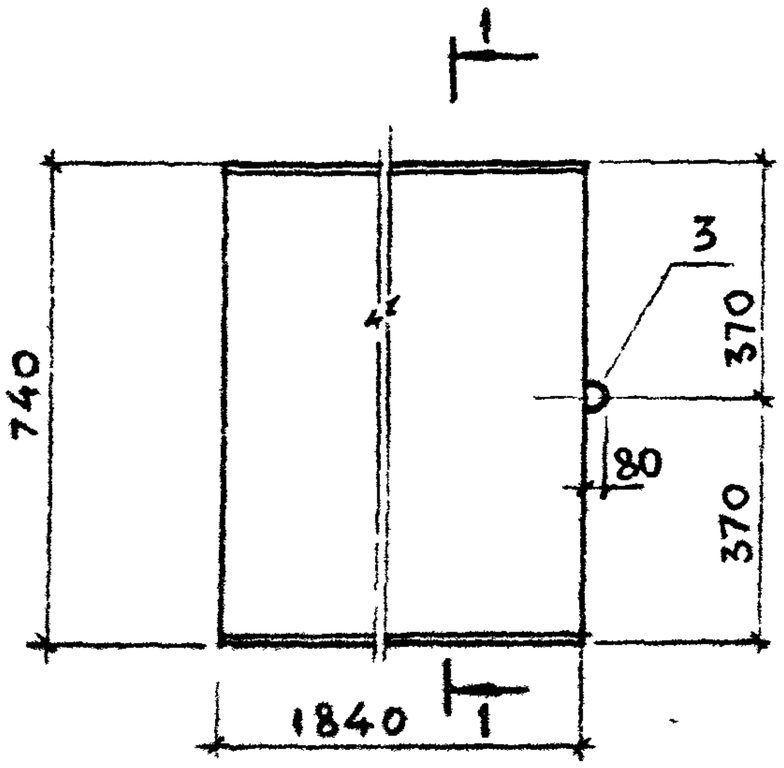

1 — 1

для П15g-5, П15g-8

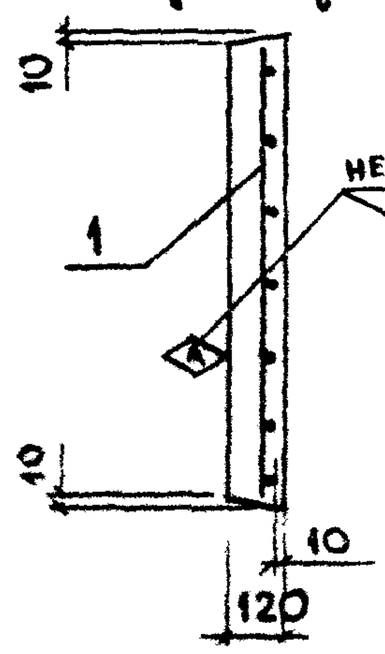

1 — 1

для П15g-5а, П15g-8а, П15g-8б

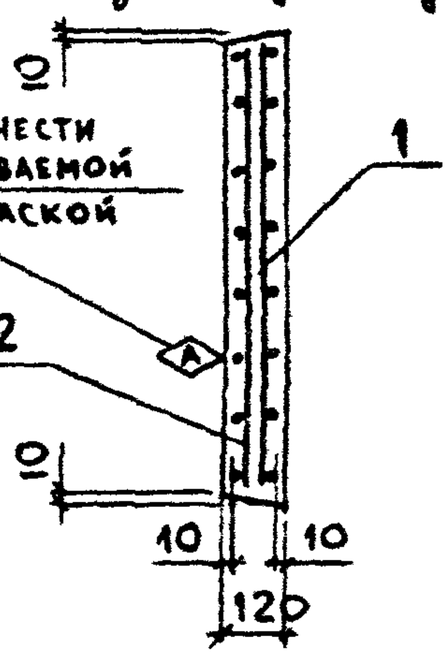

Поз.	Наименование	кол. на плиту П15g-					Примечание
		5	5а	8	8а	8б	
	Документация						
	Техническое описание	⨯	⨯	⨯	⨯	⨯	3.006.1-2.87.2 ТО
	Ведомость расхода стали	⨯	⨯	⨯	⨯	⨯	3.006.1-2.87.2 РС
	Сборочные единицы						
1	Сетка С1-14-2	1					3.006.1-2.87.4-14
	С1-14		1		1		-14
	С1-14-3			1		1	-14
2	Сетка С1-14-2		1				-14
	С1-14-3				1		-14
	С1-14					1	-14
	Детали						
3	Петля УП1-3	1	1	1	1	1	1.400-9, вып. 1
	Материал						
	Бетон В25	0,16	0,16	0,16	0,16	0,16	м³
	Масса плиты	0,41	0,41	0,41	0,41	0,41	т

Инв.№ подл. | Подпись и дата | Взам.инв.№

Нач.отд.	Бродский		
Н.контр.	Уманцева		
Гл.спец.	Коротецкий		
Рук.гр.	Чумакова		
Вед.инж.	Уманцева		
Инженер	Фомичев		
Провер	Гуревич		

3.006.1-2.87.2-15

Плита П15g-5, П15g-5а, П15g-8, П15g-8а, П15g-8б

Стадия	Лист	Листов
Р		1

Харьковский Промстройниипроект

22991-03 26

Формат А4

https://zavodjbi.com/

https://zavodjbi.com/

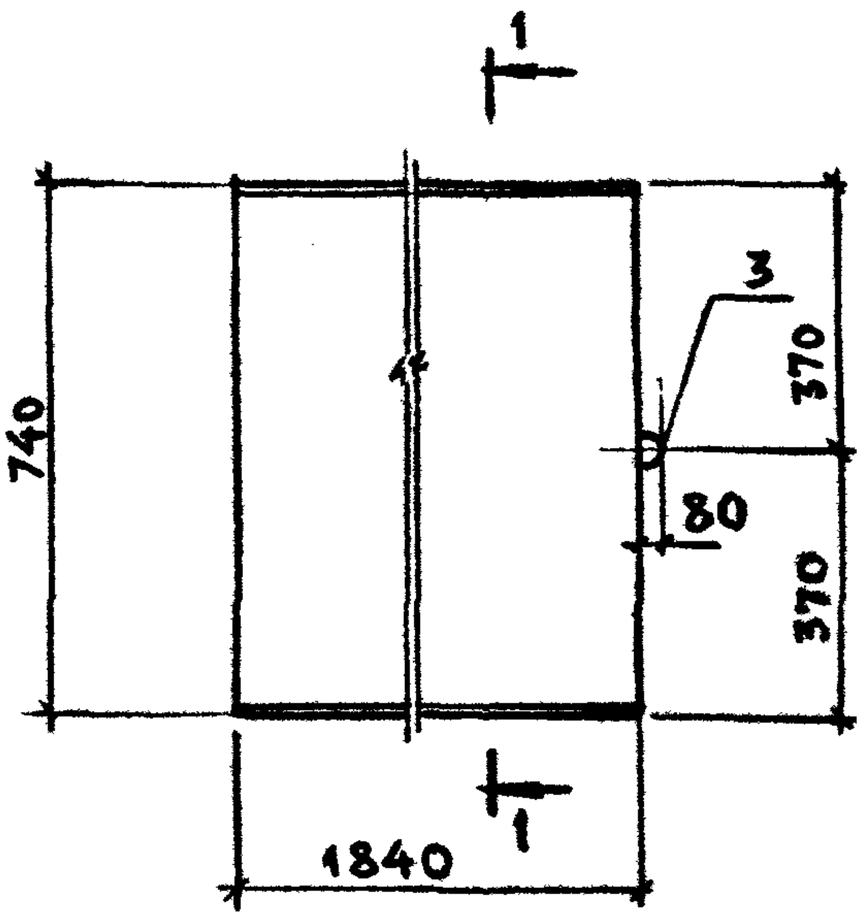

1 — 1
для П16g-15

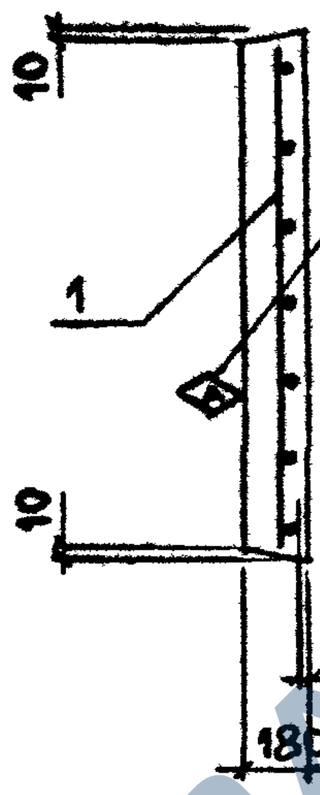

1 — 1
для П16g-15а

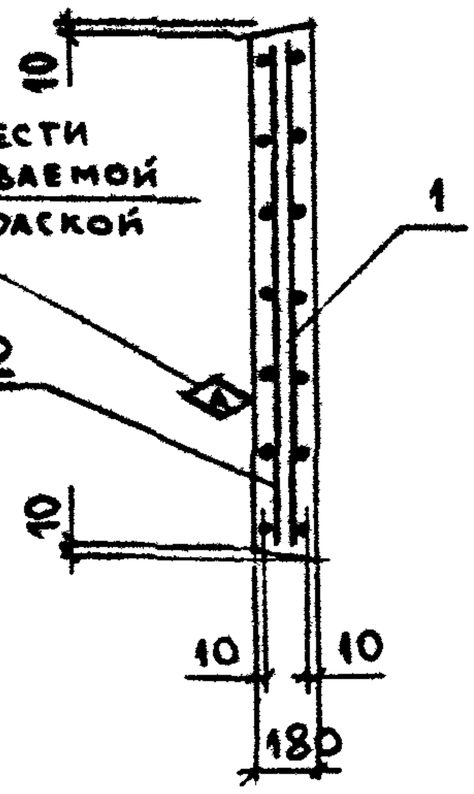

Поз.	Наименование	Кол. на плиту П16g- 15	Кол. на плиту П16g- 15а		Примечания
	Документация				
	Техническое описание				3.006.1-2.87.2 ТО
	Ведомость расхода стали				3.006.1-2.87.2 РС
	Сборочные единицы				
1	Сетка С1-14-3	1			3.006.1-2.87.4-14
	С1-14		1		-14
2	Сетка С1-14-3		1		-14
	Детали				
3	Петля УП1-3	1	1		1.400-9, вып. 1
	Материал				
	Бетон В25	0,25	0,25		м³
	Масса плиты	0,61	0,61		т

Нач. отд.	Бродский		
Н. контр.	Уманцева		
Гл. спец.	Коротецкий		
Рук. гр.	Чумакова		
Вед. инж.	Уманцева		
Инжен.	Фомичёв		
Провер.	Гурович		

3.006.1-2.87.2-16

Плита
П16g-15, П16g-15а

Стадия	Лист	Листов
Р		1

Харьковский Промстройниипроект

Инв. № подл. | Подпись и дата | Взам. инв. №

22991-03 27

Формат А4

https://zavodjbi.com/

https://zavodjbi.com/

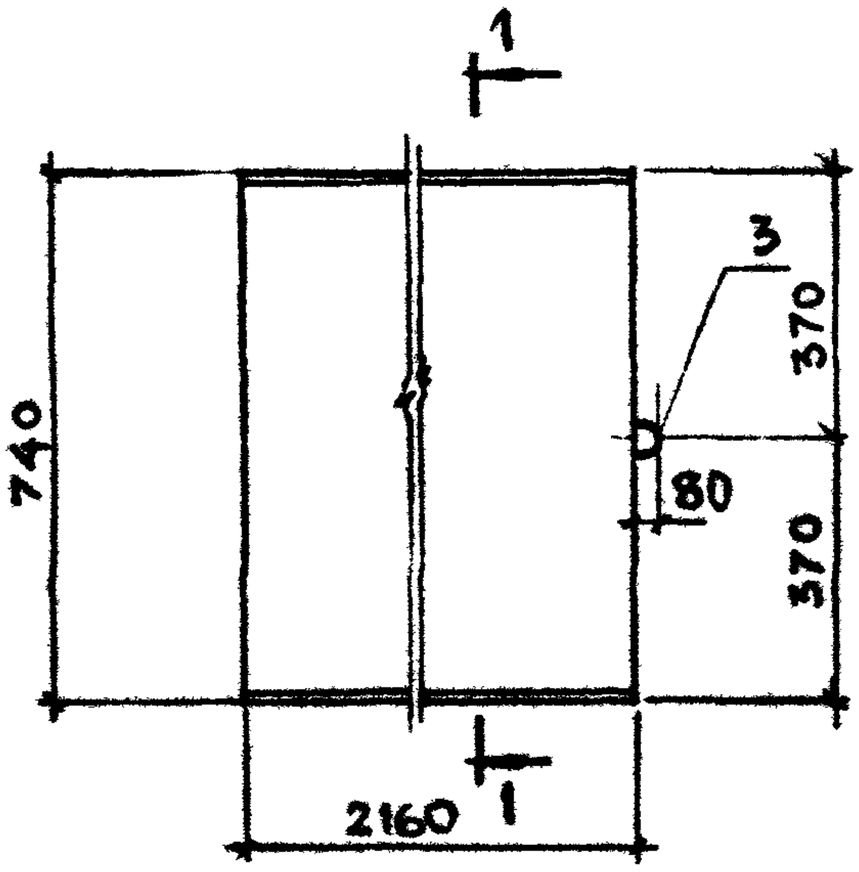

Поз.	Наименование	Кол. на плиту П17g- 3	3а	3б	Примечание
	Документация				
	Техническое описание				3.006.1-2.87.2 ТО
	Ведомость расхода стали				3.006.1-2.87.2.РС
	Сборочные единицы				
1	Сетка С1-15-1	1		1	3.006.1-2.87.4-15
	С1-15		1		-15
2	Сетка С1-15-1		1		-15
	С1-15			1	-15
	Детали				
3	Петля УП1-3	1	1	1	1.400-9, вып.1
	Материал				
	Бетон В25	0,19	0,19	0,19	м3
	Масса плиты	0,48	0,48	0,48	т

Нач.отд.	Бродский		
Н.контр.	Уманцева		
Гл.спец.	Коротецкий		
Рук.гр.	Чумакова		
Вед.инж.	Уманцева		
Инжен.	Фомичёв		
Провер	Гуревич		

3.006.1-2.87.2-17

Плита П17g-3, П17g-3а, П17g-3б

Стадия	Лист	Листов
Р		1

Харьковский Промстройниипроект

Инв.№ подл. | Подпись и дата | Взам.инв.№

https://zavodjbi.com/

https://zavodjbi.com/

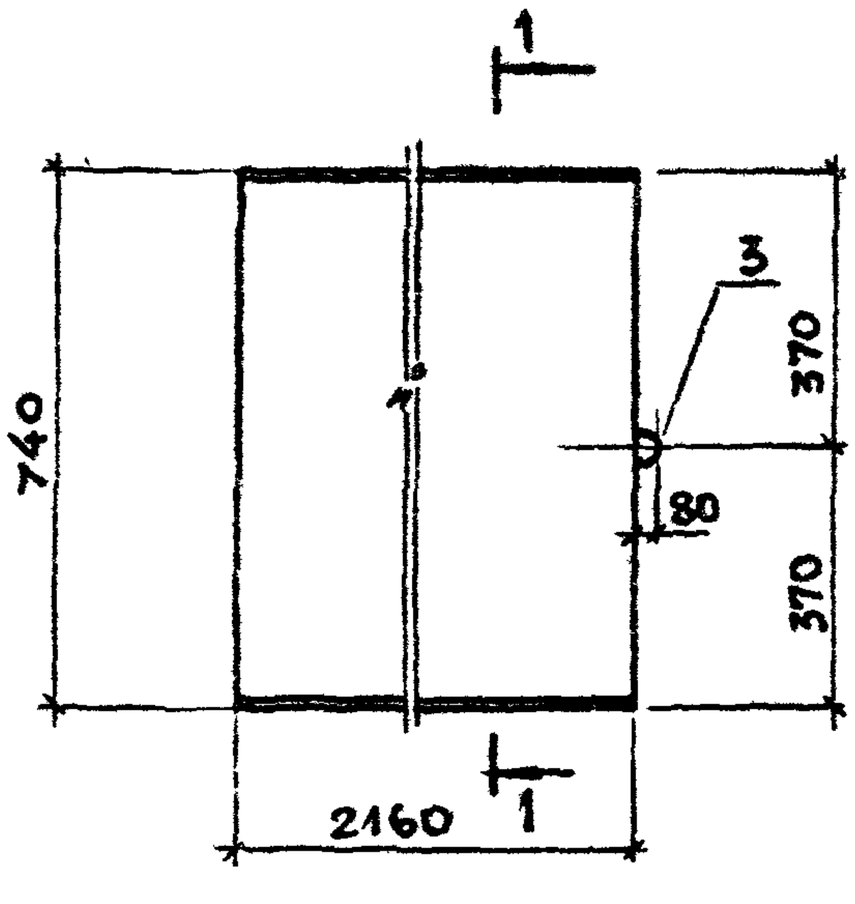

Поз.	Наименование	Кол. на плиту П18g-					Примечание
		5	5а	8	8а	8б	
	Документация						
	Техническое описание						3.006.1-2.87.2 ТО
	Ведомость расхода стали						3.006.1-2.87.2 РС
	Сборочные единицы						
1	Сетка С1-15-2	1					3.006.1-2.87.4-15
	С1-15		1		1		-15
	С1-15-3			1		1	-15
2	Сетка С1-15-2		1				-15
	С1-15-3				1		-15
	С1-15					1	-15
	Детали						
3	Петля УП1-3	1	1	1	1	1	1.400-9, вып.1
	Материал						
	Бетон В25	0,24	0,24	0,24	0,24	0,24	м³
	Масса плиты	0,60	0,60	0,60	0,60	0,60	т

Нач. отд.	Бродский		
Н. контр.	Уманцева		
Гл. спец.	Коротецкий		
Рук. гр.	Чупакова		
Вед. инж.	Уманцева		
Инжек.	Фомичёв		
Гл. инж.	Гурович		

3.006.1-2.87.2-18

Плита П18g-5, П18g-5а, П18g-8, П18g-8а, П18g-8б

Стадия	Лист	Листов
Р		1

Харьковский Промстройниипроект

Инв. № подл. | Подпись и дата | Взам. инв. №

Формат А4

https://zavodjbi.com/

https://zavodjbi.com/

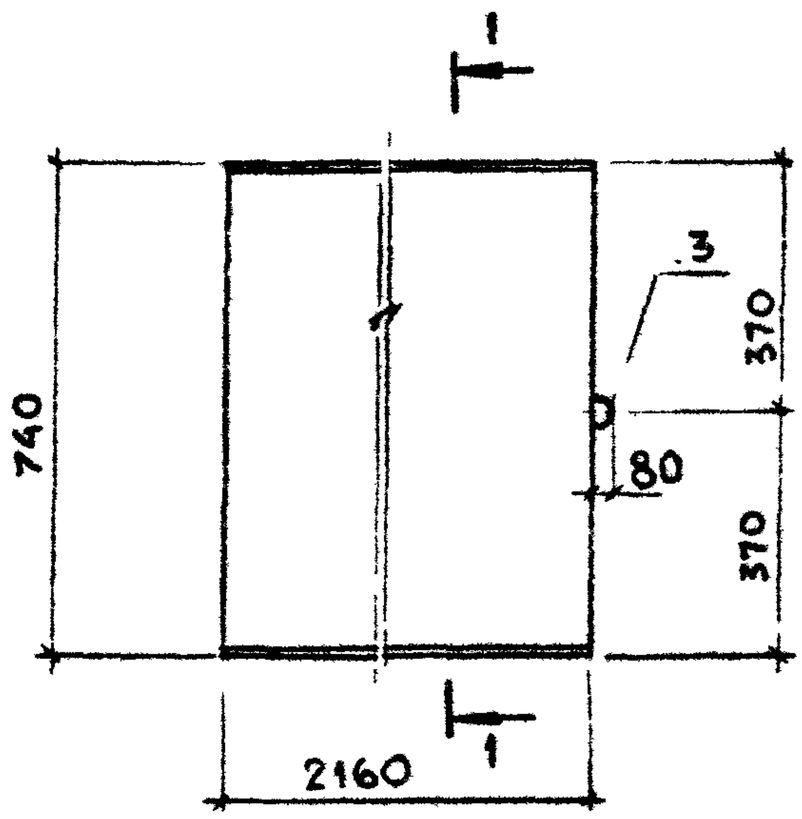

1 — 1
для П19g-11, П19g-15

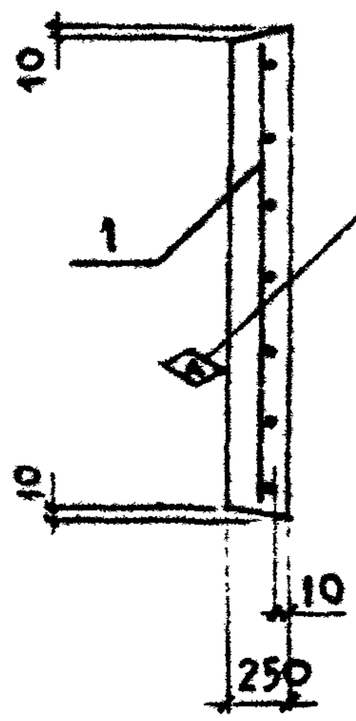

1 — 1
для П19g-11а, П19g-15а

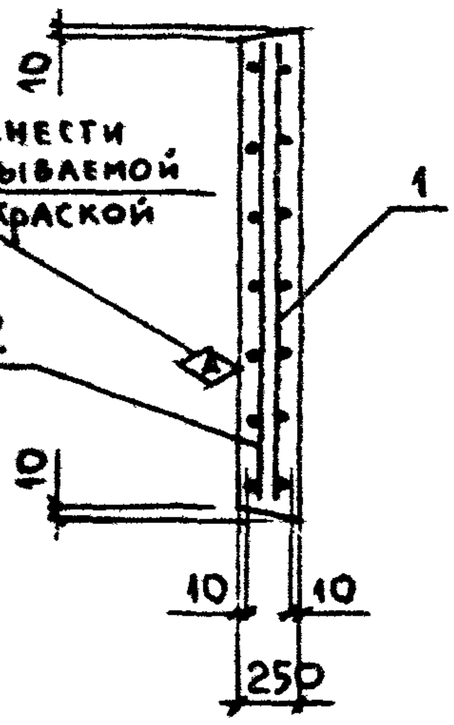

Поз	Наименование	Кол. на плиту П19g-				Примечание
		11	11а	15	15а	
	Документация					
	Техническое описание					3.006.1-2.87.2 ТО
	Ведомость расхода стали					3.006.1-2.87.2 РС
	Сборочные единицы					
1	Сетка С1-15-2	1				3.006.1-2.87.4-15
	С1-15		1		1	-15
	С1-15-3			1		-15
2	Сетка С1-15-2		1			-15
	С1-15-3				1	-15
	Детали					
3	Петля УП1-5	1	1	1	1	1.400-9, вып.1
	Материал					
	Бетон В25	0,40	0,40	0,40	0,40	м³
	Масса плиты	1,0	1,0	1,0	1,0	т

Инв.№ подл.	Подпись и дата	Взам.инв.№		
Нач.отд.	Бродский			3.006.1-2.87.2-19
Н.контр.	Умянцева			
Гл.спец.	Хорошенин			
Рук.гр.	Чумакова			
Вед.инж.	Умянцева			Плита П19g-11, П19g-11а, П19g-15, П19g-15а
Инженер.	Фомичев			Стадия Р; Лист; Листов 1
Дровер	Гирович			Харьковский Промстройниипроект

22991-03 30

Формат А4

https://zavodjbi.com/

https://zavodjbi.com/

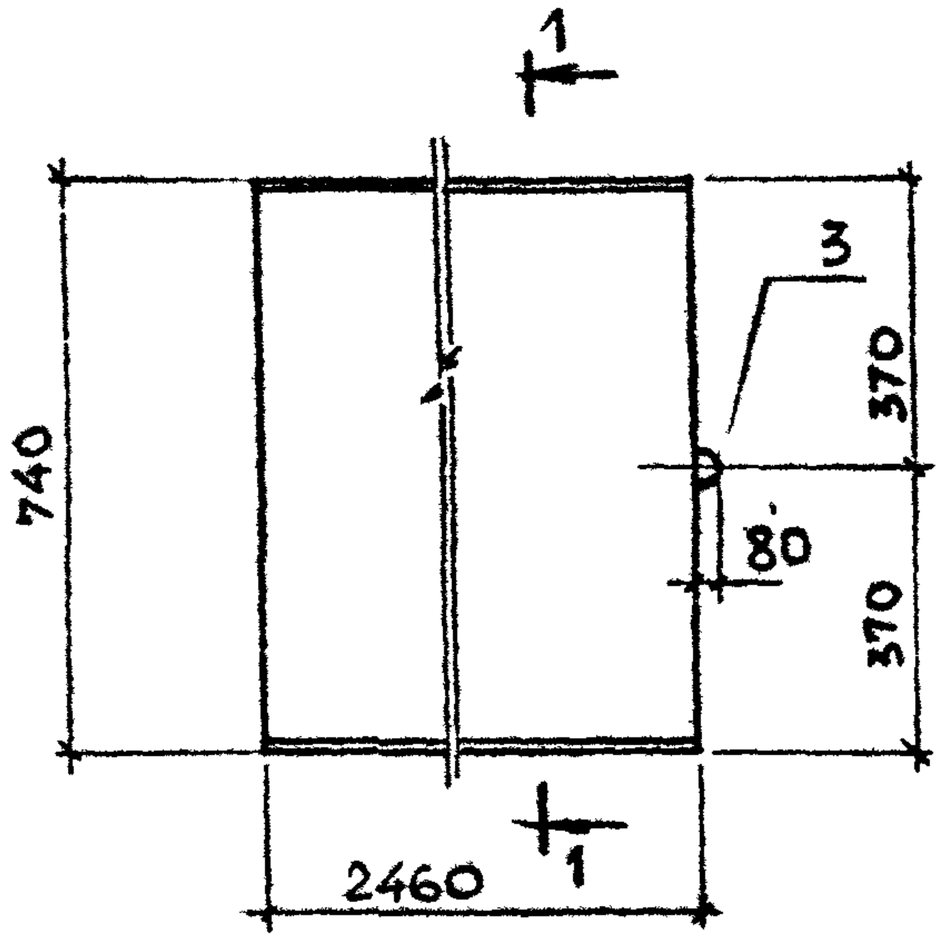

1 — 1
для П20g - 3

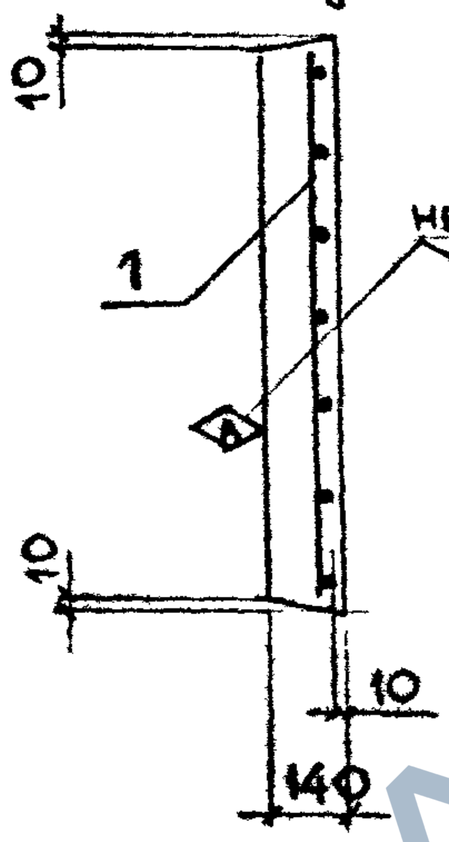

1 — 1
для П20g - 3а, П20g - 3б

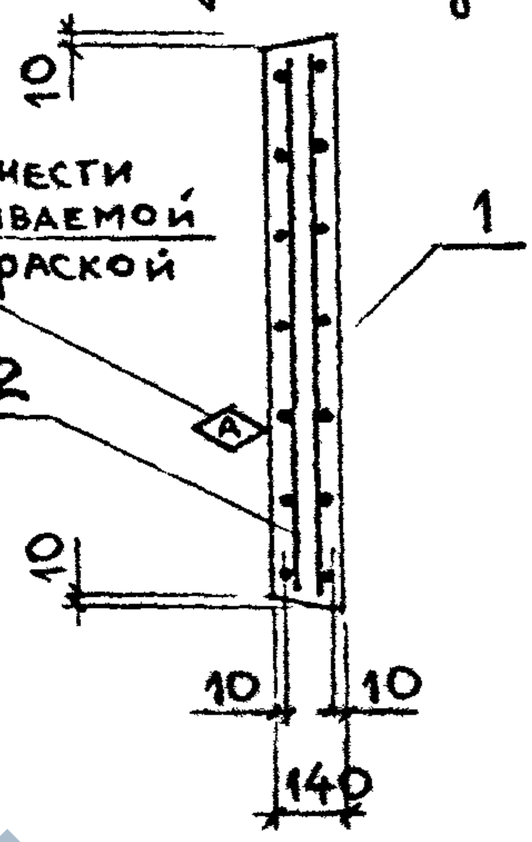

Поз.	Наименование	Кол. на плиту П20g- 3	3а	3б	Примечание
	Документация				
	Техническое описание				3.006.1-2.87.2 ТО
	Ведомость расхода стали				3.006.1-2.87.2 РС
	Сборочные единицы				
1	Сетка С1-16-1	1		1	3.006.1-2.87.4-16
	С1-16		1		-16
2	Сетка С1-16-1		1		-16
	С1-16			1	-16
	Детали				
3	Петля УП1-3	1	1	1	1.400-9, вып.1
	Материал				
	Бетон В25	0,25	0,25	0,25	м³
	Масса плиты	0,64	0,64	0,64	т

Инв.№ подл.	Подпись и дата	Взам.инв.№	

Нач.отд.	Бродский			3.006.1-2.87.2-20
Н.контр.	Умянцева			
Гл.спец.	Коротецкий			
Рук.гр.	Чумакова			Плита П20g-3, П20g-3а, П20g-3б
Вед.инж.	Умянцева			
Инжен.	Фомичев			
Провер.	Гурович			

Стадия	Лист	Листов
Р		1

Харьковский Промстройниипроект

https://zavodjbi.com/

https://zavodjbi.com/

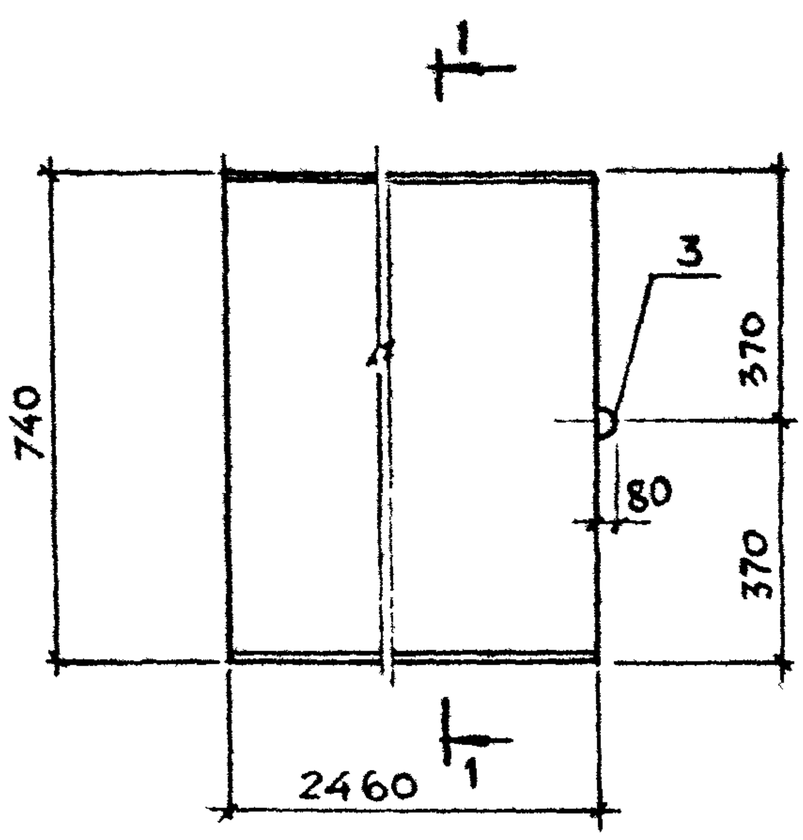

1 — 1
для П21g-5, П21g-8

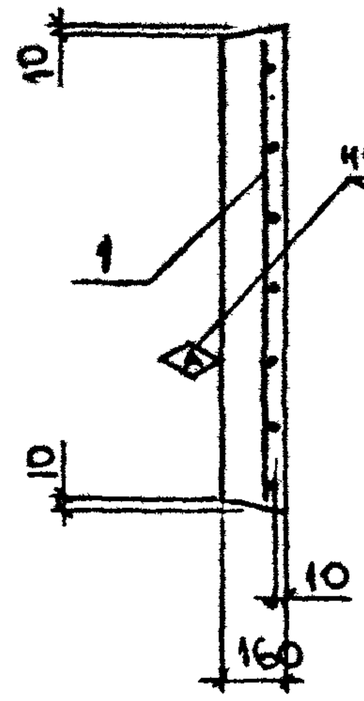

1 — 1
для П21g-5а, П21g-5б, П21g-8а

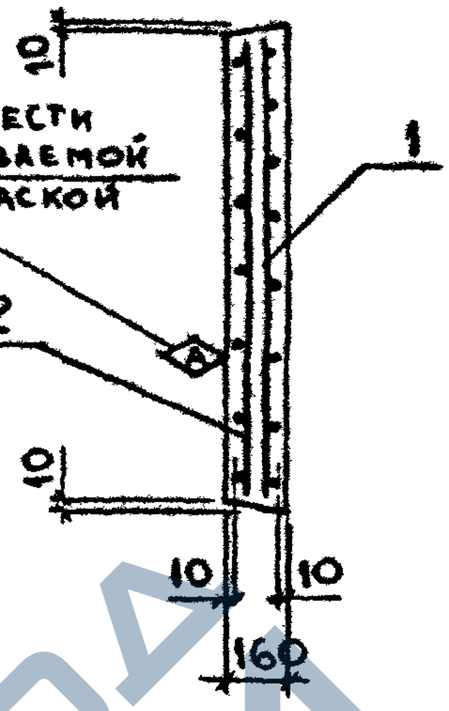

Поз.	Наименование	Кол. на плиту П21g-					Примечание
		5	5а	5б	8	8а	
	Документация						
	Техническое описание						3.006.1-2.87.2 ТО
	Ведомость расхода стали						3.006.1-2.87.2 РС
	Сборочные единицы						
1	Сетка С1-16-2	1		1			3.006.1-2.87.4-16
	С1-16		1			1	-16
	С1-16-3				1		-16
2	Сетка С1-16-2		1				-16
	С1-16			1			-16
	С1-16-3					1	-16
	Детали						
3	Петля УП1-5	1	1	1	1	1	1.400-9, вып.1
	Материал						
	Бетон В25	0,29	0,29	0,29	0,29	0,29	м3
	Масса плиты	0,73	0,73	0,73	0,73	0,73	т

Инв.№ подл. | Подпись и дата | Взам.инв.№

Нач.отд.	Бродский		
Н.контр.	Уманцева		
Гл.спец.	Коэтецкий		
Рук.гр.	Чупакова		
Вед.инж.	Уманцева		
Инжен.	Фомичев		
Провер.	Гурович		

3.006.1-2.87.2-21

Плита П21g-5, П21g-5а, П21g-5б, П21g-8, П21g-8а

Стадия	Лист	Листов
Р		1

Харьковский Промстройниипроект

https://zavodjbi.com/

https://zavodjbi.com/

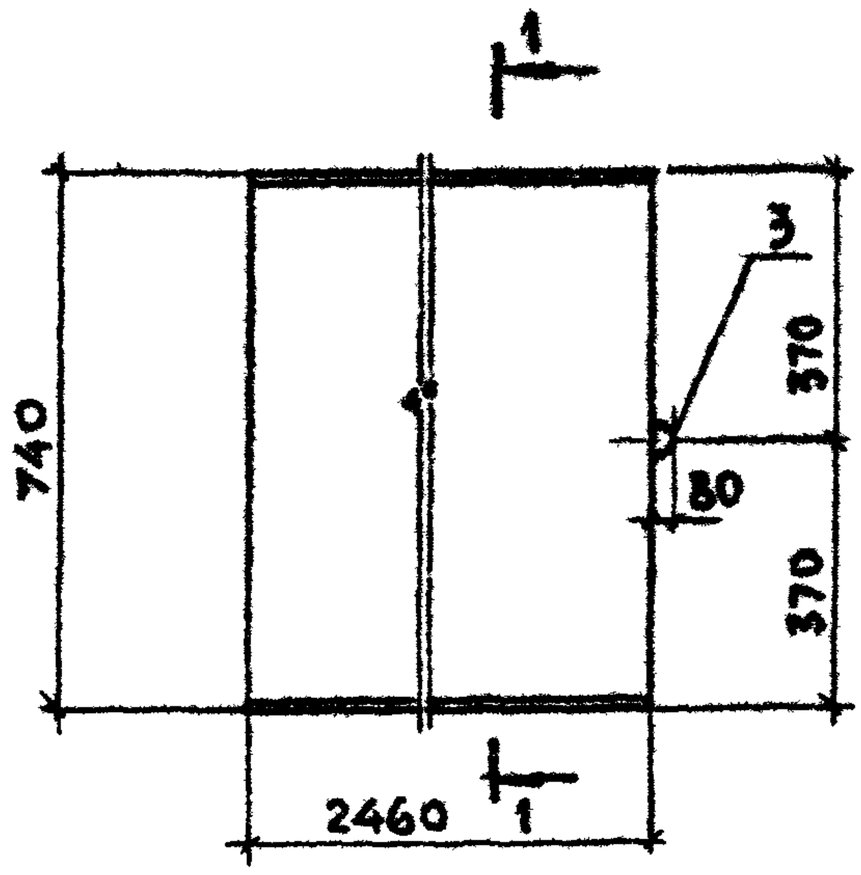

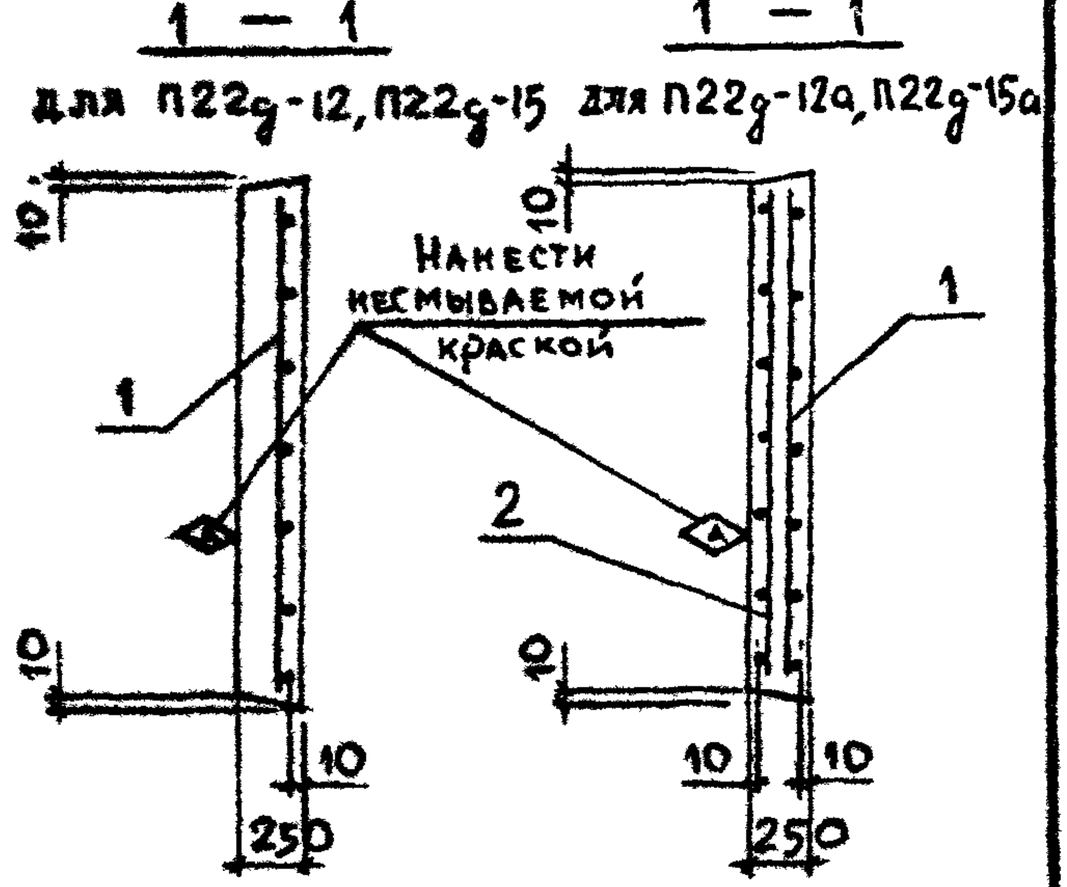

Поз.	Наименование	Кол. на плиту П22g-				Примечание
		12	12а	15	15а	
	Документация					
	Техническое описание					3.006.1-2.87.2 ТО
	Ведомость расхода стали					3.006.1-2.87.2 РС
	Сборочные единицы					
1	Сетка С1-16-2	1				3.006.1-2.87.4-16
	С1-16		1		1	-16
	С1-16-3			1		-16
2	Сетка С1-16-2		1			-16
	С1-16-3				1	-16
	Детали					
3	Петля УП1-7	1	1	1	1	1.400-3, вып.1
	Материал					
	Бетон В25	0,46	0,46	0,46	0,46	м³
	Масса плиты	1,14	1,14	1,14	1,14	т

Инв.№ подл. | Подпись и дата | Взам.инв.№

Нач.отд.	Бровский		
Н.контр.	Уманцева		
Гл.спец.	Коротецкий		
Рук.гр.	Чумакова		
Вед.инж.	Уманцева		
Инженер	Фонинёв		
Провер	Гурович		

3.006.1-2.87.2-22

Плита П22g-12, П22g-12а, П22g-15, П22g-15а

Стадия	Лист	Листов
Р		1

Харьковский Промстройниипроект

22991-03 33

Формат А4

https://zavodjbi.com/

https://zavodjbi.com/

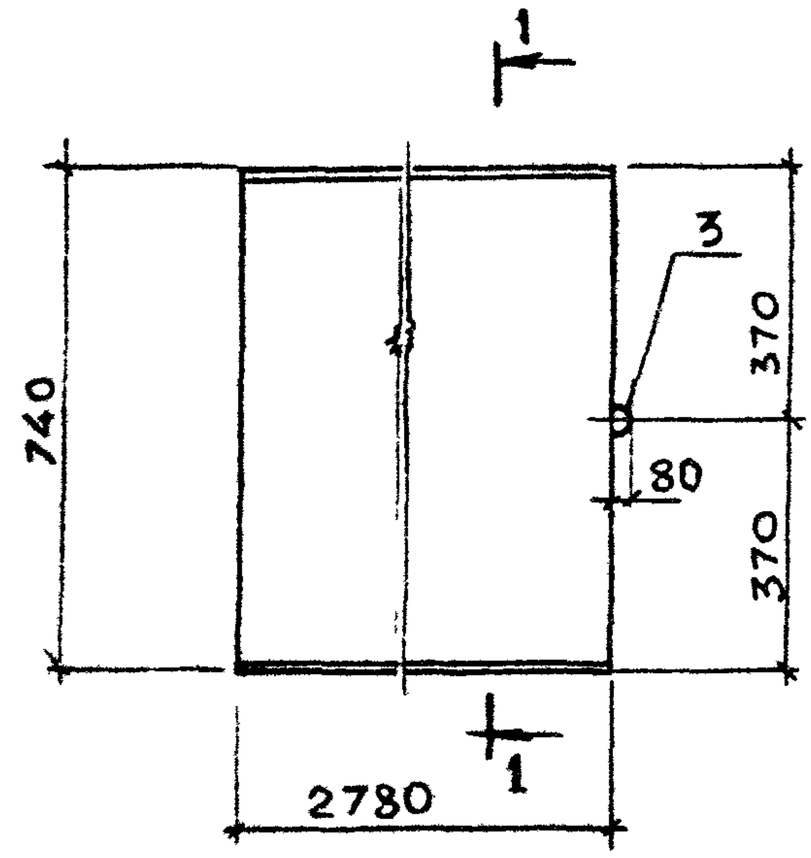

1 — 1
для П23g-3

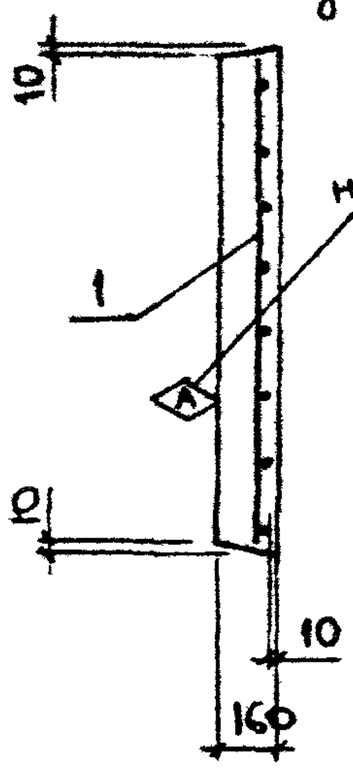

1 — 1
для П23g-3а, П23-3б

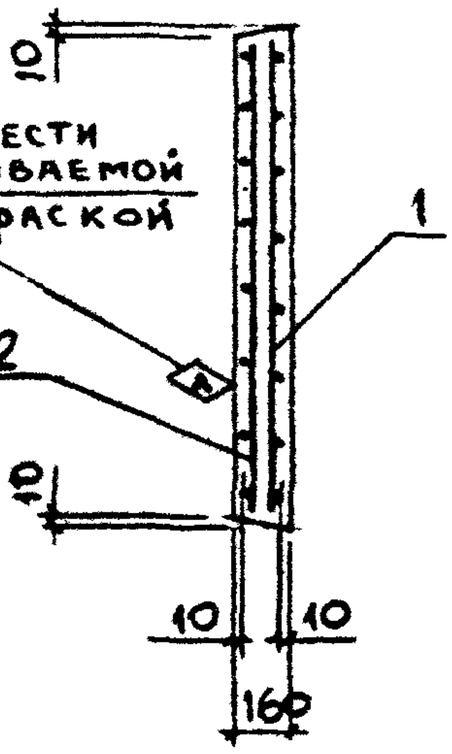

Поз.	Наименование	Кол. на плиту П23g-			Примечание
		3	3а	3б	
	Документация				
	Техническое описание				3.006.1-2.87.2 ТО
	Ведомость расхода стали				3.006.1-2.87.2 РС
	Сборочные единицы				
1	Сетка С1-17-1	1		1	3.006.1-2.87.4-17
	С1-17		1		-17
2	Сетка С1-17-1		1		-17
	С1-17			1	-17
	Детали				
3	Петля УП1-5	1	1	1	1.400-9, вып.1
	Материал				
	Бетон В25	0,33	0,33	0,33	м³
	Масса плиты	0,82	0,82	0,82	т

Инв.№ подл.	Подпись и дата	Взам.инв.№			
Нач.отд.	Бродский			3.006.1-2.87.2-23	
Н.контр.	Утанцева				
Гл.спец.	Хрустецкий				
Рук.гр.	Чумакова			Плита П23g-3, П23g-3а, П23g-3б	Стадия Р; Лист; Листов 1
Вед.инж.	Утанцева				Харьковский Промстройниипроект
Инженер.	Фомичёв				
Провер.	Гуровин				

Формат А4

https://zavodjbi.com/

https://zavodjbi.com/

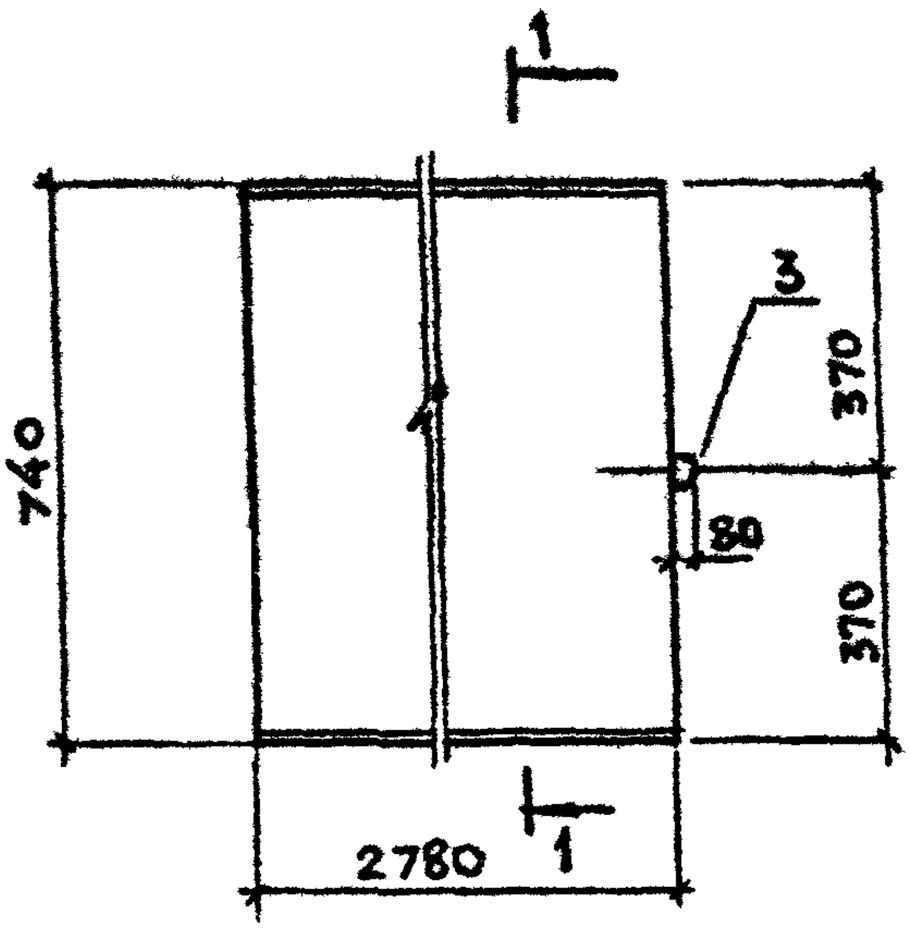

1 — 1
для П24g-5, П24g-8

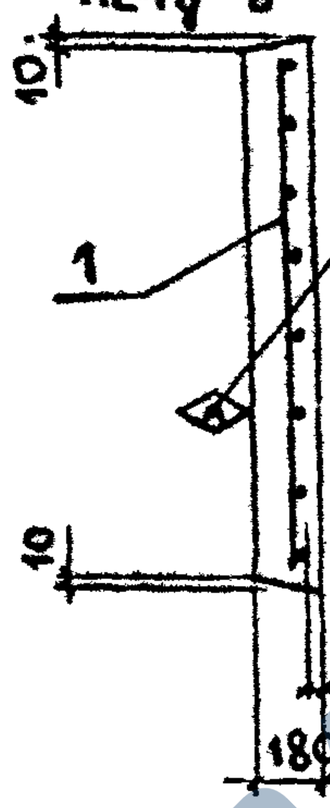

1 — 1
для П24g-5а, -5б, П24g-8а

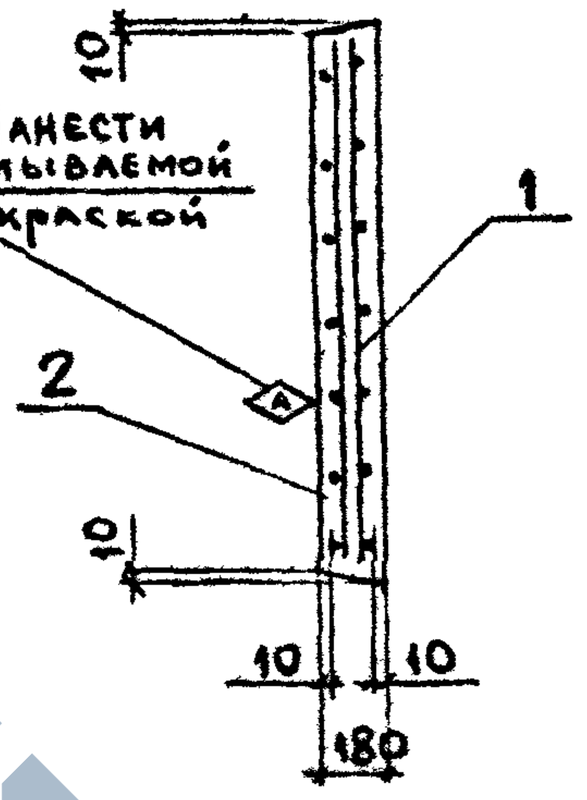

Поз.	Наименование	Кол. на плиту П24g- 5	5а	5б	8	8а	Примечание
	Документация						
	Техническое описание						3.006.1-2.87.2 ТО
	Ведомость расхода стали						3.006.1-2.87.2 РС
	Сборочные единицы						
1	Сетка С1-17-2	1		1			3.006.1-2.87.4-17
	С1-17		1			1	-17
	С1-17-3				1		-17
2	Сетка С1-17-2		1				-17
	С1-17			1			-17
	С1-17-3					1	-17
	Детали						
3	Петля УП1-5	1	1	1	1	1	1.400-9, вып.1
	Материал						
	Бетон В25	0,37	0,37	0,37	0,37	0,37	м³
	Масса плиты	0,93	0,93	0,93	0,93	0,93	т

Инв.№ подл. | Подпись и дата | Взам.инв.№

Нач.отд.	Бродский		
Н.контр.	Уманцева		
Гл.спец.	Коротецкий		
Рук.гр.	Чумакова		
Вед.инж.	Уманцева		
Инжен.	Фомичёв		
Провер.	Гурович		

3.006.1-2.87.2-24

Плита П24g-5, П24g-5а, П24g-5б, П24g-8, П24g-8а

Стадия	Лист	Листов
Р		1

Харьковский Промстройниипроект

https://zavodjbi.com/

https://zavodjbi.com/

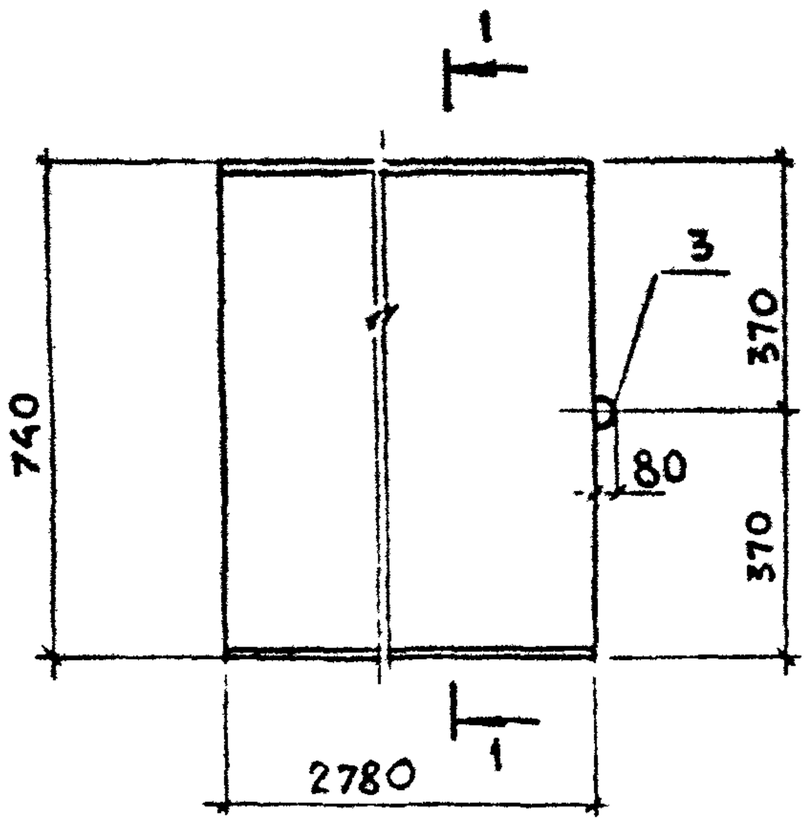

1 — 1
для П25g-12, П25g-15

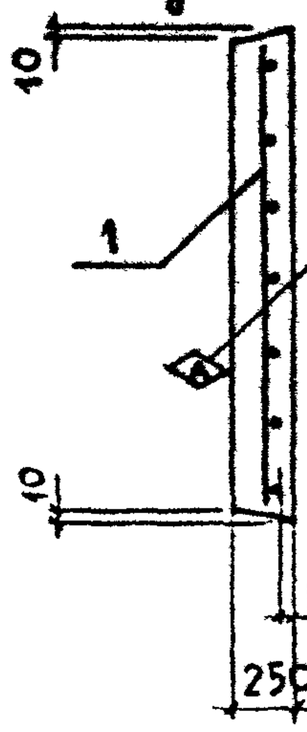

1 — 1
для П25g-12а, П25g-15а

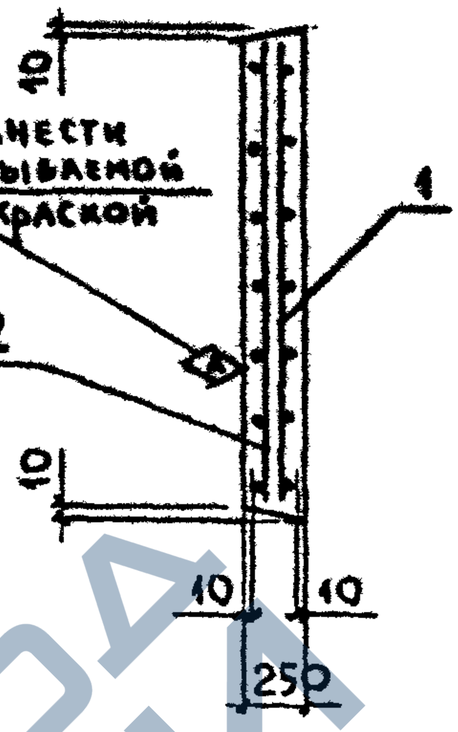

Поз	Наименование	Кол. на плиту П25g-				Примечание
		12	12а	15	15а	
	Документация					
	Техническое описание	✕	✕	✕	✕	3.006.1-2.87.2 ТО
	Ведомость расхода стали	✕	✕	✕	✕	3.006.1-2.87.2-РС
	Сборочные единицы					
1	Сетка С1-17-3	1				3.006.1-2.87.4-17
	С1-17		1		1	-17
	С1-17-4			1		-17
2	Сетка С1-17-3		1			-17
	С1-17-4				1	-17
	Детали					
3	Петля УП1-7	1	1	1	1	1.400-9, вып.1
	Материал					
	Бетон В25	0,51	0,51	0,51	0,51	м³
	Масса плиты	1,29	1,29	1,29	1,29	т

Нач. отд.	Бродский		
Н. контр.	Уманцева		
Гл. спец.	Коротецкий		
Рук. гр.	Чумакова		
Вед. инж.	Уманцева		
Инжен.	Фомичев		
Провер.	Гурович		

3.006.1-2.87.2-25

Плита П25g-12, П25g-12а, П25g-15, П25g-15а

Стадия	Лист	Листов
Р		1

Харьковский Промстройниипроект

Подпись и дата | Инв. № подл. | Взам. инв. №

https://zavodjbi.com/

https://zavodjbi.com/

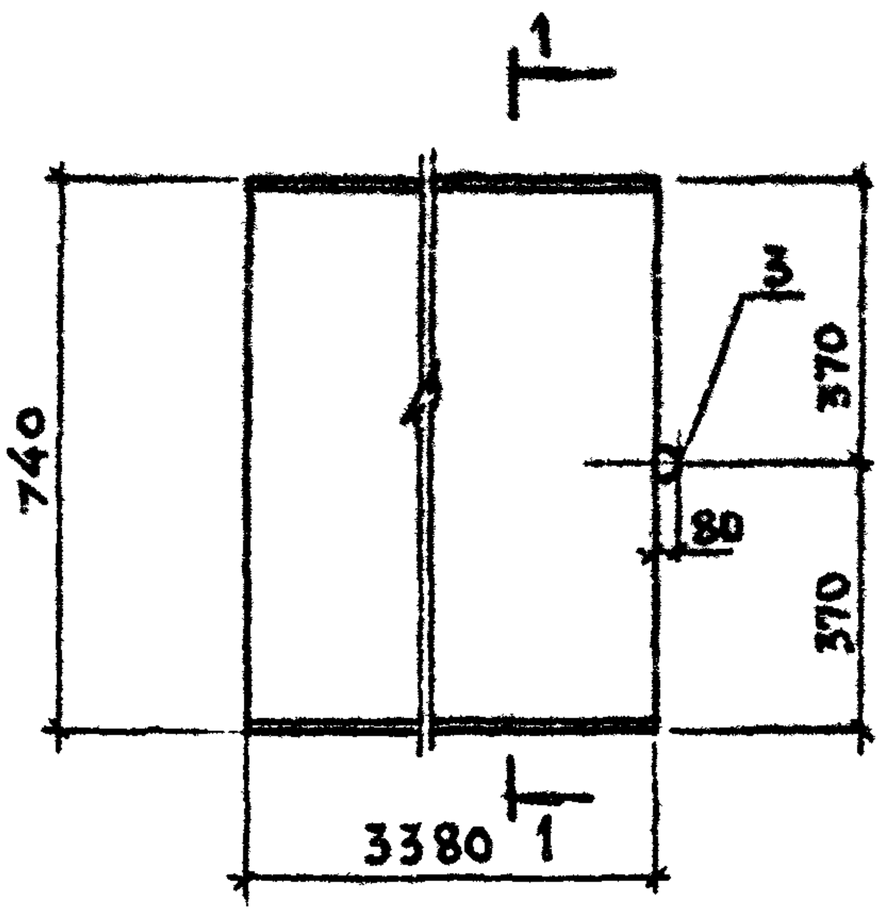

Поз.	Наименование	Кол. на плиту П26g-					Примечание
		3	3а	3б	5	5а	
	Документация						
	Техническое описание						3.006.1-2.87.2 ТО
	Ведомость расхода стали						3.006.1-2.87.2 РС
	Сборочные единицы						
1	Сетка С1-18-1	1		1			3.006.1-2.87.4-18
	С1-18		1			1	-18
	С1-18-2				1		-18
2.	Сетка С1-18-1		1				-18
	С1-18			1			-18
	С1-18-2					1	-18
	Детали						
3	Петля УП1-7	1	1	1	1	1	1.400-9, вып.1
	Материал						
	Бетон В25	0,50	0,50	0,50	0,50	0,50	м³
	Масса плиты	1,25	1,25	1,25	1,25	1,25	т

Инв.№ подл.	Подпись и дата	Взам.инв.№			
Нач.отд.	Бродский			3.006.1-2.87.2-26	
Н.контр.	Умянцева				
Гл.спец.	Коротецкий				
Рук.гр.	Чумакова			Плита П26g-3, П26g-3а, П26g-3б, П26g-5, П26g-5а	Стадия: Р; Лист: ; Листов: 1
Вед.инж.	Умянцева				Харьковский Промстройниипроект
Инженер.	Фомичёв				
Провер.	Гурович				

Формат А4

https://zavodjbi.com/

https://zavodjbi.com/

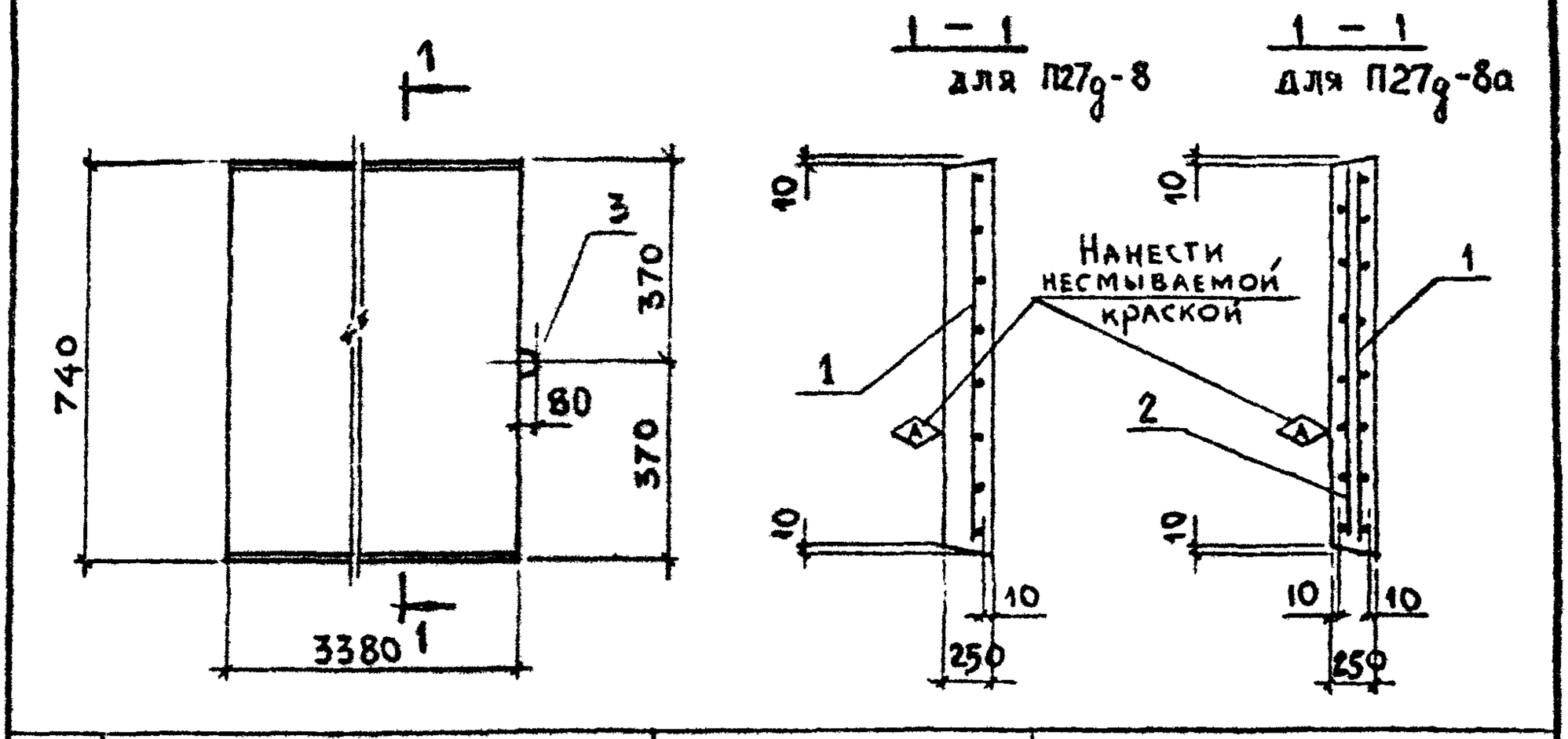

Поз.	Наименование	Кол. на плиту П27д-8	Кол. на плиту П27д-8а		Примечание
	Документация				
	Техническое описание				3.006.1-2.87.2 ТО
	Ведомость расхода стали				3.006.1-2.87.2 РС
	Сборочные единицы				
1	Сетка С1-18-2	1			3.006.1-2.87.4-18
	С1-18		1		-18
2	Сетка С1-18-2		1		-18
					-18
	Детали				
3	Петля УП1-9	1	1		1.400-9, вып. 1
	Материал				
	Бетон В 25	0,63	0,63		м³
	Масса плиты	1,56	1,56		т

Нач. отд.	Бродский		
Н. контр.	Уманцева		
Гл. спец.	Коротецкий		
Рук. гр.	Чумакова		
Вед. инж.	Уманцева		
Инжен.	Фомичёв		
Провер.	Гурович		

3.006.1-2.87.2-27

Плита П27д-8, П27д-8а

Стадия	Лист	Листов
Р		1

Харьковский Промстройниипроект

Инв. № подл. | Подпись и дата | Взам. инв. №

22991-03 38

Формат А4

https://zavodjbi.com/

https://zavodjbi.com/

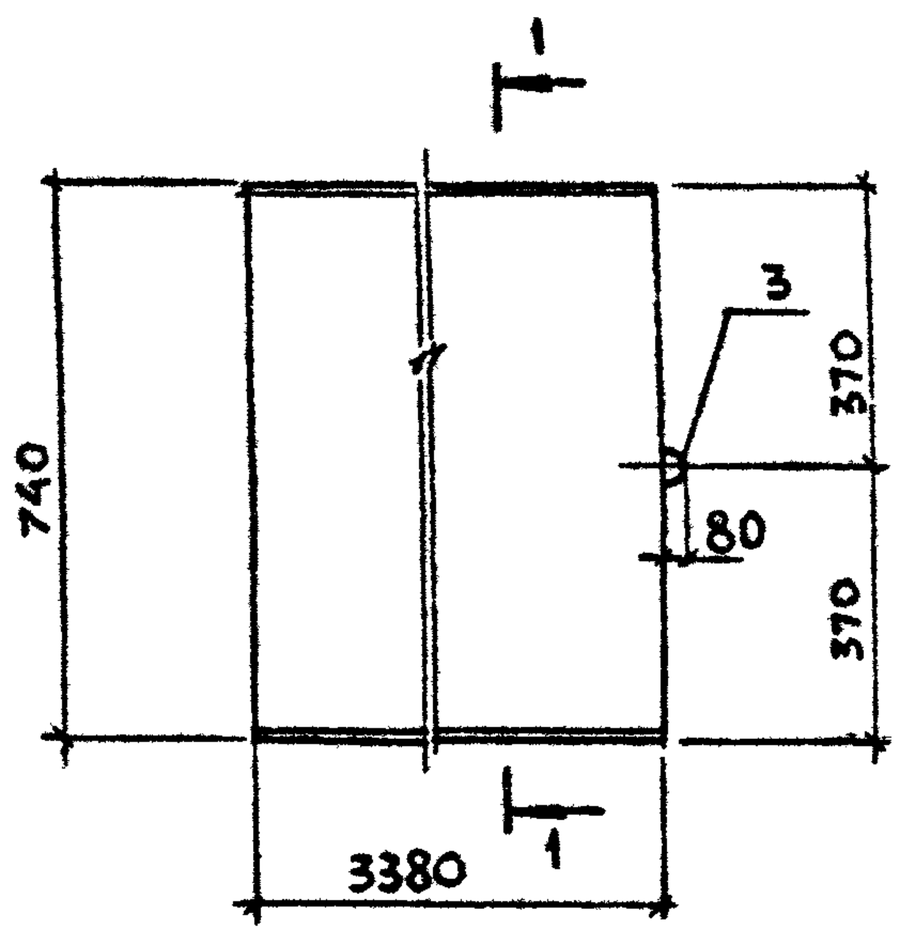

1 — 1
для П28g-12, П28g-15

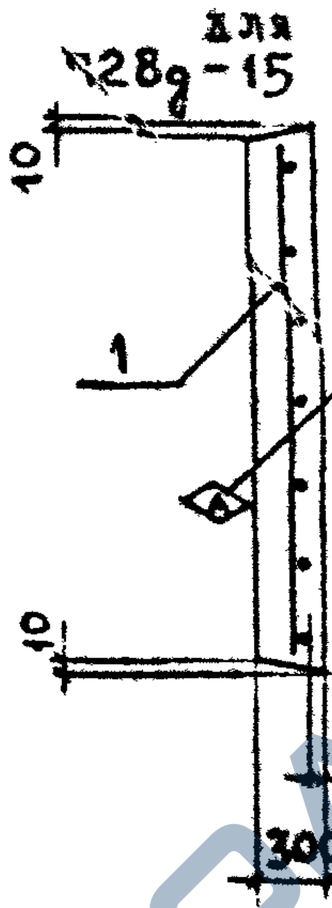

1а — 1
для П28g-12а, П28g-15а

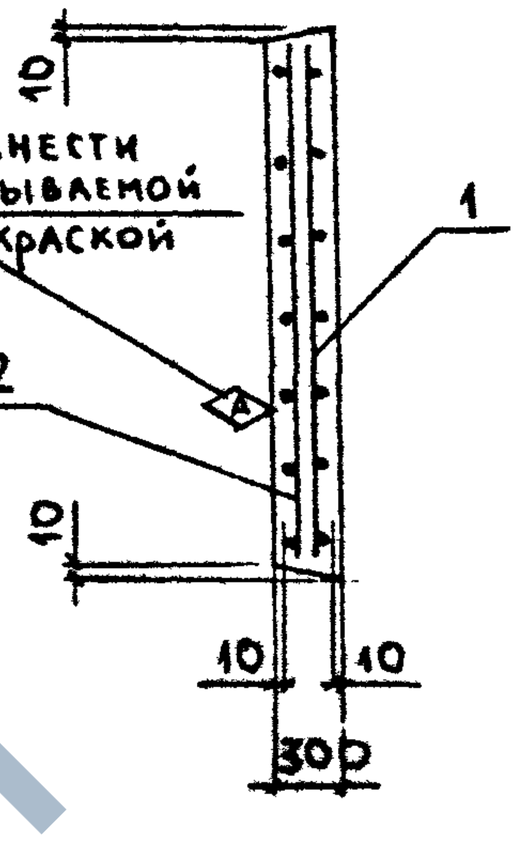

Поз.	Наименование	Кол. на плиту П28g- 12	12а	15	15а	Примечание
	Документация					
	Техническое описание	✕	✕	✕	✕	3.006.1-2.87.2 ТО
	Ведомость расхода стали	✕	✕	✕	✕	3.006.1-2.87.2 РС
	Сборочные единицы					
1	Сетка С1-18-3	1				3.006.1-2.87.4-18
	С1-18		1		1	-18
	С1-18-4			1		-18
2	Сетка С1-18-3		1			-18
	С1-18-4				1	-18
	Детали					
3	Петля УП1-9	1	1	1	1	1.400-9, вып.1
	Материал					
	Бетон В25	0,75	0,75	0,75	0,75	м³
	Масса плиты	1,88	1,88	1,88	1,88	т

Инв. № подл. | Подпись и дата | Взам. инв. №

Нач. отд.	Бродский		
Н. контр.	Умянцева		
Гл. спец.	Коротецкий		
Рук. гр.	Чумакова		
Вед. инж.	Умянцева		
Инжен.	Фомичёв		
Провер.	Гурович		

3.006.1-2.87.2-28

Плита П28g-12, П28g-12а, П28g-15, П28g-15а

Стадия	Лист	Листов
Р		1

Харьковский Промстройниипроект

https://zavodjbi.com/

https://zavodjbi.com/

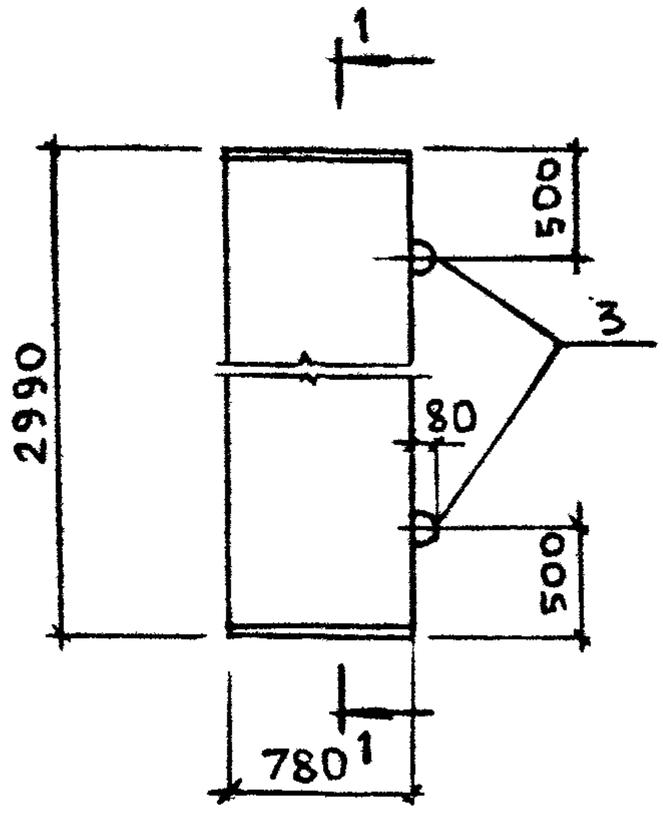

1 — 1
для П5-5, П5-8

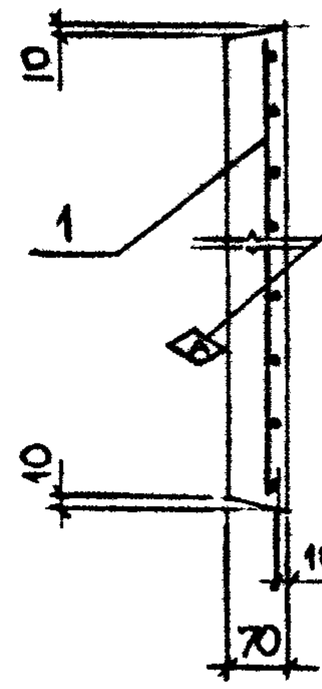

1 — 1
для П5-5а, П5-8а, П5-8б

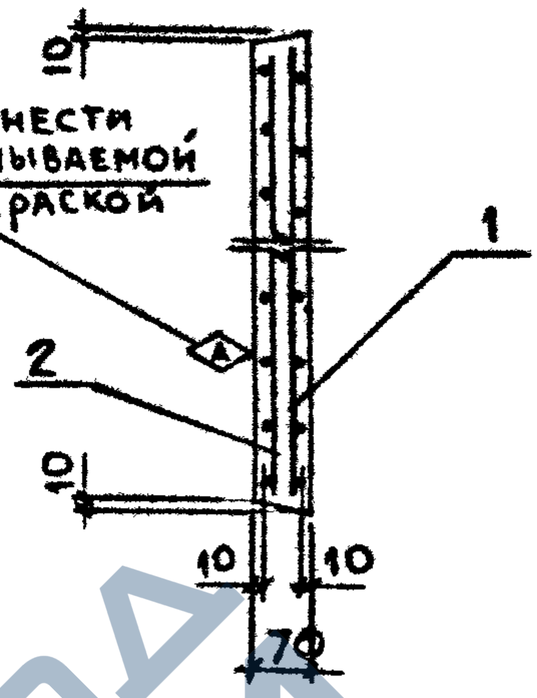

Поз.	Наименование	Кол. на плиту П5-					Примечание
		5	5а	8	8а	8б	
	Документация						
	Техническое описание						3.006.1-2.87.2 ТО
	Ведомость расхода стали						3.006.1-2.87.2 РС
	Сборочные единицы						
1	Сетка С1-3-1	1					3.006.1-2.87.4-3
	С1-3		1		1		-3
	С1-3-2			1		1	-3
2	Сетка С1-3-1		1				-3
	С1-3-2				1		-3
	С1-3					1	-3
	Детали						
3	Петля УП1-2	2	2	2	2	2	1.400-9, вып.1
	Материал						
	Бетон В15	0,16	0,16	0,16	0,16		м³
	Бетон В25					0,16	м³
	Масса плиты	0,41	0,41	0,41	0,41	0,41	т

Инв.№подл. | Подпись и дата | Взам.инв.№

Нач.отд.	Бродский	
Н.контр.	Уманцева	
Гл.спец.	Коротецкий	
Рук.гр.	Чумакова	
Вед.инж.	Уманцева	
Инжен.	Фомичев	
Провер.	Гурович	

3.006.1-2.87.2-29

Плита П5-5, П5-5а, П5-8, П5-8а, П5-8б

Стадия	Лист	Листов
Р		1

Харьковский Промстройниипроект

https://zavodjbi.com/

https://zavodjbi.com/

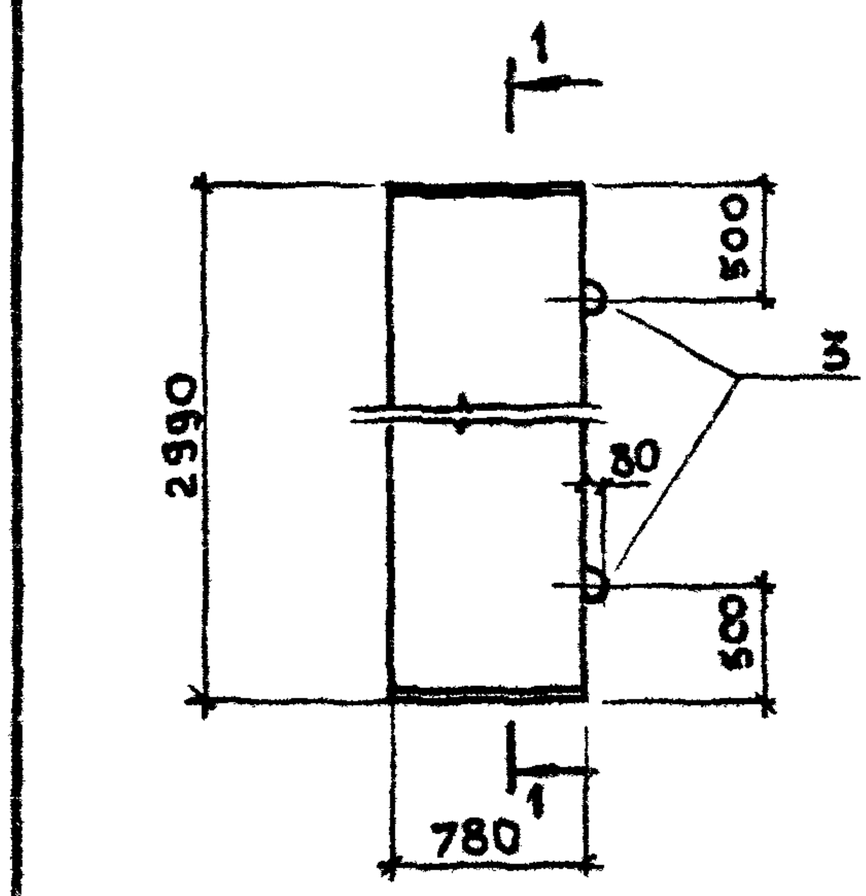

Поз.	Наименование	Кол. на плиту П6-			Примечание
		15	15а	15б	
	Документация				
	Техническое описание				3.006.1-2.87.2 ТО
	Ведомость расхода стали				3.006.1-2.87.2 РС
	Сборочные единицы				
1	Сетка С1-3-1	1			3.006.1-2.87.4-3
	С1-3		1		-3
	С1-3-3			1	-3
2	Сетка С1-3-1		1		-3
	С1-3			1	-3
	Детали				
3	Петля УП1-3	2	2	2	1.400-9, вып.1
	Материал				
	Бетон В25	0,28	0,28	0,28	м³
	Масса плиты	0,70	0,70	0,70	т

Инв.№ подл. | Подпись и дата | Взам.инв.№

Нач.отд.	Бродский		
Гл.констр.	Уманцева		
Гл.спец.	Кондтецкий		
Рук.гр.	Чумакова		
Вед.инж.	Уманцева		
Инж.-к.	Фомичев		
Провер.	Гурович		

3.006.1-2.87.2-30

Плита П6-15, П6-15а, П6-15б

Стадия	Лист	Листов
Р		1

Харьковский Промстройниипроект

Формат А4

https://zavodjbi.com/

https://zavodjbi.com/

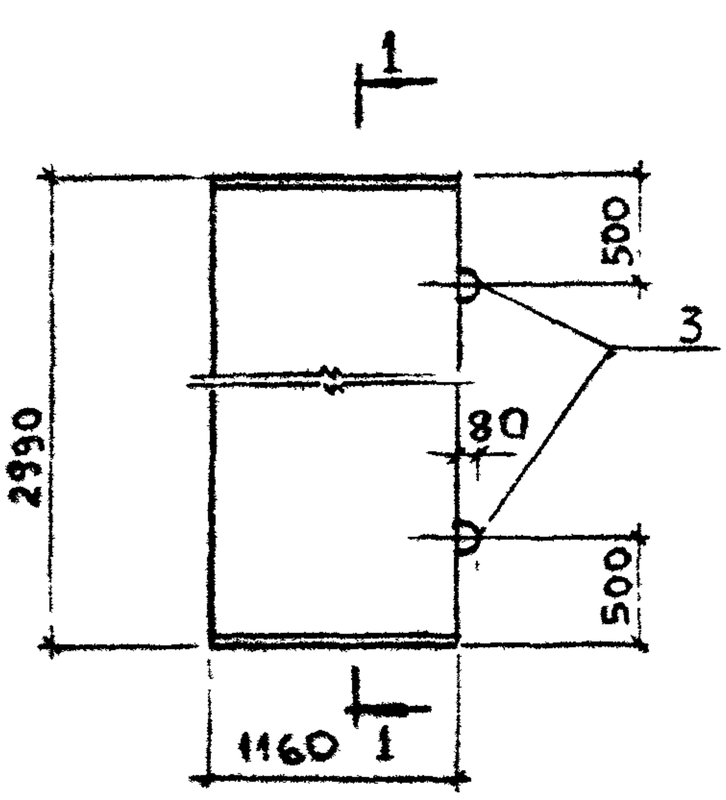

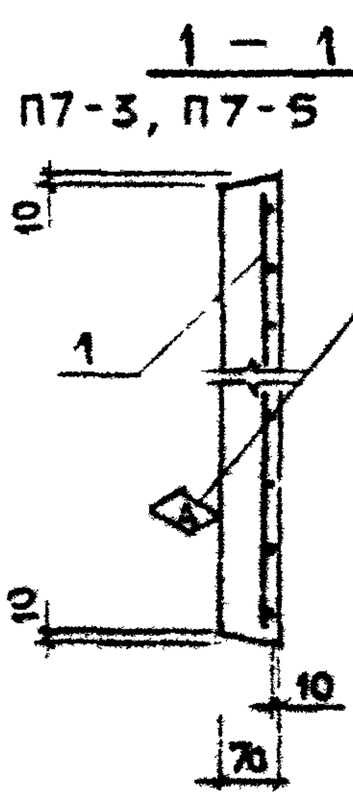

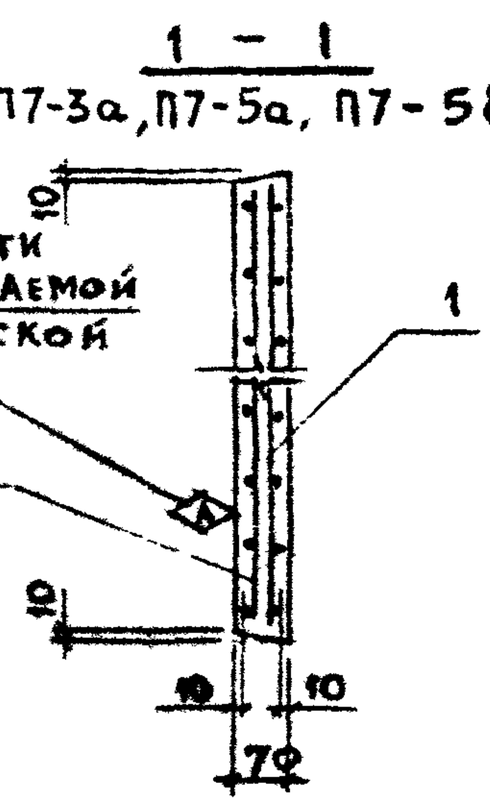

Поз.	Наименование	Кол. на плиту П7-					Примечание
		3	3а	5	5а	5б	
	Документация						
	Техническое описание						3.006.1-2.87.2 ТО
	Ведомость расхода стали						3.006.1-2.87.2 РС
	Сборочные единицы						
1	Сетка С1-4-1	1					3.006.1-2.87.4-4
	С1-4		1		1		-4
	С1-4-2			1		1	-4
2	Сетка С1-4-1		1				-4
	С1-4-2				1		-4
	С1-4					1	-4
	Детали						
3	Петля УП1-2	2	2	2	2		1.400-9, вып.1
	УП1-3					2	То же
	Материал						
	Бетон В15	0,24	0,24	0,24	0,24		м³
	Бетон В25					0,24	м³
	Масса плиты	0,61	0,61	0,61	0,61	0,61	т

Инв. № подл. | Подпись и дата | Взам. инв. №

Нач. отд.	Бродский		3.006.1-2.87.2-31
Н. контр.	Уманцева		
Гл. спец.	Коротецкая		
Рук. гр.	Чумакова		Плита П7-3, П7-3а, П7-5, П7-5а, П7-5б
Вед. инж.	Уманцева		Стадия Р; Лист; Листов 1
Инж.	Одинцев		Харьковский Промстройниипроект
Провер.	Гурович		

Формат А4

https://zavodjbi.com/

https://zavodjbi.com/

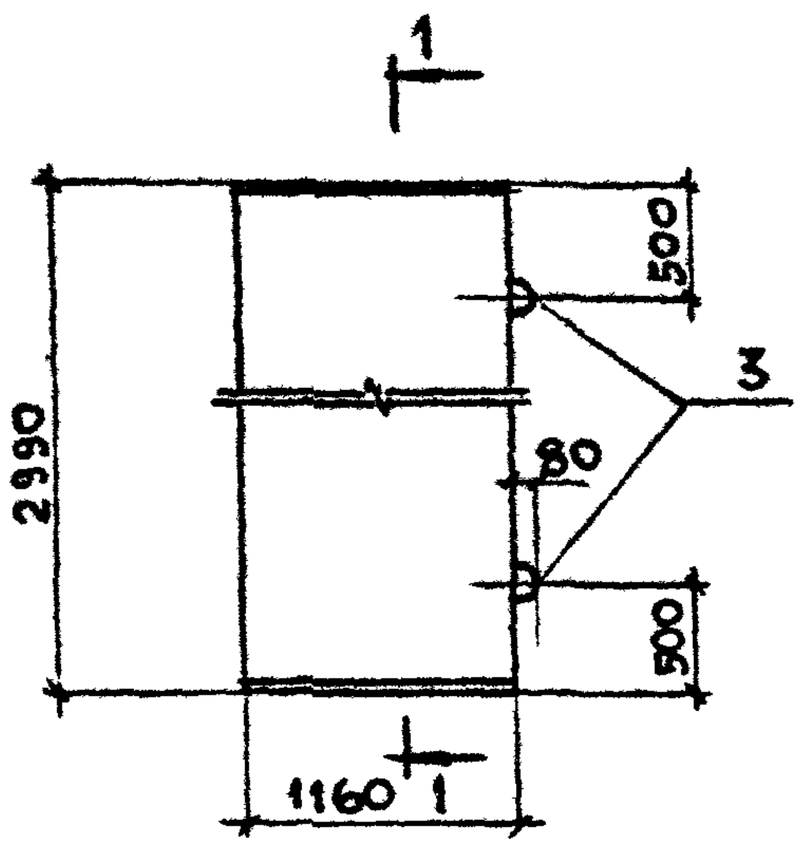

1 — 1
для П8-8, П8-11

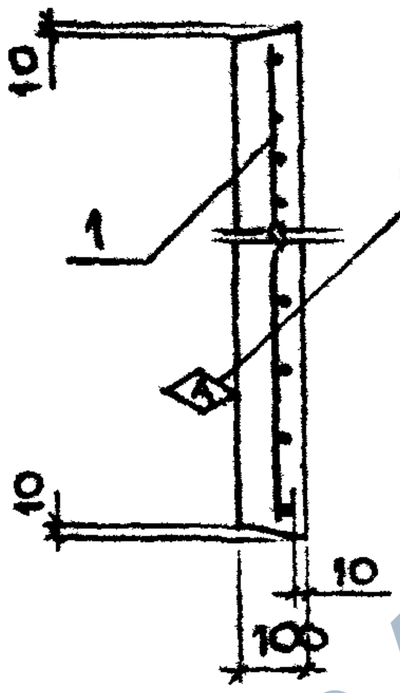

1 — 1
для П8-8а, П8-11а

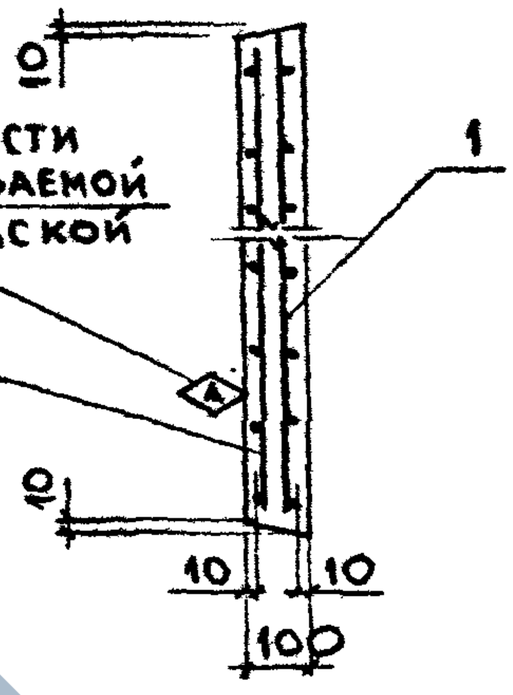

Поз.	Наименование	Кол. на плиту П8-				Примечание
		8	8а	11	11а	
	Документация					
	Техническое описание					3.006.1-2.87.2 ТО
	Ведомость расхода стали					3.006.1-2.87.2 РС
	Сборочные единицы					
1	Сетка С1-4-1	1				3.006.1-2.87.4-4
	С1-4		1		1	-4
	С1-4-2			1		-4
2	Сетка С1-4-1		1			-4
	С1-4-2				1	-4
	Детали					
3	Петля УП1-4	2	2			1.400-9, вып.1
	УП1-3			2	2	То же
	Материал					
	Бетон В15	0,35	0,35			м³
	Бетон В25			0,35	0,35	м³
	Масса плиты	0,87	0,87	0,87	0,87	т

Инв.№ подл. | Подпись и дата | Взам.инв.№

Нач.отд.	Бродский		3.006.1-2.87.2-32
Н.контр.	Утанцева		
Гл.спец.	Коротецкий		
Рук.гр.	Чумакова		Плита П8-8, П8-8а, П8-11, П8-11а
Вед.инж.	Утанцева		
Инжен.	Фомичёв		Харьковский Промстройниипроект
Провер.	Гурович		

Стадия	Лист	Листов
Р		1

https://zavodjbi.com/

https://zavodjbi.com/

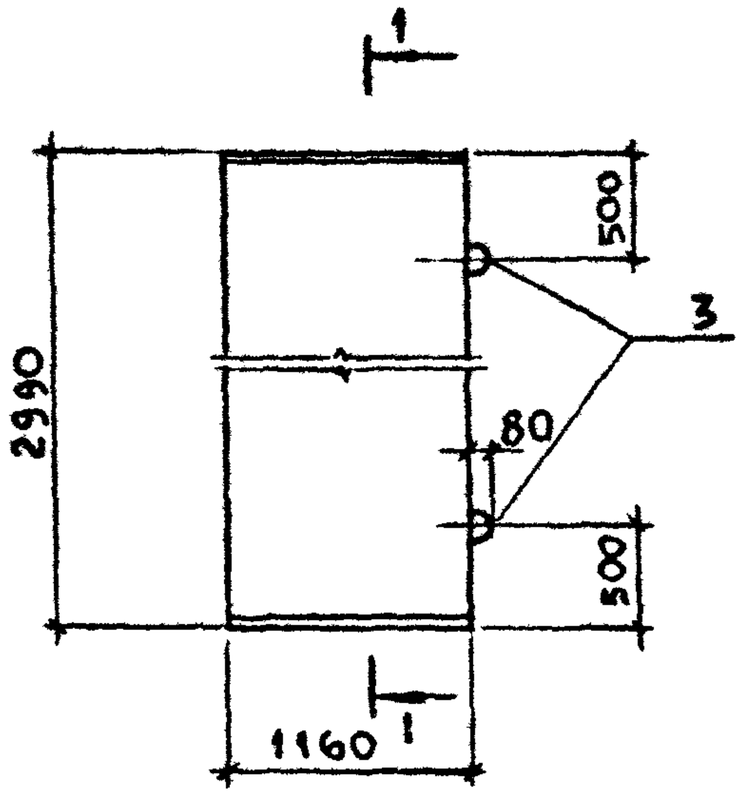

1 — 1
для П9-15

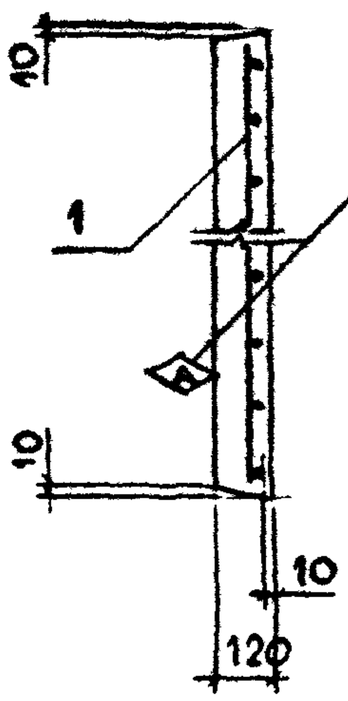

1 — 1
для П9-15а, П9-15б

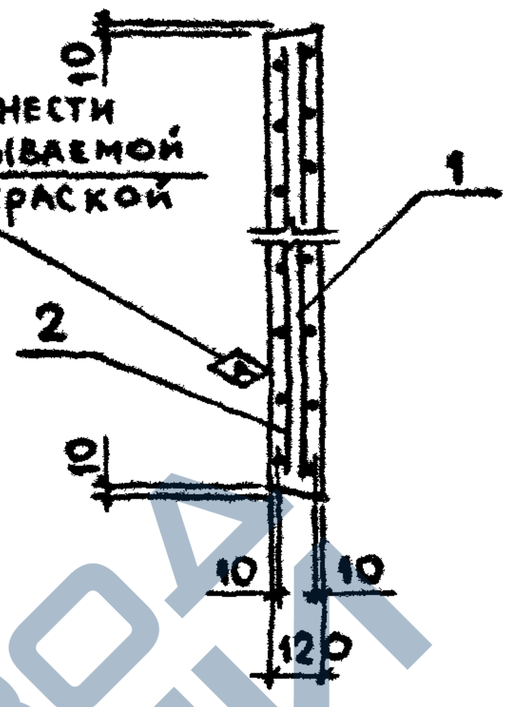

Поз.	Наименование	кол. на плиту П9- 15	15а	15б	Примечание
	Документация				
	Техническое описание				3.006.1-2.87.2 ТО
	Ведомость расхода стали				3.006.1-2.87.2 РС
	Сборочные единицы				
1	Сетка С1-4-2	1		1	3.006.1-2.87.4-4
	С1-4		1		-4
2	Сетка С1-4-2		1		-4
	С1-4			1	-4
	Детали				
3	Петля УП1-3	2	2	2	1.400-9, вып. 1
	Материал				
	Бетон В25	0,42	0,42	0,42	м³
	Масса плиты	1,04	1,04	1,04	т

Инв.№подл. | Подпись и дата | Взам.инв.№

Нач.отд.	Бродский		3.006.1-2.87.2-33
Н.контр.	Уманцева		
Гл.спец.	Коротецкий		
Рук.гр.	Чумакова		Плита П9-15, П9-15а, П9-15б
Вед.инж.	Уманцева		Стадия: Р; Лист: ; Листов: 1
Инжен.	Фомичёв		Харьковский Промстройниипроект
Провер.	Гурович		

https://zavodjbi.com/

https://zavodjbi.com/

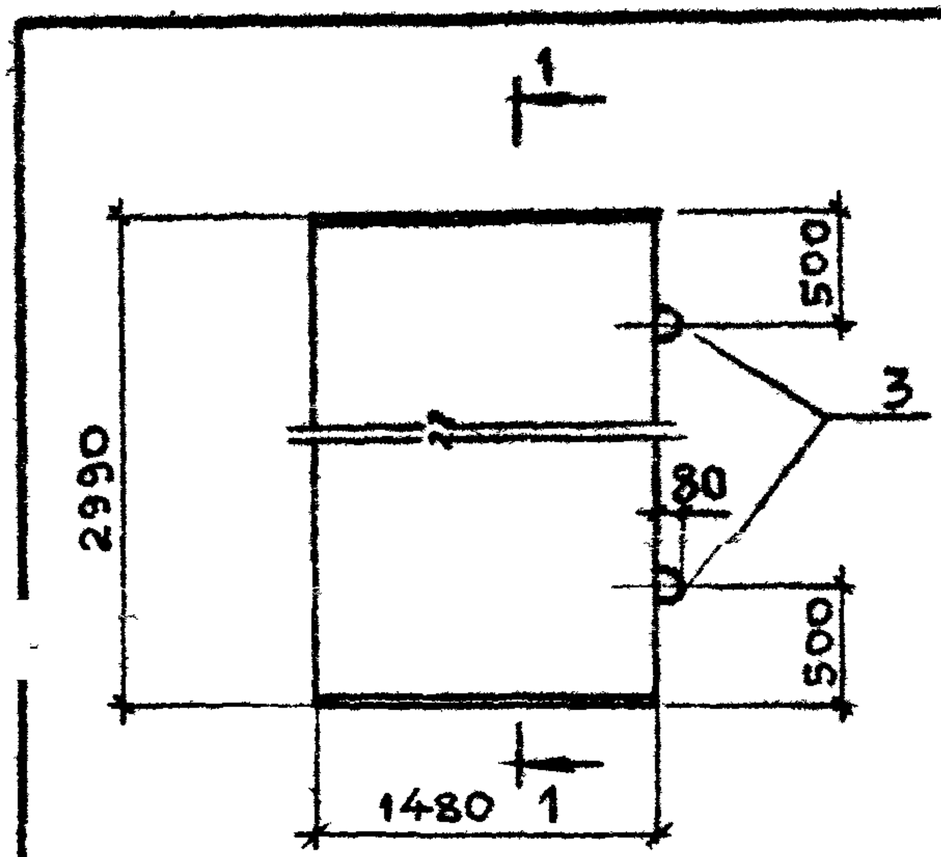

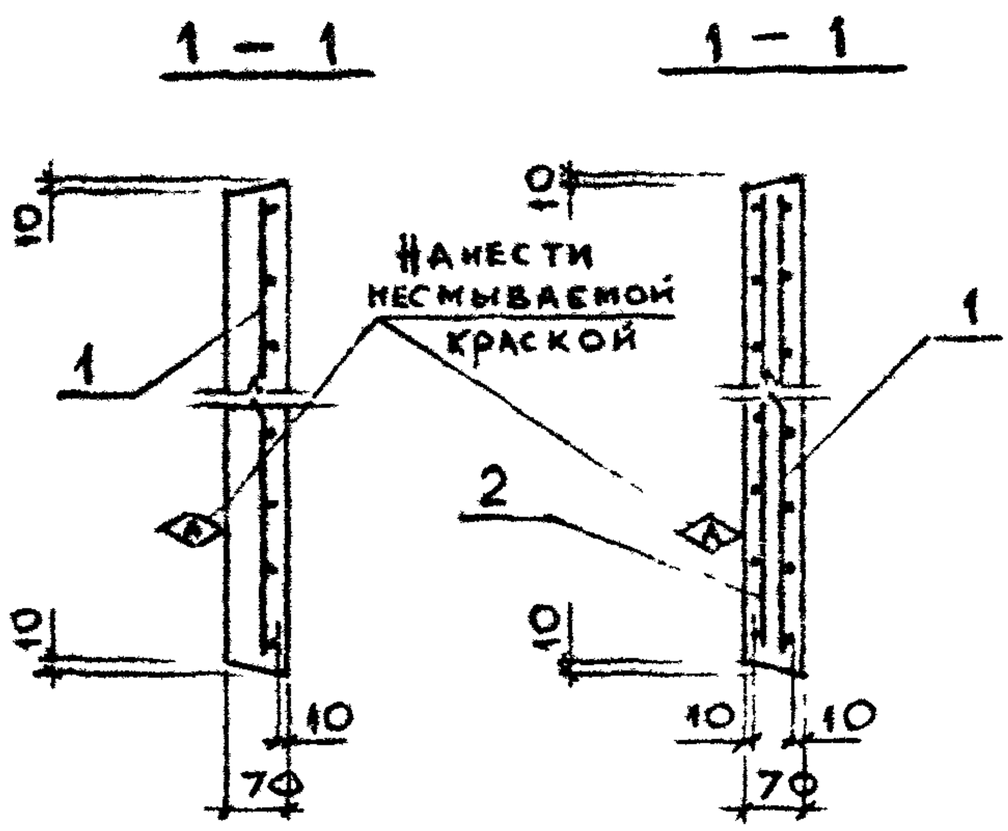

Поз.	Наименование	Кол. на плиту П10-					Примечание
		3	3а	5	5а	5б	
	Документация						
	Техническое описание						3.006.1-2.87.2 ТО
	Ведомость расхода стали						3.006.1-2.87.2 РС
	Сборочные единицы						
1	Сетка С1-5-1	1					3.006.1-2.87.4-5
	С1-5		1		1		-5
	С1-5-3			1		1	-5
2	Сетка С1-5-1		1				-5
	С1-5-3				1		-5
	С1-5					1	-5
	Детали						
3	Петля УП1-3	2	2	2	2	2	1.400-9, вып.1
	Материал						
	Бетон В25	0,31	0,31	0,31	0,31	0,31	м³
	Масса плиты	0,77	0,77	0,77	0,77	0,77	т

Инв.№ подл. | Подпись и дата | Взам.инв.№

Нач.отд.	Бровский		3.006.1-2.87.2-34
Гл.констр.	Уманцева		
Гл.спец.	Коротецкий		
Рук.гр.	Чумакова		Плита П10-3, П10-3а, П10-5, П10-5а, П10-5б
Ведущ.инж.	Уманцева		
Инженер	Фомичёв		Стадия: Р; Лист: ; Листов: 1
Провер.	Гурович		Харьковский Промстройниипроект

22991-03 45

Формат А4

https://zavodjbi.com/

https://zavodjbi.com/

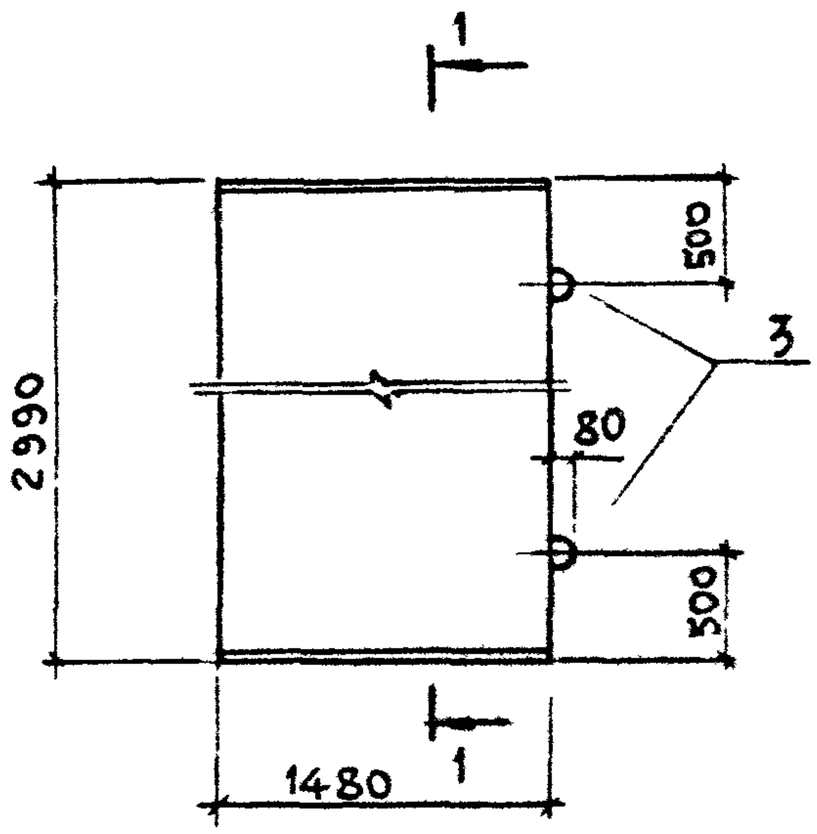

1 – 1
для П11-8

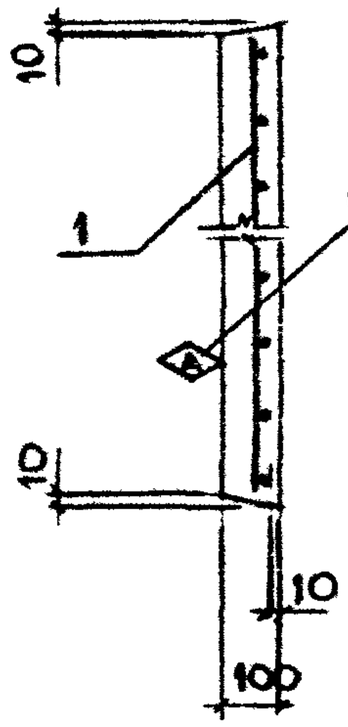

1 – 1
для П11-8а

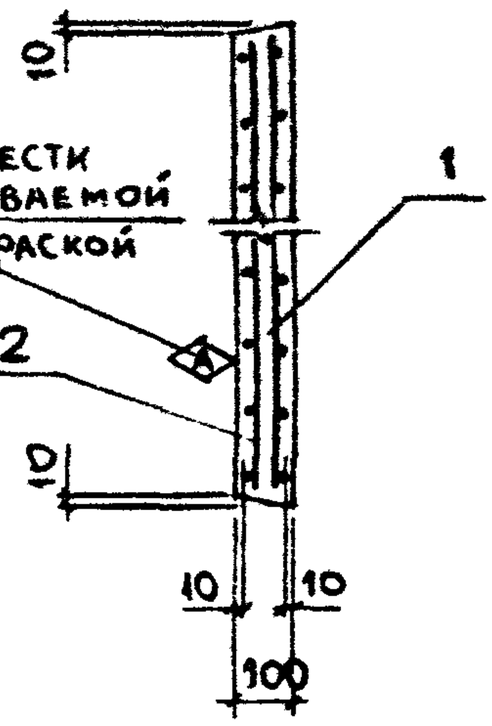

Поз.	Наименование	Кол. на плиту П11-			Примечания
		8	8а		
	Документация				
	Техническое описание				3.006.1-2.87.2 ТО
	Ведомость расхода стали				3.006.1-2.87.2 РС
	Сборочные единицы				
1	Сетка С1-5-2	1			3.006.1-2.87.4-5
	С1-5		1		-5
2	Сетка С1-5-2		1		-5
	Детали				
3	Петля УП1-3	2	2		1.400-9, вып.1
	Материал				
	Бетон В25	0,44	0,44		м³
	Масса плиты	1,10	1,10		т

Инв.№ подл. | Подпись и дата | Взам.инв.№

Нач.отд.	Бродский			3.006.1-2.87.2-35
Н.контр.	Уманцева			
Гл.спец.	Коростелкин			
Рук.гр.	Чумакова			
Вед.инж.	Уманцева			Плита П11-8, П11-8а
Инженер	Томичев			Стадия: Р; Лист: ; Листов: 1
Провер.	Гуровин			Харьковский Промстройниипроект

22991-03 46

Формат А4

https://zavodjbi.com/

https://zavodjbi.com/

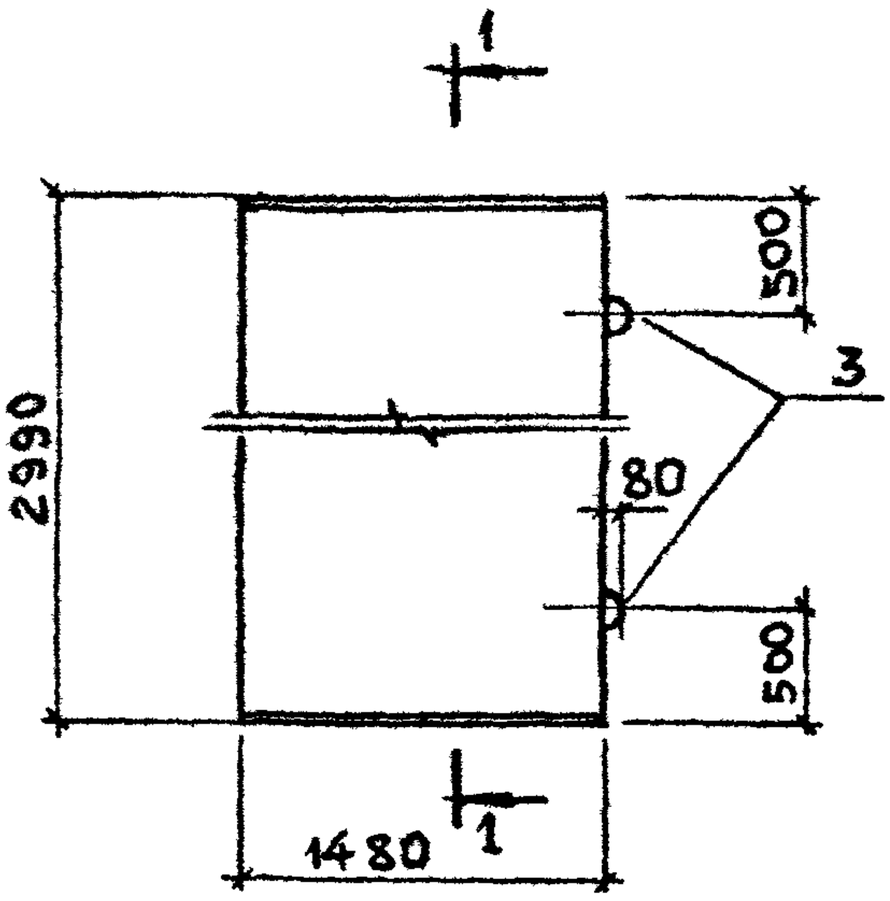

1 — 1
для П12-12, П12-15

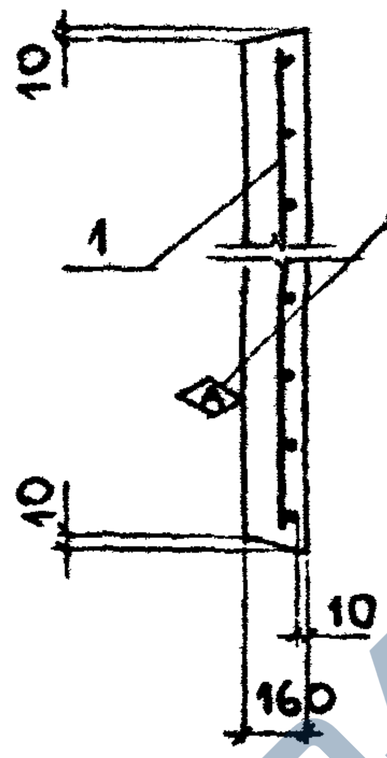

1 — 1
для П12-12а, П12-15а

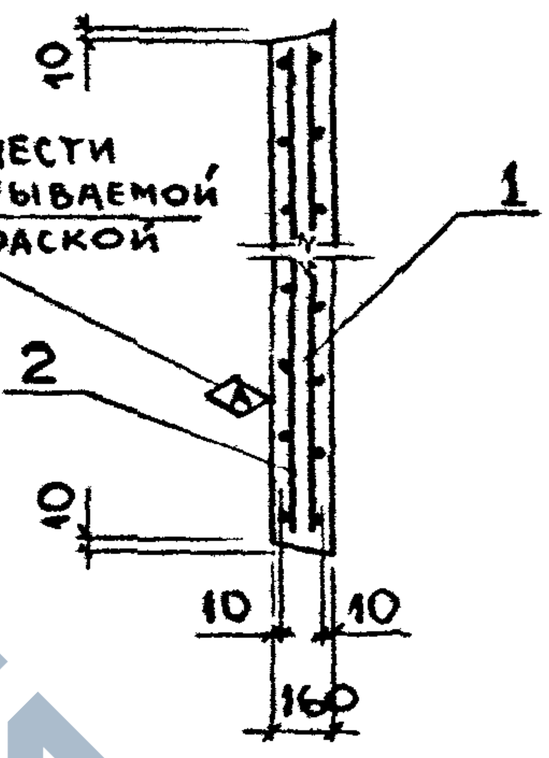

Поз.	Наименование	Кол. на плиту П12-				Примечание
		12	12а	15	15а	
	Документация					
	Техническое описание					3.006.1-2.87.2 ТО
	Ведомость расхода стали					3.006.1-2.87.2 РС
	Сборочные единицы					
1	Сетка С1-5-2	1				3.006.1-2.87.4-5
	С1-5		1		1	-5
	С1-5-3			1		-5
2	Сетка С1-5-2		1			-5
	С1-5-3				1	-5
	Детали					
	Петля УП1-5	2	2	2	2	1.400-9, вып.1
	Материал					
	Бетон В25	0,71	0,71	0,71	0,71	м³
	Масса плиты	1,77	1,77	1,77	1,77	т

Инв.№подл. | Подпись и дата | Взам.инв.№

Нач.отд.	Бродский		
Н.контр.	Умянцева		
Гл.спец.	Коротецкий		
Рук.гр.	Чумакова		
Вед.инж.	Умянцева		
Инжен.	Фомичёв		
Провер.	Гурович		

3.006.1-2.87.2-36

Плита П12-12, П12-12а, П12-15, П12-15а

Стадия	Лист	Листов
Р		1

Харьковский Промстройниипроект

https://zavodjbi.com/

https://zavodjbi.com/

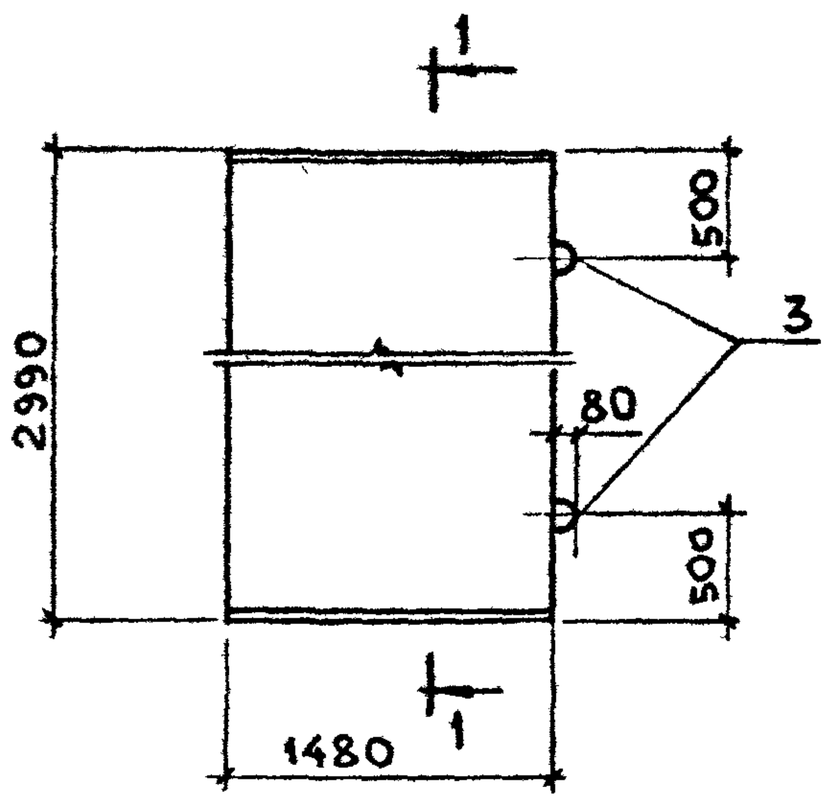

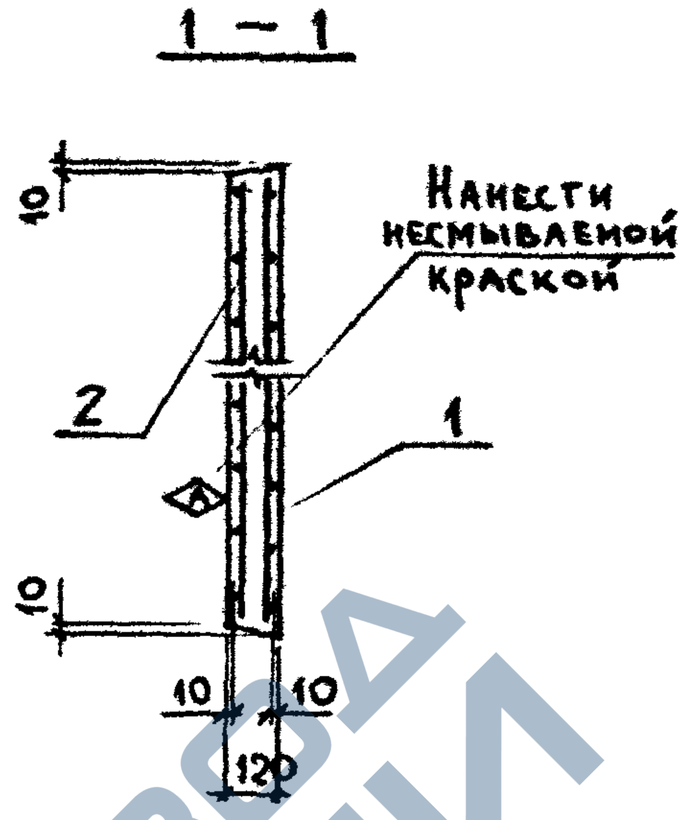

Марка	Поз.	Наименование	Кол.	Примечание
		Документация		
		Техническое описание		3.006.1 – 2.87.2 т.о
		Ведомость расхода стали		3.006.1 – 2.87.2 рс
		Сборочные единицы		
П13-11б'	1	Сетка С1 – 5 – 3	1	3.006.1 – 2.87.4 – 5
	2	Сетка С1 – 5	1	– 5
		Детали		
	3	Петля УП1 – 3	2	1.400-9, вып. 1
		Материал		
		Бетон В25	0,53	м³
		Масса плиты	1,33	т

Инв. № подл. | Подпись и дата | Взам. инв. №

Нач. отд.	Бродский		
Н. контр.	Уманцева		
Гл. спец.	Коротецкий		
Рук. гр.	Чумакова		
Вед. инж.	Уманцева		
Инжен.	Фомичев		
Провер.	Гурович		

3.006.1 – 2.87.2 – 37

Плита П13 – 11б'

Стадия	Лист	Листов
Р		1

Харьковский Промстройниипроект

https://zavodjbi.com/

https://zavodjbi.com/

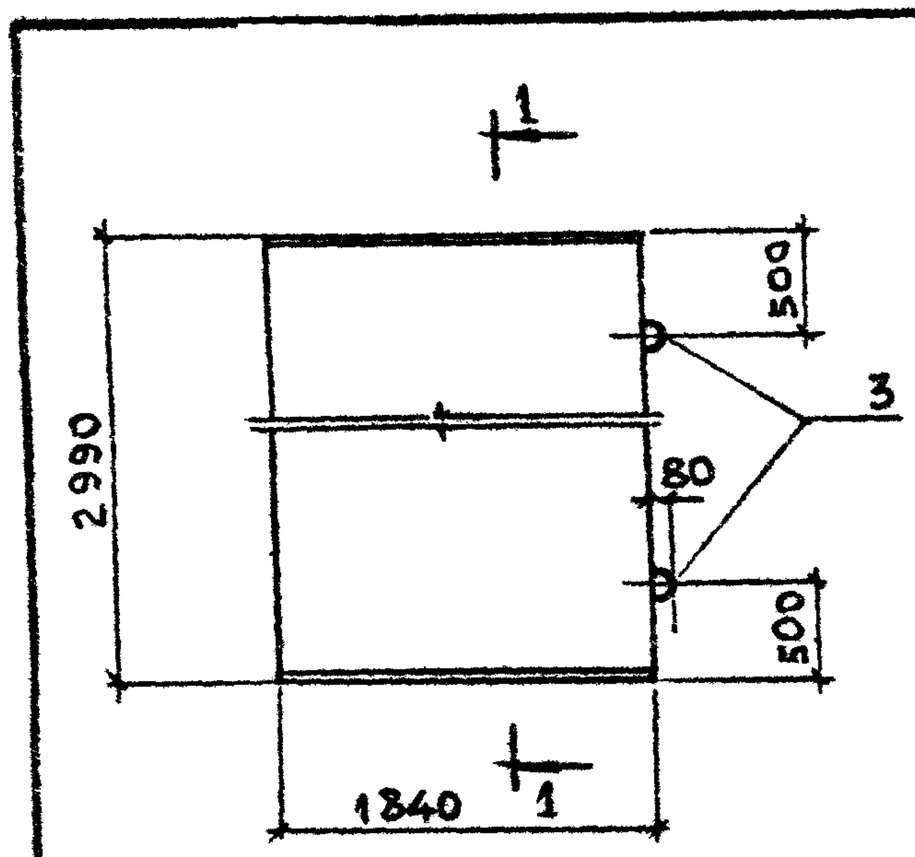

Поз.	Наименование	Кол. на плиту П14-			Примечания
		3	3а	3б	
	Документация				
	Техническое описание				3.006.1-2.87.2 ТО
	Ведомость расхода стали				3.006.1-2.87.2 РС
	Сборочные единицы				
1	Сетка С1-6-1	1		1	3.006.1-2.87.4-6
	С1-6		1		-6
2	Сетка С1-6-1		1		-6
	С1-6			1	-6
	Детали				
3	Петля УП1-3	2	2	2	1.400-9, вып. 1
	Материал				
	Бетон В25	0,50	0,50	0,50	м³
	Масса плиты	1,24	1,24	1,24	т

Инв.№ подл. | Подпись и дата | Взам. инв. №

Нач. отд.	Бродский		
Н. контр.	Уманцева		
Гл. спец.	Коротецкий		
Рук. гр.	Чумакова		
Вед. инж.	Уманцева		
Инжен.	Фомичев		
Провер.	Гурович		

3.006.1-2.87.2-38

Плита П14-3, П14-3а, П14-3б

Стадия	Лист	Листов
Р		1

Харьковский Промстройниипроект

22991-03 49

Формат А4

https://zavodjbi.com/

https://zavodjbi.com/

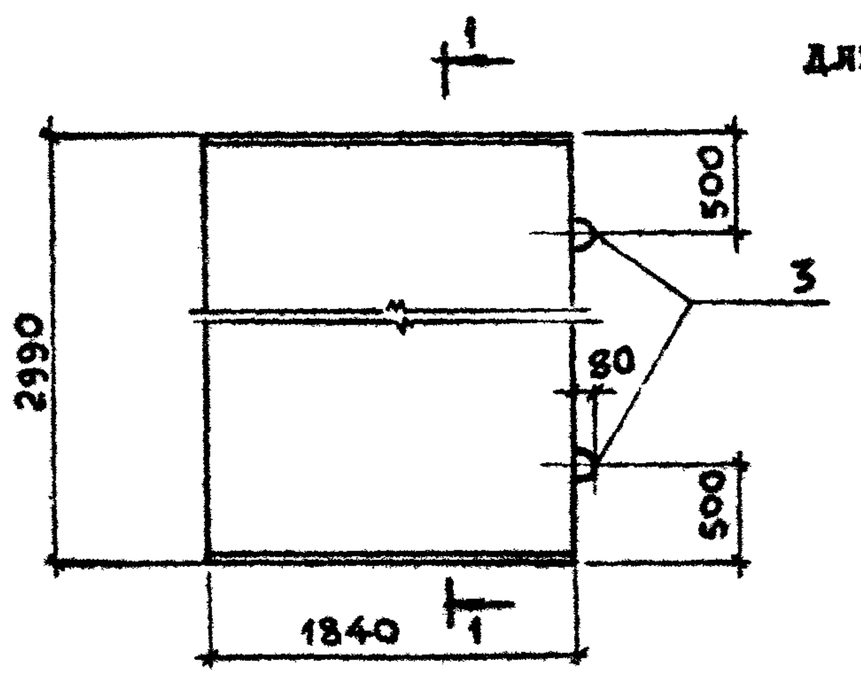

1 — 1
для П15-5, П15-8

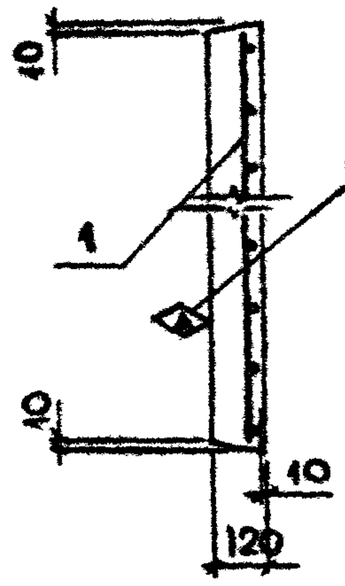

1 — 1
для П15-5а, П15-8а, П15-8б

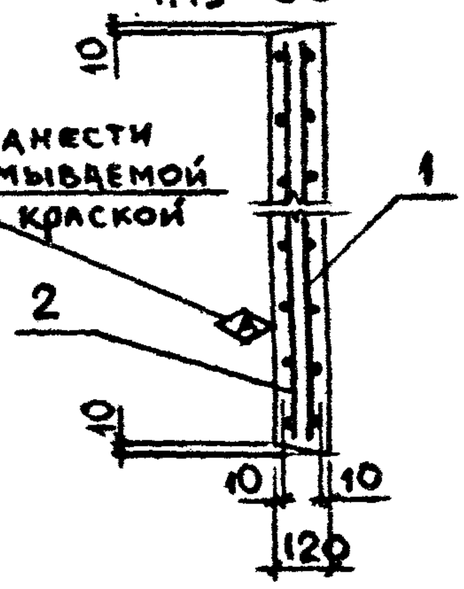

Поз.	Наименование	Кол. на плиту П15-					Примечание
		5	5а	8	8а	8б	
	Документация						
	Техническое описание						3.006.1-2.87.2 ТО
	Ведомость расхода стали						3.006.1-2.87.2 РС
	Сборочные единицы						
1	Сетка С1-6-2	1					3.006.1-2.87.4-6
	С1-6		1		1		-6
	С1-6-3			1		1	-6
2	Сетка С1-6-2		1				-6
	С1-6-3				1		-6
	С1-6					1	-6
	Детали						
3	Петля УП1-5	2	2	2	2	2	1.400-9; вып. 1
	Материал						
	Бетон В25	0,66	0,66	0,66	0,66	0,66	м³
	Масса плиты	1,65	1,65	1,65	1,65	1,65	т

Инв.№ подл. | Подпись и дата | Взам.инв.№

Нач.отд.	Бродский		
Н.контр.	Уманцева		
Гл.спец.	Коротецкий		
Рук.гр.	Чумакова		
Вед.инж.	Уманцева		
Инжен.	Фомичев		
Провер.	Гуробич		

3.006.1-2.87.2-39

Плита П15-5, П15-5а, П15-8, П15-8а, П15-8б

Стадия	Лист	Листов
Р		1

Харьковский Промстройниипроект

22991-03 50

Формат А4

https://zavodjbi.com/

https://zavodjbi.com/

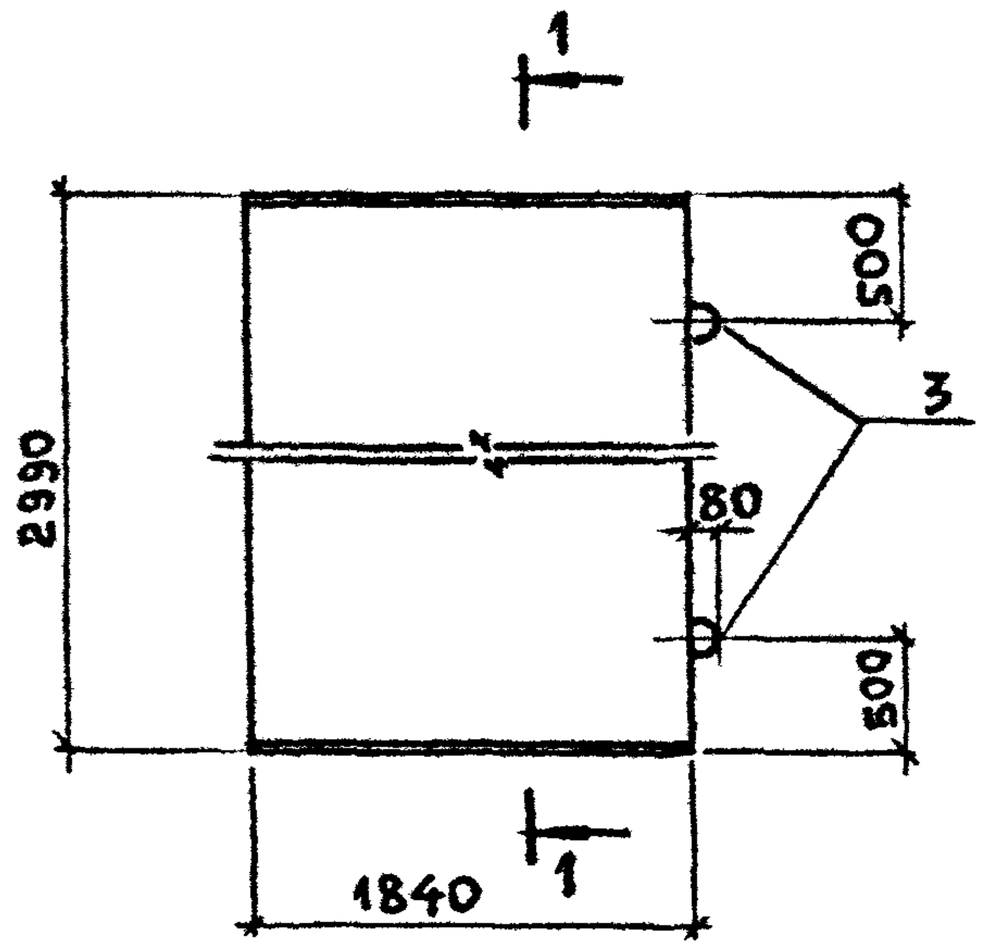

1 — 1
для П16-15

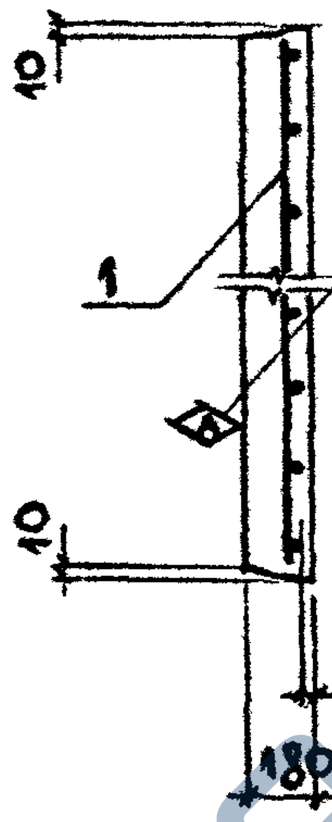

1 — 1
для П16-15а

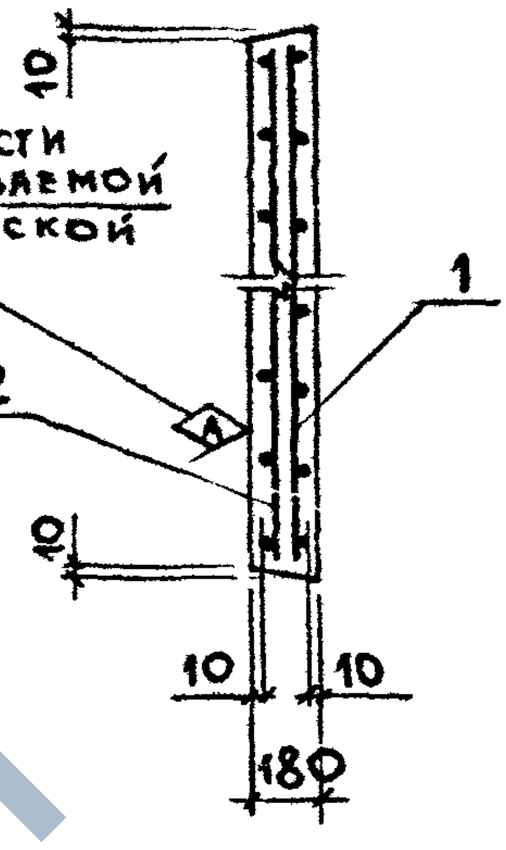

Поз.	Наименование	Кол. на плиту П16- 15	15а		Примечание
	Документация				
	Техническое описание				3.006.1-2.87.2 ТО
	Ведомость расхода стали				3.006.1-2.87.2 РС
	Сборочные единицы				
1	Сетка С1-6-3	1			3.006.1-2.87.4-6
	С1-6		1		-6
2	Сетка С1-6-3		1		-6
	Детали				
3	Петля УП1-7	2	2		1.400-9, вып.1
	Материал				
	Бетон В 25	0,99	0,99		м³
	Масса плиты	2,48	2,48		т

Инв.№ подл. | Подпись и дата | Взам.инв.№

Нач.отд.	Бродский		
Н.контр.	Уманцева		
Гл.спец.	Коротецкий		
Рук.гр.	Чумакова		
Вед.инж.	Уманцева		
Инжен.	Фомичёв		
Провер.	Гурович		

3.006.1-2.87.2-40

Плита
П16-15, П16-15а

Стадия	Лист	Листов
Р		1

Харьковский Промстройниипроект

https://zavodjbi.com/

https://zavodjbi.com/

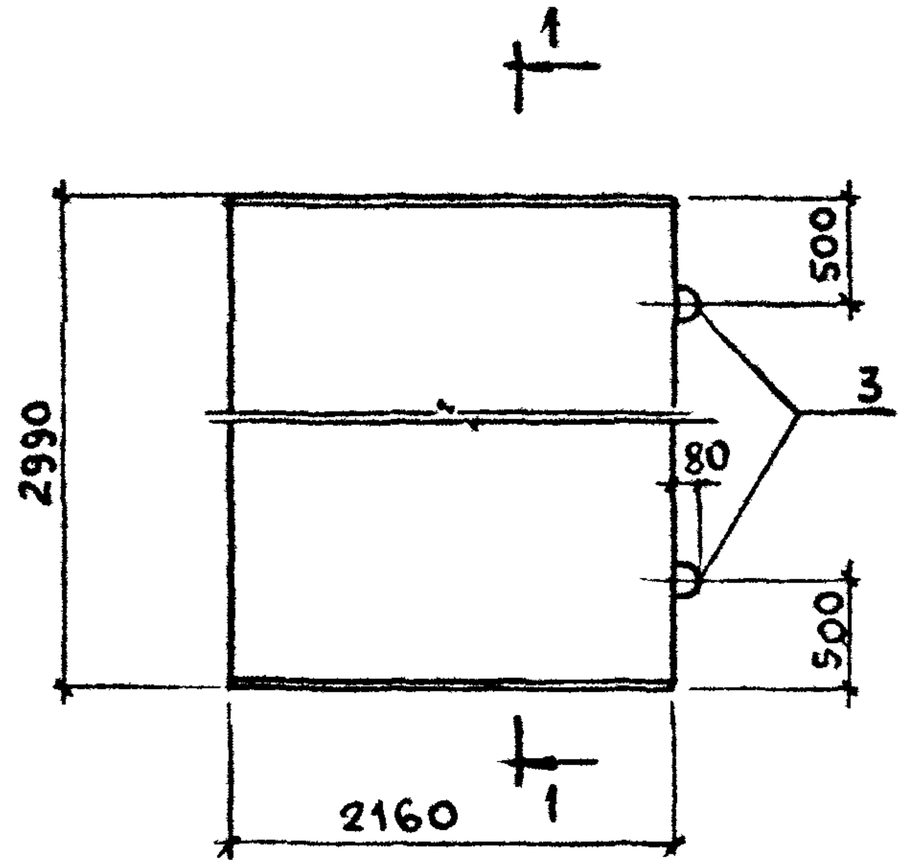

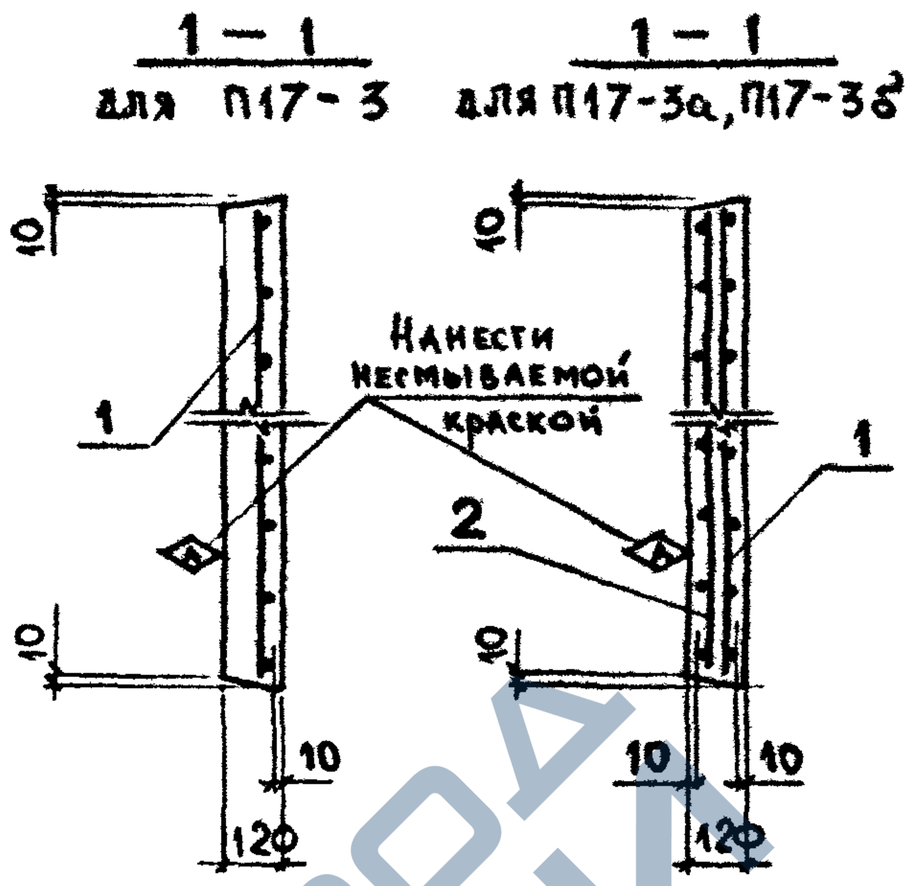

Поз.	Наименование	Кол. на плиту П17- 3	3а	3б	Примечание
	Документация				
	Техническое описание				3.006.1-2.87.2 ТО
	Ведомость расхода стали				3.006.1-2.87.2 РС
	Сборочные единицы				
1	Сетка С1-7-1	1		1	3.006.1-2.87.4-7
	С1-7		1		-7
2	Сетка С1-7-1		1		-7
	С1-7			1	-7
	Детали				
3	Петля УП1-5	2	2	2	1.400-9, вып.1
	Материал				
	Бетон В25	0,78	0,78	0,78	м³
	Масса плиты	1,94	1,94	1,94	т

Нач. отд.	Бродский		
Н. контр.	Уманцева		
Гл. спец.	Коротецкий		
Рук. гр.	Чумакова		
Вед. инж.	Уманцева		
Инжен.	Фомичев		
Провер	Гурович		

3.006.1-2.87.2-41

Плита П17-3, П17-3а, П17-3б

Стадия	Лист	Листов
Р		1

Харьковский Промстройниипроект

Инв. № подл. | Подпись и дата | Взам. инв. №

https://zavodjbi.com/

https://zavodjbi.com/

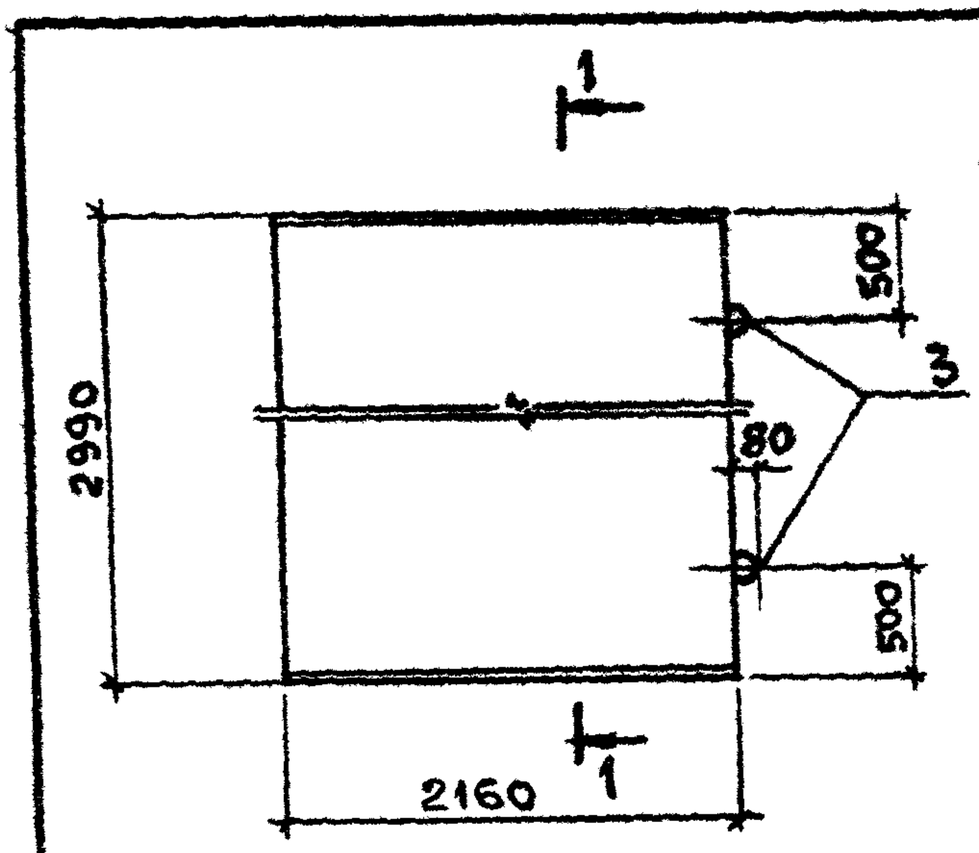

Поз.	Наименование	Кол. на плиту П18-					Примечание
		5	5а	8	8а	8б	
	Документация						
	Техническое описание						3.006.1-2.87.2 ТО
	Ведомость расхода стали						3.006.1-2.87.2 РС
	Сборочные единицы						
1	Сетка С1-7-2	1					3.006.1-2.87.4-7
	С1-7		1		1		-7
	С1-7-3			1		1	-7
2	Сетка С1-7-2		1				-7
	С1-7-3				1		-7
	С1-7					1	-7
	Детали						
3	Петля УП1-7	2	2	2	2	2	1.400-9, вып. 1
	Материал						
	Бетон В25	0,97	0,97	0,97	0,97	0,97	м³
	Масса плиты	2,42	2,42	2,42	2,42	2,42	т

Инв. № подл. | Подпись и дата | Взам. инв. №

Нач. отд.	Бродский		
Н. контр.	Уманцева		
Гл. спец.	Коротецкий		
Рук. гр.	Чумакова		
Вед. инж.	Уманцева		
Инжен.	Фоминчев		
Провер.	Гурович		

3.006.1-2.87.2-42

Плита П18-5, П18-5а, П18-8, П18-8а, П18-8б

Стадия	Лист	Листов
Р		1

Харьковский Промстройниипроект

Формат А4

https://zavodjbi.com/

https://zavodjbi.com/

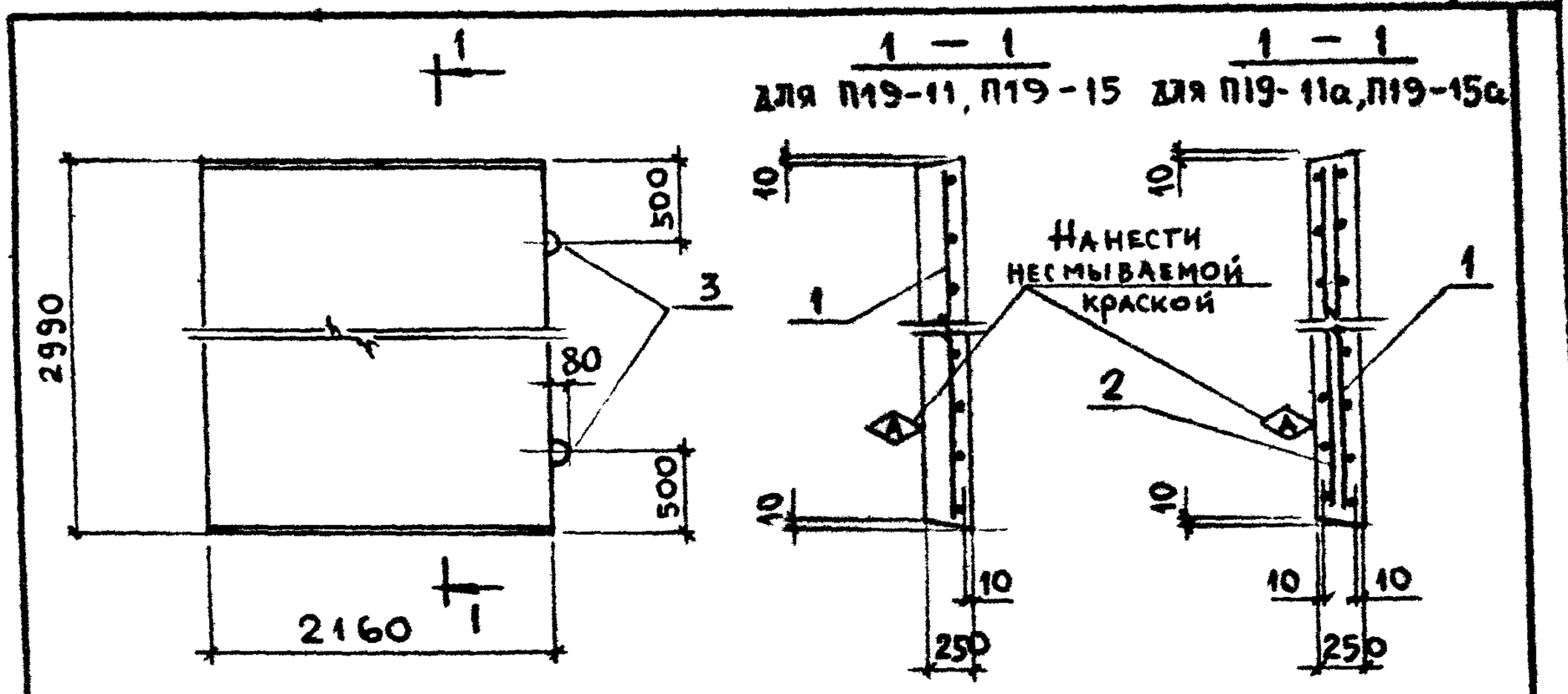

Поз.	Наименование	Кол. на плиту П19-				Примечание
		11	11а	15	15а	
	Документация					
	Техническое описание					3.006.1-2.87.2 ТО
	Ведомость расхода стали					3.006.1-2.87.2 РС
	Сборочные единицы					
1	Сетка С1-7-2	1				3.006.1-2.87.4-7
	С1-7		1		1	-7
	С1-7-3			1		-7
2	Сетка С1-7-2		1			-7
	С1-7-3				1	-7
	Детали					
	Петля УП1-9	2	2	2	2	1.400-9, вып.1
	Материал					
	Бетон В25	1,61	1,61	1,61	1,61	м³
	Масса плиты	4,04	4,04	4,04	4,04	т

Инв.№ подл. | Подпись и дата | Взам.инв.№

Нач.отд.	Бродский		
Н.контр.	Уманцева		
Гл.спец.	Коротецкий		
Рук.гр.	Чумакова		
Вед.инж.	Уманцева		
Инженер	Фоминчев		
Гровер.	Гуровин		

3.006.1-2.87.2-43

Плита П19-11, П19-11а, П19-15, П19-15а

Стадия	Лист	Листов
Р		1

Харьковский Промстройниипроект

22991-03 54

Формат А4

https://zavodjbi.com/

https://zavodjbi.com/

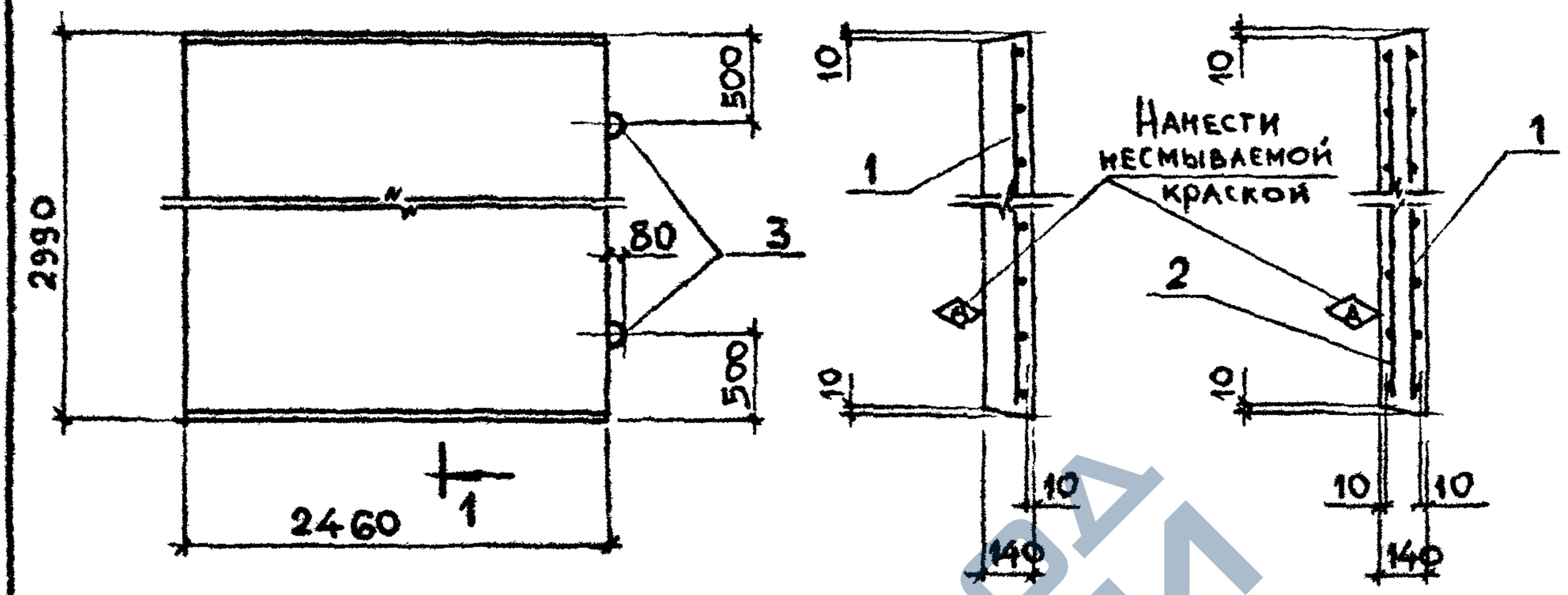

Поз.	Наименование	кол. на плиту П20-			Примечание
		3	3а	3б	
	Документация				
	Техническое описание				3.006.1-2.87.2 ТО
	Ведомость расхода стали				3.006.1-2.87.2 РС
	Сборочные единицы				
1	Сетка С1-8-1	1		1	3.006.1-2.87.4-8
	С1-8		1		-8
2	Сетка С1-8-1		1		-8
	С1-8			1	-8
	Детали				
3	Петля УП1-7	2	2	2	1.400-9, вып.1
	Материал				
	Бетон В25	1,03	1,03	1,03	м³
	Масса плиты	2,57	2,57	2,57	т

Инв.№ подл. | Подпись и дата | Взам.инв.№

Нач.отд.	Бродский		
Н.контр.	Умянцева		
Гл.спец.	Коротецкий		
Рук.гр.	Чумакова		
Вед.инж.	Умянцева		
Инжен.	Фомичёв		
Гровер	Гурович		

3.006.1-2.87.2-44

Плита П20-3, П20-3а, П20-3б

Стадия	Лист	Листов
Р		1

Харьковский Промстройниипроект

https://zavodjbi.com/

https://zavodjbi.com/

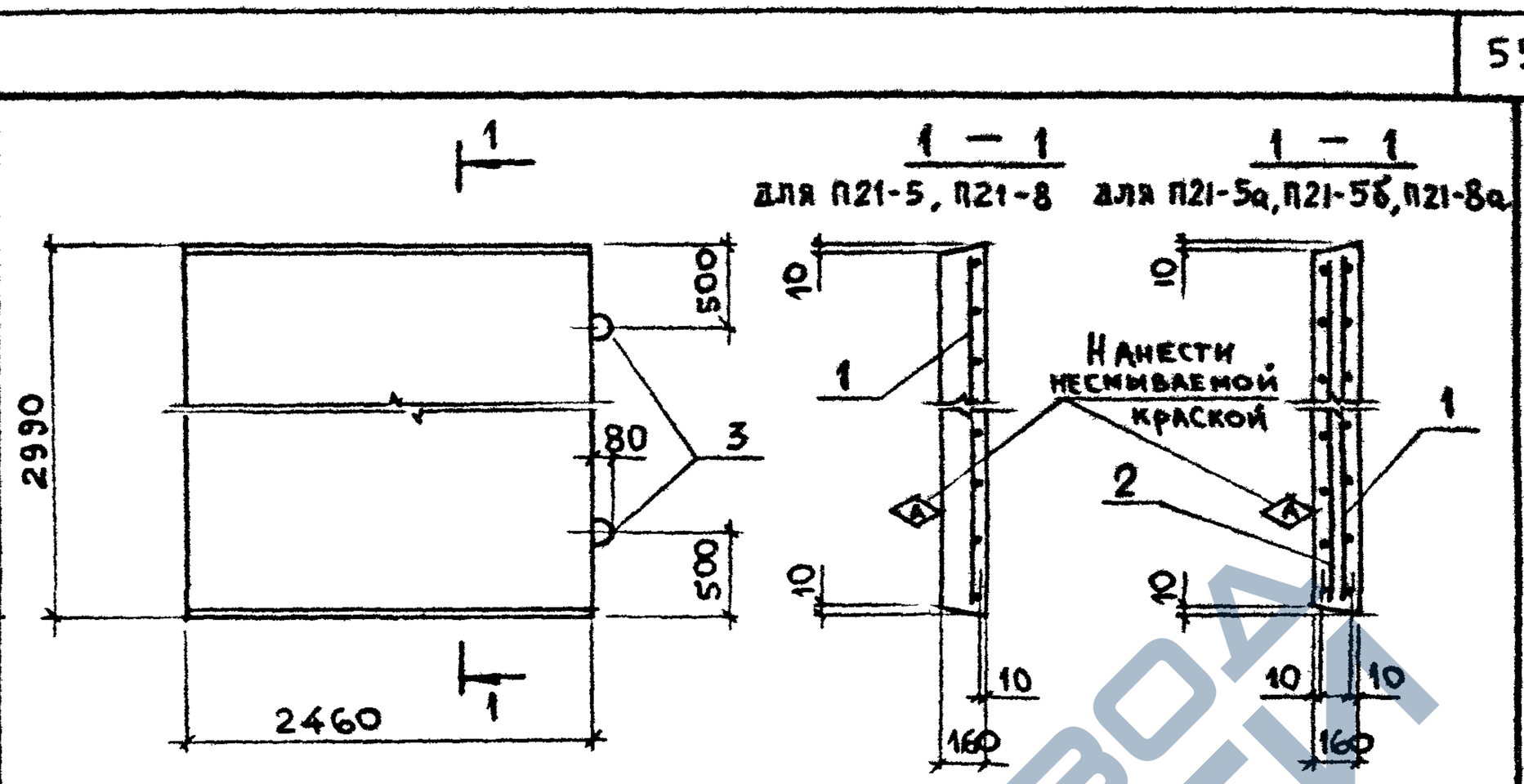

Поз.	Наименование	Кол. на плиту П21- 5	5а	5б	8	8а	Примечание
	Документация						
	Техническое описание						3.006.1-2.87.2 ТО
	Ведомость расхода стали						3.006.1-2.87.2.РС
	Сборочные единицы						
1	Сетка С1-8-2	1		1			3.006.1-2.87.4-8
	С1-8		1			1	-8
	С1-8-3				1		-8
2	Сетка С1-8-2		1				-8
	С1-8			1			-8
	С1-8-3					1	-8
	Детали						
3	Петля УП1-7	2	2	2	2	2	1.400-9, вып.1
	Материал						
	Бетон В25	1,18	1,18	1,18	1,18	1,18	м³
	Масса плиты	2,94	2,94	2,94	2,94	2,94	т

Инв.№ подл. | Подпись и дата | Взам.инв.№

Нач.отд.	Бродский	
Н.контр.	Уманцева	
Гл спец	Коротецкий	
Рук. гр.	Чумакова	
Вед. инж.	Уманцева	
Инжен.	Фомичев	
Провер	Гурович	

3.006.1-2.87.2-45

Плита П21-5, П21-5а, П21-5б, П21-8, П21-8а

Стадия	Лист	Листов
Р		1

Харьковский Промстройниипроект

https://zavodjbi.com/

https://zavodjbi.com/

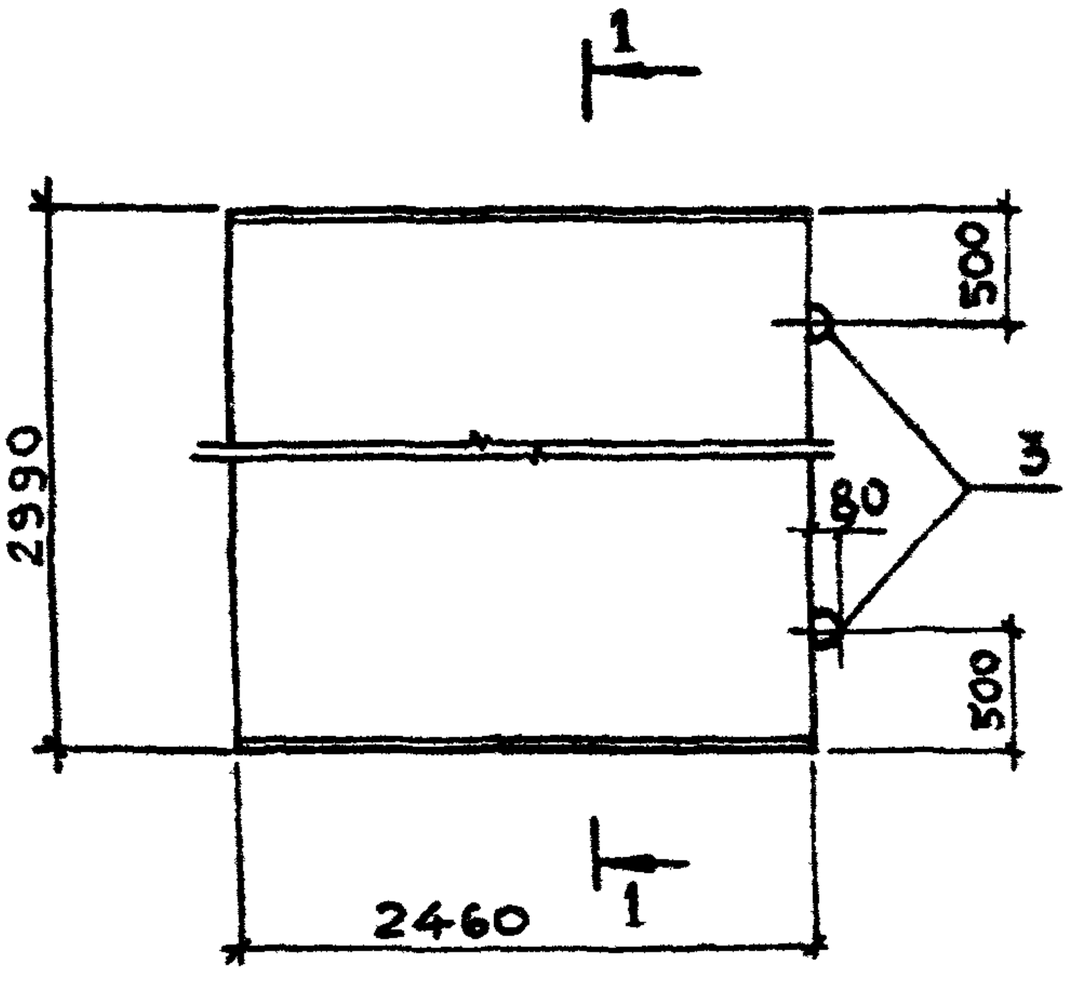

1 — 1
для П22-12, П22-15

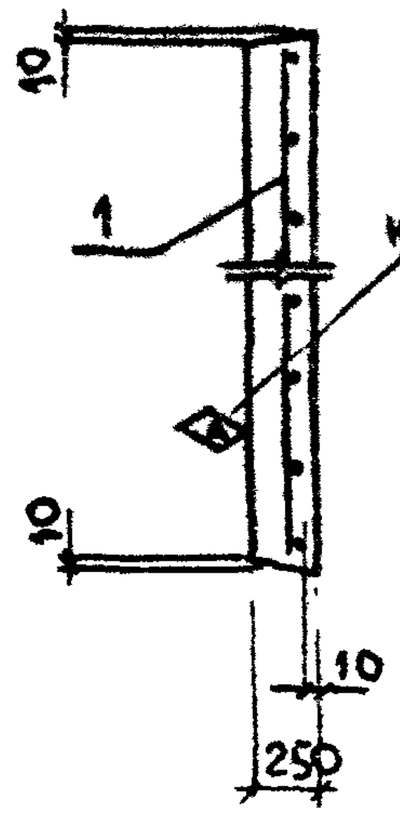

1 — 1
для П22-12а, П22-15а

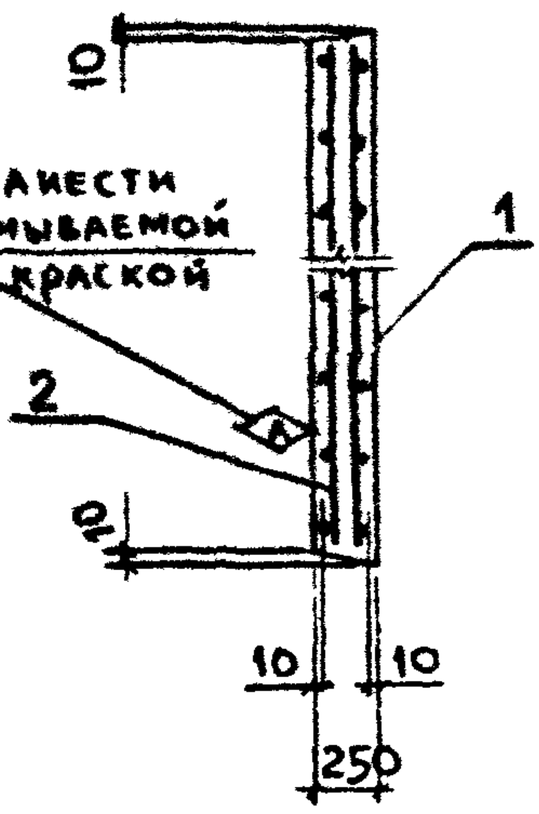

Поз.	Наименование	кол. на плиту П22-				Примечание
		12	12а	15	15а	
	Документация					
	Техническое описание					3.006.1-2.87.2 ТО
	Ведомость расхода стали					3.006.1-2.87.2 РС
	Сборочные единицы					
1	Сетка С1-8-2	1				3.006.1-2.87.4-8
	С1-8		1		1	-8
	С1-8-3			1		-8
2	Сетка С1-8-2		1			-8
	С1-8-3				1	-8
	Детали					
3	Петля УП1-11	2	2	2	2	1.400-9, вып.1
	Материал					
	Бетон В25	1,84	1,84	1,84	1,84	м³
	Масса плиты	4,60	4,60	4,60	4,60	т

Инв.№ подл. | Подпись и дата | Взам.инв.№

Нач.отд.	Бродский		
Н.контр.	Умянцева		
Гл.спец.	Кофтецкая		
Рук.гр.	Чумакова		
Нач.отд.	Умянцева		
Инженер.	Фомичев		
Провер.	Гуровыч		

3.006.1-2.87.2-46

Плита П22-12, П22-12а, П22-15, П22-15а

Стадия	Лист	Листов
Р		1

Харьковский Промстройниипроект

Формат А4

https://zavodjbi.com/

https://zavodjbi.com/

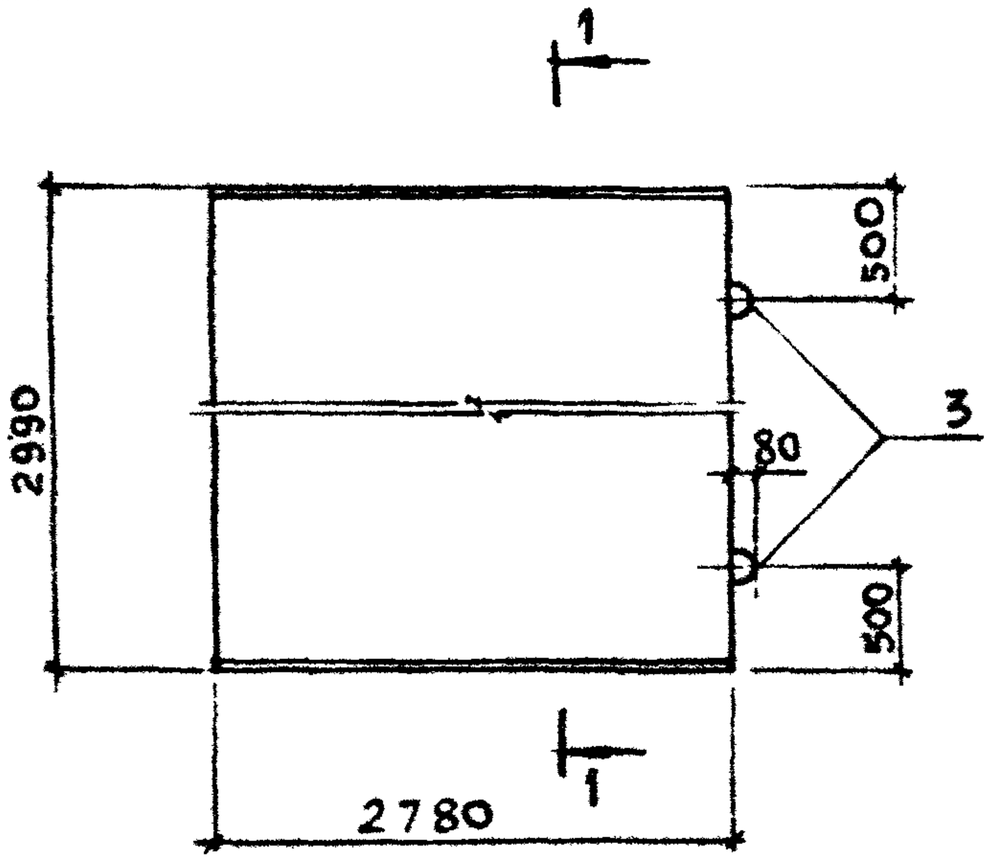

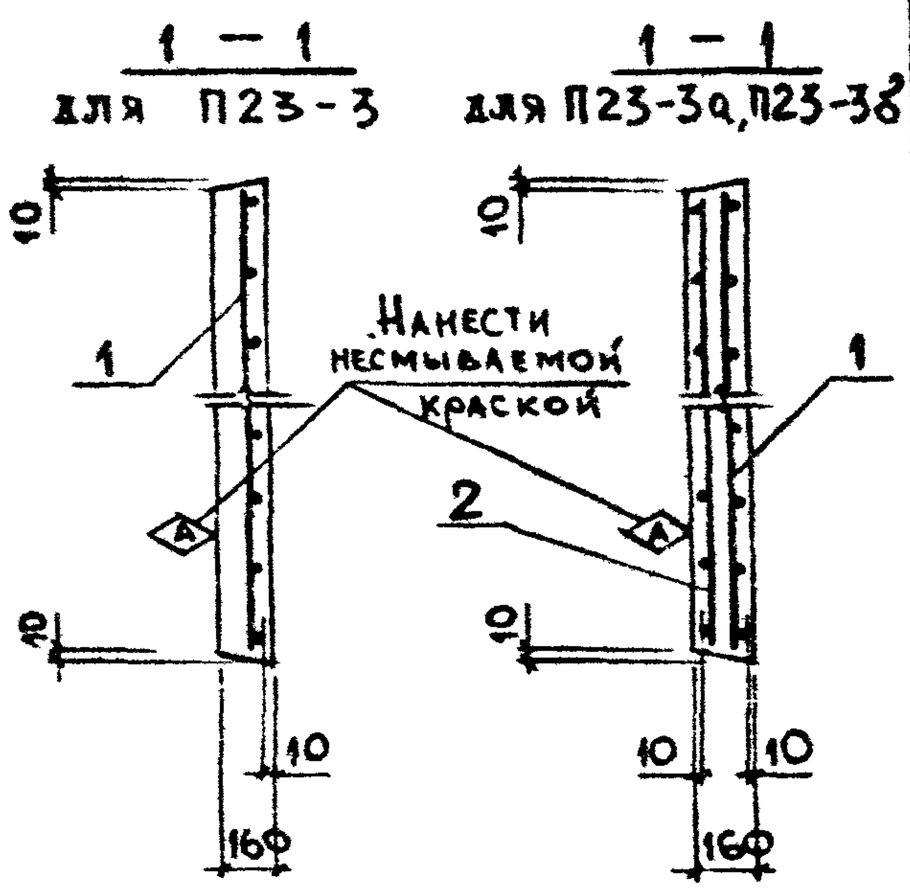

Поз.	Наименование	Кол. на плиту П23-			Примечание
		-3	-3а	-3б	
	Документация				
	Техническое описание				3.006.1-2.87.2 ТО
	Ведомость расхода стали				3.006.1-2.87.2 РС
	Сборочные единицы				
1	Сетка С1-9-1	1		1	3.006.1-2.87.4-9
	С1-9		1		-9
2	Сетка С1-9-1		1		-9
	С1-9			1	-9
	Детали				
3	Петля УП1-9	2	2	2	1.400-9, вып.1
	Материалы				
	Бетон В25	1,33	1,33	1,33	м3
	Масса плиты	3,33	3,33	3,33	т

Инв.№ подл.	Подпись и дата	Взам.инв.№			
Нач.отд.	Бродский			3.006.1-2.87.2-47	
Н.контр.	Уманцева				
Гл.спец.	Коротецкий				
Рук.гр.	Чумакова			Плита П23-3, П23-3а, П23-3б	Стадия: Р; Лист; Листов: 1
Вед.инж.	Уманцева				Харьковский Промстройниипроект
Инжен.	Фомичев				
Дрофер	Гурович				

22991-03 58

Формат А4

https://zavodjbi.com/

https://zavodjbi.com/

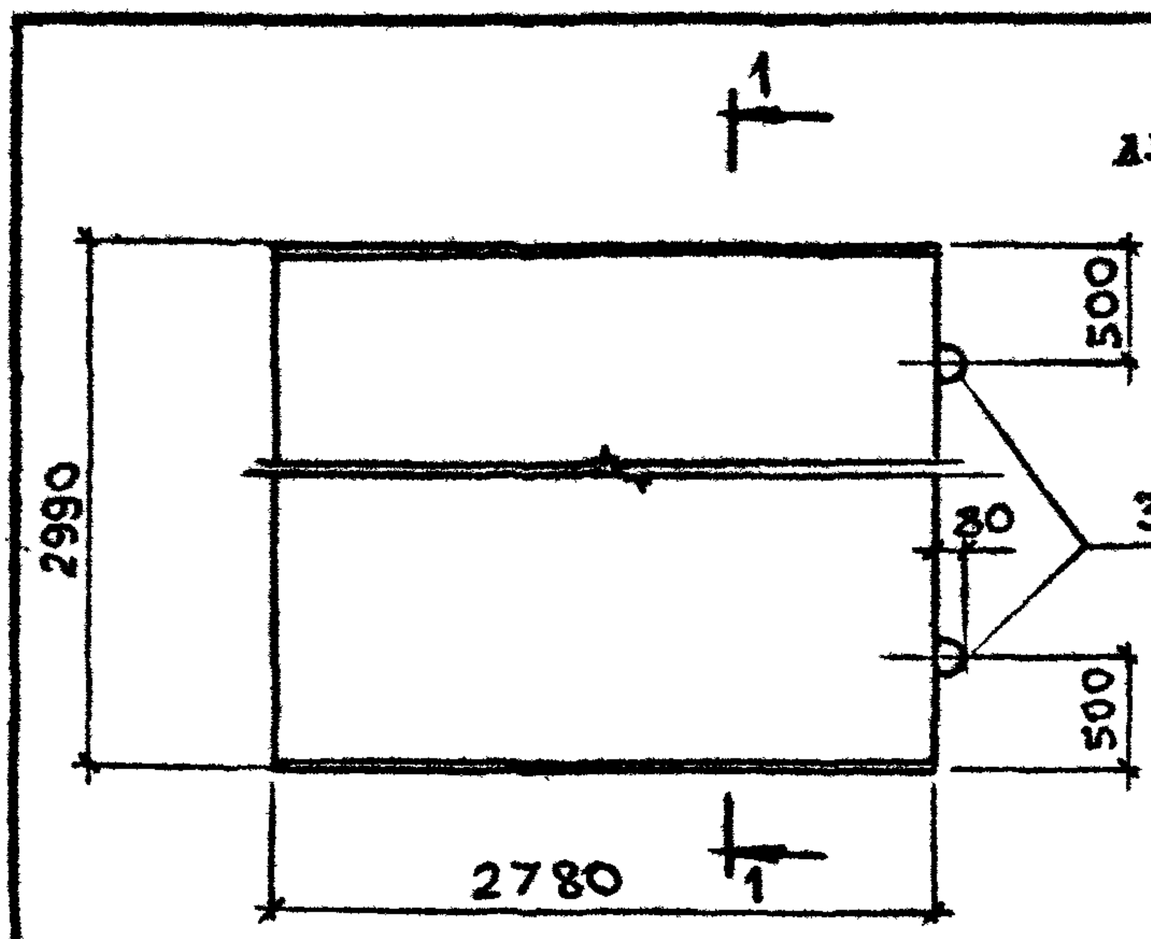

1 — 1
для П24-5, П24-8

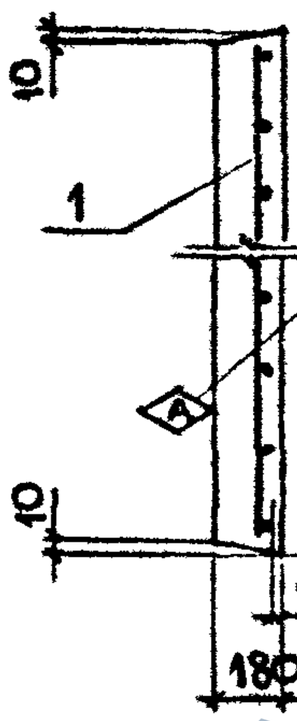

1 — 1
для П24-5а, П24-5б, П24-8а

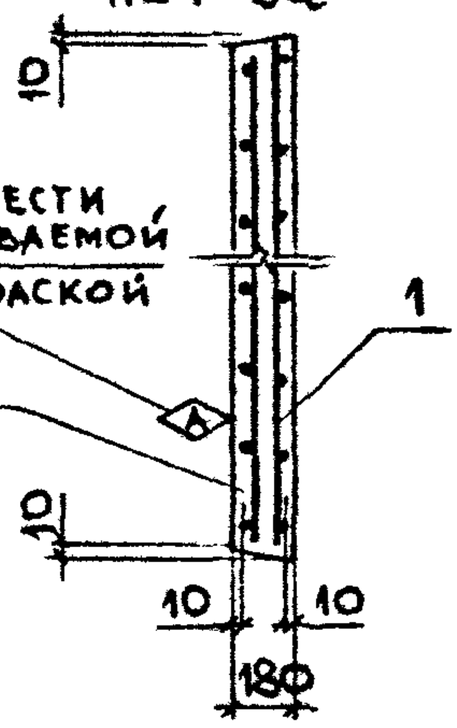

Поз	Наименование	Кол. на плиту П24-					Примечание
		5	5а	5б	8	8а	
	Документация						
	Техническое описание	✕	✕	✕	✕	✕	3.006.1-2.87.2 ТО
	Ведомость расхода стали	✕	✕	✕	✕	✕	3.006.1-2.87.2 РС
	Сборочные единицы						
1	Сетка С1-9-2	1		1			3.006.1-2.87.4-9
	С1-9		1			1	-9
	С1-9-3				1		-9
2	Сетка С1-9-2		1				-9
	С1-9			1			-9
	С1-9-3					1	-9
	Детали						
3	Петля УП1-9	2	2	2	2	2	1.400-9, вып.1
	Материал						
	Бетон В25	1,50	1,50	1,50	1,50	1,50	м³
	Масса плиты	3,74	3,74	3,74	3,74	3,74	т

Инв.№ подл. | Подпись и дата | Взам.инв.№

Нач.отд.	Бродский		
Н.контр.	Уманцева		
Гл.спец.	Коротецкий		
Рук.гр.	Чупакова		
Вед.инж.	Уманцева		
Инжен.	Фомичев		
Провер.	Гурович		

3.006.1-2.87.2-48

Плита П24-5, П24-5а, П24-5б, П24-8, П24-8а

Стадия	Лист	Листов
Р		1

Харьковский Промстройниипроект

https://zavodjbi.com/

https://zavodjbi.com/

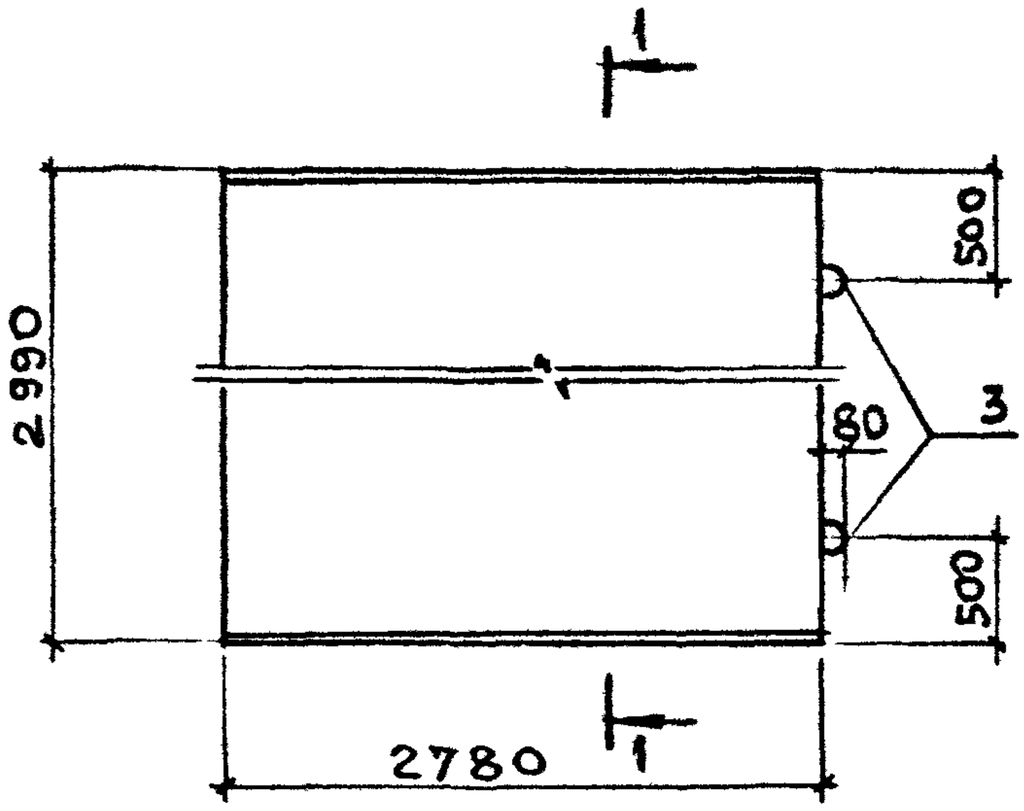

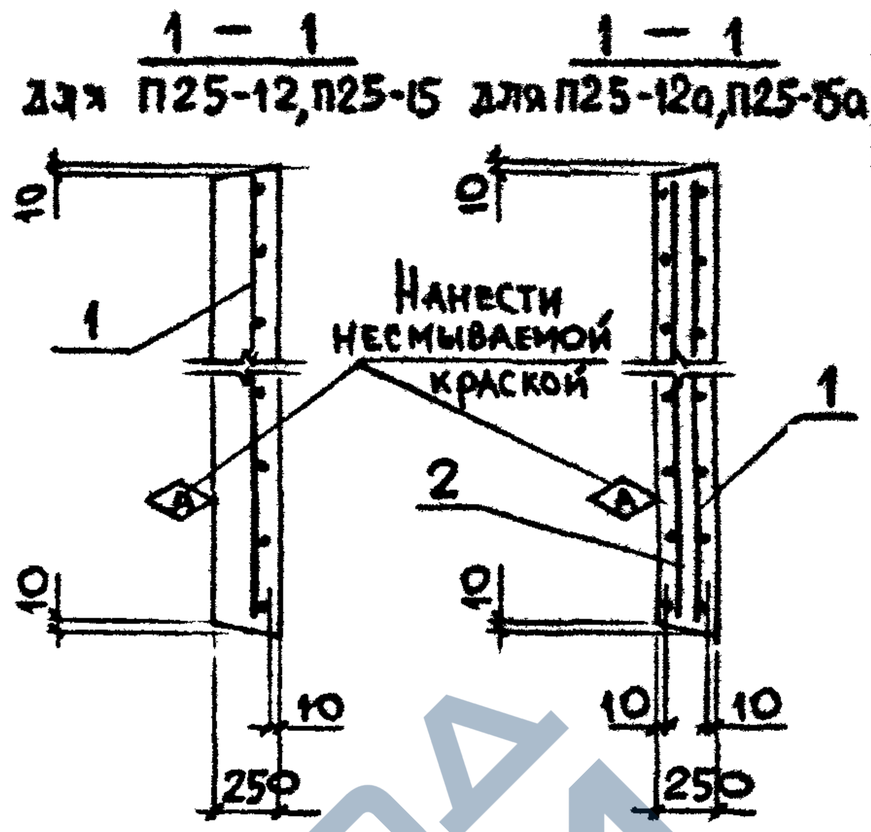

Поз.	Наименование	Кол. на плиту П25-				Примечание
		12	12а	15	15а	
	Документация					
	Техническое описание					3.006.1-2.87.2 ТО
	Ведомость расхода стали					3.006.1-2.87.2 РС
	Сборочные единицы					
1	Сетка С1-9-3	1				3.006.1-2.87.4-9
	С1-9		1		1	-9
	С1-9-4			1		-9
2	Сетка С1-9-3		1			-9
	С1-9-4				1	-9
	Детали					
3	Петля УП1-13	2	2	2	2	1.400-9, вып.1
	Материалы					
	Бетон В25	2,08	2,08	2,08	2,08	м³
	Масса плиты	5,20	5,20	5,20	5,20	т

Инв.№ подл. | Подпись и дата | Взам.инв.№

Нач.отд.	Бродский		
Н.контр.	Уманцева		
Гл.спец.	Коротецкий		
Рук.гр.	Чумакова		
Вед.инж.	Уманцева		
Инжен.	Фомичёв		
Провер	Гурович		

3.006.1-2.87.2-49

Плита П25-12, П25-12а, П25-15, П25-15а

Стадия	Лист	Листов
Р		1

Харьковский Промстройниипроект

https://zavodjbi.com/

https://zavodjbi.com/

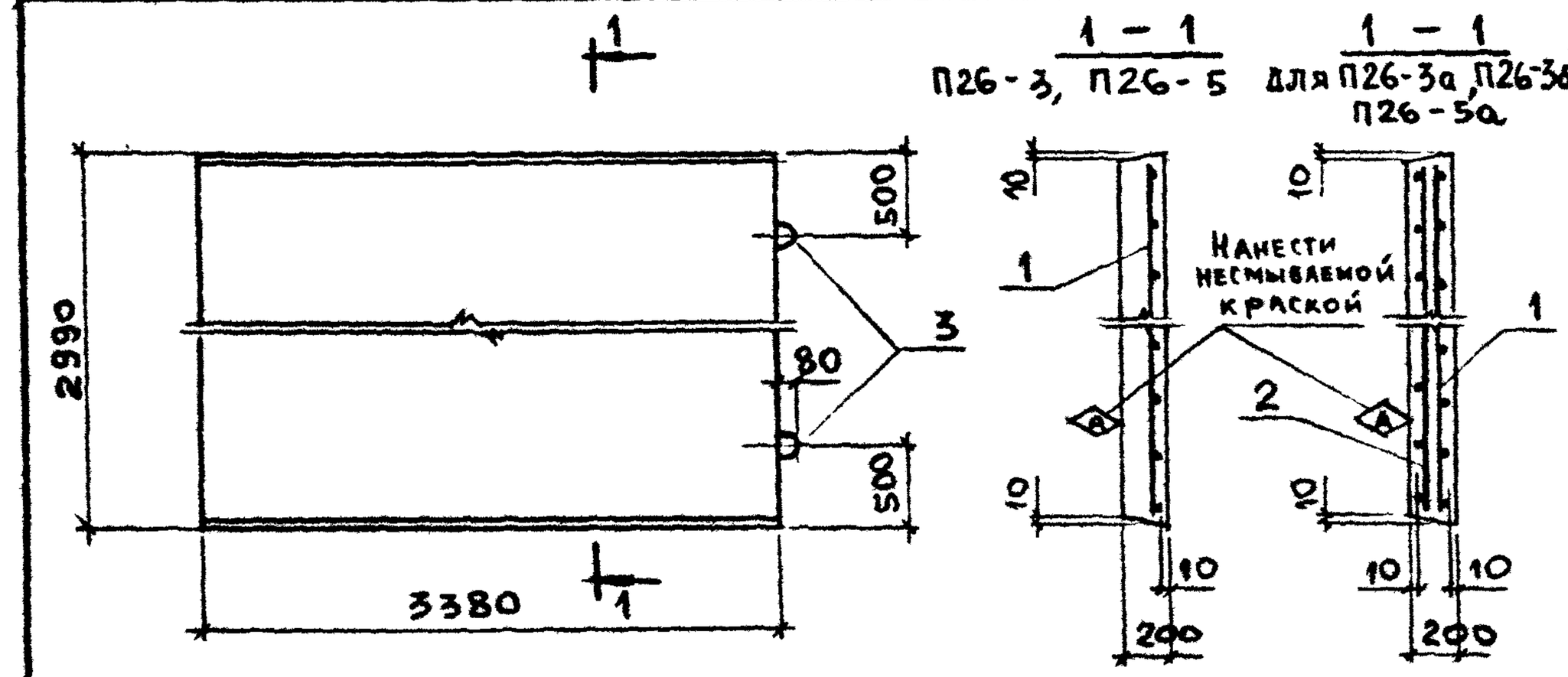

Поз.	Наименование	Кол. на плиту П26-					Примечание
		3	3а	3б	5	5а	
	Документация						
	Техническое описание	X	X	X	X	X	3.006.1-2.87.2 ТО
	Ведомость расхода стали	X	X	X	X	X	3.006.1-2.87.2 РС
	Сборочные единицы						
1	Сетка С1-10-1	1		1			3.006.1-2.87.4-10
	С1-10		1			1	-10
	С1-10-2				1		-10
2	Сетка С1-10-1		1				-10
	С1-10			1			-10
	С1-10-2					1	-10
	Детали						
3	Петля УП1-11	2	2	2	2	2	1.400-9, вып. 1
	Материал						
	Бетон В25	2,02	2,02	2,02	2,02	2,02	м³
	Масса плиты	5,05	5,05	5,05	5,05	5,05	т

Инв. № подл. | Подпись и дата | Взам. инв. №

Нач. отд.	Бродский		
Н. контр.	Уманцева		
Гл. спец.	Коротецкий		
Рук. гр.	Чупакова		
Вед. инж.	Уманцева		
Инженер	Фомичев		
Провер.	Гурович		

3.006.1-2.87.2-50

Плита П26-3, П26-3а
П26-3б, П26-5, П26-5а

Стадия	Лист	Листов
Р		1

Харьковский Промстройниипроект

22991-03 61

Формат А4

https://zavodjbi.com/

https://zavodjbi.com/

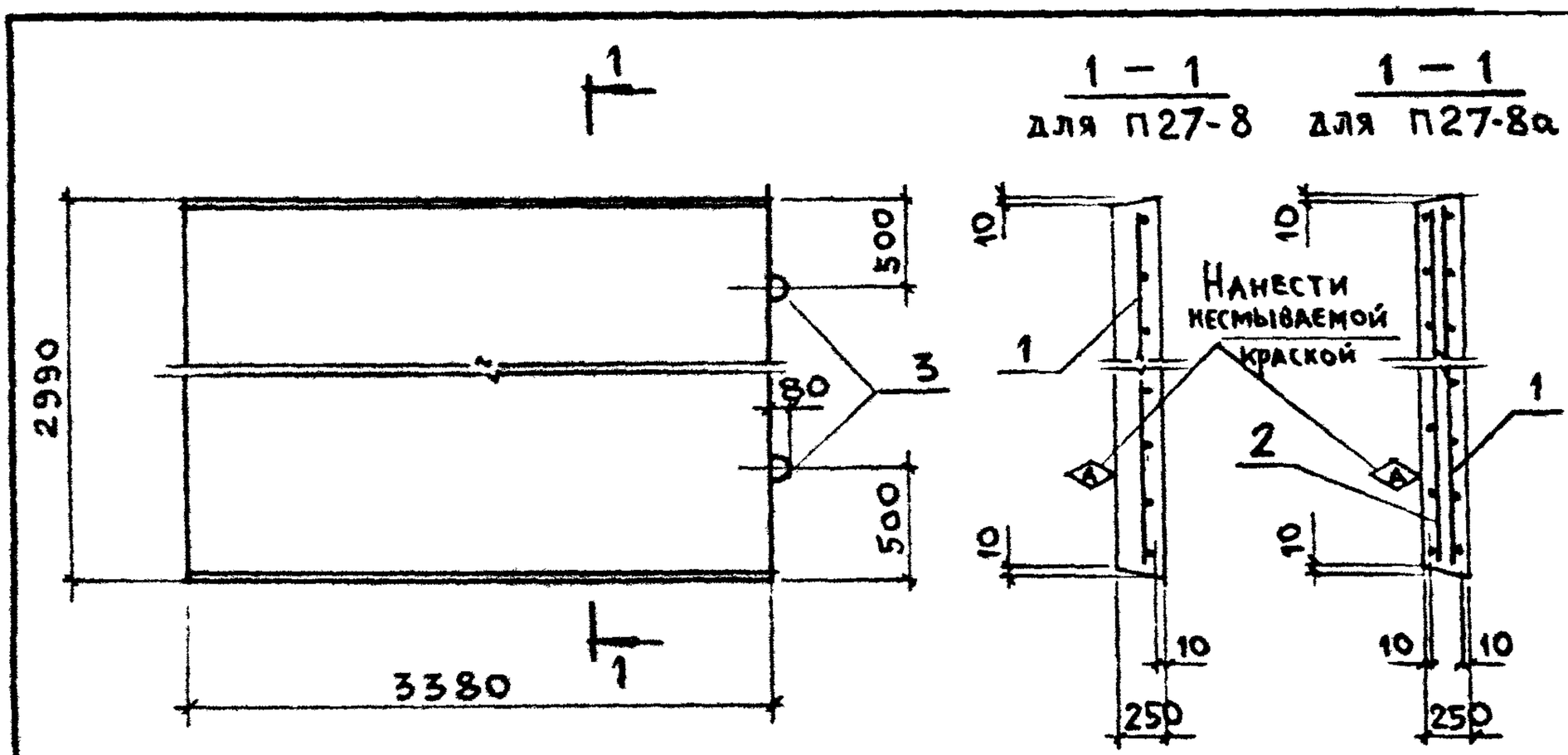

Поз.	Наименование	Кол. на плиту П27-			Примечание
		8	8а		
	Документация				
	Техническое описание				3.006.1-2.87.2 ТО
	Ведомость расхода стали				3.006.1-2.87.2 РС
	Сборочные единицы				
1	Сетка С1-10-2	1			3.006.1-2.87.4-10
	С1-10		1		-10
2	Сетка С1-10-2		1		-10
	Детали				
3	Петля УП1-14	2	2		1.400-9, вып.1
	Материал				
	Бетон В25	2,53	2,53		м³
	Масса плиты	6,32	6,32		т

Инв.№подл. | Подпись и дата | Взам.инв.№

Нач.отд.	Бродский	
Н.контр	Уманцева	
Гл.спец	Коротецкий	
Рук.гр.	Чумакова	
Вед.инж.	Уманцева	
Инжен.	Фомичёв	
Провер	Гуровин	

3.006.1-2.87.2-51

Плита
П27-8, П27-8а

Стадия	Лист	Листов
Р		1

Харьковский Промстройниипроект

22991-03 62

Формат А4

https://zavodjbi.com/

https://zavodjbi.com/

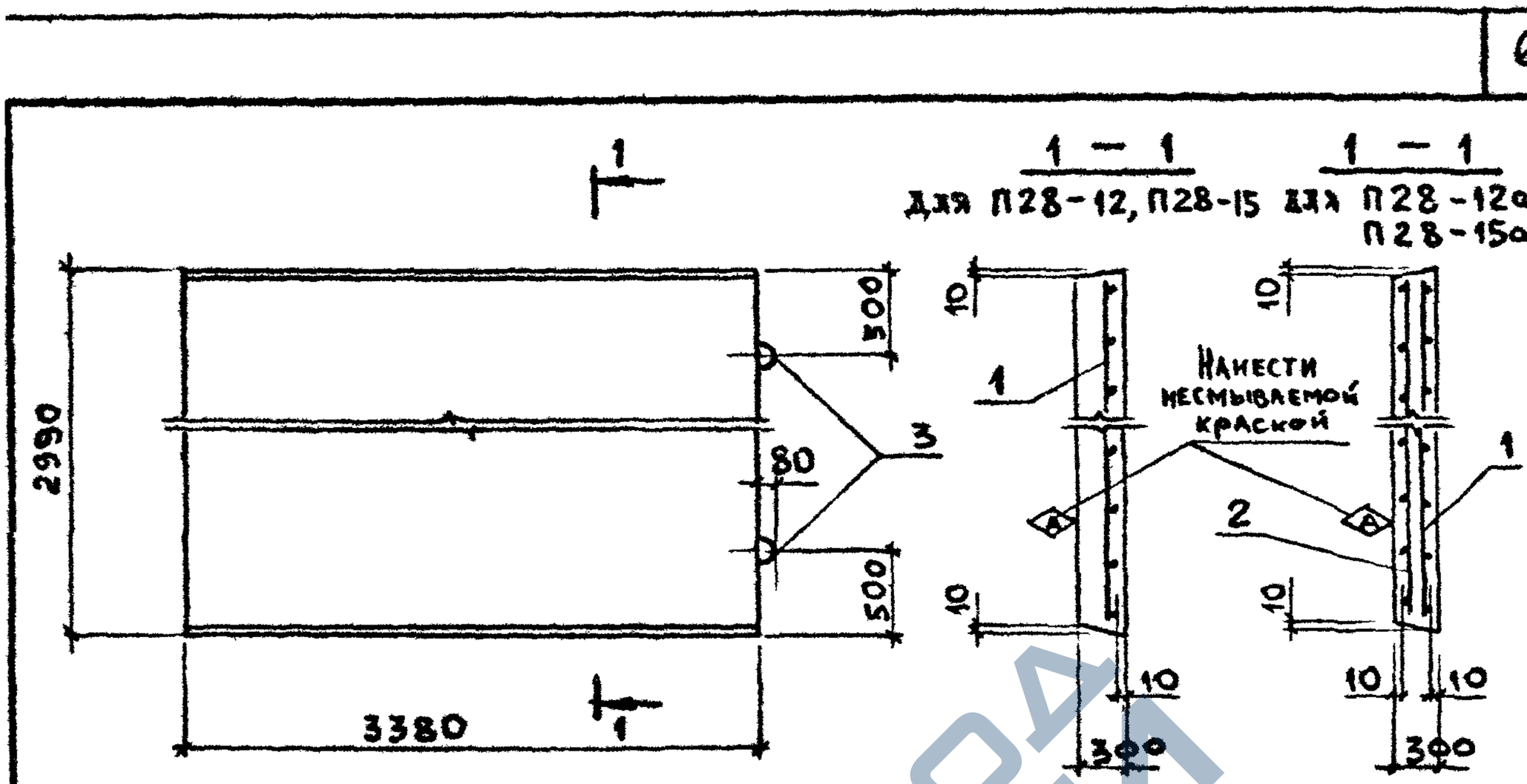

Поз.	Наименование	Кол. на плиту П28-				Примечания
		12	12а	15	15а	
	Документация					
	Техническое описание					3.006.1-2.87.2 ТО
	Ведомость расхода стали					3.006.1-2.87.2 РС
	Сборочные единицы					
1	Сетка С1-10-3	1				3.006.1-2.87.4-10
	С1-10		1		1	-10
	С1-10-4			1		-10
2	Сетка С1-10-3		1			-10
	С1-10-4				1	-10
	Детали					
3	Петля УП1-14	2	2	2	2	1.400-9, вып. 1
	Материал					
	Бетон В25	3,03	3,03	3,03	3,03	м³
	Масса плиты	7,58	7,58	7,58	7,58	т

Инв.№ подл. | Подпись и дата | Взам.инв.№

Нач.отд.	Бродский		
Н.контр.	Уманцева		
Гл.спец.	Коротецкий		
Рук.гр.	Чумакова		
Вед.инж.	Уманцева		
Инжен.	Фомичёв		
Провер	Гурович		

3.006.1-2.87.2-52

Плита П28-12, П28-12а, П28-15, П28-15а

Стадия	Лист	Листов
Р		1

Харьковский Промстройниипроект

https://zavodjbi.com/

https://zavodjbi.com/

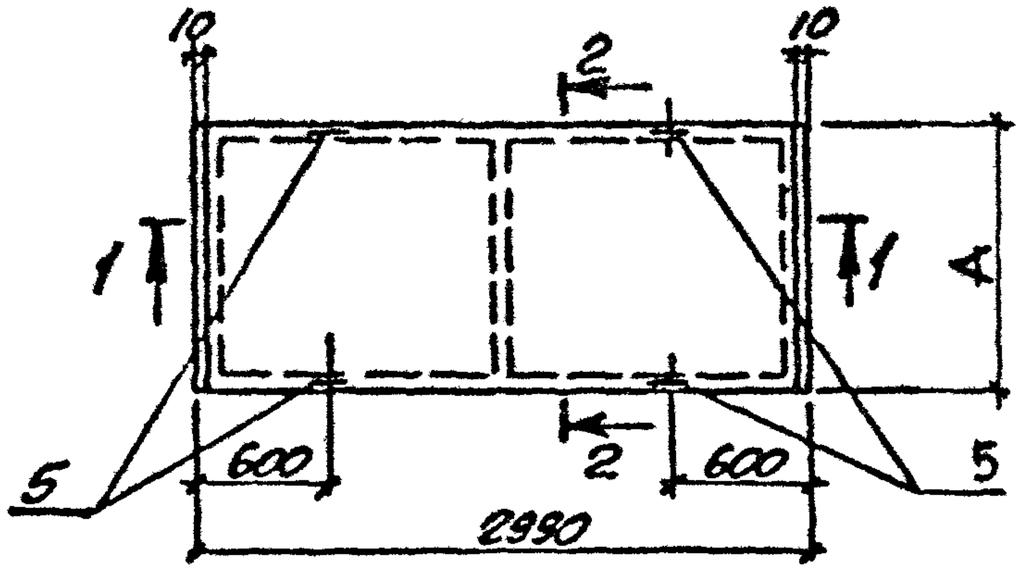

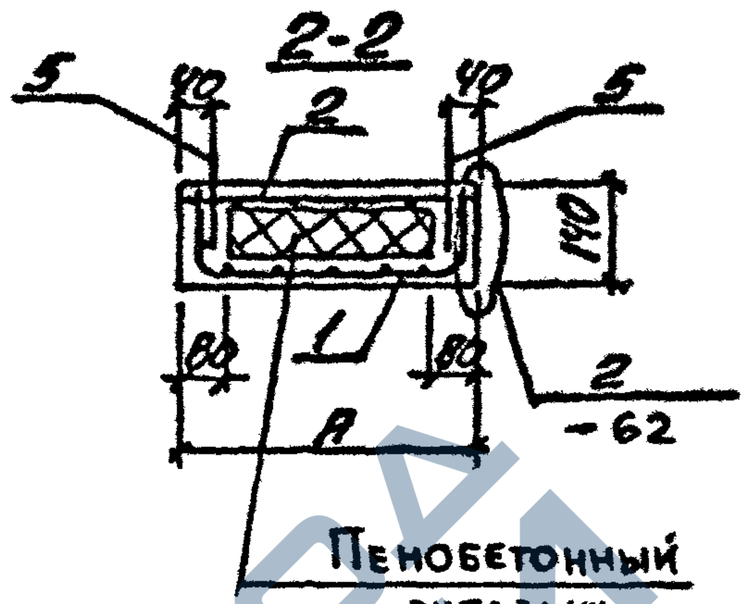

1 — 1

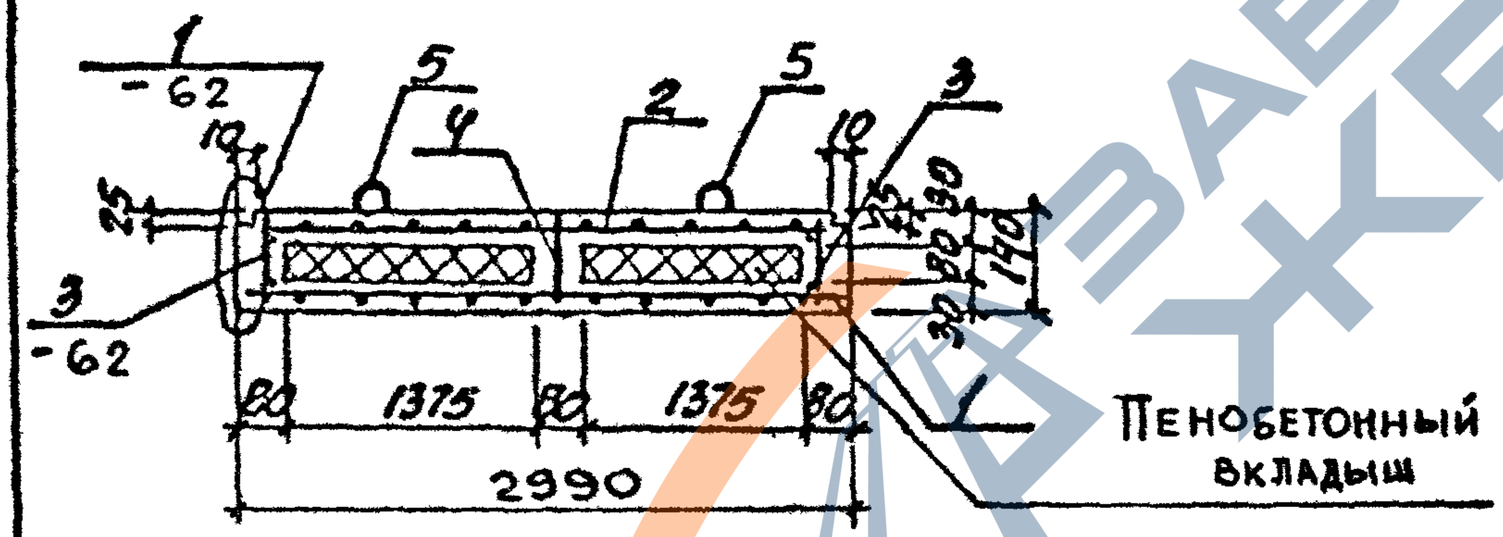

Марка	A, мм	Масса, т
ПТ1	900	0,60
ПТ2	1300	0,85
ПТ3	1600	1,04
ПТ4	1900	1,22
ПТ5	2500	1,56

Нач. отд.	Бродский		3.006.1-2.87.2-53
Н. контр.	Уманцева		
Гл. спец.	Коротецкий		
Рук. гр.	Чумакова		Плита ПТ1...ПТ5
Вед. инж.	Уманцева		Стадия: Р; Лист: 1; Листов: 3
Инжен.	Фоничёв		Харьковский Промстройниипроект
Провер.	Гурович		

Инв. № подл. | Подпись и дата | Взам. инв. №

https://zavodjbi.com/

https://zavodibi.com/

Поз.	Наименование	Кол. на плиту					Примечания
		ПТ1	ПТ2	ПТ3	ПТ4	ПТ5	
	Документация						
	Техническое описание						3.006.1-2.87.2 ТО
	Ведомость расхода стали						3.006.1-2.87.2 РС
	Сборочные единицы						
1	Сетка С3-1	1					3.006.1-2.87.4-21
	С3-2		1				-21
	С3-3			1			-21
	С3-4				1		-21
	С3-5					1	-21
2	Сетка С2-1	1					-19
	С2-2		1				-19
	С2-3			1			-19
	С2-4				1		-19
	С2-5					1	-19
3	Каркас Кр1	2					3.006.1-2.87.4-27
	Кр2		2				-27
	Кр3			2			-28
	Кр4				2		-28
	Кр5					2	-29

Инв. № подл. | Подпись и дата | Взам. инв. №

https://zavodjbi.com/

https://zavodjbi.com/

Поз.	Наименование	кол. на плиту					Примечания
		ПТ1	ПТ2	ПТ3	ПТ4	ПТ5	
	Сборочные единицы						
4	Каркас Кр 1	1					3.006.1-2.87.4-27
	Кр 2		1				-27
	Кр 3			1			-28
	Кр 4-1				1		-28
	Кр 5-1					1	-29
	Детали						
5	Петля УП2-1	4	4				1.400-9, вып. 1
	УП2-3			4	4	4	То же
	Материал						
	Бетон В25	0,21	0,29	0,35	0,41	0,52	м³
	Пенобетон γ=500 кг/м³	0,16	0,25	0,32	0,38	0,52	м³

Инв. № подл. | Подпись и дата | Взам. инв. №

3.006.1-2.87.2-53

Лист 3

22991-03 66 Формат А4

https://zavodjbi.com/

https://zavodjbi.com/

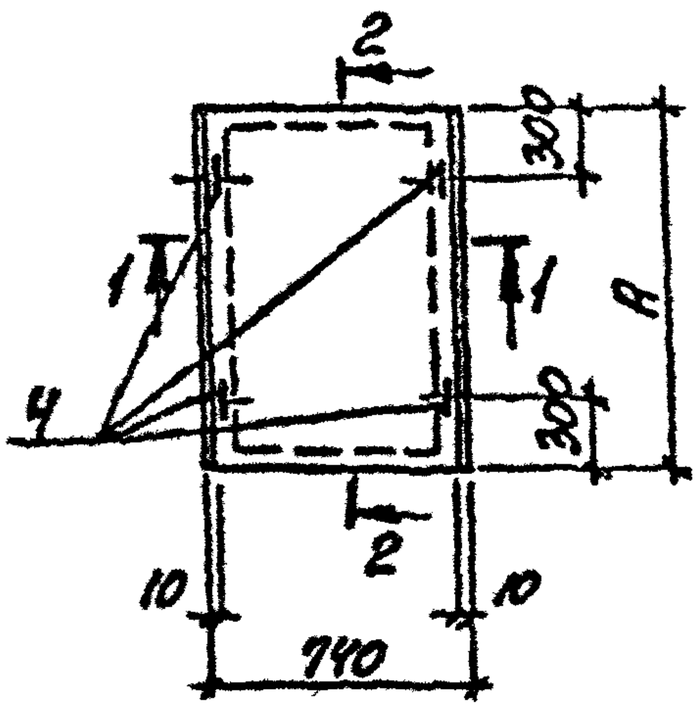

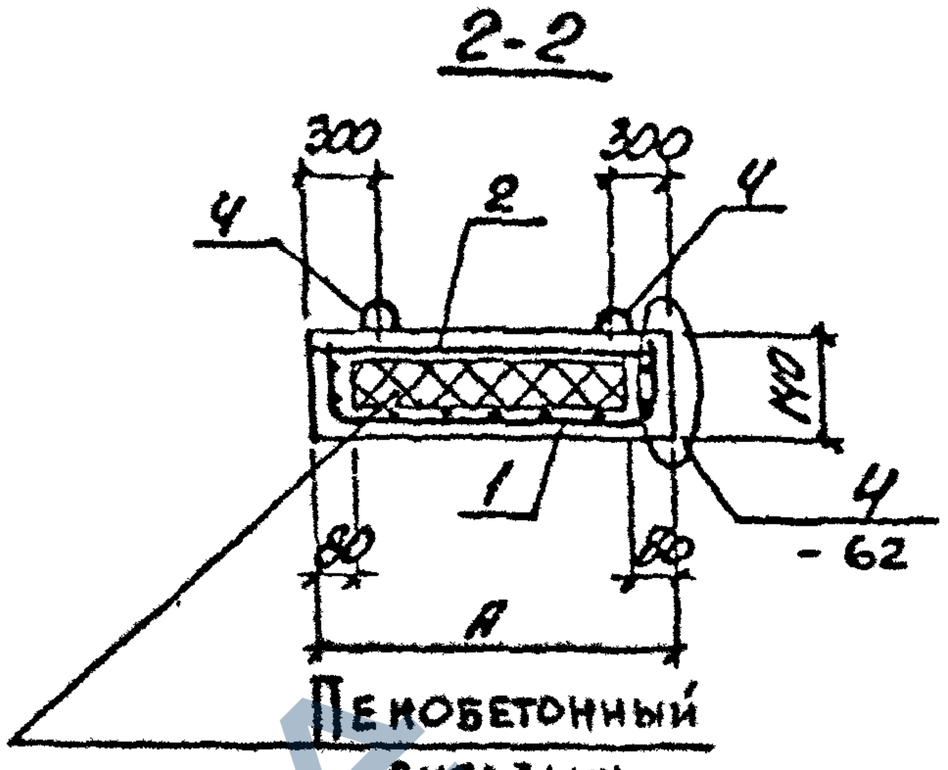

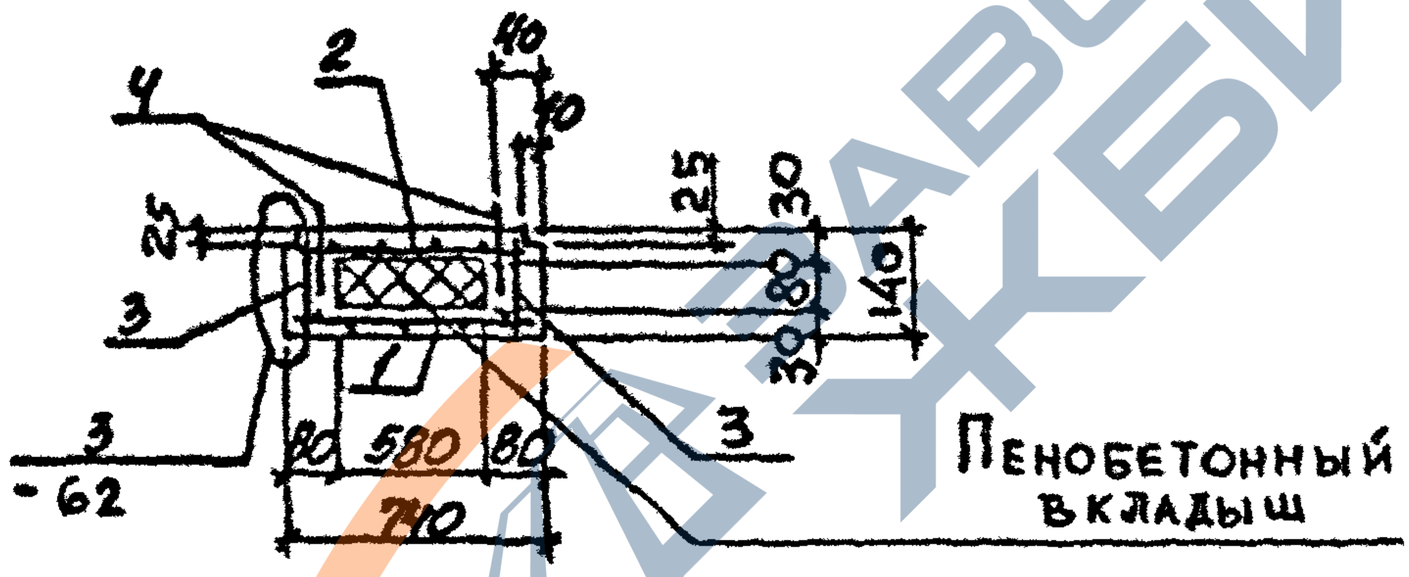

Марка	А, мм	Масса, т
ПТ 1g	900	0,17
ПТ 2g	1300	0,23
ПТ 3g	1600	0,29
ПТ 4g	1900	0,34
ПТ 5g	2500	0,44

Инв. № подл. | Подпись и дата | Взам. инв. №

Нач. отд.	Бродский		
Н. контр.	Умянцева		
Гл. спец.	Коротецкий		
Рук. гр.	Чумакова		
Вед. инж.	Умянцева		
Инжен.	Фомичёв		
Провер.	Гурович		

3.006.1-2.87.2-54

Плита ПТ1g ... ПТ5g

Стадия	Лист	Листов
Р	1	2

Харьковский Промстройниипроект

https://zavodjbi.com/

https://zavodjbi.com/

Поз.	Наименование	Кол. на плиту ПТ1g	ПТ2g	ПТ3g	ПТ4g	ПТ5g	Примечание
	Документация						
	Техническое описание	✕	✕	✕	✕	✕	3.006.1-2.87.2 ТО
	Ведомость расхода стали	✕	✕	✕	✕	✕	3.006.1-2.87.2 РС
	Сборочные единицы						
1	Сетка С3-6	1					3.006.1-2.87.4-22
	С3-7		1				-22
	С3-8			1			-22
	С3-9				1		-22
	С3-10					1	-22
2	Сетка С2-6	1					-20
	С2-7		1				-20
	С2-8			1			-20
	С2-9				1		-20
	С2-10					1	-20
3	Каркас Кр1-1	2					3.006.1-2.87.4-27
	Кр2-1		2				-27
	Кр3-1			2			-28
	Кр4-2				2		-28
	Кр5-2					2	-29
	Детали						
4	Петля УП2-1	4	4	4	4	4	1.400-9, вып 1
	Материал						
	Бетон В25	0,06	0,08	0,10	0,12	0,15	м³
	Пенобетон γ=500 кг/м³	0,03	0,05	0,07	0,08	0,11	м³

Инв.№ подл. | Подпись и дата | Взам.инв.№

https://zavodjbi.com/

https://zavodjbi.com/

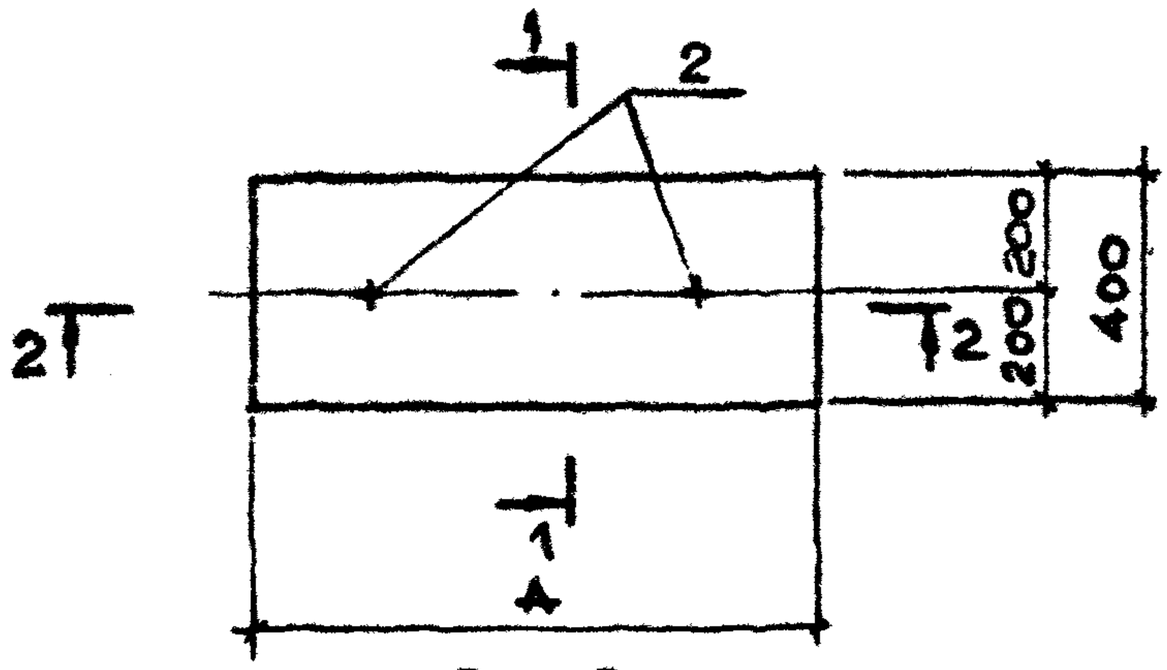

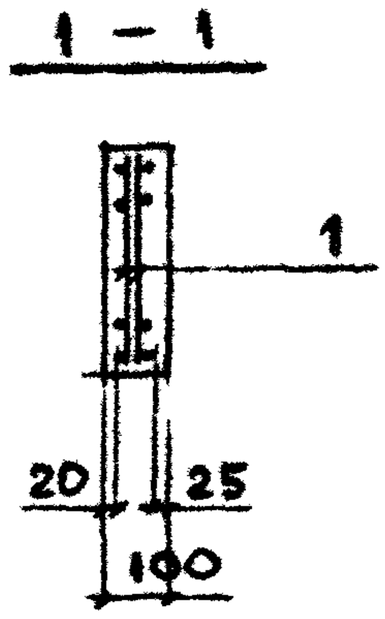

Марка плиты	А, мм	Масса, т
ПП1	640	0,05
ПП2	790	0,09
ПП3	1000	0,11

Поз.	Наименование	Кол. на плиту ПП1	ПП2	ПП3	Примечание
	Документация				
	Техническое описание				3.006.1-2.87.2 ТО
	Ведомость расхода стали				3.006.1-2.87.2 РС
	Сборочные единицы				
1	Сетка С4-1	2			3.006.1-2.87.4-23
	С4-2		2		-23
	С4-3			2	-23
	Детали				
2	Петля УП2-1	2	2	2	1.400-9, вып 1
	Материал				
	Бетон В15	0,02	0,03	0,04	м3

Нач. отд.	Бродский			3.006.1-2.87.2-55	
Н. контр.	Уманцева				
Гл. спец.	Хоростецкая				
Рук. гр.	Чумакова			Стадия	Лист	Листов
Вед. инж.	Уманцева			Р		1
Инжен.	Фомичёв			Плита ПП1... ПП3	Харьковский Промстройниипроект	
Провер	Гуревич					

Инв. № подл. | Подпись и дата | Взам. инв. №

22991-03 69

Формат А4

https://zavodjbi.com/

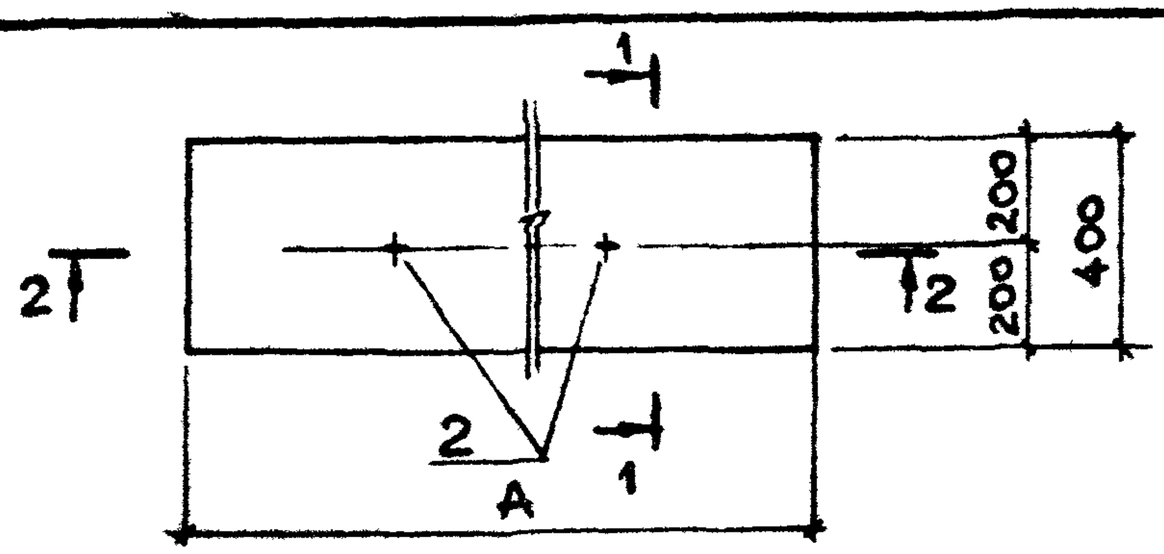

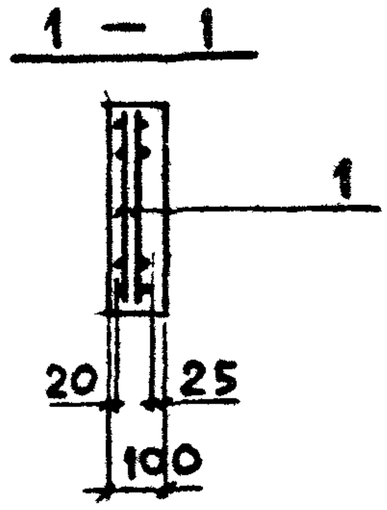

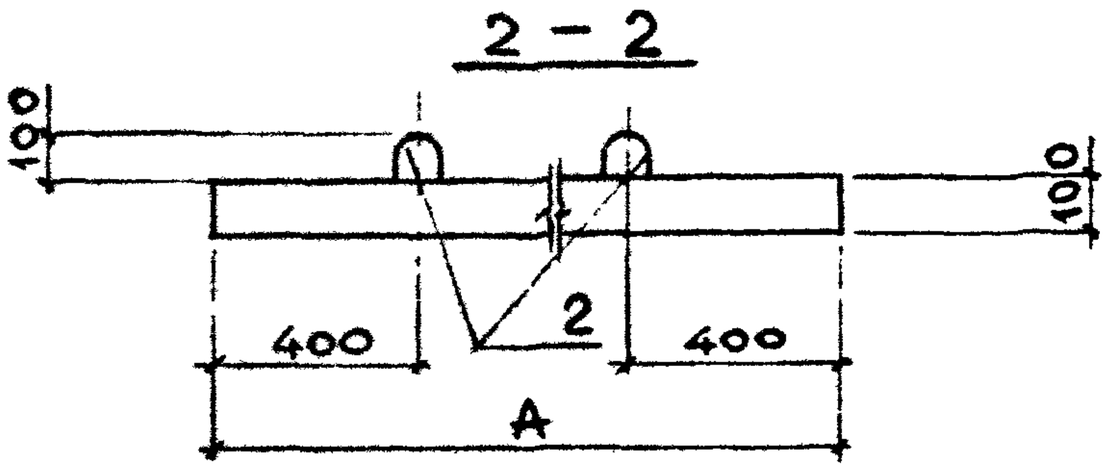

Марка плиты	А, мм	Масса, т
ПП4	1380	0,16
ПП5	1700	0,19
ПП6	2060	0,22
ПП7	2380	0,27

Поз.	Наименование	Кол. на плиту ПП4	ПП5	ПП6	ПП7	Примечание
	Документация					
	Техническое описание					3.006.1-2.87.2 ТО
	Ведомость расхода стали					3.006.1-2.87.2 РС
	Сборочные единицы					
1	Сетка С4-4	2				3.006.1-2.87.4-23
	С4-5		2			-23
	С4-6			2		-24
	С4-7				2	-24
	Детали					
2	Петля УП2-1	2	2	2	2	1.400-9, вып.1
	Материал					
	Бетон В15	0,06	0,07	0,09	0,11	м³

Инв.№ подл. | Подпись и дата | Взам.инв.№

Нач.отд.	Бродский		
Н.контр.	Уманцева		
Гл.спец.	Коротецкий		
Рук.гр.	Чумакова		
Вед.инж.	Уманцева		
Инженер.	Фоминчев		
Провер.	Гурович		

3.006.1-2.87.2-56

Плита ПП4...ПП7

Стадия	Лист	Листов
Р		1

Харьковский Промстройниипроект

22991-03 70

Формат А4

https://zavodjbi.com/

https://zavodjbi.com/

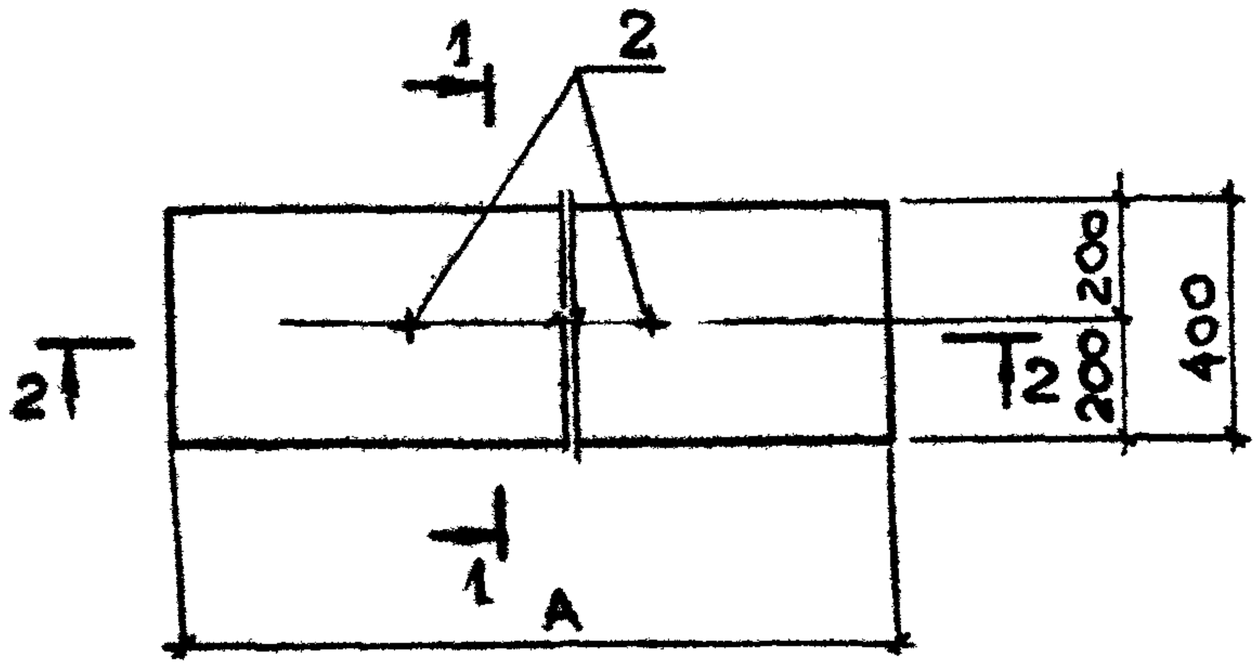

1 — 1

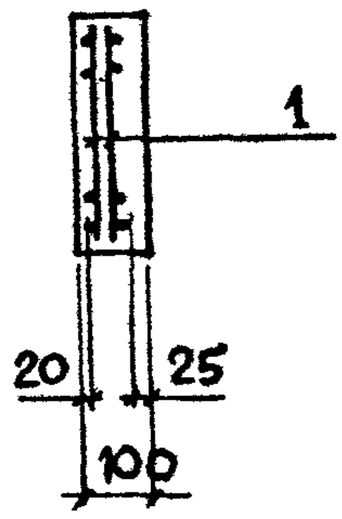

2 — 2

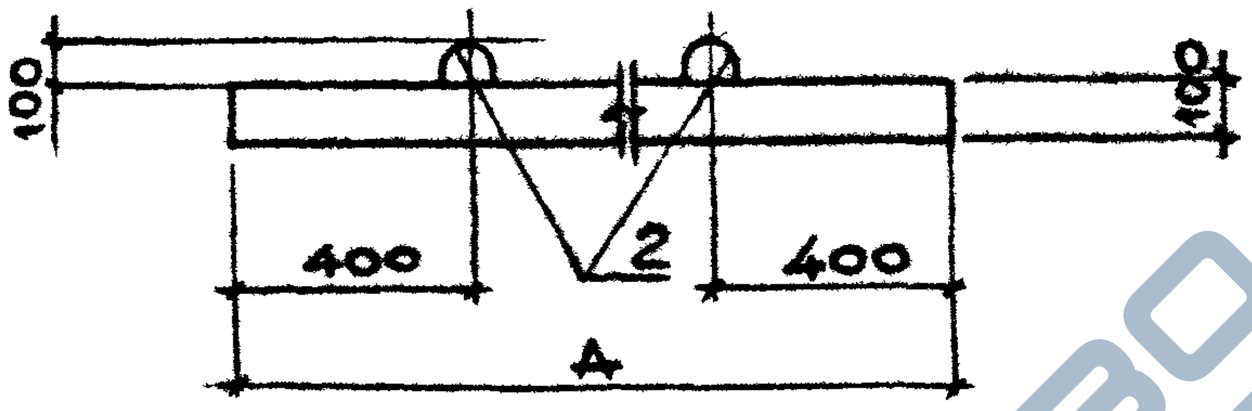

Марка плиты	А, мм	Масса, т
ПП8	2680	0,29
ПП9	3000	0,32
ПП10	3600	0,38

Поз.	Наименование	Кол. на плиту ПП8	ПП9	ПП10	Примечания
	Документация				
	Техническое описание				3.006.1-2.87.2 ТО
	Ведомость расхода стали				3.006.1-2.87.2 РС
	Сборочные единицы				
1	Сетка С4-8	2			3.006.1-2.87.4-24
	С4-9		2		-24
	С4-10			2	-24
	Детали				
2	Петля УП2-1	2	2	2	1.400-9, Вып. 1
	Материал				
	Бетон В15	0,12	0,13	0,15	м³

Инв.№ подл. | Подпись и дата | Взам.инв.№

Нач.отд.	Бровский		
Н.контр.	Уманцева		
Гл.спец.	Коротецкий		
Рук.гр.	Чумакова		
Вед.инж.	Уманцева		
Инжен.	Фомичёв		
Провер.	Гурович		

3.006.1-2.87.2-57

Плита ПП8...ПП10

Стадия	Лист	Листов
Р		1

Харьковский Промстройниипроект

22991-03 71

https://zavodjbi.com/

https://zavodjbi.com/

Марка	Размеры, мм		Масса, т
	B	b	
ОП1	200	75	0,010
ОП2	300	125	0,013

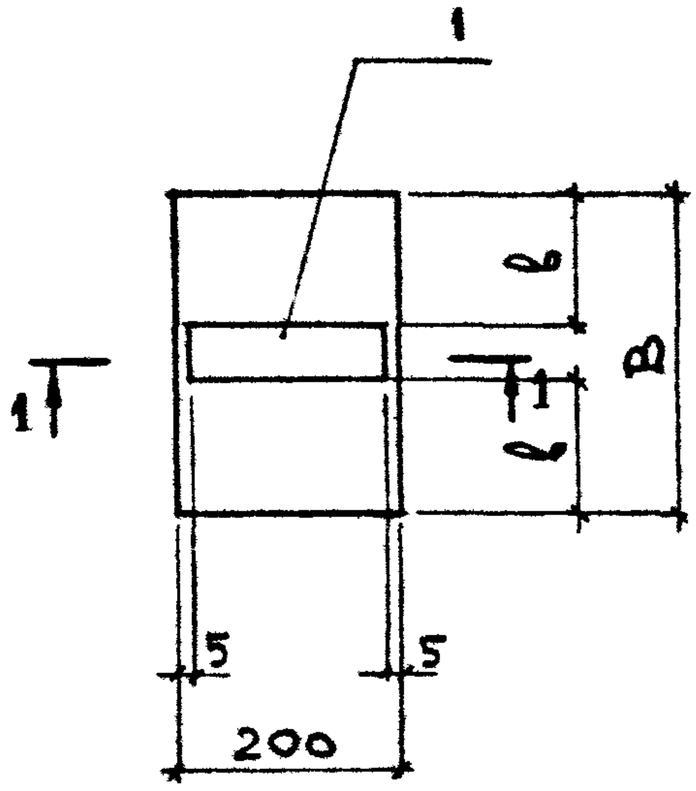

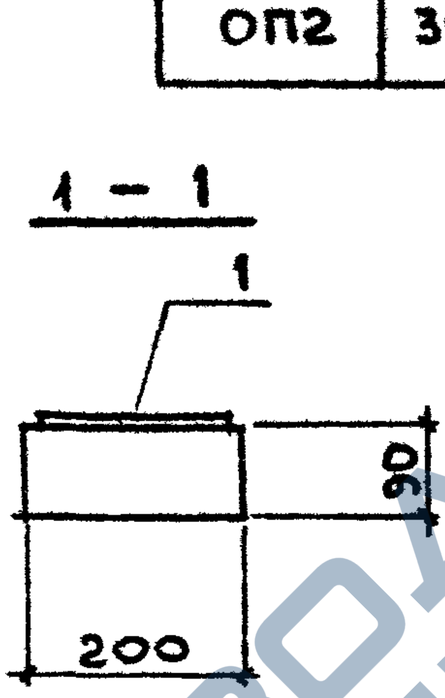

Поз.	Наименование	Кол. на подушку ОП1	Кол. на подушку ОП2		Примечание
	Документация				
	Техническое описание				3.006.1-2.87.2 ТО
	Ведомость расхода стали				3.006.1-2.87.2 РС
	Сборочные единицы				
1	Изделие закладное М1	1	1		3.006.1-2.87.4-30
	Материал				
	Бетон В15	0,004	0,005		м³

Взам. инв. № | Подпись и дата | Инв. № подл.

Нач. отд.	Бродский		
Н. контр.	Уманцева		
Гл. спец.	Коротецкий		
Рук. гр.	Чумакова		
Вед. инж.	Уманцева		
Инжен.	Фомичев		
Провер.	Гуровмч		

3.006.1-2.87.2-58

Опорная подушка ОП1, ОП2

Стадия	Лист	Листов
Р		1

Харьковский Промстройниипроект

https://zavodjbi.com/

https://zavodjbi.com/

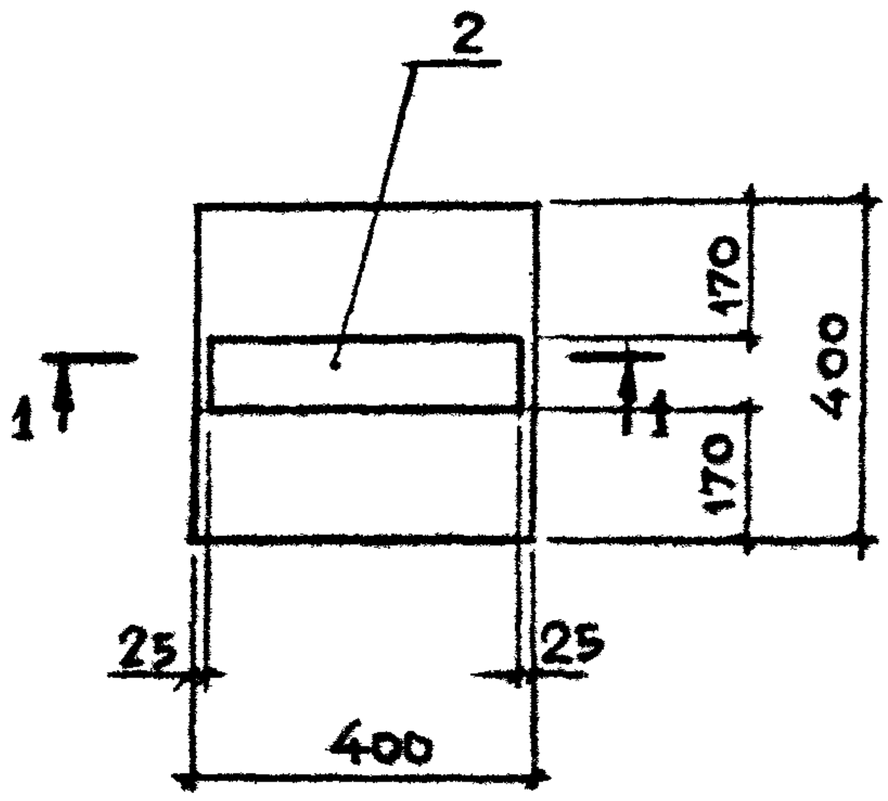

1 — 1

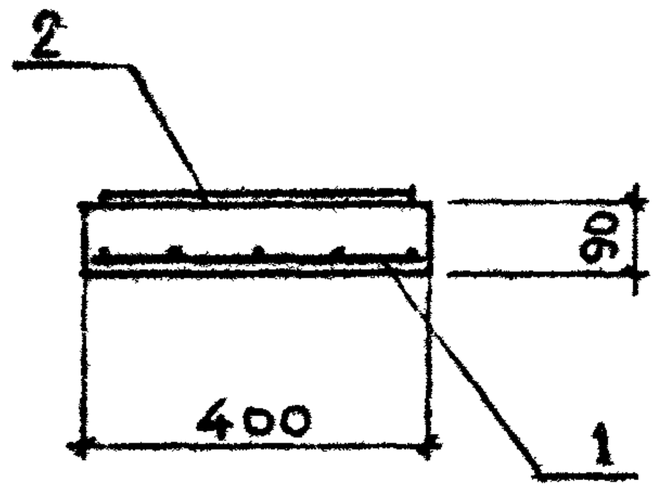

Марка	Поз.	Наименование	Кол.	Примечание
		Документация		
		Техническое описание		3.006.1-2.87.2 ТО
		Ведомость расхода стали		3.006.1-2.87.2 РС
		Сборочные единицы		
ОП 3	1	Сетка С5-1	1	3.006.1-2.87.4-25
	2	Изделие закладное М2	1	3.006.1-2.87.4-31
		Материал		
		Бетон В15	0,015	м³
		Масса плиты	0,04	т

Инв.№ подл. | Подпись и дата | Взам.инв.№

Нач.отд.	Бродский			3.006.1-2.87.2-59		
Гл.конт.	Утанцева					
За спец.	Коротецкий					
Рук.гр.	Чумакова					
Вед.инж.	Утанцева			Опорная подушка ОП 3	Стадия: Р	Лист:	Листов: 1
Инжен.	Фоммев				Харьковский Промстройниипроект		

22991-03 73

Формат А4

https://zavodjbi.com/

https://zavodjbi.com/

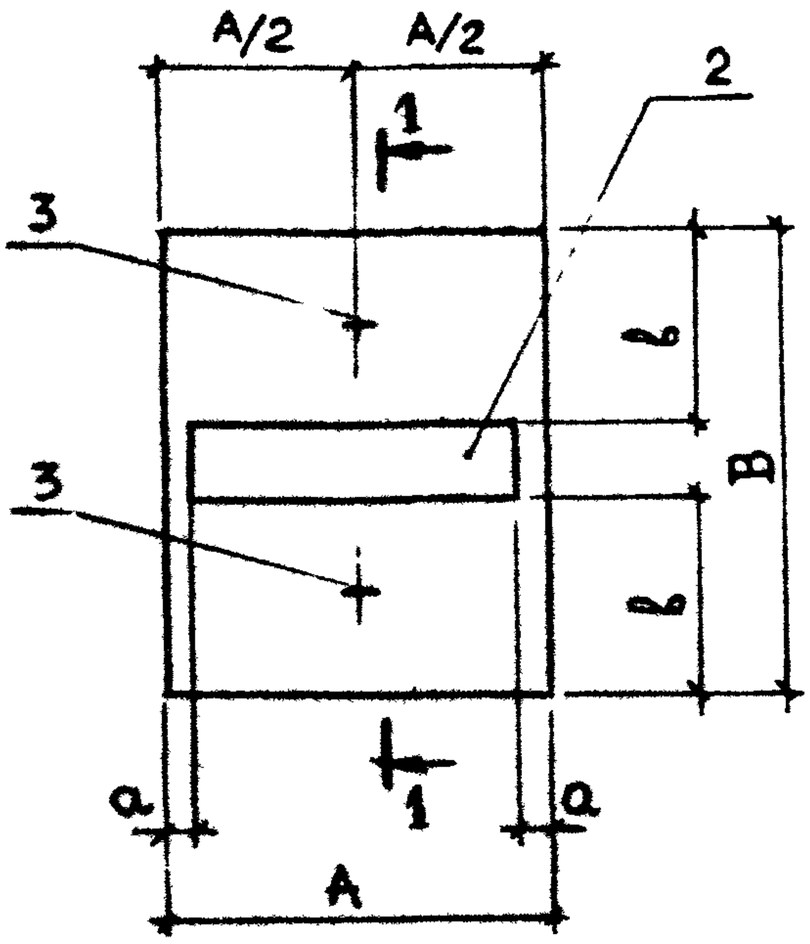

Марка	Размеры, мм				Масса, т
	А	а	В	в	
ОП4	500	75	500	210	0,09
ОП5	550	50	650	275	0,13
ОП6	650	100	750	325	0,18
ОП7	750	75	850	350	0,23

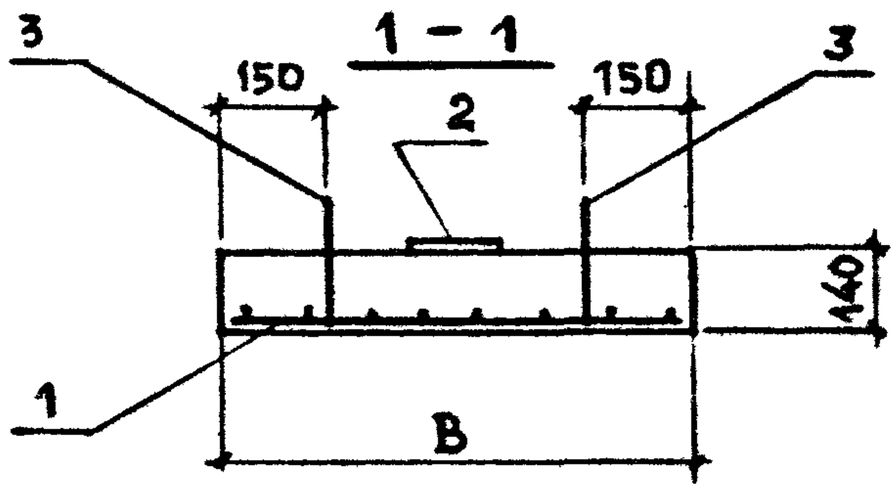

Поз.	Наименование	Кол. на подушку				Примечание
		ОП4	ОП5	ОП6	ОП7	
	Документация					
	Техническое описание	✕	✕	✕	✕	3.006.1-2.87.2 ТО
	Ведомость расхода стали	✕	✕	✕	✕	3.006.1-2.87.2 РС
	Сборочные единицы					
1	Сетка С5-2	1				3.006.1-8.87.4-25
	С5-3		1			-25
	С5-4			1		-25
	С5-5				1	-26
2	Изделие закладное М3	1				3.006.1-2.87.4-31
	М4		1	1		-32
	М5				1	-33
	Детали					
3	Петля УП2-1	2	2	2	2	1.400-9, вып.1
	Материал					
	Бетон В15	0,04	0,05	0,07	0,09	м³

Инв.№ подл. | Подпись и дата | Взам.инв.№

Нач.отд.	Бродский	
Н.контр.	Уманцева	
Гл.спец	Коротецкий	
Рук.гр.	Чупасова	
Вед.инж.	Уманцева	
Инжен.	Фомичев	
Провер.	Гурович	

3.006.1-2.87.2-60

Опорная подушка ОП4 ... ОП7

Стадия	Лист	Листов
Р		1

Харьковский Промстройниипроект

Формат А4

https://zavodjbi.com/

https://zavodjbi.com/

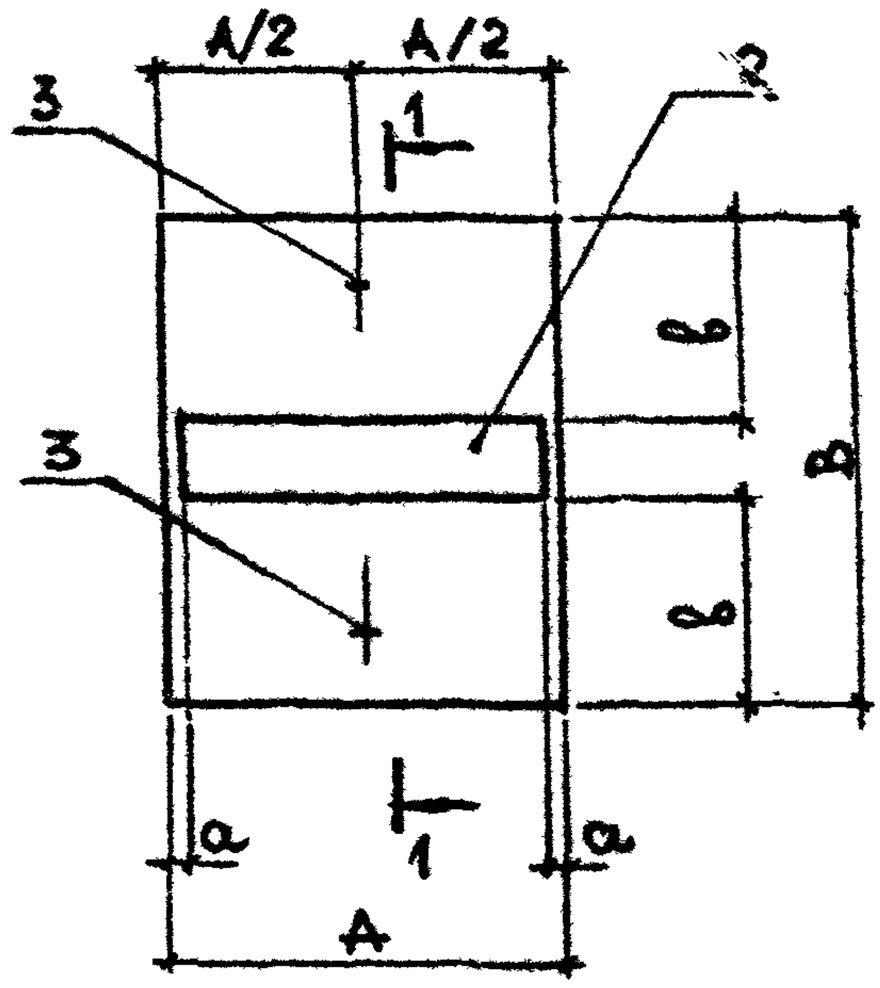

Марка	Размеры, мм				Масса, т
	А	а	В	в	
ОП8	850	25	1050	450	0,65
ОП9	1150	175	1350	600	1,13

1 — 1

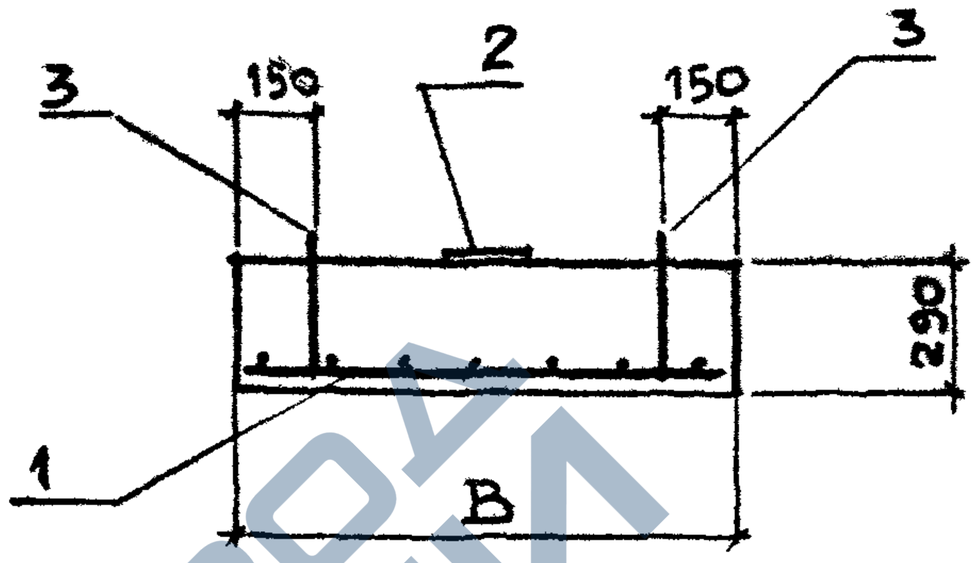

Поз.	Наименование	Кол. на подушку ОП8	Кол. на подушку ОП9		Примечание
	Документация				
	Техническое описание	✕	✕		3.006.1-2.87.2 ТО
	Ведомость расхода стали	✕	✕		3.006.1-2.87.2 РС
	Сборочные единицы				
1	Сетка С5-6	1			3.006.1-2.87.4-26
	С5-7		1		-26
2	Изделие закладное М6	1	1		3.006.1-2.87.4-34
	Детали				
3	Петля УП2-2	2	2		1.400-9, вып. 1
	Материал				
	Бетон В15	0,26	0,45		м³

Инв.№ подл. | Подпись и дата | Взам.инв.№

Нач.отд.	Бродский		
Н.контр.	Умянцева		
Гл.спец.	Коротецкий		
Рук.гр.	Чумакова		
Вед.инж.	Умянцева		
Инжен.	Фоминчёв		
Провер.	Гурович		

3.006.1-2.87.2-61

Опорная подушка ОП8, ОП9

Стадия	Лист	Листов
Р		1

Харьковский Промстройниипроект

22991-03 75

https://zavodjbi.com/

https://zavodjbi.com/

1

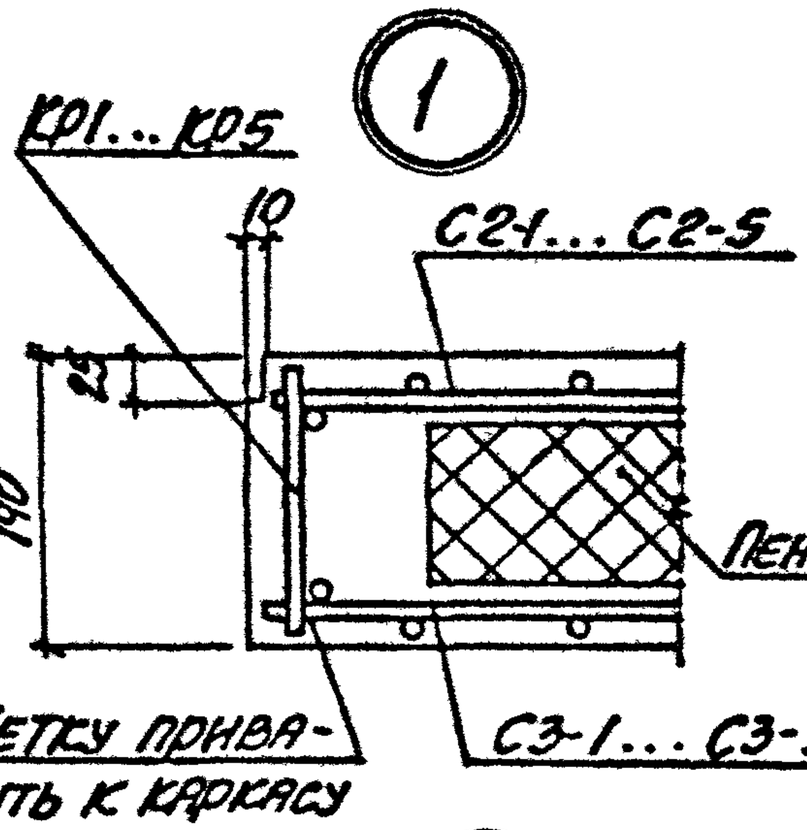

2

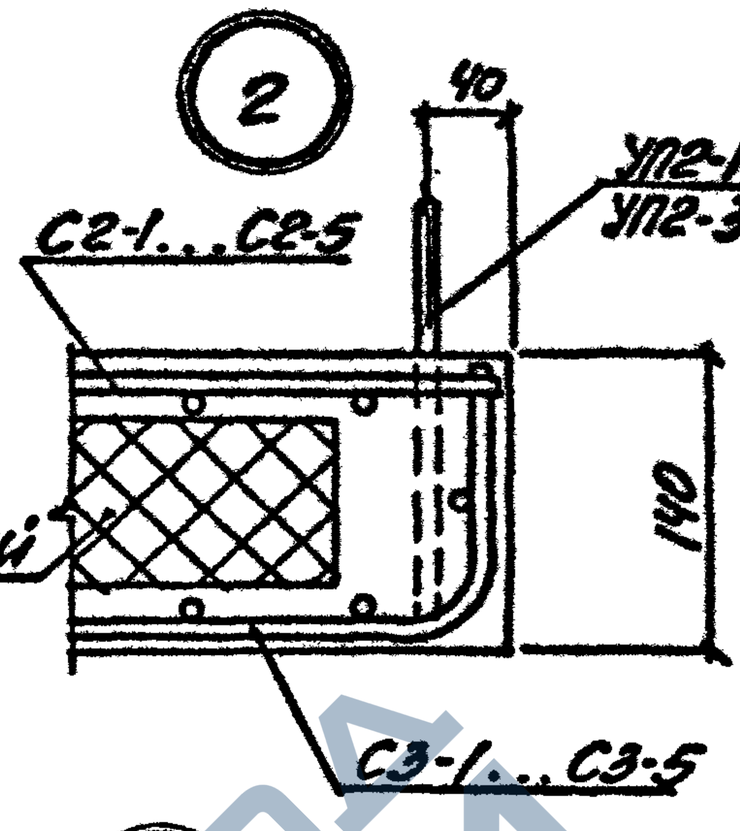

3

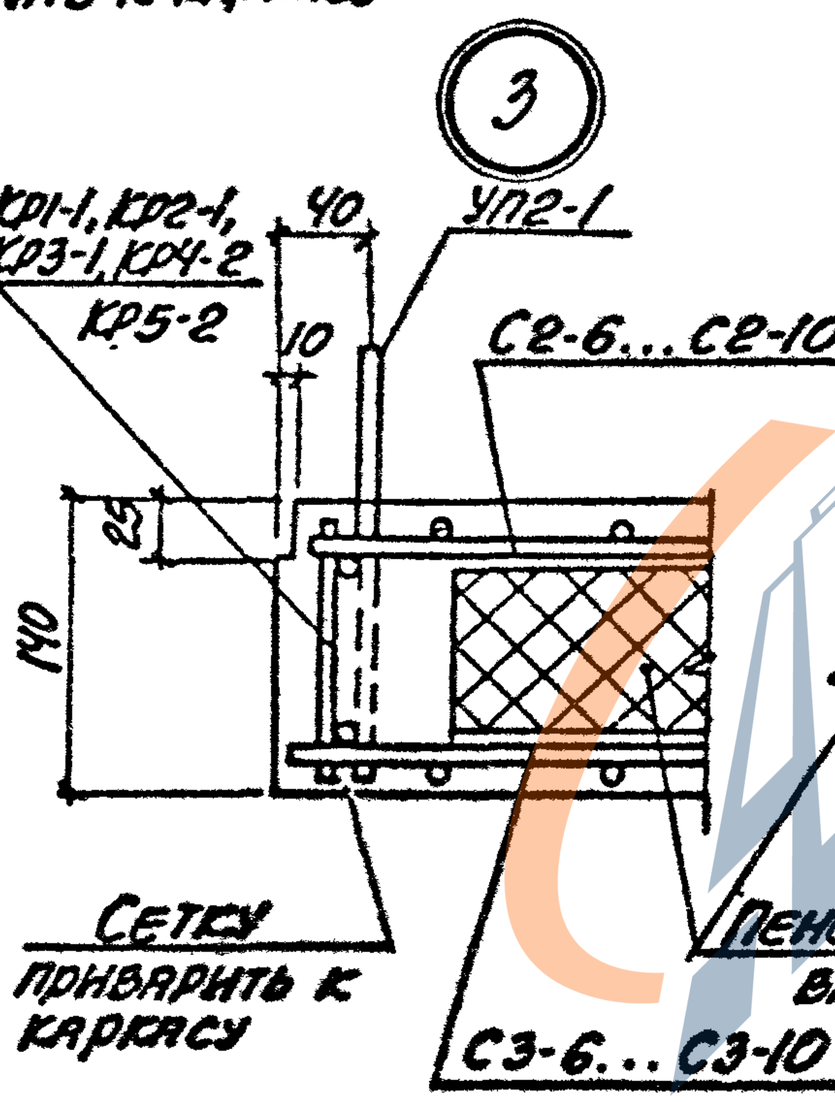

4

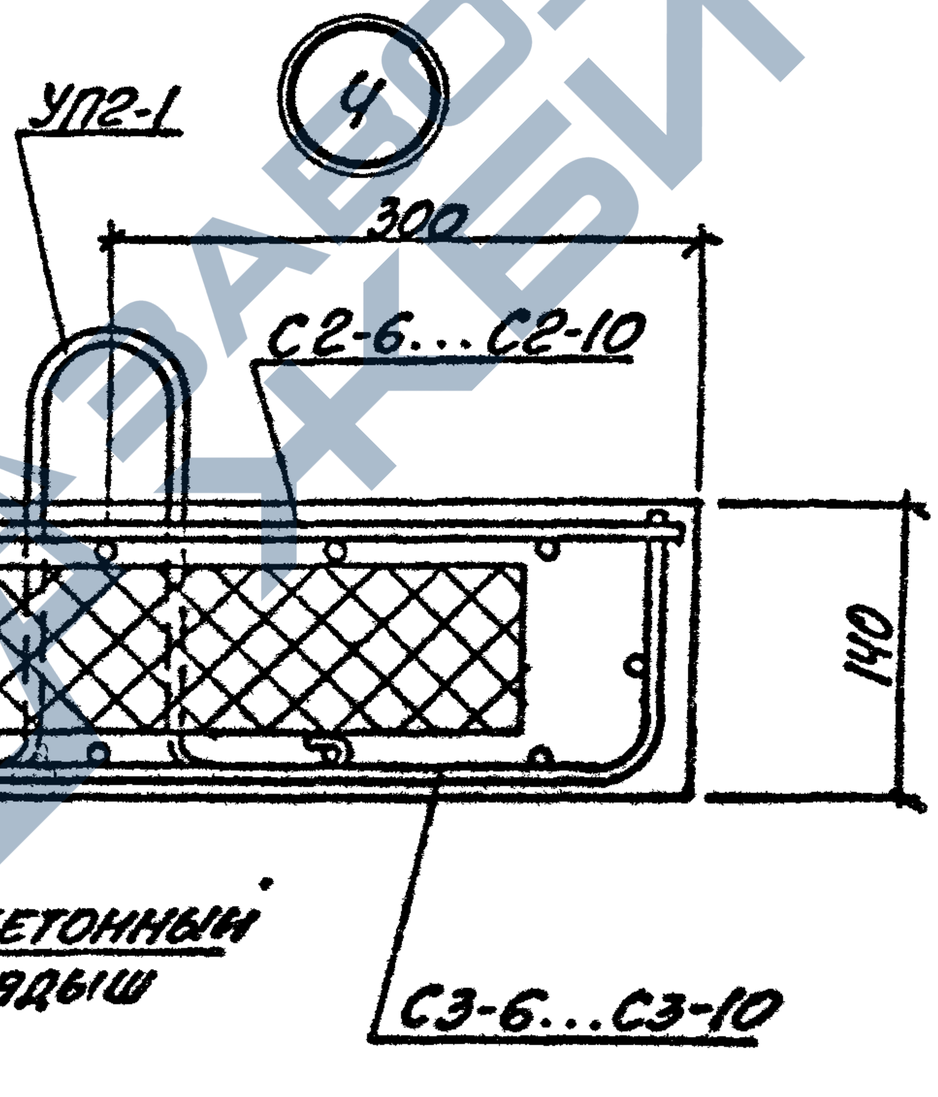

Нач.отд	Бродский		
Н.контр.	Уманцева		
Гл.спец.	Коротецкий		
Рук.гр.	Чумакова		
Вед.инж.	Уманцева		
Инжен.	Фомичев		
Провер.	Гурович		

3.006.1-2.87.2-62

Узлы 1...4

Стадия	Лист	Листов
Р		1

Харьковский Промстройниипроект

Инв.№ подл. | Подпись и дата | Взам.инв.№

https://zavodjbi.com/

https://zavodjbi.com/

Пример устройства отверстий для монтажа в плитах, бетонируемых в кассетах

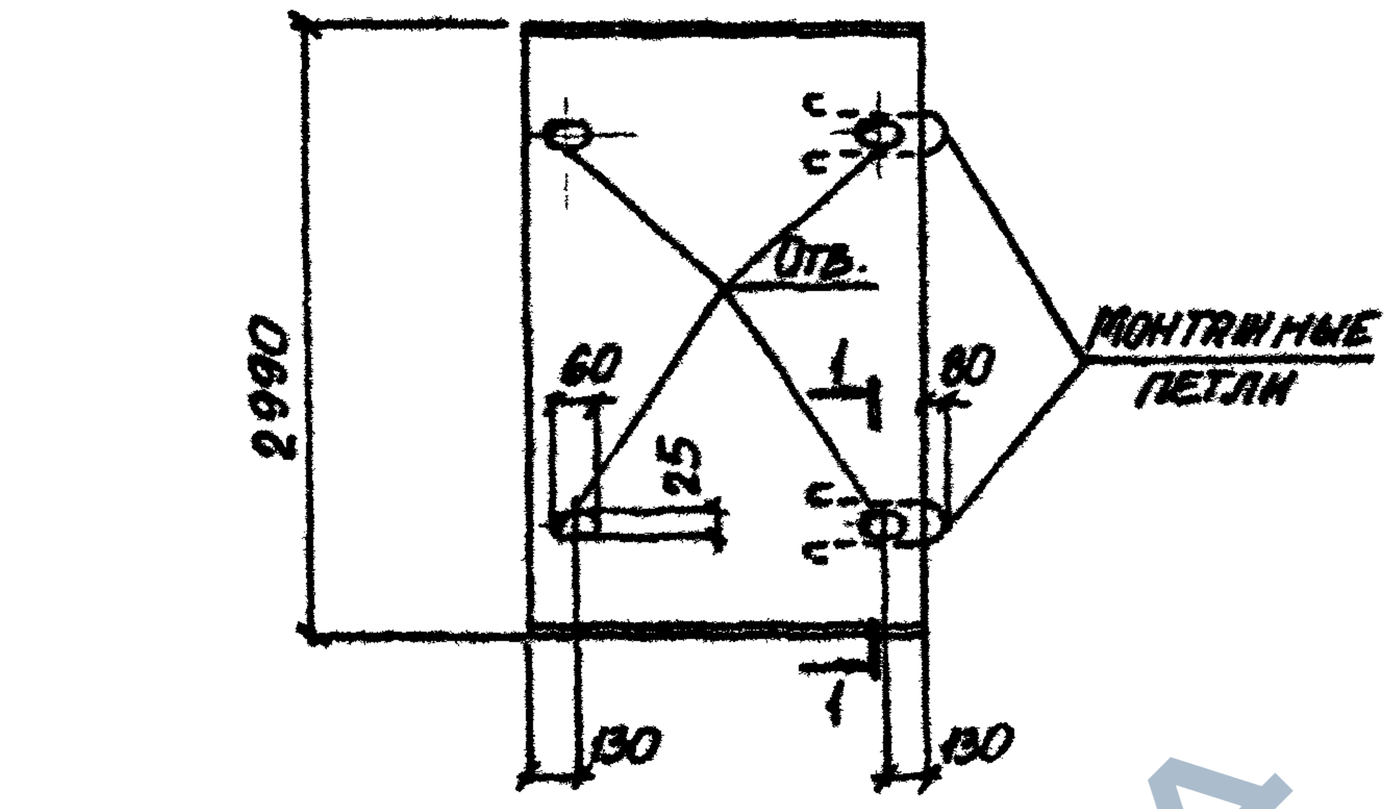

1-1 (повернуто)

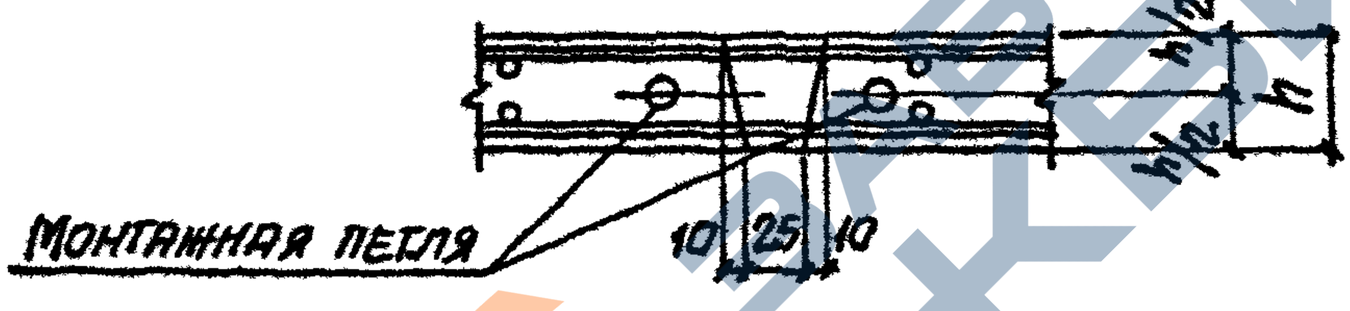

Пример решения офактуренной плиты перекрытия

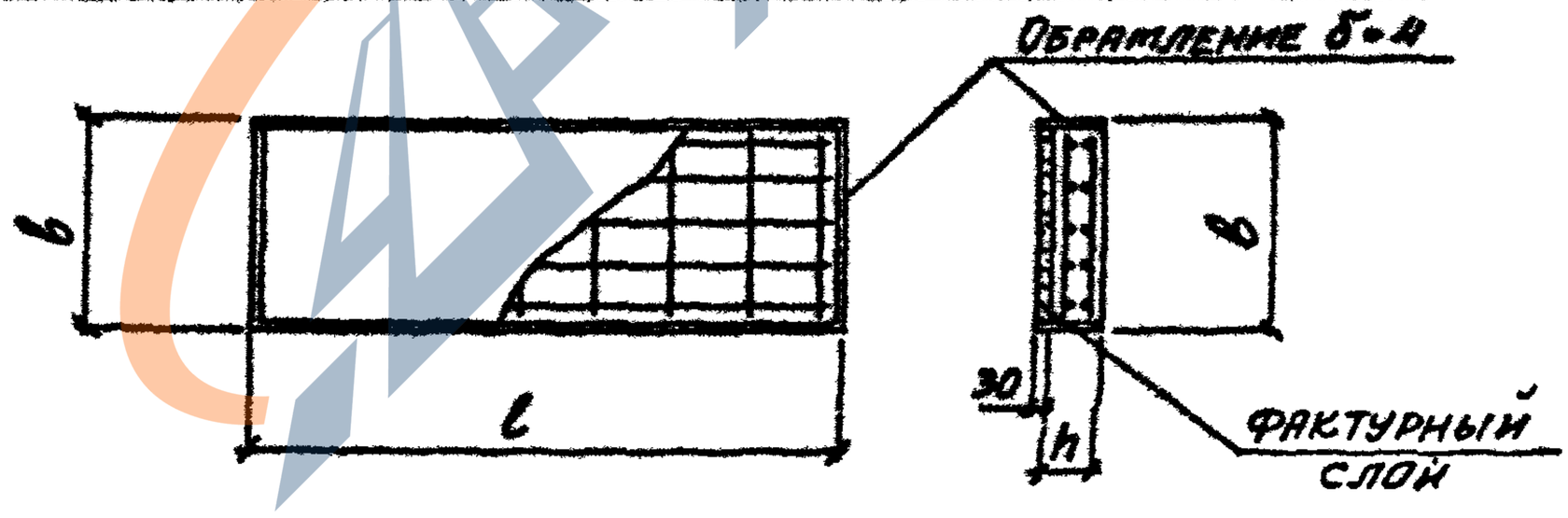

Указания об устройстве петель и отверстий даны в п. 2.6 технического описания.

Инв. № подл. | Подпись и дата | Взам. инв. №

Нач. отд.	Бродский			3.006.1-2.87.2-63		
Н. контр.	Уманцева					
Гл. спец.	Кортецкий					
Рук. гр.	Чумакова			Расположение отверстий в плитах, бетонируемых в кассетах. Пример решения офактуренной плиты перекрытия	Стадия: Р	Лист:	Листов: 1
Вед. инж.	Уманцева				Харьковский промстройниипроект		
Инженер	Копина						
Проверил	Уманцева						

Формат А4

https://zavodjbi.com/

https://zavodjbi.com/

Марка плиты	Петли монтажные		Сетки арматурные (дополнительные)		№ схемы установки
	Марка	Колич. шт.	Марка	Колич. шт.	
П1	НП 1	2	С6-4	1	1
П2	НП 3				
П3	НП 1				
П4	НП 3				
П5	НП 2	4		2	6
П5д	НП 2	2		1	2
П6	НП 8	4		2	6
П6д	НП 4	2		1	2
П7	НП 5	4	С6-1	4	7
П7д	НП 2	2		2	3
П8	НП 7	4		4	7
П8д	НП 3	2		2	3
П9	НП 14	4	С6-2	4	7
П9д	НП 4	2		2	4
П10	НП 5	4	С6-1	4	7
П10д	НП 2	2		2	3
П11	НП 13	4		4	7

1. Схемы установки дополнительных арматурных сеток и монтажных петель см. листы 4÷6.
2. Монтажные петли см. 3.006.1-2.87 вып. 4

Инв. № подл. | Подпись и дата | Взам. инв. №

Нач. отд	Бродский			3.006.1-2.87.2-64	
Н. контр	Уманцева				
Гл. спец	Кожецкий				
Рук. гр.	Чумакова			Ключ для подбора монтажных петель, дополнительных арматурных сеток и схемы их установки в плитах, бетонируемых в положении „плашмя"	Стадия: Р; Лист: 1; Листов: 6
Вед. инж.	Уманцева				Харьковский Промстройниипроект
Инженер	Копина				
Проверил	Уманцева				

22991-03 78

Формат А4

https://zavodjbi.com/

Марка плиты	Петли монтажные		Сетки арматурные (дополнительные)		№ схемы установки
	Марка	Колич. шт.	Марка	Колич. шт.	
П11д	НП 3	2	С6-1	2	3
П12	НП 15	4	—	—	8
П12д	НП 11	2			5
П13	НП 14	4	С6-2	4	7
П13д	НП 8	2		2	4
П14	НП 12	4	С6-3	4	7
П14д	НП 6	2		2	3
П15	НП 14	4	С6-2	4	7
П15д	НП 8	2		2	4
П16	НП 22	4	С6-3	4	7
П16д	НП 16	2	—	—	5
П17	НП 14	4	С6-2	4	7
П17д	НП 8	2		2	4
П18	НП 20	4		4	7
П18д	НП 10	2	—	—	5
П19	НП 27	4			8
П19д	НП 28	2			5
П20	НП 19	4	С6-2	4	7

Инв.№ подл. | Подпись и дата | Взам. инв.№

https://zavodjbi.com/

https://zavodjbi.com/

Марка плиты	Петли монтажные		Сетки арматурные (дополнительные)		№ схемы установки
	Марка	Колич. шт.	Марка	Колич. шт.	
П 20д	НП 9	2	—	—	5
П 21	НП 21	4	С 6-2	4	7
П 21д	НП 15	2	—	—	5
П 22	НП 29	4			8
П 22д	НП 18	2			5
П 23	НП 25	4	С 6-2	4	7
П 23д	НП 15	2	—	—	5
П 24	НП 26	4	С 6-3	4	7
П 24д	НП 16	2	—	—	5
П 25	НП 29	4			8
П 25д	НП 18	2			5
П 26	НП 28	4	С 6-3	4	7
П 26д	НП 17	2	—	—	5
П 27	НП 30	4	С 6-3	4	7
П 27д	НП 23	2	—	—	5
П 28	НП 31	4			8
П 28д	НП 24	2			5

Инв. № подл. | Подпись и дата | Взам. инв. №

https://zavodjbi.com/

https://zavodjbi.com/

Схема N 1

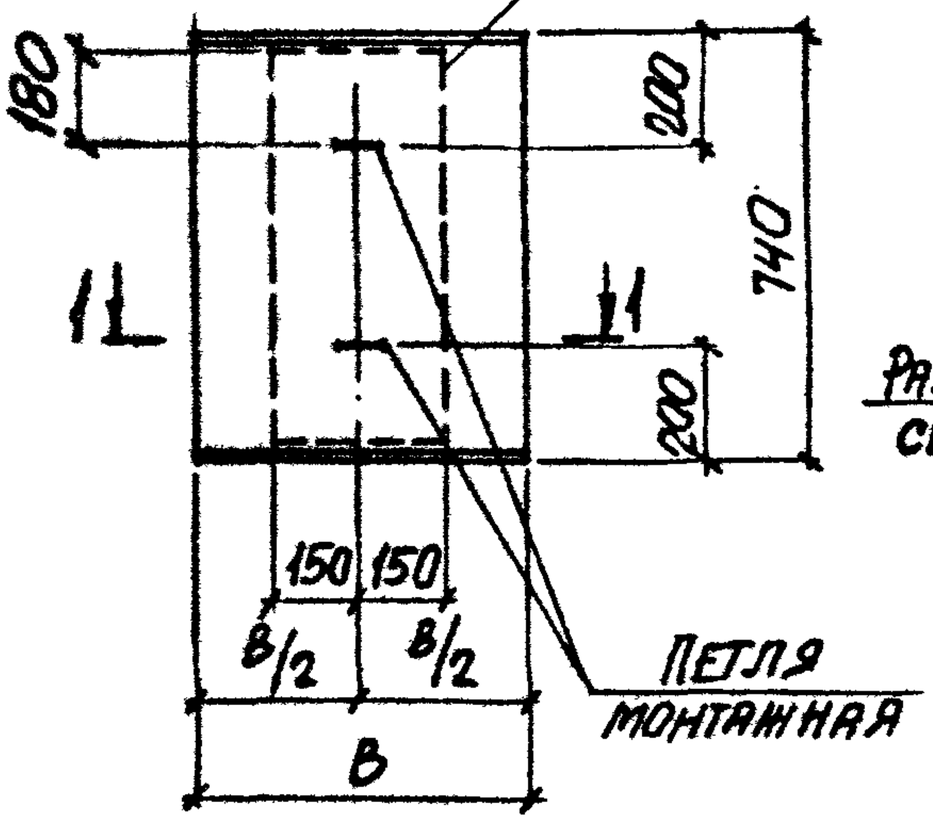

1-1

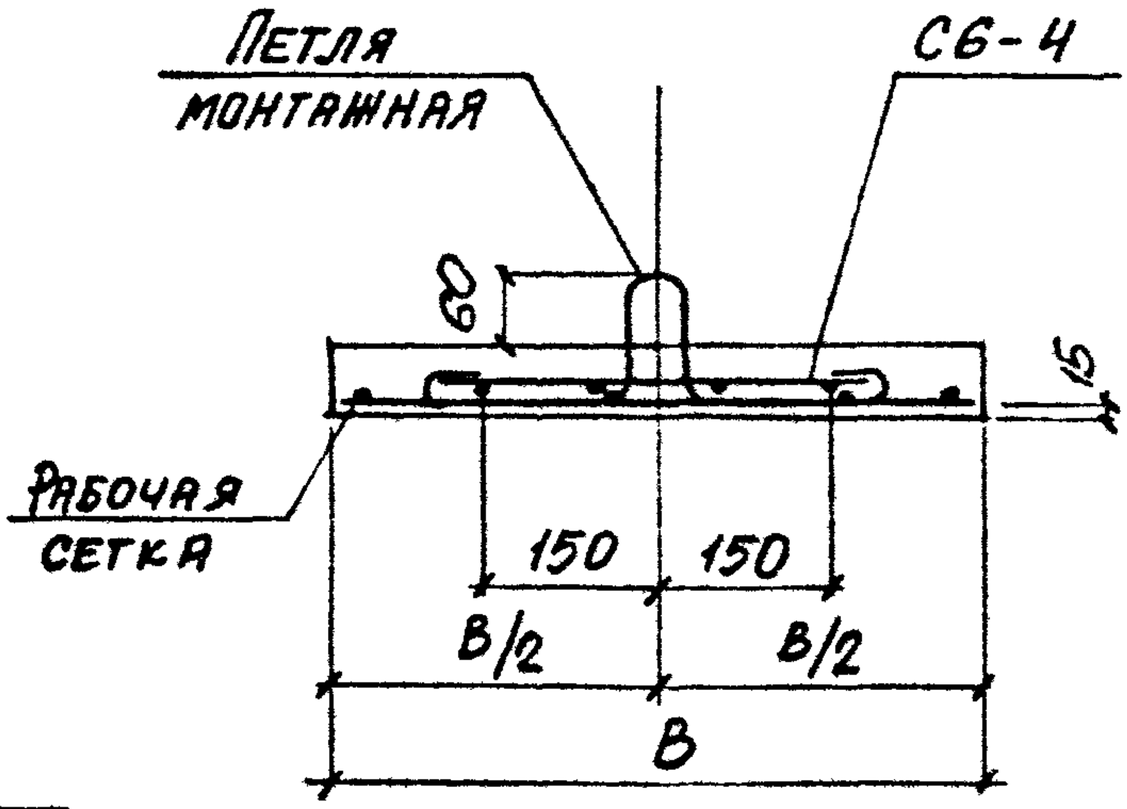

Схема N 2

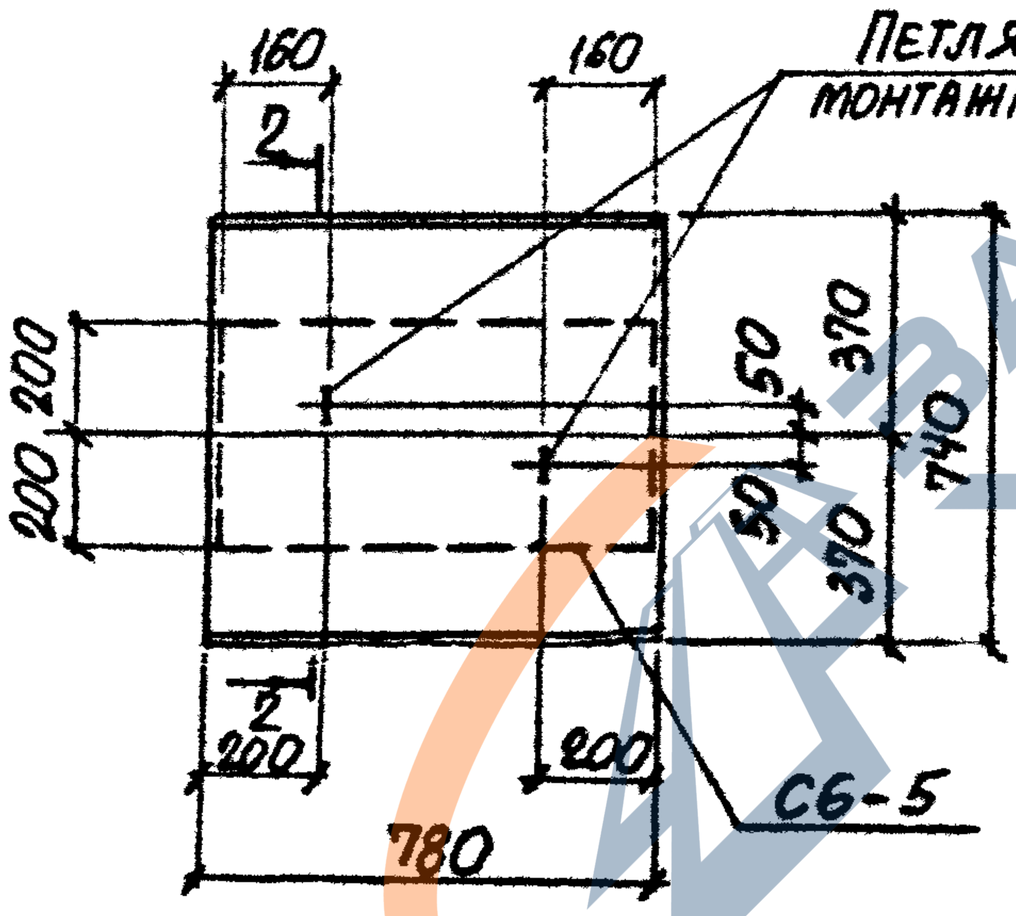

2-2

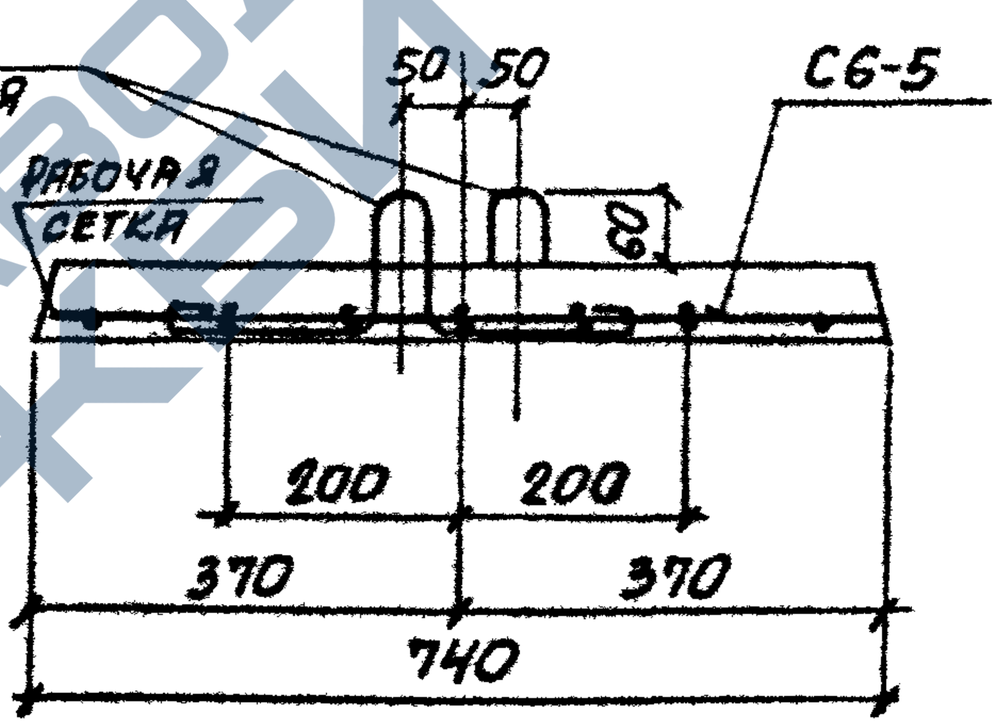

Инв. № подл. | Подпись и дата | Взам. инв. №

	3.006.1-2.87.2-64	Лист 4

22991-03 81

Формат А4

https://zavodjbi.com/

https://zavodjbi.com/

СХЕМА N 3

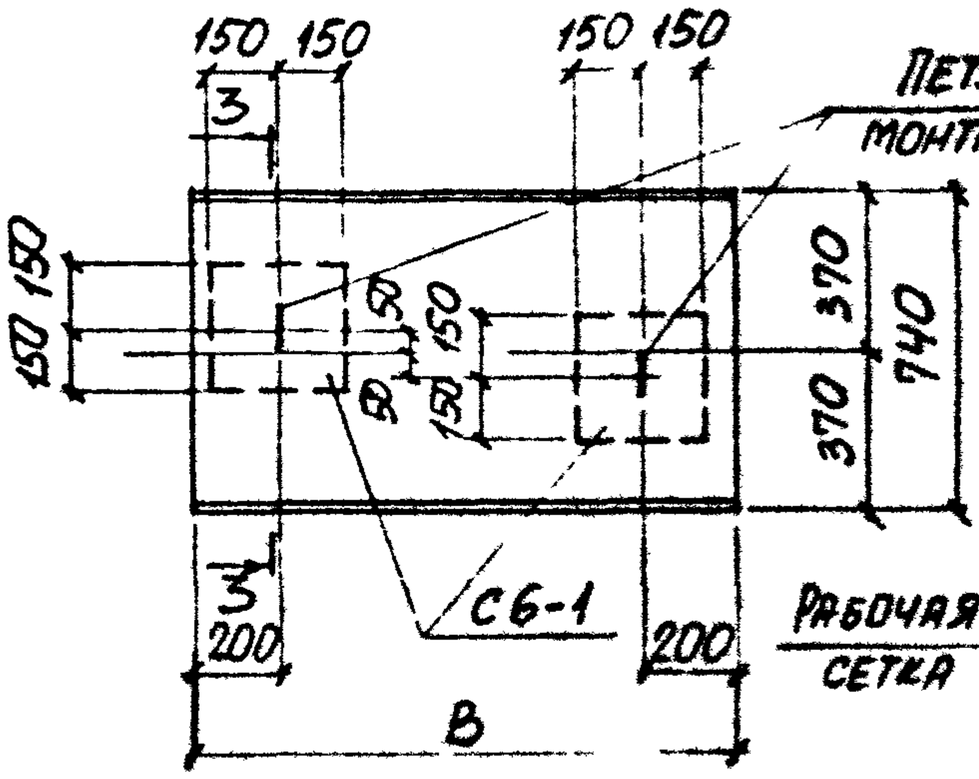

3-3 ; 4-4

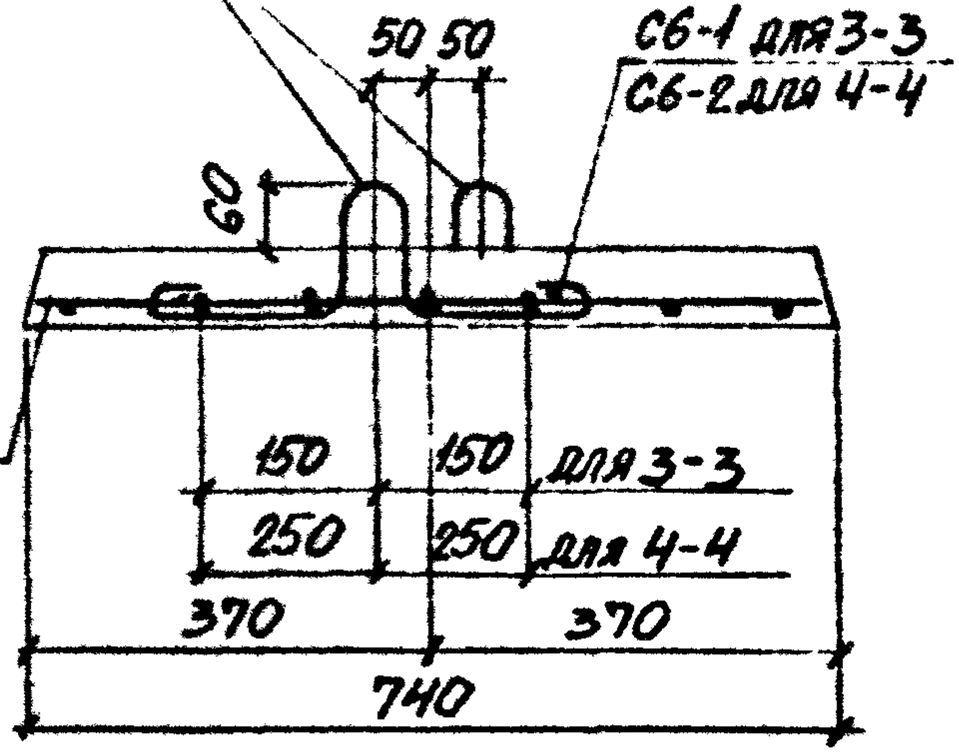

СХЕМА N 4

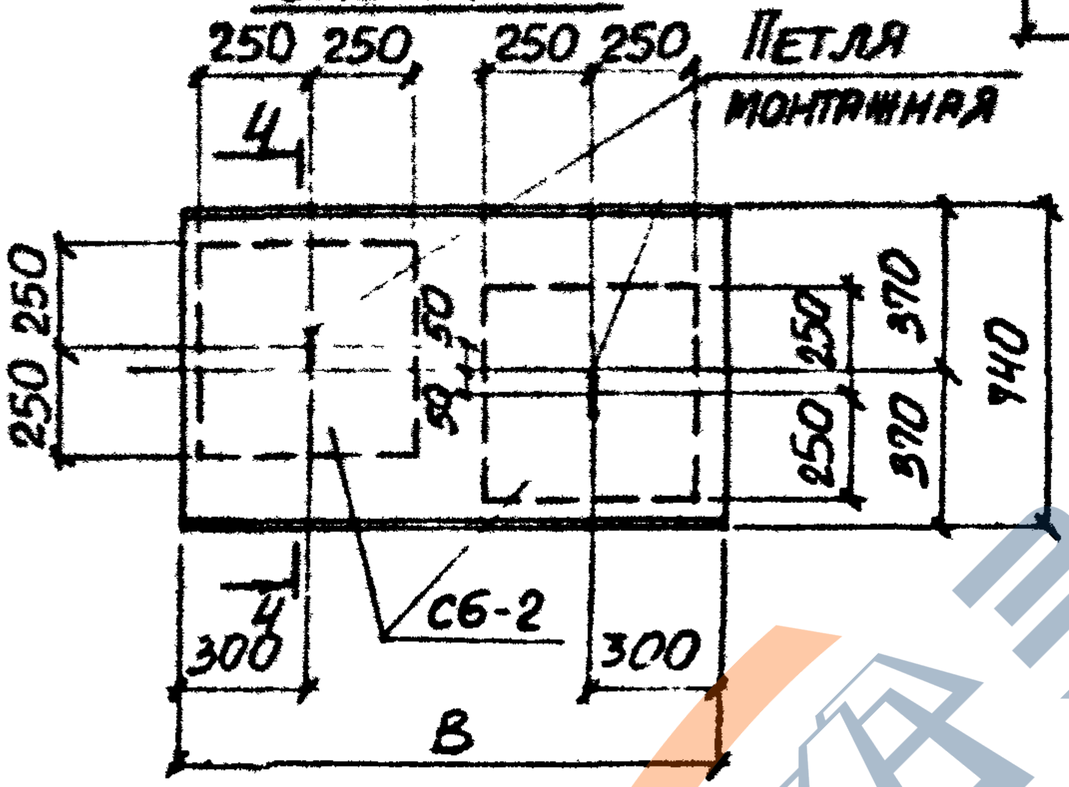

5-5

СХЕМА N 5

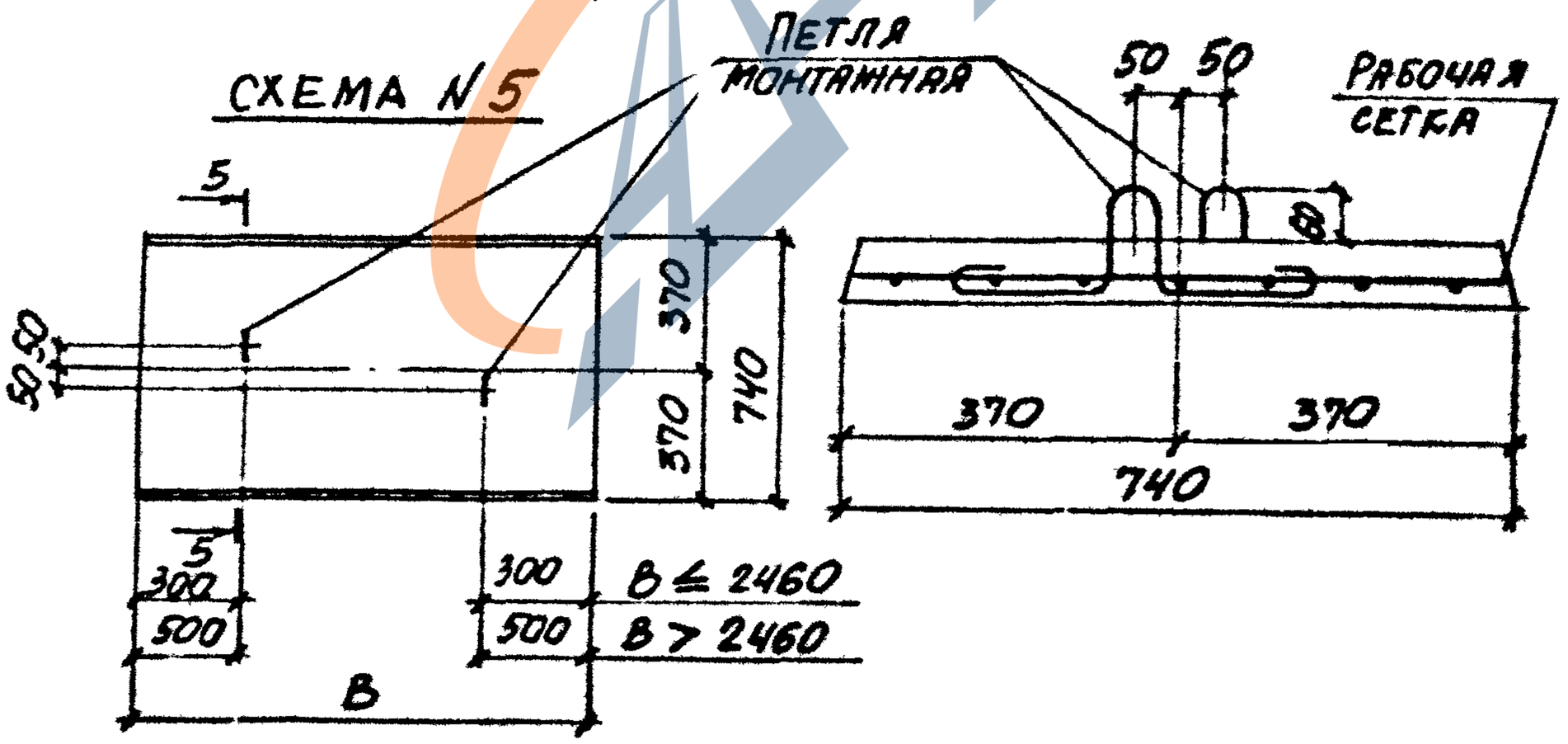

Инв. № подл.	Подпись и дата	Взам. инв. №

3.006.1-2.87.2-64

Лист 5

22991-03 82

Формат А4

https://zavodjbi.com/

https://zavodjbi.com/

СХЕМА N 6

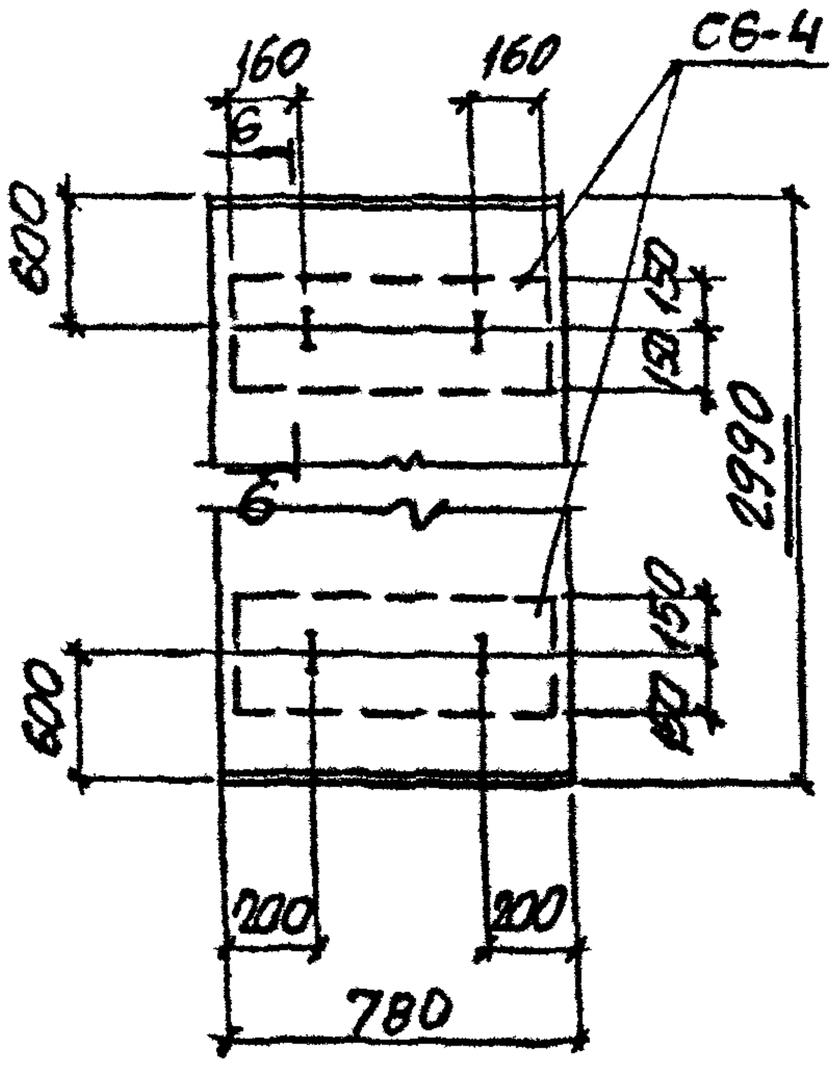

6-6

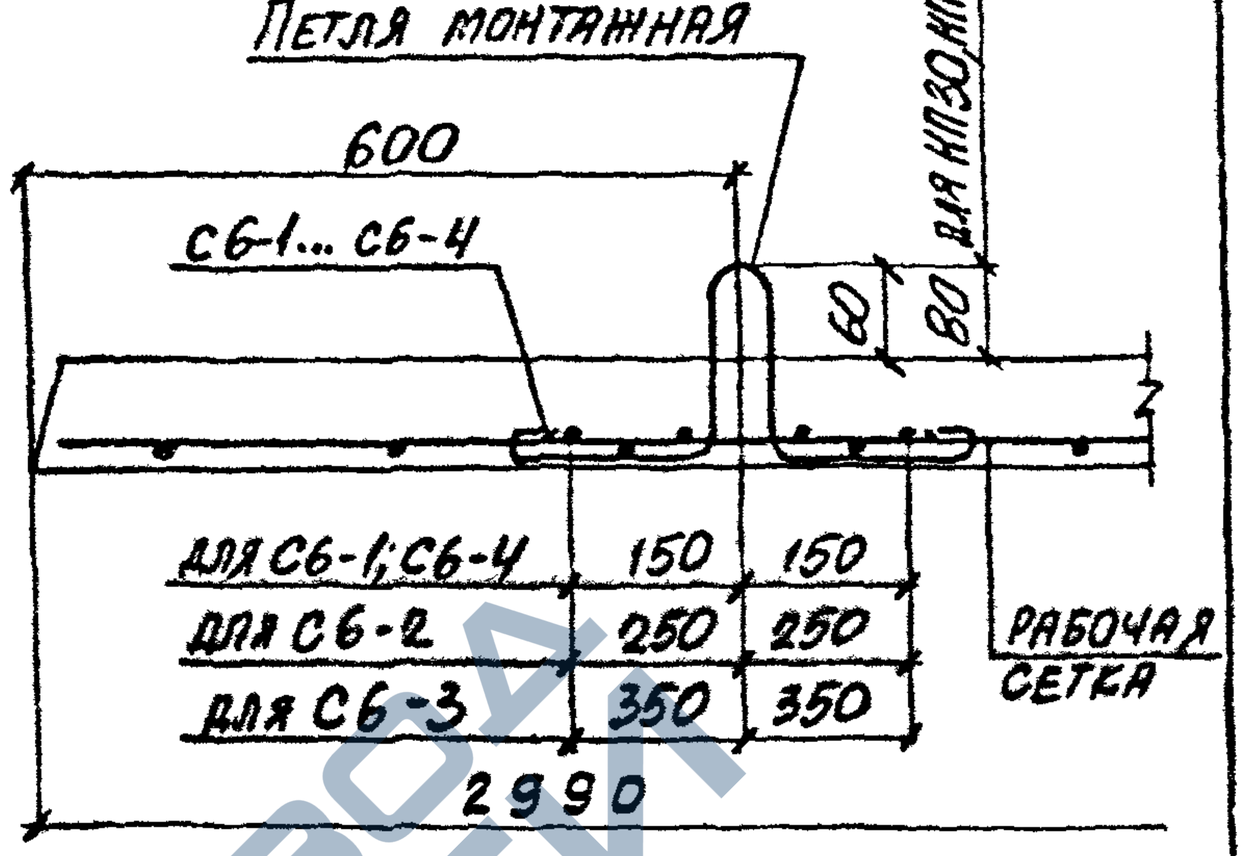

7-7

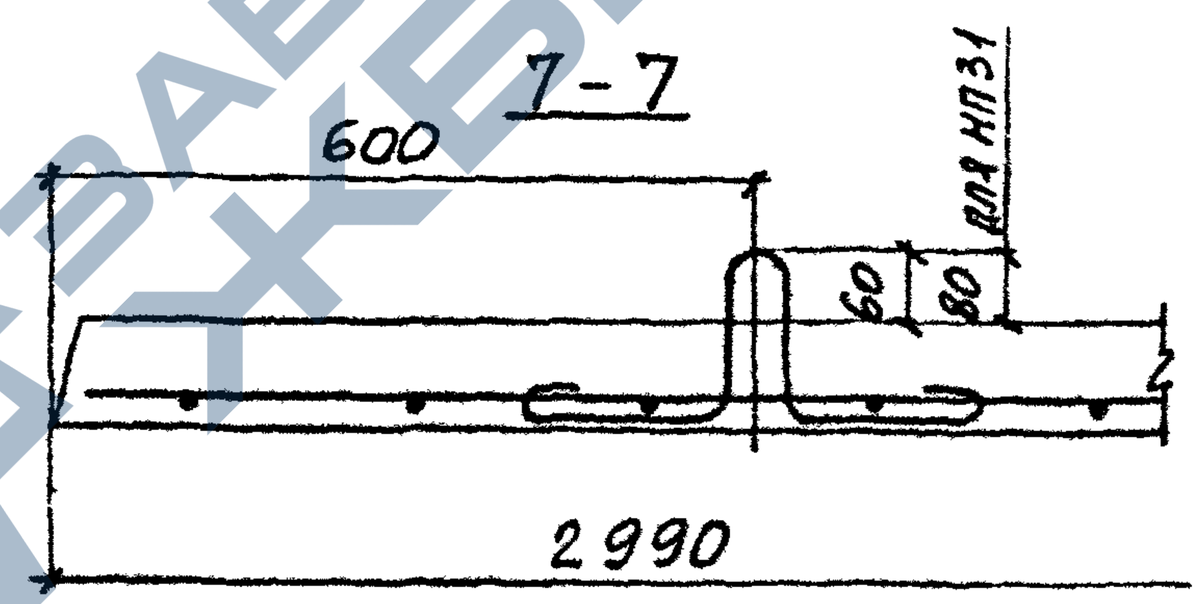

СХЕМА N 7

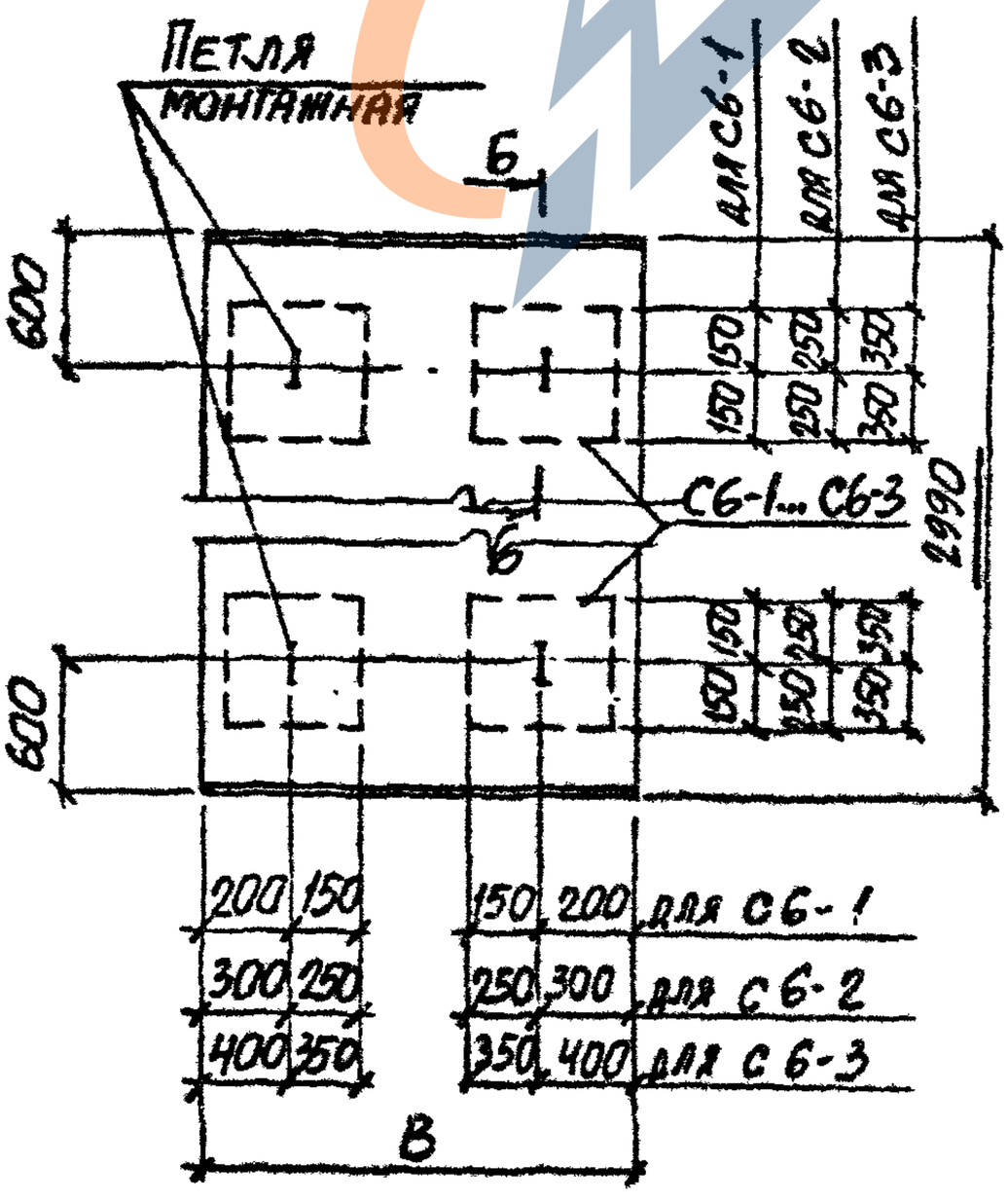

СХЕМА N 8

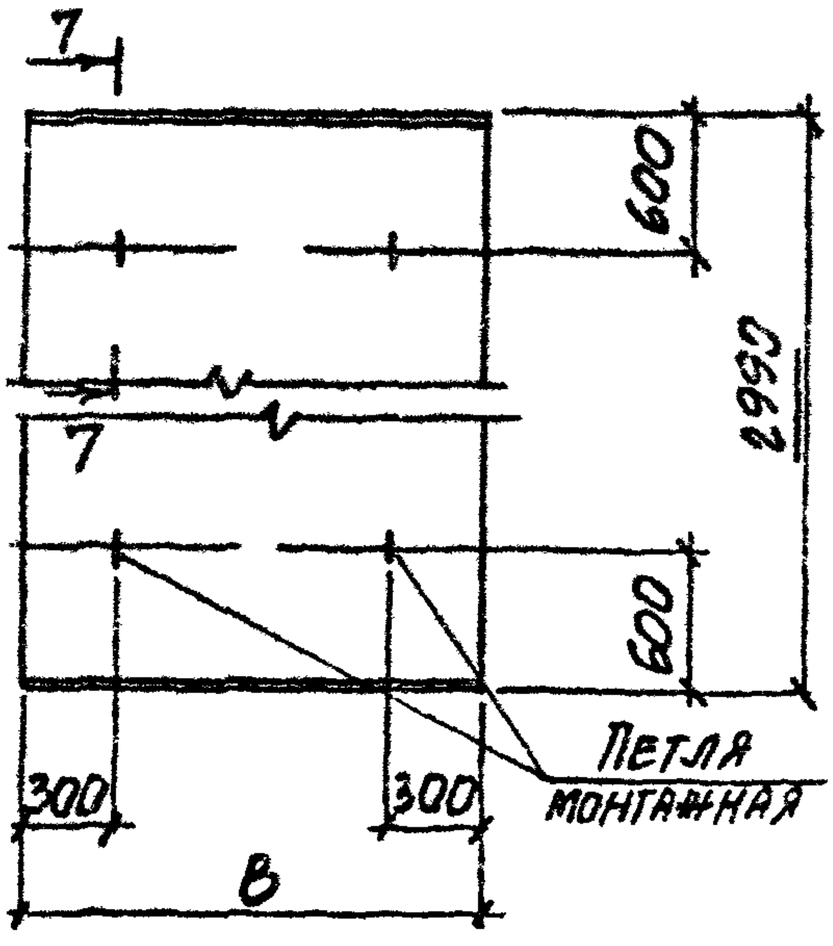

Инв.№ подл. | Подпись и дата | Взам.инв.№

https://zavodjbi.com/

https://zavodjbi.com/

Марка элемента	Изделия арматурные, кг													
	Арматура класса													
	A-III								A-I					
	ГОСТ 5781-82													
	ф6	ф8	ф10	ф12	ф14	ф16	ф18	Итого	ф6	ф8	ф10	ф12	Итого	
П1-5	0,4	—	—	—	—	—	—	0,4	—	—	—	—	—	
П1-5а	0,4	—	—	—	—	—	—	0,4	—	—	—	—	—	
П1-15б	—	1,1	—	—	—	—	—	1,1	—	—	—	—	—	
П1-8	0,6	—	—	—	—	—	—	0,6	—	—	—	—	—	
П1-8а	0,6	—	—	—	—	—	—	0,6	—	—	—	—	—	
П2-15	0,4	—	—	—	—	—	—	0,4	—	—	—	—	—	
П2-15а	0,4	—	—	—	—	—	—	0,4	—	—	—	—	—	

Продолжение

Изделия арматурные					Изделия закладные, кг												
Арматура класса					Арматура класса									Прокат марки		Всего	Общий расход, кг
Вр-I					A-I									Вст3кп2			
ГОСТ 6727-80*					ГОСТ 5781-82									ГОСТ 380-71*			
ф3	ф4	ф5	Итого	Всего	ф8	ф10	ф12	ф14	ф16	ф18	ф20	ф22	Итого	б8	Итого		
—	0,2	—	0,2	0,6	0,3	—	—	—	—	—	—	—	0,3	—	—	0,3	0,9
—	0,2	—	0,2	0,6	0,3	—	—	—	—	—	—	—	0,3	—	—	0,3	0,9
—	0,2	—	0,2	1,3	0,3	—	—	—	—	—	—	—	0,3	—	—	0,3	1,6
0,1	—	—	0,1	0,7	0,3	—	—	—	—	—	—	—	0,3	—	—	0,3	1,0
—	0,2	—	0,2	0,6	0,3	—	—	—	—	—	—	—	0,3	—	—	0,3	0,9
—	0,2	0,5	0,7	1,1	0,3	—	—	—	—	—	—	—	0,3	—	—	0,3	1,4

Инв.№ подл. | Подпись и дата | Взам. инв.№

Нач.отд	Бродский	
Н.контр.	Уманцева	
Гл.спец.	Коротецкий	
Рук.гр.	Чумакова	
Вед.инж.	Уманцева	
Инжен.	Фомичев	
Провер.	Гурович	

3.006.1-2.87.2 РС

Ведомость расхода стали на элемент

Стадия	Лист	Листов
Р	1	25

Харьковский Промстройниипроект

https://zavodjbi.com/

https://zavodjbi.com/

Марка элемента	Изделия арматурные, кг													
	Арматура класса													
	A-III								A-I					
	ГОСТ 5781-82													
	ф6	ф8	ф10	ф12	ф14	ф16	ф18	Итого	ф6	ф8	ф10	ф12	Итого	
П2-15б	—	1,1	—	—	—	—	—	1,1	—	—	—	—	—	
П3-5	0,8	—	—	—	—	—	—	0,8	—	—	—	—	—	
П3-5а	0,8	—	—	—	—	—	—	0,8	—	—	—	—	—	
П3-8	—	1,5	—	—	—	—	—	1,5	—	—	—	—	—	
П3-8а	—	1,5	—	—	—	—	—	1,5	—	—	—	—	—	
П3-15б	—	1,5	—	—	—	—	—	1,5	—	—	—	—	—	
П4-15	0,8	—	—	—	—	—	—	0,8	—	—	—	—	—	
П4-15а	0,8	—	—	—	—	—	—	0,8	—	—	—	—	—	
П4-15б	—	—	2,4	—	—	—	—	2,4	—	—	—	—	—	

Продолжение

Изделия арматурные					Изделия закладные, кг												Общий расход, кг
Арматура класса				Всего	Арматура класса									Прокат марки		Всего	
Вр-I					A-I									ВСт3кп2			
ГОСТ 6727-80*					ГОСТ 5781-82									ГОСТ 380-71*			
ф3	ф4	ф5	Итого		ф8	ф10	ф12	ф14	ф16	ф18	ф20	ф22	Итого	δ8	Итого		
—	0,2	0,5	0,7	1,8	0,3	—	—	—	—	—	—	—	0,3	—	—	0,3	2,1
—	0,2	—	0,2	1,0	0,3	—	—	—	—	—	—	—	0,3	—	—	0,3	1,3
—	0,2	—	0,2	1,0	0,3	—	—	—	—	—	—	—	0,3	—	—	0,3	1,3
—	0,2	—	0,2	1,7	0,3	—	—	—	—	—	—	—	0,3	—	—	0,3	2,0
—	0,2	—	0,2	1,7	0,3	—	—	—	—	—	—	—	0,3	—	—	0,3	2,0
—	0,2	—	0,2	1,7	0,3	—	—	—	—	—	—	—	0,3	—	—	0,3	2,0
—	0,2	—	0,2	1,0	0,3	—	—	—	—	—	—	—	0,3	—	—	0,3	1,3
—	0,2	0,7	0,9	1,7	0,3	—	—	—	—	—	—	—	0,3	—	—	0,3	2,0
—	—	1,1	1,1	3,5	0,3	—	—	—	—	—	—	—	0,3	—	—	0,3	3,8

Инв. № подл. | Подпись и дата | Взам. инв. №

https://zavodjbi.com/

https://zavodjbi.com/

Марка элемента	Изделия арматурные, кг													
	Арматура класса													
	А-III								А-I					
	ГОСТ 5781-82													
	ф6	ф8	ф10	ф12	ф14	ф16	ф18	Итого	ф6	ф8	ф10	ф12	Итого	
П5-5	—	4,5	—	—	—	—	—	4,5	—	—	—	—	—	
П5-5а	—	4,5	—	—	—	—	—	4,5	—	—	—	—	—	
П5-8	—	9,0	—	—	—	—	—	9,0	—	—	—	—	—	
П5-8а	—	9,0	—	—	—	—	—	9,0	—	—	—	—	—	
П5-8б	—	9,0	—	—	—	—	—	9,0	—	—	—	—	—	
П6-15	—	4,5	—	—	—	—	—	4,5	—	—	—	—	—	
П6-15а	—	4,5	—	—	—	—	—	4,5	—	—	—	—	—	
П6-15б	—	—	14,1	—	—	—	—	14,1	—	—	—	—	—	
П7-3	—	13,5		—	—	—	—	13,5	—	—	—	—	—	

Продолжение

Изделия арматурные					Изделия закладные, кг												Всего	Общий расход, кг
Арматура класса					Арматура класса										Прокат марки			
Вр-I				Всего	А-I										ВСт3кп2			
ГОСТ 6727-80*					ГОСТ 5781-82										ГОСТ 380-71*			
ф3	ф4	ф5	Итого		ф8	ф10	ф12	ф14	ф16	ф18	ф20	ф22	Итого	б8	Итого			
—	1,4	—	1,4	5,9	0,7	—	—	—	—	—	—	—	0,7	—	—	0,7	6,6	
—	1,4	3,7	5,1	9,6	0,7	—	—	—	—	—	—	—	0,7	—	—	0,7	10,3	
—	1,3	—	1,3	10,3	0,7	—	—	—	—	—	—	—	0,7	—	—	0,7	11,0	
—	1,4	3,7	5,1	13,9	0,7	—	—	—	—	—	—	—	0,7	—	—	0,7	14,8	
—	1,4	3,7	5,1	13,9	0,7	—	—	—	—	—	—	—	0,7	—	—	0,7	14,8	
—	1,4	—	1,4	5,9	—	1,0	—	—	—	—	—	—	1,0	—	—	1,0	6,9	
—	1,4	3,7	5,1	9,6	—	1,0	—	—	—	—	—	—	1,0	—	—	1,0	10,6	
—		5,8	5,8	19,9	—	1,0	—	—	—	—	—	—	1,0	—	—	1,0	20,9	
—	1,9	—	1,9	15,4	0,7	—	—	—	—	—	—	—	0,7	—	—	0,7	16,1	

Инв. № подл. | Подпись и дата | Взам. инв. №

3.006.1-2.87.2 РС

Лист 3

22991-03 86

Формат А4

https://zavodjbi.com/

https://zavodjbi.com/

Марка элемента	Изделия арматурные, кг													
	Арматура класса								A-I					
	A-III													
	ГОСТ 5781-82													
	ф6	ф8	ф10	ф12	ф14	ф16	ф18	Итого	ф6	ф8	ф10	ф12	Итого	
П7-3а	—	13,5	—	—	—	—	—	13,5	—	—	—	—	—	
П7-5	—	—	21,0	—	—	—	—	21,0	—	—	—	—	—	
П7-5а	—	—	21,0	—	—	—	—	21,0	—	—	—	—	—	
П7-5б	—	—	21,0	—	—	—	—	21,0	—	—	—	—	—	
П8-8	—	13,5	—	—	—	—	—	13,5	—	—	—	—	—	
П8-8а	—	13,5	—	—	—	—	—	13,5	—	—	—	—	—	
П8-11	—	—	21,0	—	—	—	—	21,0	—	—	—	—	—	
П8-11а	—	—	21,0	—	—	—	—	21,0	—	—	—	—	—	
П9-15	—	—	21,0	—	—	—	—	21,0	—	—	—	—	—	

продолжение

Изделия арматурные						Изделия закладные, кг												Общий расход, кг
Арматура класса						Арматура класса									Прокат марки ВСт3кп2 ГОСТ 380-71*		Всего	
Вр-I ГОСТ 6727-80*						A-I ГОСТ 5781-82												
ф3	ф4	ф5	Итого	Всего		ф8	ф10	ф12	ф14	ф16	ф18	ф20	ф22	Итого	Об	Итого		
—	1,9	5,3	7,2	20,7		0,7	—	—	—	—	—	—	—	0,7	—	—	0,7	21,4
—	—	2,9	2,9	23,9		0,7	—	—	—	—	—	—	—	0,7	—	—	0,7	24,6
—	—	8,2	8,2	23,7		0,7	—	—	—	—	—	—	—	0,7	—	—	0,7	29,9
—	—	8,2	8,2	29,2		0,7	—	—	—	—	—	—	—	0,7	—	—	0,7	29,9
—	1,9	—	1,9	15,4		—	1,2	—	—	—	—	—	—	1,2	—	—	1,2	16,6
—	1,9	5,3	7,2	20,7		—	1,2	—	—	—	—	—	—	1,2	—	—	1,2	21,9
—	—	2,9	2,9	23,9		—	1,0	—	—	—	—	—	—	1,0	—	—	1,0	24,9
—	—	8,2	8,2	29,2		—	1,0	—	—	—	—	—	—	1,0	—	—	1,0	30,2
—	—	2,9	2,9	23,9		—	1,0	—	—	—	—	—	—	1,0	—	—	1,0	24,9

Инв. № подл. | Подпись и дата | Взам. инв. №

https://zavodjbi.com/

https://zavodjbi.com/

Марка элемента	Изделия арматурные, кг								Изделия закладные, кг							
	Арматура класса								Арматура класса							
	A-III								A-I							
	ГОСТ 5781-82								ГОСТ 5781-82							
	ф6	ф8	ф10	ф12	ф14	ф16	ф18	Итого	ф6	ф8	ф10	ф12	Итого			
П9-15а	—	—	21,0	—	—	—	—	21,0	—	—	—	—	—			
П9-15б	—	—	21,0	—	—	—	—	21,0	—	—	—	—	—			
П10-3	—	17,4	—	—	—	—	—	17,4	—	—	—	—	—			
П10-3а	—	17,4	—	—	—	—	—	17,4	—	—	—	—	—			
П10-5	—	—	—	39,0	—	—	—	39,0	—	—	—	—	—			
П10-5а	—	—	—	39,0	—	—	—	39,0	—	—	—	—	—			
П10-5б	—	—	—	39,0	—	—	—	39,0	—	—	—	—	—			
П11-8	—	—	27,0	—	—	—	—	27,0	—	—	—	—	—			
П11-8а	—	—	27,0	—	—	—	—	27,0	—	—	—	—	—			

продолжение

Изделия арматурные						Изделия закладные, кг												Общий расход, кг
Арматура класса					Всего	Арматура класса									Прокат марки ВСт3кп2 ГОСТ 380-71*		Всего	
Вр-I ГОСТ 6727-80*						A-I ГОСТ 5781-82												
ф3	ф4	ф5	Итого			ф8	ф10	ф12	ф14	ф16	ф18	ф20	ф22	Итого	б8	Итого		
—	—	8,2	8,2	29,2		—	1,0	—	—	—	—	—	—	1,0	—	—	1,0	30,2
—	—	8,2	8,2	29,2		—	1,0	—	—	—	—	—	—	1,0	—	—	1,0	30,2
—	2,2	—	2,2	19,6		—	1,0	—	—	—	—	—	—	1,0	—	—	1,0	20,6
—	2,2	6,3	8,5	25,9		—	1,0	—	—	—	—	—	—	1,0	—	—	1,0	25,9
—	—	3,3	3,3	42,3		—	1,0	—	—	—	—	—	—	1,0	—	—	1,0	43,3
—	—	9,6	9,6	48,6		—	1,0	—	—	—	—	—	—	1,0	—	—	1,0	49,6
—	—	9,6	9,6	48,6		—	1,0	—	—	—	—	—	—	1,0	—	—	1,0	49,6
—	—	3,3	3,3	30,3		—	1,0	—	—	—	—	—	—	1,0	—	—	1,0	31,3
—	—	9,6	9,6	36,6		—	1,0	—	—	—	—	—	—	1,0	—	—	1,0	37,6

Инв. № подл. | Подпись и дата | Взам. инв. №

https://zavodjbi.com/

https://zavodjbi.com/

Марка элемента	Изделия арматурные, кг													
	Арматура класса													
	A-III								A-I					
	ГОСТ 5781-82													
	ф6	ф8	ф10	ф12	ф14	ф16	ф12	Итого	ф6	ф8	ф10	ф12	Итого	
П12-12	—	—	27.0	—	—	—	—	27,0	—	—	—	—	—	
П12-12а	—	—	27.0	—	—	—	—	27,0	—	—	—	—	—	
П12-15	—	—	—	39,0	—	—	—	39,0	—	—	—	—	—	
П12-15а	—	—	—	39,0	—	—	—	39,0	—	—	—	—	—	
П13-11б	—	—	—	39,0	—	—	—	39,0	—	—	—	—	—	
П14-3	—	—	—	24,3	—	—	—	24,3	—	—	—	—	—	
П14-3а	—	—	—	24,3	—	—	—	24,3	—	—	—	—	—	
П14-3б	—	—	—	24,3	—	—	—	24,3	—	—	—	—	—	
П15-5	—	—	33.6		—	—	—	33,6	—	—	—	—	—	

Продолжение

Изделия арматурные					Изделия закладные, кг												Общий расход, кг
Арматура класса				Всего	Арматура класса									Прокат марки		Всего	
Вр-I					A-I									Вст3кп2			
ГОСТ 6727-80*					ГОСТ 5781-82									ГОСТ 380-71*			
ф3	ф4	ф5	Итого		ф8	ф10	ф12	ф14	ф16	ф18	ф20	ф22	Итого	δ8	Итого		
—	—	3,3	3,3	30,3	—	—	1,7	—	—	—	—	—	1.7	—	—	1.7	32,0
—	—	9,6	9,6	36,6	—	—	1,7	—	—	—	—	—	1.7	—	—	1.7	38,3
—	—	3,3	3,3	42,3	—	—	1,7	—	—	—	—	—	1,7	—	—	1.7	44,0
—	—	9,6	9,6	48,6	—	—	1,7	—		—	—	—	1.7	—	—	1.7	50,3
—	—	9,6	9,6	48,6	—	1,0	—	—	—	—	—	—	1,0	—	—	1.0	49,6
—	2,7	—	2,7	27,0	—	1,0	—	—	—	—	—	—	1,0	—	—	1,0	28,0
—	2,7	7,9	10,6	34,9	—	1,0	—	—	—	—	—	—	1,0	—	—	1,0	35,9
—	2,7	7,9	10,6	34,8	—	1,0	—	—	—	—	—	—	1,0	—	—	1.0	35,8
—	—	4,1	4,1	37,7	—	—	1,6	—	—	—	—	—	1,6	—	—	1.6	39,3

Инв. № подл. | Подпись и дата | Взам. инв. №

3.006.1-2.87.2 РС

Лист 6

22991-03 89

Формат А4

https://zavodjbi.com/

https://zavodjbi.com/

Марка элемента	Изделия арматурные, кг													
	Арматура класса													
	A-III								A-I					
	ГОСТ 5781-82													
	ф6	ф8	ф10	ф12	ф14	ф16	ф18	Итого	ф6	ф8	ф10	ф12	Итого	
П15-5а	—	—	33.6		—	—	—	33,6	—	—	—	—	—	
П15-8	—	—	—	48,6	—	—	—	48,6	—	—	—	—	—	
П15-8а	—	—	—	48,6	—	—	—	48,6	—	—	—	—	—	
П15-8б	—	—	—	48,6	—	—	—	48,6	—	—	—	—	—	
П16-15	—	—	—	48,6	—	—	—	48.6	—	—	—	—	—	
П16-15а	—	—	—	48,6	—	—	—	48,6	—	—	—	—	—	
П17-3	—	—	—	28,5	—	—	—	28,5	—	—	—	—	—	
П17-3а	—	—	—	28,5	—	—	—	28,5	—	—	—	—	—	
П17-3б	—	—	—	28,5	—	—	—	28,5	—	—	—	—	—	

Продолжение

Изделия арматурные					Изделия закладные, кг											
Арматура класса					Арматура класса									Прокат марки ВСт3кп2 ГОСТ 380-71*		Всего	Общий расход, кг
Вр-I				Всего	A-I												
ГОСТ 6727-80*					ГОСТ 5781-82												
ф3	ф4	ф5	Итого		ф8	ф10	ф12	ф14	ф16	ф18	ф20	ф22	Итого	б8	Итого		
—	—	12.0	12.0	45.6	—	—	1,6	—	—	—	—	—	1.6	—	—	1,6	47,2
—	—	4.1	4.1	52.7	—	—	1,6	—	—	—	—	—	1,6	—	—	1,6	54,3
—	—	12.0	12.0	60.6	—	—	1,6	—	—	—	—	—	1.6	—	—	1,6	62.2
—	—	12.0	12.0	60.6	—	—	1,6	—	—	—	—	—	1,6	—	—	1,6	62,2
—	—	4.1	4.1	52.7	—	—	—	2,8	—	—	—	—	2,8	—	—	2,8	55,5
—	—	12.0	12.0	60.6	—	—	—	2.8	—	—	—	—	2,8	—	—	2,8	63,4
—	3.2	—	3.2	31.7	—	—	1,7	—	—	—	—	—	1,7	—	—	1,7	33,4
—	3.2	8.4	12.6	41.1	—	—	1,7	—	—	—	—	—	1,7	—	—	1,7	42,8
—	3.2	9.4	12.6	41.1	—	—	1,7	—	—	—	—	—	1,7	—	—	1,7	42,8

https://zavodjbi.com/

https://zavodjbi.com/

Марка элемента	Изделия арматурные, кг								Изделия закладные, кг							
	Арматура класса								Арматура класса							
	А-III							А-I								
	ГОСТ 5781-82															
	ф6	ф8	ф10	ф12	ф14	ф16	ф18	Итого	ф6	ф8	ф10	ф12	Итого			
П18-5	—	—	—	—	38,8	—	—	38,8	7,8	—	—	—	7,8			
П18-5а	—	—	—	—	38,8	—	—	38,8	7,8	—	—	—	7,8			
П18-8	—	—	—	57,0	—	—	—	57,0	7,8	—	—	—	7,8			
П18-8а	—	—	—	57,0	—	—	—	57,0	7,8	—	—	—	7,8			
П18-8б	—	—	—	57,0	—	—	—	57,0	7,8	—	—	—	7,8			
П19-11	—	—	—	—	38,8	—	—	38,8	7,8	—	—	—	7,8			
П19-11а	—	—	—	—	38,8	—	—	38,8	7,8	—	—	—	7,8			
П19-15	—	—	—	57,0	—	—	—	57,0	7,8	—	—	—	7,8			
П19-15а	—	—	—	57,0	—	—	—	57,0	7,8	—	—	—	7,8			

продолжение

Изделия арматурные					Изделия закладные, кг												
Арматура класса					Арматура класса									прокат марки			
Вр-I					А-I									ВСт3кп2			
ГОСТ 6727-80*				Всего	ГОСТ 5781-82									ГОСТ 380-71*		Всего	Общий расход, кг
ф3	ф4	ф5	Итого		ф8	ф10	ф12	ф14	ф16	ф18	ф20	ф22	Итого	б8	Итого		
—	—	—	—	46,6	—	—	—	2,8	—	—	—	—	2,8	—	—	2,8	49,4
—	—	9,4	9,4	56,0	—	—	—	2,8	—	—	—	—	2,8	—	—	2,8	58,8
—	—	—	—	64,8	—	—	—	2,8	—	—	—	—	2,8	—	—	2,8	67,6
—	—	9,4	9,4	74,2	—	—	—	2,8	—	—	—	—	2,8	—	—	2,8	77,0
—	—	—	—	46,6	—	—	—	—	3,9	—	—	—	3,9	—	—	3,9	50,5
—	—	9,4	9,4	56,0	—	—	—	—	3,9	—	—	—	3,9	—	—	3,9	59,9
—	—	—	—	64,8	—	—	—	—	3,9	—	—	—	3,9	—	—	3,9	68,7
—	—	9,4	9,4	74,2	—	—	—	—	3,9	—	—	—	3,9	—	—	3,9	78,1

Инв. № подл. | Подпись и дата | Взам. инв. №

https://zavodjbi.com/

https://zavodjbi.com/

Марка элемента	Изделия арматурные, кг													
	Арматура класса													
	А-III								А-I					
	ГОСТ 5781-82													
	ф6	ф8	ф10	ф12	ф14	ф16	ф18	Итого	ф6	ф8	ф10	ф12	Итого	
П20-3	—	—	—	32,5	—	—	—	32,5	—	—	—	—	—	
П20-3а	—	—	—	32,5	—	—	—	32,5	—	—	—	—	—	
П20-3б	—	—	—	32,5	—	—	—	32,5	—	—	—	—	—	
П21-5	—	—	—	65,1	—	—	—	65,1	8,5	—	—	—	8,5	
П21-5а	—	—	—	65,1	—	—	—	65,1	8,5	—	—	—	8,5	
П21-5б	—	—	—	65,1	—	—	—	65,1	8,5	—	—	—	8,5	
П21-8	—	—	—	—	88,5	—	—	88,1	8,5	—	—	—	8,5	
П21-8а	—	—	—	—	88,5	—	—	88,5	8,5	—	—	—	8,5	
П22-12	—	—	—	65,1	—	—	—	65,1	8,4	—	—	—	8,4	

Продолжение

Изделия арматурные					Изделия закладные, кг										Всего	Общий расход, кг
Арматура класса					Арматура класса								прокат марки			
Вр-I					А-I								ВСт3кп2			
ГОСТ 6727-80*					ГОСТ 5781-82								ГОСТ 380-71*			
ф3	ф4	ф5	Итого		ф8	ф10	ф12	ф14	ф16	ф18	ф20	ф22	Итого	б8	Итого		
—	—	5,3	5,3	37,8	—	—	—	2,8	—	—	—	—	2,8	—	—	2,8	40,6
—	—	15,7	15,7	48,2	—	—	—	2,8	—	—	—	—	2,8	—	—	2,8	51,0
—	—	15,7	15,7	48,2	—	—	—	2,8	—	—	—	—	2,8	—	—	2,8	51,0
—	—	—	—	73,6	—	—	—	2,8	—	—	—	—	2,8	—	—	2,8	76,4
—	—	10,4	10,4	84,0	—	—	—	2,8	—	—	—	—	2,8	—	—	2,8	86,8
—	—	10,4	10,4	84,0	—	—	—	2,8	—	—	—	—	2,8	—	—	2,8	86,8
—	—	—	—	97,0	—	—	—	2,8	—	—	—	—	2,8	—	—	2,8	99,8
—	—	10,4	10,4	107,4	—	—	—	2,8	—	—	—	—	2,8	—	—	2,8	110,1
—	—	—	—	73,5	—	—	—	—	—	5,4	—	—	5,4	—	—	5,4	78,9

Инв. № подл. | Подпись и дата | Взам. инв. №

https://zavodjbi.com/

https://zavodjbi.com/

Марка элемента	Изделия арматурные, кг													
	Арматура													
	A-III								A-I					
	ГОСТ 5781-82													
	ф6	ф8	ф10	ф12	ф14	ф16	ф18	Итого	ф6	ф8	ф10	ф12	Итого	
П22-12а	—	—	—	65,1	—	—	—	65,1	8,4	—	—	—	8,4	
П22-15	—	—	—	—	88,5	—	—	88,5	8,4	—	—	—	8,4	
П22-15а	—	—	—	—	88,5	—	—	88,5	8,4	—	—	—	8,4	
П23-3	—	—	—	—	50,0	—	—	50,0	9,8	—	—	—	9,8	
П23-3а	—	—	—	—	50,0	—	—	50,0	9,8	—	—	—	9,8	
П23-3б	—	—	—	—	50,0	—	—	50,0	9,8	—	—	—	9,8	
П24-5	—	—	—	—	—	65,4	—	65,4	9,8	—	—	—	9,8	
П24-5а	—	—	—	—	—	65,4	—	65,4	9,8	—	—	—	9,8	
П24-5б	—	—	—	—	—	65,4	—	65,4	9,8	—	—	—	9,8	

Продолжение

Изделия арматурные						Изделия закладные, кг												
Арматура класса						Арматура класса								Прокат марки				
Вр-I						A-I								Вст3кп2				
ГОСТ 6727-80*						ГОСТ 5781-82								ГОСТ 380-71*				
ф3	ф4	ф5	Итого	Всего		ф8	ф10	ф12	ф14	ф16	ф18	ф20	ф22	Итого	б8	Итого	Всего	Общий расход, кг
—	—	10,4	10,4	83,9		—	—	—	—	—	5,4	—	—	5,4	—	—	5,4	89,3
—	—	—	—	96,9		—	—	—	—	—	5,4	—	—	5,4	—	—	5,4	102,3
—	—	10,4	10,4	107,3		—	—	—	—	—	5,4	—	—	5,4	—	—	5,4	112,7
—	—	—	—	59,8		—	—	—	—	3,9	—	—	—	3,9	—	—	3,9	63,7
—	—	11,9	11,9	71,7		—	—	—	—	3,9	—	—	—	3,9	—	—	3,9	75,6
—	—	11,9	11,9	71,7		—	—	—	—	3,9	—	—	—	3,9	—	—	3,9	75,6
—	—	—	—	75,2		—	—	—	—	3,9	—	—	—	3,9	—	—	3,9	79,1
—	—	11,9	11,9	87,1		—	—	—	—	3,9	—	—	—	3,9	—	—	3,9	91,0
—	—	11,9	11,9	87,1		—	—	—	—	3,9	—	—	—	3,9	—	—	3,9	91,0

Инв. № подл. | Подпись и дата | Взам. инв. №

3.006.1-2.87.2 РС

Лист 10

22991-03 93

Формат А4

https://zavodjbi.com/

https://zavodjbi.com/

Марка элемента	Изделия арматурные, кг													
	Арматура класса													
	А-III								А-I					
	ГОСТ 5781-82													
	ф6	ф8	ф10	ф12	ф14	ф16	ф18	Итого	ф6	ф8	ф10	ф12	Итого	
П24-8	—	—	—	—	99,9	—	—	99,9	9,8	—	—	—	9,8	
П24-8а	—	—	—	—	99,9	—	—	99,9	9,8	—	—	—	9,8	
П25-12	—	—	—	—	99,9	—	—	99,9	9,8	—	—	—	9,8	
П25-12а	—	—	—	—	99,9	—	—	99,9	9,8	—	—	—	9,8	
П25-15	—	—	—	—	—	130,8	—	130,8	—	17,6	—	—	17,6	
П25-15а	—	—	—	—	—	130,8	—	130,8	—	17,6	—	—	17,6	
П26-3	—	—	—	—	60,9	—	—	60,9	7,8	—	—	—	7,8	
П26-3а	—	—	—	—	60,9	—	—	60,9	7,8	—	—	—	7,8	
П26-3б	—	—	—	—	60,9	—	—	60,9	7,8	—	—	—	7,8	

продолжение

Изделия арматурные					Изделия закладные, кг											Общий расход, кг
Арматура класса				Всего	Арматура класса									Прокат марки	Всего	
Вр-I					А-I									ВСт3кп2		
ГОСТ 6727-80*					ГОСТ 5781-82									ГОСТ 380-71*		
ф3	ф4	ф5	Итого		ф8	ф10	ф12	ф14	ф16	ф18	ф20	ф22	Итого	δ8	Итого	
—	—	—	—	109,7	—	—	—	—	3,9	—	—	—	3,9	—	—	3,9	113,6
—	—	11,9	11,9	121,6	—	—	—	—	3,9	—	—	—	3,9	—	—	3,9	125,5
—	—	—	—	109,7	—	—	—	—	—	—	7,6	—	7,6	—	—	7,6	117,3
—	—	11,9	11,9	121,8	—	—	—	—	—	—	7,6	—	7,6	—	—	7,6	129,4
—	—	—	—	148,4	—	—	—	—	—	—	7,6	—	7,6	—	—	7,6	156,0
—	—	11,9	11,9	160,3	—	—	—	—	—	—	7,6	—	7,6	—	—	7,6	167,9
—	—	—	—	68,7	—	—	—	—	—	5,4	—	—	5,4	—	—	5,4	74,1
—	—	14,4	14,4	83,1	—	—	—	—	—	5,4	—	—	5,4	—	—	5,4	88,5
—	—	14,4	14,4	83,1	—	—	—	—	—	5,4	—	—	5,4	—	—	5,4	88,5

Инв. № подл. | Подпись и дата | Взам. инв. №

3.006.1-2.87.2 РС

Лист 11

22991-03 94

Формат А4

https://zavodjbi.com/

https://zavodjbi.com/

Марка элемента	Изделия арматурные, кг													
	Арматура класса													
	A-III								A-I					
	ГОСТ 5781-82													
	Ø6	Ø8	Ø10	Ø12	Ø14	Ø16	Ø18	Итого	Ø6	Ø8	Ø10	Ø12	Итого	
П26-5	—	—	—	—	121,8	—	—	121,8	—	14,0	—	—	14,0	
П26-5а	—	—	—	—	121,8	—	—	121,8	—	14,0	—	—	14,0	
П27-8	—	—	—	—	121.8	—	—	121,8	—	14.0	—	—	14.0	
П27-8а	—	—	—	—	121.8	—	—	121.8	—	14.0	—	—	14.0	
П28-12	—	—	—	—	—	159.0	—	159,0	—	—	21.6	—	21.6	
П28-12а	—	—	—	—	—	159.0	—	159,0	—	—	21.6	—	21.6	
П28-15	—	—	—	—	—	—	201.3	201,3	—	—	21.8	—	21.8	
П28-15а	—	—	—	—	—	—	201.3	201,3	—	—	21.8	—	21,8	
П59-5	—	1.2	—	—	—	—	—	1,2	—	—	—	—	—	

Продолжение

Изделия арматурные					Изделия закладные, кг												Общий расход, кг
Арматура класса					Арматура класса									Прокат марки ВСт3кп2 ГОСТ 380-71*		Всего	
Вр-I ГОСТ 6727-80*				Всего	A-I ГОСТ 5781-82												
Ø3	Ø4	Ø5	Итого		Ø8	Ø10	Ø12	Ø14	Ø16	Ø18	Ø20	Ø22	Итого	Б8	Итого		
—	—	—	—	135,8	—	—	—	—	—	5.4	—	—	5.4	—	—	5.4	141,2
—	—	14.4	14.4	150.2	—	—	—	—	—	5.4	—	—	5.4	—	—	5.4	155,6
—	—	—	—	135,8	—	—	—	—	—	—	—	9.7	9.7	—	—	9.7	145,5
—	—	14.4	14.4	150.2	—	—	—	—	—	—	—	9.7	9.7	—	—	9.7	159,9
—	—	—	—	180,8	—	—	—	—	—	—	—	9.7	9.7	—	—	9.7	190,5
—	—	14.4	14.4	195,2	—	—	—	—	—	—	—	9.7	9.7	—	—	9.7	204,9
—	—	—	—	223,1	—	—	—	—	—	—	—	9.7	9.7	—	—	9.7	232,8
—	—	14.4	14.4	237,5	—	—	—	—	—	—	—	9.7	9.7	—	—	9.7	247,2
—	0.4	—	0.4	1.6	0.3	—	—	—	—	—	—	—	0.3	—	—	0.3	1,9

Инв. № подл. | Подпись и дата | Взам. инв. №

https://zavodjbi.com/

https://zavodjbi.com/

Марка элемента	Изделия арматурные, кг													
	Арматура класса													
	A-III								A-I					
	ГОСТ 5781-82													
	ф6	ф8	ф10	ф12	ф14	ф16	ф18	Итого	ф6	ф8	ф10	ф12	Итого	
П5д-5а	—	1.2	—	—	—	—	—	1.2	—	—	—	—	—	
П5д-8	—	2.1	—	—	—	—	—	2.1	—	—	—	—	—	
П5д-8а	—	2.1	—	—	—	—	—	2.1	—	—	—	—	—	
П5д-8б	—	2.1	—	—	—	—	—	2.1	—	—	—	—	—	
П6д-15	—	1.2	—	—	—	—	—	1.2	—	—	—	—	—	
П6д-15а	—	1.2	—	—	—	—	—	1.2	—	—	—	—	—	
П6д-15б	—	—	3.3	—	—	—	—	3.3	—	—	—	—	—	
П7д-3	—	3.2	—	—	—	—	—	3.2	—	—	—	—	—	
П7д-3а	—	3.2	—	—	—	—	—	3.2	—	—	—	—	—	

Продолжение

Изделия арматурные					Изделия закладные, кг											
Арматура класса				Всего	Арматура класса								Прокат марки		Всего	Общий расход, кг
Вр-I					A-I								ВСт3кп2 ГОСТ 380-71*			
ГОСТ 6727-80*					ГОСТ 5781-82											
ф3	ф4	ф5	Итого		ф8	ф10	ф12	ф14	ф16	ф18	ф20	ф22	Итого	б8	Итого		
—	0,4	0,9	1,3	2,5	0,3	—	—	—	—	—	—	—	0,3	—	—	0,3	2,8
—	0,3	—	0,3	2,4	0,3	—	—	—	—	—	—	—	0,3	—	—	0,3	2,7
—	0,3	0,9	1,2	3,3	0,3	—	—	—	—	—	—	—	0,3	—	—	0,3	3,6
—	0,3	0,9	1,2	3,3	0,3	—	—	—	—	—	—	—	0,3	—	—	0,3	3,6
—	0,3	—	0,3	1,5	0,3	—	—	—	—	—	—	—	0,3	—	—	0,3	1,8
—	0,3	0,9	1,2	2,4	0,3	—	—	—	—	—	—	—	0,3	—	—	0,3	2,7
—	—	1,4	1,4	4,7	0,3	—	—	—	—	—	—	—	0,3	—	—	0,3	5,0
—	0,4	—	0,4	3,6	0,3	—	—	—	—	—	—	—	0,3	—	—	0,3	3,9
—	0,4	1,3	1,7	4,9	0,3	—	—	—	—	—	—	—	0,3	—	—	0,3	5,2

Инв. № подл. | Подпись и дата | Взам. инв. №

https://zavodjbi.com/

https://zavodjbi.com/

Марка элемента	Изделия арматурные, кг													
	Арматура класса													
	А-III								А-I					
	ГОСТ 5781-82													
	ф6	ф8	ф10	ф12	ф14	ф16	ф18	Итого	ф6	ф8	ф10	ф12	Итого	
ПЗд-5	—	—	4,9	—	—	—	—	4,9	—	—	—	—	—	
ПЗд-5а	—	—	4,9	—	—	—	—	4,9	—	—	—	—	—	
ПЗд-5б	—	—	4,9	—	—	—	—	4,9	—	—	—	—	—	
ПВд-В	—	3,2	—	—	—	—	—	3,2	—	—	—	—	—	
ПВд-Ва	—	3,2	—	—	—	—	—	3,2	—	—	—	—	—	
ПВд-11	—	—	4,9	—	—	—	—	4,9	—	—	—	—	—	
ПВд-11а	—	—	4,9	—	—	—	—	4,9	—	—	—	—	—	
ПЗд-15	—	—	4,9	—	—	—	—	4,9	—	—	—	—	—	
ПЗд-15а	—	—	4,9	—	—	—	—	4,9	—	—	—	—	—	

Продолжение

Изделия арматурные					Изделия закладные, кг												Общий расход, кг
Арматура класса				Всего	Арматура класса									Прокат марки ВСт3кп2 ГОСТ 380-71*		Всего	
Вр-I					А-I												
ГОСТ 6727-80*					ГОСТ 5781-82												
ф3	ф4	ф5	Итого		ф8	ф10	ф12	ф14	ф16	ф18	ф20	ф22	Итого	Б8	Итого		
—	—	0,7	0,7	5,6	0,3	—	—	—	—	—	—	—	0,3	—	—	0,3	5,9
—	—	2,0	2,0	6,9	0,3	—	—	—	—	—	—	—	0,3	—	—	0,3	7,2
—	—	2,0	2,0	6,9	0,3	—	—	—	—	—	—	—	0,3	—	—	0,3	7,2
—	0,4	—	0,4	3,6	0,3	—	—	—	—	—	—	—	0,3	—	—	0,3	3,9
—	0,4	1,3	1,7	4,9	0,3	—	—	—	—	—	—	—	0,3	—	—	0,3	5,2
—	—	0,7	0,7	5,6	0,3	—	—	—	—	—	—	—	0,3	—	—	0,3	5,9
—	—	2,0	2,0	6,9	0,3	—	—	—	—	—	—	—	0,3	—	—	0,3	7,2
—		0,7	0,7	5,6	0,3	—	—	—	—	—	—	—	0,3	—	—	0,3	5,9
—		2,0	2,0	6,9	0,3	—	—	—	—	—	—	—	0,3	—	—	0,3	7,2

Инв. № подл. | Подпись и дата | Взам. инв. №

https://zavodjbi.com/

https://zavodjbi.com/

Марка элемента	Изделия арматурные, кг													
	Арматура класса													
	А-III								А-I					
	ГОСТ 5781-82													
	ф6	ф8	ф10	ф12	ф14	ф16	ф18	Итого	ф6	ф8	ф10	ф12	Итого	
П9д-15б	—	—	4,9	—	—	—	—	4,9	—	—	—	—	—	
П10д-3	—	4,1	—	—	—	—	—	4,1	—	—	—	—	—	
П10д-3а	—	4,1	—	—	—	—	—	4,1	—	—	—	—	—	
П10д-5	—	—	—	9,1	—	—	—	9,1	—	—	—	—	—	
П10д-5а	—	—	—	9,1	—	—	—	9,1	—	—	—	—	—	
П10д-5б	—	—	—	9,1	—	—	—	9,1	—	—	—	—	—	
П11д-8	—	—	6,3	—	—	—	—	6,3	—	—	—	—	—	
П11д-8а	—	—	6,3	—	—	—	—	6,3	—	—	—	—	—	
П12д-12	—	—	6,3	—	—	—	—	6,3	—	—	—	—	—	

Продолжение

Изделия арматурные					Изделия закладные, кг												Всего	Общий расход, кг
Арматура класса					Арматура класса									прокат марки				
Вр-I					А-I									Ст.3кп2				
ГОСТ 6727-80*					ГОСТ 5781-82									ГОСТ 380-71*				
ф3	ф4	ф5	Итого		ф8	ф10	ф12	ф14	ф16	ф18	ф20	ф22	Итого	б8	Итого			
—	—	2,0	2,0	6,8	0,3	—	—	—	—	—	—	—	0,3	—	—		0,3	7,2
—	0,5	—	0,5	4,6	0,3	—	—	—	—	—	—	—	0,3	—	—		0,3	4,9
—	0,5	1,6	2,1	6,2	0,3	—	—	—	—	—	—	—	0,3	—	—		0,3	6,5
—	—	0,8	0,8	9,9	0,3	—	—	—	—	—	—	—	0,3	—	—		0,3	10,2
—	—	2,4	2,4	11,5	0,3	—	—	—	—	—	—	—	0,3	—	—		0,3	11,8
—	—	2,4	2,4	11,5	0,3	—	—	—	—	—	—	—	0,3	—	—		0,3	11,8
—	—	0,8	0,8	7,1	0,3	—	—	—	—	—	—	—	0,3	—	—		0,3	7,4
—	—	2,4	2,4	8,7	0,3	—	—	—	—	—	—	—	0,3	—	—		0,3	9,0
—	—	0,8	0,8	7,1	—	0,5	—	—	—	—	—	—	0,5	—	—		0,5	7,6

Инв. № подл. | Подпись и дата | Взам. инв. №

https://zavodjbi.com/

https://zavodjbi.com/

Марка элемента	Изделия арматурные, кг													
	Арматура класса													
	A III								A I					
	ГОСТ 5781-82													
	ф6	ф8	ф10	ф12	ф14	ф16	ф18	Итого	ф6	ф8	ф10	ф12	Итого	
П12д-12а	—	—	6.3	—	—	—	—	6.3	—	—	—	—	—	
П12д-15	—	—	—	9.1	—	—	—	9.1	—	—	—	—	—	
П12д-15а	—	—	—	9.1	—	—	—	9.1	—	—	—	—	—	
П13д-11б	—	—	—	9.1	—	—	—	9.1	—	—	—	—	—	
П14д-3	—	—	—	6.5	—	—	—	6.5	—	—	—	—	—	
П14д-3а	—	—	—	6.5	—	—	—	6.5	—	—	—	—	—	
П14д-3б	—	—	—	6.5	—	—	—	6.5	—	—	—	—	—	
П15д-5	—	—	7.8	—	—	—	—	7.8	—	—	—	—	—	
П15д-5а	—	—	7.8	—	—	—	—	7.8	—	—	—	—	—	

Продолжение

Изделия арматурные					Изделия закладные, кг									Прокат марки ВСт3кп2 по ГОСТ 380-71*		Всего	Общий расход, кг
Арматура класса					Арматура класса												
Вр-I				Всего	A I												
ГОСТ 6727-80*					ГОСТ 5781-82												
ф3	ф4	ф5	Итого		ф8	ф10	ф12	ф14	ф16	ф18	ф20	ф22	Итого	δ8	Итого		
—	—	2,4	2,4	8,7	—	0,5	—	—	—	—	—	—	0,5	—	—	0,5	9,2
—	—	0,8	0,8	9,9	—	0,5	—	—	—	—	—	—	0,5	—	—	0,5	10,4
—	—	2,4	2,4	11,5	—	0,5	—	—	—	—	—	—	0,5	—	—	0,5	12,0
—	—	2,4	2,4	11,5	—	0,5	—	—	—	—	—	—	0,5	—	—	0,5	12,0
—	0,6	—	0,6	7,1	—	0,5	—	—	—	—	—	—	0,5	—	—	0,5	7,6
—	0,6	2,0	2,6	9,1	—	0,5	—	—	—	—	—	—	0,5	—	—	0,5	9,6
—	0,6	2,0	2,6	9,1	—	0,5	—	—	—	—	—	—	0,5	—	—	0,5	9,6
—	—	1,0	1,0	8,8	—	0,5	—	—	—	—	—	—	0,5	—	—	0,5	9,3
—	—	3,0	3,0	10,8	—	0,5	—	—	—	—	—	—	0,5	—	—	0,5	11,3

Инв. № подл. | Подпись и дата | Взам. инв. №

https://zavodjbi.com/

https://zavodjbi.com/

Марка элемента	Изделия арматурные, кг													
	Арматура класса													
	A-III								A-I					
	ГОСТ 5781-82													
	ф6	ф8	ф10	ф12	ф14	ф16	ф18	Итого	ф6	ф8	ф10	ф12	Итого	
П15g-8	—	—	—	11,3	—	—	—	11,3	—	—	—	—	—	
П15g-8а	—	—	—	11,3	—	—	—	11,3	—	—	—	—	—	
П15g-8б	—	—	—	11,3	—	—	—	11,3	—	—	—	—	—	
П16g-15	—	—	—	11,3	—	—	—	11,3	—	—	—	—	—	
П16g-15а	—	—	—	11,3	—	—	—	11,3	—	—	—	—	—	
П17g-3	—	—	—	7,6	—	—	—	7,6	—	—	—	—	—	
П17g-3а	—	—	—	7,6	—	—	—	7,6	—	—	—	—	—	
П17g-3б	—	—	—	7,6	—	—	—	7,6	—	—	—	—	—	
П18g-5	—	—	—	—	10,4	—	—	10,4	1,9	—	—	—	1,9	

Продолжение

Изделия арматурные					Изделия закладные, кг									Прокат марки ВСт3кп2 ГОСТ 380-71*		Всего	Общий расход, тт
Арматура класса					Арматура класса												
Вр-I					A-I												
ГОСТ 6727-80*					ГОСТ 5787-82												
ф3	ф4	ф5	Итого		ф8	ф10	ф12	ф14	ф16	ф18	ф20	ф22	Итого	Б8	Итого		
—	—	1,0	1,0	12,3	—	0,5	—	—	—	—	—	—	0,5	—	—	0,5	12,8
—	—	3,0	3,0	14,3	—	0,5	—	—	—	—	—	—	0,5	—	—	0,5	14,8
—	—	3,0	3,0	14,3	—	0,5	—	—	—	—	—	—	0,5	—	—	0,5	14,8
—	—	1,0	1,0	12,3	—	0,5	—	—	—	—	—	—	0,5	—	—	0,5	12,8
—	—	3,0	3,0	14,3	—	0,5	—	—	—	—	—	—	0,5	—	—	0,5	14,8
—	0,8	—	0,8	8,4	—	0,5	—	—	—	—	—	—	0,5	—	—	0,5	8,9
—	0,8	2,4	3,2	10,8	—	0,5	—	—	—	—	—	—	0,5	—	—	0,5	11,3
—	0,8	2,4	3,2	10,8	—	0,5	—	—	—	—	—	—	0,5	—	—	0,5	11,3
—	—	—	—	12,3	—	0,5	—	—	—	—	—	—	0,5	—	—	0,5	12,8

Инв. № подл. | Подпись и дата | Взам. инв. №

https://zavodjbi.com/

Марка элемента	Изделия арматурные, кг													
	Арматура класса													
	А-III								А-I					
	ГОСТ 5781-82													
	ф6	ф8	ф10	ф12	ф14	ф16	ф18	Итого	ф6	ф8	ф10	ф12	Итого	
П18д-5а	—	—	—	—	10.4	—	—	10.4	1.9	—	—	—	1.9	
П18д-8	—	—	—	13.3	—	—	—	13.3	1.9	—	—	—	1.9	
П18д-8а	—	—	—	13.3	—	—	—	13.3	1.9	—	—	—	1.9	
П18д-8б	—	—	—	13.3	—	—	—	13.3	1.9	—	—	—	1.9	
П19д-11	—	—	—	—	10.4	—	—	10.4	1.9	—	—	—	1.9	
П19д-11а	—	—	—	—	10.4	—	—	10.4	1.9	—	—	—	1.9	
П19д-15	—	—	—	13.3	—	—	—	13.3	1.9	—	—	—	1.9	
П19д-15а	—	—	—	13.3	—	—	—	13.3	1.9	—	—	—	1.9	
П20д-3	—	—	—	8.7	—	—	—	8.7	—	—	—	—	—	

Продолжение

Изделия арматурные					Изделия закладные, кг												Прокат марки ВСт3пс2 ГОСТ 380-71*		Всего	Общий расход, кг
Арматура класса					Арматура класса															
Вр-I					А-I															
ГОСТ 6727-80*					ГОСТ 5781-82															
ф3	ф4	ф5	Итого		ф8	ф10	ф12	ф14	ф16	ф18	ф20	ф22	Итого				б8	Итого		
—	—	2,4	2,4	14,7	—	0.5	—	—	—	—	—	—	0.5				—	—	0.5	15.2
—	—	—	—	15.2	—	0.5	—	—	—	—	—	—	0.5				—	—	0.5	15.7
—	—	2.4	2.4	17.6	—	0.5	—	—	—	—	—	—	0.5				—	—	0.5	18.1
—	—	2.4	2.4	17.6	—	0.5	—	—	—	—	—	—	0.5				—	—	0.5	18.1
—	—	—	—	12.3	—	—	0.8	—	—	—	—	—	0.8				—	—	0.8	13.1
—	—	2.4	2.4	14.7	—	—	0.8	—	—	—	—	—	0.8				—	—	0.8	15.5
—	—	—	—	15.2	—	—	0.8	—	—	—	—	—	0.8				—	—	0.8	16.0
—	—	2.4	2.4	17.6	—	—	0.8	—	—	—	—	—	0.8				—	—	0.8	18.4
—	—	1.3	1.3	10.0	—	0.5	—	—	—	—	—	—	0.5				—	—	0.5	10.5

Инв. № подл. | Подп. и дата | Взам. инв. №

3.006.1-2.87.2 РС

Лист 18

Формат А4

https://zavodjbi.com/

Марка элемента	Изделия арматурные, кг													
	Арматура класса													
	А-III								А-I					
	ГОСТ 5781-82													
	ф6	ф8	ф10	ф12	ф14	ф16	ф18	Итого	ф6	ф8	ф10	ф12	Итого	
П20д-3а	—	—	—	8,7	—	—	—	8,7	—	—	—	—	—	
П20д-3б	—	—	—	8,7	—	—	—	8,7	—	—	—	—	—	
П21д-5	—	—	—	15,2	—	—	—	15,2	2,1	—	—	—	2,1	
П21д-5а	—	—	—	15,2	—	—	—	15,2	2,1	—	—	—	2,1	
П21д-5б	—	—	—	15,2	—	—	—	15,2	2,1	—	—	—	2,1	
П21д-8	—	—	—	—	20,7	—	—	20,7	2,1	—	—	—	2,1	
П21д-8а	—	—	—	—	20,7	—	—	20,7	2,1	—	—	—	2,1	
П22д-12	—	—	—	15,2	—	—	—	15,2	2,1	—	—	—	2,1	
П22д-12а	—	—	—	15,2	—	—	—	15,2	2,1	—	—	—	2,1	

Продолжение

Изделия арматурные					Изделия закладные, кг												Общий расход, кг
Арматура класса					Арматура класса									Прокат марки			
Вр-I					А-I									ВСт3кп2			
ГОСТ 6727-80*					ГОСТ 5781-82									ГОСТ 380-71*			
ф3	ф4	ф5	Итого		ф8	ф10	ф12	ф14	ф16	ф18	ф20	ф22	Итого	Б8	Итого		
—	—	4,0	4,0	12,7	—	0,5	—	—	—	—	—	—	0,5	—	—	0,5	13,2
—	—	4,0	4,0	12,7	—	0,5	—	—	—	—	—	—	0,5	—	—	0,5	13,2
—	—	—	—	17,3	—	—	0,8	—	—	—	—	—	0,8	—	—	0,8	18,1
—	—	2,7	2,7	20,0	—	—	0,8	—	—	—	—	—	0,8	—	—	0,8	20,8
—	—	2,7	2,7	20,0	—	—	0,8	—	—	—	—	—	0,8	—	—	0,8	20,8
—	—	—	—	22,8	—	—	0,8	—	—	—	—	—	0,8	—	—	0,8	23,6
—	—	2,7	2,7	25,5	—	—	0,8	—	—	—	—	—	0,8	—	—	0,8	26,3
—	—	—	—	17,3	—	—	—	1,4	—	—	—	—	1,4	—	—	1,4	18,7
—	—	2,7	2,7	20,0	—	—	—	1,4	—	—	—	—	1,4	—	—	1,4	21,4

Инв. № подл. | Подпись и дата | Взам. инв. №

https://zavodjbi.com/

https://zavodjbi.com/

Марка элемента	Изделия арматурные, кг													
	Арматура класса													
	A-III								A-I					
	ГОСТ 5781-82													
	ф6	ф8	ф10	ф12	ф14	ф16	ф18	Итого	ф6	ф8	ф10	ф12	Итого	
П22д-15	—	—	—	—	20,7	—	—	20,7	2,1	—	—	—	2,1	
П22д-15а	—	—	—	—	20,7	—	—	20,7	2,1	—	—	—	2,1	
П23д-3	—	—	—	—	13,3	—	—	13,3	2,4	—	—	—	2,4	
П23д-3а	—	—	—	—	13,3	—	—	13,3	2,4	—	—	—	2,4	
П23д-3б					13,3			13,3	2,4				2,4	
П24д-5	—	—	—	—	—	17,4	—	17,4	2,4	—	—	—	2,4	
П24д-5а	—	—	—	—	—	17,4	—	17,4	2,4	—	—	—	2,4	
П24д-5б						17,4		17,4	2,4				2,4	
П24д-8	—	—	—	—	23,3	—	—	23,3	2,4	—	—	—	2,4	

Продолжение

Изделия арматурные					Изделия закладные, кг												Общий расход, кг
Арматура класса					Арматура класса									Прокат марки			
Вр I				Всего	A-I									ВСт3кп2		Всего	
ГОСТ 6727-80*					ГОСТ 5781-82									ГОСТ 380-71*			
ф3	ф4	ф5	Итого		ф8	ф10	ф12	ф14	ф16	ф18	ф20	ф22	Итого	б8	Итого		
—	—	—	—	22,8	—	—	—	1,4	—	—	—	—	1,4	—	—	1,4	24,2
—	—	2,7	2,7	25,5	—	—	—	1,4	—	—	—	—	1,4	—	—	1,4	26,9
—	—	—	—	15,7	—	—	0,8	—	—	—	—	—	0,8	—	—	0,8	16,5
—	—	3,0	3,0	18,7	—	—	0,8	—	—	—	—	—	0,8	—	—	0,8	19,5
—	—	3,0	3,0	18,7	—	—	0,8	—	—	—	—	—	0,8	—	—	0,8	19,5
—	—	—	—	19,8	—	—	0,8	—	—	—	—	—	0,8	—	—	0,8	20,6
—	—	3,0	3,0	22,8	—	—	0,8	—	—	—	—	—	0,8	—	—	0,8	23,6
—	—	3,0	3,0	22,8	—	—	0,8	—	—	—	—	—	0,8	—	—	0,8	23,6
—	—	—	—	25,7	—	—	0,8	—	—	—	—	—	0,8	—	—	0,8	26,5

Инв. № подл. | Подпись и дата | Взам. инв. №

https://zavodjbi.com/

https://zavodjbi.com/

Марка элемента	Изделия арматурные, кг													
	Арматура класса													
	A-III								A-I					
	ГОСТ 5781-82													
	ф6	ф8	ф10	ф12	ф14	ф16	ф18	Итого	ф6	ф8	ф10	ф12	Итого	
П24д-8а	—	—	—	—	23,3	—	—	23,3	2,4	—	—	—	2,4	
П25д-12	—	—	—	—	23,3	—	—	23,3	2,4	—	—	—	2,4	
П25д-12а	—	—	—	—	23,3	—	—	23,3	2,4	—	—	—	2,4	
П25д-15	—	—	—	—	—	30,5	—	30,5	—	4,2	—	—	4,2	
П25д-15а	—	—	—	—	—	30,5	—	30,5	—	4,2	—	—	4,2	
П26д-3	—	—	—	—	16,2	—	—	16,2	1,9	—	—	—	1,9	
П26д-3а	—	—	—	—	16,2	—	—	16,2	1,9	—	—	—	1,9	
П26д-3б	—	—	—	—	16,2	—	—	16,2	1,9	—	—	—	1,9	
П26д-5	—	—	—	—	28,4	—	—	28,4	—	3,4	—	—	3,4	

Продолжение

Изделия арматурные					Изделия закладные, кг									Прокат марки ВСт3кп2 ГОСТ 380-71*		Всего	Общий расход, кг
Арматура класса				Всего	Арматура класса A-I ГОСТ 5781-82												
Вр-I ГОСТ 6727-80*																	
ф3	ф4	ф5	Итого		ф8	ф10	ф12	ф14	ф16	ф18	ф20	ф22	Итого	δ8	Итого		
—	—	3,0	3,0	28,7	—	—	0,8	—	—	—	—	—	0,8	—	—	0,8	29,5
—	—	—	—	25,7	—	—	—	1,4	—	—	—	—	1,4	—	—	1,4	27,1
—	—	3,0	3,0	28,7	—	—	—	1,4	—	—	—	—	1,4	—	—	1,4	30,1
—	—	—	—	34,7	—	—	—	1,4	—	—	—	—	1,4	—	—	1,4	36,1
—	—	3,0	3,0	37,7	—	—	—	1,4	—	—	—	—	1,4	—	—	1,4	39,1
—	—	—	—	18,1	—	—	—	1,4	—	—	—	—	1,4	—	—	1,4	19,5
—	—	3,7	3,7	21,8	—	—	—	1,4	—	—	—	—	1,4	—	—	1,4	23,2
—	—	3,7	3,7	21,8	—	—	—	1,4	—	—	—	—	1,4	—	—	1,4	23,2
—	—	—	—	31,8	—	—	—	1,4	—	—	—	—	1,4	—	—	1,4	33,2

Инв. № подл. | Подпись и дата | Взам. инв. №

https://zavodjbi.com/

https://zavodjbi.com/

Марка элемента	Изделия арматурные, кг													
	Арматура класса													
	А-III								А-I					
	ГОСТ 5781-82													
	ф6	ф8	ф10	ф12	ф14	ф16	ф18	Итого	ф6	ф8	ф10	ф12	Итого	
П26д-5а	—	—	—	—	28,4	—	—	28,4	—	3,4	—	—	3,4	
П27д-8	—	—	—	—	28,4	—	—	28,4	—	3,4	—	—	3,4	
П27д-8а	—	—	—	—	28,4	—	—	28,4	—	3,4	—	—	3,4	
П28д-12	—	—	—	—	—	37,1	—	37,1	—	—	5,2	—	5,2	
П28д-12а	—	—	—	—	—	37,1	—	37,1	—	—	5,2	—	5,2	
П28д-15	—	—	—	—	—	—	47,0	47,0	—	—	5,2	—	5,2	
П28д-15а	—	—	—	—	—	—	47,0	47,0	—	—	5,2	—	5,2	
ПТ 1	—	—	1,6	—	—	—	—	1,6	—	—	—	—	—	
ПТ 2	—	—	2,4	—	—	—	—	2,4	—	—	—	—	—	

Продолжение

Изделия арматурные					Изделия закладные, кг											Общий расход стали, кг
Арматура класса					Арматура класса									Прокат марки ВСт3кп2 ГОСТ 380-71*		
Вр-I					А-I											
ГОСТ 6727-80*				Всего	ГОСТ 5781-82											
ф3	ф4	ф5	Итого		ф8	ф10	ф12	ф14	ф16	ф18	ф20	ф22	Итого	б8	Итого	
—	—	3,7	3,7	35,5	—	—	—	1,4	—	—	—	—	1,4	—	—	1,4	36,9
—	—	—	—	31,8	—	—	—	—	1,9	—	—	—	1,9	—	—	1,9	33,7
—	—	3,7	3,7	35,5	—	—	—	—	1,9	—	—	—	1,9	—	—	1,9	37,4
—	—	—	—	42,3	—	—	—	—	1,9	—	—	—	1,9	—	—	1,9	44,2
—	—	3,7	3,7	46,0	—	—	—	—	1,9	—	—	—	1,9	—	—	1,9	47,9
—	—	—	—	52,2	—	—	—	—	1,9	—	—	—	1,9	—	—	1,9	54,1
—	—	3,7	3,7	55,9	—	—	—	—	1,9	—	—	—	1,9	—	—	1,9	57,8
—	6,6	0,9	7,5	9,1	—	1,2	—	—	—	—	—	—	1,2	—	—	1,2	10,3
—	9,3	1,1	10,4	12,8	—	1,2	—	—	—	—	—	—	1,2	—	—	1,2	14,0

Инв. № подл. | Подпись и дата | Взам. инв. №

3.006.1-2.87.2 РС

Лист 22

Формат А4

https://zavodjbi.com/

https://zavodjbi.com/

Марка элемента	Изделия арматурные, кг													
	Арматура класса													
	А-III								А-I					
	ГОСТ 5781-82													
	ф6	ф8	ф10	ф12	ф14	ф16	ф18	Итого	ф6	ф8	ф10	ф12	Итого	
ПТ 3	—	—	2,9	—	—	—	—	2,9	—	—	—	—	—	
ПТ 4	—	—	—	3,4	2,3	—	—	5,7	—	—	—	—	—	
ПТ 5	—	—	—	4,4	3,0	—	—	7,4	—	—	—	—	—	
ПТ 1д	—	—	—	—	—	—	—	—	—	—	1,1	—	1,1	
ПТ 2д	—	—	—	—	—	—	—	—	—	—	1,6	—	1,6	
ПТ 3д	—	—	—	—	—	—	—	—	—	—	2,0	—	2,0	
ПТ 4д	—	—	—	—	—	—	—	—	—	—	2,4	—	2,4	
ПТ 5д	—	—	—	—	—	—	—	—	—	—	3,0	—	3,0	
ПП1	1,1	—	—	—	—	—	—	1,1	—	—	—	—	—	

Продолжение

Изделия арматурные					Изделия закладные, кг												Проект марки ВО-3кп2 ГОСТ 360-71*		Всего	Общий расход стали, кг
Арматура класса					Арматура класса															
Вр-I				Всего	А-I															
ГОСТ 6727-80*					ГОСТ 5781-82															
ф3	ф4	ф5	Итого		ф8	ф10	ф12	ф14	ф16	ф18	ф20	ф22	Итого	Б8	Итого				
—	11,6	1,6	13,2	16,1	—	—	3,4	—	—	—	—	—	3,4	—	—	3,4	19,5		
—	12,9	1,9	14,8	20,5	—	—	3,4	—	—	—	—	—	3,4	—	—	3,4	23,9		
—	16,5	2,6	19,1	26,5	—	—	3,4	—	—	—	—	—	3,4	—	—	3,4	29,9		
—	1,6	0,6	2,2	3,3	1,2	—	—	—	—	—	—	—	1,2	—	—	1,2	4,5		
—	2,2	0,9	3,1	4,7	1,2	—	—	—	—	—	—	—	1,2	—	—	1,2	5,9		
—	2,6	1,1	3,7	5,7	1,2	—	—	—	—	—	—	—	1,2	—	—	1,2	6,9		
—	3,0	1,3	4,3	6,8	1,2	—	—	—	—	—	—	—	1,2	—	—	1,2	7,9		
—	3,9	1,7	5,6	8,6	1,2	—	—	—	—	—	—	—	1,2	—	—	1,2	9,8		
—	0,2	—	0,2	1,3	0,6	—	—	—	—	—	—	—	0,6	—	—	0,6	1,9		

Инв. № подл. | Подпись и дата | Взам. инв. №

3.006.1 - 2.87.2 РС

Лист 23

Формат А4

https://zavodjbi.com/

https://zavodjbi.com/

Марка элемента	Изделия арматурные, кг													
	Арматура класса													
	А-III								А-I					
	ГОСТ 5781-82													
	ф6	ф8	ф10	ф12	ф14	ф16	ф18	Итого	ф6	ф8	ф10	ф12	Итого	
ПП2	1,4	—	—	—	—	—	—	1,4	—	—	—	—	—	
ПП3	1,8	—	—	—	—	—	—	1,8	—	—	—	—	—	
ПП4	2,4	—	—	—	—	—	—	2,4	—	—	—	—	—	
ПП5	3,0	—	—	—	—	—	—	3,0	—	—	—	—	—	
ПП6	3,6	—	—	—	—	—	—	3,6	—	—	—	—	—	
ПП7	4,2	—	—	—	—	—	—	4,2	—	—	—	—	—	
ПП8	4,8	—	—	—	—	—	—	4,8	—	—	—	—	—	
ПП9	5,3	—	—	—	—	—	—	5,3	—	—	—	—	—	
ПП10	6,4	—	—	—	—	—	—	6,4	—	—	—	—	—	

Продолжение

Изделия арматурные					Изделия закладные, кг									прокат марки ВСт3кп2 ГОСТ 380-71*		Всего	Общий расход, кг
Арматура класса					Арматура класса												
Вр-I					А-I												
ГОСТ 6727-7-80*					ГОСТ 5781-82												
ф3	ф4	ф5	Итого		ф8	ф10	ф12	ф14	ф16	ф18	ф20	ф22	Итого	Б8	Итого		
—	0,2	—	0,2	1,6	0,6	—	—	—	—	—	—	—	0,6	—	—	0,6	2,2
—	0,3	—	0,3	2,1	0,6	—	—	—	—	—	—	—	0,6	—	—	0,6	2,7
—	0,4	—	0,4	2,8	0,6	—	—	—	—	—	—	—	0,6	—	—	0,6	3,4
—	0,5	—	0,5	3,5	0,6	—	—	—	—	—	—	—	0,6	—	—	0,6	4,1
—	0,7	—	0,7	4,3	0,6	—	—	—	—	—	—	—	0,6	—	—	0,6	4,9
—	0,7	—	0,7	4,9	0,6	—	—	—	—	—	—	—	0,6	—	—	0,6	5,5
—	0,8	—	0,8	5,6	0,6	—	—	—	—	—	—	—	0,6	—	—	0,6	6,2
—	0,9	—	0,9	6,2	0,6	—	—	—	—	—	—	—	0,6	—	—	0,6	6,8
—	1,1	—	1,1	7,5	0,6	—	—	—	—	—	—	—	0,6	—	—	0,6	8,1

Инв. № подл. | Подпись и дата | Взам. инв. №

https://zavodjbi.com/

https://zavodjbi.com/

Марка элемента	Изделия арматурные, кг													
	Арматура класса													
	A-III								A-I					
	ГОСТ 5781-82													
	ф6	ф8	ф10	ф12	ф14	ф16	ф18	Итого	ф6	ф8	ф10	ф12	Итого	
ОП 1	—	—	—	—	—	—	—	—	—	—	—	—	—	
ОП 2	—	—	—	—	—	—	—	—	—	—	—	—	—	
ОП 3	—	—	—	—	—	—	—	—	—	—	—	—	—	
ОП 4	—	—	—	—	—	—	—	—	—	—	—	—	—	
ОП 5	—	—	—	—	—	—	—	—	1,7	—	—	—	1,7	
ОП 6	—	—	—	—	—	—	—	—	—	—	6,3	—	6,3	
ОП 7	—	—	—	—	—	—	—	—	—	—	—	11,8	11,8	
ОП 8	—	—	—	—	—	—	—	—	—	—	—	16,3	16,3	
ОП 9	—	—	—	—	—	—	—	—	—	—	—	28,2	28,2	

Продолжение

Изделия арматурные					Изделия закладные, кг												Общий расход, кг
Арматура класса				Всего	Арматура класса									Прокат марки		Всего	
Вр-I					A-I				A-III					Вст3кп2			
ГОСТ 6727-80*					ГОСТ 5781-82									ГОСТ 380-71*			
ф3	ф4	ф5	Итого		ф8	ф10	ф12	ф14	ф16	Итого	ф8	ф10	Итого	б8	Итого		
—	—	—	—	—	—	—	—	—	—	—	0,1	—	0,1	0,6	0,6	0,7	0,7
—	—	—	—	—	—	—	—	—	—	—	0,1	—	0,1	0,6	0,6	0,7	0,7
—	—	0,4	0,4	0,4	—	—	—	—	—	—	0,1	—	0,1	1,3	1,3	1,4	1,8
—	—	0,7	0,7	0,7	0,6	—	—	—	—	0,6	0,2	—	0,2	1,8	1,8	2,0	3,3
—	—	—	—	1,7	0,6	—	—	—	—	0,6	0,2	—	0,2	2,8	2,8	3,6	5,3
—	—	—	—	6,3	0,6	—	—	—	—	0,6	0,2	—	0,2	2,8	2,8	3,6	9,9
—	—	—	—	11,8	0,6	—	—	—	—	0,6	0,3	—	0,3	5,7	5,7	6,6	18,4
—	—	—	—	16,3	—	1,2	—	—	—	1,2	0,7	—	0,7	7,5	7,5	9,4	25,7
—	—	—	—	28,2	—	1,2	—	—	—	1,2	0,7	—	0,7	7,5	7,5	9,4	37,6

Взам. инв. № | Подпись и дата | Инв. № подл.

https://zavodjbi.com/