https://zavodjbi.com/

ТИПОВЫЕ СТРОИТЕЛЬНЫЕ КОНСТРУКЦИИ, ИЗДЕЛИЯ И УЗЛЫ

изм. 01.08.2003 И-11-08
на основании письма №369
от 15.10.08г. Минарх. и стр-ва

СЕРИЯ Б 1.041.1-1.2000

ПЛИТЫ ПЕРЕКРЫТИЙ ЖЕЛЕЗОБЕТОННЫЕ МНОГОПУСТОТНЫЕ

ВЫПУСК 4

Предварительно напряженные плиты с круглыми пустотами длиной 6580, 7180 и 8980 мм, шириной 1190 и 1490 мм, армированные стержнями из термически упрочненной стали класса Ат800,AIIIв.

см. док. инфр 36/2000.2

Метод натяжения электротермический

РАБОЧИЕ ЧЕРТЕЖИ

Министерство промышленности Республики Беларусь
Проектное республиканское унитарное предприятие
«АВТОРЕМПРОМПРОЕКТ»
220012, г. Минск, ул. Чернышевского, д. 10-26
Инвентарный №

РАЗРАБОТАНЫ

ОАО "Белпромпроект"

Главный инженер Печковский В.В.

Главный инженер проекта Шипица В.И.

СОГЛАСОВАНЫ

Минстройархитектуры Республики Беларусь

Письмо от 15.08.2000 г

N 02-3/06-6829

УТВЕРЖДЕНЫ

ГП "Стройтехнорм"

Приказ от 5.04.2000 г.

N 16

и введены в действие с 1.06.2000 г.

Регистрационный номер ГП "Минсктиппроект" 60

https://zavodjbi.com/

ФОРМАТ А2

https://zavodbi.com/

30482

ТИПОВЫЕ СТРОИТЕЛЬНЫЕ КОНСТРУКЦИИ, ИЗДЕЛИЯ И УЗЛЫ

СЕРИЯ Б 1.041.1-1.2000

ПЛИТЫ ПЕРЕКРЫТИЙ ЖЕЛЕЗОБЕТОННЫЕ МНОГОПУСТОТНЫЕ

ВЫПУСК 4

Предварительно напряженные плиты с круглыми пустотами длиной 6580, 7180 и 8980 мм, шириной 1190 и 1490 мм, армированные стержнями из термически упрочненной стали класса Ат800,AIIIв.

Метод натяжения электротермический

РАБОЧИЕ ЧЕРТЕЖИ

ЗАВОД ЖБИ

https://zavodbi.com/

https://zavodjbi.com/

Обозначение	Наименование	Стр.
Б1.041.1-1.4-ПЗ	Пояснительная записка	3 - 18
Б1.041.1-1.4-НИ	Номенклатура изделий	19 - 23
Б1.041.1-1.4-01	Плиты ПК 66.12-...Ат800 ... ПК 90.12-...Ат800	24 - 29
Б1.041.1-1.4-02	Плиты ПК 66.15-...Ат800 ... ПК 90.15-...Ат800	30 - 35
Б1.041.1-1.4-03	Плиты ПК 72.12-...АIIIв ... ПК 90.12-...АIIIв	36 - 38
Б1.041.1-1.4-04	Плиты ПК 66.15-...АIIIв ... ПК 90.15-...АIIIв	39 - 41
Б1.041.1-1.4-05	Сечения 3-3; 4-4; узлы 1 ... 3	42 - 43
Б1.041.1-1.4-06	Ведомость расхода стали, кг	44 - 50
Б1.041.1-1.4-07	Каркас К-1	51
Б1.041.1-1.4-08	Сетки С1, С2	52
Б1.041.1-1.4-09	Сетки С3 ... С6	53
Б1.041.1-1.4-10	Петли П1, П2	54
Б1.041.1-1.4-11	Варианты установки монтажных петель П1а, П1б, П2а, П2б для плит ПК 66.12-... ... ПК 90.12-...	55
Б1.041.1-1.4-12	Варианты установки монтажных петель П1а, П1б, П2а, П2б для плит ПК 66.15-... ... ПК 90.15-...	56
Б1.041.1-1.4-13	Пояснительная записка	57
Б1.041.1-1.4-14	Пояснительная записка	57

Изм.	Кол.	Лист	№ док.	Подпись	Дата
Нач. отд.		Шипица			
Нач. сект.		Каркасов			
Разраб.		Курлыков			
Пров.		Каркасов			
Н.контр.		Надудин			

Б1.041.1-1.4-00

Содержание

Стадия	Лист	Листов
С		1

АО "БЕЛПРОМПРОЕКТ" г. Минск

Формат А3

https://zavodjbi.com/

Формат А3

https://zavodbi.com/

1. Общая часть

1.1. Чертежи многопустотных плит перекрытия разработаны на основании технического задания, утвержденного ГП "Стройтехнорм" от 11.11.1999.

1.2. Чертежи плит предназначены для применения при проектировании и строительстве жилых и общественных зданий и для массового производства этих изделий предприятиями строительной индустрии.

1.3. Данными чертежами предусмотрено несколько вариантов армирования плит перекрытия, относящихся к одной марке по несущей способности. Номенклатура плит представлена на листе 17.

1.4. Плиты перекрытий следует применять в условиях неагрессивной среды. При использовании плит в качестве перекрытий санузлов, душевых и ванных комнат должна быть выполнена гидроизоляция в заводских или построечных условиях.

1.5. Произведены уточнения конструкции плит в соответствии с действующим СНиП 2.03.01-84* "Бетонные и железобетонные конструкции" и изменениями к нему, что позволило:

- исключить установку приопорных плоских каркасов в плитах с максимальной расчетной нагрузкой до 800 кг/м^2 (без учета собственного веса);
- уменьшить длину приопорных корытообразных сеток;

1.6. Глубина опирания плит должна быть 90 - 250 мм по всей ширине плит. Места опирания при складировании и транспортировке принимаются на расстоянии 300 мм от торцов.

1.7. Применение плит без заделки открытого торца (со стороны отверстия диаметром 159 мм) допускается в тех случаях, когда величина напряжений на уровне поверхности плиты не превышает 2.1 МПа. При величинах напряжений более 2.1 МПа открытые торцы усиливаются в заводских условиях заделкой бетонными вкладышами, при этом к основной марке плиты в проекте необходимо добавить индекс "а".

Расход бетона соответственно должен быть увеличен для плит шириной 119 см на 0.015 м^3, а для плит шириной 149 см на 0.018 м^3.

Армирование плит с индексом "а" тождественно армированию плит, изготовляемых без вкладышей.

Бетонные вкладыши и плиты должны быть изготовлены из бетона одного класса. Заделка вкладышей в торцы выполняется непосредственно после извлечения пуансонов, до пропаривания плит, при этом должно быть обеспечено плотное примыкание вкладышей. Торцы плит с выходным отверстием малого диаметра, образуемым при формовании, укладываются на стену, несущую большую нагрузку.

Допускаемые напряжения от нагрузок на опорные торцы могут быть приняты:

- при глубине опирания 100 мм не более 4.9 МПа;
- при глубине опирания 250 мм не более 3.4 МПа.

При промежуточных значениях глубины опирания плит величины напряжений принимаются по интерполяции.

1.8. Для обеспечения совместной работы и улучшения звукоизоляции перекрытий швы между смежными плитами тщательно заполнить мелкозернистым бетоном по ГОСТ 26633 – 91 класса не ниже В15 или цементным раствором марки не ниже 200

1.9. Маркировка плит принята по ГОСТ 23009 - 78*. Маркировка состоит из буквенно-цифровых групп. Так, например, марка плиты ПК 90.12 – 8 Ат800 - а расшифровывается следующим образом:

ПК – плита перекрытия с круглыми пустотами;
90.12 – длиной 898 см, шириной 119 см (размеры с округлением в дм);
8 – под расчетную нагрузку 800 кгс/м^2 (без учета собственного веса);
Ат800 – с напрягаемой рабочей арматурой класса Ат800;
а – индекс для плиты с усиленными торцами.

Марка должна быть нанесена на боковой грани каждой плиты несмываемой краской. Внесение изменений в обозначениях марок не допускается.

1.10. Предел огнестойкости плит перекрытия - 1 час, что соответствует требованиям СНиП 2.01.02 - 85 для зданий I степени огнестойкости. Плиты перекрытия относятся к несгораемой группе конструкций.

2. Основные расчетные требования

2.1. Расчет произведен согласно требованиям СНиП 2.03.01 – 84* "Бетонные и железобетонные конструкции".

2.2. Плиты перекрытия разработаны под равномерно распределенные нагрузки. Состав нагрузок, принятых при расчете плит, приведены в табл.1. При других схемах загружения необходимо произвести поверочные расчеты.

						Б1.041.1-1.4-ПЗ		
Изм.	Кол.	Лист	№док.	Подпись	Дата			
Нач.отд.		Шипица				Пояснительная записка	Стадия	Лист	Листов
Гл.констр.		Смирнов					С	1	16
Разраб.		Курлуков					АО "Белпромпроект" г. Минск		
Пров.		Корхаков							
Н.контр.		Надудик							

https://zavodbi.com/

Таблица 1. Состав нагрузок (без учета собственного веса плиты) для расчета многопустотных плит перекрытия по предельным состояниям I и II групп.

Группа предельного состояния	Вид нагрузки	Величина нагрузки на плиты кПа (кгс/м^2)					
		ПК...-3...	ПК...-4...	ПК...-6...	ПК...- 8...	ПК...-10...	ПК...-12.5...
I	Расчетная	2,94(300)	4,41(450)	5.88(600)	7,84(800)	9,80(1000)	12,25(1250)
II	Полная нормативная	2,35(240)	3,53(360)	4,90(500)	6,57(670)	8,33(850)	10,28(1050)
	Постоянная и длительная	1,96(200)	2,55(260)	3,92(400)	5,59(570)	7,35(750)	9,30(950)
	Кратковременная	0,39(40)	0,98(100)	0,98(100)	0,98(100)	0,98(100)	0,98(100)

Собственный вес плит шириной 1190 мм: расчетный – 3,25 кПа (331 кгс/м^2), нормативный – 2,95 кПа (301 кгс/м^2); собственный вес плит шириной 1490 мм: расчетный – 3,4 кПа (347 кгс/м^2), нормативный – 3,1 кПа (316 кгс/м^2);

2.3. Плиты перекрытий относятся к 3^{в} категории трещиностойкости. В них допускаются трещины при эксплуатации. При этом ширина непродолжительного раскрытия трещин должна быть для плит марок ПК...-...Ат800 - не более 0.3 мм, а для плит марок ПК...-...AIIIв - не более 0.4 мм. Ширина продолжительного раскрытия трещин для плит марок ПК...-...Ат800 - не более 0.2 мм, а для плит марок ПК...-...AIIIв - не более 0.3 мм.

2.4. Рабочими чертежами предусматривается в необходимых случаях применение смешанного армирования, когда часть продольной рабочей арматуры выполняется ненапрягаемой в виде сетки в середине пролета.

2.5. Расчетные прогибы плит приведены в табл.2.

3. Технические требования

3.1. Плиты должны изготавливаться в соответствии с техническими требованиями ГОСТ 9561 – 91.

3.2. Плиты армируются стержнями из термически упрочненной стали класса Ат800 (по ГОСТ 10884 – 94), стержнями из термически упрочненной стали класса Ат800 (по ТУ РБ 04778771.001 – 97) или стержнями из упрочненной вытяжкой стали класса AIIIв (по ГОСТ 5781 – 82) с контролем только удлинений.

Номинальная величина защитного слоя бетона до низа рабоче нята 20 мм (при использовании стержней О22 мм величина защит та 22 мм). Предельные отклонения от толщины защитного слоя до ры не должны превышать ±5мм.

3.3. Метод натяжения рабочей арматуры принят электротерми тяжении температура электронагрева должна строго контролирова шать 400°С, а также должны производиться контрольные испы стержней после электронагрева в соответствии с «Пособием по т товления предварительно напряженных железобетонных констру М. 1992г. Отпуск натяжения арматуры следует производить пла передача усилий на бетон не допускается.

Механические свойства арматуры после электронагрева должн браковочных значений до нагрева. Величина контролируемых п натяжений в арматуре определялись исходя из принятой на за агрегатной или конвейерной технологии с натяжением арматуры Длина натягиваемых стержней показана условно равной длине пли товки натягиваемой арматуры следует определять с учетом конст бенностей форм или поддонов, применяемых на заводах. Концы нап туры должны быть защищены битумным лаком или слоем раствора 100 толщиной не менее 5 мм.

3.4. Величина начального напряжения арматуры, допустимые от варительного напряжения и остаточное контролируемое напряжени ред бетонированием для плит приведены в табл.3.

3.5. При смешанном армировании сетку укладывать на напряга середине пролета плиты симметрично относительно ее поперечной вать путем подвязки по углам вязальной проволокой к стержням к матуры.

3.6. Верхние, нижние (при смешанном армировании) и корыто изготавливаются из арматуры класса В - I (В - I_0) по ТУ РБ 047787 B_p - I по ГОСТ 6727 – 80. Проволока класса В - I (В - I_0) применена ния арматурных сеток согласно п.1. изменения №3 к СНиП 2.03.01 ление сеток должно производиться контактной точечной электросва ствии с ГОСТ 10922 – 90 и ГОСТ 14098 – 91.

Подъем плит может осуществляться как беспетлевым методо специальных захватов, так и используя монтажные петли. При испо петлевого метода подъема плит из ведомости исключается расход ст

Монтажные петли необходимо изготавливать из стали клас ГОСТ 5781 – 82) или А - I (А240) (ТУ РБ 04778771.031 – 96) в соот бованиями ГОСТ 380 – 94 и СНиП 2.03.01 – 84* п.2.24. Отклоне монтажных петель от номинального размера не должно превышать

https://zavodjbi.com/

3.7. Плиты запроектированы из тяжелого бетона по ГОСТ 26633 – 91. Проектный класс бетона по прочности принят согласно п.2.6. СНиП 2.03.01 – 84* и приведен в номенклатуре плит. Передаточная прочность бетона составляет 70 % от класса бетона. Передачу усилий обжатия на бетон (отпуск натяжения арматуры) следует производить после достижения бетоном требуемой передаточной прочности.

Величина нормируемой отпускной прочности бетона на сжатие предварительно напряженных плит для теплого периода года принимают не ниже нормируемой передаточной прочности. При отпускной прочности бетона плиты ниже его проектного класса, предприятие-изготовитель обязано гарантировать достижения бетоном проектной прочности через 28 суток со дня изготовления.

Марка бетона по морозостойкости должна назначаться в проектной документации согласно требованиям СНиП 2.03.01 – 84* в зависимости от условий эксплуатации плиты в зданиях и сооружениях и должна быть не менее F50.

3.8. Требования к качеству бетонных поверхностей должны соответствовать требования ГОСТ 9561 – 91.

3.9. Устройство отверстий для пропуска инженерных коммуникаций допускается только в пределах продольных пустот. Местоположение отверстий должно указываться при разработке проектной документации.

3.10. Соответствие классов арматуры, использованной при разработке рабочих чертежей плит в настоящей документации с ранее действующими нормативно-техническими документами (НТД):

A-I(A240) (по ТУ РБ 04778771.031 – 96)	A – I (по ГОСТ 5781 – 82)
Ат800 (по ТУ РБ 04778771.001 – 97)	Ат - V (по ГОСТ 10884 – 81)
Ат800 (по ГОСТ 10884 – 94)	
A-III (A400) (по ГОСТ 5781 – 82)	A – III (по ГОСТ 5781 – 82)

4. Методы контроля и испытаний

Методы испытаний и оценку прочности, жесткости и трещиностойкости производить в соответствии с ГОСТ 8829 - 94. Данные для испытаний приведены в табл. 4...8.

5. Правила приемки

5.1. Отклонения от размеров плит не должны превышать по длине ± 10 мм, по толщине ± 5 мм и ширине ± 6 мм, по длине вкладышей ± 10 мм.

5.2. Отклонение от прямолинейности профиля верхней поверхности плиты, предназначаемой под непосредственную наклейку линолеума, а так же профиля боковых граней плиты на длине 2000 мм не должно превышать 5 мм, а на всей длине плиты 10 мм. Отклонение от прямолинейности профиля нижней (потолочной) поверхности плиты на длине 2000 мм не должно превышать 3 мм, а на всей длине плиты 8 мм.

5.3. Качество бетонных поверхностей плит должно удовлетворять требованиям ГОСТ 9561 – 91.

6. Правила хранения и транспортировки

6.1. Транспортировку и хранение плит необходимо осуществлять согласно требованиям ГОСТ 9561 – 91.

6.2. Плиты следует хранить в рабочем положении, между плитами должны быть уложены деревянные прокладки прямоугольного сечения толщиной не менее 30 мм.

6.3. Подкладки под нижний ряд плит следует укладывать по плотному тщательно выровненному основанию. Прокладки всех вышележащих плит должны быть расположены по вертикали одна над другой. Отклонение от вертикали не должны превышать 20 мм.

6.4. При хранении плиты должны быть рассортированы по маркам.

6.5. При перевозке плиты следует укладывать в рабочем положении продольной осью по направлению движения, с деревянными прокладками согласно п.6.1 и 6.2.

6.6. Все операции, связанные с погрузкой, разгрузкой и складированием плит должны производиться с соблюдением мер, исключающих возможность их повреждения.

https://zavodbi.com/

https://zavodjbi.com/

Таблица 2. Величина расчетного прогиба.

Марка плиты	Вариант армирования	Расчетный пролет L_0, мм	Расчетный прогиб от полной нагрузки, мм
1	2	3	4
ПК 66.12–12.5Ат800	1	6500	30.21
	2	6500	31.66
	3	6500	29.45
ПК 66.12 – 10 Ат800	1	6500	30.41
	2	6500	18.90
	3	6500	32.47
ПК 66.12 – 8 Ат800	1	6500	32.23
	2	6500	30.74
	3	6500	26.52
ПК 66.12 – 6 Ат800	1	6500	25.14
	2	6500	27.10
	3	6500	26.10
ПК 66.12– 4 Ат800	1	6500	13.85
	2	6500	25.42
ПК 66.12 – 3 Ат800	1	6500	8.18
	2	6500	16.05
ПК 72.12–12.5Ат800	1	7100	26.94
	2	7100	36.07
	3	7100	36.09
ПК 72.12 – 10 Ат800	1	7100	33.47
	2	7100	35.93
	3	7100	36.01
ПК 72.12 – 8 Ат800	1	7100	35.34
	2	7100	32.00
	3	7100	34.52
ПК 72.12 – 6 Ат800	1	7100	36.05
	2	7100	34.93
	3	7100	30.04
ПК 72.12– 4 Ат800	1	7100	27.55
	2	7100	29.69
	3	7100	28.58
ПК 72.12 – 3 Ат800	1	7100	17.27
	2	7100	33.02
ПК 90.12 – 10 Ат800	1	8900	42.18
	2	8900	41.33
	3	8900	42.58
ПК 90.12 – 8 Ат800	1	8900	26.72
	2	8900	40.03
	3	8900	40.67
ПК 90.12 – 6 Ат800	1	8900	34.29
	2	8900	33.74
	3	8900	36.74
ПК 90.12– 4 Ат800	1	8900	44.62
	2	8900	31.30
	3	8900	45.09
ПК 90.12 – 3 Ат800	1	8900	45.13
	2	8900	32.16
ПК 66.15–12.5Ат800	1	6500	32.50
	2	6500	32.06
	3	6500	29.04
ПК 66.15 – 10 Ат800	1	6500	32.87
	2	6500	31.78
	3	6500	27.60
ПК 66.15 – 8 Ат800	1	6500	32.63
	2	6500	26.23
	3	6500	24.31
ПК 66.15 – 6 Ат800	1	6500	29.43
	2	6500	27.47
	3	6500	24.38
ПК 66.15– 4 Ат800	1	6500	15.17
	2	6500	23.68
ПК 66.15 – 3 Ат800	1	6500	8.43
	2	6500	7.66

https://zavodjbi.com/

https://zavodpk.com/

Продолжение табл.2.

1	2	3	4
ПК 72.15–12.5Ат800	1	7100	36.02
	2	7100	24.84
	3	7100	35.50
ПК 72.15 – 10 Ат800	1	7100	31.96
	2	7100	32.98
	3	7100	22.23
ПК 72.15 – 8 Ат800	1	7100	32.28
	2	7100	35.00
	3	7100	31.20
ПК 72.15 – 6 Ат800	1	7100	36.06
	2	7100	32.63
	3	7100	19.54
ПК 72.15– 4 Ат800	1	7100	33.01
	2	7100	31.30
	3	7100	34.87
ПК 72.15 – 3 Ат800	1	7100	18.78
	2	7100	19.80
ПК 90.15 – 10 Ат800	1	8900	43.62
	2	8900	43.17
	3	8900	43.13
ПК 90.15 – 8 Ат800	1	8900	37.90
	2	8900	40.65
	3	8900	39.15
ПК 90.15 – 6 Ат800	1	8900	35.40
	2	8900	36.03
	3	8900	35.90
ПК 90.15– 4 Ат800	1	8900	44.92
	2	8900	45.01
	3	8900	30.78
ПК 90.15 – 3 Ат800	1	8900	31.70
	2	8900	32.92

Продолжение табл.2.

1	2	3	4
ПК 72.12 – 12.5 AIIIв	1	7100	35.5
	2	7100	25.8
ПК 72.12 – 10 AIIIв	1	7100	24.3
	2	7100	35.0
ПК 90.12 – 10 AIIIв	1	8900	42.0
ПК 90.12 – 8 AIIIв	1	8900	41.3
	2	8900	39.8
ПК 90.12 – 6 AIIIв	1	8900	36.3
	2	8900	35.0
ПК 90.12 – 4 AIIIв	1	8900	31.4
	2	8900	44.5
ПК 66.15 – 12.5 AIIIв	1	6500	30.2
	2	6500	26.4
ПК 72.15 – 12.5 AIIIв	1	7100	35.0
	2	7100	34.5
ПК 72.15 – 10 AIIIв	1	7100	33.8
	2	7100	26.2
ПК 72.15 – 8 AIIIв	1	7100	29.9
	2	7100	32.0
ПК 90.15– 10 AIIIв	1	8900	42.9
ПК 90.15– 8 AIIIв	1	8900	37.6
	2	8900	34.5
ПК 90.15– 6 AIIIв	1	8900	33.8
	2	8900	35.1
ПК 90.15– 4 AIIIв	1	8900	42.7
	2	8900	44.4

https://zavodpk.com/

https://zavodjbi.com/

Табл.3. Величины предварительного напряжения в плитах.

Марка плиты	Величина начального напряжения арматуры, МПа	Допустимые отклонения предварительного напряжения, МПа	Остаточное контролируемое напряжение арматуры перед бетонированием, МПа
ПК 66.12 – 12.5Ат800	620	85	600
ПК 66.12 – 10 Ат800	585	85	570
ПК 66.12 – 8 Ат800	535	85	520
ПК 66.12 – 6 Ат800	535	85	520
ПК 66.12 – 3 Ат800	535	85	520
ПК 66.12 – 4 Ат800	535	85	520
ПК 72.12 – 12.5Ат800	620	80	600
ПК 72.12 – 10 Ат800	535	80	520
ПК 72.12 – 8 Ат800	585	80	570
ПК 72.12 – 6 Ат800	535	80	520
ПК 72.12 – 4 Ат800	535	80	520
ПК 72.12 – 3 Ат800	535	80	520
ПК 90.12 – 10 Ат800	620	70	600
ПК 90.12 – 8 Ат800	585	70	570
ПК 90.12 – 6 Ат800	620	70	600
ПК 90.12 – 4 Ат800	585	70	570
ПК 90.12 – 3 Ат800	620	70	600
ПК 66.15 – 12.5Ат800	585	85	570
ПК 66.15 – 10 Ат800	535	85	520
ПК 66.15 – 8 Ат800	535	85	520
ПК 66.15 – 6 Ат800	535	85	520
ПК 66.15 – 4 Ат800	535	85	520
ПК 66.15 – 3 Ат800	535	85	520
ПК 72.15 – 12.5Ат800	585	80	570
ПК 72.15 – 10 Ат800	585	80	570
ПК 72.15 – 8 Ат800	585	80	570
ПК 72.15 – 6 Ат800	585	80	570
ПК 72.15 – 4 Ат800	535	85	520
ПК 72.15 – 3 Ат800	535	85	520
ПК 90.15 – 10 Ат800	620	70	600
ПК 90.15 – 8 Ат800	620	70	600
ПК 90.15 – 6 Ат800	620	70	600
ПК 90.15 – 4 Ат800	620	70	600
ПК 90.15 – 3 Ат800	585	70	570

1	2	3	4
ПК 72.12 – 12.5 АIIIв	415	80	400
ПК 72.12 – 10 АIIIв	385	80	370
ПК 90.12 – 10 АIIIв	415	70	400
ПК 90.12 – 8 АIIIв	385	70	370
ПК 90.12 – 6 АIIIв	385	70	370
ПК 90.12 – 4 АIIIв	385	70	370
ПК 66.15 – 12.5 АIIIв	415	85	400
ПК 72.15 – 12.5 АIIIв	415	80	400
ПК 72.15 – 10 АIIIв	385	80	370
ПК 72.15 – 8 АIIIв	385	80	370
ПК 90.15 – 10 АIIIв	445	70	430
ПК 90.15 – 8 АIIIв	445	70	430
ПК 90.15 – 6 АIIIв	415	70	400
ПК 90.15 – 4 АIIIв	415	70	400

Схема опирания и загружения плиты при испытании

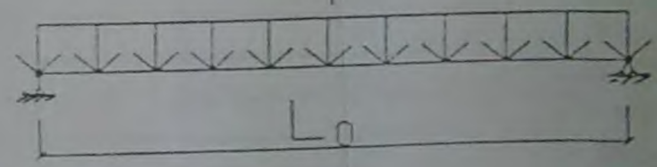

Таблица 4. Расчетные пролеты, площади загружения при испытани

Марка плиты	Расчетный пролет L_0, мм	Площадь загружени
ПК 66.12 - ...	6500	6.5×1.16
ПК 72.12 - ...	7100	7.1×1.16
ПК 90.12 - ...	8900	8.9×1.16
ПК 66.15 - ...	6500	6.5×1.46
ПК 72.15 - ...	7100	7.1×1.46
ПК 90.15 - ...	8900	8.9×1.46

https://zavodjbi.com/

https://zavodbi.com/

Таблица 5. Проверка прочности.

Марка плиты	Вариант армирования	Виды разрушений и величина коэффициента С по ГОСТ 8829-94	Величина разрушающей нагрузки q кПа (кгс/м²), при которой плиты признаются годными.	
		1. Текучесть рабочей арматуры до наступления раздробления сжатой зоны бетона, С=1.35		
		2. Раздробление бетона сжатой зоны до наступления текучести рабочей арматуры, С=1.6	с учетом собственного веса плиты	за вычетом собственного веса плиты
1	2	3	4	5
ПК 66.12–12.5Ат800	1	1.35	22.98(2344)	19.73(2013)
		1.6	27.24(2778)	23.99(2447)
	2	1.35	22.41(2286)	19.16(1955)
		1.6	26.56(2709)	23.31(2378)
	3	1.35	23.29(2376)	20.04(2045)
		1.6	27.61(2816)	24.36(2485)
ПК 66.12 – 10Ат800	1	1.35	19.48(1987)	16.23(1656)
		1.6	23.09(2355)	17.84(2024)
	2	1.35	21.44(2187)	18.19(1856)
		1.6	25.41(2592)	22.16(2261)
	3	1.35	18.86(1924)	15.61(1593)
		1.6	22.36(2280)	19.11(1949)
ПК 66.12 – 8 Ат800	1	1.35	16.20(1652)	12.95(1321)
		1.6	19.20(1958)	15.95(1627)
	2	1.35	16.62(1695)	13.37(1364)
		1.6	19.69(2009)	16.44(1678)
	3	1.35	17.92(1827)	14.67(1496)
		1.6	21.23(2166)	17.98(1835)
ПК 66.12 – 6 Ат800	1	1.35	14.10(1439)	10.85(1108)
		1.6	16.71(1705)	13.46(1374)
	2	1.35	13.57(1385)	10.32(1054)
		1.6	16.09(1641)	12.84(1310)
	3	1.35	13.84(1412)	10.59(1081)
		1.6	16.40(1673)	13.15(1342)
ПК 66.12 – 4 Ат800	1	1.35	11.92(1216)	8.67(885)
		1.6	14.13(1441)	10.88(1110)
	2	1.35	10.42(1063)	7.17(732)
		1.6	12.35(1260)	9.10(929)

Продолжение таблицы 5.

1	2	3	4	5
ПК 66.12 – 3 Ат800	1	1.35	9.67(987)	6.42(656)
		1.6	11.47(1169)	8.22(839)
	2	1.35	8.40(856)	5.15(525)
		1.6	9.95(1015)	6.70(684)
ПК 72.12–12.5Ат800	1	1.35	23.99(2447)	20.74(2116)
		1.6	28.43(2900)	25.18(2569)
	2	1.35	24.10(2458)	20.85(2128)
		1.6	28.57(2914)	25.32(2583)
	3	1.35	24.23(2472)	20.98(2141)
		1.6	28.72(2929)	25.47(2598)
ПК 72.12 – 10Ат800	1	1.35	20.70(2112)	17.45(1781)
		1.6	24.54(2503)	21.29(2172)
	2	1.35	20.28(2068)	17.03(1738)
		1.6	24.03(2452)	20.78(2121)
	3	1.35	20.37(2078)	17.12(1747)
		1.6	24.14(2463)	20.89(2132)
ПК 72.12 – 8 Ат800	1	1.35	16.33(1665)	13.08(1334)
		1.6	19.35(1974)	16.10(1643)
	2	1.35	17.97(1833)	14.72(1502)
		1.6	21.30(2172)	18.05(1842)
	3	1.35	16.53(1686)	13.28(1355)
		1.6	19.59(1998)	16.34(1667)
ПК 72.12 – 6 Ат800	1	1.35	14.46(1475)	11.21(1144)
		1.6	17.14(1748)	14.89(1417)
	2	1.35	13.93(1420)	10.68(1090)
		1.6	16.50(1683)	13.25(1353)
	3	1.35	15.02(1532)	11.77(1201)
		1.6	17.80(1815)	14.55(1484)
ПК 72.12 – 4 Ат800	1	1.35	11.82(1206)	8.57(875)
		1.6	14.01(1429)	10.76(1098)
	2	1.35	11.38(1160)	8.13(830)
		1.6	13.48(1375)	10.23(1044)
	3	1.35	11.60(1183)	8.35(852)
		1.6	13.75(1402)	10.50(1071)
ПК 72.12 – 3 Ат800	1	1.35	9.99(1019)	6.74(688)
		1.6	11.84(1208)	8.55(877)
	2	1.35	9.90(1010)	6.65(679)
		1.6	11.73(1197)	8.48(866)

https://zavodbi.com/

Продолжение таблицы 5.

1	2	3	4	5
ПК 72.15 – 8 Ат800	1	1.35	17.15(1750)	13.75(1404)
		1.6	20.33(2074)	16.93(1728)
	2	1.35	17.43(1778)	14.03(1432)
		1.6	20.66(2107)	17.26(1761)
	3	1.35	16.51(1684)	13.11(1338)
		1.6	19.57(1996)	16.17(1649)
ПК 72.15 – 6 Ат800	1	1.35	13.56(1383)	10.16(1037)
		1.6	16.07(1639)	12.67(1293)
	2	1.35	13.35(1362)	9.95(1016)
		1.6	15.83(1614)	12.43(1268)
	3	1.35	14.92(1522)	11.52(1176)
		1.6	17.69(1804)	14.29(1458)
ПК 72.15 – 4 Ат800	1	1.35	11.03(1126)	7.63(779)
		1.6	13.08(1334)	8.68(988)
	2	1.35	11.31(1154)	7.91(808)
		1.6	13.41(1368)	10.01(1022)
	3	1.35	10.74(1096)	7.34(749)
		1.6	12.73(1299)	9.33(952)
ПК 72.15 – 3 Ат800	1	1.35	9.57(976)	6.17(630)
		1.6	11.34(1157)	7.94(810)
	2	1.35	9.22(940)	5.82(594)
		1.6	10.92(1114)	7.52(768)
ПК 90.15 – 10 Ат800	1	1.35	20.86(2128)	17.46(1182)
		1.6	24.73(2522)	21.33(2176)
	2	1.35	21.00(2142)	17.60(1796)
		1.6	24.90(2540)	21.50(2194)
	3	1.35	21.10(2152)	11.70(1806)
		1.6	25.00(2550)	21.60(2204)
ПК 90.15 – 8 Ат800	1	1.35	18.06(1842)	14.66(1496)
		1.6	21.41(2183)	18.01(1837)
	2	1.35	17.53(1788)	14.13(1442)
		1.6	20.78(2119)	17.38(1773)
	3	1.35	17.82(1817)	14.42(1471)
		1.6	21.12(2154)	17.72(1808)

Продолжение таблицы 5.

1	2	3	4	5
ПК 90.15 – 6 Ат800	1	1.35	14.80(1510)	11.40(1134)
		1.6	17.54(1789)	14.14(1443)
	2	1.35	14.68(1497)	11.28(1151)
		1.6	17.40(1775)	14.00(1429)
	3	1.35	14.71(1500)	11.31(1154)
		1.6	17.54(1789)	14.14(1443)
ПК 90.15 – 4 Ат800	1	1.35	11.27(1150)	7.87(804)
		1.6	13.36(1363)	9.96(1016)
	2	1.35	11.47(1170)	8.07(824)
		1.6	13.59(1386)	10.19(1040)
	3	1.35	12.36(1261)	8.96(915)
		1.6	14.65(1495)	11.25(1149)
ПК 90.15 – 3 Ат800	1	1.35	10.00(1020)	6.60(674)
		1.6	11.85(1209)	8.45(863)
	2	1.35	9.74(994)	6.34(647)
		1.6	11.54(1178)	8.14(831)
ПК 72.12– 12.5 АIIIв	1	1.35	23.59(2406)	20.34(2075)
		1.6	27.95(2851)	24.71(2520)
	2	1.35	24.56(2506)	21.31(2175)
		1.6	29.11(2970)	25.86(2639)
ПК 72.12 – 10 АIIIв	1	1.35	21.18(2161)	17.93(1830)
		1.6	25.11(2561)	21.86(2230)
	2	1.35	20.11(2052)	16.86(1721)
		1.6	23.84(2431)	20.59(2100)
ПК 90.12 – 10 АIIIв	1	1.35	21.71(2214)	18.46(1883)
		1.6	25.73(2624)	22.48(2293)
ПК 90.12 – 8 АIIIв	1	1.35	18.29(1866)	15.04(1535)
		1.6	21.68(2211)	18.96(1934)
	2	1.35	18.74(1911)	15.49(1580)
		1.6	22.21(2265)	18.96(1934)

https://zavodjbi.com/

https://zavodjbi.com/

Продолжение таблицы 5.

1	2	3	4	5
ПК 90.12 – 6 АIIIв	1	1.35	15.01(1531)	11.76(1200)
		1.6	17.79(1815)	14.54(1484)
	2	1.35	15.66(1597)	12.41(1266)
		1.6	18.56(1893)	15.31(1562)
ПК 90.12 – 4 АIIIв	1	1.35	12.37(1261)	9.12(930)
		1.6	14.66(1495)	11.41(1164)
	2	1.35	11.31(1153)	8.06(822)
		1.6	13.40(1367)	10.16(1036)
ПК 66.15– 12.5 АIIIв	1	1.35	22.32(2277)	18.91(1929)
		1.6	26.46(2699)	23.05(2351)
	2	1.35	24.27(2475)	20.86(2127)
		1.6	28.76(2934)	25.35(2586)
ПК 72.15– 12.5 АIIIв	1	1.35	23.24(2371)	19.83(2023)
		1.6	27.55(2810)	24.14(2462)
	2	1.35	23.92(2440)	20.51(2092)
		1.6	28.35(2892)	24.94(2544)
ПК 72.15 – 10 АIIIв	1	1.35	20.60(2101)	17.19(1754)
		1.6	24.42(2491)	21.31(2143)
	2	1.35	21.53(2196)	18.12(1848)
		1.6	25.51(2602)	22.10(2255)
ПК 72.15 – 8 АIIIв	1	1.35	17.27(1762)	13.86(1414)
		1.6	20.47(2088)	17.06(1740)
	2	1.35	16.54(1687)	13.13(1339)
		1.6	19.60(2000)	16.19(1652)
ПК 90.15 – 10 АIIIв	1	1.35	20.35(2076)	16.94(1728)
		1.6	24.12(2460)	20.71(2112)
ПК 90.15 – 8 АIIIв	1	1.35	17.01(1735)	13.60(1387)
		1.6	20.16(2056)	16.75(1708)
	2	1.35	17.79(1815)	14.38(1467)
		1.6	21.09(2151)	17.67(1803)
ПК 90.15 – 6 АIIIв	1	1.35	13.91(1418)	10.50(1071)
		1.6	16.48(1681)	13.07(1333)
	2	1.35	14.81(1511)	10.50(1071)
		1.6	16.48(1681)	13.07(1333)
ПК 90.15 – 4 АIIIв	1	1.35	11.36(1158)	7.95(810)
		1.6	13.46(1373)	10.05(1025)
	2	1.35	10.84(1106)	7.43(758)
		1.6	12.85(1311)	9.44(963)

Таблица 6. Проверка жесткости

Марка плиты	Вариант армирования	Контрольная нагрузка за вычетом собственного веса плиты, кПа (кгс/м²)	$f_{эл}$ / $f_{пред}$ %	Прогиб от контрольной нагрузки $f_к$, мм
1	2	3	4	5
ПК 66.12 – 12.5Ат800	1	10.30 (1050)	93	22.3
	2	10.30 (1050)	97	15.0
	3	10.30 (1050)	91	22.0
ПК 66.12 – 10 Ат800	1	8.33 (850)	94	14.1
	2	8.33 (850)	58	16.8
	3	8.33 (850)	100	15.3
ПК 66.12 – 8 Ат800	1	6.56 (670)	99	15.1
	2	6.56 (670)	95	14.2
	3	6.56 (670)	75	17.5
ПК 66.12 – 6 Ат800	1	4.90 (500)	79	15.3
	2	4.90 (500)	83	16.2
	3	4.90 (500)	80	15.7
ПК 66.12 – 4 Ат800	1	3.53 (360)	43	8.7
	2	3.53 (360)	78	16.5
ПК 66.12 – 3 Ат800	1	2.35 (240)	49	7.7
	2	2.35 (240)	25	3.1
ПК 72.12 – 12.5Ат800	1	10.30 (1050)	77	16.7
	2	10.30 (1050)	100	28.8
	3	10.30 (1050)	100	30.8
ПК 72.12 – 10 Ат800	1	8.33 (850)	96	28.1
	2	8.33 (850)	100	30.8
	3	8.33 (850)	100	30.9
ПК 72.12 – 8 Ат800	1	6.56 (670)	99	15.9
	2	6.56 (670)	63	19.2
	3	6.56 (670)	97	13.0
ПК 72.12 – 6 Ат800	1	4.90 (500)	100	17.6
	2	4.90 (500)	97	15.6
	3	4.90 (500)	86	19.8

https://zavodjbi.com/

https://zavodjbi.com/

Продолжение табл.6.

1	2	3	4	5	6
ПК 72.12 – 12.5 АIIIв	1	10,28(1050)	100	27.2	29.9
	2	10,28(1050)	73	25.6	28.1
ПК 72.12 – 10 АIIIв	1	8,33(850)	68	21.3	23.4
	2	8,33(850)	99	26.2	28.8
ПК 90.12 – 10 АIIIв	1	8,33(850)	94	31.7	34.9
ПК 90.12 – 8 АIIIв	1	6,57(670)	93	27.1	29.8
	2	6,57(670)	89	26.9	29.6
ПК 90.12 – 6 АIIIв	1	4,90(500)	82	26.7	29.4
	2	4,90(500)	79	22.4	24.7
ПК 90.12 – 4 АIIIв	1	3,53(360)	71	17.5	19.3
	2	3,53(360)	99	23.5	25.8
ПК 66.15 – 12.5 АIIIв	1	10,28(1050)	93	22.0	24.2
	2	10,28(1050)	81	20.0	22.0
ПК 72.15 – 12.5 АIIIв	1	10,28(1050)	99	28.5	31.4
	2	10,28(1050)	97	28.4	31.3
ПК 72.15 – 10 АIIIв	1	8,33(850)	95	25.7	28.3
	2	8,33(850)	74	24.8	27.3
ПК 72.15 – 8 АIIIв	1	6,57(670)	84	21.2	23.3
	2	6,57(670)	90	21.7	23.9
ПК 90.15– 10 АIIIв	1	8,33(850)	96	31.3	34.4
ПК 90.15– 8 АIIIв	1	6,57(670)	84	27.0	29.7
	2	6,57(670)	78	26.5	29.2
ПК 90.15– 6 АIIIв	1	4,90(500)	76	22.6	24.9
	2	4,90(500)	79	22.5	24.8
ПК 90.15– 4 АIIIв	1	3,53(360)	96	23.0	25.3
	2	3,53(360)	100	23.8	26.2

Таблица 7. Контрольная нагрузка по образованию трещин

Марка плиты	Вариант армирования	Контрольная нагрузка с учетом собственного веса плиты, кПа(кгс/м^2)	Контрольная нагрузка за вычетом собственного веса плиты, кПа(кгс/м^2)
1	2	3	4
ПК 66.12–12.5Ат800	1	11.95(1219)	9.66(918)
	2	11.70(1194)	8.75(893)
	3	12.10(1234)	9.15(933)
ПК 66.12 – 10 Ат800	1	9.86(1006)	6.91(705)
	2	10.81(1102)	7.86(801)
	3	9.60(979)	6.65(678)
ПК 66.12 – 8 Ат800	1	7.90(806)	4.95(505)
	2	8.05(821)	5.10(520)
	3	8.52(869)	5.57(568)
ПК 66.12 – 6 Ат800	1	7.17(731)	4.22(430)
	2	6.99(713)	4.04(412)
	3	7.08(723)	4.13(422)
ПК 66.12– 4 Ат800	1	6.43(656)	3.48(355)
	2	5.93(604)	2.98(303)
ПК 66.12 – 3 Ат800	1	5.68(579)	2.73(279)
	2	5.27(538)	2.32(237)
ПК 72.12–12.5Ат800	1	12.70(1295)	9.75(994)
	2	11.85(1208)	8.90(908)
	3	11.97(1221)	9.02(920)
ПК 72.12 – 10 Ат800	1	10.73(1094)	7.78(793)
	2	10.15(1035)	7.20(735)
	3	10.25(1045)	7.30(744)
ПК 72.12 – 8 Ат800	1	8.26(843)	5.31(542)
	2	9.06(924)	6.11(623)
	3	8.35(851)	5.40(550)
ПК 72.12 – 6 Ат800	1	6.58(671)	3.63(370)
	2	6.74(688)	3.79(387)
	3	7.14(728)	4.19(428)

Изм.	Кол.	Лист	№док.	Подпись	Дата

Б1.141.1-1.4-ПЗ

Формат А3

https://zavodjbi.com/

https://zavodjbi.com/

Продолжение табл.6.

1	2	3	4	5	6
ПК 72.12 – 4 Ат800	1	3.53 (360)	79	20.8	22.9
	2	3.53 (360)	85	17.6	19.4
	3	3.53 (360)	81	17.1	18.8
ПК 72.12 – 3 Ат800	1	2.35 (240)	50	9.3	10.2
	2	2.35 (240)	93	16.0	17.6
ПК 90.12 – 10 Ат800	1	8.33 (850)	95	32.9	36.2
	2	8.33 (850)	93	30.9	34.0
	3	8.33 (850)	96	32.9	36.2
ПК 90.12 – 8 Ат800	1	6.56 (670)	60	18.7	20.6
	2	6.56 (670)	90	23.7	26.1
	3	6.56 (670)	91	23.8	26.2
ПК 90.12 – 6 Ат800	1	4.90 (500)	77	19.8	21.8
	2	4.90 (500)	76	19.7	21.7
	3	4.90 (500)	83	20.3	22.3
ПК 90.12 – 4 Ат800	1	3.53 (360)	100	24.9	27.4
	2	3.53 (360)	70	18.5	20.4
	3	3.53 (360)	100	22.6	24.9
ПК 90.12 – 3 Ат800	1	2.35 (240)	101	19.1	21.0
	2	2.35 (240)	72	12.4	13.6
ПК 66.15 – 12.5Ат800	1	10.30 (1050)	100	18.8	20.7
	2	10.30 (1050)	98	13.5	14.9
	3	10.30 (1050)	90	21.4	23.5
ПК 66.15 – 10 Ат800	1	8.33 (850)	99	15.8	17.4
	2	8.33 (850)	96	15.1	16.6
	3	8.33 (850)	77	19.8	21.8
ПК 66.15 – 8 Ат800	1	6.56 (670)	99	14.2	15.6
	2	6.56 (670)	80	17.0	18.7
	3	6.56 (670)	75	20.6	22.7
ПК 66.15 – 6 Ат800	1	4.90 (500)	89	17.2	18.9
	2	4.90 (500)	85	16.4	18.0
	3	4.90 (500)	74	18.0	19.8
ПК 66.15 – 4 Ат800	1	3.53 (360)	46	9.0	9.9
	2	3.53 (360)	72	15.3	16.8
ПК 66.15 – 3 Ат800	1	2.35 (240)	26	3.1	3.4
	2	2.35 (240)	23	3.1	3.4

Продолжение табл.6.

1	2	3	4	5	6
ПК 72.15 – 12.5Ат800	1	10.30 (1050)	100	29.5	32.5
	2	10.30 (1050)	71	25.4	27.9
	3	10.30 (1050)	99	29.4	32.3
ПК 72.15 – 10 Ат800	1	8.33 (850)	91	32.0	35.2
	2	8.33 (850)	93	33.0	36.3
	3	8.33 (850)	63	22.2	24.4
ПК 72.15 – 8 Ат800	1	6.56 (670)	90	23.0	24.3
	2	6.56 (670)	88	22.7	25.0
	3	6.56 (670)	99	24.0	26.4
ПК 72.15 – 6 Ат800	1	4.90 (500)	100	15.8	17.4
	2	4.90 (500)	91	20.8	22.9
	3	4.90 (500)	54	15.2	16.7
ПК 72.15 – 4 Ат800	1	3.53 (360)	93	19.1	21.0
	2	3.53 (360)	88	18.2	20.0
	3	3.53 (360)	98	20.1	22.1
ПК 72.15 – 3 Ат800	1	2.35 (240)	53	9.5	10.5
	2	2.35 (240)	56	9.8	10.8
ПК 90.15 – 10 Ат800	1	8.33 (850)	97	33.2	36.5
	2	8.33 (850)	96	32.8	36.1
	3	8.33 (850)	96	32.8	36.1
ПК 90.15 – 8 Ат800	1	6.56 (670)	85	27.9	30.7
	2	6.56 (670)	91	28.3	31.1
	3	6.56 (670)	88	28.0	30.8
ПК 90.15 – 6 Ат800	1	4.90 (500)	80	23.6	26.0
	2	4.90 (500)	81	23.7	26.1
	3	4.90 (500)	81	23.7	26.1
ПК 90.15 – 4 Ат800	1	3.53 (360)	100	26.5	29.2
	2	3.53 (360)	100	25.8	28.4
	3	3.53 (360)	68	18.3	20.1
ПК 90.15 – 3 Ат800	1	2.35 (240)	71	13.9	15.3
	2	2.35 (240)	72	14.3	15.7

https://zavodjbi.com/

Продолжение табл.7.

1	2	3	4
ПК 72.12– 4 Ат800	1	6.01(613)	3.06(312)
	2	5.86(597)	2.91(296)
	3	5.94(606)	2.99(305)
ПК 72.12 – 3 Ат800	1	5.39(550)	2.44(249)
	2	4.72(481)	1.77(181)
ПК 90.12 – 10 Ат800	1	11.09(1131)	8.14(831)
	2	11.09(1131)	8.14(831)
	3	11.01(1123)	8.06(823)
ПК 90.12 – 8 Ат800	1	9.73(993)	6.78(692)
	2	8.99(917)	6.04(616)
	3	8.91(909)	5.96(608)
ПК 90.12 – 6 Ат800	1	7.64(780)	4.69(479)
	2	7.71(787)	4.76(486)
	3	7.35(750)	4.40(449)
ПК 90.12– 4 Ат800	1	5.98(610)	3.03(309)
	2	6.17(630)	3.22(329)
	3	5.95(607)	3.00(306)
ПК 90.12 – 3 Ат800	1	5.01(511)	2.06(210)
	2	5.03(513)	2.08(212)
ПК 66.15 – 3 Ат800	1	5.69(581)	2.59(265)
	2	6.13(626)	3.03(310)
ПК 72.15 – 3 Ат800	1	5.26(537)	2.16(220)
	2	5.14(524)	2.04(208)
ПК 90.15 – 3 Ат800	1	5.18(528)	2.08(212)
	2	5.08(519)	1.98(202)
ПК 66.15–12.5Ат800	1	11.39(1161)	8.29(845)
	2	11.44(1167)	8.34(851)
	3	12.09(1233)	8.99(917)
ПК 66.15 – 10 Ат800	1	9.47(966)	6.37(649)
	2	9.61(980)	6.51(664)
	3	10.21(1041)	7.11(725)
ПК 66.15 – 8 Ат800	1	7.81(796)	4.71(480)
	2	8.47(864)	5.37(548)
	3	8.73(890)	5.63(574)

Продолжение табл.7.

1	2	3	4
ПК 66.15– 6 Ат800	1	6.86(700)	3.76(384)
	2	6.98(712)	3.88(395)
	3	7.30(745)	4.20(429)
ПК 66.15– 4 Ат800	1	6.28(640)	3.18(324)
	2	6.13(626)	3.03(310)
ПК 72.15–12.5Ат800	1	12.36(1261)	9.26(944)
	2	13.17(1344)	10.07(1028)
	3	12.45(1269)	9.35(953)
ПК 72.15 – 10 Ат800	1	10.82(1103)	7.72(787)
	2	10.64(1085)	7.54(769)
	3	10.85(1106)	7.75(790)
ПК 72.15 – 8 Ат800	1	8.58(875)	5.48(559)
	2	8.71(888)	5.61(572)
	3	8.30(847)	5.20(531)
ПК 72.15– 6 Ат800	1	6.63(676)	3.53(360)
	2	7.02(716)	3.92(400)
	3	7.65(781)	4.55(464)
ПК 72.15– 4 Ат800	1	5.75(587)	2.65(270)
	2	5.85(596)	2.75(280)
	3	5.65(577)	2.55(260)
ПК 90.15 – 10 Ат800	1	10.84(1106)	7.74(789)
	2	10.79(1101)	7.69(785)
	3	10.79(1101)	7.69(785)
ПК 90.15 – 8 Ат800	1	9.40(959)	6.30(643)
	2	9.02(920)	5.92(604)
	3	9.23(941)	6.13(625)
ПК 90.15– 6 Ат800	1	7.62(778)	4.52(461)
	2	7.55(771)	4.45(454)
	3	7.61(776)	4.51(460)
ПК 90.15– 4 Ат800	1	5.93(605)	2.83(288)
	2	6.01(613)	2.91(297)
	3	6.39(652)	3.29(336)

12

Изм.	Кол.	Лист	№док.	Подпись	Дата	5I.041.1-1.4-ПЗ	Лист 13

Формат А3

https://zavodjbi.com/

https://zavodjbi.com/

Продолжение табл.7.

1	2	3	4
ПК 72.12 – 12.5 АIIIв	1	12,52(1277)	9,57(976)
	2	13,08(1334)	10.13(1033)
ПК 72.12 – 10 АIIIв	1	11.16(1139)	7,21(738)
	2	10,10(1030)	7,15(729)
ПК 90.12 – 10 АIIIв	1	10,87(1108)	7,92(807)
ПК 90.12 – 8 АIIIв	1	8,90(908)	5,95(607)
	2	9,15(933)	6,20(632)
ПК 90.12 – 6 АIIIв	1	7,36(750)	4,41(449)
	2	7,58(774)	4,63(473)
ПК 90.12 – 4 АIIIв	1	6,18(631)	3,23(330)
	2	5,82(594)	3,87(293)
ПК 66.15 – 12.5 АIIIв	1	11,50(1173)	8,40(857)
	2	12,39(1263)	9,29(947)
ПК 72.15 – 12.5 АIIIв	1	12,25(1250)	9,15(933)
	2	12,60(1285)	9,50(968)
ПК 72.15 – 10 АIIIв	1	10,32(1052)	7,22(735)
	2	10,52(1073)	7,42(756)
ПК 72.15 – 8 АIIIв	1	8,68(886)	5,58(569)
	2	8,37(854)	5,27(537)
ПК 90.15– 10 АIIIв	1	10,74(1096)	7,64(779)
ПК 90.15– 8 АIIIв	1	9,55(974)	6,45(658)
	2	9,50(969)	6,40(653)
ПК 90.15– 6 АIIIв	1	7,89(805)	4,79(488)
	2	7,70(785)	4,60(469)
ПК 90.15 - 4 АIIIв	1	6,18(630)	3,08(313)
	2	5,96(608)	2,86(291)

Таблица 8. Проверка трещиностойкости.

Марка плиты	Вариант армирования	Контрольная нагрузка за вычетом собственного веса плиты, кПа (кгс/м²)	Контрольная ширина раскрытия трещин, мм
1	2	3	4
ПК 66.12–12.5Ат800	1	10.30 (1050)	0.04
	2	10.30 (1050)	0.05
	3	10.30 (1050)	0.03
ПК 66.12 – 10 Ат800	1	8.33 (850)	0.04
	2	8.33 (850)	0.01
	3	8.33 (850)	0.06
ПК 66.12 – 8 Ат800	1	6.56 (670)	0.11
	2	6.56 (670)	0.08
	3	6.56 (670)	0.05
ПК 66.12 – 6 Ат800	1	4.90 (500)	0.07
	2	4.90 (500)	0.08
	3	4.90 (500)	0.08
ПК 66.12– 4 Ат800	1	3.53 (360)	0.02
	2	3.53 (360)	0.08
ПК 66.12 – 3 Ат800	1	2.35 (240)	0.00
	2	2.35 (240)	0.02
ПК 72.12–12.5Ат800	1	10.30 (1050)	0.01
	2	10.30 (1050)	0.01
	3	10.30 (1050)	0.02
ПК 72.12 – 10 Ат800	1	8.33 (850)	0.01
	2	8.33 (850)	0.02
	3	8.33 (850)	0.02
ПК 72.12 – 8 Ат800	1	6.56 (670)	0.05
	2	6.56 (670)	0.01
	3	6.56 (670)	0.04
ПК 72.12 – 6 Ат800	1	4.90 (500)	0.07
	2	4.90 (500)	0.07
	3	4.90 (500)	0.04

15

Продол

1
ПК 72.12– 4
ПК 72.12 – 3
ПК 90.12 – 10
ПК 90.12 – 8
ПК 90.12 – 6
ПК 90.12– 4 А
ПК 90.12 – 3 А
ПК 66.15–12.5А
ПК 66.15 – 10
ПК 66.15 – 8
ПК 66.15 – 6
ПК 66.15 – 4
ПК 66.15 – 3

Изм.	Кол.	Лист	№ док.	Подпись	Дата

Б1.041.1-1.4-ПЗ

Формат А3

https://zavodjbi.com/

https://zavodjbi.com/

Продолжение табл.8.

1	2	3	4	5
ПК 72.12– 4 Ат800	1	3.53 (360)	0.06	0.10
	2	3.53 (360)	0.07	0.10
	3	3.53 (360)	0.06	0.10
ПК 72.12 – 3 Ат800	1	2.35 (240)	0.00	0.10
	2	2.35 (240)	0.07	0.10
ПК 90.12 – 10 Ат800	1	8.33 (850)	0.00	0.10
	2	8.33 (850)	0.00	0.10
	3	8.33 (850)	0.00	0.10
ПК 90.12 – 8 Ат800	1	6.56 (670)	0.00	0.10
	2	6.56 (670)	0.01	0.10
	3	6.56 (670)	0.01	0.10
ПК 90.12 – 6 Ат800	1	4.90 (500)	0.00	0.10
	2	4.90 (500)	0.00	0.10
	3	4.90 (500)	0.01	0.10
ПК 90.12– 4 Ат800	1	3.53 (360)	0.02	0.10
	2	3.53 (360)	0.01	0.10
	3	3.53 (360)	0.02	0.10
ПК 90.12 – 3 Ат800	1	2.35 (240)	0.04	0.10
	2	2.35 (240)	0.02	0.10
ПК 66.15–12.5Ат800	1	10.30 (1050)	0.05	0.10
	2	10.30 (1050)	0.04	0.10
	3	10.30 (1050)	0.03	0.10
ПК 66.15 – 10 Ат800	1	8.33 (850)	0.06	0.10
	2	8.33 (850)	0.05	0.10
	3	8.33 (850)	0.03	0.10
ПК 66.15 – 8 Ат800	1	6.56 (670)	0.09	0.10
	2	6.56 (670)	0.05	0.10
	3	6.56 (670)	0.03	0.10
ПК 66.15 – 6 Ат800	1	4.90 (500)	0.12	0.13
	2	4.90 (500)	0.08	0.10
	3	4.90 (500)	0.05	0.10
ПК 66.15 – 4 Ат800	1	3.53 (360)	0.04	0.10
	2	3.53 (360)	0.05	0.10
ПК 66.15 – 3 Ат800	1	2.35 (240)	0.00	0.10
	2	2.35 (240)	0.00	0.10

16

Продолжение табл.8.

1	2	3	4	5
ПК 72.15–12.5Ат800	1	10.30 (1050)	0.01	0.10
	2	10.30 (1050)	0.00	0.10
	3	10.30 (1050)	0.01	0.10
ПК 72.15 – 10 Ат800	1	8.33 (850)	0.01	0.10
	2	8.33 (850)	0.01	0.10
	3	8.33 (850)	0.01	0.10
ПК 72.15 – 8 Ат800	1	6.56 (670)	0.03	0.10
	2	6.56 (670)	0.03	0.10
	3	6.56 (670)	0.05	0.10
ПК 72.15 – 6 Ат800	1	4.90 (500)	0.05	0.10
	2	4.90 (500)	0.02	0.10
	3	4.90 (500)	0.09	0.10
ПК 72.15 – 4 Ат800	1	3.53 (360)	0.10	0.11
	2	3.53 (360)	0.07	0.10
	3	3.53 (360)	0.11	0.12
ПК 72.15 – 3 Ат800	1	2.35 (240)	0.03	0.10
	2	2.35 (240)	0.04	0.10
ПК 90.15 – 10 Ат800	1	8.33 (850)	0.01	0.10
	2	8.33 (850)	0.00	0.10
	3	8.33 (850)	0.01	0.10
ПК 90.15 – 8 Ат800	1	6.56 (670)	0.00	0.10
	2	6.56 (670)	0.01	0.10
	3	6.56 (670)	0.01	0.10
ПК 90.15 – 6 Ат800	1	4.90 (500)	0.01	0.10
	2	4.90 (500)	0.01	0.10
	3	4.90 (500)	0.01	0.10
ПК 90.15 – 4 Ат800	1	3.53 (360)	0.04	0.10
	2	3.53 (360)	0.03	0.10
	3	3.53 (360)	0.01	0.10
ПК 90.15 – 3 Ат800	1	2.35 (240)	0.01	0.10
	2	2.35 (240)	0.02	0.10

13

https://zavodjbi.com/

https://zavodjbi.com/

Продолжение табл.8.

1	2	3	4	5
ПК 72.12 – 12.5 АIIIв	1	10,28(1050)	0.02	0.10
	2	10,28(1050)	0.01	0.10
ПК 72.12 – 10 АIIIв	1	8,33(850)	0.01	0.10
	2	8,33(850)	0.02	0.10
ПК 90.12 – 10 АIIIв	1	8,33(850)	0.01	0.10
ПК 90.12 – 8 АIIIв	1	6,57(670)	0.02	0.10
	2	6,57(670)	0.01	0.10
ПК 90.12 – 6 АIIIв	1	4,90(500)	0.02	0.10
	2	4,90(500)	0.01	0.10
ПК 90.12 – 4 АIIIв	1	3,53(360)	0.01	0.10
	2	3,53(360)	0.02	0.10
ПК 66.15 – 12.5 АIIIв	1	10,28(1050)	0.03	0.10
	2	10,28(1050)	0.02	0.10
ПК 72.15 – 12.5 АIIIв	1	10,28(1050)	0.02	0.10
	2	10,28(1050)	0.02	0.10
ПК 72.15 – 10 АIIIв	1	8,33(850)	0.02	0.10
	2	8,33(850)	0.02	0.10
ПК 72.15 – 8 АIIIв	1	6,57(670)	0.02	0.10
	2	6,57(670)	0.02	0.10
ПК 90.15– 10 АIIIв	1	8,33(850)	0.01	0.10
ПК 90.15– 8 АIIIв	1	6,57(670)	0.01	0.10
	2	6,57(670)	0.01	0.10
ПК 90.15– 6 АIIIв	1	4,90(500)	0.01	0.10
	2	4,90(500)	0.01	0.10
ПК 90.15– 4 АIIIв	1	3,53(360)	0.02	0.10
	2	3,53(360)	0.02	0.10

Нормативные ссылки.

ГОСТ 380 - 94	Сталь углеродистая обыкновенного качества Ма
ГОСТ 5781 - 82	Сталь горячекатаная для армирования железобе рукций. Технические условия.
ГОСТ 6727 - 80	Проволока из низкоуглеродистой стали холодн армирования железобетонных элементов. Техн вия.
ГОСТ 8829 - 94	Конструкции и изделия бетонные и железобетон Методы испытания нагружением и оценка прочн сти и трещиностойкости.
ГОСТ 9561 - 91	Плиты перекрытий железобетонные многопусто ний и сооружений. Технические условия.
ГОСТ 10884 - 94	Сталь арматурная термомеханически и термичес ная периодического профиля. Технические услов
ГОСТ 10922 -90	Арматурные и закладные изделия сварные, сое ные арматуры и закладных изделий железобет рукций. Общие технические условия.
ГОСТ 13015.0-83	Конструкции и изделия бетонные и железобетон Общие технические требования.
ГОСТ 14098 - 91	Соединения сварные арматуры и закладных из бетонных конструкций. Типы, конструкция и раз
ГОСТ 23009 - 78*	Конструкции и изделия бетонные и железобетон Условные обозначения (марки).
ГОСТ 26633 - 91	Бетоны тяжелые и мелкозернистые. Технические
СНиП 2.03.01 – 84*	Бетонные и железобетонные конструкции.
ТУ РБ 04778771.031 - 96	Сталь арматурная гладкая термомеханическ ная.
ТУ РБ 04778771.001 - 97	Прокат арматурный горячекатаный и терм упрочненный для железобетонных констр
ТУ РБ 04778771.006 - 95	Проволока арматурная низкоуглеродистая

Изм.	Кол.	Лист	№док.	Подпись	Дата

Б1.041.1-1.4-ПЗ

https://zavodjbi.com/

https://zavodjbi.com/

Продолжение таблицы 5.

1	2	3	4	5
ПК 90.12 – 10Ат800	1	1.35	20.90(2132)	17.65(1801)
		1.6	24.77(2526)	21.52(2195)
	2	1.35	21.13(2156)	17.88(1825)
		1.6	25.05(2555)	21.80(2224)
	3	1.35	20.24(2065)	16.99(1734)
		1.6	23.99(2447)	20.74(2116)
ПК 90.12 – 8 Ат800	1	1.35	18.65(1903)	15.40(1572)
		1.6	22.11(2255)	18.86(1924)
	2	1.35	17.90(1826)	14.65(1495)
		1.6	21.22(2164)	17.97(1833)
	3	1.35	17.80(1815)	14.55(1484)
		1.6	21.09(2151)	17.84(1820)
ПК 90.12 – 6 Ат800	1	1.35	14.72(1501)	11.47(1170)
		1.6	17.44(1779)	14.19(1448)
	2	1.35	14.82(1512)	11.57(1181)
		1.6	17.57(1792)	14.32(1461)
	3	1.35	14.25(1453)	11.00(1122)
		1.6	16.88(1722)	13.63(1391)
ПК 90.12 – 4 Ат800	1	1.35	11.87(1211)	8.92(910)
		1.6	14.07(1435)	10.82(1104)
	2	1.35	12.44(1268)	9.19(937)
		1.6	14.74(1503)	11.49(1172)
	3	1.35	12.42(1267)	9.17(936)
		1.6	14.72(1502)	11.47(1171)
ПК 90.12 – 3 Ат800	1	1.35	9.92(1012)	6.67(681)
		1.6	11.76(1199)	8.51(868)
	2	1.35	9.06(924)	5.81(593)
		1.6	10.74(1096)	7.49(765)
ПК 66.15–12.5Ат800	1	1.35	24.16(2464)	20.76(2117)
		1.6	28.64(2921)	25.24(2575)
	2	1.35	23.41(2388)	20.01(2041)
		1.6	27.74(2830)	24.34(2484)
	3	1.35	24.65(2514)	21.25(2168)
		1.6	29.22(2980)	25.82(2634)

Продолжение таблицы 5.

1	2	3	4
ПК 66.15 – 10 Ат800	1	1.35	20.47(2088)
		1.6	24.26(2474)
	2	1.35	20.76(2118)
		1.6	24.61(2510)
	3	1.35	21.97(2241)
		1.6	26.04(2656)
ПК 66.15 – 8 Ат800	1	1.35	15.93(1625)
		1.6	18.88(1926)
	2	1.35	17.81(1816)
		1.6	21.10(2153)
	3	1.35	18.52(1889)
		1.6	21.95(2239)
ПК 66.15 – 6 Ат800	1	1.35	13.17(1343)
		1.6	15.60(1592)
	2	1.35	13.50(1377)
		1.6	16.00(1632)
	3	1.35	14.46(1475)
		1.6	17.14(1748)
ПК 66.15 – 4 Ат800	1	1.35	11.42(1164)
		1.6	13.53(1380)
	2	1.35	11.00(1122)
		1.6	13.03(1329)
ПК 66.15 – 3 Ат800	1	1.35	9.61(980)
		1.6	11.39(1162)
	2	1.35	11.00(1122)
		1.6	13.03(1329)
ПК 72.15–12.5Ат800	1	1.35	24.56(2506)
		1.6	29.11(2970)
	2	1.35	25.46(2597)
		1.6	30.17(3078)
	3	1.35	24.67(2516)
		1.6	29.24(2982)
ПК 72.15 – 10 Ат800	1	1.35	20.43(2084)
		1.6	24.21(2469)
	2	1.35	20.25(2068)
		1.6	24.00(2448)
	3	1.35	20.69(2110)
		1.6	24.52(2501)

ЗАВОД ЖБИ

https://zavodjbi.com/

Марка плиты	Вариант армирования	Эскиз	Класс бетона	Размеры, мм L	Размеры, мм b	Расход материалов: Бетон, м³	Расход материалов: Сталь, кг	Масса плиты, т
ПК66.12-12.5Ат800	1	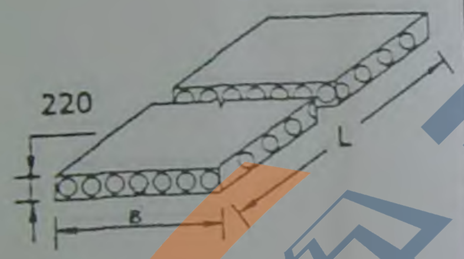	B25	6580	1190	0,93	53.94	2,32
	2						52.81	
	3						54.66	
ПК66.12-10Ат800	1		B20				48.10	
	2						52.81	
	3						46.82	
ПК66.12-8Ат800	1		B25				35,26	
	2						36,18	
	3						38,78	
ПК66.12-6Ат800	1		B25				31,34	
	2						30,34	
	3						30,83	
ПК66.12-4Ат800	1		B25				27,28	
	2						24,50	
ПК66.12-3Ат800	1		B25				23,22	
	2						20,94	
ПК72.12-12.5Ат800	1		B25	7180		1,01	73.89	2,53
	2						72.06	
	3						70.50	
ПК72.12-10Ат800	1		B20				73.89	
	2						69.76	
	3						70.50	

Изм.	Кол.	Лист	Nдок	Подпись	Дата
Нач.отд.		Шипица			
Нач.сект.		Коржаков			
Разраб.		Курлуков			
Пров		Коржаков			
Н.контр.		Надудик			

51.041.1-1.4-НИ

Номенклатура изделий

Стадия	Лист	Листов
С	1	5

АО "Белпромпроект" г. Минск

Формат А3

https://zavodjbi.com/

https://zavodjbi.com/

Марка плиты	Вариант армирования	Эскиз	Класс бетона	Размеры, мм L	Размеры, мм b	Расход материалов: Бетон, м³	Расход материалов: Сталь, кг	Масса плиты, т
ПК72.12-8Ат800	1	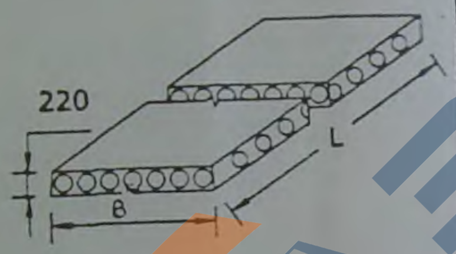	B25	7180		1,01	45,26	2,53
	2						50,43	
	3						45,79	
ПК72.12-6Ат800	1		B25				40,27	
	2						38,88	
	3						41,74	
ПК72.12-4Ат800	1		B25				33,56	
	2						32,50	
	3						33,05	
ПК72.12-3Ат800	1		B25				29,14	
	2						26,98	
ПК90.12-10Ат800	3		B35		1190		121.06	
	1						124.06	
	2						120.06	
ПК90.12-8Ат800	1		B30				107.90	
	2						98.50	
	3						97.30	
ПК90.12-6Ат800	1		B25	8980		1,27	79.50	3,14
	2						80.50	
	3						76.10	
ПК90.12-4Ат800	1		B25				63.00	
	2						65.30	
	3						64.78	
ПК90.12-3Ат800	1		B25				47.28	
	2						48.50	

Изм.	Кол.	Лист	Nдок	Подпись	Дата

Б1.041.1-1.4-НИ

Формат А3

https://zavodjbi.com/

https://zavodjbi.com/

Марка плиты	Вариант армирования	Эскиз	Класс бетона	Размеры, мм L	Размеры, мм b	Расход материалов: Бетон, м³	Расход материалов: Сталь, кг	Масса плиты, т
ПК66.15-12.5Ат800	1	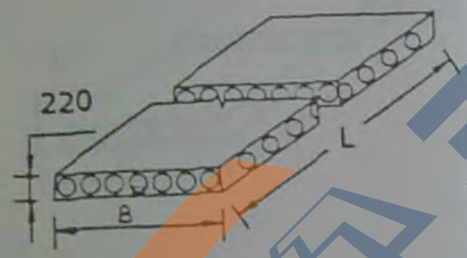	B25	6580	1490	1,23	69.97	3,09
	2						67.94	
	3						71.28	
ПК66.15-10Ат800	1		B20 V				61.86	
	2						63.14	
	3						67.14	
ПК66.15-8Ат800	1		B25				42,58	
	2						47,54	
	3						49,14	
ПК66.15-6Ат800	1		B25				36,02	
	2						36,74	
	3						39,02	
ПК66.15-4Ат800	1		B25				31,90	
	2						30,90	
ПК66.15-3Ат800	1		B25				27,84	
	2						30,90	
ПК72.15-12.5Ат800	1		B25	7180		1,34	94.52	3,35
	2						101.30	
	3						95.26	
ПК72.15-10Ат800	1		B20 V				84.66	
	2						83.18	
	3						86.94	
ПК72.15-8Ат800	1		B25				58,58	
	2						59,68	
	3						56,29	

Изм.	Кол.	Лист	N док	Подпись	Дата

Б1.041.1-1.4-НИ

Формат А

Формат А3

https://zavodjbi.com/

https://zavodjbi.com/

Марка плиты	Вариант армирования	Эскиз	Класс бетона	Размеры, мм L	Размеры, мм b	Расход материалов: Бетон, м³	Расход материалов: Сталь, кг	Масса плиты, т
ПК72.15-6Ат800	1	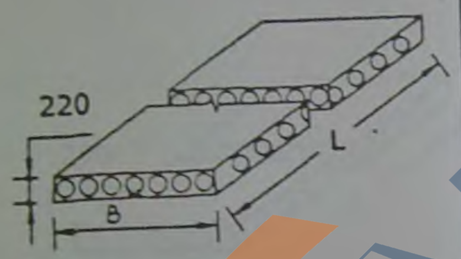	B25	7180		1,34	45,81	3,35
	2						45,82	
	3						50,99	
ПК72.15-4Ат800	1		B25				38,55	
	2						39,44	
	3						37,68	
ПК72.15-3Ат800	1		B25				34,12	
	2						33,06	
ПК90.15-10Ат800	1		B35		1490		149,86	
	2						150,66	
	3						151,06	
ПК90.15-8Ат800	1		B30				122,66	
	2						117,06	
	3						120,06	
ПК90.15-6Ат800	1		B25	8980		1,68	99,06	4,19
	2						97,06	
	3						98,08	
ПК90.15-4Ат800	1		B25				75,89	
	2						74,46	
	3						80,06	
ПК90.15-3Ат800	1		B25				65,06	
	2						63,56	

Изм.	Кол.	Лист	Nдок	Подпись	Дата

Б1.041.1-1.4-НИ

https://zavodjbi.com/

Формат А3

https://zavodjbi.com/

Марка плиты	Вариант армирования	Эскиз	Класс бетона	Размеры, мм L	Размеры, мм b	Расход материалов: Бетон, м³	Расход материалов: Сталь, кг	Масса плиты, т
ПК72.12-12.5AIIIв	1	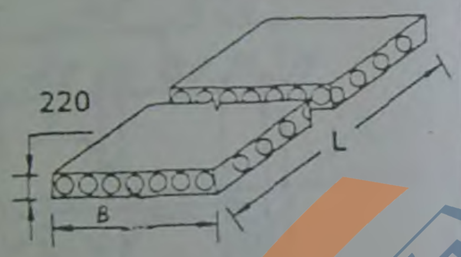	B25	7180	1190	1,01	113,37	2,53
	2						119,20	
ПК72.12-10AIIIв	1		B20				113,37	
	2						101,51	
ПК90.12-10AIIIв	1		B35	8980		1,27	201,97	3,14
ПК90.12-8AIIIв	1		B30				163.34	
	2		B25				169.12	
ПК90.12-6AIIIв	1						134.01	
	2						141.22	
ПК90.12-4AIIIв	1		B25				107.62	
	2						98.15	
ПК66.15-12.5AIIIв	1		B25	6580		1,23	98,10	3,09
	2						107,05	
ПК72.15-12.5AIIIв	1		B25	7180		1,34	118,87	3,35
	2						143,54	
ПК72.15-10AIIIв	1		B20				129,78	
	2						138,97	
ПК72.15-8AIIIв	1		B25				98.10	
	2						93.52	
ПК90.15-10AIIIв	1		B35	8980	1490	1,68	230,82	4,19
ПК90.15-8AIIIв	1		B30				186.02	
	2						196.45	
ПК90.15-6AIIIв	1		B25				152.50	
	2						163.90	
ПК90.15-4AIIIв	1		B25				122.34	
	2						116.64	

ЗАВОД ЖБИ

Изм.	Кол.	Лист	Nдок	Подпись	Дата	5.041.1-1.4-НИ	Лист 5

Формат А3

https://zavodjbi.com/

https://zavodibi.com/

Рис. 1

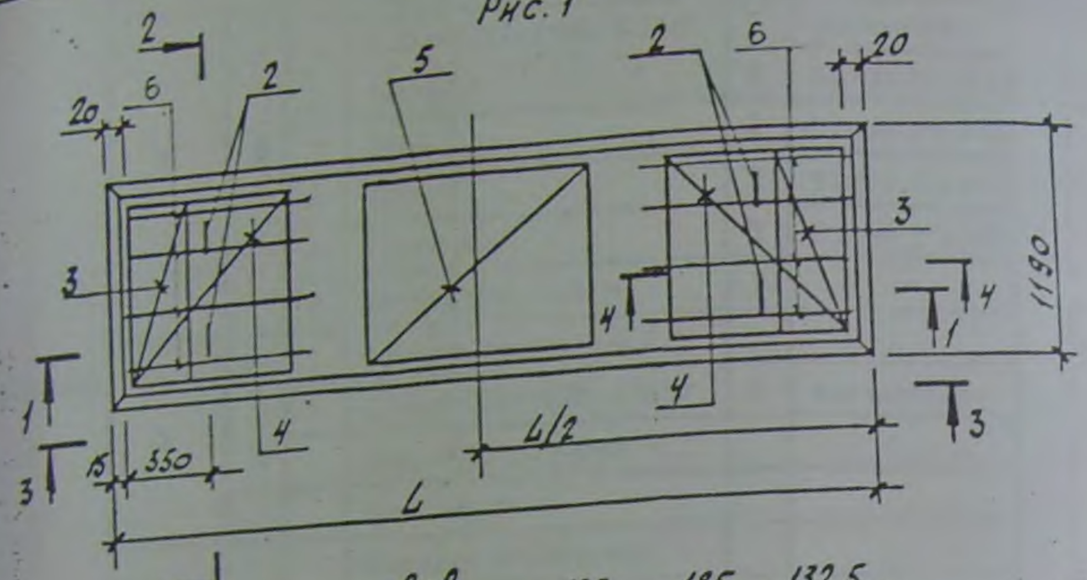

2-2

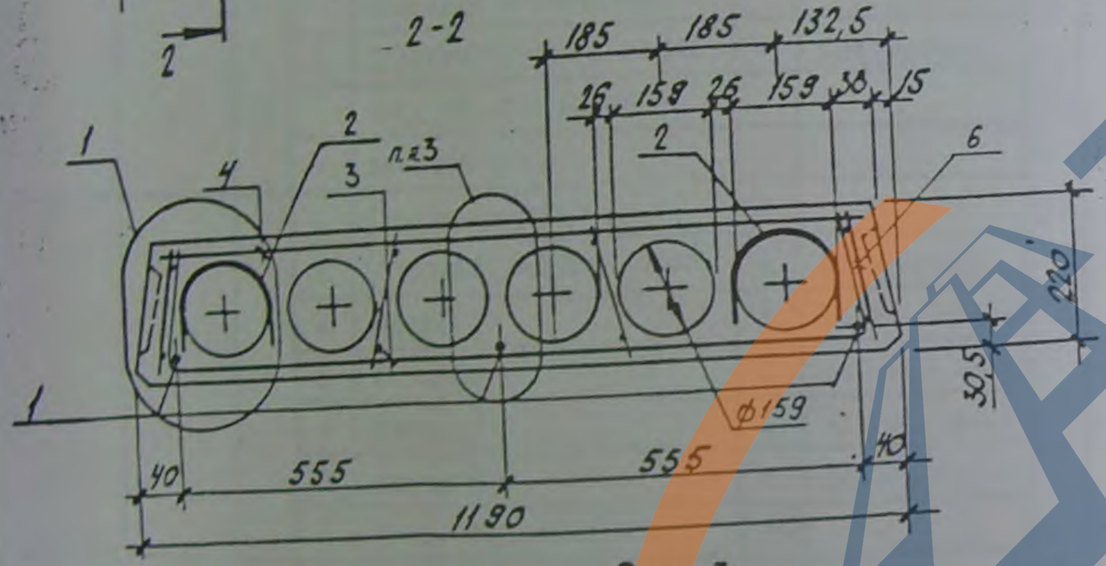

Рис. 2
(остальное см. рис. 1)



Рис. 3
(остальное см. рис. 1)

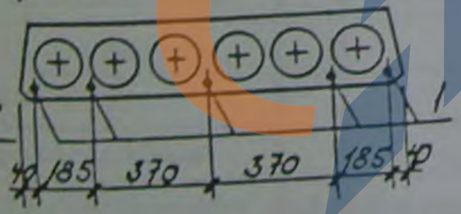

Рис. 4
(остальное см. рис. 1)



Рис. 5
(остальное см. рис. 1)



1-1

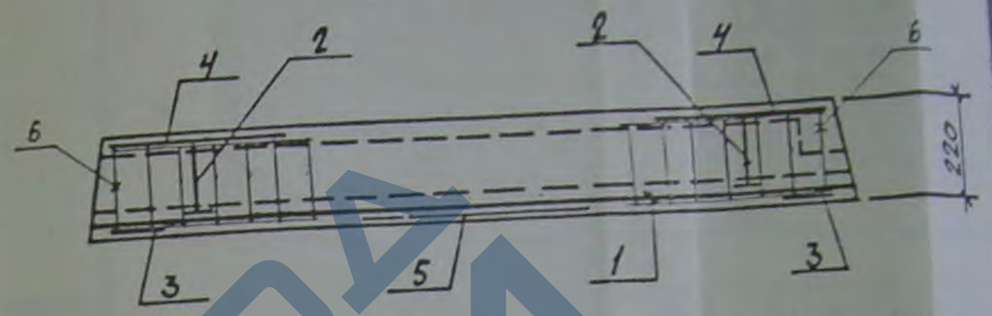

Таблица исп

Марка плиты
ПК 66.12-...Ат8
ПК 72.12-...Ат8
ПК 90.12-...Ат8

1. Сечения 3-3, 4-4; узлы 1, 3 см. Б1.041.1-1.4-03

Изм.	Кол.	Лист	№ док.	Подпись	Дата
Нач. отд.		Шипица			
Гл. констр.		Смирнов			
Разраб.		Курлуков			
Разраб.		Любимова			
Пров.		Коржаков			
Н. контр.		Надудик			

Б1.041.1-1.4-01

Плиты
ПК 66.12-...А-800...
ПК 90.12-...Ат800

Стадия: С
Лист 1
АО „БЕЛПР...
г. Мин...
Формат
Формат А3

Марка плиты 24 2

.12-12.5Ат800

12-10Ат800

https://zavodibi.com/

https://zavodjbi.com/

Марка плиты	Вариант армирования	Рис.	Поз.	Наименование	Кол.	Обозначение документа
				Стержень напрягаемый		
			1	∅ 12Ат800,l=6580; 5.84кг	7	Без чертежа
			2	Петля П1	4	51.041.1-1.4-10
	1	5	3	Сетка С1	2	51.041.1-1.4-08
			4	Сетка С3	2	51.041.1-1.4-09
			6	Каркас К-1	8	51.041.1-1.4-07
			7	Бетон класса В25, м³	0,93	
				Стержень напрягаемый		
	2	3	1	∅ 14Ат800,l=6580; 7.95кг	5	Без чертежа
				поз.2...4,6,7 по варианту		
				армирования 1		
				Стержень напрягаемый		
	3	2	1	∅ 16Ат800,l=6580; 10.4кг	4	Без чертежа
				поз.2...4,6,7 по варианту		
				армирования 1		
				Стержень напрягаемый		
	1	4	1	∅ 12Ат800,l=6580; 5.84кг	6	Без чертежа
			2	Петля П1	4	51.041.1-1.4-10
			3	Сетка С1	2	51.041.1-1.4-08
			4	Сетка С3	2	51.041.1-1.4-09
			6	Каркас К-1	8	51.041.1-1.4-07
12-10Ат800			7	Бетон класса В20, м³	0,93	
				Стержень напрягаемый		
	2	3	1	∅ 14Ат800,l=6580; 7.95кг	5	Без чертежа
				поз.2...4,6,7 по варианту		
				армирования 1		
				Стержень напрягаемый		
	3	5	1	∅ 10Ат800,l=6580; 4.06кг	4	Без чертежа
			1	∅ 12Ат800,l=6580; 5.84кг	3	Без чертежа
				поз.2...4,6,7 по варианту		
				армирования 1		

Марка плиты	Вариант армирования	Рис.	Поз.	Наименование	Кол.	Обозначение документа
				Стержень напрягаемый		
			1	∅ 10Ат800,l=6580; 4.05кг	7	Без чертежа
			2	Петля П2	4	51.041.1-1.4-10
	1	5	3	Сетка С1	2	51.041.1-1.4-09
			4	Сетка С3	2	51.041.1-1.4-09
			7	Бетон класса В25, м³	0,93	
				Стержень напрягаемый		
ПК66.12-8Ат800	2	3	1	∅ 12Ат800,l=6580; 5.84кг	5	Без чертежа
				поз.2...4,7 по варианту		
				армирования 1		
				Стержень напрягаемый		
	3	2	1	∅ 14Ат800,l=6580; 7.95кг	4	Без чертежа
				поз.2...4,7 по варианту		
				армирования 1		
				Стержень напрягаемый		
	1	4	1	∅ 10Ат800,l=6580; 4.05кг	6	Без чертежа
			2	Петля П2	4	51.041.1-1.4-10
			3	Сетка С1	2	51.041.1-1.4-08
			4	Сетка С3	2	51.041.1-1.4-09
			7	Бетон класса В25, м³	0,93	
				Стержень напрягаемый		
ПК66.12-6Ат800	2	2	1	∅ 12Ат800,l=6580; 5.84кг	4	Без чертежа
				поз.2...4,7 по варианту		
				армирования 1		
				Стержень напрягаемый		
	3	1	1	∅ 14Ат800,l=6580; 7.95кг	3	Без чертежа
				поз.2...4,7 по варианту		
				армирования 1		

Изм.	Кол.	Лист	№док.	Подпись	Дата	Б1.041.1-1.4-01	Лист 2

Формат А3

https://zavodjbi.com/

https://zavodjbi.com/

Марка плиты	Вариант армирования	Рис.	Поз.	Наименование	Кол.	Обозначение документа
ПК66.12-4Ат800	1	3		Стержень напрягаемый		
			1	∅ 10Ат800,l=6580; 4.06кг	5	Без чертежа
			2	Петля П1	4	Б1.041.1-1.4-10
			3	Сетка С1	2	Б1.041.1-1.4-08
			4	Сетка С3	2	Б1.041.1-1.4-09
			7	Бетон класса В25, м³	0,93	
	2	1		Стержень напрягаемый		
			1	∅ 12Ат800,l=6580; 5.84кг	3	Без чертежа
				поз.2...4,6,7 по варианту		
				армирования 1		
ПК66.12-3Ат800	1	2		Стержень напрягаемый		
			1	∅ 14Ат800,l=6580; 7.95кг	4	Без чертежа
				поз.2...4,7 по ПК66.12-4Ат800		
				вариант армирования 1		
	2	1		Стержень напрягаемый		
			1	∅ 10Ат800,l=6580; 4.06кг	2	Без чертежа
			1	∅ 12Ат800,l=6580; 5.84кг	1	Без чертежа
				поз.2...4,7 по ПК66.12-4Ат800		
				вариант армирования 1		
ПК72.12-12.5Ат800	1	5		Стержень напрягаемый		
			1	∅ 14Ат800,l=7180; 8.69кг	7	Без чертежа
			2	Петля П1	4	Б1.041.1-1.4-10
			3	Сетка С1	2	Б1.041.1-1.4-08
			4	Сетка С3	2	Б1.041.1-1.4-09
			6	Каркас К-1	8	Б1.041.1-1.4-07
			7	Бетон класса В25, м³	1,01	

Марка плиты	Вариант армирования	Рис.	Поз.	Наименование	Кол.	Обозначение документа
ПК72.12-12.5Ат800	2	3		Стержень напрягаемый		
			1	∅ 16Ат800,l=7180; 11,34кг	5	Без чертежа
			5	Сетка С5	1	Б1.041.1-1.4-11
				поз.2...4,6,7 по варианту		
				армирования 1		
	3	2		Стержень напрягаемый		
			1	∅ 18Ат800,l=7180; 14,34кг	4	Без чертежа
				поз.2...4,6,7 по варианту		
				армирования 1		
ПК72.12-10Ат800	1	5		Стержень напрягаемый		
			1	∅ 14Ат800,l=7180; 8.69кг	7	Без чертежа
			2	Петля П1	4	Б1.041.1-1.4-10
			3	Сетка С1	2	Б1.041.1-1.4-08
			4	Сетка С3	2	Б1.041.1-1.4-09
			6	Каркас К-1	8	Б1.041.1-1.4-07
			7	Бетон класса В20, м³	1,01	
	2	3		Стержень напрягаемый		
			1	∅ 16Ат800,l=7180; 11,34кг	5	Без чертежа
				поз.2...4,6,7 по варианту		
				армирования 1		
	3	2		Стержень напрягаемый		
			1	∅ 14Ат800,l=6580; 7.95кг	4	Без чертежа
				поз.2...4,6,7 по варианту		
				армирования 1		

Изм.	Кол.	Лист	Nдок	Подпись	Дата

Б1.041.1-1.4-01

Форма

https://zavodjbi.com/

https://zavodjbi.com/

Марка плиты	Вариант армирования	Рис.	Поз.	Наименование	Кол.	Обозначение документа
ПК72.12-8Ат800	1	4		Стержень напрягаемый		
			1	∅ 12Ат800,l=7180; 6.38кг	6	Без чертежа
			2	Петля П1	4	Б1.041.1-1.4-10
			3	Сетка С1	2	Б1.041.1-1.4-09
			4	Сетка С3	2	Б1.041.1-1.4-09
			7	Бетон класса В25, м³	1,01	
	2	3		Стержень напрягаемый		
			1	∅ 14Ат800,l=7180; 8.69кг	5	Без чертежа
				поз.2...4,7 по варианту		
				армирования 1		
	1	5		Стержень напрягаемый		
			1	∅ 10Ат800,l=7180; 4.43кг	3	Без чертежа
				∅ 12Ат800,l=7180; 6.38кг	4	Без чертежа
				поз.2...4,7 по варианту		
				армирования 1		
ПК72.12-6Ат800	1	5		Стержень напрягаемый		
			1	∅ 10Ат800,l=7180; 4.43кг	7	Без чертежа
				поз.2...4,7 по ПК72.12-8Ат800		
				вариант армирования 1		
			5	Сетка С5	1	Б1.041.1-1.4-09
	2	3		Стержень напрягаемый		
			1	∅ 12Ат800,l=7180; 6.38кг	5	Без чертежа
				поз.2...4,7 по ПК72.12-8Ат800		
				вариант армирования 1		
	3	2		Стержень напрягаемый		
			1	∅ 14Ат800,l=7180; 8.69кг	4	Без чертежа
				поз.2...4,7 по ПК72.12-8Ат800		
				вариант армирования 1		

Марка плиты	Вариант армирования	Рис.	Поз.	Наименование	Кол.	Обозначение документа
ПК72.12-4Ат800	1	4		Стержень напрягаемый		
			1	∅ 10Ат800,l=7180; 4.43кг	6	Без чертежа
				поз.2...4,7 по ПК72.12-8Ат800		
				вариант армирования 1		
	2	2		Стержень напрягаемый		
			1	∅ 12Ат800,l=7180; 6.38кг	4	Без чертежа
				поз.2...4,7 по ПК72.12-8Ат800		
				вариант армирования 1		
	3	1		Стержень напрягаемый		
			1	∅ 14Ат800,l=7180; 8.69кг	3	Без чертежа
				поз.2...4,7 по ПК72.12-8Ат800		
				вариант армирования 1		
ПК72.12-3Ат800	1	3		Стержень напрягаемый		
			1	∅ 10Ат800,l=7180; 4.43кг	5	Без чертежа
				поз.2...4,7 по ПК72.12-8Ат800		
				вариант армирования 1		
	1	3		Стержень напрягаемый		
			1	∅ 10Ат800,l=7180; 4.43кг	4	Без чертежа
				поз.2...4,7 по ПК72.12-8Ат800		
				вариант армирования 1		
			5	Сетка С5	1	Б1.041.1-1.4-09

Изм.	Кол.	Лист	№ док.	Подпись	Дата	Б1.041.1-1.4-01	Лист 4

Формат А3

https://zavodjbi.com/

https://zavodjbi.com/

Марка плиты	Вариант армирования	Рис.	Поз.	Наименование	Кол.	Обозначение документа
ПК90.12-10Ат800	1	4		Стержень напрягаемый		
			1	∅ 18Ат800,l=8980; 18.0кг	6	Без чертежа
			2	Петля П2	4	Б1.041.1-1.4-10
			3	Сетка С1	2	Б1.041.1-1.4-08
			4	Сетка С3	2	Б1.041.1-1.4-09
			6	Каркас К-1	8	Б1.041.1-1.4-07
			7	Бетон класса В35, м³	1,27	
	2	3		Стержень напрягаемый		
			1	∅ 20Ат800,l=8980; 22.2кг	5	Без чертежа
				поз.2...4,6,7 по варианту		
				армирования 1		
	3	5		Стержень напрягаемый		
			1	∅ 16Ат800,l=8980; 14.2кг	5	Без чертежа
				∅ 18Ат800,l=8980; 18.0кг	2	Без чертежа
				поз.2...4,6,7 по варианту		
				армирования 1		
ПК90.12-8Ат800	1	5		Стержень напрягаемый		
			1	∅ 16Ат800,l=8980; 14.2кг	7	Без чертежа
			2	Петля П2	4	Б1.041.1-1.4-10
			3	Сетка С1	2	Б1.041.1-1.4-08
			4	Сетка С3	2	Б1.041.1-1.4-09
			7	Бетон класса В30, м³	1,27	
	2	3		Стержень напрягаемый		
			1	∅ 18Ат800,l=8980; 18.0кг	5	Без чертежа
				поз.2...4,7 по варианту		
				армирования 1		
	3	2		Стержень напрягаемый		
			1	∅ 20Ат800,l=8980; 22.2кг	4	Без чертежа
				поз.2...4,7 по варианту		
				армирования 1		

Марка плиты	Вариант армирования	Рис.	Поз.	Наименование	Кол.	Обозначение документа
ПК90.12-6Ат800	1	3		Стержень напрягаемый		
			1	∅ 16Ат800,l=8980; 14.2кг	5	Без чертежа
			2	Петля П2	4	Б1.041.1-1.4-10
			3	Сетка С1	2	Б1.041.1-1.4-08
			4	Сетка С3	2	Б1.041.1-1.4-09
			7	Бетон класса В25, м³	1,27	
	2	2		Стержень напрягаемый		
			1	∅ 18Ат800,l=8980; 18.0кг	4	Без чертежа
				поз.2...4,6,7 по варианту		
				армирования 1		
	3	5		Стержень напрягаемый		
			1	∅ 12Ат800,l=8980; 8.0кг	3	Без чертежа
				∅ 14Ат800,l=8980; 10.9кг	4	Без чертежа
				поз.2...4,6,7 по варианту		
				армирования 1		
ПК90.12-4Ат800	1	3		Стержень напрягаемый		
			1	∅ 14Ат800,l=8980; 10.9кг	5	Без чертежа
			2	Петля П2	4	Б1.041.1-1.4-10
			3	Сетка С1	2	Б1.041.1-1.4-08
			4	Сетка С3	2	Б1.041.1-1.4-09
			7	Бетон класса В25, м³	1,27	

Изм.	Кол.	Лист	Nдок	Подпись	Дата

Б1.041.1-1.4-01

Формат

https://zavodjbi.com/

https://zavodjbi.com/

Марка плиты	Вариант армирования	Рис.	Поз.	Наименование	Кол.	Обозначение документа
ПК90.12-4Ат800	2	2		Стержень напрягаемый		
			1	∅ 16А-800,l=8980; 14.2кг	4	Без чертежа
			2	Петля П2	4	Б1.041.1-1.4-10
			3	Сетка С1	2	Б1.041.1-1.4-08
			4	Сетка С3	2	Б1.041.1-1.4-09
			7	Бетон класса В25, м³	1,27	
	3	1		Стержень напрягаемый		
			1	∅ 18А-800,l=8980; 18.0кг	3	Без чертежа
				поз.2...4,6,7 по варианту		
				армирования 2		
			5	Сетка С5	1	Б1.041.1-1.4-09
ПК90.12-3Ат800	1	5		Стержень напрягаемый		
			1	∅ 14А-800,l=8980; 5.54кг	7	Без чертежа
			2	Петля П2	4	Б1.041.1-1.4-10
			3	Сетка С1	2	Б1.041.1-1.4-08
			4	Сетка С3	2	Б1.041.1-1.4-09
			7	Бетон класса В25, м³	1,27	
	2	3		Стержень напрягаемый		
			1	∅ 12Ат800,l=8980; 8,0кг	5	Без чертежа
				поз.2...4,7 по варианту		
				армирования 1		

ЗАВОД ЖБИ

https://zavodjbi.com/

https://zavodibi.com/

Рис. 1

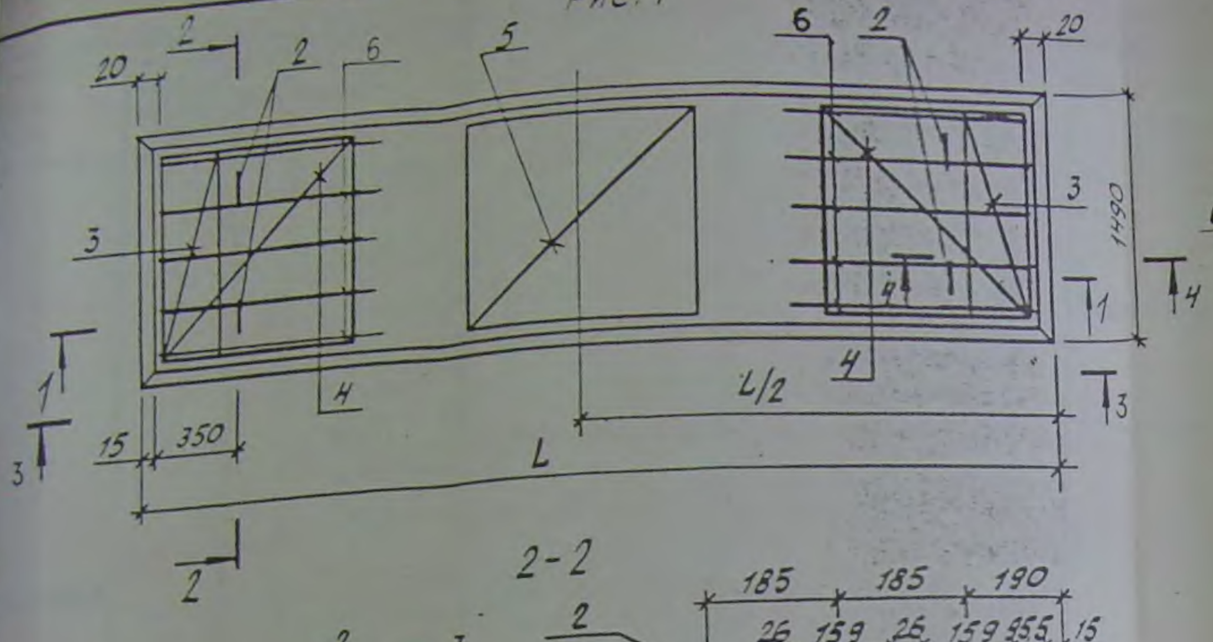

1-1

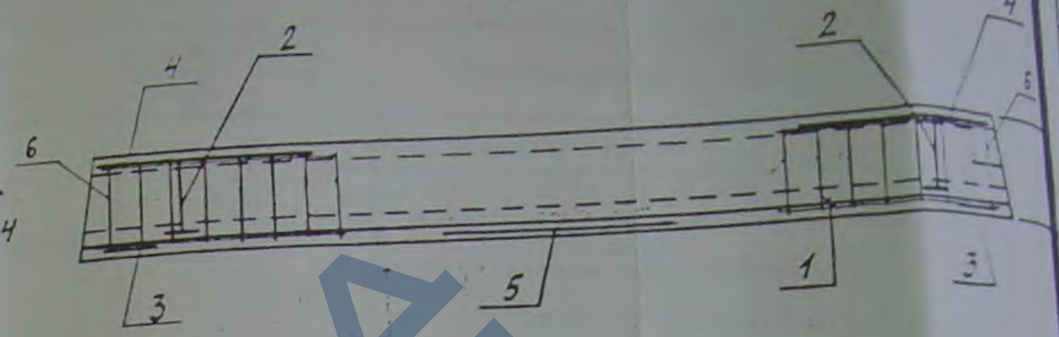

2-2

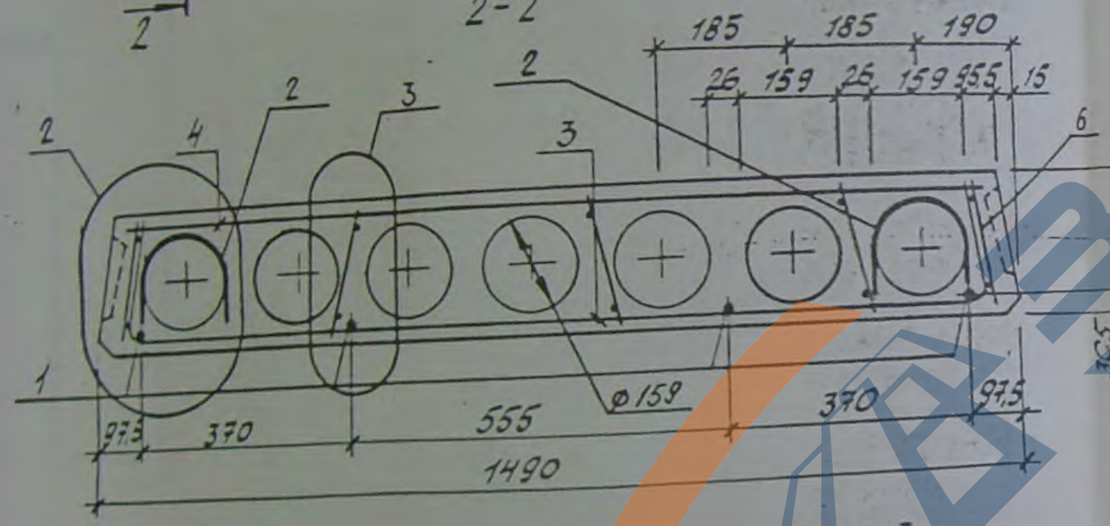

Рис. 2
(остальное см. рис. 1)



Рис. 3
(остальное см. рис. 1)

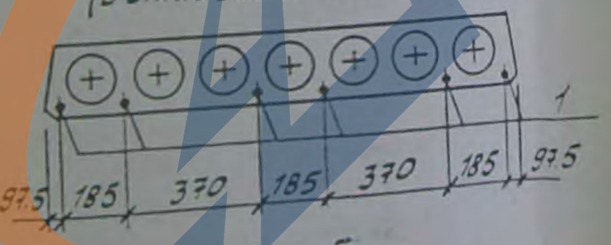

Рис. 4
(остальное см. рис. 1)

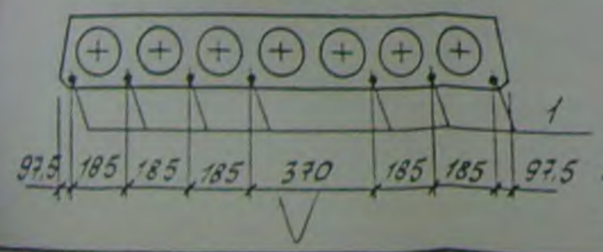

Рис. 5
(остальное см. рис. 1)



Таблица испол

Марка плиты
ПК 66.15-...Ат800
ПК 72.15-...Ат800
ПК 90.15-...Ат800

1. Сечения 3-3, 4-4; узлы 2,3 см. Б1.041.1-1.4-05

Изм.	Кол.	Лист	№ док.	Подпись	Дата
Нач. отд.		Шипица			
Гл. констр.		Смирнов			
Разраб.		Курлуков			
Разраб.		Чебомарь			
Пров.		Коржаков			
Н. контр.		Нарудник			

Б1.041.1-1.4-02

Плиты
ПК 66.15-...Ат800 ...
ПК 90.15-...Ат800

Стадия | Масса
С | —
Лист | Лист

АО „БЕЛПРОМ...
г. Минск

Формат А3

https://zavodibi.com/

https://zavodjbi.com/

Марка плиты	Вариант армиро-вания	Рис.	Поз.	Наименование	Кол.	Обозначение документа
				Стержень напрягаемый		
			1	⌀ 16Ат800,l=6580; 10.4кг	5	Без чертежа
			2	Петля П1	4	Б1.041.1-1.4-10
	1	2	3	Сетка С2	2	Б1.041.1-1.4-08
			4	Сетка С4	2	Б1.041.1-1.4-09
			5	Сетка С6	1	Б1.041.1-1.4-09
			6	Каркас К-1	10	Б1.041.1-1.4-07
			7	Бетон класса В25, м³	1,23	
.15-12.5Ат800				Стержень напрягаемый		
	2	1	1	⌀ 18Ат800,l=6580; 13,2кг	4	Без чертежа
				поз.2...4,6,7 по варианту		
				армирования 1		
				Стержень напрягаемый		
			1	⌀ 10Ат800,l=6580; 4.06кг	2	Без чертежа
	3	5		⌀ 14Ат800,l=6580; 8,0кг	6	Без чертежа
				поз.2...4,6,7 по варианту		
				армирования 1		
				Стержень напрягаемый		
			1	⌀ 12Ат800,l=6580; 5.84кг	8	Без чертежа
			2	Петля П1	4	Б1.041.1-1.4-10
	1	5	3	Сетка С2	2	Б1.041.1-1.4-08
			4	Сетка С4	2	Б1.041.1-1.4-09
15-10Ат800			6	Каркас К-1	10	Б1.041.1-1.4-07
			7	Бетон класса В20, м³	1,23	
				Стержень напрягаемый		
	2	3	1	⌀ 14Ат800,l=6580; 8,0кг	6	Без чертежа
				поз.2...4,6,7 по варианту		
				армирования 1		

Марка плиты	Вариант армиро-вания	Рис.	Поз.	Наименование	Кол.	Обозначение документа
				Стержень напрягаемый		
			1	⌀ 16Ат800,l=6580; 10.4кг	5	Без чертежа
ПК66.15-10Ат800	3	2		поз.2...4,6,7 по варианту		
				армирования 1		
				Стержень напрягаемый		
			1	⌀ 12Ат800,l=6580; 5.84кг	6	Без чертежа
			2	Петля П1	4	Б1.041.1-1.4-10
	1	3	3	Сетка С2	2	Б1.041.1-1.4-08
			4	Сетка С4	2	Б1.041.1-1.4-09
			7	Бетон класса В25, м³	1,23	
				Стержень напрягаемый		
ПК66.15-8Ат800	2	2	1	⌀ 14Ат800,l=6580; 8,0кг	5	Без чертежа
				поз.2...4,7 по варианту		
				армирования 1		
				Стержень напрягаемый		
	3	1	1	⌀ 16Ат800,l=6580; 10.4кг	4	Без чертежа
				поз.2...4,7 по варианту		
				армирования 1		
				Стержень напрягаемый		
	1	4	1	⌀ 10Ат800,l=6580; 4.06кг	7	Без чертежа
				поз.2...4,7 по ПК66.15-8Ат800		
ПК66.15-6Ат800				вариант армирования 1		
				Стержень напрягаемый		
	2	2	1	⌀ 12Ат800,l=6580; 5.84кг		Без чертежа
				поз.2...4,7 по ПК66.15-8Ат800		
				вариант армирования 1		

23

Изм.	Лист	№ докум.	Подпись	Дата		Б1

https://zavodjbi.com/

Формат А3

https://zavodjbi.com/

Марка плиты	Вариант армирования	Рис.	Поз.	Наименование	Кол.	Обозначение документа
ПК66.15-6Ат800	3	3		Стержень напрягаемый		
			1	∅ 10Ат800,l=6580; 4.06кг	2	Без чертежа
				∅ 12Ат800,l=6580; 5.84кг	4	Без чертежа
			2	Петля П1	4	Б1.041.1-1.4-1
			3	Сетка С2	2	Б1.041.1-1.4-0
			4	Сетка С4	2	Б1.041.1-1.4-0
			7	Бетон класса В25, м³	1,23	
ПК66.15-4Ат800	1	3		Стержень напрягаемый		
			1	∅ 10Ат800,l=6580; 4.06кг	6	Без чертежа
				поз.2...4,7 по ПК66.15-6Ат800		
				вариант армирования 3		
	2	1		Стержень напрягаемый		
			1	∅ 12Ат800,l=6580; 5.84кг	4	Без чертежа
				поз.2...4,7 по ПК66.15-6Ат800		
				вариант армирования 3		
ПК66.15-3Ат800	1	2		Стержень напрягаемый		
			1	∅ 10Ат800,l=6580; 4.06кг	5	Без чертежа
				поз.2...4,7 по ПК66.15-6Ат800		
				вариант армирования 3		
	2	1		Стержень напрягаемый		
			1	∅ 12Ат800,l=6580; 5.84кг	4	Без чертежа
				поз.2...4,7 по ПК66.15-6Ат800		
				вариант армирования 3		
ПК72.15-12.5Ат800	1	4		Стержень напрягаемый		
			1	∅ 16Ат800,l=7180; 11,34кг	7	Без чертежа
			2	Петля П1	4	Б1.041.1-1.4-1
			3	Сетка С2	2	Б1.041.1-1.4-0
			4	Сетка С4	2	Б1.041.1-1.4-0
			6	Каркас К-1	10	Б1.041.1-1.4-0
			7	Бетон класса В25, м³	1,34	

Марка плиты	Вариант армирования	Рис.	Поз.	Наименование	Кол.	Обозначение документа
ПК72.15-12.5Ат800	2	3		Стержень напрягаемый		
			1	∅ 18Ат800,l=7180; 14,34кг	6	Без чертежа
				поз.2...4,6,7 по варианту		
				армирования 1		
	3	5		Стержень напрягаемый		
			1	∅ 14Ат800,l=7180; 8.69кг	4	Без чертежа
				∅ 16Ат800,l=7180; 11,34кг	4	Без чертежа
				поз.2...4,6,7 по варианту		
				армирования 1		
ПК72.15-10Ат800	1	5		Стержень напрягаемый		
			1	∅ 14Ат800,l=7180; 8.69кг	8	Без чертежа
			2	Петля П1	4	Б1.041.1-1.4-10
			3	Сетка С2	2	Б1.041.1-1.4-08
			4	Сетка С4	2	Б1.041.1-1.4-09
			6	Каркас К-1	10	Б1.041.1-1.4-07
			7	Бетон класса В20, м³	1,34	
	2	3		Стержень напрягаемый		
			1	∅ 16Ат800,l=7180; 11,34кг	6	Без чертежа
				поз.2...4,6,7 по варианту		
				армирования 1		
	3	2		Стержень напрягаемый		
			1	∅ 18Ат800,l=7180; 14,34кг	5	Без чертежа
				поз.2...4,6,7 по варианту		
				армирования 1		

Изм.	Кол.	Лист	Nдок	Подпись	Дата

Б1.041.1-1.4-02

Лист 3

Формат А3

https://zavodjbi.com/

https://zavodjbi.com/

Марка плиты	Вариант армирования	Рис.	Поз.	Наименование	Кол.	Обозначение документа
ПК72.15-8Ат800	1	5		Стержень напрягаемый		
			1	∅ 12Ат800,l=7180; 6.38кг	8	Без чертежа
			2	Петля П1	4	Б1.041.1-1.4-10
			3	Сетка С2	2	Б1.041.1-1.4-08
			4	Сетка С4	2	Б1.041.1-1.4-09
			7	Бетон класса В25, м	1,34	
	2	3		Стержень напрягаемый		
			1	∅ 14Ат800,l=7180; 8.69кг	6	Без чертежа
				поз.2...4,7 по варианту		
				армирования 1		
	1	2		Стержень напрягаемый		
			1	∅ 14Ат800,l=7180; 8.69кг	3	Без чертежа
				∅ 16Ат800,l=7180; 11,34кг	2	Без чертежа
				поз.2...4,7 по варианту		
				армирования 1		
ПК72.15-6Ат800	1	5		Стержень напрягаемый		
			1	∅ 10Ат800,l=7180; 4.43кг	8	Без чертежа
				поз.2...4,7 по ПК72.15-8Ат800		
				вариант армирования 1		
			5	Сетка С5	1	Б1.041.1-1.4-09
	2	3		Стержень напрягаемый		
			1	∅ 12Ат800,l=7180; 6.38кг	6	Без чертежа
				поз.2...4,7 по ПК72.15-8Ат800		
				вариант армирования 1		
	3	2		Стержень напрягаемый		
			1	∅ 14Ат800,l=7180; 8.69кг	5	Без чертежа
				поз.2...4,7 по ПК72.15-8Ат800		
				вариант армирования 1		

Марка плиты	Вариант армирования	Рис.	Поз.	Наименование	Кол.	Обозначение документа
ПК72.15-4Ат800	1	4		Стержень напрягаемый		
			1	∅ 10Ат800,l=7180; 4.43кг	7	Без чертежа
				поз.2...4,7 по ПК72.15-8Ат800		
				вариант армирования 1		
	2	2		Стержень напрягаемый		
			1	∅ 12Ат800,l=7180; 6.38кг	5	Без чертежа
				поз.2...4,7 по ПК72.15-8Ат800		
				вариант армирования 1		
	3	1		Стержень напрягаемый		
			1	∅ 12Ат800,l=7180; 6.39кг	2	Без чертежа
				∅ 14Ат800,l=7180; 8.69кг	2	Без чертежа
				поз.2...4,7 по ПК72.15-8Ат800		
				вариант армирования 1		
ПК72.15-3Ат800	1	3		Стержень напрягаемый		
			1	∅ 10Ат800,l=7180; 4.43кг	6	Без чертежа
				поз.2...4,7 по ПК72.15-8Ат800		
				вариант армирования 1		
	2	1		Стержень напрягаемый		
			1	∅ 12Ат800,l=7180; 6.39кг	4	Без чертежа
				поз.2...4,7 по ПК72.15-8Ат800		
				вариант армирования 1		

33 Марка плиты

ПК90.15-10А

ПК90.15-8Ат

ЗАВОД ЖБИ

24

Изм.	Кол.	Лист	Nдок	Подпись	Дата

Б1.041.1-1.4-02

Формат

Формат А3

https://zavodjbi.com/

https://zavodjbi.com/

Марка плиты	Вариант армирования	Рис.	Поз.	Наименование	Кол.	Обозначение документа
ПК90.15-10Ат800	1	3		Стержень напрягаемый		
			1	Ø 20Ат800,l=8980; 22,2кг	6	Без чертежа
			2	Петля П2	4	Б1.041.1-1.4-10
			3	Сетка С2	2	Б1.041.1-1.4-08
			4	Сетка С4	2	Б1.041.1-1.4-09
			6	Каркас К-	10	Б1.041.1-1.4-07
			7	Бетон класса В35, м³	1,68	
	2	2		Стержень напрягаемый		
			1	Ø 22Ат800,l=8980; 26.8кг	5	Без чертежа
				поз.2...4,6,7 по варианту		
				армирования 1		
	3	4		Стержень напрягаемый		
			1	Ø 20Ат800,l=8980; 22.2кг	2	Без чертежа
				Ø 18Ат800,l=8980; 18.0кг	5	Без чертежа
				поз.2...4,6,7 по варианту		
				армирования 1		
ПК90.15-8Ат800	1	5		Стержень напрягаемый		
			1	Ø 16Ат800,l=8980; 14.2кг	8	Без чертежа
			2	Петля П2	4	Б1.041.1-1.4-10
			3	Сетка С2	2	Б1.041.1-1.4-08
			4	Сетка С4	2	Б1.041.1-1.4-09
			7	Бетон класса В30, м³	1,68	
	2	3		Стержень напрягаемый		
			1	Ø 18Ат800,l=8980; 18.0кг	6	Без чертежа
				поз.2...4,7 по варианту		
				армирования 1		
	3	2		Стержень напрягаемый		
			1	Ø 20Ат800,l=8980; 22.2кг	5	Без чертежа
				поз.2...4,7 по варианту		
				армирования 1		

Марка плиты	Вариант армирования	Рис.	Поз.	Наименование	Кол.	Обозначение документа
ПК90.15-6Ат800	1	2		Стержень напрягаемый		
			1	Ø 18Ат800,l=8980; 18.0кг	5	Без чертежа
			2	Петля П2	4	Б1.041.1-1.4-10
			3	Сетка С2	2	Б1.041.1-1.4-08
			4	Сетка С4	2	Б1.041.1-1.4-09
			7	Бетон класса В25, м³	1,63	
	2	1		Стержень напрягаемый		
			1	Ø 20Ат800,l=8980; 22.2кг	4	Без чертежа
				поз.2...4,6,7 по варианту		
				армирования 1		
	3	3		Стержень напрягаемый		
			1	Ø 16Ат800,l=8980; 14.2кг	5	Без чертежа
				Ø 18Ат800,l=8980; 18.0кг	1	Без чертежа
				поз.2...4,6,7 по варианту		
				армирования 1		
ПК90.15-4Ат800	1	5		Стержень напрягаемый		
			1	Ø 12Ат800,l=8980; 8.0кг	8	Без чертежа
			2	Петля П2	4	Б1.041.1-1.4-10
			3	Сетка С2	2	Б1.041.1-1.4-08
			4	Сетка С4	2	Б1.041.1-1.4-09
			5	Сетка С6	1	Б1.041.1-1.4-09
			7	Бетон класса В25, м³	1,63	

Изм.	Кол.	Лист	Nдок	Подпись	Дата

Б1.041

https://zavodjbi.com/

https://zavodjbi.com/

Марка плиты	Вариант армиро-вания	Рис.	Поз.	Наименование	Кол.	Обозначение документа
				Стержень напрягаемый		
			1	Ø 14Ат800,l=8980; 10.9кг	6	Без чертежа
			2	Петля П2	4	Б1.041.1-1.4-10
			3	Сетка С2	2	Б1.041.1-1.4-08
			4	Сетка С4	2	Б1.041.1-1.4-09
ПК90.15-4Ат800	2	3	7	Бетон класса В25, м³	1,68	
				Стержень напрягаемый		
	3	2	1	Ø 16Ат800,l=8980; 14.2кг	5	Без чертежа
				поз.2...4,6,7 по варианту		
				армирования 2		
				Стержень напрягаемый		
	1	4	1	Ø 12Ат800,l=8980; 8,0кг	7	Без чертежа
			2	Петля П2	4	Б1.041.1-1.4-10
			3	Сетка С2	2	Б1.041.1-1.4-08
			4	Сетка С4	2	Б1.041.1-1.4-09
			7	Бетон класса В25, м³	1,68	
ПК90.15-3Ат800				Стержень напрягаемый		
	2	2	1	Ø 16Ат800,l=8980; 14.2кг	5	Без чертежа
				поз.2...4,7 по варианту		
				армирования 1		

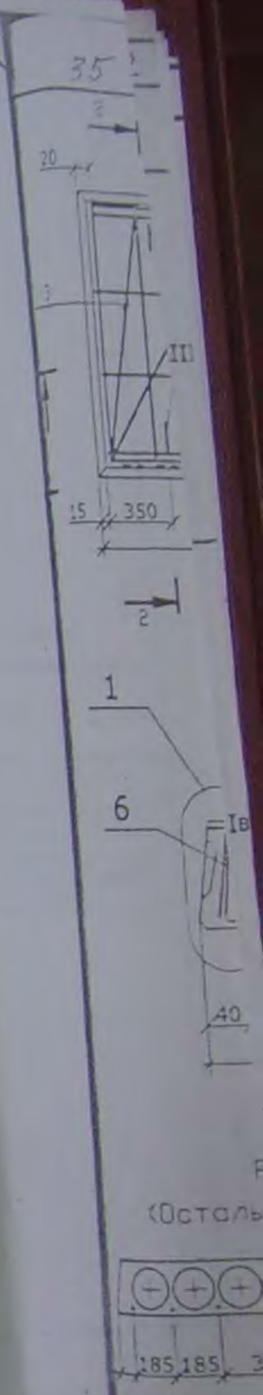

ЗАВОД ЖБИ

25

Изм.	Кол.	Лист	Nдок	Подпись	Дата

Б1.041.1-1.4-02

Формат А

https://zavodjbi.com/

https://zavodjbi.com/

Рис.1

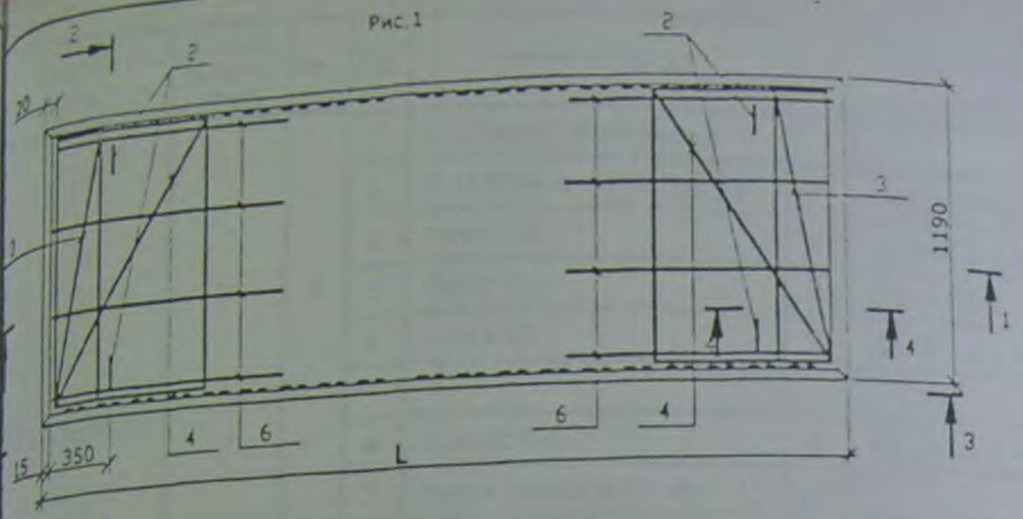

2 - 2

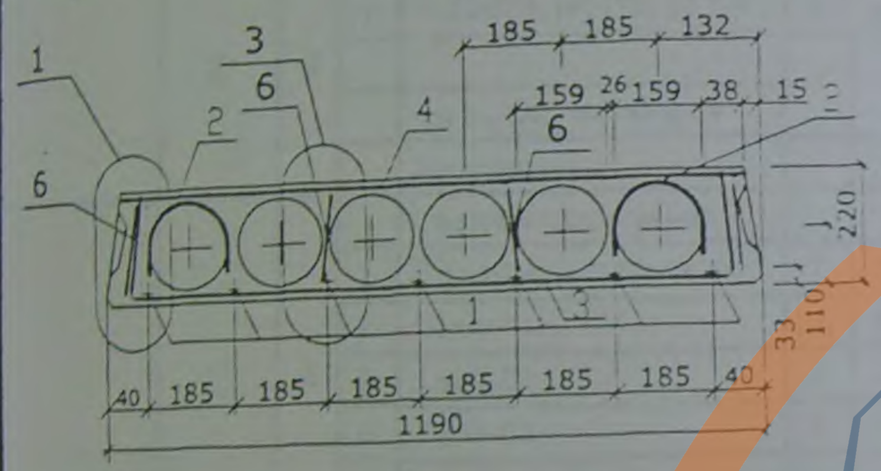

Рис. 2
(Остальное см. рис.1)

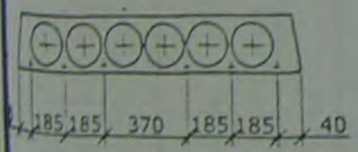

Рис. 3
(Остальное см. рис.1)

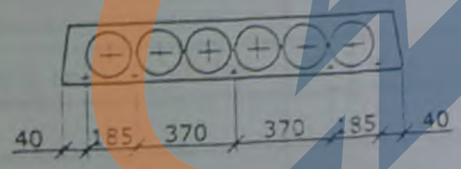

1 - 1

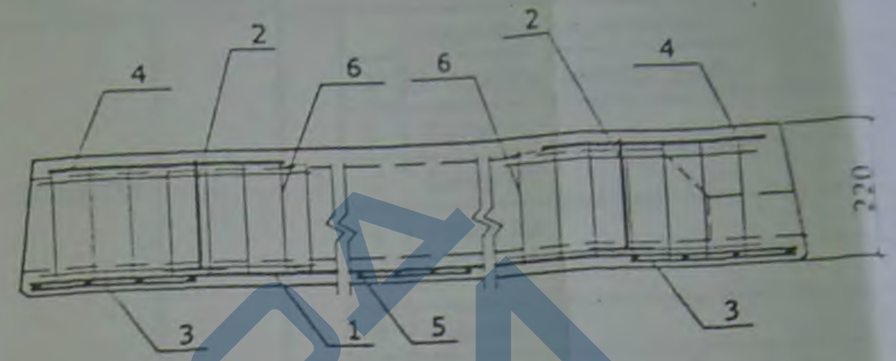

Таблица исполнений

Марка плиты	L, мм
ПК 72.12 - ...AIIIв	7180
ПК 90.12 - ...AIIIв	8980

Сечения 3-3, 4-4; узлы 1, 3 см. Б1.041.1-1.4-05

						Б1.04101-1.4-03		
						Плиты ПК 72.12 - ...AIIIв ... ПК 90.12 - ...AIIIв	Стадия	Масса	Масштаб
Изм.	Кол.	Лист	Nдок	Подпись	Дата		С		
Нач.отд.		Шипица					Лист 1	Листов 3	
Гл.констр.		Смирнов					АО "Белпромпроект" г. Минск		
Нач.сект.		Коржаков							
Разраб.		Курлуков							
Пров.		Коржаков							
Н.контр.		Надудик							

Формат А3

https://zavodjbi.com/

https://zavodjbi.com/

Марка плиты	Вариант армирования	Рис.	Поз.	Наименование	Кол.	Обозначение документа
ПК72.12-12.5АIIIв	1	1		Стержень напрягаемый		
			1	∅ 18АIIIв, l=7170; 14.4кг	7	Без чертежа
			2	Петля П1	4	Б1.041.1-1.4-10
			3	Сетка С1	2	Б1.041.1-1.4-08
			4	Сетка С3	2	Б1.041.1-1.4-09
			6	Каркас К-1	8	Б1.041.1-1.4-07
			7	Бетон класса В25, м³	1,01	
	2	2		Стержень напрягаемый		
			1	∅ 20АIIIв, l=7170; 17.7кг	6	Без чертежа
				поз.2...4,6,7 по варианту		
				армирования 1		
ПК72.12-10АIIIв	1	1		Стержень напрягаемый		
			1	∅ 18АIIIв, l=7170; 14.4кг	7	Без чертежа
			2	Петля П1	4	Б1.041.1-1.4-10
			3	Сетка С1	2	Б1.041.1-1.4-08
			4	Сетка С3	2	Б1.041.1-1.4-09
			6	Каркас К-1	8	Б1.041.1-1.4-07
			7	Бетон класса В20, м³	1,01	
	2	3		Стержень напрягаемый		
			1	∅ 20АIIIв, l=7170; 17.7кг	5	Без чертежа
				поз.2...4,6,7 по варианту		
				армирования 1		

Марка плиты	Вариант армирования	Рис.	Поз.	Наименование	Кол.	Обозначение документа
ПК90.12-10АIIIв	1	1		Стержень напрягаемый		
			1	∅ 22АIIIв, l=6970; 26.8кг	7	Без чертежа
			2	Петля П2	4	Б1.041.1-1.4-10
			3	Сетка С1	2	Б1.041.1-1.4-08
			4	Сетка С3	2	Б1.041.1-1.4-09
			6	Каркас К-2	8	Б1.041.1-1.4-07
			7	Бетон класса В35, м³	1,27	
ПК90.12-8АIIIв	1	1		Стержень напрягаемый		
			1	∅ 20АIIIв, l=6970; 22.2кг	7	Без чертежа
			2	Петля П2	4	Б1.041.1-1.4-10
			3	Сетка С1	2	Б1.041.1-1.4-08
			4	Сетка С3	2	Б1.041.1-1.4-09
			6	Каркас К-1	8	Б1.041.1-1.4-07
			7	Бетон класса В30, м³	1,27	
	2	3		Стержень напрягаемый		
			1	∅ 22АIIIв, l=8970; 26.8кг	5	Без чертежа
				поз.2...4,6,7 по варианту		
				армирования 1		

Изм.	Кол.	Лист	Nдок	Подпись	Дата

Б1.041.1-1.4-03

Формат А

https://zavodjbi.com/

https://zavodjbi.com/

Марка плиты	Вариант армирования	Рис.	Поз.	Наименование	Кол.	Обозначение документа
ПК90.12-6AIIIв	1	1		Стержень напрягаемый		
			1	∅ 18AIIIв, l=8970; 18.0кг	7	Без чертежа
			2	Петля П2	4	Б1.041.1-1.4-10
			3	Сетка С1	2	Б1.041.1-1.4-08
			4	Сетка С3	2	Б1.041.1-1.4-09
			7	Бетон класса В25, м³	1,27	
	2	2		Стержень напрягаемый		
			1	∅ 20AIIIв, l=8970; 22.2кг	6	Без чертежа
				поз. 2...4, 7 по варианту		
				армирования 1		
ПК90.12-4AIIIв	1	1		Стержень напрягаемый		
			1	∅ 16AIIIв, l=8970; 14.2кг	7	Без чертежа
			2	Петля П2	4	Б1.041.1-1.4-10
			3	Сетка С1	2	Б1.041.1-1.4-08
			4	Сетка С3	2	Б1.041.1-1.4-09
			7	Бетон класса В25, м³	1,27	
	2	3		Стержень напрягаемый		
			1	∅ 18AIIIв, l=8970; 18.0кг	5	Без чертежа
				поз. 2...4, 7 по варианту		
				армирования 1		

https://zavodjbi.com/

https://zavodjbi.com/

Марка плиты	Вариант армирования	Рис.	Поз.	Наименование	Кол.	Обозначение документа
ПК66.15-12.5АIIIв	1	1		Стержень напрягаемый		
			1	∅ 16AIIIв, l=6570; 10.4кг	8	Без чертежа
			2	Петля П1	4	Б1.041.1-1.4-10
			3	Сетка С2	2	Б1.041.1-1.4-08
			4	Сетка С4	2	Б1.041.1-1.4-09
			6	Каркас К1	10	Б1.041.1-1.4-07
			7	Бетон класса В25, м³	1,23	
	2	2		Стержень напрягаемый		
			1	∅ 18AIIIв, l=6570; 13.2кг	7	Без чертежа
				поз.2...4,6,7 по варианту		
				армирования 1		
ПК72.15-12.5АIIIв	1	2		Стержень напрягаемый		
			1	∅ 20AIIIв, l=7170; 17.7кг	7	Без чертежа
			2	Петля П1	4	Б1.041.1-1.4-10
			3	Сетка С2	2	Б1.041.1-1.4-08
			4	Сетка С4	2	Б1.041.1-1.4-09
			6	Каркас К1	10	Б1.041.1-1.4-07
			7	Бетон класса В25, м³	1,34	
	2	3		Стержень напрягаемый		
			1	∅ 22AIIIв, l=7170; 21.4кг	6	Без чертежа
				поз.2...4,6,7 по варианту		
				армирования 1		

Марка плиты	Вариант армирования	Рис.	Поз.	Наименование	Кол.	Обозначение документа
ПК72.15-10АIIIв	1	1		Стержень напрягаемый		
			1	∅ 18AIIIв, l=7170; 14.4кг	8	Без чертежа
			2	Петля П1	4	Б1.041.1-1.4-10
			3	Сетка С2	2	Б1.041.1-1.4-08
			4	Сетка С4	2	Б1.041.1-1.4-09
			6	Каркас К1	10	Б1.041.1-1.4-07
			7	Бетон класса В20, м³	1,34	
	2	2		Стержень напрягаемый		
			1	∅ 20AIIIв, l=7170; 17.7кг	7	Без чертежа
				поз.2...4,6,7 по варианту		
				армирования 1		
ПК72.15-8АIIIв	1	1		Стержень напрягаемый		
			1	∅ 16AIIIв, l=7170; 11.4кг	8	Без чертежа
			2	Петля П1	4	Б1.041.1-1.4-10
			3	Сетка С2	2	Б1.041.1-1.4-08
			4	Сетка С4	2	Б1.041.1-1.4-09
			7	Бетон класса В25, м³	1,34	
	2	3		Стержень напрягаемый		
			1	∅ 18AIIIв, l=7170; 14.4кг	6	Без чертежа
				поз. 2...4, 7 по варианту		
				армирования 1		

https://zavodjbi.com/

https://zavodjbi.com/

Марка плиты	Вариант армирования	Рис.	Поз.	Наименование	Кол.	Обозначение документа
ПК90.15-10AIIIв	1	1		Стержень напрягаемый		
			1	∅22AIIIв, l=8970; 26.8кг	8	Без чертежа
			2	Петля П2	4	Б1.041.1-1.4-10
			3	Сетка С2	2	Б1.041.1-1.4-08
			4	Сетка С4	2	Б1.041.1-1.4-09
			6	Каркас К-2	10	Б1.041.1-1.4-07
			7	Бетон класса В35, м³	1,68	
ПК90.15-8AIIIв	1	1		Стержень напрягаемый		
			1	∅20AIIIв, l=8970; 22.2кг	8	Без чертежа
			2	Петля П2	4	Б1.041.1-1.4-10
			3	Сетка С2	2	Б1.041.1-1.4-08
			4	Сетка С4	2	Б1.041.1-1.4-09
			7	Бетон класса В30, м³	1,68	
	2	2		Стержень напрягаемый		
			1	∅22AIIIв, l=8970; 26.8кг	7	Без чертежа
				поз. 2...4, 7 по варианту		
				армирования 1		

Марка плиты	Вариант армирования	Рис.	Поз.	Наименование	Кол.	Обозначение документа
ПК90.15-6AIIIв	1	1		Стержень напрягаемый		
			1	∅18AIIIв, l=8970; 18.0кг	8	Без чертежа
			2	Петля П2	4	Б1.041.1-1.4-10
			3	Сетка С2	2	Б1.041.1-1.4-08
			4	Сетка С4	2	Б1.041.1-1.4-09
			7	Бетон класса В25, м³	1,68	
	2	2		Стержень напрягаемый		
			1	∅20AIIIв, l=8970; 22.2кг	7	Без чертежа
				поз. 2...4, 7 по варианту		
				армирования 1		
ПК90.15-4AIIIв	1	1		Стержень напрягаемый		
			1	∅16AIIIв, l=8970; 14.2кг	8	Без чертежа
			2	Петля П2	4	Б1.041.1-1.4-10
			3	Сетка С2	2	Б1.041.1-1.4-08
			4	Сетка С4	2	Б1.041.1-1.4-09
			7	Бетон класса В25, м³	1,68	
	2	3		Стержень напрягаемый		
			1	∅18AIIIв, l=8970; 18.0кг	6	Без чертежа
				поз. 2...4, 7 по варианту		
				армирования 1		

https://zavodjbi.com/

https://zavodjbi.com/

Рис.1

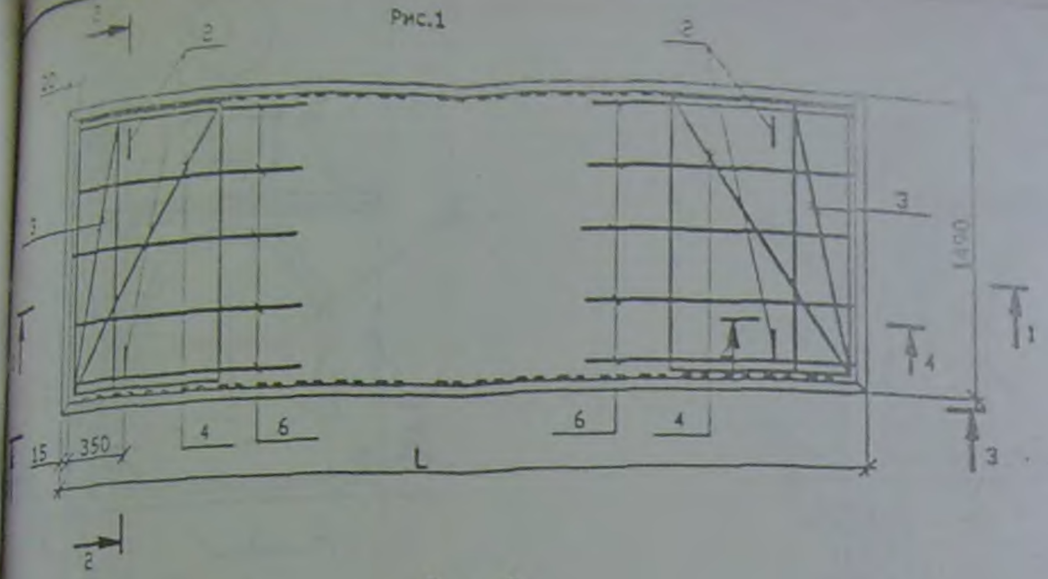

2 - 2

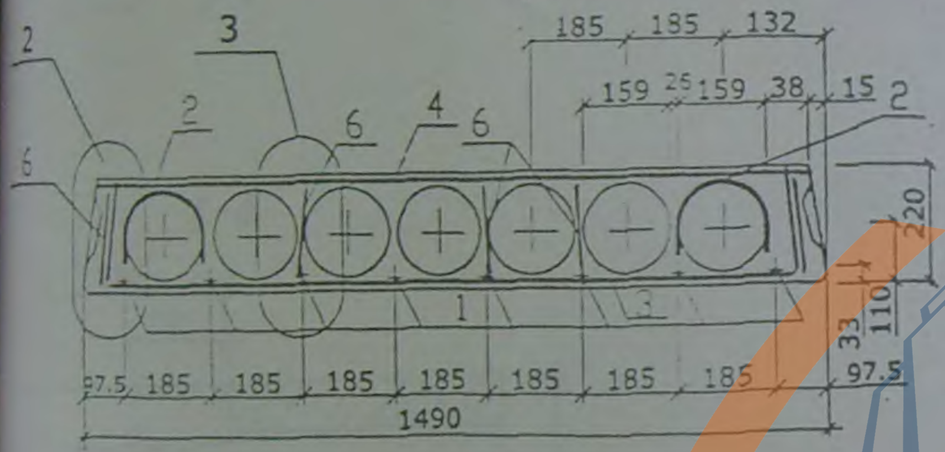

Рис. 2

(Остальное см. рис.1)

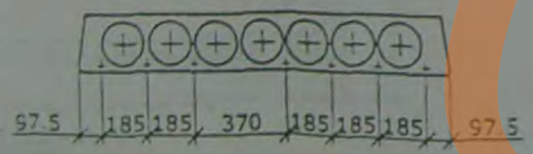

Рис. 3

(Остальное см. рис.1)

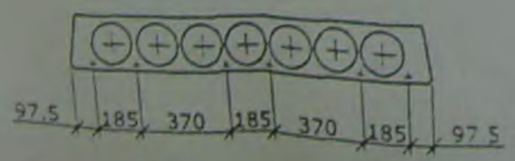

1 - 1

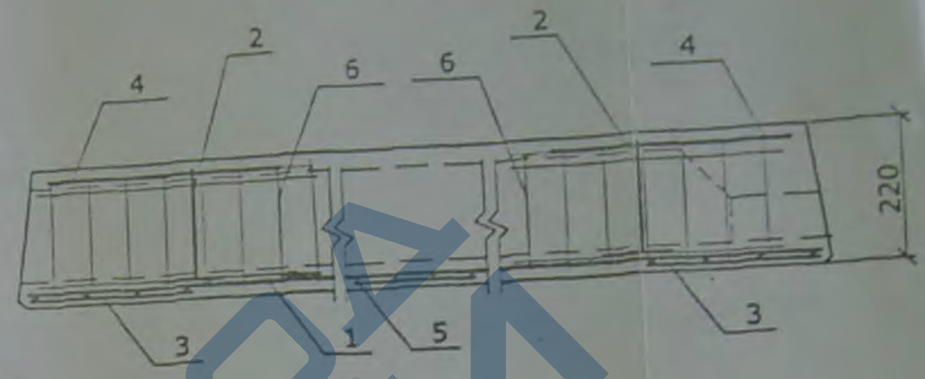

Таблица исполнений

Марка плиты	L, мм
ПК 66.15 - ...АIIIв	6580
ПК 72.15 - ...АIIIв	7180
ПК 90.15 - ...АIIIв	8980

Сечения 3-3, 4-4; узлы 2, 3 см. 51.041.1-1.4-05

29

Изм.	Кол.	Лист	Nдок	Подпись	Дата
Нач.отд.		Шипица			
Гл.констр.		Смирнов			
Нач.сект.		Коржаков			
Разраб.		Курлуков			
Пров.		Коржаков			
Н.контр.		Надудик			

51.041.1-1.4-04

Плиты ПК 66.15 - ...АIIIв ...
ПК 90.15 - ...АIIIв

Стадия	Масса	Масштаб
С		
Лист 1	Листов 3	

АО "Белпромпроект" г. Минск

Формат А3

https://zavodjbi.com/

https://zavodjbi.com/

1

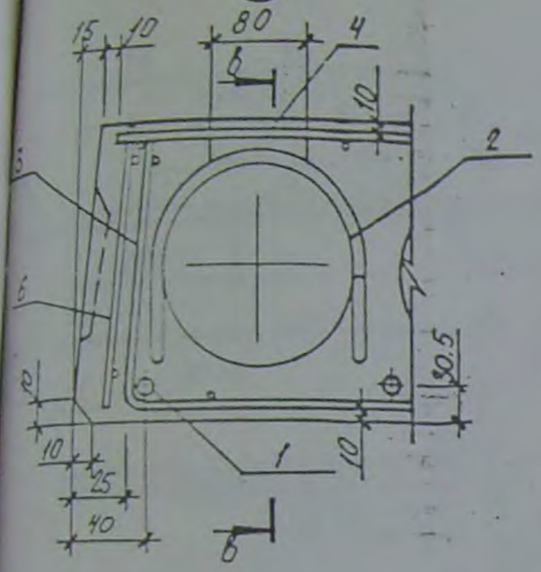

2

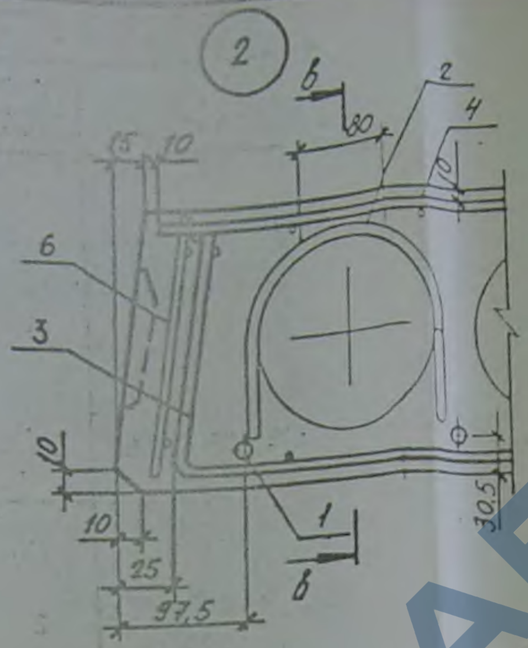

3

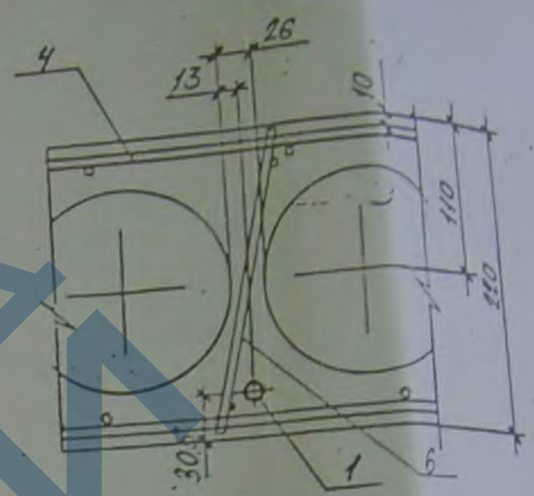

Вкладыш бетонный

Б-Б

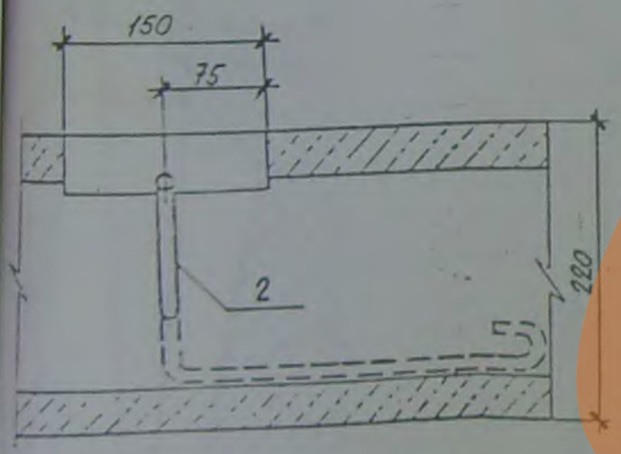

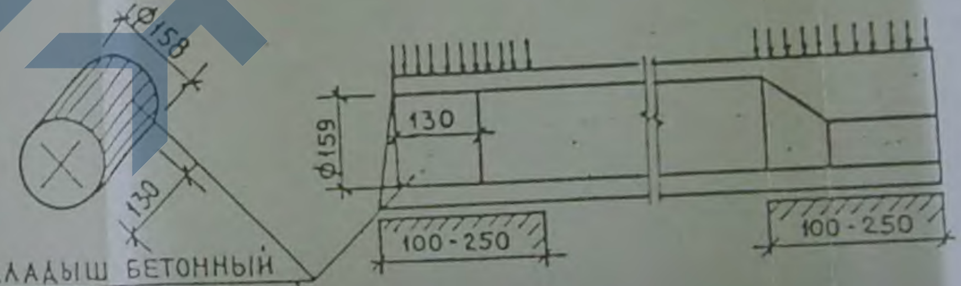

Вкладыш бетонный
свежеотформованный
и отвибрированный

Изм	Кол	Лист	№док	Подпись	Дата

Б1.041.1-1.4-05

Формат А3

ЗАВОД ЖБИ

https://zavodjbi.com/

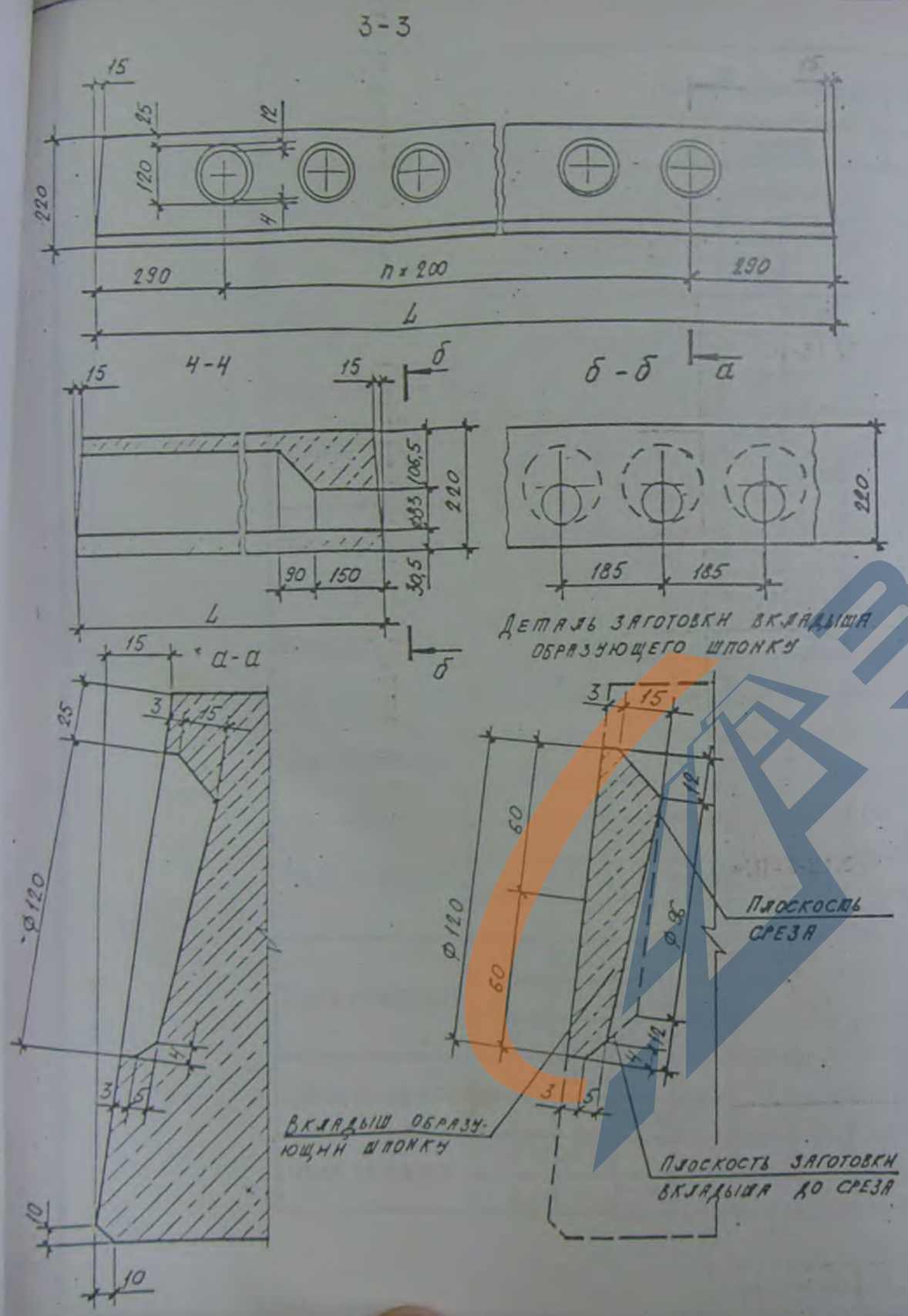

42

Марка плиты

ПК90.15-10АIII

ПК90.15-8АIII

Таблица исполнений

Марка плиты	L, мм	
ПК 66. ...	6580	3
ПК 72. ...	7180	3
ПК 90. ...	8980	1

31

Изм.	Кол.	Лист	№ док.	Подпись	Дата
Нач. отд.		Шипица			
Гл. констр.		Смирнов			
Нач. сект.		Коржаков			
Разраб.		Любимова			
Пров.		Коржаков			
Н. контр.		Надудик			

Б1.041.1-1.4-05.

Сечения 3-3, 4-4; узлы 1...3.

Стадия	Масса	Масштаб
С	—	—

Лист 1 Листов

АО „БЕЛПРОМПРОЕКТ" г. Минск

Формат А3

https://zavodjbi.com/

https://zavodjbi.com/

Марка плиты	Вариант армирования	Напрягаемая арматура класса								Всего	Изделия арматурные								Общий расход
		Ат800									Арматура класса								
		см. указания п.1 л.1									Вр-1 ГОСТ 6727-80				А-1(А240) см. указания п.2 л.1			Всего	
		Ф10	Ф12	Ф14	Ф16	Ф18	Ф20	Ф22	Итого		Ф3	Ф4	Ф5	Итого	Ф12	Ф14	Итого		
ПК90.12-6Ат800	1				71,00				71,00	71,00	1,94	0,84		2,78		5,72	5,72	8,50	79,50
	2					72,00			72,00	72,00	1,94	0,84		2,78		5,72	5,72	8,50	80,50
	3		24,00	43,60					67,60	67,60	1,94	0,84		2,78		5,72	5,72	8,50	76,10
ПК90.12-4Ат800	1			54,50					54,50	54,50	1,94	0,84		2,78		5,72	5,72	8,50	63,00
	2				56,80				56,80	56,80	1,94	0,84		2,78		5,72	5,72	8,50	65,30
	3					54,00			54,00	54,00	2,18	2,88		5,06		5,72	5,72	10,78	64,78
ПК90.12-3Ат800	1	38,78							38,78	38,78	1,94	0,84		2,78		5,72	5,72	8,50	47,28
	2		40,00						40,00	40,00	1,94	0,84		2,78		5,72	5,72	8,50	48,50
ПК66.15-12.5Ат800	1				52,00				52,00	52,00	2,66	6,71	4,40	13,77	4,20		4,20	17,97	69,97
	2					52,80			52,80	52,80	2,68	4,16	4,40	10,94	4,20		4,20	15,14	67,94
	3	8,12		48,00					56,12	56,12	2,38	4,16	4,40	10,94	4,20		4,20	15,14	71,28
ПК66.15-10Ат800	1		46,72						46,72	46,72	2,38	4,16	4,40	10,94	4,20		4,20	15,14	61,86
	2			48,00					48,00	48,00	2,38	4,16	4,40	10,94	4,20		4,20	15,14	63,14
	3				52,00				52,00	52,00	2,38	4,16	4,40	10,94	4,20		4,20	15,14	67,14
ПК66.15-8Ат800	1		35,04						35,04	35,04	2,38	0,96		3,34	4,20		4,20	7,54	42,58
	2			40,00					40,00	40,00	2,38	0,96		3,34	4,20		4,20	7,54	47,54
	3				41,60				41,60	41,60	2,38	0,96		3,34	4,20		4,20	7,54	49,14
ПК66.15-6Ат800	1	28,42							28,48	28,48	2,38	0,96		3,34	4,20		4,20	7,54	36,02
	2		29,20						29,20	29,20	2,38	0,96		3,34	4,20		4,20	7,54	36,74
	3	8,12	23,36						31,48	31,48	2,38	0,96		3,34	4,20		4,20	7,54	39,02
ПК66.15-4Ат800	1	24,36							24,36	24,36	2,38	0,96		3,34	4,20		4,20	7,54	31,90
	2		23,36						23,36	23,36	2,38	0,96		3,34	4,20		4,20	7,54	30,90
ПК66.15-3Ат800	1	20,30							20,30	20,30	2,38	0,96		3,34	4,20		4,20	7,54	27,84
	2		23,36						23,36	23,36	2,38	0,96		3,34	4,20		4,20	7,54	30,90

https://zavodjbi.com/

https://zavodjbi.com/

Марка плиты	Вариант армирования	Напрягаемая арматура класса									Изделия арматурные								Общий расход
		Ат800									Арматура класса								
		см. указания п.1 л.1									Вр-1				А-1(А240)				
											ГОСТ 6727-80				см. указания п.2 т.1				
		Ф10	Ф12	Ф14	Ф16	Ф18	Ф20	Ф22	Итого	Всего	Ф3	Ф4	Ф5	Итого	Ф12	Ф14	Итого	Всего	
ПК90.15-10Ат800	1						133,2		133,2	133,2	2,38	4,16	4,40	10,94		5,72	5,72	16,66	149,86
	2							134,0	134,0	134,0	2,38	4,16	4,40	10,94		5,72	5,72	16,66	150,66
	3					90,00	44,40		134,4	134,4	2,38	4,16	4,40	10,94		5,72	5,72	16,66	151,06
ПК90.15-8Ат800	1				113,6				113,6	113,6	2,38	0,96		3,34		5,72	5,72	9,06	122,66
	2					108,0			108,0	108,0	2,38	0,96		3,34		5,72	5,72	9,06	117,06
	3						111,0		111,0	111,0	2,38	0,96		3,34		5,72	5,72	9,06	120,06
ПК90.15-6Ат800	1					90,00			90,00	90,00	2,38	0,96		3,34		5,72	5,72	9,06	99.06
	2						88,80		88,00	88,00	2,38	0,96		3,34		5,72	5,72	9,06	97.06
	3				71,00	18,00			89,00	89,00	2,38	0,96		3,34		5,72	5,72	9,06	98.06
ПК90.15-4Ат800	1		64,00						64,00	64,00	2,66	3,51		6,17		5,72	5,72	11,89	75,89
	2			65,40					65,40	65,40	2,38	0,96		3,34		5,72	5,72	9,06	74,46
	3				71,00				71,00	71,00	2,38	0,96		3,34		5,72	5,72	9,06	80,06
ПК90.15-3Ат800	1		56,00						56,00	56,00	2,38	0,96		3,34		5,72	5,72	9,06	65,06
	2			54,50					54,50	54,50	2,38	0,96		3,34		5,72	5,72	9,06	63,56

https://zavodjbi.com/

https://zavodjbi.com/

	Вариант армирования	Напрягаемая арматура класса						Всего	Изделия арматурные								Всего	Общий расход
		AIIIв							Арматура класса									
		ГОСТ 5781-82							Вр-1 ГОСТ 6727-80				AI(A240) см. указания п.2 л.1					
		Ø16	Ø18	Ø20	Ø22		Итого		Ø 3	Ø 4	Ø 5	Итого	Ø12	Ø14		Итого		
1-5AIIIв	1		100.31				100.31	100.31	1.94	3,40	3,52	8,86	4.20			4.20	13,06	113,37
	2			106.14			106.14	106.14	1.94	3,40	3,52	8,86	4.20			4.20	13,06	119,20
1-6AIIIв	1		100.31				100.31	100.31	1.94	3,40	3,52	8,86	4.20			4.20	13,06	113,37
	2			88.45			88.45	88.45	1.94	3,40	3,52	8,86	4.20			4.20	13,06	101,51
1-6AIIIв	1				187.39		187.39	187.39	1.94	3,40	3,52	8,86		5.72		5.72	14,58	201,97
2-5AIIIв	1			154.84			154.84	154.84	1.94	0.84		2.78		5.72		5.72	8.50	163.34
	2				160.62		160.62	160.62	1.94	0.84		2.78		5.72		5.72	8.50	169.12
2-6AIIIв	1		125.51				125.51	125.51	1.94	0.84		2.78		5.72		5.72	8.50	134.01
	2			132.72			132.72	132.72	1.94	0.84		2.78		5.72		5.72	8.50	141.22
3-4AIIIв	1	99.12					99.12	99.12	1.94	0.84		2.78		5.72		5.72	8.50	107.62
	2		89.65				89.65	89.65	1.94	0.84		2.78		5.72		5.72	8.50	98.15
3-5AIIIв	1	82.96					82.96	82.96	2.38	4.16	4.40	10.94	4.20			4.20	15.14	98.10
	2		91.91				91.91	91.91	2.38	4.16	4.40	10.94	4.20			4.20	15.14	107,05
3-6AIIIв	1			123.73			123.73	123.73	2.38	4.16	4.40	10.94	4.20			4.20	15.14	138,87
	2		128.40				128.40	128.40	2.38	4.16	4.40	10.94	4.20			4.20	15.14	143,54

→ ПК90.12 – 10 АIIIв

Мар плит

ПК72.15-

ПК72.15-

ПК90.15-

ПК90.15-

ПК90.15-

34

Изм.	Кол.	Лист	№док	Подпись	Дата	Б1.041.1-1.4-06	Лист

Формат А3

https://zavodjbi.com/

https://zavodjbi.com/

Марка плиты	Вариант армирования	Напрягаемая арматура класса								Изделия арматурные							Общий расход
		Ат800							Всего	Арматура класса							
		см. указания п.1 л.1								Вр-1				А-1(А240)			
		Ф10	Ф12	Ф14	Ф16	Ф18	Ф20	Ф22	Итого	ГОСТ 6727-80				см. указания п.2 л.1			
										Ф3	Ф4	Ф5	Итого	Ф12	Ф14	Итого	
ПК72.15-12.5Ат800	1				79,38				79,38	79,38	2,38	4,16	4,40	10,94	4,20		4,20	15,14	94,52
	2					86,16			86,16	86,16	2,38	4,16	4,40	10,94	4,20		4,20	15,14	101,30
	3			34,76	45,36				80,12	80,12	2,38	4,16	4,40	10,94	4,20		4,20	15,14	95,26
ПК72.15-10Ат800	1			69,52					69,52	69,52	2,38	4,16	4,40	10,94	4,20		4,20	15,14	84,66
	2				68,04				68,04	68,04	2,38	4,16	4,40	10,94	4,20		4,20	15,14	83,18
	3					71,80			71,80	71,80	2,38	4,16	4,40	10,94	4,20		4,20	15,14	86,94
ПК72.15-8Ат800	1		51,04						51,04	51,04	2,38	0,96		3,34	4,20		4,20	7,54	58,58
	2			52,14					52,14	52,14	2,38	0,96		3,34	4,20		4,20	7,54	59,68
	3			26,07	22,68				48,75	48,75	2,38	0,96		3,34	4,20		4,20	7,54	56,29
ПК72.15-6Ат800	1	35,44							35,44	35,44	2,66	3,51		6,17	4,20		4,20	10,37	45,81
	2		38,28						38,28	38,28	2,38	0,96		3,34	4,20		4,20	7,54	45,82
	3			43,45					43,45	43,45	2,38	0,96		3,34	4,20		4,20	7,54	50,99
ПК72.15-4Ат800	1	31,01							31,01	31,01	2,38	0,96		3,34	4,20		4,20	7,54	38,55
	2		31,90						31,90	31,90	2,38	0,96		3,34	4,20		4,20	7,54	39,44
	3		12,76	17,38					30,14	30,14	2,38	0,96		3,34	4,20		4,20	7,54	37,68
ПК72.15-3Ат800	1	26,58							26,58	26,58	2,38	0,96		3,34	4,20		4,20	7,54	34,12
	2		25,52						25,52	25,52	2,38	0,96		3,34	4,20		4,20	7,54	33,06

https://zavodjbi.com/

https://zavodjbi.com/

Марка плиты	Вариант армирования	Напрягаемая арматура класса Ат800 см. указания п.1 л.1								Всего	Изделия арматурные. Арматура класса Вр-1 ГОСТ 6727-80				А-1(А240) см. указания п.2 л.1			Всего	Общий расход
		Ф10	Ф12	Ф14	Ф16	Ф18	Ф20	Ф22	Итого		Ф3	Ф4	Ф5	Итого	Ф12	Ф14	Итого		
ПК72.12-12.5Ат800	1			60,83					60,83	60,83	1,94	3,40	3,52	8,86	4,20		4,20	13,06	73,89
	2				56,70				56,70	56,70	2,18	5,46	3,52	11,16	4,20		4,20	15,36	72,06
	3					57,44			57,44	57,44	1,94	3,40	3,52	8,86	4,20		4,20	13,06	70,50
ПК72.12-10Ат800	1			60,83					60,83	60,83	1,94	3,40	3,52	8,86	4,20		4,20	13,06	73,89
	2				56,70				56,70	56,70	1,94	3,40	3,52	8,86	4,20		4,20	13,06	69,76
	3					57,44			57,44	57,44	1,94	3,40	3,52	8,86	4,20		4,20	13,06	70,50
ПК72.12-8Ат800	1		38,28						38,28	38,28	1,94	0,84		2,78	4,20		4,20	6,98	45,26
	2			43,45					43,45	43,45	1,94	0,84		2,78	4,20		4,20	6,98	50,43
	3	13,29	25,52						38,81	38,81	1,94	0,84		2,78	4,20		4,20	6,98	45,79
ПК72.12-6Ат800	1	31,01							31,01	31,01	2,18	2,88		5,06	4,20		4,20	9,26	40.27
	2		31,90						31,90	31,90	1,94	0,84		2,78	4,20		4,20	6,98	38,88
	3			34,76					34,76	34,76	1,94	0,84		2,78	4,20		4,20	6,98	41,74
ПК72.12-4Ат800	1	26,58							26,58	26,58	1,94	0,84		2,78	4,20		4,20	6,98	33,56
	2		25,52						25,52	25,52	1,94	0,84		2,78	4,20		4,20	6,98	32,50
	3			26,07					26,07	26,07	1,94	0,84		2,78	4,20		4,20	6,98	33,05
ПК72.12-3Ат800	1	22,15							22,15	22,15	1,94	0,84		2,78	4,20		4,20	6,98	29,14
	2		17,72						17,72	17,72	2,18	2,88		5,06	4,20		4,20	9,26	26,98
ПК90.12-10Ат800	1					108,0			108,0	108,0	1,94	3,40	3,52	8,86		5,72	5,72	13,06	121,06
	2					111,0			111,0	111,0	1,94	3,40	3,52	8,86		5,72	5,72	13,06	124,06
	3				71,00	36,0			107,0	107,0	1,94	3,40	3,52	8,86		5,72	5,72	13,06	120,06
ПК90.12-8Ат800	1				99,40				99,40	99,40	1,94	0,84		2,78		5,72	5,72	8,50	107,90
	2					90,00			90,00	90,00	1,94	0,84		2,78		5,72	5,72	8,50	98,50
	3						88,80		88,80	88,80	1,94	0,84		2,78		5,72	5,72	8,50	97,30

Изм.	Кол.	Лист	№док.	Подпись	Дата

https://zavodjbi.com/

https://zavodjbi.com/

Марка плиты	Вариант армирования	Напрягаемая арматура класса								Изделия арматурные								
		Ат800								Арматура класса								
		см. указания п.1								Всего	Вр-1				А-1(А240)			Всего	Общий расход
											ГОСТ 6727-80				см. указания п.2				
		Ф10	Ф12	Ф14	Ф16	Ф18	Ф20	Ф22	Итого		Ф3	Ф4	Ф5	Итого	Ф12	Ф14	Итого		
ПК66.12-12.5Ат800	1		40,88						40,88	40,88	1,94	3,40	3,52	8,86	4,20		4,20	13,06	53,94
	2			39,75					39,75	39,75	1,94	3,40	3,52	8,86	4,20		4,20	13,06	52,81
	3				41,60				41,60	41,60	1,94	3,40	3,52	8,86	4,20		4,20	13,06	54,66
ПК66.12-10Ат800	1		35,04						35,04	35,04	1,94	3,40	3,52	8,86	4,20		4,20	13,06	48,10
	2			39,75					39,75	39,75	1,94	3,40	3,52	8,86	4,20		4,20	13,06	52,81
	3	16,24	17,52						33,76	33,76	1,94	3,40	3,52	8,86	4,20		4,20	13,06	46,82
ПК66.12-8Ат800	1	28,28							28,28	28,28	1,94	0,84		2,78	4,20		4,20	6,98	35,26
	2		29,20						29,20	29,20	1,94	0,84		2,78	4,20		4,20	6,98	36,18
	3			31,80					31,80	31,80	1,94	0,84		2,78	4,20		4,20	6,98	38,78
ПК66.12-6Ат800	1	24,36							24,36	24,36	1,94	0,84		2,78	4,20		4,20	6,98	31,34
	2		23,36						23,36	23,36	1,94	0,84		2,78	4,20		4,20	6,98	30,34
	3			23,85					23,85	23,85	1,94	0,84		2,78	4,20		4,20	6,98	30,83
ПК66.12-4Ат800	1	20,30							20,30	20,30	1,94	0,84		2,78	4,20		4,20	6,98	27,28
	2		17,52						17,52	17,52	1,94	0,84		2,78	4,20		4,20	6,98	24,50
ПК66.12-3Ат800	1	16,24							16,24	16,24	1,94	0,84		2,78	4,20		4,20	6,98	23,22
	2	8,12	5,84						13,96	13,96	1,94	0,84		2,78	4,20		4,20	6,98	20,94

1. Арматура класса Ат800 по ГОСТ 10884-94 или по ТУ РБ04778771.001-97
2. Арматура класса А1 по ГОСТ 5781-82 или арматура класса А1 (А240) по ТУ РБ 04778771.031-96

38

Изм.	Кол.	Лист	№док.	Подпись	Дата
Нач.отд.		Шипица			
Гл.констр.		Смирнов			
Разраб.		Курлыков			
Пров.		Корхаков			
Н.контр.		Надудик			

Б1.041.1-1.4-06

Ведомость расхода стали, кг

Стадия	Лист	Листов
С	1	7

АО "Белпромпроект" г. Минск

https://zavodjbi.com/

https://zavodjbi.com/

Марка плиты	Вариант армирования	Напрягаемая арматура класса						Всего	Изделия арматурные								Всего	Общий расход
		AIIIв							Арматура класса									
		ГОСТ 5781-82							Вр-1				AI(A240)					
									ГОСТ 6727-80				см. указания п.2 л.1					
		∅16	∅18	∅20	∅22		Итого		∅3	∅4	∅5	Итого	∅12	∅14		Итого		
ПК72.15-10AIIIв	1		114.64				114.64	114.64	2.38	4.16	4.40	10.94	4.20			4.20	15.14	129.78
	2			123.83			123.83	123.83	2.38	4.16	4.40	10.94	4.20			4.20	15.14	138.97
ПК72.15-8AIIIв	1	90.56					90.56	90.56	2.38	0.96		3.34	4.20			4.20	7.54	98.10
	2		85.98				85.98	85.98	2.38	0.96		3.34	4.20			4.20	7.54	93.52
ПК90.15-10AIIIв	1				214.16		214.16	214.16	2.38	4,16	4,40	10,94		5.72		5.72	16,66	230,82
ПК90.15-8AIIIв	1			176.96			176.96	176.96	2.38	0.96		3.34		5.72		5.72	9.06	186.02
	2				187.39		187.39	187.39	2.38	0.96		3.34		5.72		5.72	9.06	196.45
ПК90.15-6AIIIв	1		143.44				143.44	143.44	2.38	0.96		3.34		5.72		5.72	9.06	152.50
	2			154.84			154.84	154.84	2.38	0.96		3.34		5.72		5.72	9.06	163.90
ПК90.15-4AIIIв	1	113.28					113.28	113.28	2.38	0.96		3.34		5.72		5.72	9.06	122.34
	2		107.58				107.58	107.58	2.38	0.96		3.34		5.72		5.72	9.06	116.64

35

Изм.	Кол.	Лист	Nдок	Подпись	Дата

Б1.041.1-1.4-06

https://zavodjbi.com/

https://zavodjbi.com/

К-1

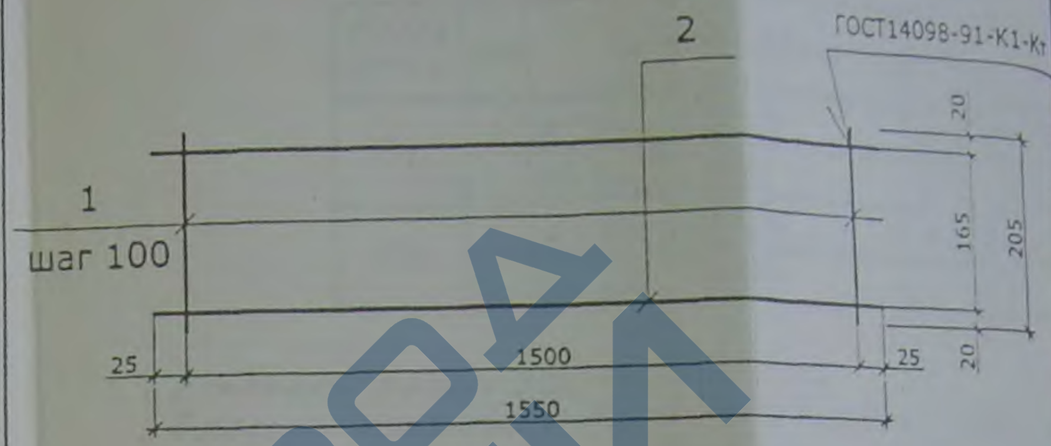

Марка	Поз.	Наименование	Кол.	Масса ед.кг	Общая масса, кг
К-1	1	Ø 4Вр-1, l=205	16	0,02	0,76
	2	Ø 5Вр-1, l=1550	2	0,22	

1. Арматура класса Вр-1 по гост 6727-80.
2. Согласно изиенения N 3 к СНиП 2.03.01-84 допускается изготовление сеток из арматуры классов В-1 и В-1 по ТУ РБ 04778771.006-95 взамен арматуры класса Вр-1 по ГОСТ 6727-80.

Взам. инв.N | Подпись и дата | Инв.N подл.

Изм	Кол.	Лист	Nдок	Подпись	Дата
Нач.отд.		Шипица			
Гл.констр.		Смирнов			
Нач.сект.		Коржаков			
Разраб.		Курлуков			
Пров.		Коржаков			
Н.контр.		Надудик			

Б1.041.1-1.4-07

Каркас К-1

Стадия	Масса	Масштаб
С	0,76	
Лист 1	Листов 1	

АО "Белпромпроект" г. Минск

Формат А

ЗАВОД ЖБИ

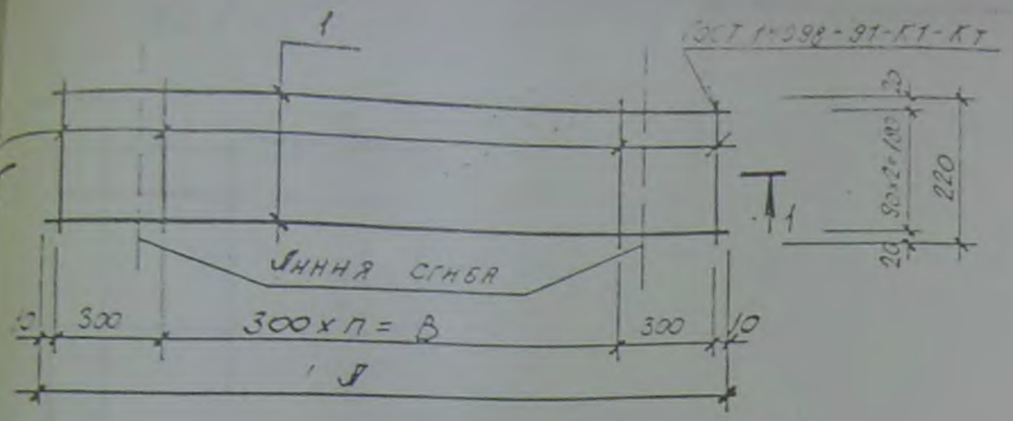

1-1

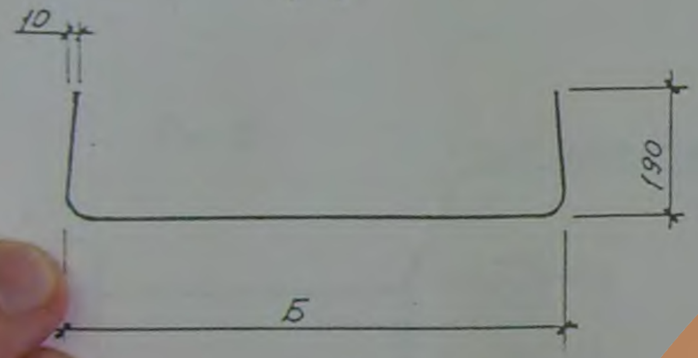

Таблица исполнений

Марка сетки	Л, мм	Б, мм	В, мм	n
С1	1520	1140	900	3
С2	1820	1440	1200	4

Марка сетки	Поз.	Наименование	Кол.	Масса ед., кг	Масса сетки, кг
С1	1	⌀4 ВрI, l = 1520	3	0,14	0,48
	2	⌀3 ВрI, l = 220	6	0,01	
С2	1	⌀4 ВрI, l = 1820	3	0,16	0,55
	2	⌀3 ВрI, l = 220	7	0,01	

1. Арматура класса ВрI по ГОСТ 6727-80.
2. Согласно изменения №3 к СНиП 2.03.01-84* допускается изготовление сеток из арматуры классов ВI и ВI₀ по ТУ РБ 04778771.006-95 взамен арматуры класса ВрI по ГОСТ 6727-80.

Изм.	Кол.	Лист	№док.	Подпись	Дата
Нач. отд.		Шипица			
Гл. констр.		Смирнов			
Нач. сект.		Коржаков			
Разраб.		Любимова			
Пров.		Коржаков			
Н. контр.		Надудик			

Б1.041.1-1.4-08

Сетки С1, С2

Стадия	Масса	Масштаб
С	см. табл.	—

Лист | Листов 1

АО БЕЛПРОМПРОЕКТ г. Минск

Формат Л3

https://zavodjbi.com/

https://zavodjbi.com/

Рис. 1

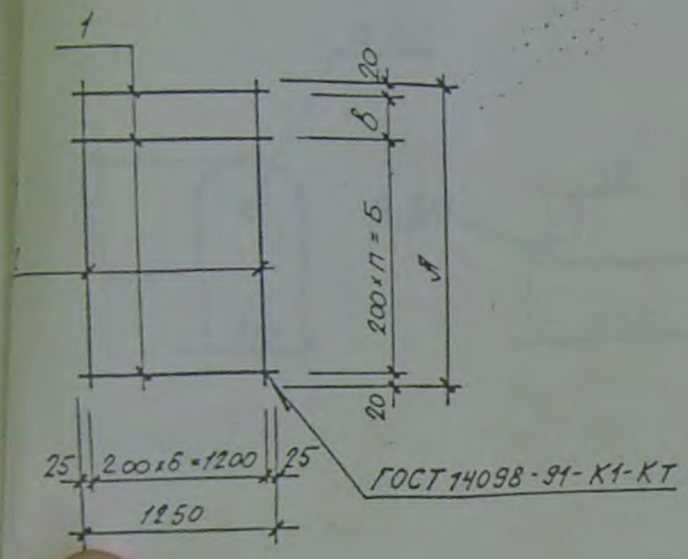

Рис. 2

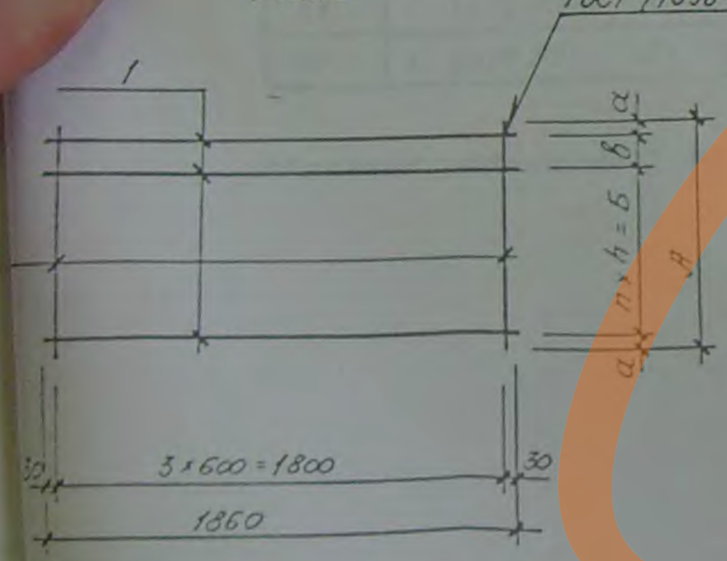

Таблица исполнений

Марка сетки	Поз.	А, мм	Б, мм	а, мм	в, мм	h, мм	n, мм
С3	1	1140	1000		100		5
С4		1440	1400				7
С5	2	1160	1100	30		100	11
С6		1410	1300	30	50	100	13

Марка сетки	Поз.	Наименование	Кол.	Масса ед., кг	Масса сетки кг
С3	1	ф3 Вр I, ℓ=1250	7	0,07	0,91
	2	ф3 Вр I, ℓ=1140	7	0,06	
С4	1	ф3 Вр I, ℓ=1250	8	0,07	1,12
	2	ф3 Вр I, ℓ=1440	7	0,08	
С5	1	ф4 Вр I, ℓ=1860	12	0,17	2,28
	2	ф3 Вр I, ℓ=1160	4	0,06	
С6	1	ф4 Вр I, ℓ=1860	15	0,17	2,83
	2	ф3 Вр I, ℓ=1410	4	0,07	

1. Арматура класса Вр I по ГОСТ 6727-80.
2. Согласно изменения №3 к СНиП 2.03.01-84* допускается изготовление сеток из арматуры классов BI и BIo по ТУ РБ 04778771.005-95 взамен арматуры класса Вр I по ГОСТ 6727-80 при этом шаг поперечных стержней (поз. 2) должен быть равным 200 мм

41

Б1.041.1-1.4-09

Сетки С3... С6

Изм.	Кол.	Лист	№ док.	Подпись	Дата
Гл. инж. отд.		Шитнев			
Гл. конструктор		Смирнов			
Нач. сект.		Коржков			
Гл. разраб.		Хобзанов			
Разраб.		Коржков			
Н. контр.		Железнк			

Стадия	Масса	Масштаб
С	см. табл.	
Лист	Листов	

ГО "БЕЛПРОМПРОЕКТ" г. Минск

Справ. № 3

53

160

ЗАВОД ЖБИ

https://zavodjbi.com/

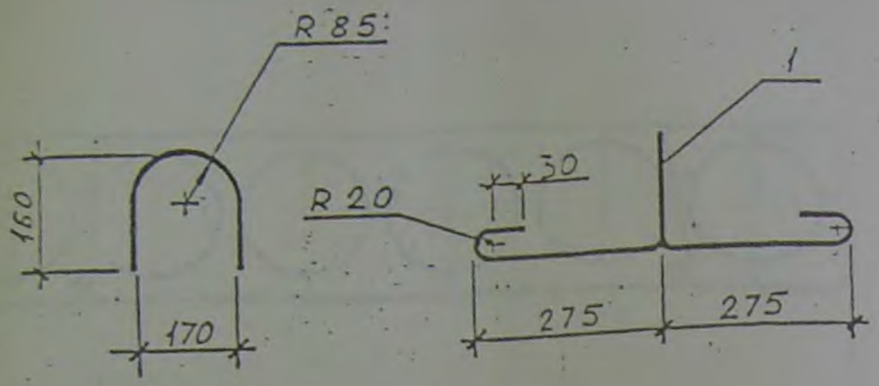

Марка петли	Поз.	Наименование	Кол.	Масса петли, кг
П1	1	⌀12 А240, l = 1180	1	1,05
П2	1	⌀14 А240, l = 1180	1	1,43

Арматура класса А240 по ТУ РБ 04778771.031-96

Б1.041.1-1.4-10

Петли П1, П2

Стадия	Масса	Масштаб
С	см. табл.	—

Лист | Листов 1

АО „БЕЛПРОМПРОЕКТ" г. Минск

Изм.	Кол.	Лист	№ док.	Подпись	Дата

Инв. № подл. | Подпись и дата | Взам. инв. №

ЗАВОД ЖБИ

https://zavodjbi.com/

https://zavodjbi.com/

ВАРИАНТЫ УСТАНОВКИ МОНТАЖНЫХ ПЕТЕЛЬ П1а, П1б, П2а, П2б

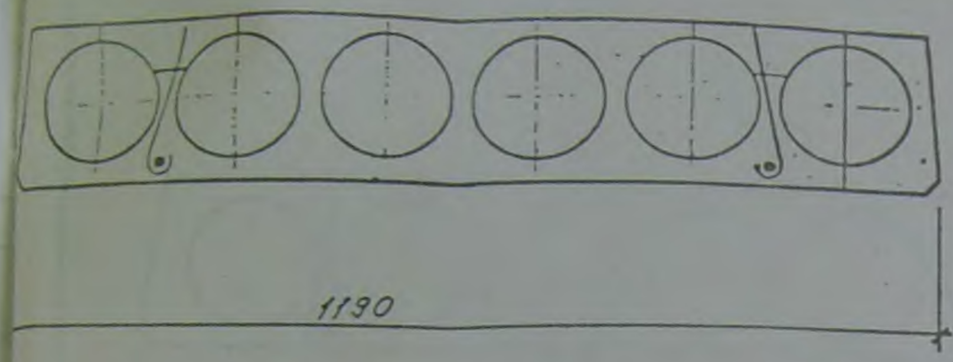

Вариант 1. ДЛЯ ИЗДЕЛИЙ ПРИ НАЛИЧИИ ПЯТИ И БОЛЕЕ СТЕРЖНЕЙ РАБОЧЕЙ АРМАТУРЫ

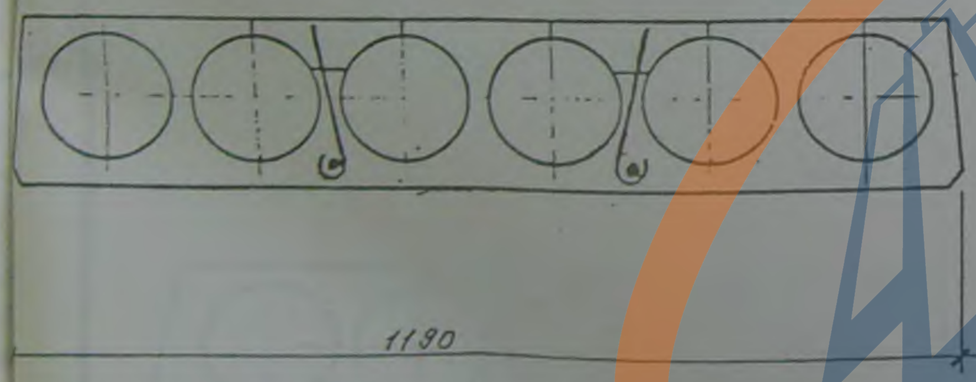

Вариант 2. ДЛЯ ИЗДЕЛИЙ ПРИ НАЛИЧИИ ЧЕТЫРЕХ СТЕРЖНЕЙ РАБОЧЕЙ АРМАТУРЫ

1. В СЛУЧАЕ ПРИМЕНЕНИЯ МОНТАЖНЫХ ПЕТЕЛЬ П1а, П1б, П2а, П2б В ВЕДОМОСТИ РАСХОДА СТАЛИ АРМАТУРУ Ø14 Ø14 КЛАССА Ā240 ПЕРЕСЧИТАТЬ.
2. ПЕТЛИ П1а, П2а, П1б, П2б ДОПУСКАЕТСЯ ИСПОЛЬЗОВАТЬ ТОЛЬКО В ПЛИТАХ С ПОПЕРЕЧНЫМ АРМИРОВАНИЕМ.

						Б1.041.1-1.4-71
ИЗМ	КОЛ.	ЛИСТ	№ДОК.	ПОДПИСЬ	ДАТА	
НАЧ. ОТД.		ШИПИЦА				Стадия: С; Лист: 1; Листов:
НАЧ. СЕКТ.		КОРЖАКОВ				Варианты установки монтажных петель П1а, П1б, П2а, П2б для плит ПК66.12-... ВК30.12-...
РАЗРАБ.		ЛЮБИТОВА				АО. БЕЛПРОМПРОЕКТ г. Минск
ПРОВ.		КОРЖАКОВ				
Н. КОНТР.		НАЗАРИК				Формат А3

https://zavodjbi.com/

https://zavodjbi.com/

Варианты установки монтажных петель П1а, П1б, П2а, П2б

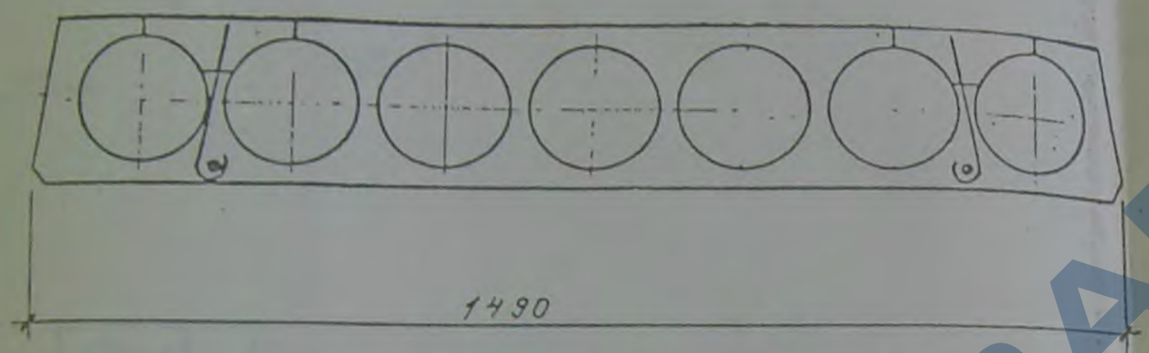

Вариант 1. Для изделий при наличии шести и более стержней рабочей арматуры.

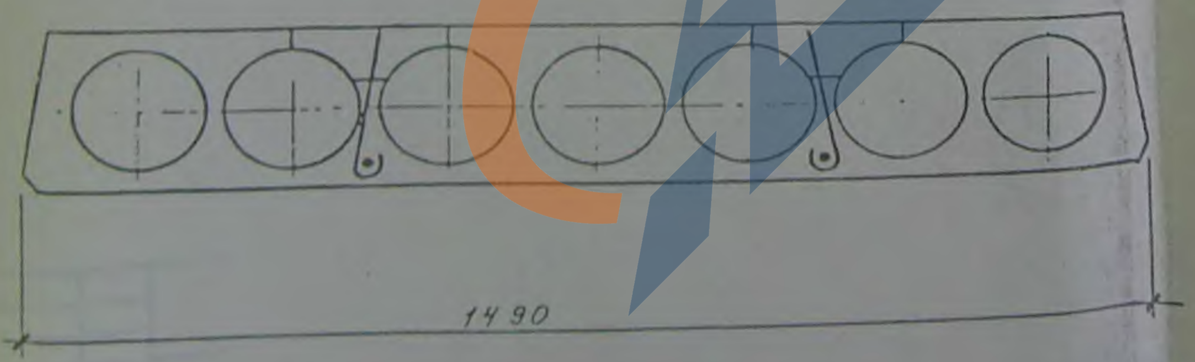

Вариант 2. Для изделий при наличии четырех и пяти стержней рабочей арматуры.

1. В случае применения монтажных петель П1а, П1б, П2а, П2б в ведомости расхода стали арматуру ф12 и ф14 класса А240 пересчитать.
2. Петли П1а, П2а, П1б, П2б допускается использовать только в плитах с поперечным армированием.

Изм.	Кол.	Лист	№док.	Подпись	Дата
Нач. отд.		Шипница			
Нач. сект.		Коржаков			
Разраб.		Любимова			
Пров.		Коржаков			
Н. контр.		Иванкин			

Б1.041.1-1.4-12

Варианты установки монтажных петель П1а, П1б, П2а, П2б для

Стадия	Лист	Листов
С		1

АО "Белпромпроект" г. Минск

https://zavodjbi.com/

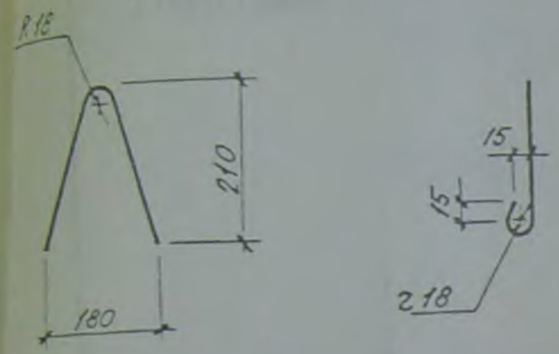

Марка петли	Поз.	Наименование	Кол.	Масса петли, кг
П1а	1	ф12 А240, ℓ=600		0,55
П2а	1	ф14 А240, ℓ=600		0,83

Арматура класса А240 по ТУ РБ 04778771.031-...

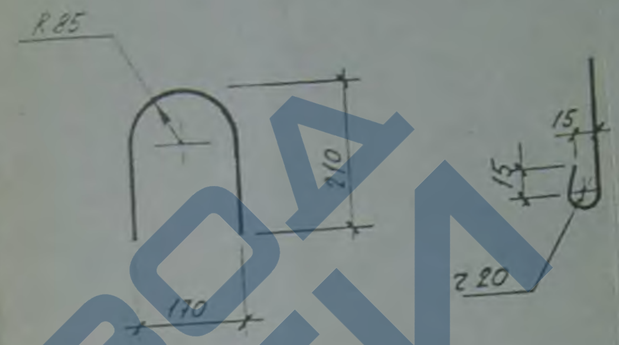

Марка петли	Поз.	Наименование	Кол.	Масса петли, кг
П1б	1	ф12 А240, ℓ=670	1	0.55
П2б	1	ф14 А240, ℓ=670	1	0.81

Арматура класса А240 по ТУ РБ 04778771.031-...

45

Б1.041.1-1.4-14

Петля П1б, П2б

Изм.	Кол.	Лист	Масса	Подпись	Дата
Нач. отд.		Шипица			
Гл. констр.		Смирнов			
Нач. сект.		Коржакова			
Разраб.		Любимова			
Пров.		Коржакова			
Н. контр.		Нарыдин			

Стадия	Масса	Масштаб
С	см. табл.	

Лист | Листов

АО „БЕЛПРОМПРО...
г. Минск

Взам. инв. №

Подпись и дата

Инв. № подл.

ЗАВОД ЖБИ

https://zavodjbi.com/

ТИПОВЫЕ СТРОИТЕЛЬНЫЕ КОНСТРУКЦИИ, ИЗДЕЛИЯ И УЗЛЫ

СЕРИЯ Б 1.041.1-1.2000

ПЛИТЫ ПЕРЕКРЫТИЙ ЖЕЛЕЗОБЕТОННЫЕ МНОГОПУСТОТНЫЕ

ИЗМЕНЕНИЕ 01/03-4

К ВЫПУСКУ РАБОЧИХ ЧЕРТЕЖЕЙ 4

Предварительно напряженные плиты с круглыми пустотами длиной 6580, 7180 и 8980 мм, шириной 1190 и 1490 мм, армированные стержнями из термически упрочненной стали класса Ат 800, А III в

Минск 2003

https://zavodjbi.com/

Министерство архитектуры и строительства
Республики Беларусь

«УТВЕРЖДЕНО»
НПП РУП «Стройтехнорм»
Приказ от 31.10. 2003 г.
№ 38

Типовые строительные конструкции, изделия и узлы

Изменение 01/03 – 4 к серии Б1.041.1 – 1.2000

Плиты перекрытий железобетонные многопустотные

Выпуск 4

РАБОЧИЕ ЧЕРТЕЖИ

«СОГЛАСОВАНО»
Минстройархитектуры
Республики Беларусь
Письмо от 30.10.2003 г.
№ 02-3-06/4583

ПРУП «Белпромпроект»
Главный инженер
А.В. Перегуд

РУП "СТРОЙТЕХНОРМ"
220002, г. Минск
ул. Кропоткина, 89

Регистрационный номер РУП «Минсктиппроект» 60/01

https://zavodjbi.com/

Извещение об изменении

<table>
<tr><td>НПП РУП «Стройтех-норм»</td><td>08</td><td colspan="2">Извещение
Изменение 01/03-4</td><td colspan="3">Обозначение
Серия Б 1.041.1–1.2000
Выпуск 4</td></tr>
<tr><td colspan="2">Дата выпуска</td><td colspan="2">Срок изменений
I кв.2004 г.</td><td>Лист</td><td>Листов</td></tr>
<tr><td colspan="2">15.10.2003 г.</td><td colspan="2">Копии извещений об изменении рассылаются до 31.01. 2004 г.</td><td>1, 2, 3, 4</td><td>4</td></tr>
<tr><td colspan="2">Причина</td><td colspan="3">Введение в действие СТБ 1383 – 2003 «Плиты покрытий и перекрытий железобетонные для зданий и сооружений. Технические условия»</td><td>4</td></tr>
<tr><td colspan="2">Указание о заделе</td><td colspan="4">Не отражается</td></tr>
<tr><td colspan="2">Указание о внедрении</td><td colspan="4">Срок внедрения изменений в производство предприятием не позднее I кв. 2004 г.</td></tr>
<tr><td colspan="2">Применяемость</td><td colspan="4">На применяемости не отражается.</td></tr>
<tr><td colspan="2">Разослать</td><td colspan="4">Предприятиям, получившим учтённые копии рабочих чертежей серии Б 1.041.1 –1. 2000. Выпуск 4.</td></tr>
<tr><td colspan="2">Приложение</td><td colspan="4">Не разрабатывается</td></tr>
<tr><td colspan="2">Изменение 01/03-4</td><td colspan="4">Содержание изменения:</td></tr>
<tr><td colspan="6">Пояснительная записка:
1. Заменить ссылки «ГОСТ 9561 – 91» на «СТБ 1383 – 2003»;
2. Дополнить раздел 3 «Технические требования» пунктом 3.11 следующего содержания:
«Фактические отклонения геометрических параметров не должны превышать предельных значений, указанных ниже:</td></tr>
</table>

https://zavodjbi.com/

-длина и ширина в мм:

св. 1000 до 1600 включ.	±5,
св. 4000 до 8000 включ.	±10,
св. 8000	±12

-толщина плиты в мм: ± 5;

- длина бетонных вкладышей в мм: ± 10;

-прямолинейность профиля верхней поверхности плит, предназначаемой под непосредственную наклейку линолеума на длине 1600мм-4 мм, на всей длине плиты в мм:

св. 4000 до 8000 включ.	- 12,
св. 8000	16;

-неплоскостность лицевой нижней(потолочной) поверхности при измерениях от условной плоскости, проходящей через три угловые точки плиты при длине плиты в мм:

св.4000 до 8000 включ.	- 12,
св. 8000	- 16;

В бетоне плит, поставляемых потребителю, трещины не допускаются, за исключением поперечных трещин от обжатия бетона в предварительно напряжённых плитах, а также усадочных и других поверхностных технологических трещин шириной не более 0,1 мм».

3. Раздел 5 « Правила приёмки» изложить в новой редакции:

«5.1 Приёмку плит следует осуществлять партиями по СТБ1383 – 2003 и ГОСТ 13015.1-81.

5.2 При проведении приёмо-сдаточных испытаний по показателю «точность геометрических параметров» проверке подлежат:

https://zavodjbi.com/

- линейные размеры (длина, ширина, толщина)
- непрямолинейность профиля верхней поверхности плиты, предназначенной под непосредственную наклейку линолеума;
- неплоскостность лицевой нижней (потолочной) поверхности плит.

5.3 Периодические испытания плит на прочность, жёсткость и трещиностойкость следует проводить в соответствии с требованиями СТБ 1383 – 2003, но не реже одного раза в год.

Рабочие чертежи:

На странице 27 для плиты ПК 72.12-3 Ат800 в графе «вариант армирования» следует принимать варианты 1 и 2 и им соответствуют рисунки: вариант 1- рисунок 3; вариант 2 - рисунок 2.

На странице 37 для плиты ПК 90.12-8 АШв вариант армирования 2 изменить номер рисунка «3» на номер «2». В графе «количество» заменить цифру «5» на цифру «6». Ведомость расхода стали на странице 49 оставить без изменения (расчет выполнен для шести стержней)

Форма и размеры петель П1а, П1б, П2а и П2б (Б1. 041.1 – 1.4 – 13 и Б1.041.1.-1.4 – 14, стр. 57) при диаметрах предварительно напряжённой арматуры 16,18,20 и 22 мм. должны соответствовать нижеприведенным чертежам:

Петли П1б, П2б

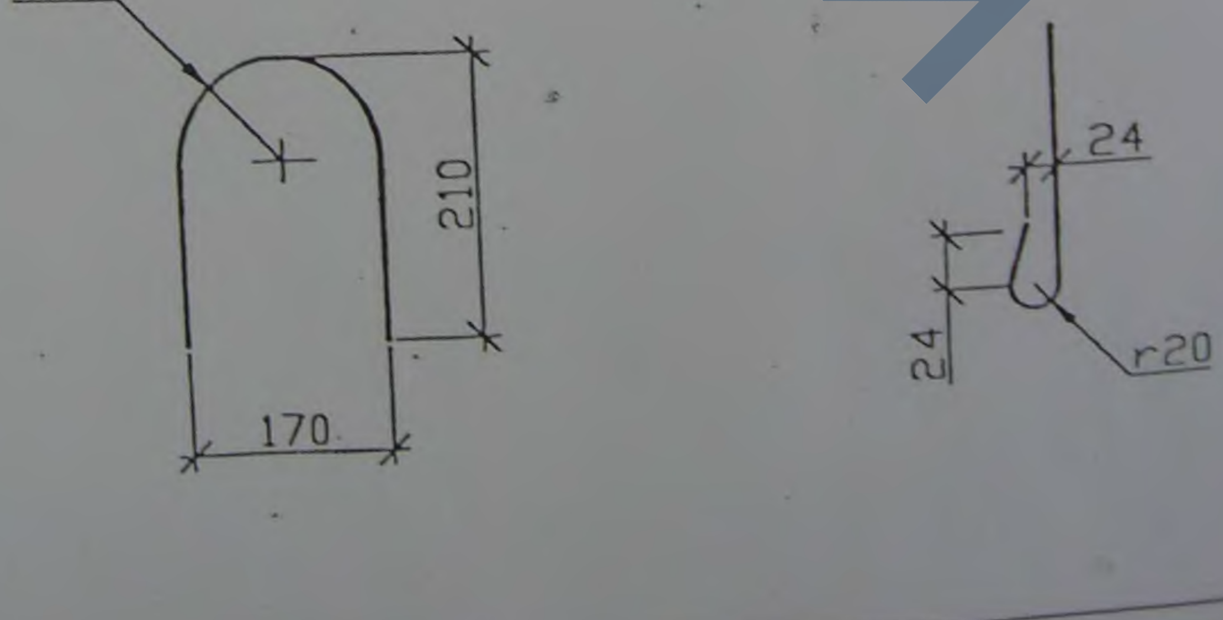

https://zavodjbi.com/

Петли П1а, П2а

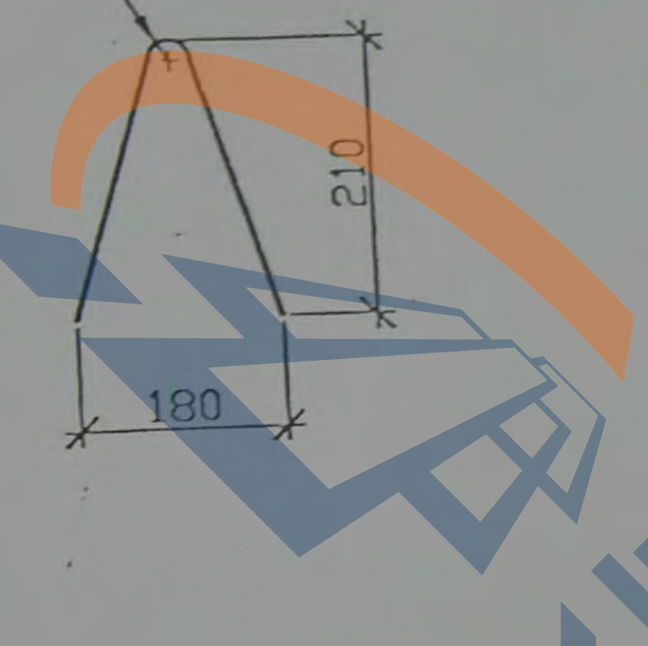

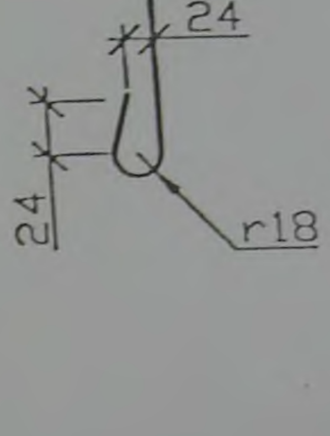

Составил: гл.спец.отд №8	В.М.Орлов		14.10 03	Нормоконтроль Нач. отдела № 8	К.Д.Чехута		14.10 2003
Изменение внёс:: *(заполняется предприятием-изготовителем)*							

https://zavodjbi.com/