https://zavodjbi.com/

Государственный комитет по гражданскому строительству и архитектуре при госстрое СССР

типовые конструкции и детали зданий и сооружений

2588/2

ИИ-04
СБОРНЫЕ ЭЛЕМЕНТЫ ЗДАНИЙ КАРКАСНОЙ КОНСТРУКЦИИ

Серия ИИ-04-15

СБОРНЫЕ ЖЕЛЕЗОБЕТОННЫЕ ЭЛЕМЕНТЫ ЛИФТОВЫХ ШАХТ

Выпуск 1

ПАНЕЛИ ЛИФТОВЫХ ШАХТ И ПЛИТЫ ПОКРЫТИЯ

ОПАЛУБКА И АРМИРОВАНИЕ

https://zavodjbi.com/

https://zavodjkl.com/

Центральный институт типового проектирования просит дать Ваши замечания и предложения по улучшению качества направляемого Вам проекта

ТИПОВОЙ ПРОЕКТ _____
(номер проекта)

Наименование проекта _____

_____

_____

Проектная организация—автор проекта _____

Замечания о недостатках в проекте (нерациональные объемно-планировочные и конструктивные решения, ошибки, опечатки, полиграфические дефекты и т. п.) и предложения по их устранению _____

_____

_____

Подпись должностного лица, наименование организации и ее адрес

_____

_____

_____

ЦЕНТРАЛЬНЫЙ ИНСТИТУТ ТИПОВОГО ПРОЕКТИРОВАНИЯ
ГОССТРОЯ СССР.

Москва, Б-66, Спартаковская ул., 2а, корпус В

Сдано в печать 11 1974 года

Заказ № 730 Тираж 3750 экз.

https://zavodjkl.com/

Государственный комитет по гражданскому строительству и архитектуре при госстрое СССР

Типовые конструкции и детали зданий и сооружений

ИИ-04

СБОРНЫЕ ЭЛЕМЕНТЫ ЗДАНИЙ КАРКАСНОЙ КОНСТРУКЦИИ

Серия ИИ-04-15

СБОРНЫЕ ЖЕЛЕЗОБЕТОННЫЕ ЭЛЕМЕНТЫ ЛИФТОВЫХ ШАХТ

Выпуск 1

ПАНЕЛИ ЛИФТОВЫХ ШАХТ И ПЛИТЫ ПОКРЫТИЯ

ОПАЛУБКА И АРМИРОВАНИЕ

Разработаны
Гипронииздравом
Министерства
Здравоохранения СССР

Утверждены и введены в действие Государственным комитетом по гражданскому строительству и архитектуре при госстрое СССР с 1 марта 1974г
Приказ № 20 от 11 февраля 1974г.

Гипронииздрав г. Москва

Гл. инж. ин-та		Розенберг	Рук. группы	Рябикова	Шифр объекта 181
Гл. конст. ин-та		Гриненко			Архивный №
Нач. ОСК		Зиновьев			
Гл. инж. ОСК		Семенов			
Гл. инж. пр.		Либерман			

ЗАВОД ЖБИ

12914 2

	Лист	Стр.
Содержание	С-1; С-2	2-3
Пояснительная записка	П-1; П-2	4-5
Номенклатура	1-4	6-9
Опалубка и армирование панели ШЛ-17-33	5	10
Опалубка и армирование панели ШЛ-17-33-1	6	11
Опалубка и армирование панели ШЛ-17-33-1-1	7	12
Опалубка и армирование панели ШЛ-17-33-2	8	13
Опалубка и армирование панели ШЛ-17-33-3	9	14
Опалубка и армирование панели ШЛ-17-36	10	15
Опалубка и армирование панели ШЛ-17-36-1	11	16
Опалубка и армирование панели ШЛ-17-36-1-1	12	17
Опалубка и армирование панели ШЛ-17-36-2	13	18
Опалубка и армирование панели ШЛ-17-36-2-1	14	19
Опалубка и армирование панели ШЛ-17-36-3	15	20
Опалубка и армирование панели ШЛ-17-36-3-1	16	21
Опалубка и армирование панели ШЛ-17-42	17	22
Опалубка и армирование панели ШЛ-17-42-1	18	23
Опалубка и армирование панели ШЛ-17-42-1-1	19	24
Опалубка и армирование панели ШЛ-17-42-2	20	25
Опалубка и армирование панели ШЛ-17-42-2-1	21	26
Опалубка и армирование панели ШЛ-17-42-3	22	27
Опалубка и армирование панели ШЛ-17-42-3-1	23	28
Опалубка и армирование панели ШЛ-20-33-1	24	29
Опалубка и армирование панели ШЛ-20-33-2	25	30
Опалубка и армирование панели ШЛ-20-36-1	26	31
Опалубка и армирование панели ШЛ-20-36-1-1	27	32
Опалубка и армирование панели ШЛ-20-36-2	28	33
Опалубка и армирование панели ШЛ-20-36-2-1	29	34
Опалубка и армирование панели ШЛ-20-42-1	30	35
Опалубка и армирование панели ШЛ-20-42-1-1	31	36
Опалубка и армирование панели ШЛ-20-42-2	32	37
Опалубка и армирование панели ШЛ-20-42-2-1	33	38
Опалубка и армирование панели ШЛ-22-33	34	39
Опалубка и армирование панели ШЛ-22-33-1	35	40
Опалубка и армирование панели ШЛ-22-33-1-1	36	41
Опалубка и армирование панели ШЛ-22-33-2	37	42
Опалубка и армирование панели ШЛ-22-36	38	43
Опалубка и армирование панели ШЛ-22-36-1	39	44
Опалубка и армирование панели ШЛ-22-36-1-1	40	45
Опалубка и армирование панели ШЛ-22-36-2	41	46
Опалубка и армирование панели ШЛ-22-36-2-1	42	47
Опалубка и армирование панели ШЛ-22-42	43	48
Опалубка и армирование панели ШЛ-22-42-1	44	49
Опалубка и армирование панели ШЛ-22-42-1-1	45	50
Опалубка и армирование панели ШЛ-22-42-2	46	51
Опалубка и армирование панели ШЛ-22-42-2-1	47	52
Опалубка и армирование панели ШЛ-27-33-1	48	53
Опалубка и армирование панели ШЛ-27-36-1	49	54
Опалубка и армирование панели ШЛ-27-36-1-1	50	55
Опалубка и армирование панели ШЛ-27-42-1	51	56
Опалубка и армирование панели ШЛ-27-42-1-1	52	57
Опалубка панели ШЛ-17-33п	53	58
Армирование панели ШЛ-17-33п	54	59
Опалубка панели ШЛ-17-36п	55	60
Армирование панели ШЛ-17-36п	56	61
Опалубка панели ШЛ-17-42п	57	62
Армирование панели ШЛ-17-42п	58	63
Опалубка панели ШЛ-17-33п-1	59	64
Армирование панели ШЛ-17-33п-1	60	65
Опалубка панели ШЛ-17-36п-1	61	66
Армирование панели ШЛ-17-36-п-1	62	67
Опалубка панели ШЛ-17-42п-1	63	68

Шифр обл. к	181	Архивный №	
Гл. констр. ин-та		Гриненко	Ст. техник
Нач. отд. СК		Зиновьев	Проверил
Гл. инж. ОСК		Семенов	
Гл. инж. пр-та		Либерман	
Рук. группы		Рябикова	
Сычева	Рябикова		

ГИПРОНИИ ЗДРАВ г. Москва

ТК	Панели лифтовых шахт и плиты покрытия	Серия ИИ-04-15	
1973	Содержание	Выпуск 1	Лист С-1

12914 3

Армирование панели	ШЛ-17-42п-1	64	69
Опалубка панели	ШЛ-20-33п	65	70
Армирование панели	ШЛ-20-33п	66	71
Опалубка панели	ШЛ-20-36п	67	72
Армирование панели	ШЛ-20-36п	68	73
Опалубка панели	ШЛ-20-42п	69	74
Армирование панели	ШЛ-20-42п	70	75
Опалубка панели	ШЛ-22-33п	71	76
Армирование панели	ШЛ-22-33п	72	77
Опалубка панели	ШЛ-22-36п	73	78
Армирование панели	ШЛ-22-36п	74	79
Опалубка панели	ШЛ-22-42п	75	80
Армирование панели	ШЛ-22-42п	76	81
Опалубка панели	ШЛ-22-33п-1	77	82
Армирование панели	ШЛ-22-33п-1	78	83
Опалубка панели	ШЛ-22-36п-1	79	84
Армирование панели	ШЛ-22-36п-1	80	85
Опалубка панели	ШЛ-22-42п-1	81	86
Армирование панели	ШЛ-22-42п-1	82	87
Опалубка панели	ШЛ-22-33п-2	83	88
Армирование панели	ШЛ-22-33п-2	84	89
Опалубка панели	ШЛ-22-36п-2	85	90
Армирование панели	ШЛ-22-36п-2	86	91
Опалубка панели	ШЛ-22-42п-2	87	92
Армирование панели	ШЛ-22-42п-2	88	93
Опалубка плиты	ПЛ-20-18	89	94
Армирование плиты	ПЛ-20-18	90	95
Опалубка плиты	ПЛ-20-18-1	91	96
Армирование плиты	ПЛ-20-18-1	92	97
Опалубка плиты	ПЛ-20-19	93	98
Армирование плиты	ПЛ-20-19	94	99
Опалубка плиты	ПЛ-23-20	95	100
Армирование плиты	ПЛ-23-20	96	101
Опалубка плиты	ПЛ-23-20-1	97	102
Армирование плиты	ПЛ-23-20-1	98	103
Опалубка плиты	ПЛ-25-24	99	104
Армирование плиты	ПЛ-25-24	100	105
Опалубка плиты	ПЛ-25-24-1	101	106
Армирование плиты	ПЛ-25-24-1	102	107
Опалубка плиты	ПЛ-30-22	103	108
Армирование плиты	ПЛ-30-22	104	109
Узлы 2, 8, 13, 15, 16, 17		105	110
Узлы 1, 3, 4, 5, 6, 7, 14. Разрезы 5-5, 6-6		106	111
Узлы 9, 10, 11		107	112
Разрезы 26-26, 27-27. Узлы 18, 19, 20.		108	
Детали установки ПП-2, ПП-5, ПП-7		108	113
Разрезы 8-8, 9-9, 10-10, 11-11, 12-12,		109	
Разрезы 16-16, 17-17, 21-21		109	114
Разрезы 7-7, 13-13, 14-14, 15-15, 28-28, 29-29		110	115
Разрезы 24-24, 25-25, 30-30 ÷ 33-33. Деталь установки отдельных стержней		111	116

Шифр объекта 181 Архивный №

Серия ИИ-04-15, выпуск 1 содержит рабочие чертежи железобетонных панелей и плит покрытия лифтовых шахт. Всего номенклатура содержит 5 типоразмеров плит и 12 типоразмеров панелей, из них:

для высоты этажа 4.2м – 4 типоразмера,
для высоты этажа 3,6м – 4 типоразмера,
для высоты этажа 3,3 м – 4 типоразмера.

Панели и плиты лифтовых шахт запроектированы железобетонные, прямоугольные, сплошные, толщиной 14 см, что обеспечивает им 1-ю степень огнестойкости.

Изделия рассчитаны и сконструированы на основе СНиП II-В.1-62*, СН321-65, альбома заданий на проектирование строительной части лифтовых установок АТ-5.00-71 и письма ленинградского отдела ЦПКБ „Союзлифтмаш" №38/348-73 от 4 июля 1973 г.

В панелях предусмотрены: отверстия под брусья, закладные детали для крепления направляющих, разводок, дверей и для крепления панелей между собой. Панели без дверных проёмов запроектированы в 2-х вариантах:

1. С учетом изготовления в вертикальных кассетах;
2. С учетом изготовления в горизонтальной опалубке.

На чертежах элементы армирования, относящиеся только ко 2-ому случаю (изготовление в горизонтальной опалубке), обозначены знаменателем дроби.

Панели с дверным проёмом запроектированы только для случая изготовления их в горизонтальной опалубке. Монтаж панелей предусмотрен за вертикальные петли, поэтому после выемки их из горизонтальной опалубки горизонтальные петли срезаются.

В плитах предусмотрены отверстия для пропуска коммуникаций и закладные детали для крепления к панелям шахт лифтов. Изготовление плит предусмотрено в горизонтальной опалубке.

При выемке изделия из горизонтальной опалубки за 4 горизонтальные петли нужно пользоваться самобалансирующей траверсой. Детали установки горизонтальных петель даны на листе 108.

Если борта форм будут откидными, то технологические уклоны на боковых гранях панелей и плит можно не делать.

После установки изделий в проектное положение вертикальные петли срезаются.

Складирование и транспортирование панелей осуществляется в вертикальном положении, с опиранием на деревянные прокладки в местах, указанных на чертежах. Складирование и транспортирование плит производится в горизонтальном положении, также с опиранием их на деревянные прокладки.

В случае необходимости, панели без дверных проемов можно транспортировать в горизонтальном положении (если их армирование выполнено по варианту изготовления в горизонтальной опалубке), опирая на деревянные прокладки по схеме, данной на листе 105.

Марка бетона по прочности на сжатие принята для плит и панелей без дверных проёмов – „200"; для панелей с дверным проёмом – „300".

В летний период завод-изготовитель может отпускать изделия с 70% прочностью бетона на сжатие, но при этом он обязан гарантировать достижение бетоном в 28-дневном возрасте 100% прочности.

Армирование изделий принято из горячекатаной арматурной стали классов А-I, А-III в виде плоских сварных сеток и каркасов, соединяемых в объемный каркас с помощью контактной точечной сварки. Сборка объёмного каркаса должна производиться в кондукторе. Сварные сетки и каркасы изготовить в соответствии с требованиями ГОСТ 10922 64, СН 393 – 69.

Места отверстий в изделиях следует окаймлять горячекатаной арматурой класса А-III по детали, данной на листе 111.

Для изготовления подъёмных петель применять горячекатаную круглую сталь класса А-I, марок В Ст.3 сп.2, В Ст.3пс2. В случае, если не исключена возможность монтажа при температуре минус 40° и ниже, не рекомендуется применять для монтажных петель сталь марки В Ст.3 пс.2.

Испытание на растяжение всех видов арматуры – обязательно. Испытание производить согласно ГОСТу 12004-66.

Закладные детали предусмотрены из полосовой стали (ГОСТ 103-57*) и угловой равнобокой (ГОСТ 8509-72) марки В Ст.3 пс.6

Анкера закладных деталей – из горячекатаной арматурной стали класса А-III.

ГИПРОНИИЗДРАВ г. Москва		
ГИП Гринченко		
Нач. ОСК Зиновьев		
Гл. инж. ОСК Семенов		
Гл. инж. пр-та Либерман		
Рук. группы Рябикова		
ТК 1973	Панели лифтовых шахт и плиты покрытия Пояснительная записка	Серия ИИ-04-15 Выпуск 1 Лист П-1

В случае фиксации деталей на бортах формы, необходимо предусмотреть в закладных деталях резьбовые отверстия М 16мм или наваренные гайки того же диаметра.

Изготовление и установку закладных деталей производить согласно СН 313 – 65. Порядок установки закладных деталей в опалубку указан на соответствующих чертежах.

Для защиты закладных деталей от коррозии во время хранения и транспортирования они должны быть покрыты антикоррозийной обмазкой, в соответствии со СН и П III-В.6-62 („Защита строительных конструкций от коррозии Правила производства и приемки работ").

До отправки с завода-заготовителя закладные детали и монтажные петли должны быть очищены от цементного раствора и загрязнений

Для панелей принят 9-й класс точности (СН и П I-В.5.1-62) изготовления со следующими допускаемыми отклонениями от размеров:

а) по длине ± 5
б) по высоте + 8; -4
в) по толщине ± 5

По смещению закладных деталей:
в плоскости изделия ± 5 мм
из плоскости изделия ± 0-02 мм

По смещению отверстий в плоскости изделия ± 10 мм

Шероховатость панелей принята по классу 2-Ш с допускаемыми колебаниями высоты шероховатости (при длине замера 200 мм) – 1,2 – 2,5мм

Для плит принят 10-й класс точности (СНиП I-В.5.I-62) со следующими допускаемыми отклонениями размеров:

а) по длине ± 8
б) по ширине ± 5
в) по толщине ± 5

Смещение отверстий в плоскости изделия ± 5мм.

Допуск на шероховатость поверхностей плит принят по классу I-Ш в соответствии со СН и П I – В.5-62 с колебаниями высоты шероховатости при длине замера 200 мм, не более 2,5 – 5 мм.

Рабочие плоскости закладных деталей, должны быть заподлицо с поверхностью изделия или выступать над ней не более 3мм. Размещение анкерных стержней закладных деталей в забетонированном изделии должно отвечать проекту с отклонениями не более ± 10 мм.

На изделия нанести, согласно чертежам, несмываемой краской значок Ⓐ и риски осей кабин, для возможности ориентации панелей и плит во время монтажа. Риски осей кабин наносятся на двух поверхностях панелей.

Изготовление, приемку, паспортизацию, хранение и транспортирование изделий производить с учетом указаний следующих нормативных документов. СН и П I-В.5-62 "Железобетонные изделия. Общие указания".
СН и П III-В 3-62 "Бетонные и железобетонные конструкции сборные. Правила производства и приемки монтажных работ."
ГОСТ 12004-66 "Сталь арматурная. Методы испытания на растяжение". ГОСТ 10268-70 "Заполнители для тяжелого бетона Технические требования". ГОСТ 10180-67 "Бетон тяжелый. Методы определения прочности." ГОСТ 10922-64 "Арматура и закладные детали сварные для железобетонных конструкций. Технические требования и методы испытания." ГОСТ 14098-68 "Соединения сварные арматуры железобетонных изделий и конструкций. Контактная и ванная сварка. Основные типы и конструктивные элементы." ГОСТ 13015-67 "Изделия железобетонные и бетонные. Общие технические требования". ГОСТ 8829-66 "Изделия железобетонные сборные. Методы испытаний и оценки прочности, жесткости и трещиностойкости." СН 313-65 "Инструкция по технологии изготовления и установки стальных закладных деталей в сборных железобетонных и бетонных изделиях". СН 393-69 "Указания по сварке соединений арматуры и закладных деталей железобетонных конструкций".

Принятые обозначения в маркировке

а) панелей

Буквенные: Ш – шахта
Л – лифта
П – проём

Цифровые: I группа цифр (17,20,22,27) – длина панели в дециметрах
2 группа цифр (33, 36, 42) – высота панели в дециметрах

б) плит

Буквенные: П – плита
Л – лифта

Цифровые: 1-ая группа цифр – длина плиты в дециметрах
2-ая группа цифр – ширина плиты в дециметрах

Маркировка узла

Рук. группы Рябикова | Сост. Сапин

ТК	Панели лифтовых шахт и плиты покрытия	Серия ИИ-04-15	
1973	Пояснительная записка	Выпуск 1	Лист П-2

Наименование элемента	Марка элемента	Эскиз	Размеры мм ℓ	в	h	Марка бетона	Вес элемента т	Площадь элемента м²	Объем бетона м³	Расход стали на 1 м³ бетона кг	Расход стали, кг. А-I	А-III	Закладн. детали (прокат)	Итого	№; № листов	Примечания
Панели лифтовых шахт	ШЛ-17-33	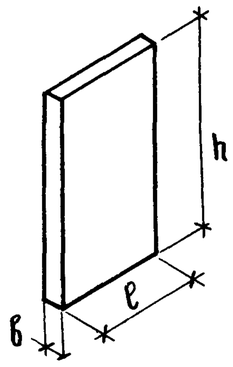	1660	140	3280	200	1.89	5.44	0.756	122.6	66.64 / 48.48	9.48 / 27.64 (9.48)	16.56	92.68	5	
	ШЛ-17-33-1		1660	140	3280	200	1.85	5.44	0.739	221.5 / 227.1	67.34 / 53.26	34.84 / 53.00 (13.08)	60.96	163.14 / 167.22	6	
	ШЛ-17-33-1-1		1660	140	3280	200	1.88	5.44	0.752	207.7 / 213.2	66.64 / 52.48	24.62 / 42.78 (13.74)	64.96	156.22 / 160.14	7	
	ШЛ-17-33-2		1660	140	3280	200	1.88	5.44	0.750	178.6 / 183.5	66.64 / 52.40	22.30 / 40.46 (11.42)	45.02	133.96 / 137.88	8	
	ШЛ-17-33-3		1660	140	3280	200	1.89	5.44	0.756	146.2	66.64 / 48.48	10.76 / 28.92 (10.76)	33.44	110.84	9	
	ШЛ-17-36		1660	140	3580	200	2.07	5.94	0.826	119.0	72.29 / 52.47	9.48 / 29.30 (9.48)	16.56	98.33	10	
	ШЛ-17-36-1		1660	140	3580	200	2.04	5.94	0.817	206.6 / 211.6	73.00 / 57.10	34.84 / 54.66 (13.08)	60.96	168.80 / 172.72	11	
	ШЛ-17-36-1-1		1660	140	3580	200	2.04	5.94	0.817	197.9 / 202.4	72.30 / 56.40	24.62 / 44.44 (13.74)	64.96	161.88 / 165.80	12	
	ШЛ-17-36-2		1660	140	3580	200	2.03	5.94	0.811	187.5 / 192.5	73.93 / 58.03 (0.94)	33.18 / 53.00 (11.42)	45.02	152.13 / 156.05	13	
	ШЛ-17-36-2-1		1660	140	3580	200	2.05	5.94	0.820	177.5 / 182.4	73.93 / 58.03 (0.94)	22.96 / 42.78 (12.08)	49.02	145.91 / 149.83	14	
	ШЛ-17-36-3		1660	140	3580	200	2.07	5.94	0.826	141.0	72.29 / 52.47	10.76 / 30.58 (10.76)	33.44	116.49	15	
	ШЛ-17-36-3-1		1660	140	3580	200	2.07	5.94	0.826	141.9	72.99 / 53.17	10.76 / 30.58 (10.76)	33.44	117.19	16	
	ШЛ-17-42		1660	140	4180	200	2.41	6.94	0.966	130.5	87.02 / 63.87	14.22 / 37.37 (.22)	24.84	126.08	17	
	ШЛ-17-42-1		1660	140	4180	200	2.39	6.94	0.958	204.8 / 214.0	88.34 / 73.95	39.58 / 62.73 (17.82)	68.32	196.24 / 205.00	18	
	ШЛ-17-42-1-1		1660	140	4180	200	2.40	6.94	0.958	224.8 / 233.1	88.34 / 73.95	31.16 / 54.31 (20.28)	95.44	214.94 / 223.70	19	
	ШЛ-17-42-2		1660	140	4180	200	2.38	6.94	0.950	190.0 / 200.0	89.28 / 74.89 (0.94)	37.92 / 61.07 (16.16)	53.30	180.50 / 189.26	20	
	ШЛ-17-42-2-1		1660	140	4180	200	2.39	6.94	0.956	197.0 / 206.4	89.28 / 74.89 (0.94)	28.67 / 51.82 (17.79)	70.86	188.81 / 197.57	21	
	ШЛ-17-42-3		1660	140	4180	200	2.42	6.94	0.966	149.5	87.02 / 63.87	15.50 / 38.65 (15.50)	41.72	144.24	22	

Дробные числа обозначают: числитель – расход стали в случае изготовления панелей в вертикальных кассетах, знаменатель – расход стали в случае изготовления в горизонтальной опалубке.

В скобках дан расход арматурной стали на анкера закладных деталей (в т.ч.)

ГИПРОНИИЗДРАВ г. Москва	ТК 1973	Панели лифтовых шахт и плиты покрытия Номенклатура	Серия ИИ-04-15 Выпуск 1 · Лист 1

Шифр объекта 181 · Архивный №

А. Авдюкова · Проверил Либерман · Копировал Коврова

Гл. инж. отд. ск. Зиновьев · Нач. отд. ск. Семенов · Гл. инж. пр-та Либерман · Рук. группы Рябикова

Наименование элемента	Марка элемента	Эскиз	Размеры мм ℓ	в	h	Марка бетона	Вес элем-та т	Площадь элем-та м²	Объем бетона м³	Расход стали на 1 м³ бетона кг.	Расход стали, кт А-I	А-III	Закладн. детали (прокат)	Итого	№ № листов	Примечания
Панели лифтовых шахт	ШЛ-17-42-3-1	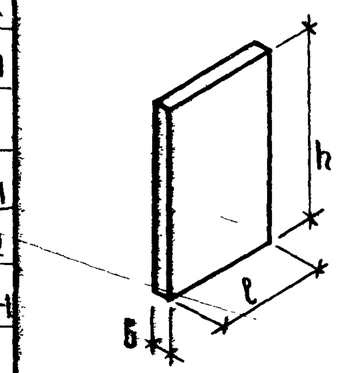	1660	140	4180	200	2.42	6.94	0.966	160.1	88.34 / 65.19	16.14 / 39.29 (16.14)	50.16	154.64	23	
	ШЛ-20-33-1		1960	140	3280	200	2.23	6.42	0.888	172.9 / 182.9	81.39 / 67.95	22.64 / 44.84 (11.46)	49.26	153.29 / 162.05	24	
	ШЛ-20-33-2		1960	140	3280	200	2.24	6.43	0.895	141.4	81.39 / 59.19	10.76 / 32.96 (10.76)	33.44	125.59	25	
	ШЛ-20-36-1		1960	140	3580	200	2.40	7.02	0.961	181.4 / 190.7	91.67 / 76.18 (0.94)	33.52 / 57.77 (11.76)	49.26	174.45 / 183.21	26	
	ШЛ-20-36-1-1		1960	140	3580	200	2.43	7.02	0.969	173.0 / 182.2	91.27 / 75.78 (0.94)	23.30 / 47.55 (12.42)	53.26	167.83 / 176.59	27	
	ШЛ-20-36-2		1960	140	3580	200	2.44	7.02	0.976	136.9	89.41 / 65.16	10.76 / 35.01 (10.76)	33.44	133.61	28	
	ШЛ-20-36-2-1		1960	140	3580	200	2.44	7.02	0.976	138.0	90.73 / 66.48	10.76 / 35.01 (10.76)	33.44	134.93	29	
	ШЛ-20-42-1		1960	140	4180	200	2.82	8.19	1.125	181.8 / 185.8	104.68 / 85.14 (8.94)	38.26 / 66.54 (16.58)	57.54	280.48 / 209.24	30	
	ШЛ-20-42-1-1		1960	140	4180	200	2.83	8.19	1.133	186.5 / 193.5	104.68 / 85.14 (8.94)	29.18 / 57.48 (13.3)	77.22	211.08 / 219.84	31	
	ШЛ-20-42-2		1960	140	4180	200	2.85	8.19	1.140	141.8	102.64 / 74.34	15.58 / 43.88 (15.58)	43.85	161.97	32	
	ШЛ-20-42-2-1		1960	140	4180	200	2.85	8.19	1.140	149.1	103.94 / 75.44	16.14 / 44.44 (16.14)	50.16	170.04	33	
	ШЛ-22-33		2160	140	3280	200	2.47	7.88	0.987	116.1	88.55 / 64.35	9.48 / 33.68 (9.48)	16.56	114.59	34	
	ШЛ-22-33-1		2160	140	3280	200	2.46	7.88	0.983	188.8 / 198.0	89.87 / 74.43	34.84 / 59.84 (13.88)	60.96	185.67 / 194.43	35	
	ШЛ-22-33-1-1		2160	140	3280	200	2.46	7.88	0.983	181.8 / 189.0	88.55 / 73.11	24.62 / 47.82 (13.74)	64.96	178.13 / 185.89	36	
	ШЛ-22-33-2		2160	140	3280	200	2.44	7.88	0.977	211.0 / 220.0	89.87 / 74.43	34.84 / 59.84 (13.88)	81.48	206.19 / 214.95	37	
	ШЛ-22-36		2160	140	3580	200	2.70	7.73	1.078	114.5	97.41 / 78.98	9.48 / 35.91 (9.48)	16.56	123.45	38	
	ШЛ-22-36-1		2160	140	3580	200	2.67	7.73	1.068	182.4 / 190.5	98.67 / 81.80	34.84 / 61.27 (13.88)	60.96	194.47 / 203.23	39	
	ШЛ-22-36-1-1		2160	140	3580	200	2.69	7.73	1.074	175.5 / 183.5	98.67 / 81.8	24.62 / 51.05 (13.74)	64.96	188.25 / 197.01	40	

Разработали: Либерман, Рабинова
Начальник сектора: Шапиро
Руководитель группы:

ТК 1973	Панели лифтовых шахт и плиты покрытия. Номенклатура.	Серия ИИ-04-15	Выпуск 1	Лист 2

Наименован. элемента	Марка элемента	Эскиз	Размеры мм l	b	h	Марка бетона	Вес элем-та т	Площадь элем-та м²	Объем бетона м³	Расход стали на 1 м³ бетона кг	Расход стали, кг. А-I	А-III	Закладн. детали (прокат)	Итого	№; № листов	Примечания
Панели лифтовых шахт	ШЛ-22-36-2	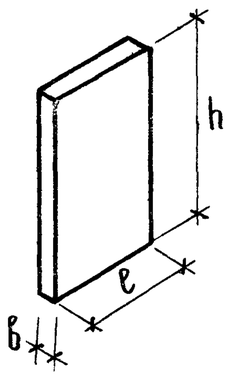	2160	140	3580	200	2.64	7.73	1.057	201.5 / 209.8	98.67 / 81.0	34.84 / 61.29 (13.08)	79.48	212.99 / 221.77	41	
	ШЛ-22-36-2-1		2160	140	3580	200	2.67	7.73	1.068	227.6 / 235.8	98.67 / 81.0	26.42 / 52.85 (15.54)	117.94	243.03 / 251.79	42	
	ШЛ-22-42		2160	140	4180	200	3.15	9.03	1.260	119.5	111.56 / 80.69	14.22 / 45.09 (14.22)	24.84	150.62	43	
	ШЛ-22-42-1		2160	140	4180	200	3.13	9.03	1.252	176.7 / 184.1	112.88 / 90.77	39.58 / 70.45 (17.82)	69.24	221.7 / 230.46	44	
	ШЛ-22-42-1-1		2160	140	4180	200	3.14	9.03	1.256	190.9 / 198.2	112.88 / 90.77	31.16 / 62.03 (20.28)	95.44	239.48 / 248.24	45	
	ШЛ-22-42-2		2160	140	4180	200	3.10	9.03	1.24	223.5 / 230.0	112.88 / 90.77	41.38 / 72.25 (19.62)	122.22	276.48 / 285.24	46	
	ШЛ-22-42-2-1		2160	140	4180	200	3.13	9.03	1.25	216.2 / 223.2	112.88 / 90.77	31.16 / 62.03 (20.28)	126.22	270.26 / 279.02	47	
	ШЛ-27-33-1		2660	140	3280	200	3.01	8.72	1.205	156.4 / 163.0	106.12 / 86.63	32.86 / 61.11 (11.10)	49.12	188.10 / 196.86	48	
	ШЛ-27-36-1		2660	140	3580	200	3.29	9.52	1.316	149.4 / 156.0	114.83 / 92.75	32.86 / 63.70 (11.10)	49.12	196.81 / 205.57	49	
	ШЛ-27-36-1-1		2660	140	3580	200	3.30	9.52	1.321	143.0 / 149.4	113.51 / 91.43	22.64 / 53.48 (11.76)	52.88	189.03 / 197.79	50	
	ШЛ-27-42-1		2660	140	4180	200	3.85	11.12	1.538	147.9 / 153.2	132.10 / 104.84	37.60 / 73.62 (15.84)	57.40	227.10 / 235.86	51	
	ШЛ-27-42-1-1		2660	140	4180	200	3.86	11.12	1.543	152.2 / 158.3	130.78 / 103.52	28.19 / 64.21 (17.31)	76.44	235.41 / 244.17	52	
	ШЛ-17-33п	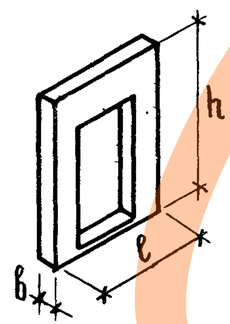	1660	140	3280	300	0.99	2.99	0.396	451.9	13.00	104.42 (9.14)	61.54	178.96	53;54	
	ШЛ-17-36п		1660	140	3580	300	1.17	3.48	0.466	406.6	13.34	114.58 (9.14)	61.54	189.46	55;56	
	ШЛ-17-42п		1660	140	4180	300	1.52	4.48	0.606	367.1	13.54	138.72 (10.34)	70.80	223.06	57;58	
	ШЛ-17-33п-1		1660	140	3280	300	1.22	3.61	0.487	389.6	14.24 (0.94)	107.55 (13.97)	67.93	189.72	59;60	
	ШЛ-17-36п-1		1660	140	3580	300	1.39	4.11	0.555	353.6	14.78 (0.94)	118.11 (13.97)	63.49	196.38	61;62	
	ШЛ-17-42п-1		1660	140	4180	300	1.74	5.10	0.695	335.5	16.02 (0.94)	141.59 (16.43)	75.53	233.14	63;64	

Шифр объекта 181 | Архивный №

Давыдова, Либерман, Авакимова | Рук группы: Проверил, Копировал | Гриненко, Зиновьев, Секенов, Либерман, Рябикова | Гл. констр. ин-та, Нач. отдела СК, Гл. инж. отд. СК, Гл. инж. пр-та, Рук. группы

ГИПРОНИИЗДРАВ г. Москва

ТК	Панели лифтовых шахт и плиты покрытия	Серия ИИ-04-15	
1973	Номенклатура	Выпуск 1	Лист 3

12914 9

Наименование элемента	Марка элемента	Эскиз	Размеры мм l	в	h	Марка бетона	Вес элем-та т	Площадь элем-та м²	Объем бетона м³	Расход стали на 1 м³ бетона кг	Расход стали кг А-I	А-III	Закладн. детали (прокат)	Итого	№ № листов	Примечания
Панели лифтовых шахт	ШЛ-20-33п	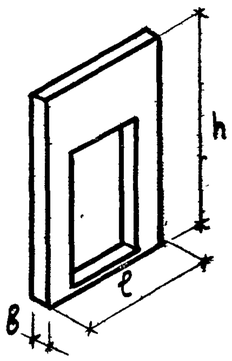	1960	140	3280	300	1.47	4.38	0.586	388.0	18.16 (0.94)	121.35 (15.09)	87.87	227.38	65;66	
	ШЛ-20-36п		1960	140	3580	300	1.67	4.96	0.666	353.8	19.18 (0.94)	133.29 (15.08)	83.43	235.90	67;68	
	ШЛ-20-42п		1960	140	4180	300	2.08	6.14	0.830	330.9	21.07 (0.94)	161.83 (19.83)	91.71	274.61	69;70	
	ШЛ-22-33п		2160	140	3280	300	1.22	3.69	0.488	454.3	13.2	122.57 (13.25)	85.99	221.76	71;72	
	ШЛ-22-36п		2160	140	3580	300	1.45	3.90	0.578	407.3	13.7	136.23 (13.25)	85.99	235.92	73;74	
	ШЛ-22-42п		2160	140	4180	300	1.90	5.64	0.759	373.0	14.29	166.19 (16.07)	101.81	282.29	75;76	
	ШЛ-22-33п-1		2160	140	3280	300	1.24	3.69	0.494	410.1	14.52	124.71 (11.24)	63.06	202.29	77;78	
	ШЛ-22-36п-1		2160	140	3580	300	1.46	4.34	0.584	371.6	16.45	137.35 (11.24)	63.06	216.86	79;80	
	ШЛ-22-42п-1		2160	140	4180	300	1.82	5.64	0.759	332.7	16.89	168.33 (14.33)	70.44	255.66	81;82	
	ШЛ-22-33п-2		2160	140	3280	300	1.13	3.40	0.453	437.0	14.52	118.48 (10.39)	64.94	197.94	83;84	
	ШЛ-22-36п-2		2160	140	3580	300	1.36	4.05	0.543	366.0	15.10	131.43 (11.24)	63.06	209.59	85;86	
	ШЛ-22-42п-2		2160	140	4180	300	1.82	5.35	0.724	344.3	16.89	161.33 (14.33)	70.44	248.66	87;88	
Плиты покрытия	ПЛ-20-18	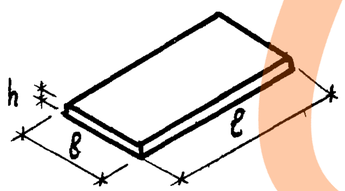	2000	1830	140	200	1.23	3.66	0.492	266.9	4.04	120.68 (2.96)	6.60	131.32	89;90	
	ПЛ-20-18-1		2000	1830	140	200	1.23	3.66	0.492	273.5	4.04	123.90 (2.96)	6.60	134.54	91;92	
	ПЛ-20-19		2000	1880	140	200	1.28	3.76	0.512	268.1	95.44	26,24 (4.28)	14.60	137,28	93;94	
	ПЛ-23-20		2300	2030	140	200	1.58	4.67	0.632	249.2	4.04	146.84 (2.96)	6.60	157,48	95;96	
	ПЛ-23-20-1		2300	2030	140	200	1.59	4.67	0.634	256.6	4.04	152.04 (2.96)	6.60	162.68	97;98	
	ПЛ-25-24		2500	2380	140	200	2.05	5.95	0.818	234.9	150.44	27,12 (4.28)	14.60	192.16	99;100	
	ПЛ-25-24-1		2500	2380	140	200	2.01	5.95	0.802	257.5	150.44	41,48 (4.28)	14.60	206.52	101;102	
	ПЛ-30-22		3000	2230	140	200	2.30	6.96	0.920	382.7	28.6	316,96 (2.96)	6.60	352.16	103;104	

ГИП Шимкевич
Рук. группы Лабиш
г. Москва

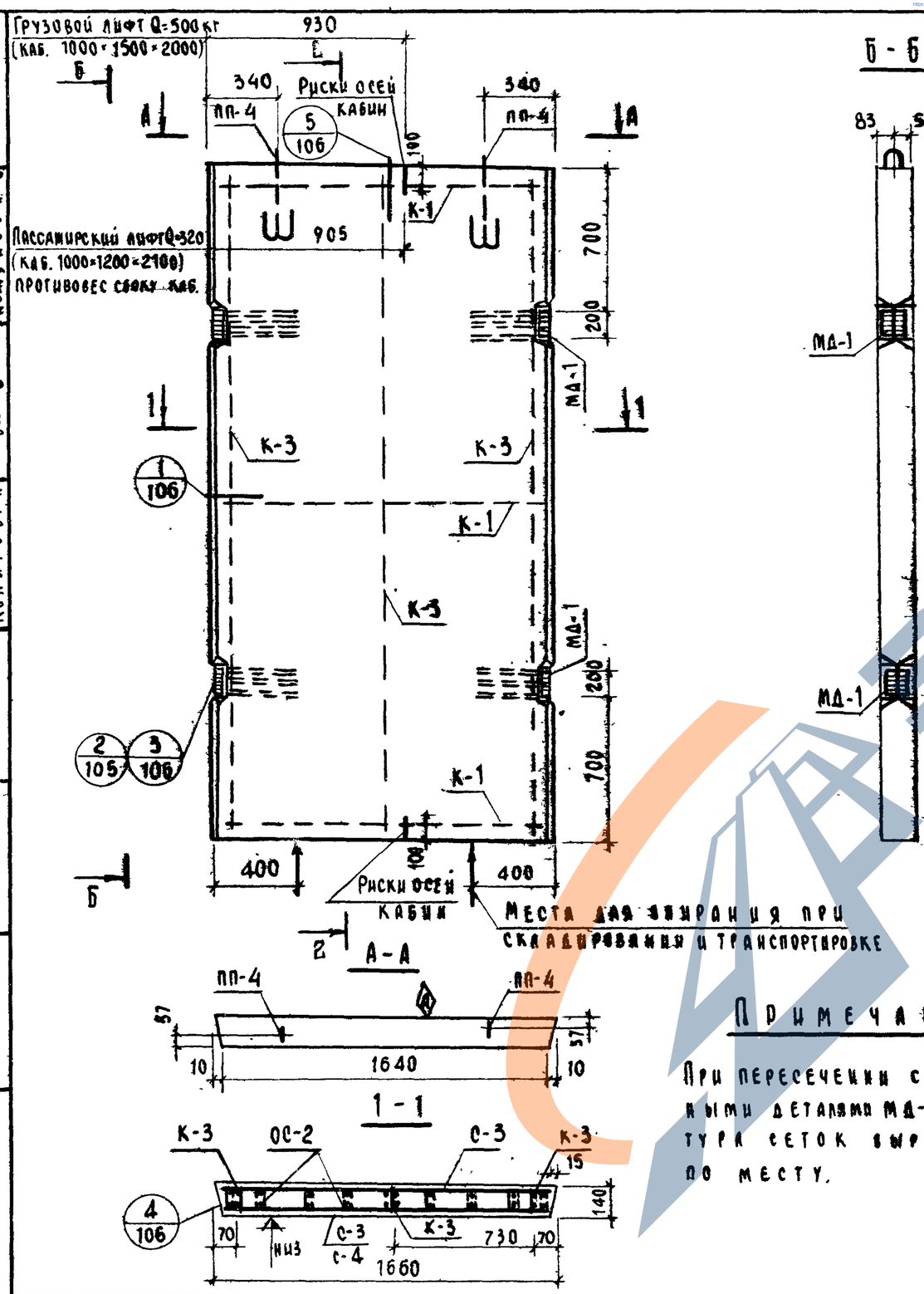

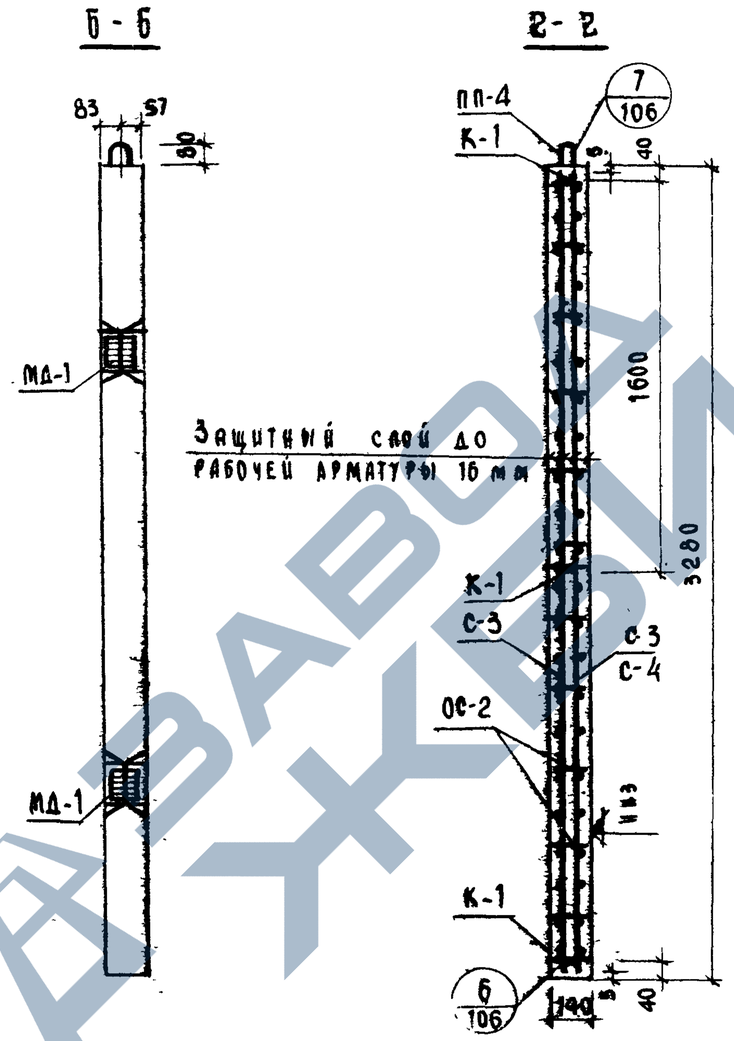

Примечание:

При пересечении с закладными деталями МД-1 арматура сеток вырезается по месту.

Показатели на один элемент

Марка элемента	Вес т	Марка бетона	Объем бетона	Расход стали кг
ШЛ-17-33	1.89	200	0.756	92.68

Выборка арматурных изделий и закладных деталей на 1 элемент

Марка элемента	Марка изделия или позиции	Кол-во изделий шт.	№ выпуска № листа
ШЛ-17-33	С-3	2/1	ИИ-04-15 с.2 1
	С-4	—/1	—"— 1
	К-1	3	—"— 5
	К-3	3	—"— 5
	МА-1	4	—"— 20
	ПП-4	2	—"— 10
	ОС-2	80	—"— 18

Выборка стали на жел. бет. элементы, кг

Марка элемента	Горячекатаная арматурная сталь ГОСТ 5781-61*								Прокат ВСт.3 пс.6 ГОСТ 380-71							Всего
	Класс А-I					Класс А-III			Угловая равнобок			Полоса				
	ø мм				Итого	ø мм		Итого	∠90×8		Итого	∠120×8			Итого	
	6	10	12			10	12									
ШЛ-17-33	28.36	36.32/18.16	1.96		66.64/48.48	—/18.16	9.48	9.48/27.64	8.72		8.72	7.84			7.84	92.68

ТК	Панели лифтовых шахт и плиты покрытия	Серия ИИ-04-15	
1973	Опалубка и армирование панели ШЛ-17-33	Выпуск 1	Лист 5

Шифр объекта 181 | Архивный №

Рябикова | Кузнецова | Давыдова | Некритин | Кожухова С.

Рук. группы | Разработал | Проверил | Рук. группы | Копировал

Приненко | Зиновьев | Семенов | Либерман

Гл. констр. ин-та | Нач. отд. ОСК | Гл. инж. ОСК | Гл. инж. пр-та

ГИПРОНИИЗДРАВ г. Москва

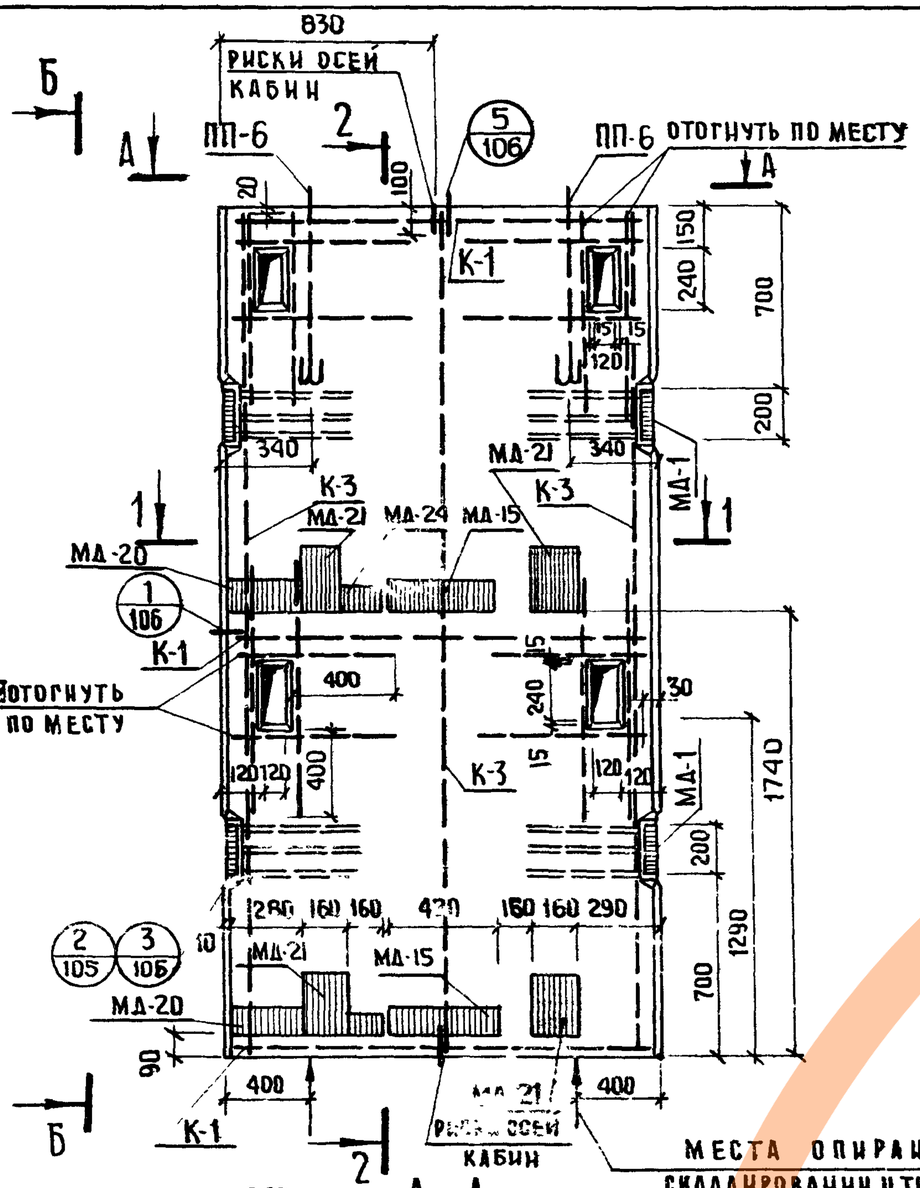

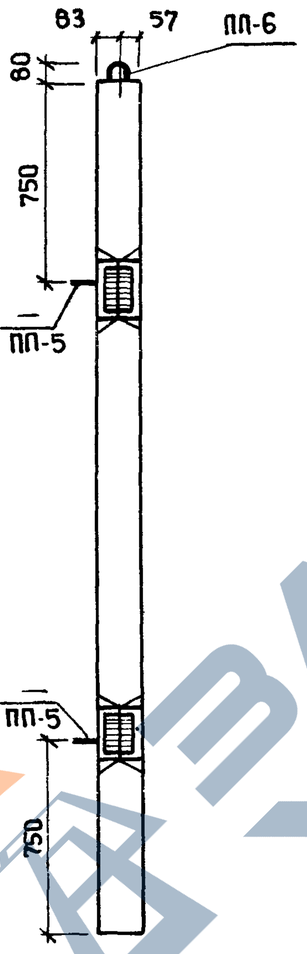

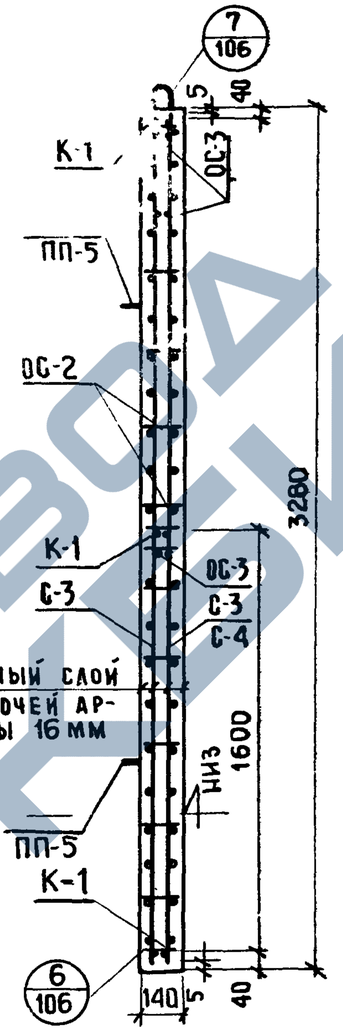

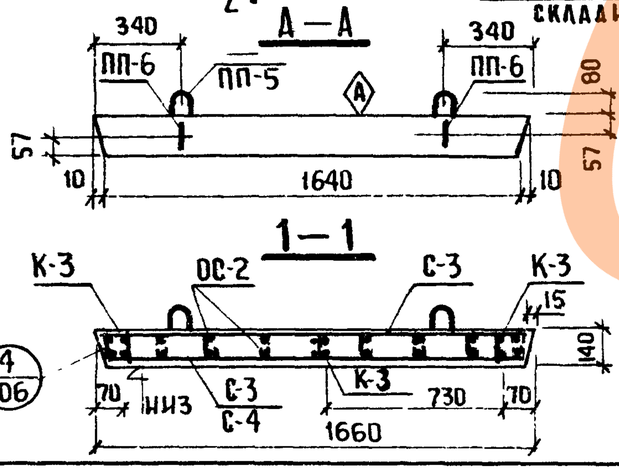

Примечания:

1. В местах отверстий и пересечений с закладными деталями МД-1 арматура сеток перерезается. Перерезанные стержни сеток загнуть за окаймляющую арматуру /см. деталь на листе 111/
2. Деталь установки ПП-5 дана на листе 108. В случае заглаживания поверхности панели механическим способом вместо ПП-5 (ПП-2) ставить ПП-7. Деталь установки ПП-7 дана на листе 108.
3. В местах пересечений с анкерами закладных деталей распределительная арматура сеток перерезается и загибается за рабочую арматуру

Показатели на один элемент

Марка элемента	Вес т	Марка бетона	Об'ем бетона	Расход стали кг
ШЛ-17-33-1	1.85	200	0.739	163.14 / 167.22

Выборка арматурных изделий и закладных деталей на 1 элемент

Марка элемента	Марка изделия или позиции	Колич-во изделий шт.	№выпуска №листа
ШЛ-17-33-1	С-3	2 / 1	ИИ-04-15 82 / 1
	С-4	— / 1	— " — / 1
	К-1	3	— " — / 5
	К-3	3	— " — / 5
	ОС-2	80	— " — / 10
	ОС-3	32	— " — / 10
	МД-1	4	— " — / 20
	МД-15	2	— " — / 26
	МД-20	2	— " — / 24
	МД-21	4	— " — / 20
	МД-24	2	— " — / 28
	ПП-5	— / 4	— " — / 10
	ПП-6	2	— " — / 10

Выборка стали на жел. бет. элементы, кг

Марка элемента	Горячекатаная арматурная сталь ГОСТ 5781-61*								Прокат ВСт.3 пс 6 ГОСТ 380-71						Всего
	Класс А-I					Класс А-III			Углов. равноб.			Полоса			
	⌀ мм				Итого	⌀ мм		Итого	L90×8		Итого	-120×8	-240×8	-100×8	Итого
	6	10	12			10	12								
ШЛ-17-33-1	28.36	36.32 / 18.16	2.66 / 6.74		67.34 / 53.26	25.36 / 43.52	9.48	34.84 / 53.00	8.72		8.72	28.96	19.28	4.0	52.24	163.14 / 167.22

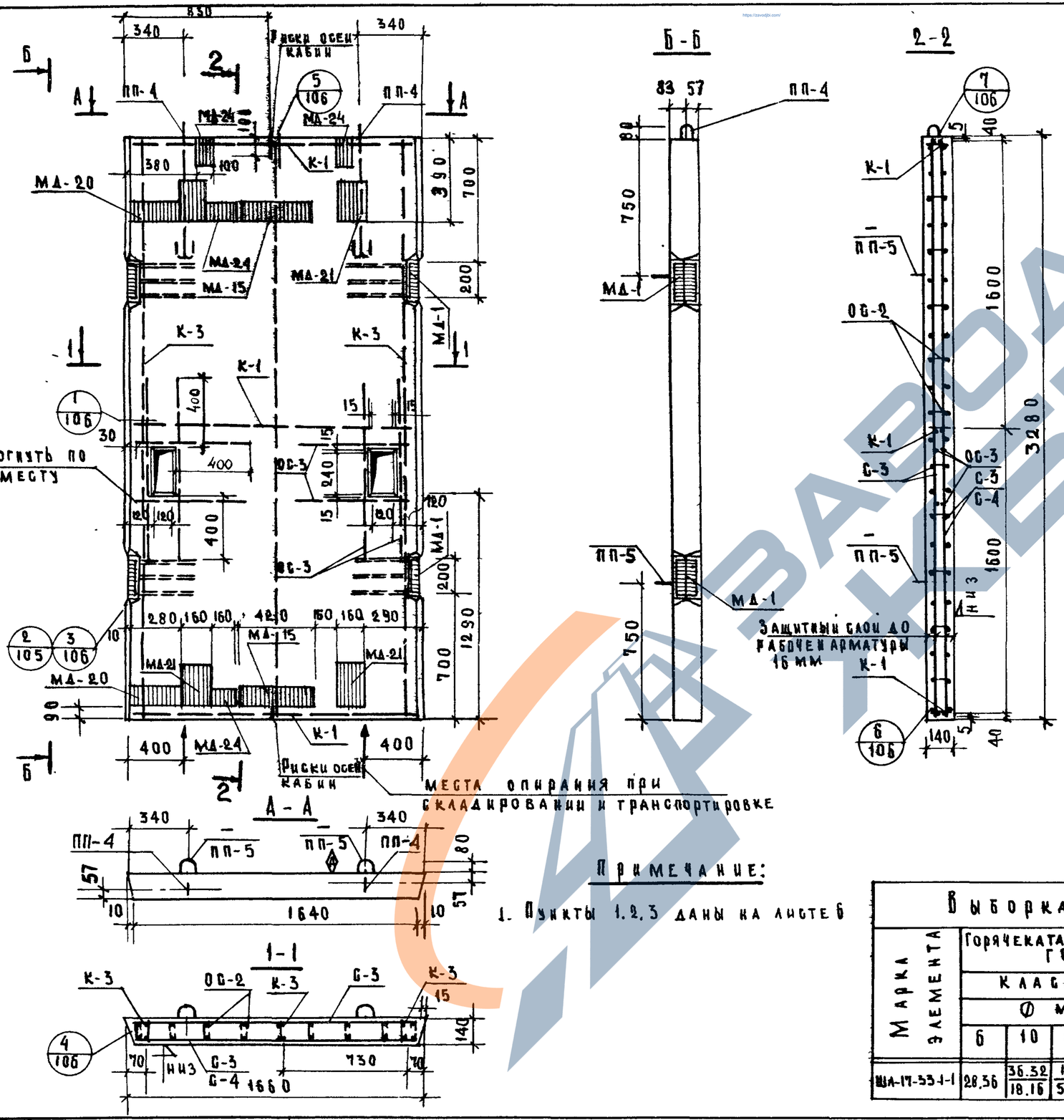

Примечание:

1. Пункты 1.2.3 даны на листе 6

Показатели на один элемент				
Марка элемента	Вес т	Марка бетона	Объем бетона	Расход стали кг
ШЛ-17-33-1-1	1.88	200	0.752	156 22 / 160 14

Выборка арматурных изделий и закладных деталей на 1 элемент			
Марка элемента	Марка изделия или позиции	Колич-во изделий шт.	№ выпуска № листа
ШЛ-17-33-1-1	С-3	2/1	ИИ-04-15В 2 / 1
	С-4	—/1	1
	К-1	3	5
	К-3	3	5
	ОС-3	16	10
	МД-1	4	20
	МД-15	2	26
	МД-20	2	24
	МД-21	4	20
	МД-24	4	28
	ПП-4	2	10
	ПП-5	—/4	10
	ОС-2	88	10

Выборка стали на жел бет. элементы, кг.																
Марка элемента	Горячекатаная арматурная сталь ГОСТ 5781-61*								Прокат ВСТ. 3 ПСБ ГОСТ 380-71							Всего
	Класс А-I					Класс А-III			Угловая равнобок			Полоса				
	Ø мм				Итого	Ø мм		Итого	L90x8		Итого	-100x8	-120x8	-240x8	Итого	
	6	10	12			10	12									
ШЛ-17-33-1-1	28.36	36.32 / 18.16	1.96 / 5.88		66,64 / 52.40	15.14 / 33.3	9.48	24.62 / 42 78	8 72		8 72	8.0	28,96	19.28	56,24	156 22 / 160 14

ГИПРОНИИЗДРАВ т. Москва	Гл. конструкта	Гриненко	Техник
	Нач. оск	Зиновьев	Проверил
	Гл. инж. оск	Семенов	Рук. группы
	Гл. инж. пр-та	Либерман	Ст. техник
	Рук. группы	Рябикова	Копировал
Захарова	Давыдова	Некритин	Сычева
Ахметжанова	Шифр объекта	181	Архивный №

ТК	Панели лифтовых шахт и плиты покрытия	Серия ИИ-04-15	
1973	Опалубка и армирование панели ШЛ-17-33-1-1	Выпуск 1	Лист 7

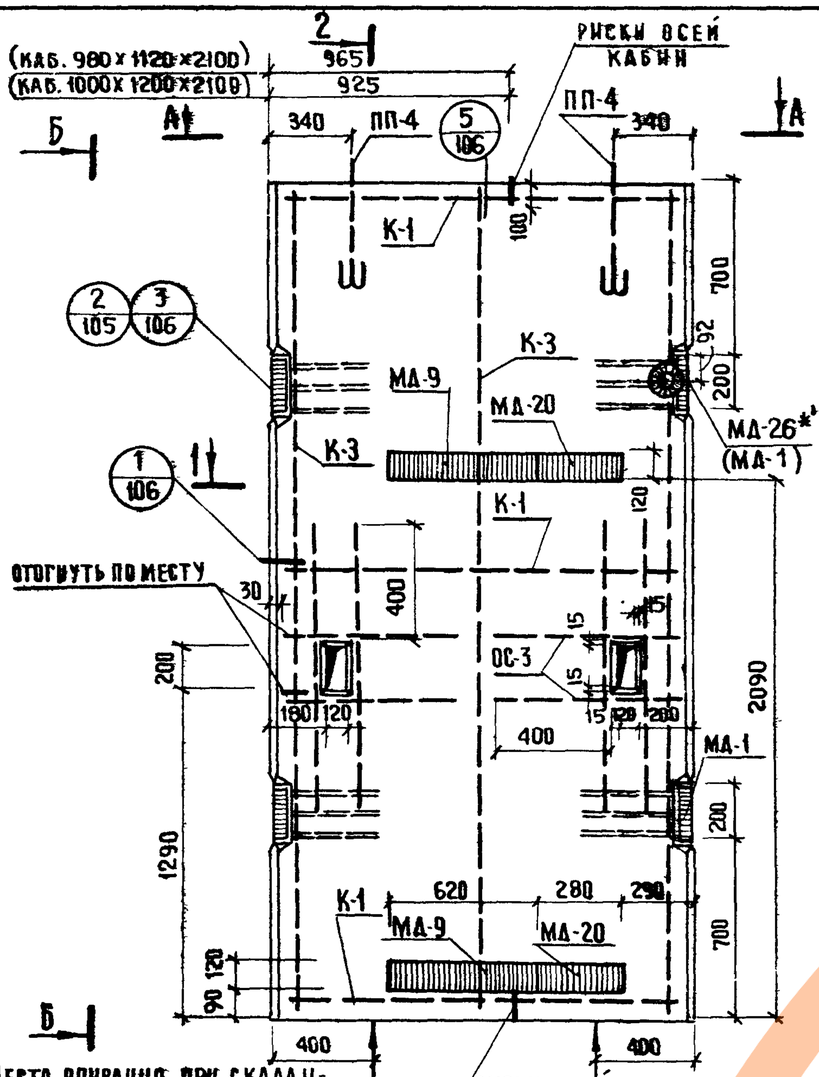

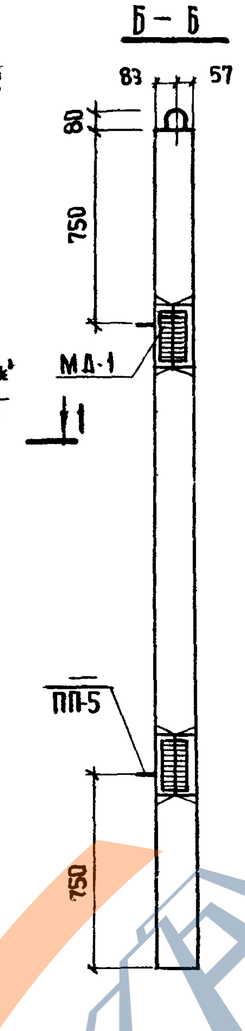

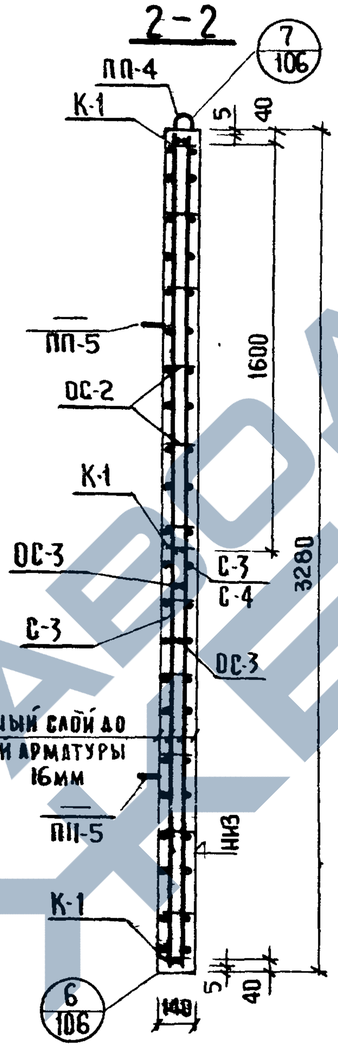

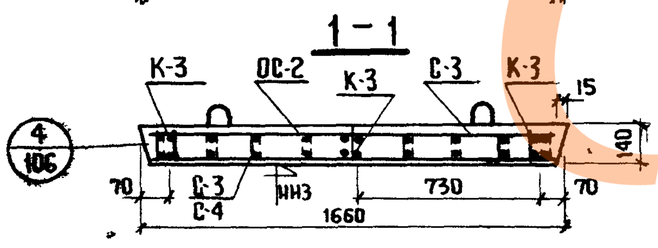

Места опирания при складировании и транспортировке

Примечания:

1. Пункты 1,2,3 даны на листе 6.

*) МД-26 устанавливается только в панелях групповых пассажирских лифтов, во всех остальных случаях — МД-1

Показатели на один элемент

Марка элемента	Вес т	Марка бетона	Объем бетона	Расход стали кг
ША-17-33-2	1.88	200	0.750	133.96 / 137.88

Выборка арматурных изделий и закладных деталей на 1 элемент

Марка элемента	Марка изделия или позиции	Кол-во изделий шт.	№выпуска №листа
ША-17-33-2	С-3	2/1	ИИ-04-15 в.2 1
	С-4	—/1	" 1
	К-1	3	" 5
	К-3	3	" 5
	ОС-3	16	" 10
	МД-1	3	" 20
	МД-26	1	" 20
	МД-20	2	" 24
	МД-9	2	" 26
	ПП-4	2	" 10
	ПП-5	—/4	" 10
	ОС-2	80	" 10

Выборка стали на жел. бет. элементы, кг

Марка элемента	Горячекатаная арматурная сталь ГОСТ 5781-61*								Прокат Вст.3 пс6 ГОСТ 380-71							Всего
	Класс А-I					Класс А-III			Угловая равнобок			Полоса		Труба		
	ф мм				Итого	ф мм		Итого:	∠90×8		Итого:	–120×8	Итого:	ф90	Итого:	
	6	10	12			10	12									
ША-17-33-2	28.36	36.32 / 18.16	1.96 / 5.88		66.64 / 52.40	12.82 / 30.98	9.48	22.30 / 40.46	8.72		8.72	34.96	34.96	1.34	1.34	133.96 / 137.88

ТК	Панели лифтовых шахт и плиты покрытия	Серия ИИ-04-15	
1973	Опалубка и армирование панели ША-17-33-2	Выпуск 1	Лист 8

г. Москва — Либерман, Рябиков — Рук. группы — Гл. инж. пр-та — Э. Кирсис

12914 14

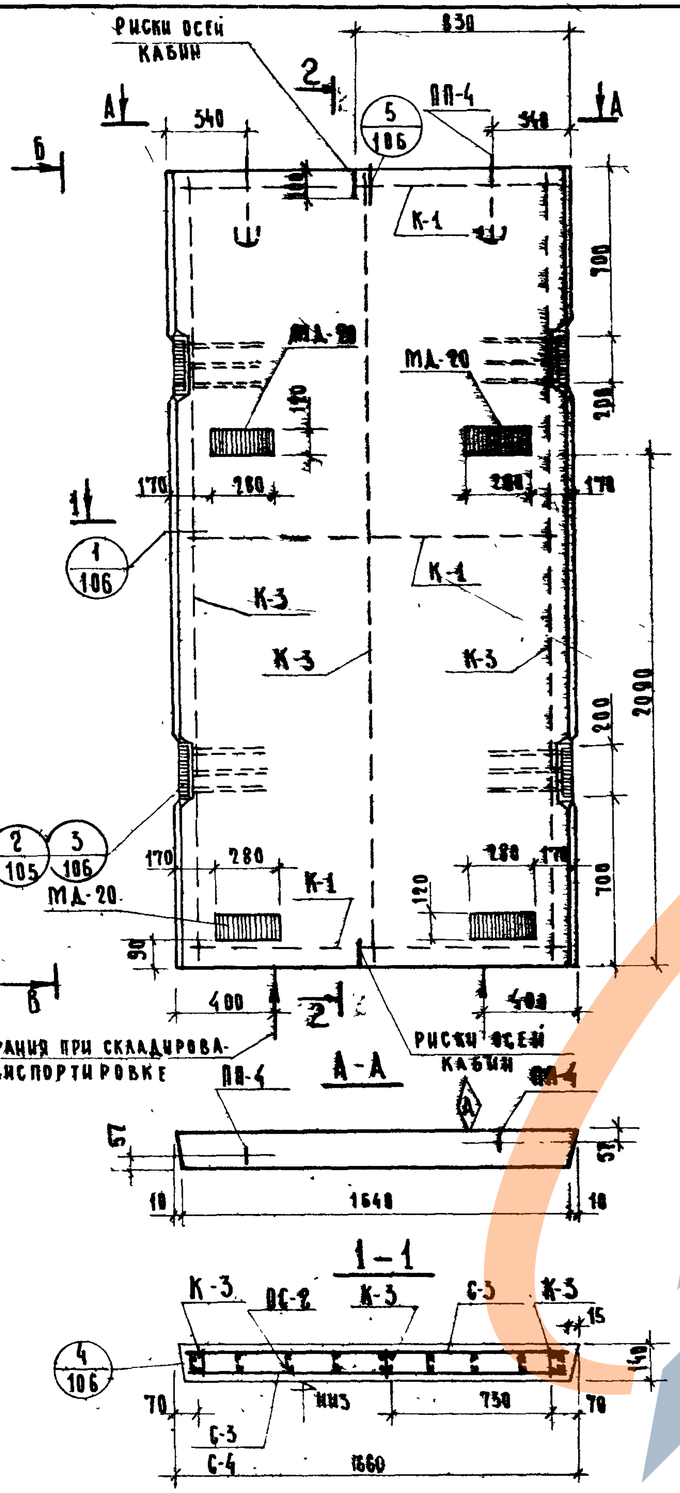

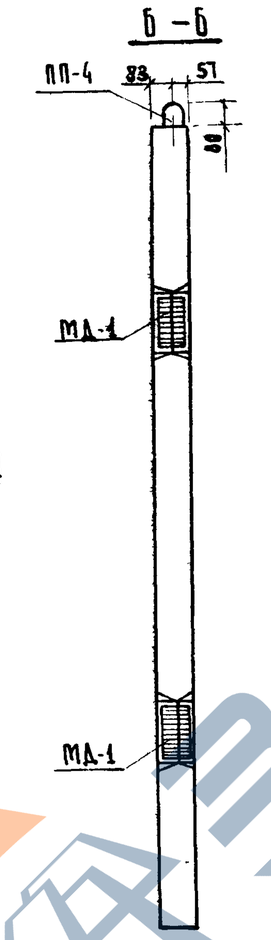

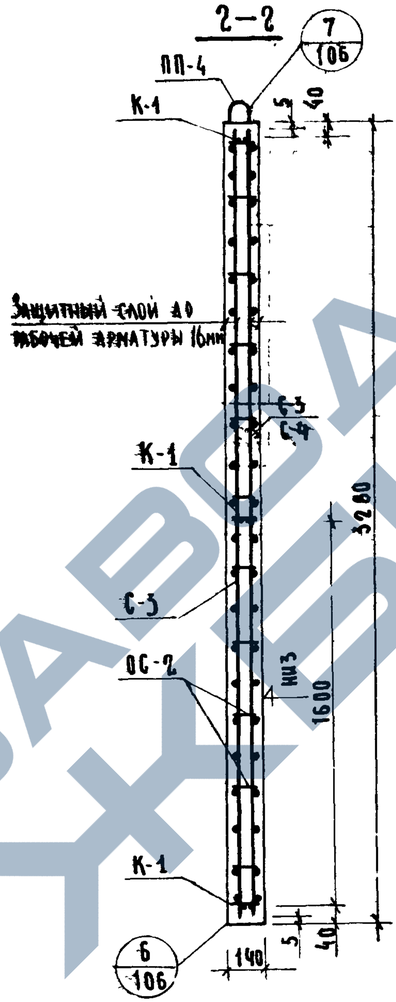

Показатели на один элемент				
Марка элемента	Вес т	Марка бетона	Объем бетона	Расход стали кг
ША-17-33-3	4,89	200	1,756	118,84

Выборка арматурных изделий и закладных деталей на 1 элемент

Марка элемента	Марка изделия или позиции	Количество изделий шт.	№ выпуска № листа
ША-17-33-3	С-3	2/1	ИИ-04-15 вып 1
	С-4	1/1	" 4
	К-1	3	" 5
	К-3	3	" 5
	МА-1	4	" 20
	МА-20	4	" 24
	ПП-4	2	" 10
	ОС-2	80	" 10

Выборка стали на жел. бет. элементы, кг.

Марка элемента	Горячекатаная арматурная сталь ГОСТ 5781-61* Класс А-I Ø мм 6	10	12		Итого	Класс А-III Ø мм 18	19	Итого	Прокат в. ст. 3 пс6 ГОСТ 380-71 Угловая равноб. 198х8		Итого	Полоса 120х12			Итого	Всего
ША-17-33-3	28.36	36.32 / 18.16	1.96		66.64 / 48.48	1.28 / 19.44	9.48	10.76 / 28.92	8.72		8.72	24.72			24.72	118.84

Примечание:

Пункт 1 дан на листе 5

ГИПРОНИИЗДРАВ г. Москва
ТК 1973
Панели лифтовых шахт и плиты покрытия
Опалубка и армирование панели ША-17-33-3
Серия ИИ-04-15
Выпуск 1 Лист 9
Гл. конструктор ТК Кожухин
Нач. отд. СК Зиновьев
Гл. инж. ОСК Семенов
Рук. группы Рябикова
Гл. инж. пр-а Либерман
Рук. группы Рябикова
Гл. инж. 181 Архивный №
Зайцева
Рябикова
Белова
Согласовано
Проверил
Копировал
Изм. Объекта

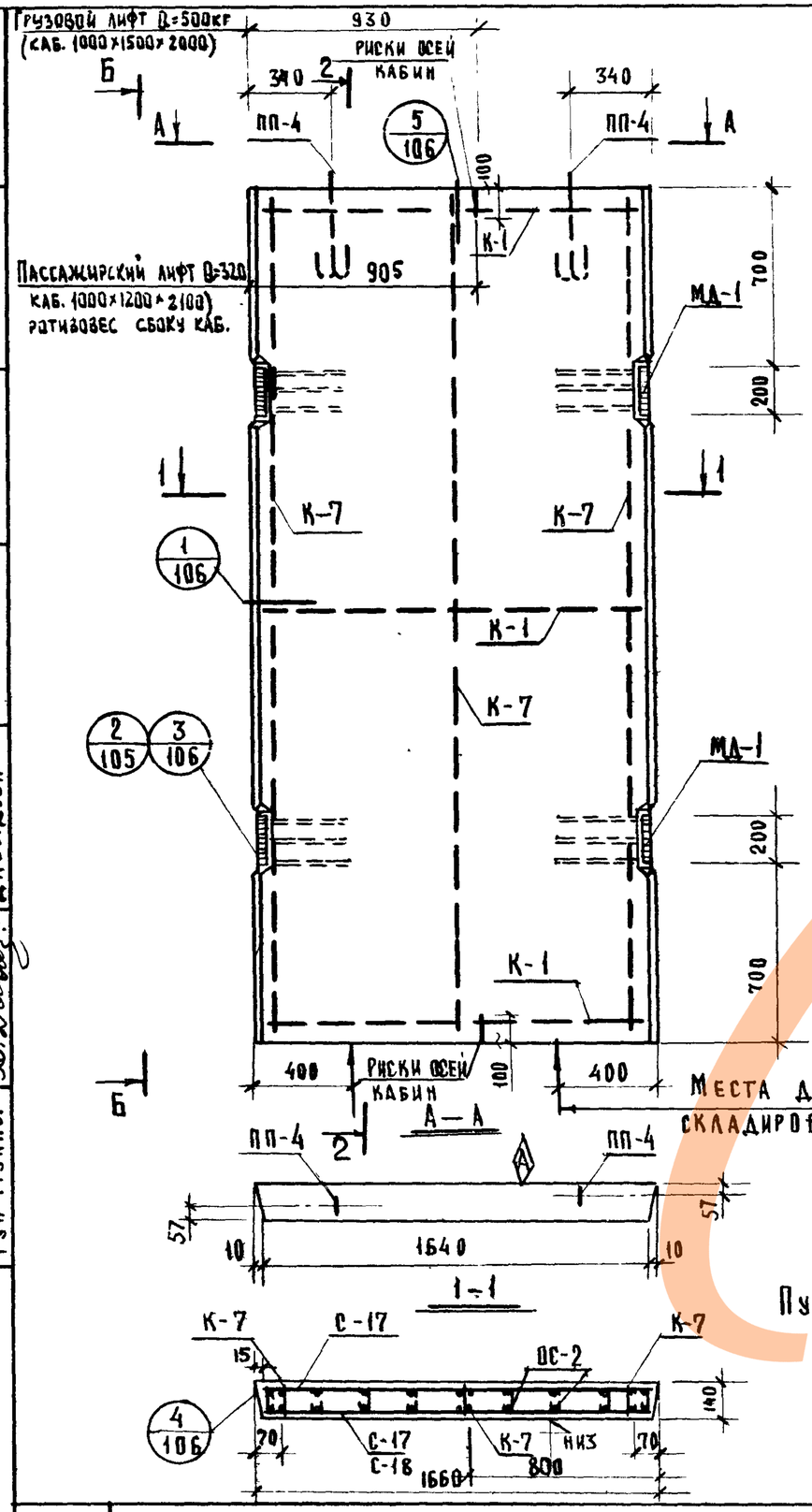

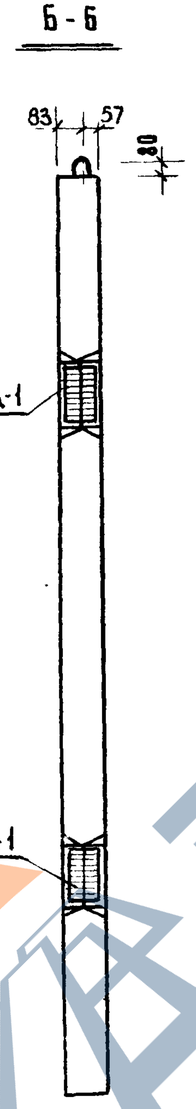

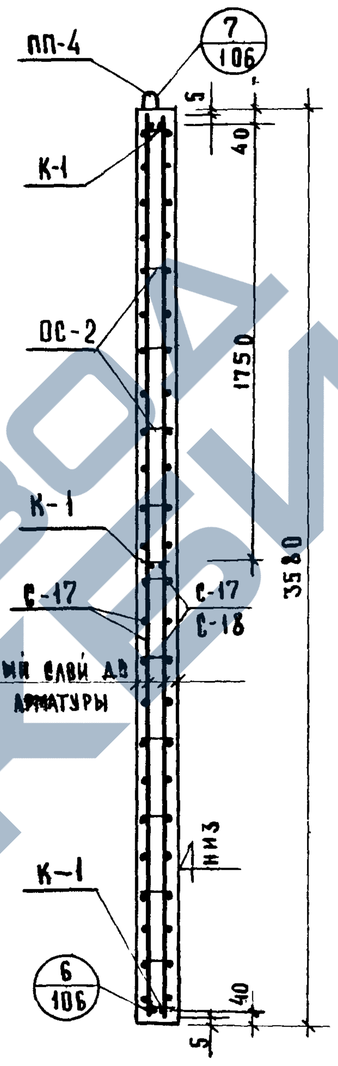

Места для опирания при складировании и транспортировке

Примечание:

Пункт 1 дан на листе 5.

Показатели на один элемент

Марка элемента	Вес кг	Марка бетона	Объем бетона м³	Расход стали кг
ШЛ-17-36	2,07	200	0,826	98,33

Выборка арматурных изделий и закладных деталей на 1 элемент

Марка элемента	Марка изделия или позиции	Колич-во изделий шт.	№выпуска №листа
ШЛ-17-36	С-17	2/1	ИИ-04-15 вып.2 2
	С-18	—/1	" 2
	К-1	3	" 5
	К-7	3	" 5
	ОС-2	88	" 10
	МД-1	4	" 20
	ПП-4	2	" 10

Выборка стали на жел. бет. элементы, кг

Марка элемента	Горячекатаная арматурная сталь ГОСТ 5781-61*								Прокат Вст.3 пс 6 ГОСТ 380-71							Всего
	Класс А-I					Класс А-III			Угловая равнобок.			Полоса				
	ф мм				Итого	ф мм		Итого	L90×8		Итого	-120×8			Итого	
	6	10	12			18	12									
ШЛ-17-36	30,69	39,64/19,82	1,96		72,29/52,47	—/19,82	9,48	9,48/29,30	8,72		8,72	7,84			7,84	98,33

ТК	Панели лифтовых шахт и плиты покрытия	Серия ИИ-04-15	
1973	Опалубка и армирование панели ШЛ-17-36	Выпуск 1	Лист 10

Рук. группы Давыдова

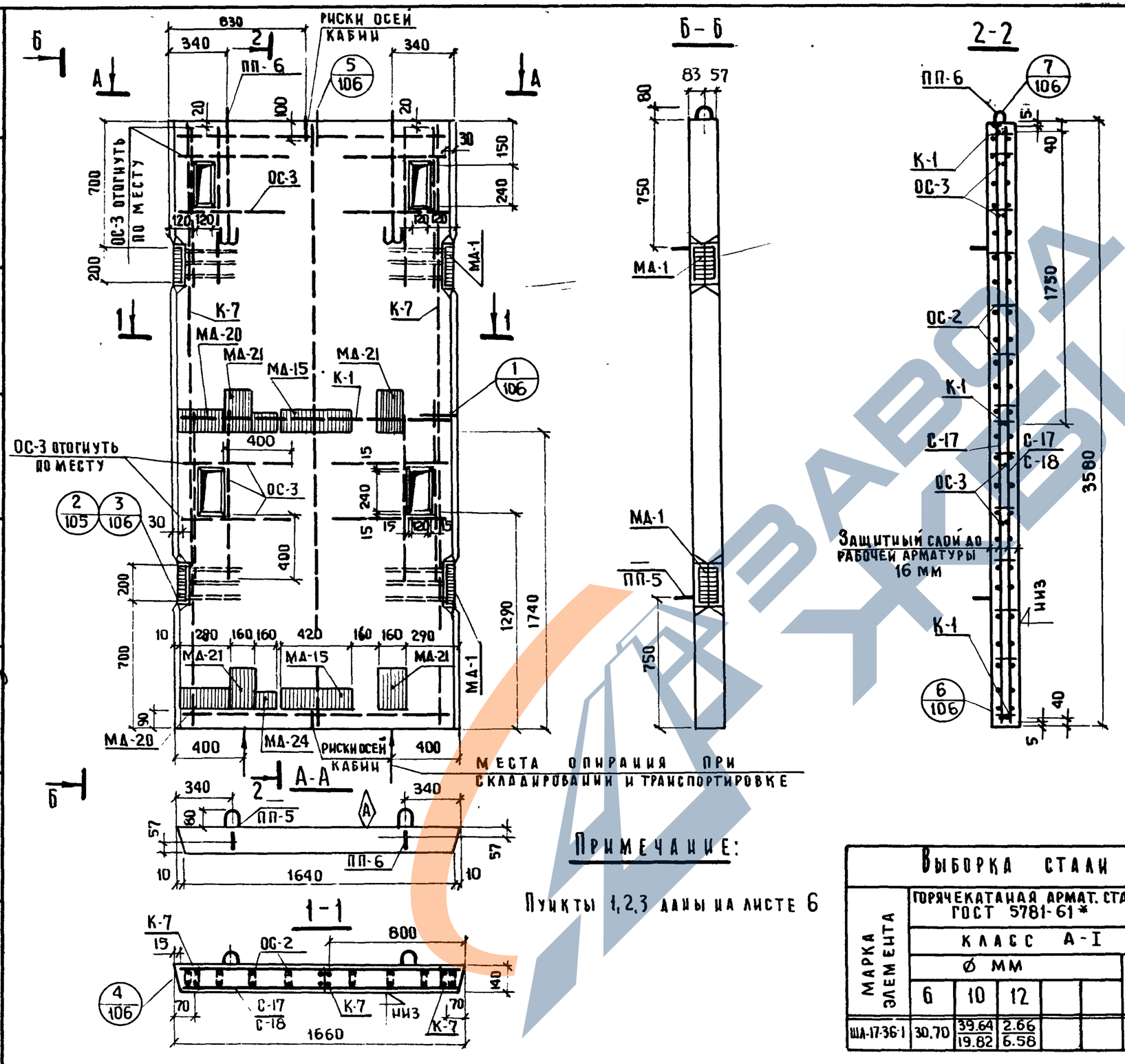

Примечание:

Пункты 1,2,3 даны на листе 6

Показатели на один элемент

Марка элемента	Вес т	Марка бетона	Объем бетона	Расход стали кг
ША-17-36-1	2.04	200	0.817	168.80 / 172.72

Выборка арматурных изделий и закладных деталей на 1 элемент

Марка элемента	Марка изделия или позиции	Колич-во изделий шт.	№ выпуска № листа
ША-17-36-1	С-17	2/1	ИИ-04-15 В.2 2
	С-18	—/1	〃 2
	К-1	3	〃 5
	К-7	3	〃 5
	ОС-2	88	〃 10
	ОС-3	32	〃 10
	МА-1	4	〃 20
	МА-15	2	〃 26
	МА-20	2	〃 24
	МА-21	4	〃 28
	МА-24	2	〃 28
	ПП-5	—/4	〃 10
	ПП-6	2	〃 10

Выборка стали на жел. бет. элементы, кг.

Марка элемента	Горячекатаная армат. стали ГОСТ 5781-61*						Горячекатаная арматурная сталь ГОСТ 5781-61*			Прокат в ст.3 ПС6 ГОСТ 380-71							Всего
	Класс А-I						Класс А-III			Угловая равнобок			Полоса				
	Ø мм					Итого	Ø мм		Итого	∠90×8		Итого	-120×8	-240×8	-100×8	Итого	
	6	10	12				10	12									
ША-17-36-1	30.70	39.64 / 19.82	2.66 / 6.58			73.00 / 57.10	25.36 / 45.18	9.48	34.84 / 54.66	8.72		8.72	28.96	19.28	4.0	52.24	168.80 / 172.72

ТК	Панели лифтовых шахт и плиты покрытия	Серия ИИ-04-15
1973	Опалубка и армирование панели ША-17-36-1	Выпуск 1 / Лист 11

Шифр объекта 161 — Архивный №

Рябикова, Некрасова, Сычева, Зиновьев, Семенов, Либерман, Давыдова

Гл. конструктор, Нач. отдела, Гл. инж. отд., Гл. инж. пр-та, Рук. группы

Гипрониздрав г. Москва

ЗАВОД ЖБИ

12914 17

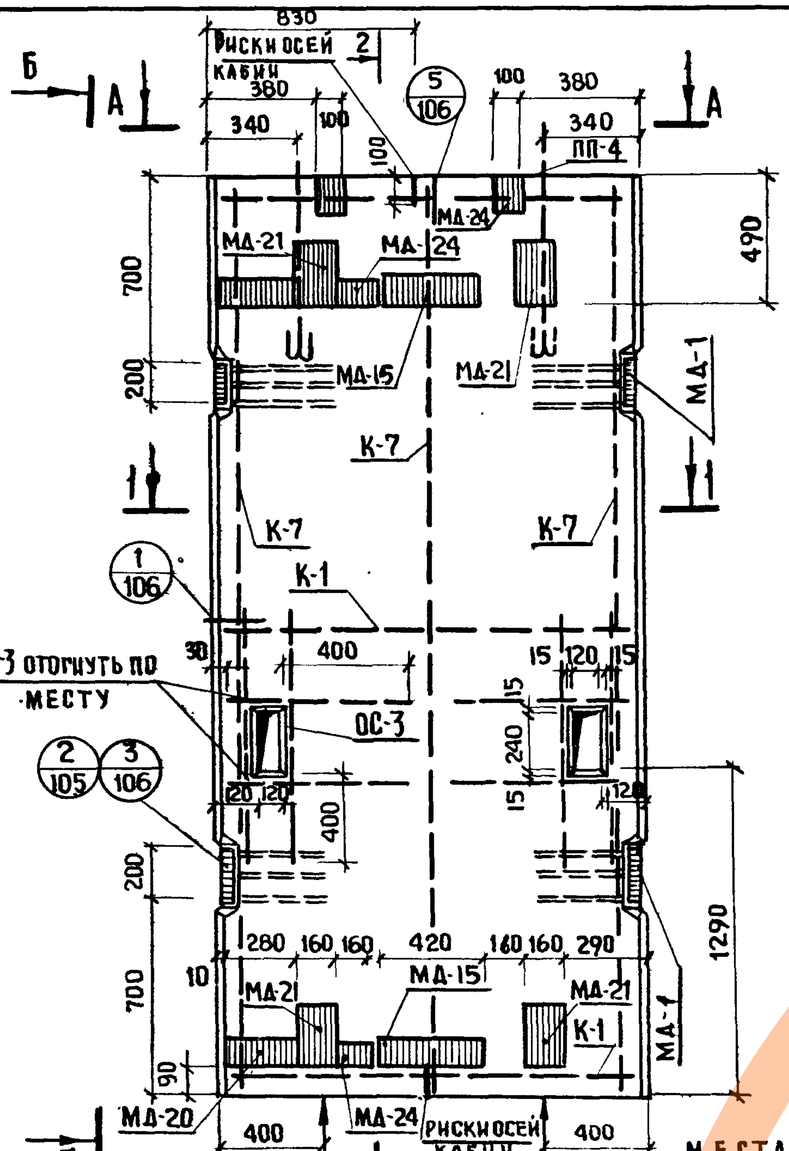

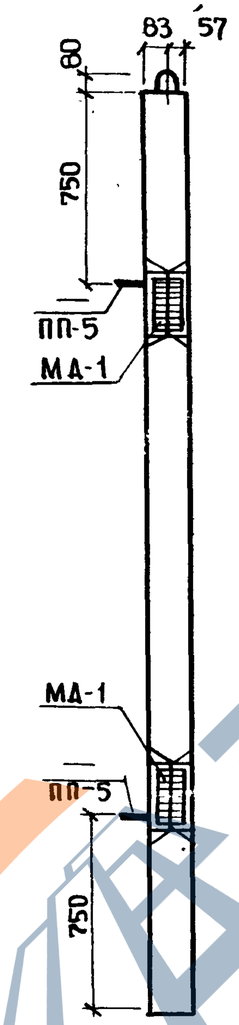

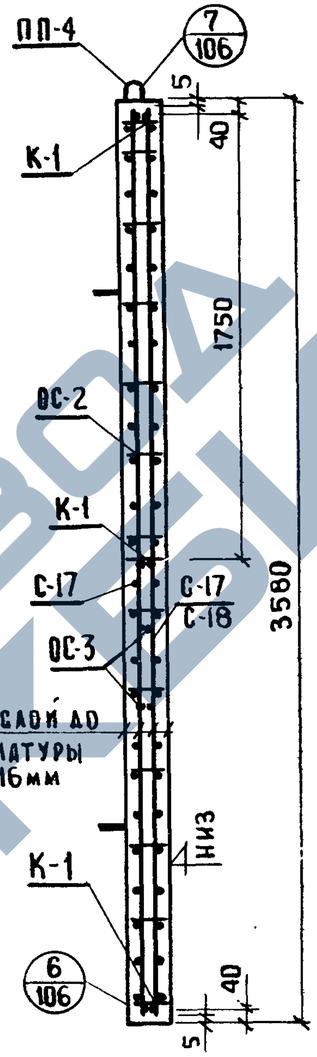

МЕСТА ОПИРАНИЯ ПРИ СКЛАДИРОВАНИИ И ТРАНСПОРТИРОВКЕ

Примечание:

Пункты 1,2,3 даны на листе 6

Показатели на один элемент

Марка элемента	Вес т	Марка бетона	Объем бетона	Расход стали кг
ША-17-36-1-1	2.04	200	0.817	161.88 / 165.80

Выборка арматурных изделий и закладных деталей на 1 элемент

Марка элемента	Марка изделия или позиции	Колич-во изделий шт.	№выпуска № листа
ША-17-36-1-1	С-17	2 / 1	ИИ-04-15 вып.2 2
	С-18	— / 1	— " — 2
	К-1	3	— " — 5
	К-7	3	— " — 5
	ОС-2	88	— " — 10
	ОС-3	16	— " — 10
	МД-1	4	— " — 20
	МД-15	2	— " — 26
	МД-20	2	— " — 24
	МД-21	4	— " — 20
	МД-24	4	— " — 28
	ПП-4	2	— " — 10
	ПП-5	— 4	— " — 10

Выборка стали на жел. бет. элементы, кг

Марка элемента	Горячекатаная армат. сталь ГОСТ 5781-61* Класс А-I ⌀ мм 6	10	12			Итого	Горячекатаная арматурн. сталь ГОСТ 5781-61* Класс А-III ⌀ мм 10	12	Итого	Прокат ВСт.3 пс6 ГОСТ 380-71 Углов. равноб. L90x8		Итого	Полоса -100x8	-120x8	-240x8	Итого	Всего
ША-17-36-1-1	30.70	39.64 / 19.82	1.96 / 5.68			72.30 / 56.40	15.14 / 34.96	9.46	24.62 / 44.44	8.72		8.72	8.0	28.96	19.28	56.24	161.88 / 165.80

ТК	Панели лифтовых шахт и плиты покрытия	Серия ИИ-04-15	
1973	Опалубка и армирование панели ША-17-36-1-1	Выпуск 1	Лист 12

Рук. группы Ю.Яцевич
Давыдова

https://zavodjbi.com/

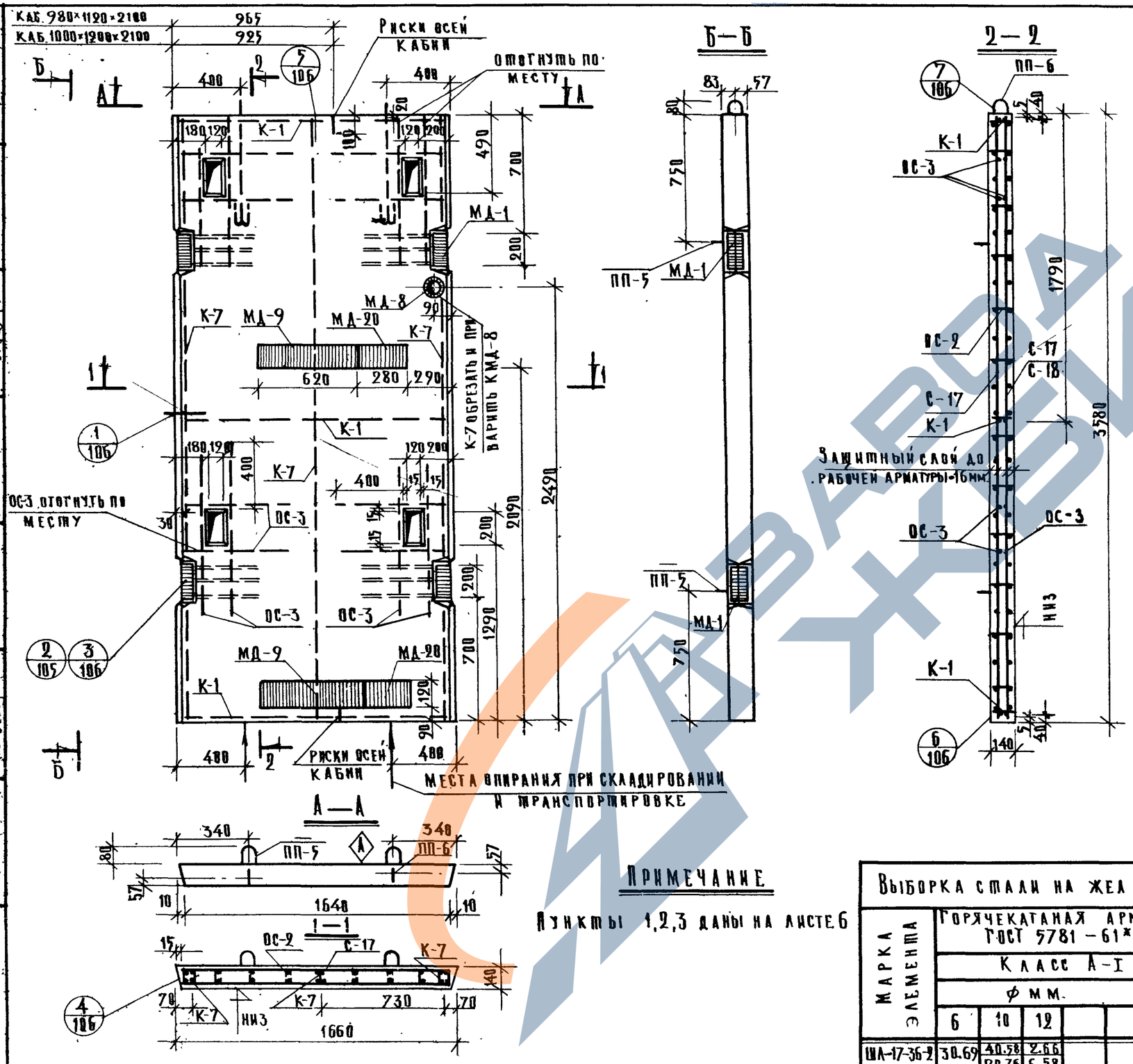

Примечание

Пункты 1,2,3 даны на листе 6

Показатели на один элемент				
Марка элемента	Вес т	Марка бетона	Объем бетона	Расход стали кг
ШЛ-17-36-2	2.03	200	0.811	152.13 / 156.05

Выборка арматурных изделий и закладных деталей на 1 элемент			
Марка элемента	Марка изделия или позиции	Кол-во изделий шт.	№ выпуска № листа
ШЛ-17-36-2	С-17	2/1	ИИ-04-15 в 2
	С-18	—/1	—"— 2
	К-1	3	—"— 5
	К-7	3	—"— 5
	ОС-2	88	—"— 10
	ОС-3	32	—"— 10
	МД-1	4	—"— 20
	МД-8	1	—"— 21
	МД-20	2	—"— 24
	МД-9	2	—"— 26
	ПП-5	—/4	—"— 10
	ПП-6	2	—"— 10

Выборка стали на жел. бет. элементы, кг.																
Марка элемента	Горячекатаная арматурная сталь ГОСТ 5781-61*									Прокат В Ст. 3 пс 6 ГОСТ 380-71						Всего:
	Класс А-I						Класс А-III			Угловравн.		Полоса		Труба		
	ф мм.					Итого:	ф мм		Итого:	L90×8	Итого:	-120×8	Итого:	ф90	Итого:	
	6	10	12				10	12								
ШЛ-17-36-2	30.69	40.58 / 20.76	2.66 / 6.58			73.93 / 58.03	23.70 / 43.52	9.48	33.18 / 53.00	8.72	8.72	34.96	34.96	1.34	1.34	152.13 / 156.05

ТК	Панели лифтовых шахт и плиты покрытия	Серия ИИ-04-15	
1973	Опалубка и армирование панели ШЛ-17-36-2	Выпуск 1	Лист 13

Шифр объекта 181 Архивный №

Гл. конструктора Гл. инж. пр-та Рук. группы Нач. отд. оск. Гл. инж. оск. Гл. инж. пр-та Рук. группы Гриненко Зиновьев Семенов Либерман Рябикова Ст. техник Проверил Копировал Зайцева Рябикова Абакимова

ГИПРОНИИЗДРАБ г. Москва

12914 19

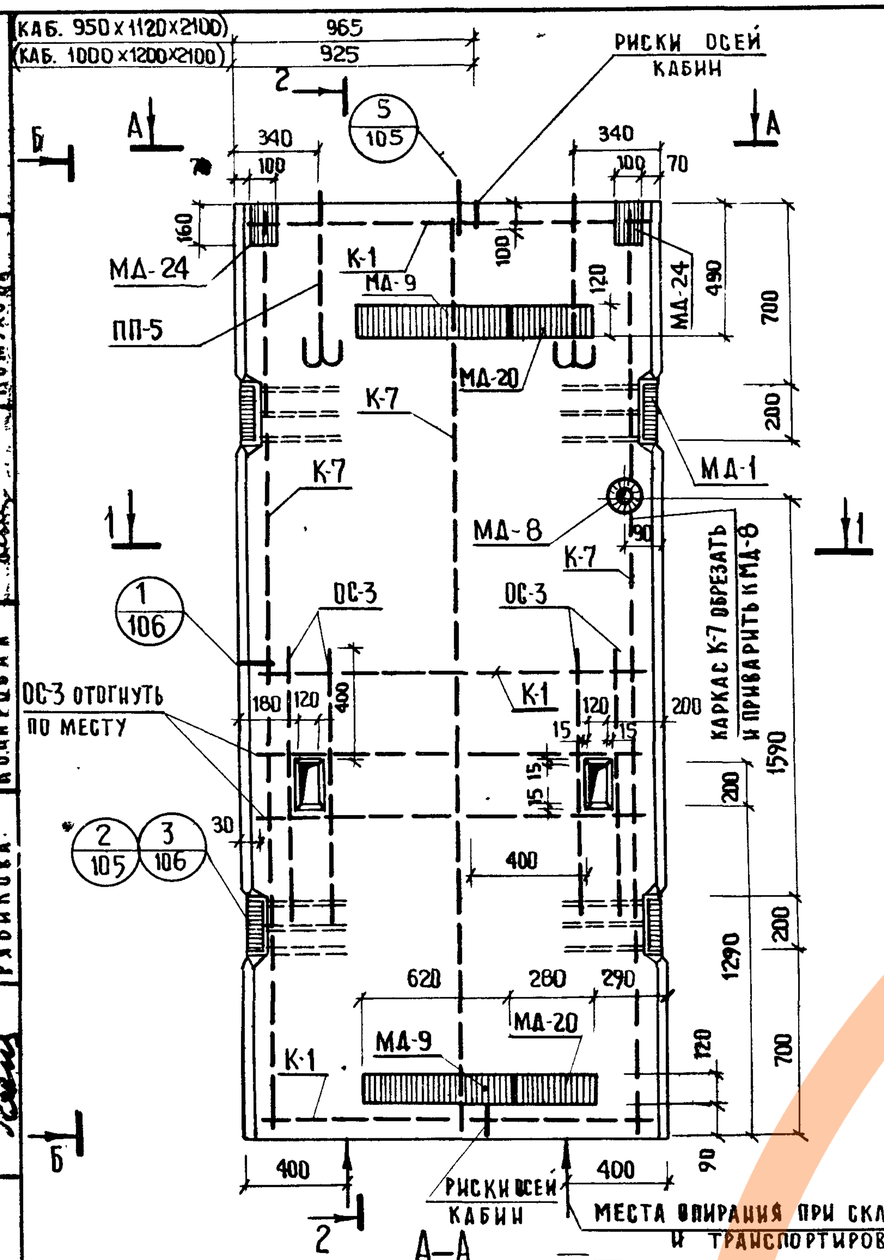

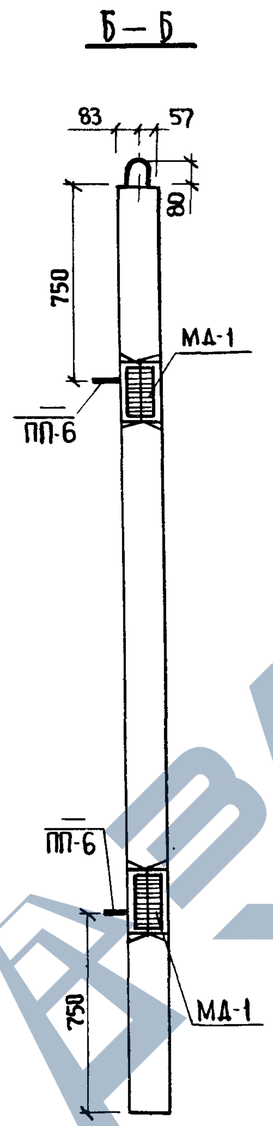

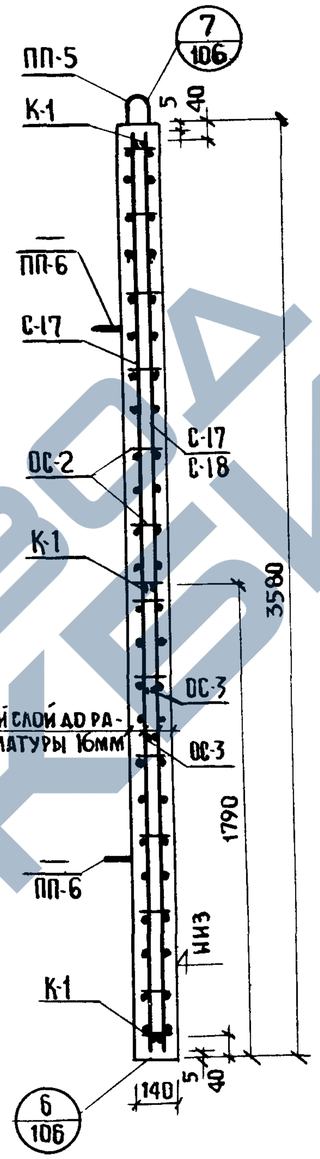

ПРИМЕЧАНИЕ:

Пункты 1, 2, 3 даны на листе 6

Показатели на один элемент

Марка элемента	Вес т	Марка бетона	Объем бетона	Расход стали кг
ШЛ-17-36-2-1	2.05	200	0.820	145.91 / 149.83

Выборка арматурных изделий и закладных деталей на 1 элемент

Марка элемента	Марка изделия или позиции	Кол-во изделий шт.	№ выпуска / № листа
ШЛ-17-36-2-1	С-17	2/1	ИИ-04-15 в.2 / 2
	С-18	—/1	〃 / 2
	К-1	3	〃 / 5
	К-7	3	〃 / 5
	ОС-2	88	〃 / 10
	ОС-3	16	〃 / 10
	МД-1	4	〃 / 20
	МД-20	2	〃 / 24
	МД-24	2	〃 / 28
	МД-9	2	〃 / 26
	МД-8	1	〃 / 21
	ПП-5	2	〃 / 10
	ПП-6	—/4	〃 / 10

Выборка стали на жел. бет. элементы, кг

Марка элемента	Горячекатаная арматурная сталь ГОСТ 5781-61*								Прокат Вст. 3пс6 ГОСТ 380-71							Всего:
	Класс А-I					Класс А-III			Углов. равнобокая		Полоса			Труба		
	Ф мм					Ф мм										
	6	10	12		Итого:	10	12	Итого:	∠90×8	Итого:	-100×8	-120×8	Итого:	ф90	Итого:	
ШЛ-17-36-2-1	30.69	40.58 / 20.76	2.66 / 6.58		73.93 / 58.03	13.48 / 33.30	9.48	22.96 / 42.78	8.72	8.72	4.0	34.96	38.96	1.34	1.34	145.91 / 149.83

ТК	Панели лифтовых шахт и плиты покрытия	Серия ИИ-04-15	
1973	Опалубка и армирование панели ШЛ-17-36-2-1	Выпуск 1	Лист 14

Рябикова Кожухова Копировал Заказ
https://zavodjbi.com/
12914 20

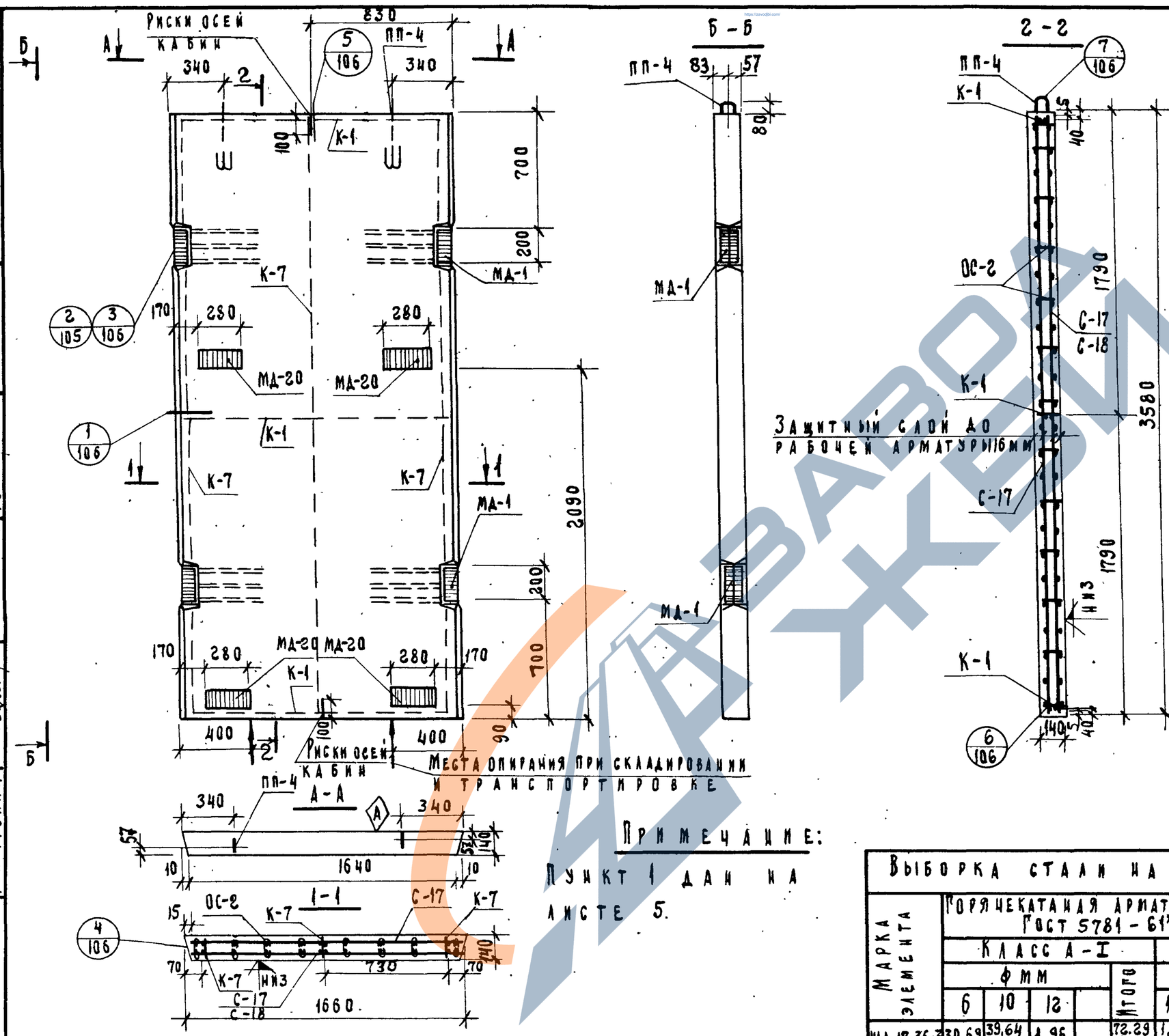

Примечание:

Пункт 1 дан на листе 5.

Показатели на один элемент

Марка элемента	Вес т	Марка бетона	Объем бетона	Расход стали кг
ШЛ 17 36 3	2,07	200	0,826	116,49

Выборка арматурных изделий и закладных деталей на 1 элемент

Марка элемента	Марка изделия или позиция	Кол-во изделий шт.	№ выпуска № листа
ШЛ-17-36-3	С-17	2/1	ИИ-04-15 В.2 2
	С-18	—/1	—"— 2
	К-1	3	—"— 5
	К-7	3	—"— 5
	ОС-2	88	—"— 10
	МД-1	4	—"— 20
	МД-20	4	—"— 24
	ПП-4	2	—"— 10

Выборка стали на жел. бет. элементы, кг

Марка элемента	Горячекатаная арматурная сталь ГОСТ 5781-61*									Прокат ВСт. 3 ПС 6 ГОСТ 380-71						Всего
	Класс А-I					Класс А-III				Угловая равнобок			Полоса			
	ф мм				Итого	ф мм			Итого	∠90×8		Итого	∠120×8		Итого	
	6	10	12			10	12									
ШЛ-17-36-3	30,69	39,64/19,82	1,96		72,29/52,47	1,28/21,10	9,48		10,76/30,58	8,72		8,72	24,72		24,72	116,49

ТК	Панели лифтовых шахт и плиты покрытия.	Серия ИИ-04-15
1973	Опалубка и армирование панели ШЛ-17-36-3	Выпуск 1 / Лист 15

ГИПРОНИИЗДРАВ г. Москва

Гл. констр. пр-та — Гринечко; Зиновьев; Семенов; Либерман; Рябикова; Ст. техник; Проверил; Копировал; Захарова; Некритин; Осипова; Шифр объекта 181; Архивный №

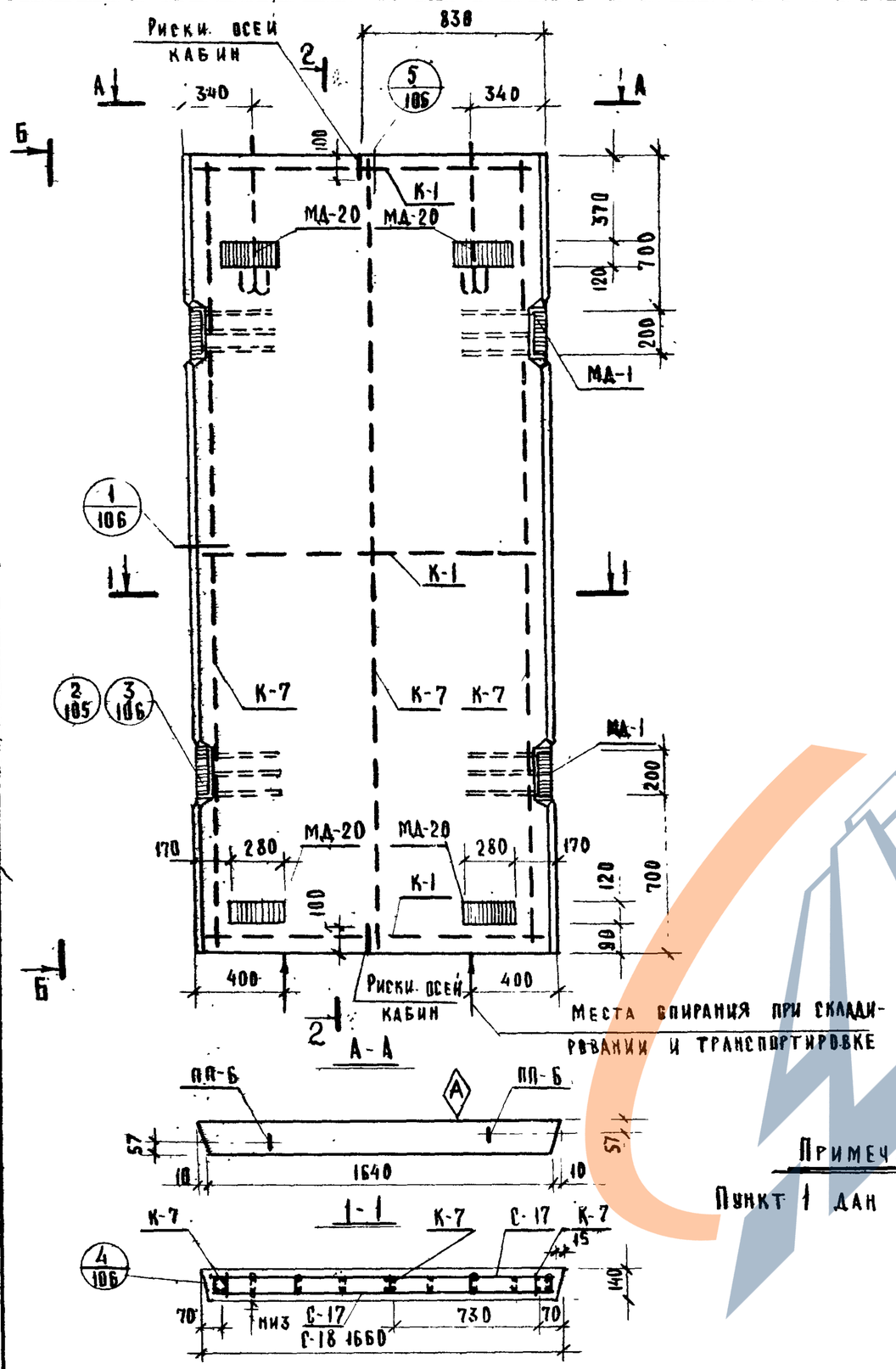

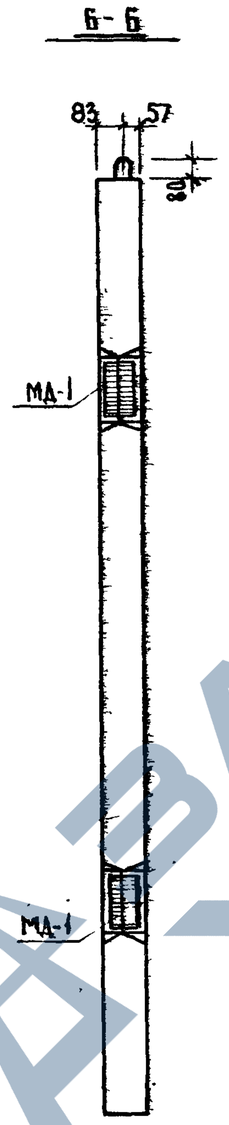

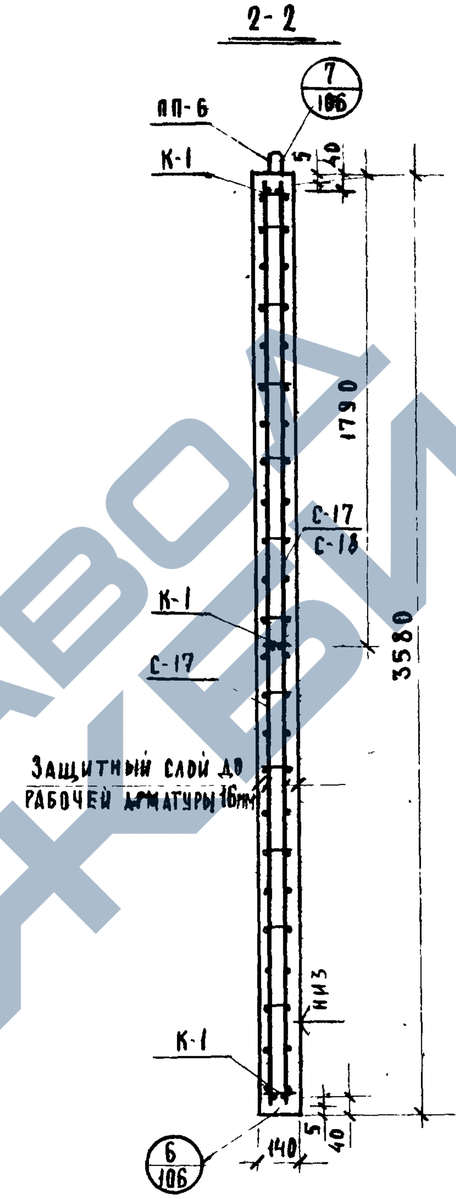

Примечание:

Пункт 1 дан на листе 5.

Показатели на один элемент				
Марка элемента	Вес т	Марка бетона	Объем бетона	Расход стали кг
ШЛ-17-36-3-1	2,07	200	0,826	117,19

Выборка арматурных изделий и закладных деталей на 1 элемент			
Марка элемента	Марка изделия или позиции	Колич-во изделий шт.	№ выпуска № листа
ШЛ-17-36-3-1	С-17	2/1	ИИ-04-15 в.2 2
	С-18	—/1	—"— 2
	К-1	3	—"— 5
	К-7	3	—"— 5
	ОС-2	88	—"— 10
	МД-1	4	—"— 20
	МД-20	4	—"— 24
	ПП-6	2	—"— 10

Выборка стали на жел. бет. элементы, кг																
Марка элемента	Горячекатаная арматурная сталь ГОСТ 5781-61*								Прокат ВСт.3 пс6 ГОСТ 380-71							Всего
	Класс А-I					Класс А-III			Угловая равнобок			Полоса				
	ф мм				Итого	ф мм		Итого	L90×8		Итого	-120×8			Итого	
	6	10	12			10	12									
ШЛ-17-36-3-1	30,69	39,64/19,82	2,66		72,99/53,17	1,28/21,10	9,48	10,76/30,58	8,72		8,72	24,72			24,72	117,19

ТК	ПАНЕЛИ ЛИФТОВЫХ ШАХТ И ПЛИТЫ ПОКРЫТИЯ	Серия ИИ-04-15	
1973	ОПАЛУБКА И АРМИРОВАНИЕ ПАНЕЛИ ШЛ-17-36-3-1	Выпуск 1	Лист 16

Рябикова

Рук. группы

12914 22

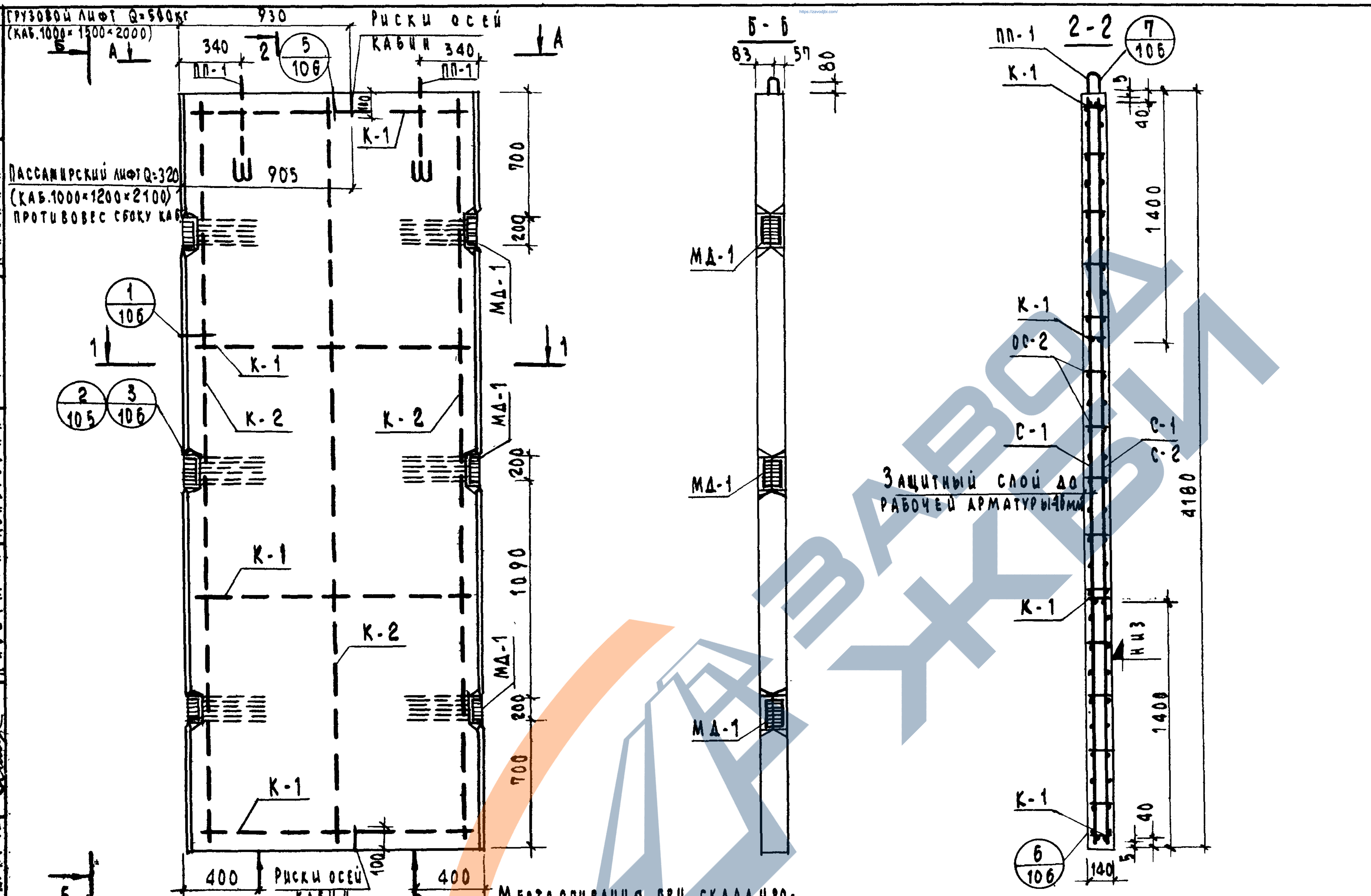

Примечание:

Пункт 1 дан на листе 5.

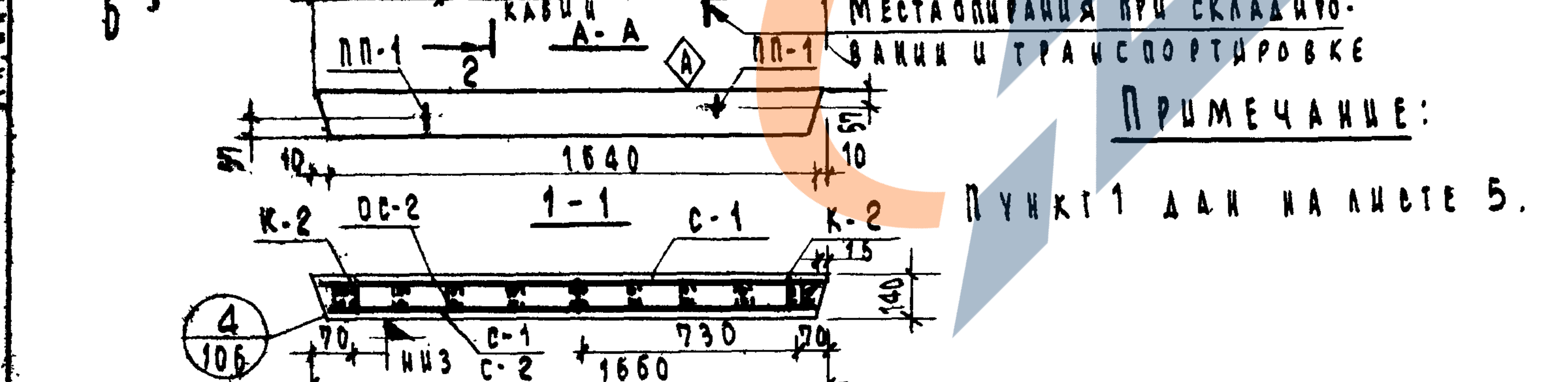

Показатели на один элемент

Марка элемента	Вес т	Марка бетона	Об'ем бетона	Расход стали кг
ШЛ-17-42	2.41	200	0.966	126.08

Выборка арматурных изделий закладных деталей на 1 элемент

Марка элемента	Марка изделия или позиц.	Кол-во изделий шт.	№ выпуска / № листа
ШЛ-17-42	С-1	2/1	ИИ-04-15.В2 / 1
	С-2	—/1	"/1
	К-1	4	"/5
	К-2	3	"/5
	ОС-2	10 4	"/10
	МД-1	6	"/20
	ПП-1	2	"/10

Выборка стали на жел. бет. элементы, кг

Марка элемента	Горячекатаная арматурная сталь ГОСТ 5781-61*, Класс А-I, Ø мм 6	10	16		Итого	Класс А-III, Ø мм 10	12	Итого	Прокат В Ст. 3 пс 6 ГОСТ 380-71, Угловая равноб. L90×8		Итого	Полоса 120×8			Итого	Всего
ШЛ-17-42	36.34	46.30/23.15	4.38		87.02/63.87	—/23.15	14.22	14.22/37.37	13.08		13.08	11.76			11.76	126.08

Гип. группы	Рабикова
Рук. группы	Кузнецова
Разработал	Давыдова
Проверил	Некрутин
Рук. группы	Анохина
Копировал	
Гл. констр. ин-та	Гриненко
Нач. отд. О.С.К.	Зиновьев
Гл. инж. ОСК	Семенов
Гл. инж. отд.	Либерман

Шифр объекта 181 · Архивный №

ГИПРОНИИЗДРАВ г. Москва

ТК 1973

Панели лифтовых шахт и плиты покрытия

Опалубка и армирование панели ШЛ-17-42

Серия ИИ-04-15 · Выпуск 1 · Лист 17

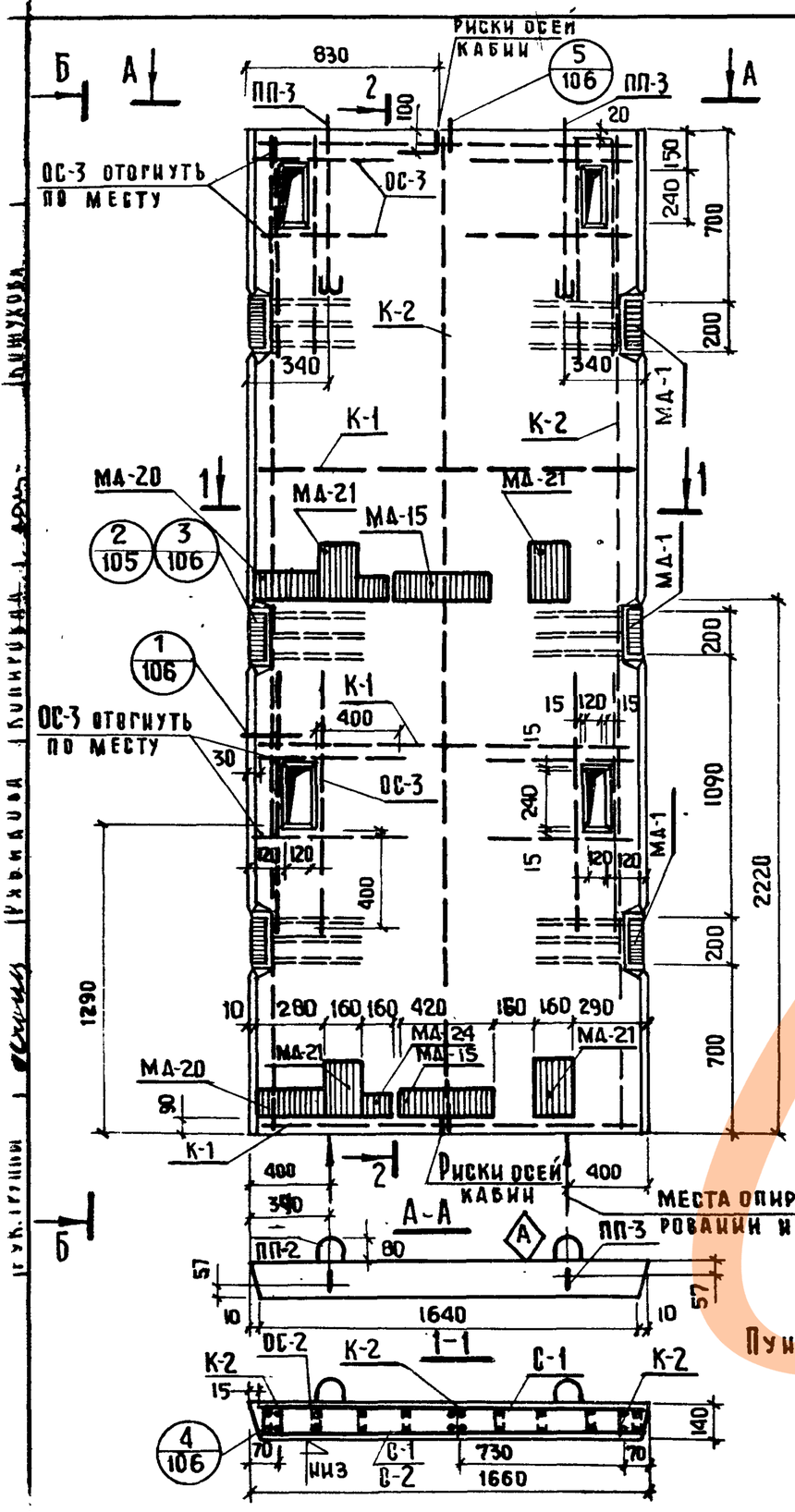

МЕСТА ОПИРАНИЯ ПРИ СКЛАДИРОВАНИИ И ТРАНСПОРТИРОВКЕ

Примечание:

Пункты 1,2,3 даны на листе 6

Показатели на один элемент				
Марка элемента	Вес т	Марка бетона	Объем бетона	Расход стали кг
ША-17-42-1	2.39	200	0.958	196.24 / 205.00

Выборка арматурных изделий и закладных деталей на 1 элемент

Марка элемента	Марка изделия или позиции	Колич-во изделий шт	№выпуска №листа
ША-17-42-1	С-1	2 / 1	ИИ-04-15.8.2 / 1
	С-2	— / 1	〃 / 1
	К-1	4	〃 / 5
	К-2	3	〃 / 5
	ОС-2	104	〃 / 10
	ОС-3	32	〃 / 10
	МА-1	6	〃 / 20
	МА-15	2	〃 / 26
	МА-20	2	〃 / 24
	МА-21	4	〃 / 20
	МА-24	2	〃 / 28
	ПП-2	— / 4	〃 / 10
	ПП-3	2	〃 / 10

Выборка стали на жел. бет. элементы, кг

Марка элемента	Горячекатаная арматурная сталь ГОСТ 5781-61*								Прокат ВСт.3 пс 6 ГОСТ 380-71						Всего
	Класс А-I					Класс А-III			Угловая равнобок			Полоса			
	⌀ мм				Итого	⌀ мм		Итого	190х8		Итого	120х8	240х8	400х8	Итого	
	6	10	16			10	12									
ША-17-42-1	36.34	46.30 / 23.15	5.7 / 14.46		88.34 / 73.95	25.36 / 48.51	14.22	39.58 / 62.73	13.08		13.08	31.96	19.28	4.0	55.24	196.24 / 205.00

ГК 1973	Планы лифтовых шахт и плиты покрытия	Серия ИИ-04-15
	Опалубка и армирование панели ША-17-42-1	Выпуск 1 / Лист 18

12914 24

https://zavodgk.com/

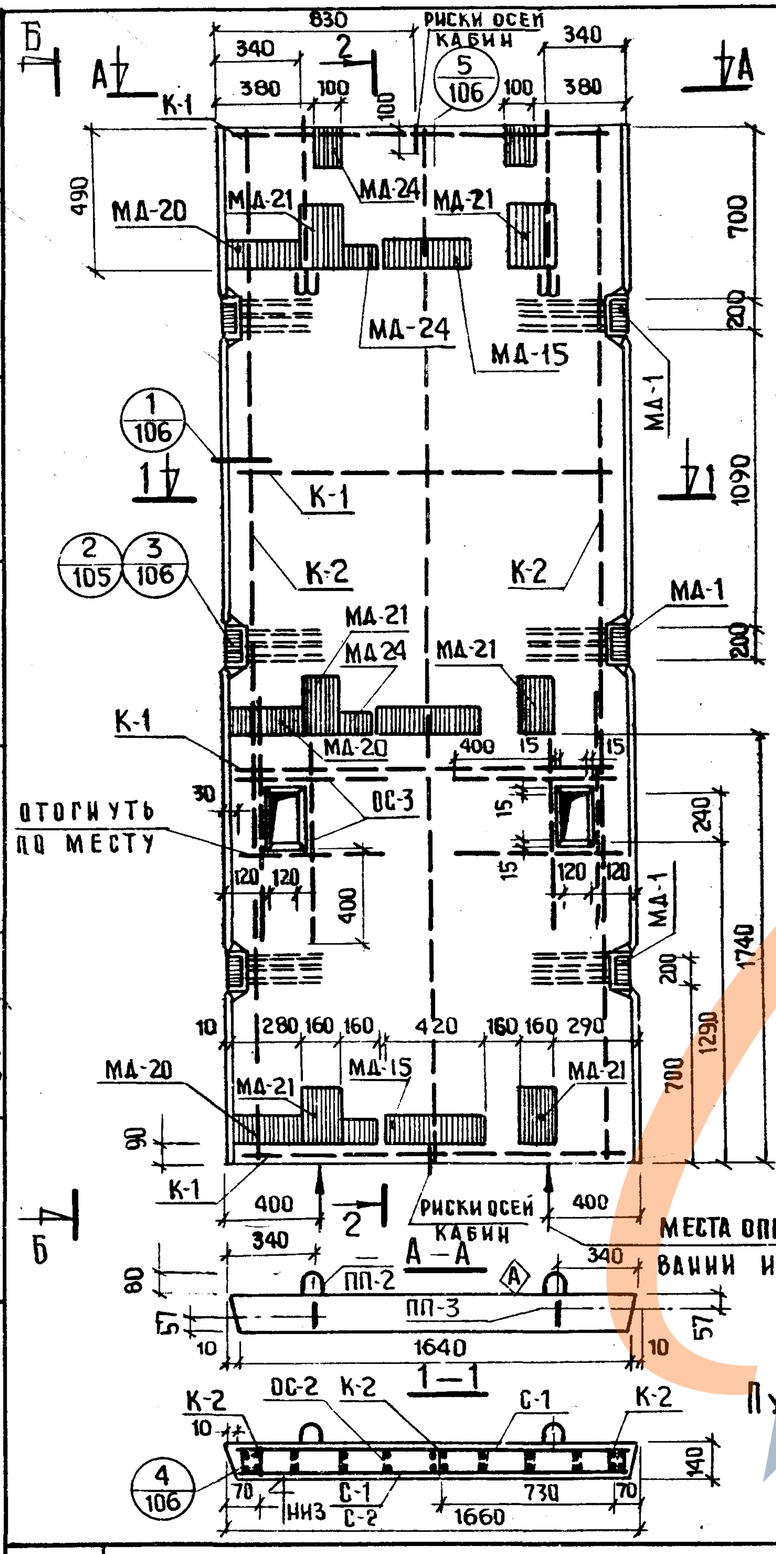

Примечание:

Пункты 1,2,3 даны на листе 6

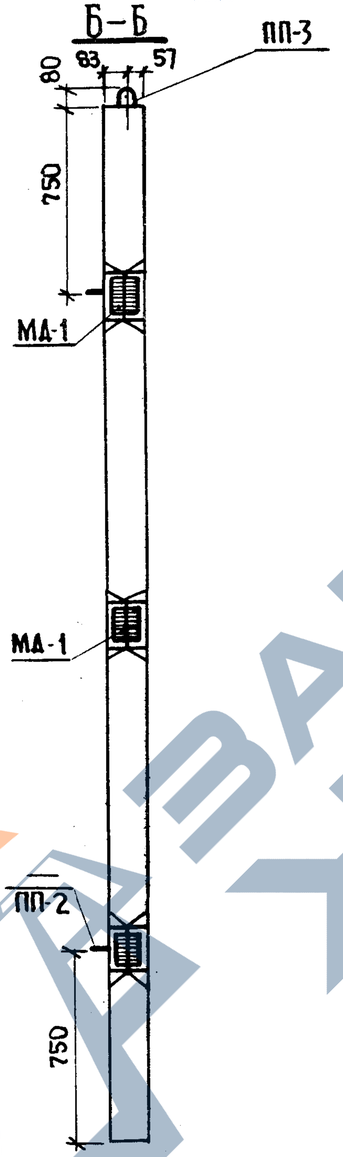

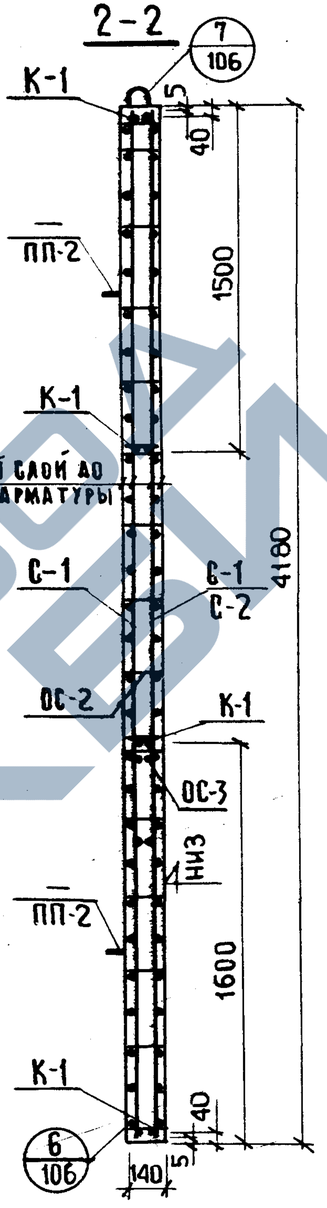

Показатели на один элемент

Марка элемента	Вес Т	Марка бетона	Объем бетона	Расход стали кг
ШЛ-17-42-1-1	2,40	200	0.958	214.94 / 223.70

Выборка арматурных изделий и закладных деталей на 1 элемент

Марка элемента	Марка изделия или позиции	Колич-во изделий шт.	№ выпуска № листа
ШЛ-17-42-1-1	С-1	2 / 1	ИИ-04-15.82 / 1
	С-2	— / 1	—"— / 1
	К-1	4	—"— / 5
	К-2	3	—"— / 5
	ОС-2	104	—"— / 10
	ОС-3	16	—"— / 10
	МД-1	6	—"— / 20
	МД-15	3	—"— / 26
	МД-20	3	—"— / 24
	МД-21	6	—"— / 20
	МД-24	5	—"— / 28
	ПП-3	2	—"— / 10
	ПП-2	4	—"— / 10

Выборка стали на жел. бет. элементы, кг

Марка элемента	Горячекатаная арматурная сталь ГОСТ 5781-61*								Прокат в Ст.3 пс 6 ГОСТ 380-71						Всего
	Класс А-I					Класс А-III			Угловая равнобок.			Полоса			
	ф мм				Итого	ф мм		Итого	∠90х8		Итого	-100х8	-120х8	-240х8	Итого
	6	10	16			10	12								
ШЛ-17-42-1-1	36.34	46.30 / 23.15	5.70 / 14.46		88.34 / 73.95	16.94 / 40.09	14.22	31.16 / 54.31	13.08		13.08	10.00	43.44	28.92	82.36	214.94 / 223.70

ТК 1973

Панели лифтовых шахт и плиты покрытия

Опалубка и армирование панели ШЛ-17-42-1-1

Серия ИИ-04-15

Выпуск 1 | Лист 19

ГИПРОНИИЗДРАВ г. Москва

Гл. конструктор — Гл. инж. пр-та — Рук. группы — Нач. ОСК — Гл. инж. ОСК — Рук. группы — Ст. техник — Проверил — Нач. техн. отд. — Разработал

Архивный № 181

Шифр проекта

https://zavodjbi.com/

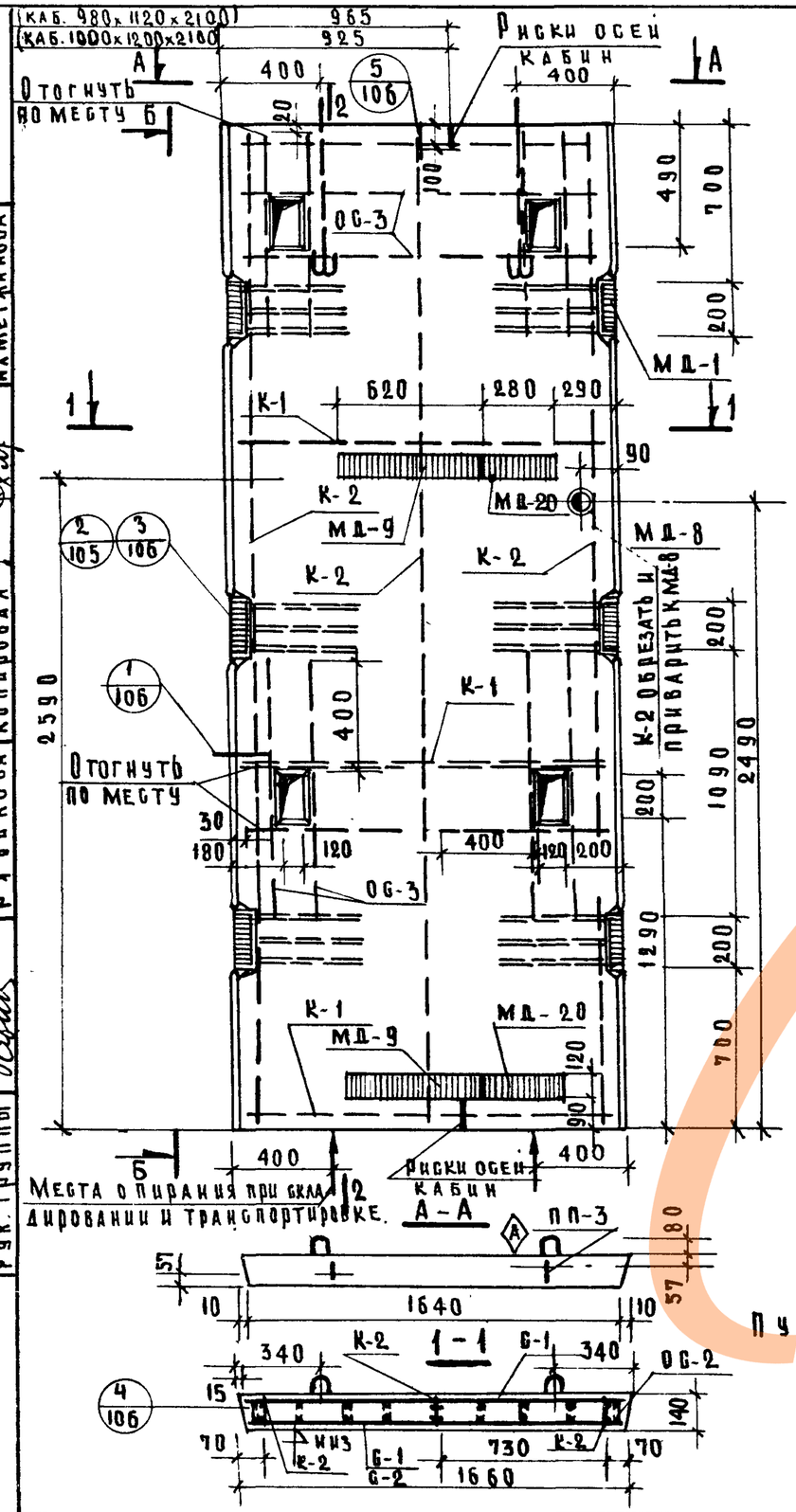

Примечание:

Пункты 1.2.3 даны на листе 6.

Показатели на один элемент

Марка элемента	Вес т	Марка бетона	Об'ем бетона	Расход стали кг.
ША-17-42-2	2.38	200	0.950	180.50 / 189.26

Выборка арматурных изделий и закладных деталей на 1 элемент

Марка элемента	Марка изделия или позиции	Колич-во изделий шт.	№ выпуска № листа
ША-17-42-2	С-1	2/1	ИИ-04-15-82 1
	С-2	—/1	1"
	К-1	4	5"
	К-2	3	5"
	ОС-2	104	10"
	ОС-3	32	10"
	МД-1	6	20"
	МД-8	1	21"
	МД-20	2	24"
	МД-9	2	26"
	ПП-2	—/4	10"
	ПП-3	2	10"

Выборка стали на жел. бет. элементы, кг.

Марка элемента	Горячекатаная арматурная сталь ГОСТ 5781-61 *								Прокат в ст. 3 ПСБ ГОСТ 380-71							Всего
	Класс А-I					Класс А-III			Угловая равноб. полоса					Труба		
	Ø мм.				Итого	Ø мм		Итого	L90×8		Итого	-120×8	Итого	Ø90	Итого	
	6	10	16			10	12									
ША-17-42-2	36.34	47.24 / 24.09	5.70 / 14.46		89.28 / 74.89	23.70 / 46.85	14.22	37.92 / 61.07	13.08		13.08	38.88	38.88	1.34	1.34	180.50 / 189.26

ТК	Панели лифтовых шахт и плиты покрытия.	Серия ИИ-04-15	
1973	Опалубка и армирование панели ША-17-42-2.	Выпуск 1	Лист 20

Ахметжанова · Копировал · Рябикова · Рук. группы · Г. Москва

12914 26

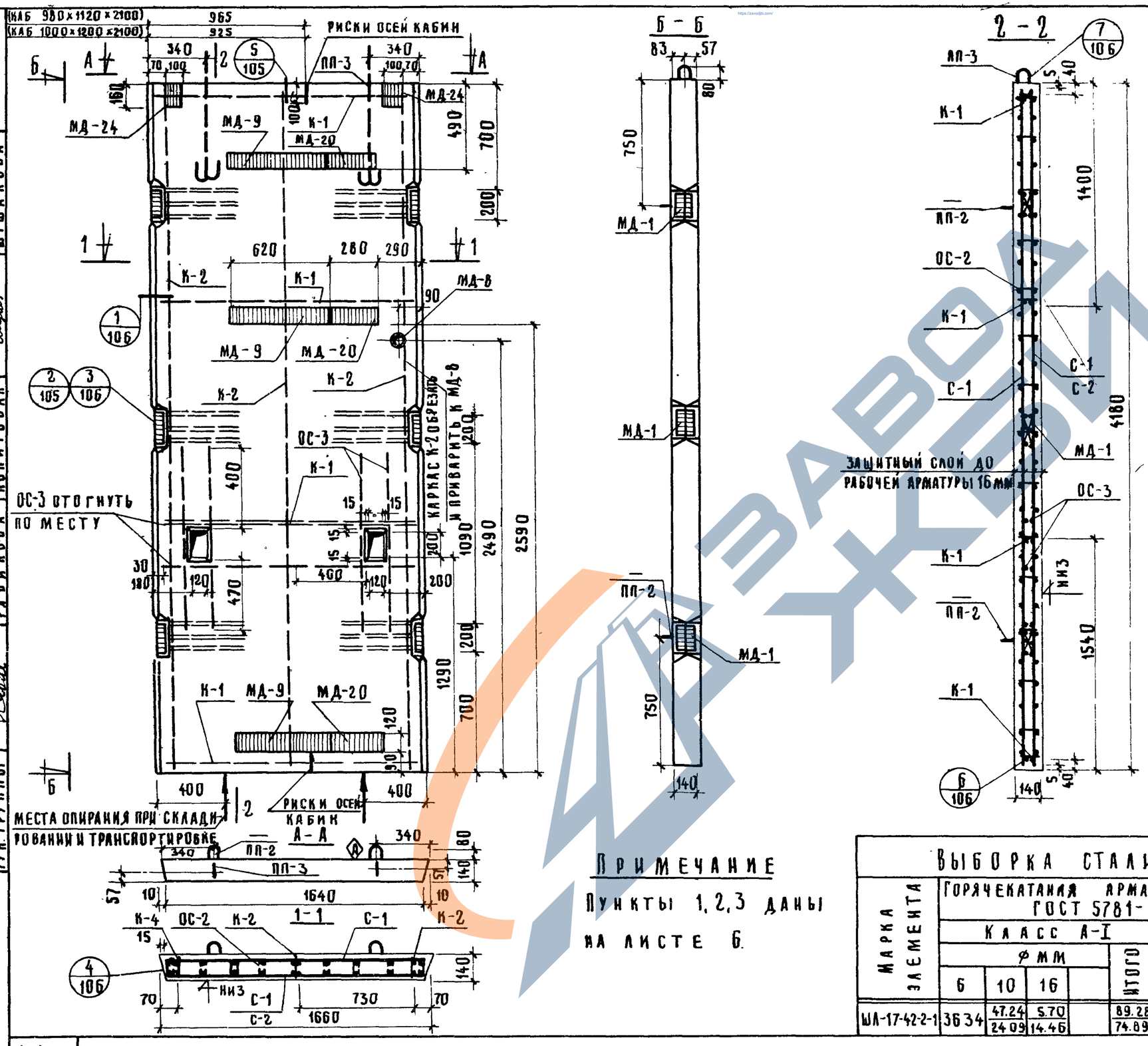

ПОКАЗАТЕЛИ НА ОДИН ЭЛЕМЕНТ

МАРКА ЭЛЕМЕНТА	ВЕС Т	МАРКА БЕТОНА	ОБ'ЕМ БЕТОНА	РАСХОД СТАЛИ КГ
ШЛ-17-42-2-1	2.39	200	0.956	188.81 / 197.57

ВЫБОРКА АРМАТУРНЫХ ИЗДЕЛИЙ И ЗАКЛАДНЫХ ДЕТАЛЕЙ НА 1 ЭЛЕМЕНТ

МАРКА ЭЛЕМЕНТА	МАРКА ИЗДЕЛИЯ ИЛИ ПОЗИЦИИ	КОЛИЧ-ВО ИЗДЕЛИЙ ШТ.	№ВЫПУСКА №ЛИСТА
ШЛ-17-42-2-1	С-1	2 / 1	ИИ-04-15 в.2 / 1
	С-2	— / 1	— / 1
	К-1	4	— / 5
	К-2	3	— / 5
	ОС-2	104	— / 10
	ОС-3	16	— / 10
	МД-1	6	— / 20
	МД-8	1	— / 21
	МД-20	3	— / 24
	МД-24	2	— / 28
	МД-9	3	— / 26
	ПП-3	2	— / 10
	ПП-2	— / 4	— / 10

ПРИМЕЧАНИЕ

Пункты 1, 2, 3 даны на листе 6.

ВЫБОРКА СТАЛИ НА ЖЕЛ БЕТ. ЭЛЕМЕНТЫ, КГ

МАРКА ЭЛЕМЕНТА	ГОРЯЧЕКАТАНАЯ АРМАТУРНАЯ СТАЛЬ ГОСТ 5781-61*								ПРОКАТ В СТ.3 ПС 6 ГОСТ 380-71							ВСЕГО
	КЛАСС А-I					КЛАСС А-III			УГЛОВ.РАВНОБ.		ПОЛОСА			ТРУБА		
	ФММ				ИТОГО	ФММ		ИТОГО	∠90×8	ИТОГО	-100×8	-120×8	ИТОГО	Ф90	ИТОГО	
	6	10	16			10	12									
ШЛ-17-42-2-1	36.34	47.24 / 24.09	5.70 / 14.46		89.28 / 74.89	14.45 / 37.60	14.22	28.67 / 51.82	13.08	13.08	4.00	52.44	56.44	1.34	1.34	188.81 / 197.57

ТК	ПАНЕЛИ ЛИФТОВЫХ ШАХТ И ПЛИТЫ ПОКРЫТИЯ.	СЕРИЯ ИИ-04-15	
1973	ОПАЛУБКА И АРМИРОВАНИЕ ПАНЕЛИ ШЛ-17-42-2-1.	ВЫПУСК 1	ЛИСТ 21

ГИПРОНИИЗДРАВ г. МОСКВА

ГЛ. КОНСТРУКТА	ТРИНЕНКО	РАЗРАБОТАЛ	РАБЧКОВА
НАЧ. О.С.К.	ЗИНОВЬЕВ	ПРОВЕРИЛ	НЕКРИТИН
ГЛ. ИНЖ. О.С.К.	СЕМЕНОВ	РУК. ГРУППЫ	СЫЧЕВА
ГЛ. ИНЖ. ПР-ТА	ЛИБЕРМАН	СТ. ТЕХНИК	ШУШАКОВА
РУК. ГРУППЫ	РЯБИКОВА	КОПИРОВАЛ	

АРХИВНЫЙ № 181

12914 27

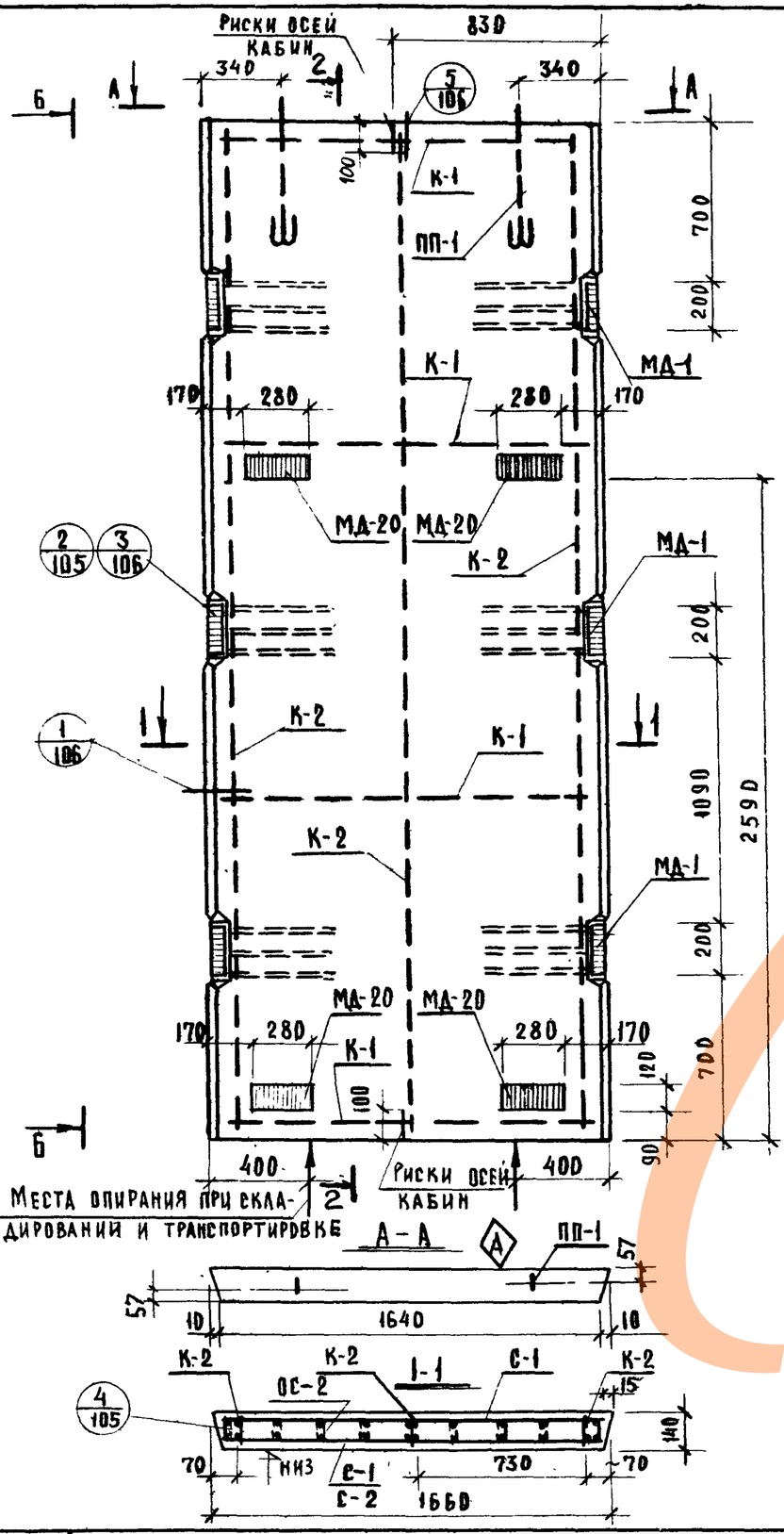

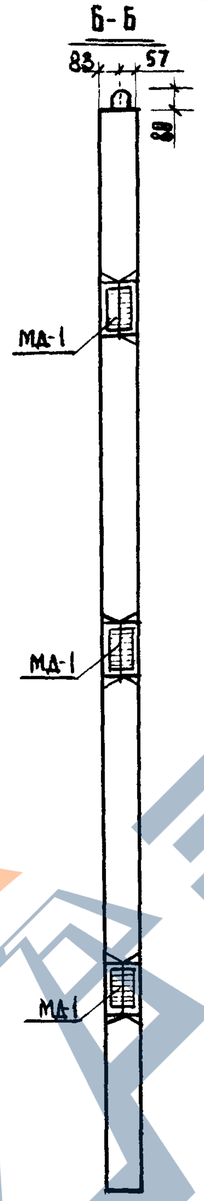

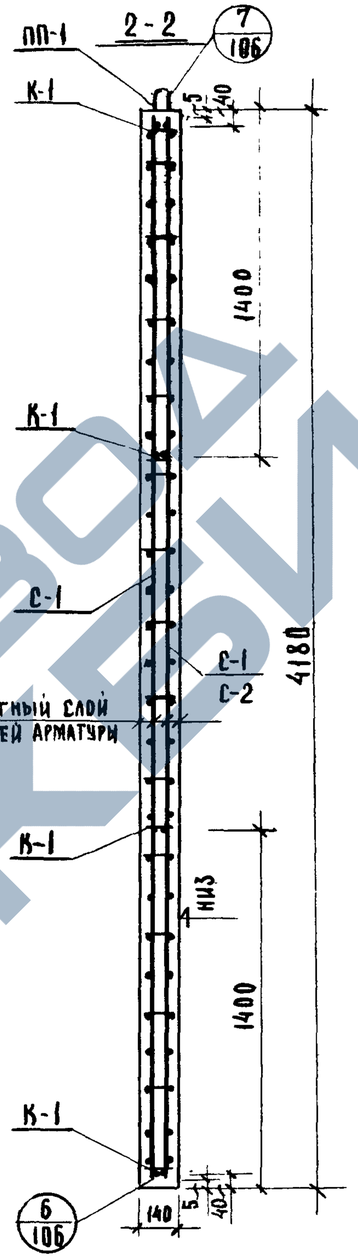

Примечание:
Пункт 1 дан на листе 5.

Показатели на один элемент

Марка элемента	Вес т	Марка бетона	Объем бетона	Расход стали кг
ША-17-42-3	2,42	200	0,966	144,24

Выборка арматурных изделий и закладных деталей на 1 элемент

Марка элемента	Марка изделия или позиции	Колич-во изделий шт.	№ выпуска № листа
ША-17-42-3	С-1	2/1	ИИ-04-15в2/1
	С-2	1/1	"/1
	К-1	4	"/5
	К-2	3	"/5
	ОС-2	104	"/10
	МД-1	6	"/20
	МД-20	4	"/24
	ПП-1	2	"/10

Выборка стали на жел. бет. элементы, кг

Марка элемента	Горячекатаная арматурная сталь ГОСТ 5781-61* Класс А-I ф мм 6	10	16		Итого	Класс А-III ф мм 10	12	Итого	Прокат в Ст. 3пс6 ГОСТ 380-71 Угловая равнобок. L90×8		Итого	Полоса -120×8			Итого	Всего
ША-17-42-3	36,34	46,30/23,15	4,38		87,02/63,87	1,28/24,43	14,22	15,50/38,65	13,08		13,08	28,64			28,64	144,24

ТК	ПАНЕЛИ ЛИФТОВЫХ ШАХТ И ПЛИТЫ ПОКРЫТИЯ	Серия ИИ-04-15	
1973	ОПАЛУБКА И АРМИРОВАНИЕ ПАНЕЛИ ША-17-42-3	Выпуск 1	Лист 22

Рязкиковка | Кивалин | Рязгражпроект

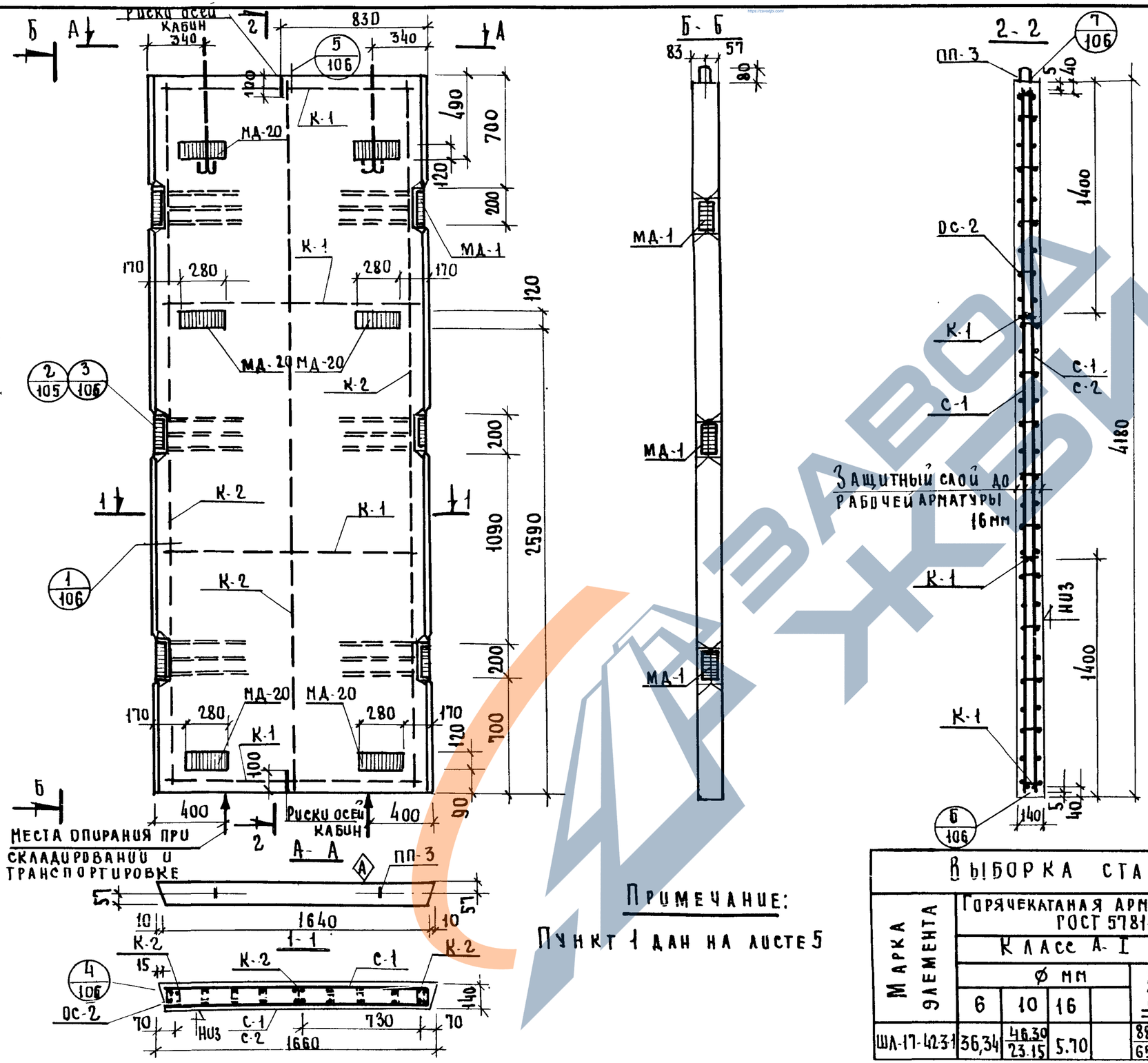

Примечание:

Пункт 1 дан на листе 5

Показатели на один элемент

Марка элемента	Вес т	Марка бетона	Об'ем бетона	Расход стали кг
ШЛ-17-42-3-1	2,42	200	0,966	154.64

Выборка арматурных изделий и закладных деталей на 1 элемент

Марка элемента	Марка изделия или позиции	Колич-во изделий шт.	№ выпуск № листа
ШЛ-17-42-3-1	С-1	2/1	ШЛ-04-15 в2 1
	С-2	1/1	" 1
	К-1	4	" 5
	К-2	3	" 5
	ОС-2	104	" 10
	МД-1	6	" 20
	МД-20	6	" 24
	ПП-3	2	" 10

Выборка стали на жел. бет. элементы, кг.

Марка элемента	Горячекатаная арматурная сталь ГОСТ 5781-61 *								Прокат в ст.3 пс6 ГОСТ 380-71							Всего
	Класс А-I					Класс А-III			Угловая равноб.			Полоса				
	⌀ мм				Итого	⌀ мм		Итого	L90×8		Итого	-120×8			Итого	
	6	10	16			10	12									
ШЛ-17-42-3-1	36,34	46.30 / 23.15	5.70		88.34 / 65.19	1.92 / 25.07	14.22	16.14 / 39.29	13.08		13.08	37.08			37.08	154.64

ТК	Панели лифтовых шахт и плиты покрытия.	Серия ИИ-04-15	
1973	Опалубка и армирование панели ШЛ-17-42-3-1	Выпуск 1	Лист 23

Гипронииздрав г. Москва

Гл. конструктора — Нач. оск. — Гл. инж. оск — Гл. инж. пр-та — Рук. группы

Гриненко — Зиновьев — Семенов — Либерман — Рябикова

Разработал — Проверил — Рук. группы

Александрова — Рябикова — Некрутин

Шифр об'екта 181 — Архивный №

ЗАВОД ЖБИ

12914 29

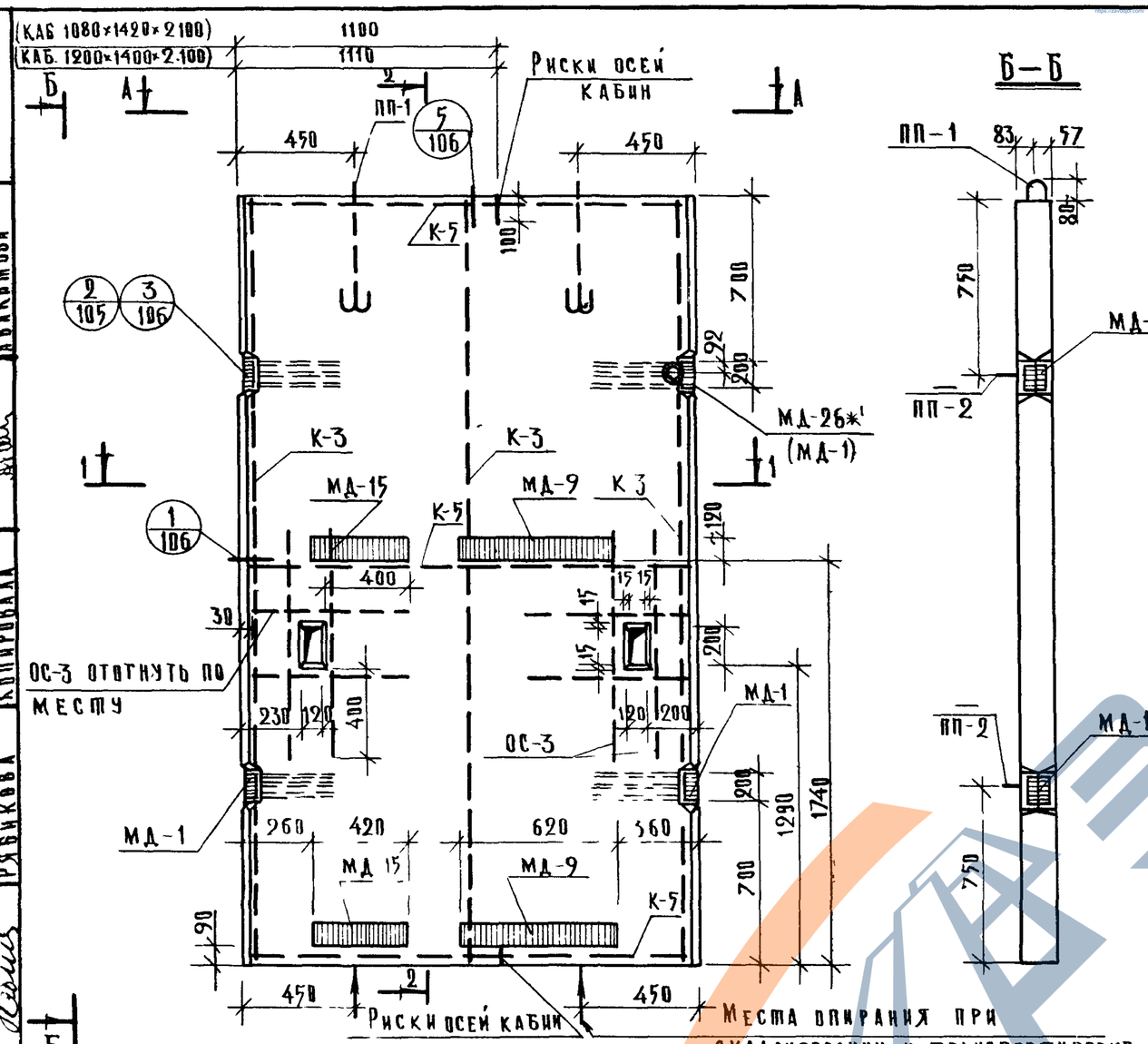

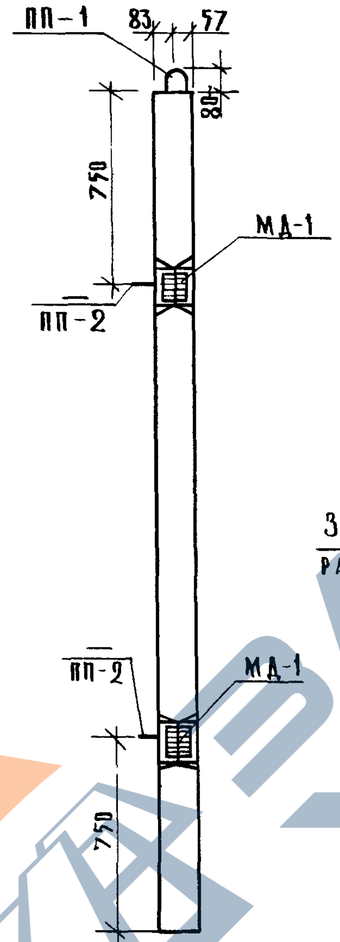

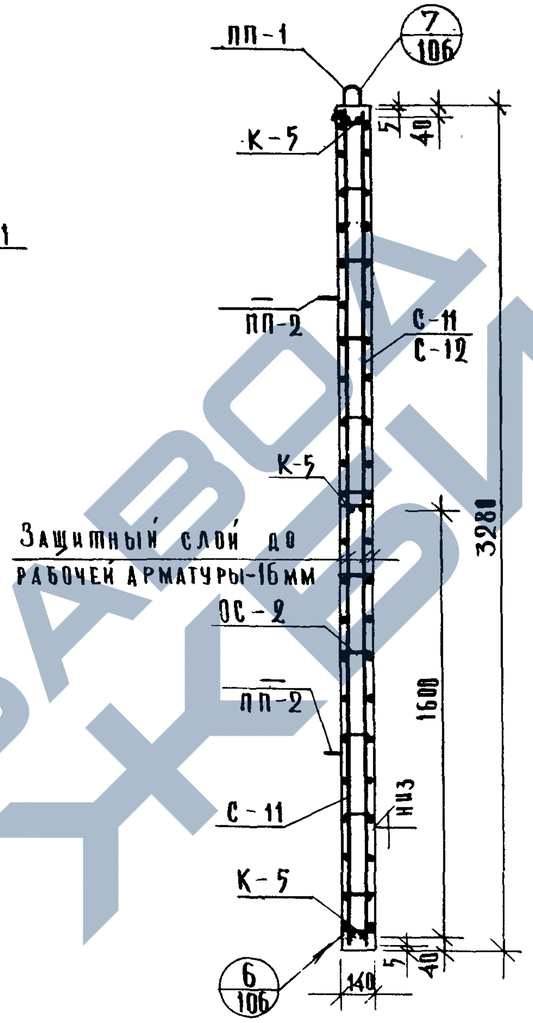

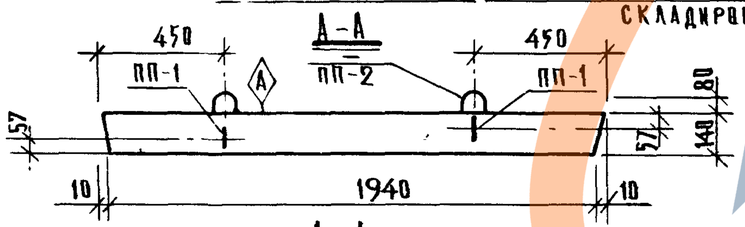

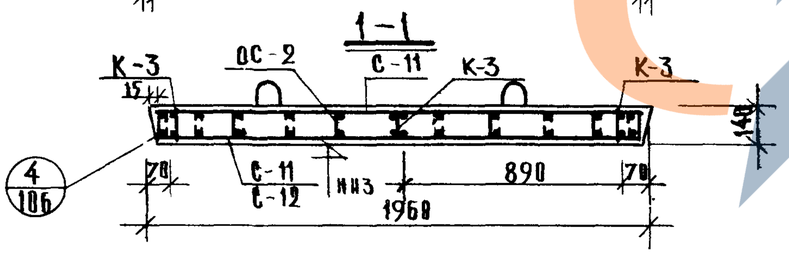

Примечания:

Пункты: 1,2,3 даны на листе 6.

*1 МД-26 устанавливается только в панелях для групповых пассажирских лифтов, во всех остальных случаях — МД-1.

Показатели на один элемент

Марка элемента	Вес т	Марка бетона	Объем бетона	Расход стали кг.
ШЛ-20-33-1	2.23	200	0.888	153.29 / 162.05

Выборка арматурных изделий и закладных деталей на 1 элемент

Марка элемента	Марка изделия или позиции	Колич-во изделий шт.	№ выпуска № листа
ШЛ-20-33-1	С-11	2/1	ИИ-04-15 в.2 / 1
	С-12	—/1	—"— / 1
	К-3	3	—"— / 5
	К-5	3	—"— / 5
	ОС-3	16	—"— / 10
	МД-1	3	—"— / 20
	МД-26	1	—"— / 21
	МД-15	2	—"— / 26
	МД-9	2	—"— / 26
	ПП-1	2	—"— / 10
	ПП-2	—/4	—"— / 10
	ОС-2	100	—"— / 10

Выборка стали на жел. бет. элементы, кг.

Марка элемента	Горячекатаная арматурная сталь ГОСТ 5781-61*								Прокат в Ст. 3 пс 6 ГОСТ 380-71							Всего
	Класс А-I					Класс А-III			Угловая равноб.			Полоса		Труба		
	ф мм.				Итого	ф мм.		Итого			Итого		Итого		Итого	
	6	10	16			10	12		∠90×8			-120×8		ф90		
ШЛ-20-33-1	32.61	44.40 / 22.20	4.38 / 13.14		81.39 / 67.95	13.16 / 35.36	9.48	22.64 / 44.84	8.72		8.72	39.20	39.20	1.34	1.34	153.29 / 162.05

ТК 1973	Панели лифтовых шахт и плиты покрытия	Серия ИИ-04-15	
	Опалубка и армирование панели ШЛ-20-33-1.	Выпуск 1	Лист 24

Авакимова
Копировала
Рябикова
Рук группы

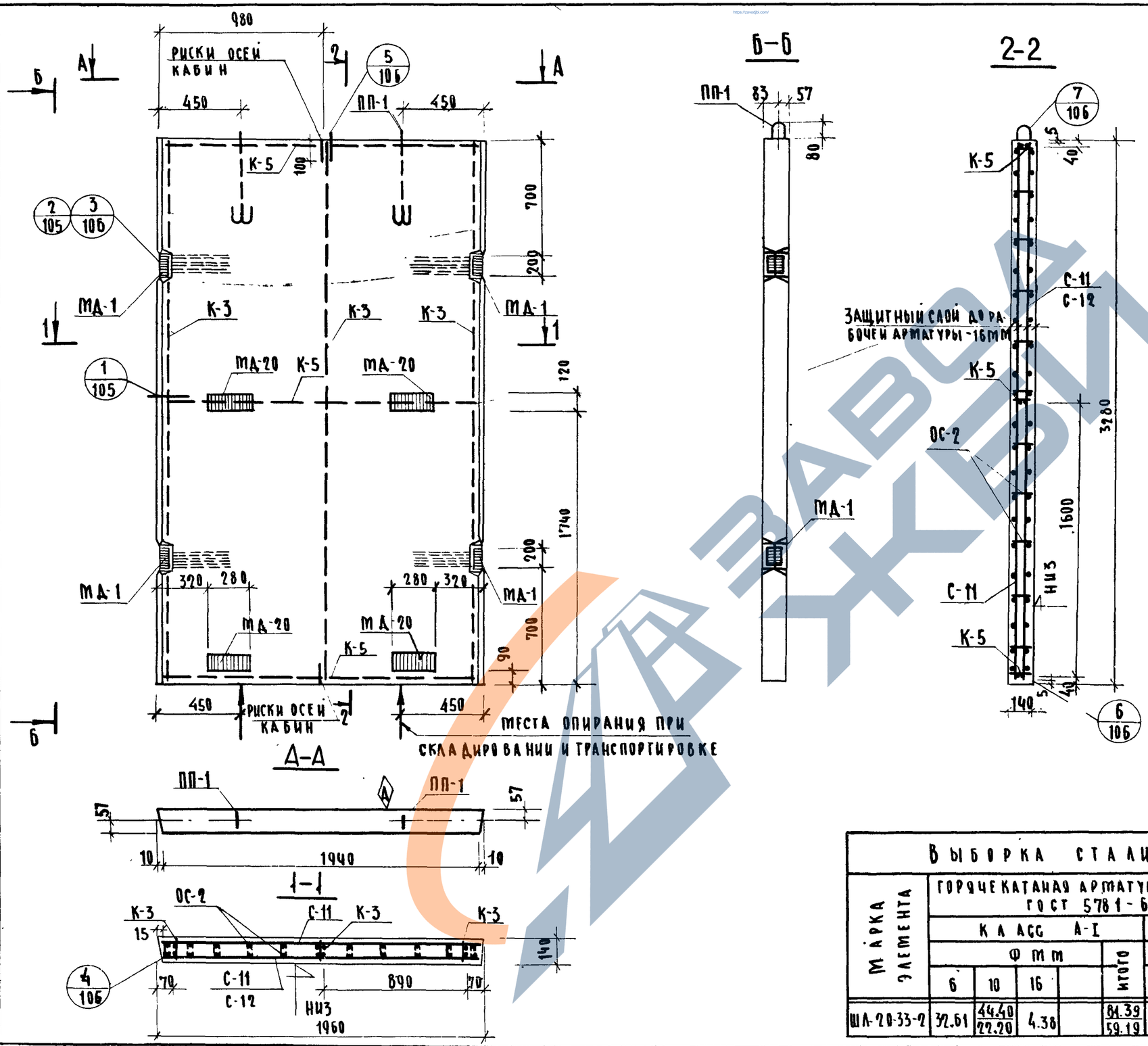

ПОКАЗАТЕЛИ НА ОДИН ЭЛЕМЕНТ				
МАРКА ЭЛЕМЕНТА	ВЕС Т	МАРКА БЕТОНА	ОБЪЕМ БЕТОНА	РАСХОД СТАЛИ КГ
ШЛ-20-33-2	2,24	200	0,895	125,59

ВЫБОРКА АРМАТУРНЫХ ИЗДЕЛИЙ И ЗАКЛАДНЫХ ДЕТАЛЕЙ НА 1 ЭЛЕМЕНТ.			
МАРКА ЭЛЕМЕНТА	МАРКА ИЗДЕЛИЯ ИЛИ ПОЗИЦИИ	КОЛИЧЕСТВО ИЗДЕЛИЙ ШТ.	№ ВЫПУСКА № ЛИСТА
ШЛ-20-33-2	С-11	2/1	ИИ-04-15в.2 1
	С-12	—/1	—"— 1
	К-3	3	—"— 5
	К-5	3	—"— 5
	МД-1	4	—"— 20
	МД-20	4	—"— 24
	ПП-1	2	—"— 10
	ОС-2	100	—"— 10

ПРИМЕЧАНИЕ:

Пункт 1 дан на листе 5.

ВЫБОРКА СТАЛИ НА ЖЕЛ. БЕТ. ЭЛЕМЕНТЫ, КГ.																
МАРКА ЭЛЕМЕНТА	ГОРЯЧЕКАТАНАЯ АРМАТУРНАЯ СТАЛЬ ГОСТ 5781-61*								ПРОКАТ ВСТ. 3 ПС 6 ГОСТ 380-71							ВСЕГО
	КЛАСС А-I					КЛАСС А-III			УГЛОВАЯ РАВНОБ.			ПОЛОСА				
	Ф мм				ИТОГО	Ф мм		ИТОГО	∠90×8		ИТОГО	-120×8			ИТОГО	
	6	10	16			10	12									
ШЛ-20-33-2	32.61	44.40/22.20	4.38		81.39/59.19	1.28/23.48	9.48	10.76/32.96	8.72		8.72	24.72			24.72	125.59

ТК	ПАНЕЛИ ЛИФТОВЫХ ШАХТ И ПЛИТЫ ПОКРЫТИЯ.	СЕРИЯ ИИ-04-15
1973	ОПАЛУБКА И АРМИРОВАНИЕ ПАНЕЛИ ШЛ-20-33-2	ВЫПУСК 1 / ЛИСТ 25

ГИПРОНИИЗДРАВ г. Москва

ГЛ. КОНСТР. ИН-ТА — НАЧ. ОСК. — ГЛ. ИНЖ. ОСК. — ГЛ. ИНЖ. ПР-А — РУК. ГРУППЫ

ГРИНЕНКО — ЗИНОВЬЕВ — СЕМЕНОВ — ЛИБЕРМАН — РЯБИКОВА

ИНЖЕНЕР — ПРОВЕРИЛ — РУК. ГРУППЫ — КОПИРОВАЛ

ДАВЫДОВА — НЕКРИТИН — БЕЛОВА

181 АРХИВНЫЙ №

12914 31

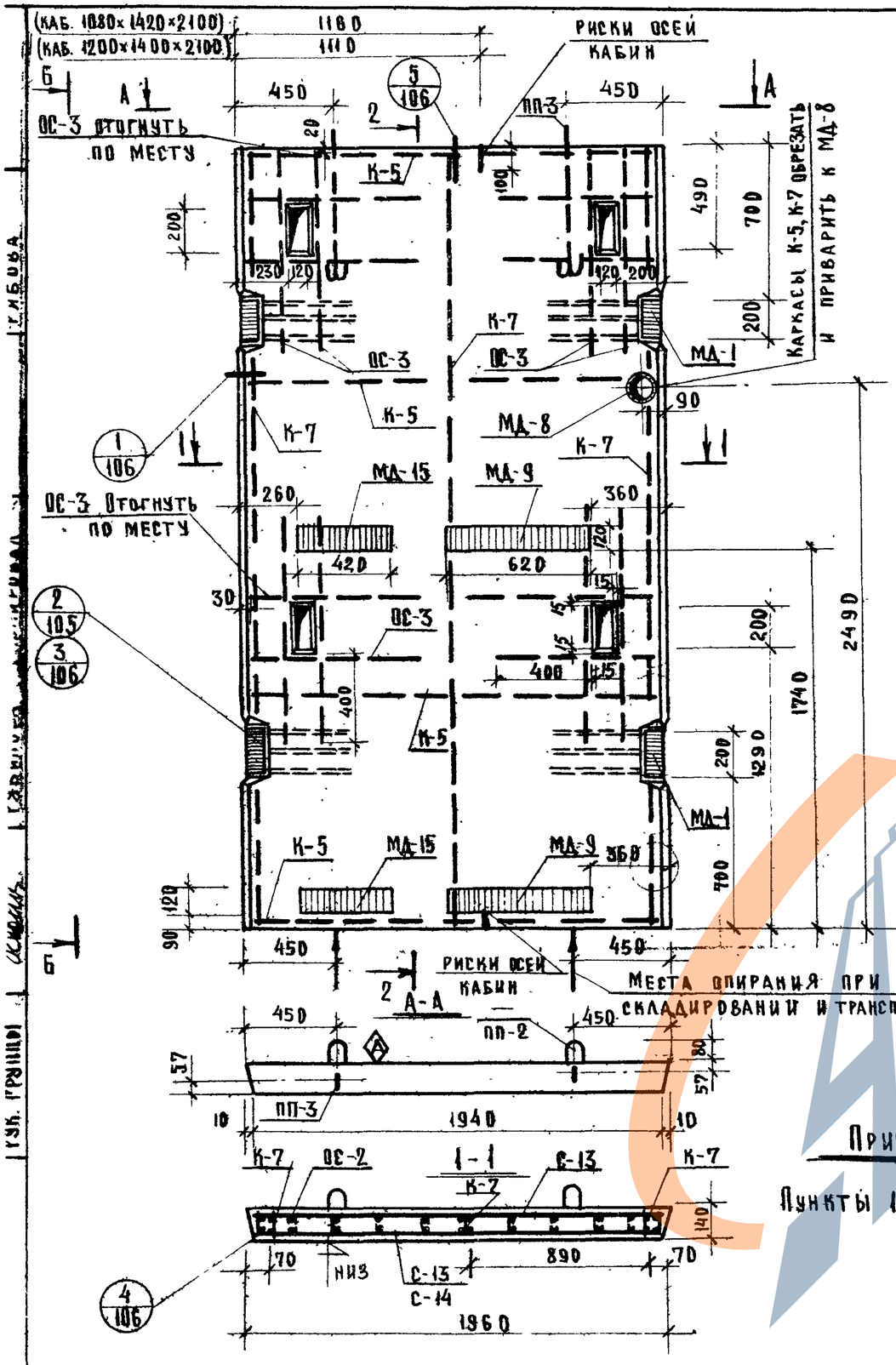

Примечание:

Пункты 1, 2, 3 даны на листе 6.

Показатели на один элемент				
Марка элемента	Вес т	Марка бетона	Объем бетона	Расход стали кг
ШЛ-20-36-1	2,40	200	0,961	174,45 / 183,21

Выборка арматурных изделий и закладных деталей на 1 элемент

Марка элемента	Марка изделия или позиции	Кол-во изделий шт.	№ выпуска № листа
ШЛ-20-36-1	С-13	2	ИИ-04-15 в.2
	С-14	1	" 2
	К-5	4	" 5
	К-7	3	" 5
	ОС-2	1/8	" 10
	ОС-3	32	" 10
	МД-1	4	" 20
	МД-8	1	" 21
	МД-15	2	" 26
	МД-9	2	" 26
	ПП-2	4	" 10
	ПП-3	2	" 10

Выборка стали на жел. бет. элементы, кг

Марка элемента	Горячекатаная арматурная сталь ГОСТ 5781-61*									Прокат Вст.3 пс 6 ГОСТ 380-71						Всего
	Класс А-I					Класс А-III				Угловая равнобокая		Полоса		Труба		
	ф мм				Итого	ф мм			Итого	L90×8	Итого	-120×8	Итого	ф90	Итого	
	6	10	16			10	12									
ШЛ-20-36-1	36,53	49,44 / 25,19	5,70 / 14,46		91,67 / 76,18	24,04 / 48,29	9,48		33,52 / 57,77	8,72	8,72	39,20	39,20	1,34	1,34	174,45 / 183,21

ТК 1979

Панели лифтовых шахт и плиты покрытия.

Опалубка и армирование панели ШЛ-20-36-1.

Серия ИИ-04-15
Выпуск 1
Лист 26

ГИП	Гриненко	
Нач. отд.	Зиновьев	
Гл. инж. проекта	Семенов	
Гл. конструктор	Либерман	
Руководитель группы	Рябикова	
Техник	Захарова	
Проверил	Давыдова	
Рук. группы	Непритин	
Ст. техник	Сычева	

Шифр объекта 181 — Архивный №

(КАБ 1080×1420×2400) 1100
(КАБ 1200×1400×2100) 1100

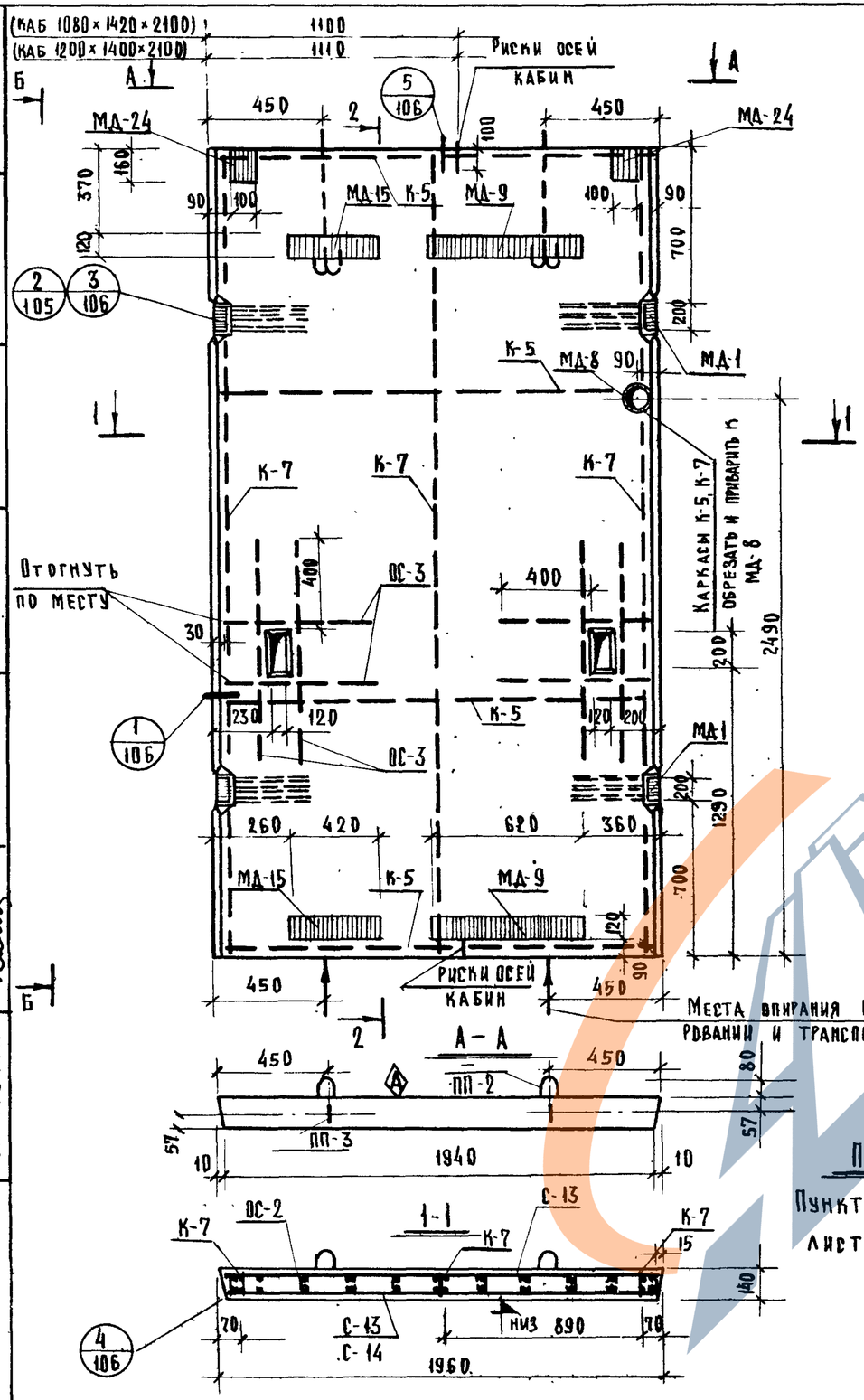

Примечание:

Пункты 1, 2, 3 даны на листе 6

Показатели на один элемент

Марка элемента	Вес т	Марка бетона	Объем бетона	Расход стали кг
ШЛ-20-36-1-1	2,43	200	0,969	167,83 / 176,59

Выборка арматурных изделий и закладных деталей на 1 элемент

Марка элемента	Марка изделия или позиции	Колич-во изделий шт	№ выпуска № листа
ШЛ-20-36-1-1	С-13	2 / 1	ИИ-04-15 в.2 / 2
	С-14	— / 1	" / 2
	К-5	4	" / 5
	К-7	3	" / 5
	ОС-2	100	" / 10
	ОС-3	16	" / 10
	МД-1	4	" / 20
	МД-8	1	" / 21
	МД-15	2	" / 26
	МД-24	2	" / 28
	МД-9	2	" / 26
	ПП-2	4	" / 10
	ПП-3	2	" / 10

Выборка стали на жел. бет. элементы, кг

Марка элемента	Горячекатаная арматурная сталь ГОСТ 5781-61*								Прокат в Ст. 3 пс 6 ГОСТ 380-71							Всего
	Класс А-I					Класс А-III			Углов. равноб.		Полоса			Труба		
	ф мм				Итого	ф мм		Итого	L 90×8	Итого	-100×8	-120×8	Итого	ф 98	Итого	
	6	10	16			10	12									
ШЛ-20-36-1-1	36,13	49,44 / 25,19	5,70 / 14,46		91,27 / 75,78	13,82 / 38,07	9,48	23,30 / 47,55	8,72	8,72	4,80	39,20	43,20	1,34	1,34	167,83 / 176,59

ТК	Панели лифтовых шахт и плиты покрытия.	Серия ИИ-04-15	
1973	Опалубка и армирование панели ШЛ-20-36-1-1.	Выпуск 1	Лист 27

ГИПРОНИЗДРАВ г. Москва

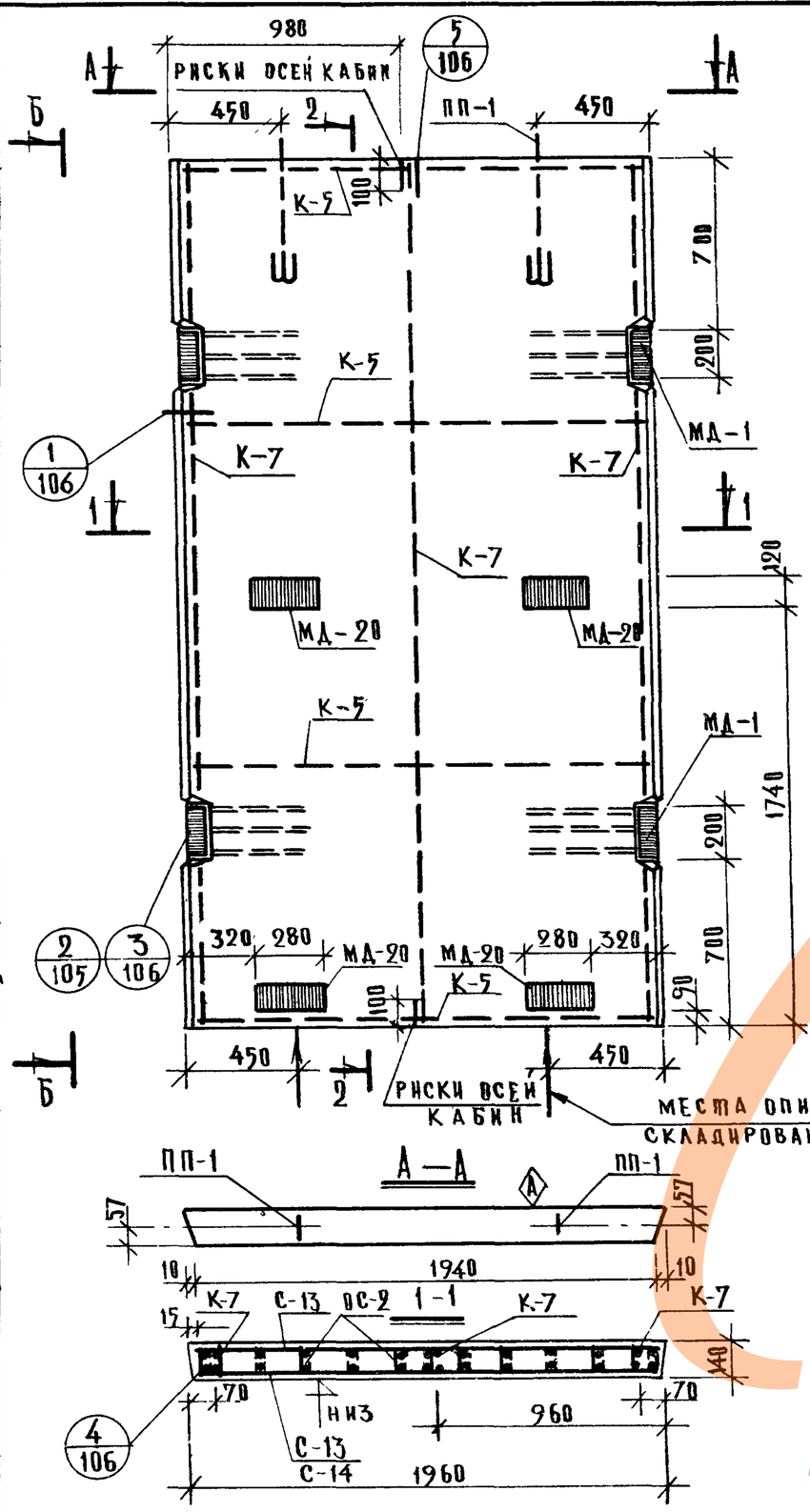

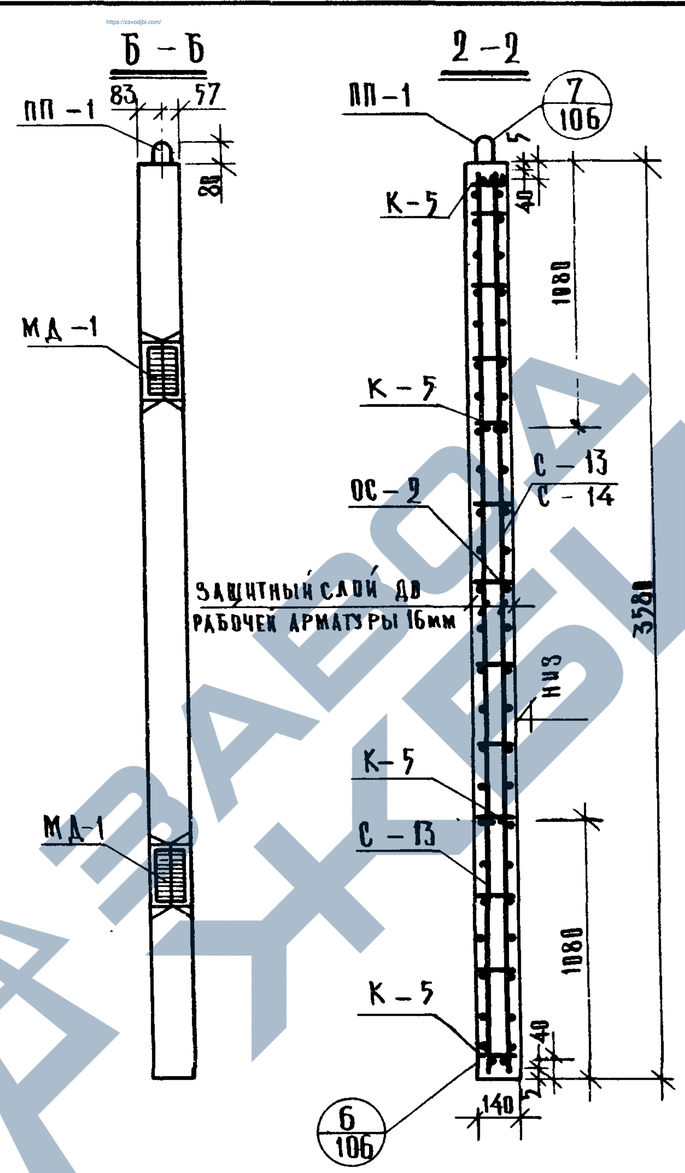

Показатели на один элемент

Марка элемента	Вес т	Марка бетона	Объем бетона	Расход стали кг
ША-20-36-2	2.44	200	0.976	133.61

Выборка арматурных изделий и закладных деталей на один элемент

Марка элемента	Марка изделия или позиции	Кол-во изделий шт.	№ выпуска № листа
ША-20-36-2	С-13	2/1	ИИ-04-15 вып.2 / 2
	С-14	—/1	—/2
	К-5	4	—/5
	К-7	3	—/5
	ОС-2	110	—/10
	МД-1	4	—/20
	МД-20	4	—/24
	ПП-1	2	—/18

Выборка стали на жел. бет элементы, кг.

Марка элемента	Горячекатаная арматурная сталь ГОСТ 5781-61* Класс А-I ⌀ мм 6	10	16		Итого	Класс А-III ⌀ мм 10	12		Итого	Прокат Вст3пс6 ГОСТ 380-71 Угловая равноб. ∟90×8		Итого	Полоса -120×8		Итого	Всего:
ША-20-36-2	36.53	48.58 / 24.25	4.38		89.41 / 65.16	1.28 / 25.53	9.48		10.76 / 35.01	8.72		8.72	24.72		24.72	133.61

Примечание:

Пункт 1 дан на листе 5.

ТК 1973	Панели лифтовых шахт и плиты покрытия	Серия ИИ-04-15	
	Опалубка и армирование панели ША-20-36-2	Выпуск 1	Лист 28

Гл. инж. пр-та Яковлев; Рук. группы Рябцова; Инженер Рябцова; Копировал Авакимова; Москва

12914 34

ГИП	Гриненко	Шифр объекта	181
Техник		Архивный №	
Нач. ОСК	Зиновьев	Захарова	
Гл. инж. ОСК	Семенов	Давыдова	
Рук. группы	Либерман	Некритин	
Гл. инж. пр-та	Рябикова		
Гл. конструктор ин-та			
Нач. ОСК			
Гл. инж. ОСК			
Рук. группы			

ГИПРОНИЗДРАВ
г. Москва

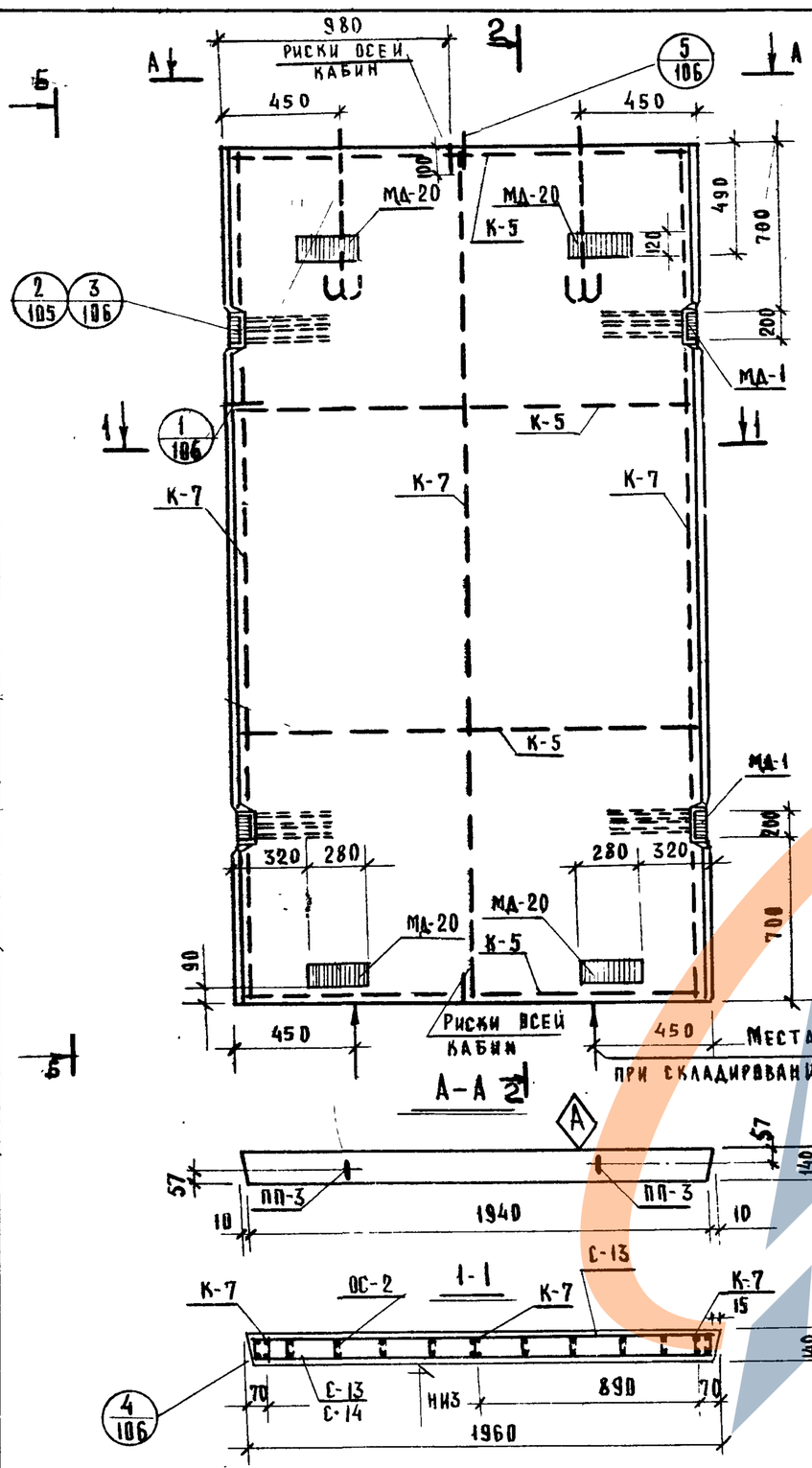

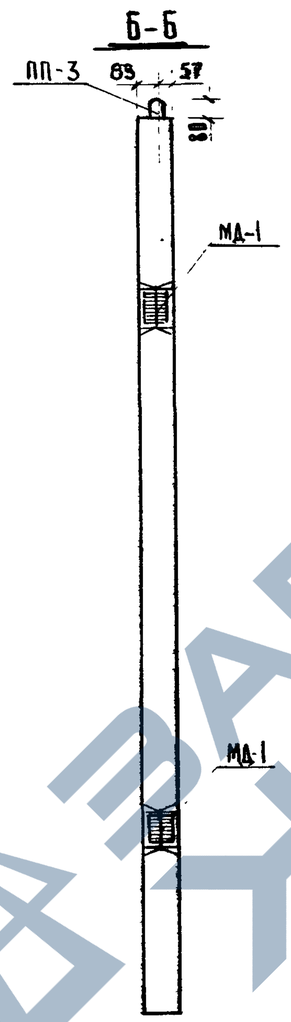

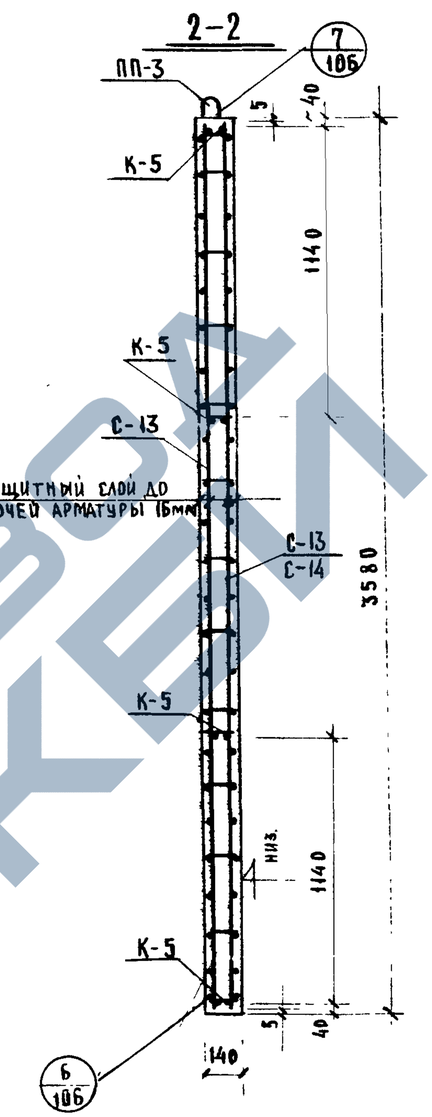

Примечание:

Пункт 1 дан на листе 5.

Показатели на один элемент

Марка элемента	Вес т	Марка бетона	Объем бетона	Расход стали кг
ШЛ-20-36-2-1	2,44	200	0,976	134,93

Выборка арматурных изделий и закладных деталей на 1 элемент

Марка элемента	Марка изделия или позиции	Колич-во изделий шт	N° выпуска N° листа
ШЛ-20-36-2-1	С-13	2/1	ИИ-04-15в 2/2
	С-14	—/1	—"—/2
	К-5	4	—"—/5
	К-7	3	—"—/5
	ОС-2	110	—"—/10
	МД-1	4	—"—/20
	МД-20	4	—"—/24
	ПП-3	2	—"—/10

Выборка стали на жел. бет. элементы, кг

Марка элемента	Горячекатаная арматурная сталь ГОСТ 5781-61*								Прокат ВСт3 пс6 ГОСТ 380-71							Всего
	Класс А-I					Класс А-III			Угловая равнобок			Полоса				
	ф мм				Итого	ф мм		Итого	L90×8		Итого	-120×8			Итого	
	6	10	16			10	12									
ШЛ-20-36-2-1	36,53	48,50/24,25	5,70		90,73/66,48	1,28/25,53	9,48	10,76/35,01	8,72		8,72	24,72			24,72	134,93

ТК	Панели лифтовых шахт и плиты покрытия	Серия ИИ-04-15	
1973	Опалубка и армирование панели ШЛ-20-36-2-1	Выпуск 1	Лист 29

12914 3

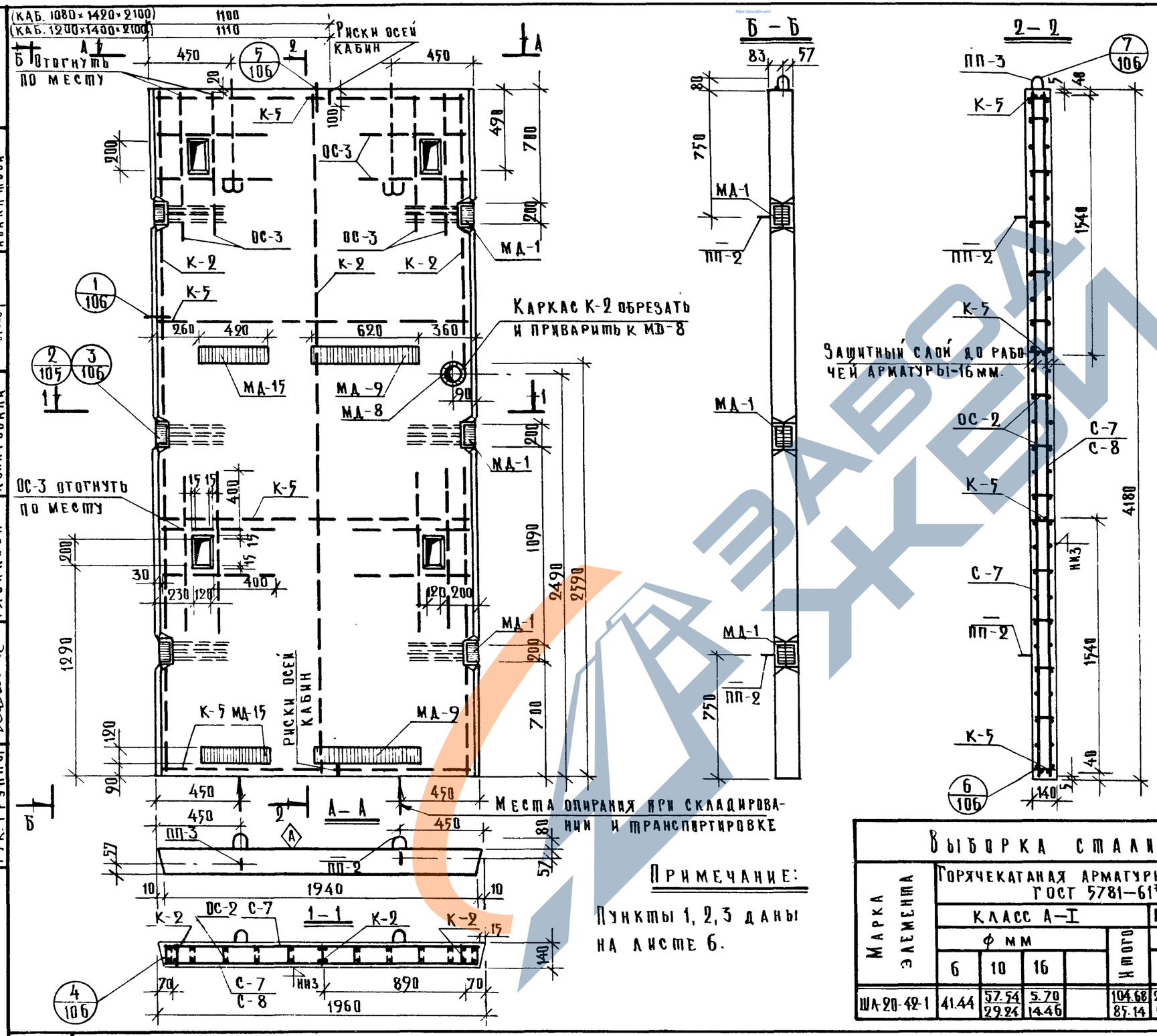

Примечание:

Пункты 1, 2, 3 даны на листе 6.

Показатели на один элемент

Марка элемента	Вес т.	Марка бетона	Объем бетона	Расход стали кг
ША-20-42-1	2.82	200	1.125	200.48 / 209.24

Выборка арматурных изделий и закладных деталей на 1 элемент

Марка элемента	Марка изделия или позиции	Колич-во изделий шт.	№ выпуска № листа
ША-20-42-1	С-7	2/1	ИИ-04-15 в 2 / 1
	С-8	—/1	—"— / 1
	К-2	3	—"— / 5
	К-5	4	—"— / 5
	ОС-2	120	—"— / 10
	ОС-3	32	—"— / 10
	МД-1	6	—"— / 20
	МД-8	1	—"— / 21
	МД-15	2	—"— / 26
	МД-9	2	—"— / 26
	ПП-2	—/4	—"— / 10
	ПП-3	2	—"— / 10

Выборка стали на жел. бет. элементы, кг.

Марка элемента	Горячекатаная арматурная сталь ГОСТ 5781-61*								Прокат ВСт.3 пс Б ГОСТ 380-71							Всего
	Класс А-I					Класс А-III			Угловая равноб.			Полоса		Труба		
	ф мм				Итого	ф мм		Итого	L90×8		Итого	-120×8	Итого	ф90	Итого	
	6	10	16			10	12									
ША-20-42-1	41.44	57.54 / 29.24	5.70 / 14.46		104.68 / 85.14	24.04 / 52.34	14.22	38.26 / 66.56	13.08		13.08	43.12	43.12	1.34	1.34	200.48 / 209.24

ТК	Панели лифтовых шахт и плиты покрытия	Серия ИИ-04-15	
1973	Опалубка и армирование панели ША-20-42-1	Выпуск 1	Лист 30

ГИПРОНИИЗДРАВ г. Москва

Гл. конструктора Нач. оск. Гл. инж. оск. Гл. инж. пр-та Рук. группы

Гриненко Зиновьев Семенов Либерман Рябикова

Техник Проверил Рук. группы Копировала

Захарова Давыдова Некритин Авакимова

Шифр. ОТА 181 Архивный №

12914 36

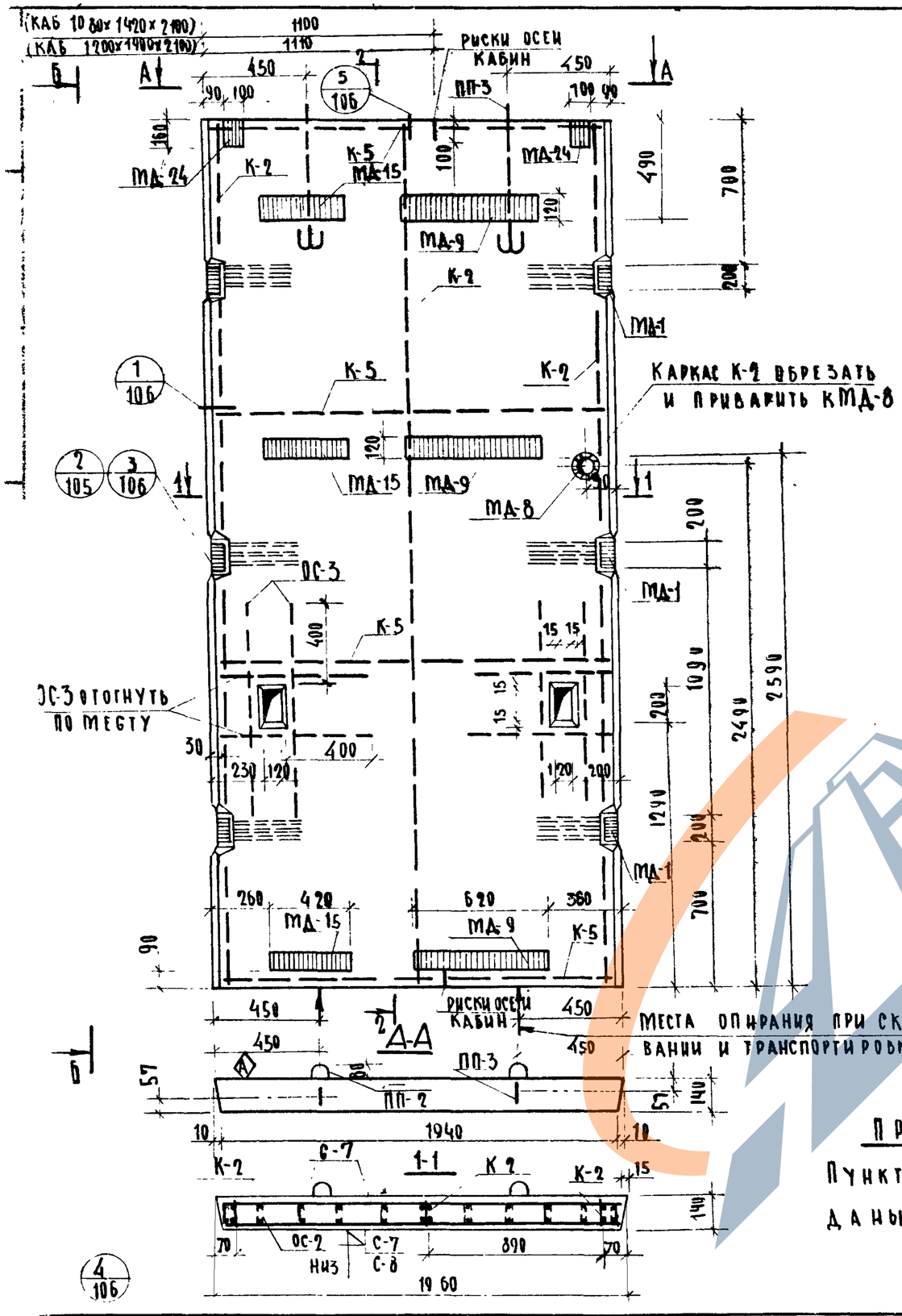

ПОКАЗАТЕЛИ НА ОДИН ЭЛЕМЕНТ				
МАРКА ЭЛЕМЕНТА	ВЕС Т.	МАРКА БЕТОНА	ОБЪЕМ БЕТОНА	РАСХОД СТАЛИ КГ
ШЛ-20-42-1-1	2,83	200	1,133	211,08 / 219,84

ВЫБОРКА АРМАТУРНЫХ ИЗДЕЛИЙ И ЗАКЛАДНЫХ ДЕТАЛЕЙ НА 1 ЭЛЕМЕНТ

МАРКА ЭЛЕМЕНТА	МАРКА ИЗДЕЛИЯ ИЛИ ПОЗИЦИИ	КОЛ-ВО ИЗДЕЛИЙ ШТ.	№ВЫПУСКА №ЛИСТА
ШЛ-20-42-1-1	С-7	2/1	ИИ-04-158.2 1
	С-8	—/1	—"— 1
	К-2	3	—"— 5
	К-5	4	—"— 5
	ОС-2	120	—"— 10
	ОС-3	16	—"— 10
	МД-1	6	—"— 20
	МД-8	1	—"— 21
	МД-15	3	—"— 26
	МД-24	2	—"— 28
	МД-9	3	—"— 26
	ПП-2	—/4	—"— 10
	ПП-3	2	—"— 10

ВЫБОРКА СТАЛИ НА ЖЕЛ. БЕТ. ЭЛЕМЕНТЫ, КГ

МАРКА ЭЛЕМЕНТА	ГОРЯЧЕКАТАНАЯ АРМАТУРНАЯ СТАЛЬ ГОСТ 5781-61*								ПРОКАТ ВСТ. 3 ПС 6 ГОСТ 380-71							ВСЕГО
	КЛАСС А-I					КЛАСС А-III			УГОЛОК РАВНОБ.		ПОЛОСА			ТРУБА		
	Ф ММ.				ИТОГО	Ф ММ		ИТОГО	∠90×8	ИТОГО	-100×8	-120×8	ИТОГО	Ф 90	ИТОГО	
	6	10	16			10	12									
ШЛ-20 42-1-1	41,44	57,54 / 29,24	5,70 / 14,46		104,68 / 85,14	14,96 / 43,26	14,22	29,18 / 57,48	13,08	13,08	4,00	58,80	62,80	1,34	1,34	211,08 / 219,64

ПРИМЕЧАНИЕ:

ПУНКТЫ 1, 2, 3 ДАНЫ НА ЛИСТЕ 6

https://zavodjbi.com/

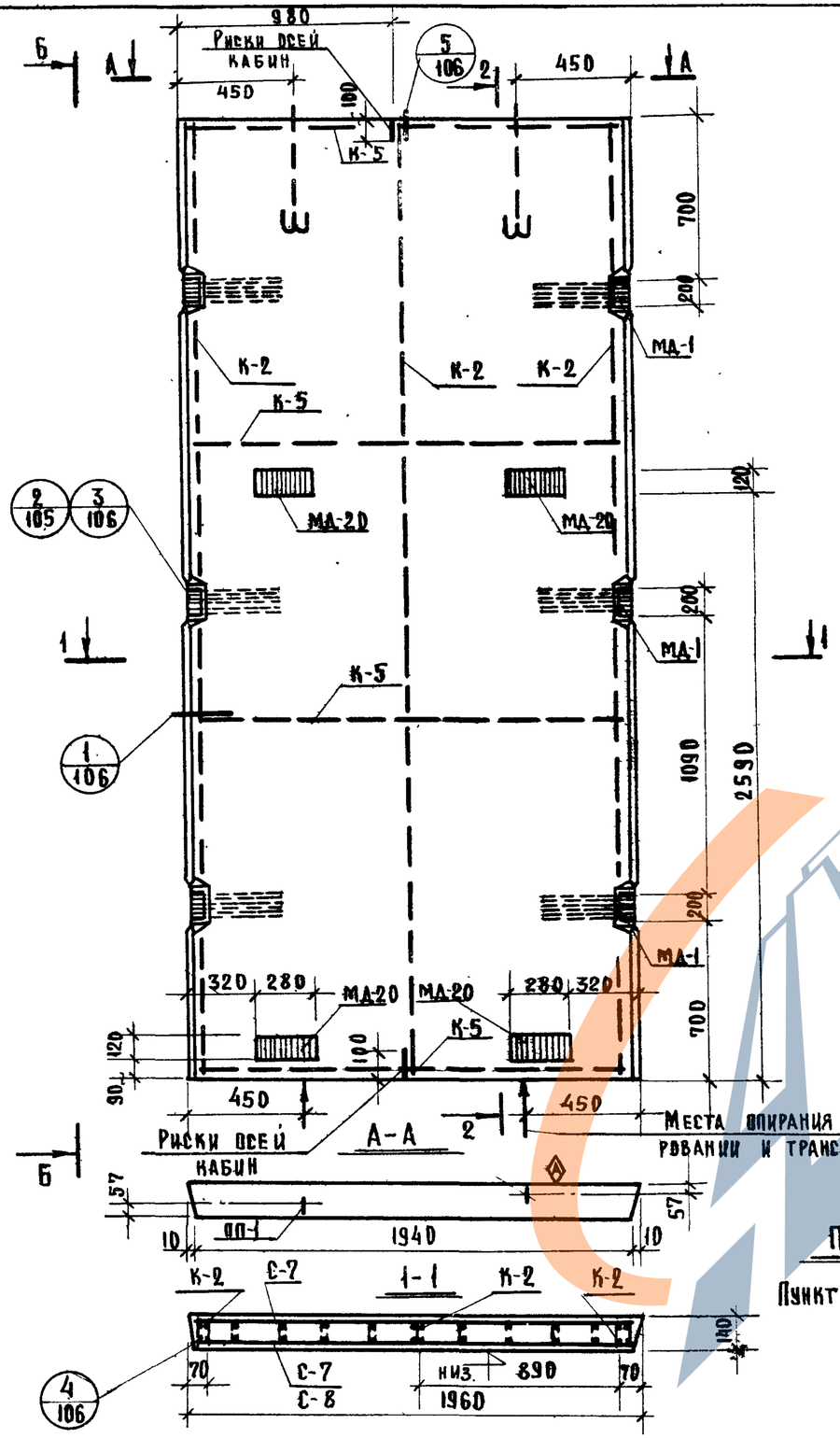

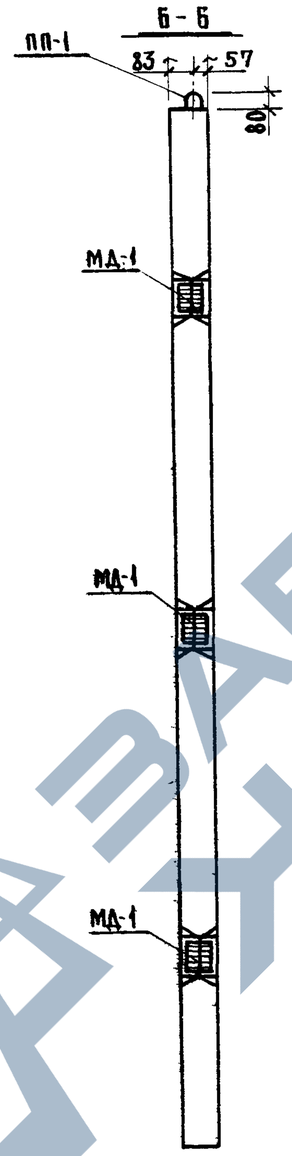

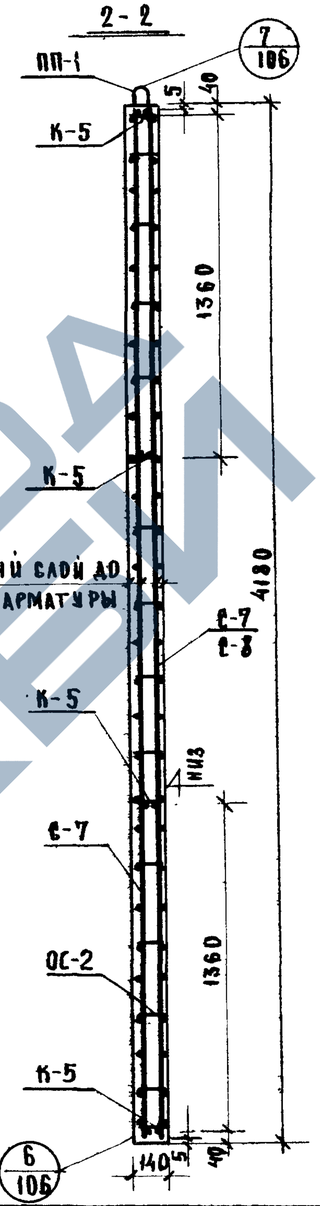

Примечание:

Пункт 1 дан на листе 5.

Показатели на один элемент

Марка элемента	Вес т	Марка бетона	Объем бетона	Расход стали кг
ШЛ-20-42-2	2,85	200	1,140	161,97

Выборка арматурных изделий и закладных деталей на 1 элемент

Марка элемента	Марка изделия или позиции	Колич-во изделий шт.	№ выпуска № листа
ШЛ-20-42-2	С-7	2/1	ИИ-04-15в2 1
	С-8	—/1	—"— 1
	К-2	3	—"— 5
	К-5	4	—"— 5
	ОС-2	120	—"— 10
	МД-1	6	—"— 20
	МД-20	4	—"— 24
	ПП-1	2	—"— 10

Выборка стали на жел. бет. элементы, кг

Марка элемента	Горячекатаная арматурная сталь ГОСТ 5781-61*								Прокат в Ст.3 пс 6 ГОСТ 380-71						Всего
	Класс А-I					Класс А-III			Угловая равнобок.	Полоса					
	ф мм				Итого	ф мм		Итого	90×8		Итого	-120×8		Итого	
	6	10	16			10	12								
ШЛ-20-42-2	41,44	56,60/28,30	4,60		102,64/74,34	1,28/29,58	14,22	15,50/43,80	13,08		13,08	30,75		30,75	161,97

ТК 1973

Панели лифтовых шахт и плиты покрытия.

Опалубка и армирование панели ШЛ-20-42-2.

Серия ИИ-04-15. Выпуск 1. Лист 32.

ГИПРОНИИЗДРАВ г. Москва

Гл. констр. ин-та Гриненко; Нач. ОСК Зиновьев; Гл. инж. ОСК Семенов; Гл. инж. пр-та Либерман; Рук. группы Рябикова; Техник Проверил Рук. группы Колировал; Шифр объекта 181; Архивный №; Захарова Давыдова Некритин Рябова

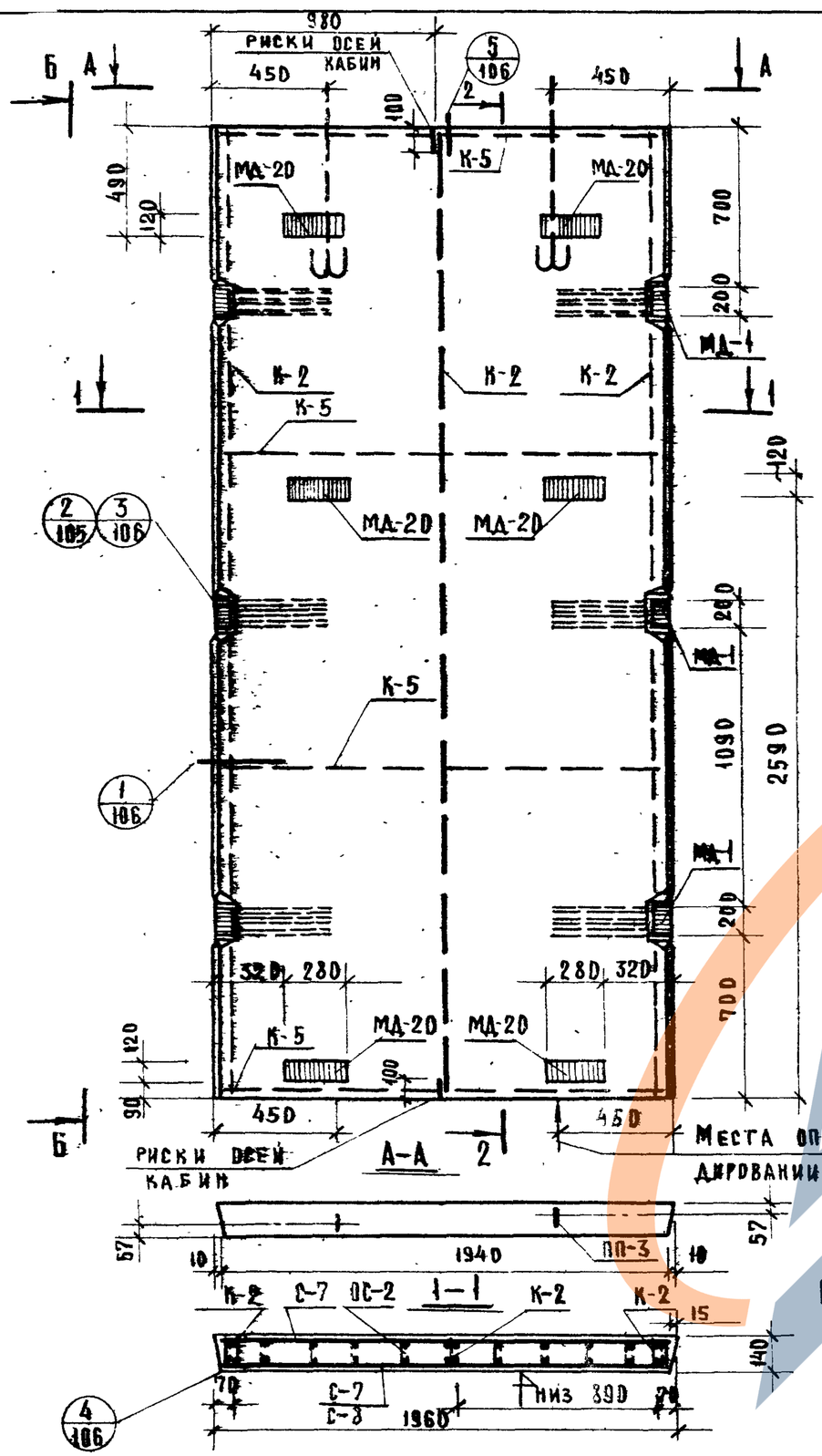

Показатели на один элемент

Марка элемента	Вес т	Марка бетона	Объем бетона	Расход стали кг
ША-20-42-2-1	2,85	200	1,140	170,84

Выборка арматурных изделий и закладных деталей на 1 элемент

Марка элемента	Марка изделия или позиции	Колич-во изделий шт.	№ выпуска № листа
ША-20-42-2-1	С-7	2/1	ИИ-04-15 в.2 / 1
	С-8	—/1	—"— / 1
	К-2	3	—"— / 5
	К-5	4	—"— / 5
	ВС-2	120	—"— / 10
	МД-1	6	—"— / 20
	МД-20	6	—"— / 24
	ПП-3	2	—"— / 10

Выборка стали на жел. бет. элементы, кг

Марка элемента	Горячекатаная арматурная сталь ГОСТ 5781-61*								Прокат Вст3пс6 ГОСТ 380-71						Всего
	Класс А-I					Класс А-III			Угловая равноб.			Полоса			
	Ø мм.				Итого	Ø мм		Итого	90×8		Итого	-120×8		Итого	
	6	10	16			10	12								
ША-20-42-2-1	41,44	56,60 / 28,30	5,70		103,74 / 75,44	1,92 / 30,22	14,22	16,14 / 44,44	13,08		13,08	37,08		37,08	170,04

Т.К 1973	Панели лифтовых шахт и плиты покрытия Опалубка и армирование панели ША-20-42-2-1.	Серия ИИ-04-15 Выпуск 1 / Лист 33

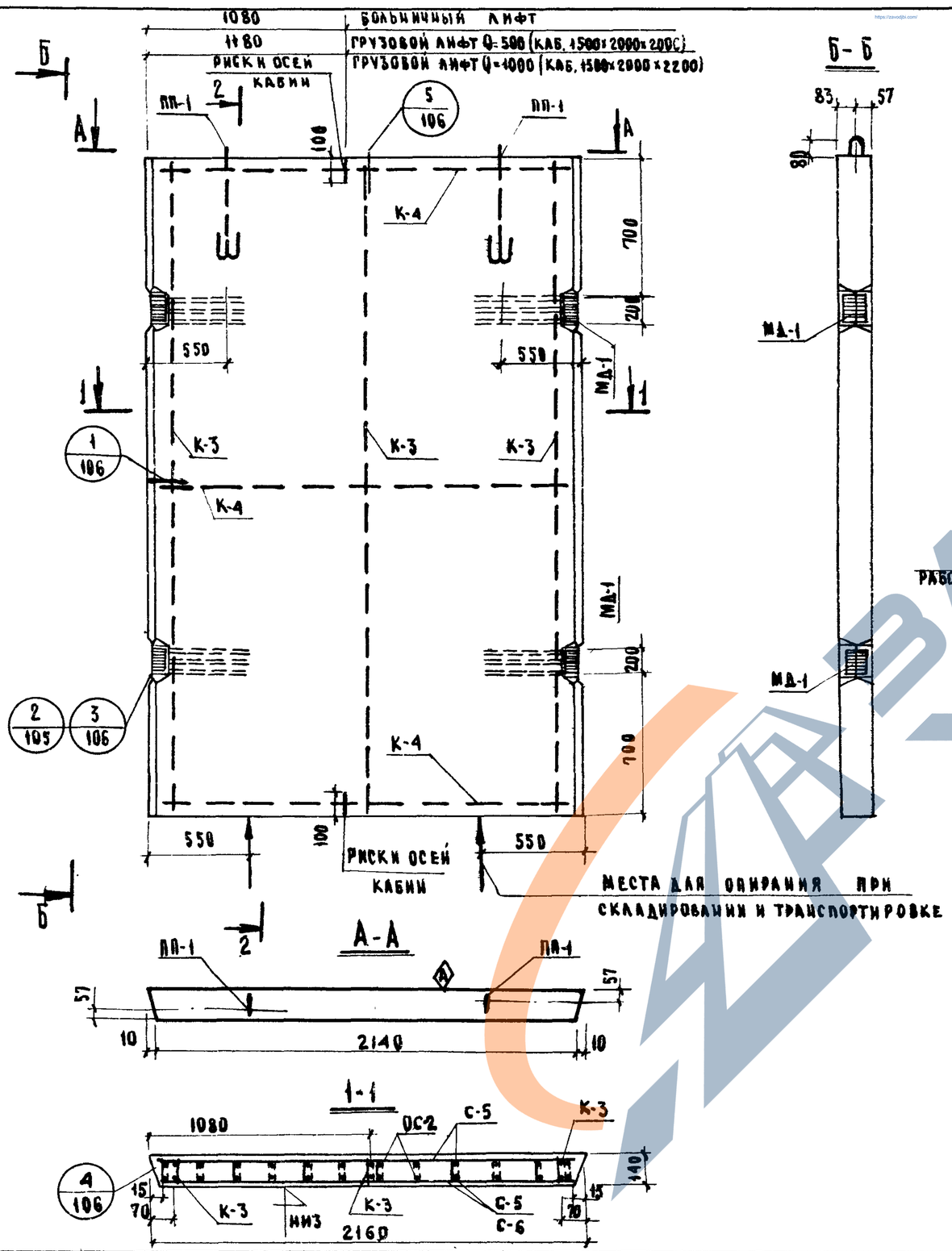

Показатели на один элемент				
Марка элемента	Вес т	Марка бетона	Объем бетона	Расход стали кг
ША-22-33	2,47	200	0,987	114,59

Выборка арматурных изделий и закладных деталей на 1 элемент

Марка элемента	Марка изделия или позиции	Колич-во изделий шт.	№ выпуска № листа
ША-22-33	С-5	2/1	ИИ-04-158.2
	С-6	—/1	—"— 1
	К-3	3	—"— 5
	К-4	3	—"— 5
	МД-1	4	—"— 20
	ПЛ-1	2	—"— 10
	ОС-2	120	—"— 10

Примечание:

Пункт 1 дан на листе 5.

Выборка стали на жел. бет. элементы, кг

Марка элемента	Горячекатаная арматурная сталь ГОСТ 5781-61*								Прокат б Ст. 3 пс 6 ГОСТ 380-71						Всего
	Класс А-I					Класс А-III			Угловая равнобок.			полоса			
	ф мм				Итого	ф мм		Итого	90×8		Итого	120×8		Итого	
	6	10	16			10	12								
ША-22-33	35,77	48,40 / 24,20	4,38		88,55 / 64,35	— / 24,20	9,48	9,48 / 33,68	8,72	—	8,72	7,84		7,84	114,59

ГИПРОНИИЗДРАВ г. Москва	ТК 1873	Панели лифтовых шахт и плиты покрытия	Серия ИИ-04-15
		Опалубка и армирование панели ША-22-33	Выпуск 1 / Лист 34

12914 40

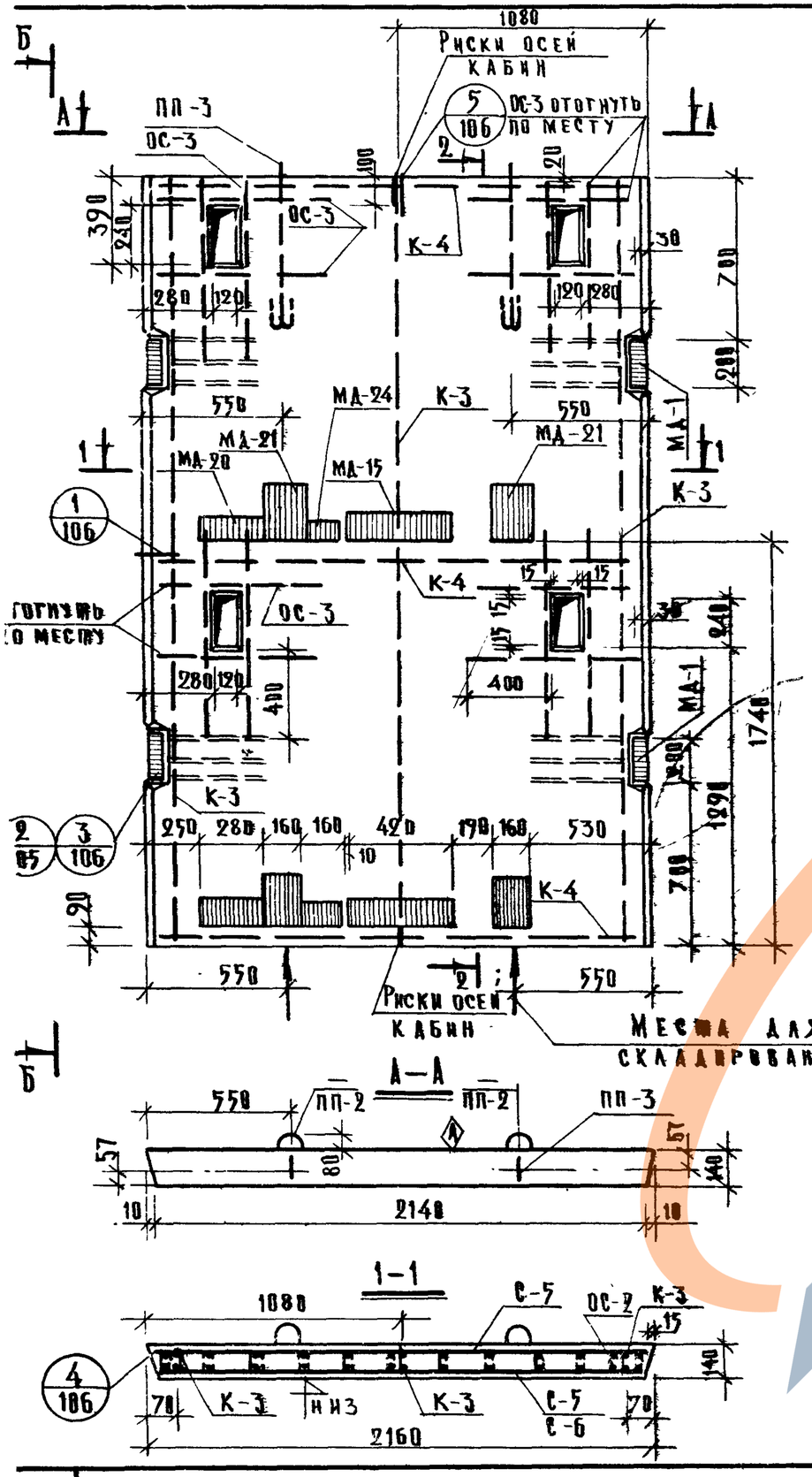

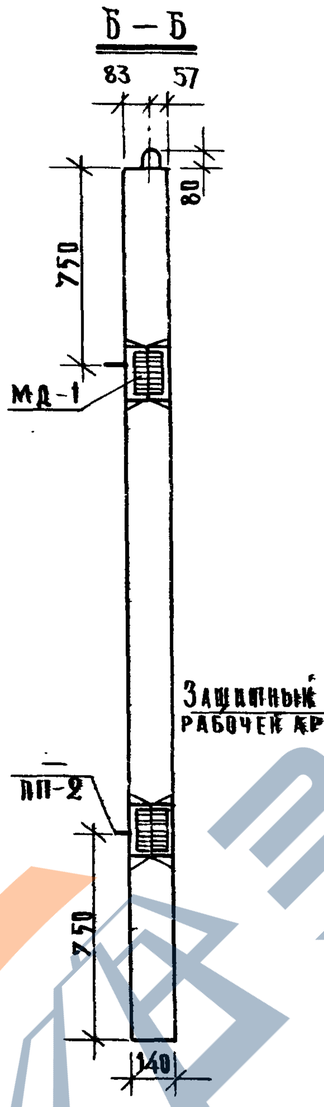

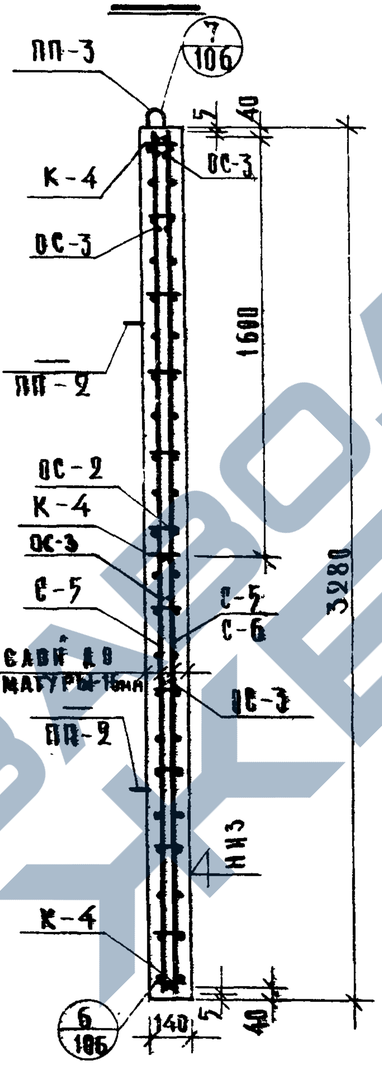

Примечание:

Пункты 1,2,3 даны на листе 6

Показатели на один элемент				
Марка элемента	Вес т	Марка бетона	Объем бетона	Расход стали кг
ША-22-33-1	2.46	200	0.983	185.67 / 194.43

Выборка арматурных изделий и закладных деталей на 1 элемент

Марка элемента	Марка изделия или позиции	Колич-во изделий шт.	№ выпуска № листа
ША-22-33-1	С-5	2 / 1	ИИ-04-15 8.92 1
	С-6	— / 1	— / 1
	К-3	3	— / 5
	К-4	3	— / 5
	ОС-2	120	— / 10
	ОС-3	32	— / 10
	МД-1	4	— / 20
	МА-15	2	— / 26
	МА-20	2	— / 24
	МА-21	4	— / 20
	МА-24	2	— / 28
	ПП-3	2	— / 10
	ПП-2	— / 4	— / 10

Выборка стали на жел.бет. элементы, кг.

Марка элемента	Горячекатаная арматурная сталь ГОСТ 5781-61* Класс А-I ф мм 6	10	16	Итого	Класс А-III ф мм 10	12	Итого	Угловая равноб. 90×8		Итого	Прокат в Ст.3 пс 6 ГОСТ 380-71 Полоса -100×8	-120×8	-240×8	Итого	Всего
ША-22-33-1	35.77	48.48 / 24.28	57.70 / 14.46	89.87 / 74.43	25.36	9.48	34.84 / 59.04	8.72		8.72	4.0	28.96	19.28	52.24	185.67 / 194.43

ТК 973	Панели лифтовых шахт и плиты покрытия.	Серия ИИ-04-15	
	Опалубка и армирование панели ША-22-33-1	Выпуск 1	Лист 35

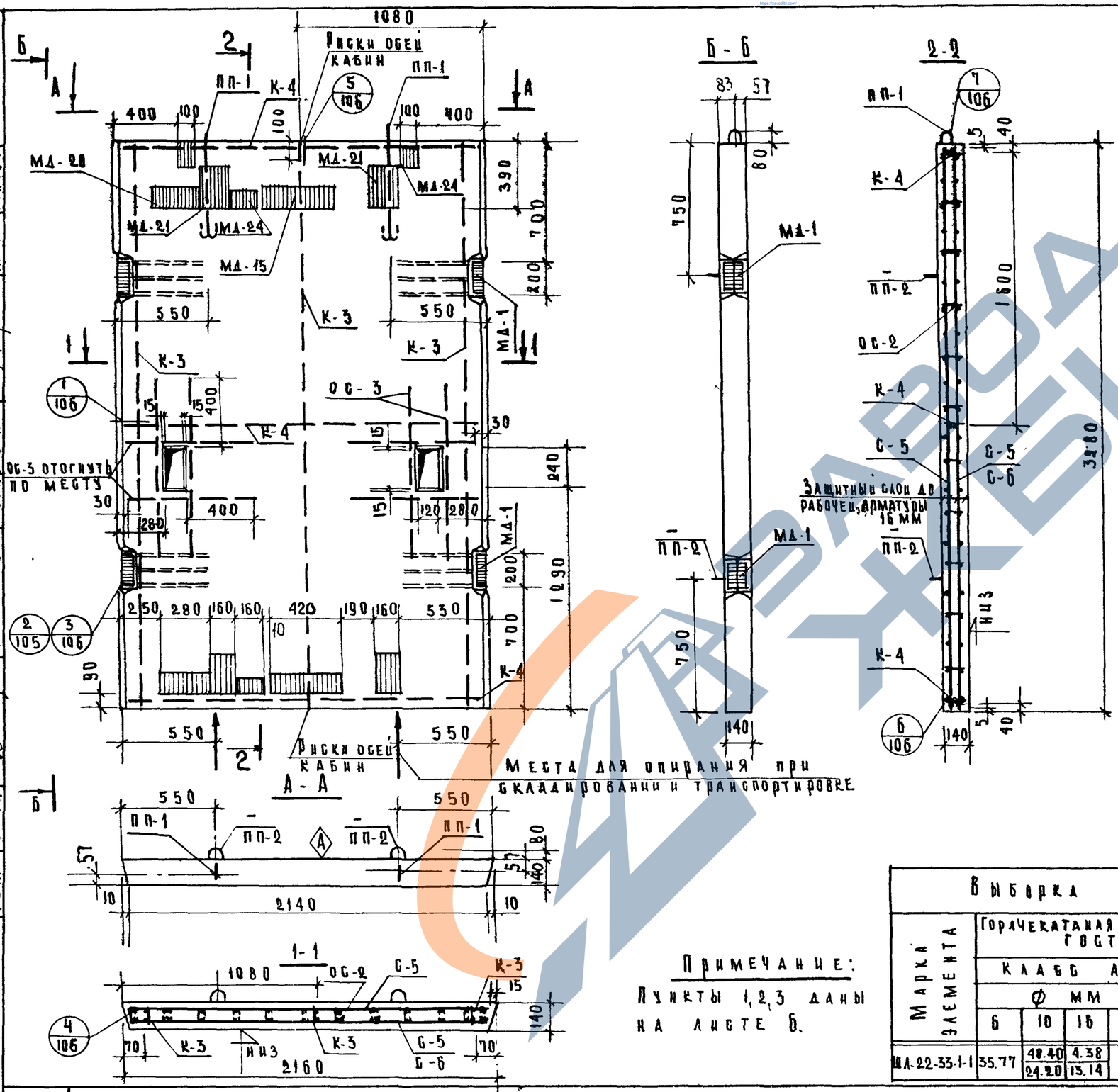

Примечание:
Пункты 1, 2, 3 даны на листе 6.

Показатели на один элемент				
Марка элемента	Вес т	Марка бетона	Объем бетона	Расход стали кг
ШЛ-22-33-1-1	2.46	280	0.983	178.13 / 185.89

Выборка арматурных изделий и закладных деталей на 1 элемент			
Марка элемента	Марка изделия или позиции	Колич-во изделий шт.	№ выпуска № листа
ШЛ-22-33-1-1	С-5	2/1	ИИ-04-15 в 2 / 1
	С-6	–/1	" / 1
	К-3	3	" / 5
	К-4	3	" / 5
	ОС-2	120	" / 10
	ОС-3	16	" / 10
	МД-1	4	" / 20
	МД-15	2	" / 26
	МД-20	2	" / 24
	МД-21	4	" / 20
	МД-24	4	" / 28
	ПП-1	2	" / 10
	ПП-2	–/4	" / 10

Выборка стали на жел. бет. элементы, кг.																
Марка элемента	Горячекатаная арматурная сталь ГОСТ 5781-61*								Прокат ВСт. 3 пс 6 ГОСТ 380-71							Всего
	Класс А-I					Класс А-III			Угловая равнобок			Полоса				
	Ø мм				Итого	Ø мм		Итого	90×8		Итого	-100×8	-120×8	-240×8	Итого	
	6	10	16			10	12									
ШЛ-22-33-1-1	35.77	48.40 / 24.20	4.38 / 13.14		88.55 / 73.11	15.14 / 38.34	9.48	24.62 / 47.82	8.72		8.72	8.0	28.98	19.28	56.24	178.13 / 185.89

ТК	Панели лифтовых шахт и плиты покрытия	Серия ИИ-04-15	
1973	Опалубка и армирование панели ШЛ-22-33-1-1	Выпуск 1	Лист 36

ГИПРОНИИЗДРАВ г. Москва

Гл. констр. ин-та: Нач. оск. Гл. инж. оск. Гл. инж. пр-та Рук. группы

Гриненко Зиновьев Семенов Либерман Рябикова

Техник Проверил Рук. группы Ст. техник Копировал

Захарова Либерман Некритин Сычева Ахметжанова

Шифр объекта 181 Архивный №

12914 . 42

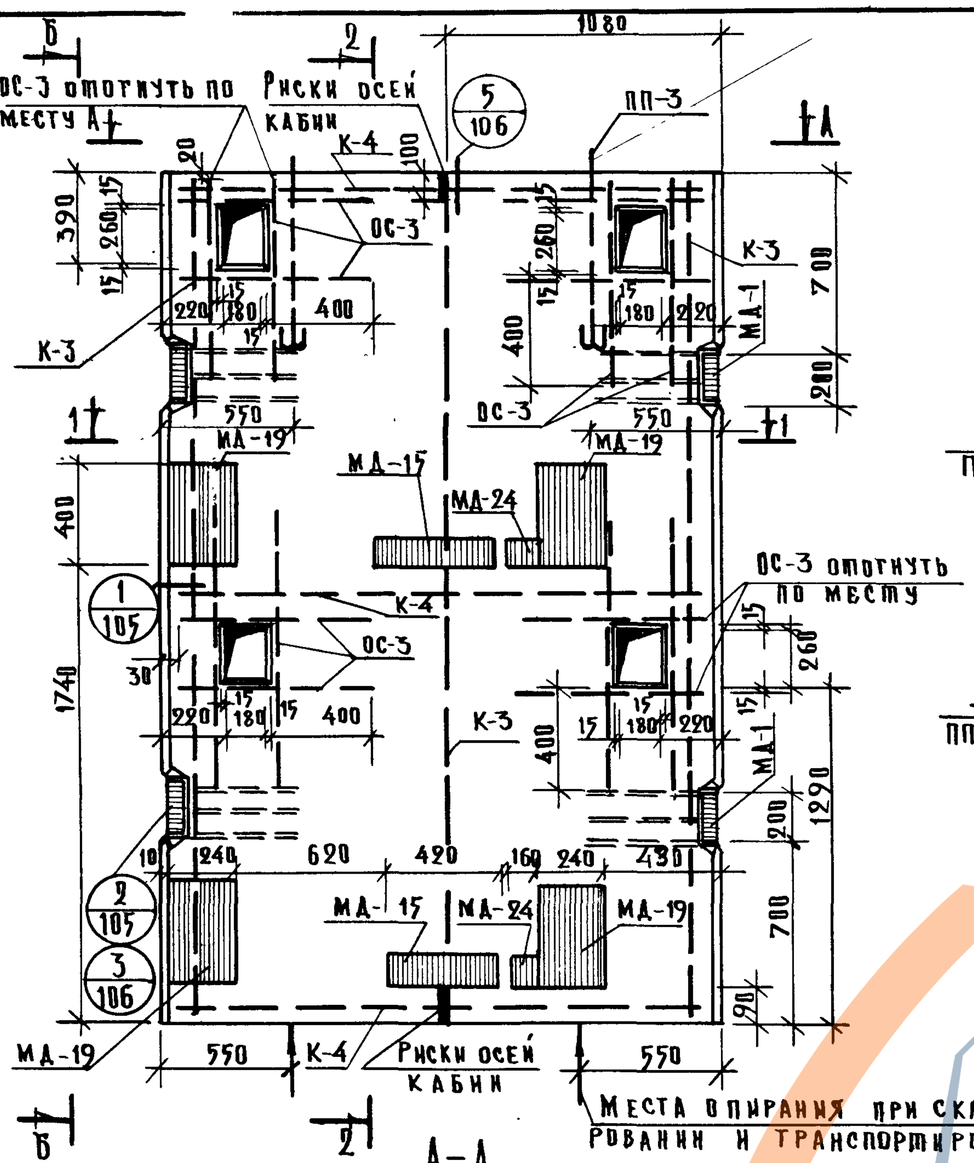

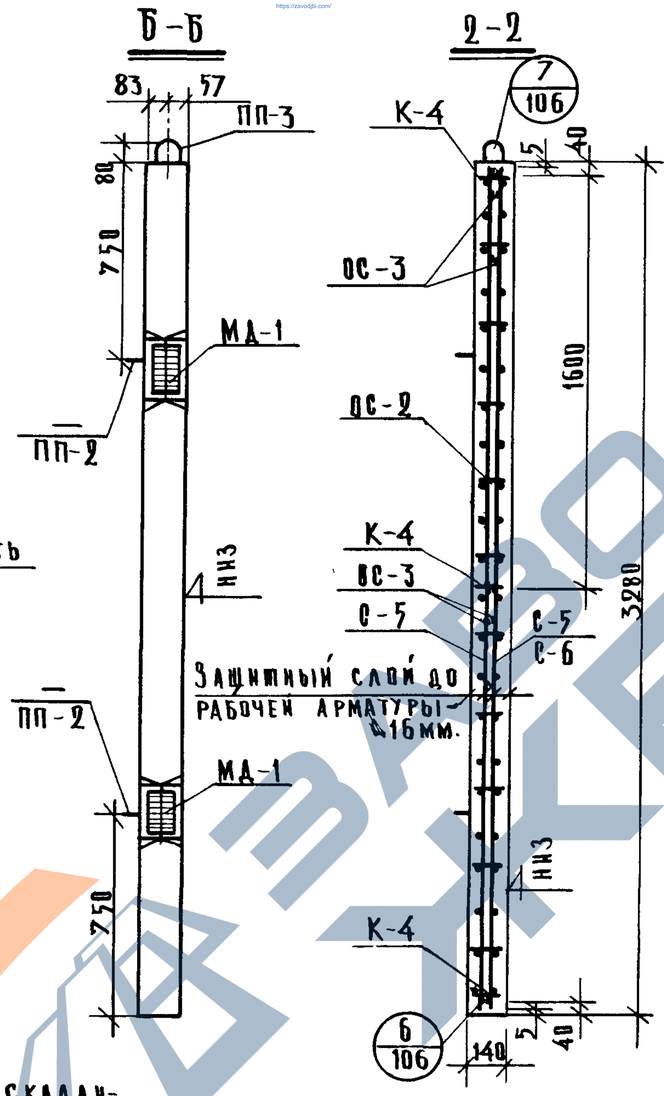

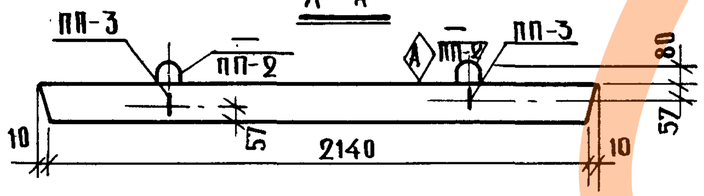

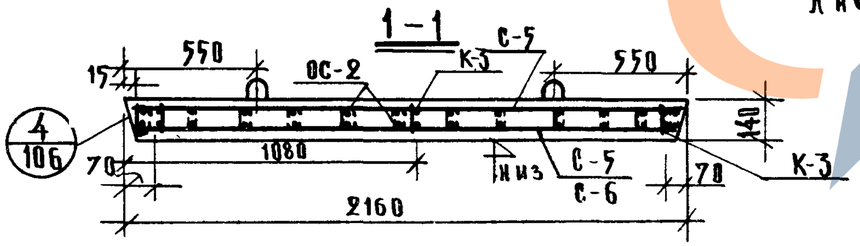

Примечание:

Пункты 1, 2, 3 даны на листе 6.

Показатели на один элемент				
Марка элемента	Вес т	Марка бетона	Объем бетона	Расход стали кг.
ША-22-33-2	2.44	200	0.977	206.19 / 214.95

Выборка арматурных изделий и закладных деталей на 1 элемент

Марка элемента	Марка изделия или позиции	Колич-во изделий шт.	№№ выпуска / № листа
ША-22-33-2	С-5	2/1	МП-04-158.2 / 1
	С-6	—/1	—"— / 1
	К-3	3	—"— / 5
	К-4	3	—"— / 5
	ОС-2	120	—"— / 10
	ОС-3	32	—"— / 10
	МА-1	4	—"— / 20
	МА-15	2	—"— / 26
	МА-19	4	—"— / 26
	МА-24	2	—"— / 28
	ПП-2	—/4	—"— / 10
	ПП-3	2	—"— / 10

Выборка стали на жел.бет. элементы, кг.

Марка элемента	Горячекатаная арматурная сталь ГОСТ 5781-61*								Прокат Вст.3 пс 6 ГОСТ 380-71							Всего
	Класс А-I					Класс А-III			Угловая равнобок.			Полоса				
	∅ мм.				Итого	∅ мм		Итого	L90×8		Итого	-100×8	-120×8	-240×8	Итого	
	6	10	16			10	12									
ША-22-33-2	35.77	48.40 / 24.20	5.7 / 14.46		89.87 / 74.43	25.36 / 49.56	9.48	34.84 / 59.04	8.72		8.72	4.0	20.52	48.24	72.76	206.19 / 214.95

ТК 1973	Панели лифтовых шахт и плиты покрытия	Серия ИИ-04-15	
	Вылалубка и армирование панели ША-22-33-2	Выпуск 1	Лист 37

https://zavodjbi.com/

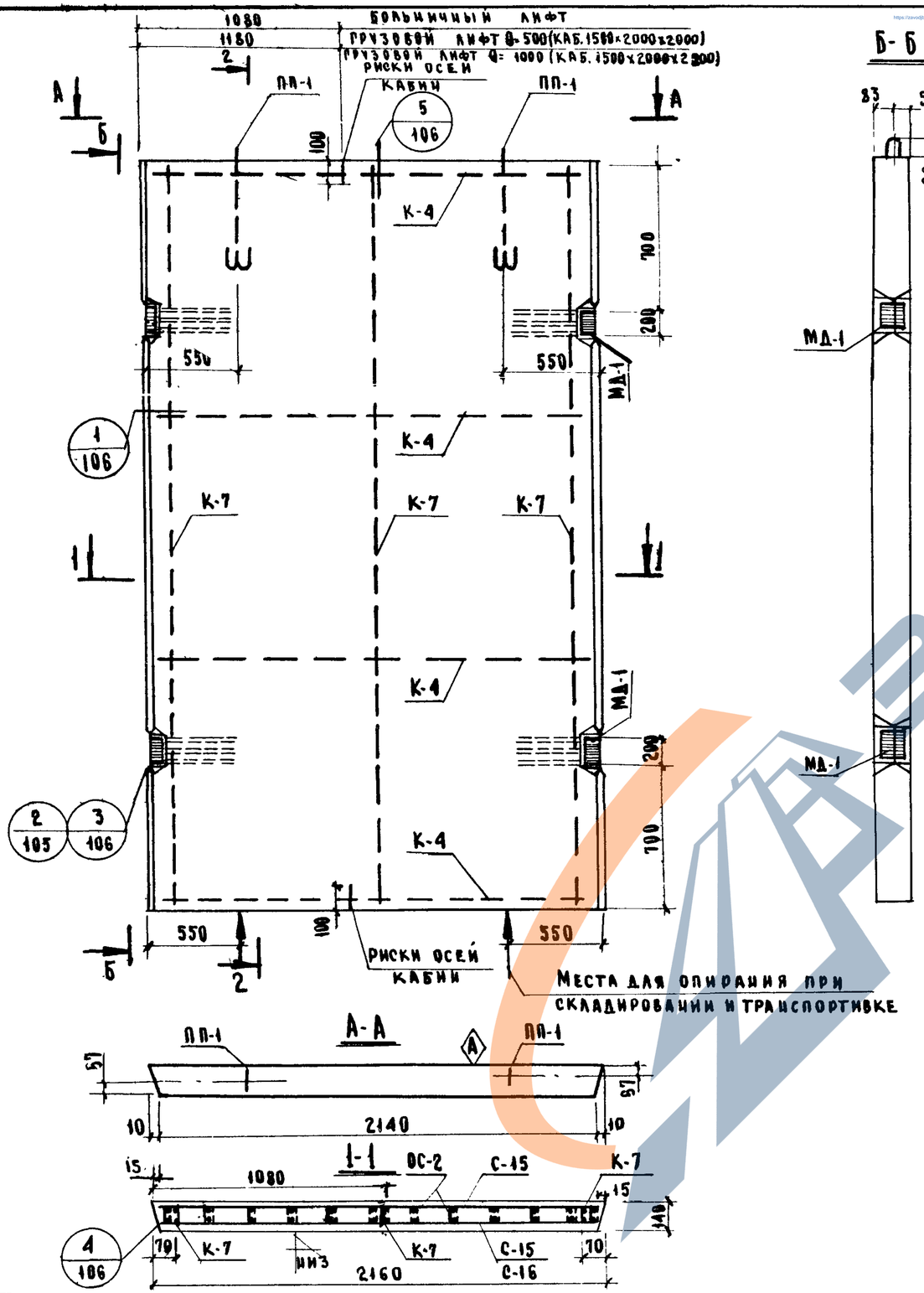

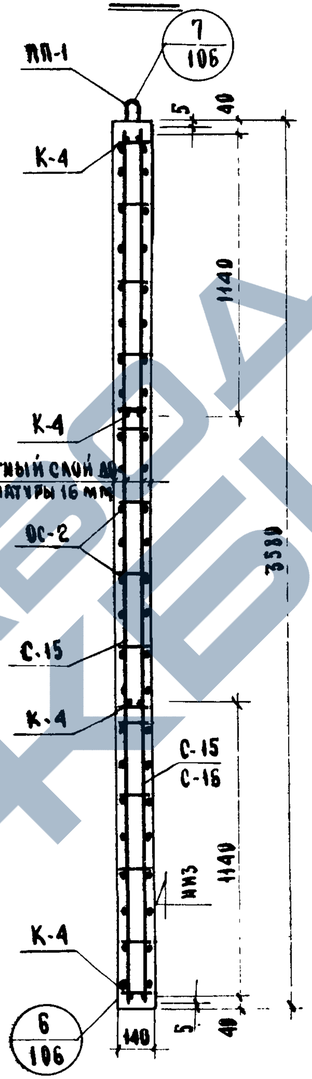

ПОКАЗАТЕЛИ НА ОДИН ЭЛЕМЕНТ				
МАРКА ЭЛЕМЕНТА	ВЕС Т	МАРКА БЕТОНА	ОБЪЕМ БЕТОНА	РАСХОД СТАЛИ КГ
ШЛ-22-36	2,70	200	1.078	123,45

ВЫБОРКА АРМАТУРНЫХ ИЗДЕЛИЙ И ЗАКЛАДНЫХ ДЕТАЛЕЙ НА 1 ЭЛЕМЕНТ

МАРКА ЭЛЕМЕНТА	МАРКА ИЗДЕЛИЯ ИЛИ ПОЗИЦИИ	КОЛИЧ-ВО ИЗДЕЛИЙ ШТ.	№ ВЫПУСКА № ЛИСТА
ШЛ-22-36	С-15	2/1	ИИ-04-156.2 2/2
	С-16	—/1	—/2
	К-4	4	5
	К-7	3	5
	ОС-2	132	10
	МД-1	4	20
	ПП-1	2	10

ПРИМЕЧАНИЕ:

ПУНКТ 1 ДАН НА ЛИСТЕ 5.

ВЫБОРКА СТАЛИ НА ЖЕЛ. БЕТ. ЭЛЕМЕНТЫ, КГ

МАРКА ЭЛЕМЕНТА	ГОРЯЧЕКАТАНАЯ АРМАТУРНАЯ СТАЛЬ ГОСТ 5781-61*								ПРОКАТ ВСТ.3 ПС6 ГОСТ 380-71						ВСЕГО
	КЛАСС А-I					КЛАСС А-III			УГЛОВАЯ РАВНОБОК			ПОЛОСА			
	ФММ				ИТОГО	ФММ		ИТОГО	490×8		ИТОГО	-120×8		ИТОГО	
	6	10	16			10	12								
ШЛ-22-36	40,17	52,86 / 26,43	4,38	—	97,41 / 70,98	— / 26,43	9,48	9,48 / 35,91	8,72		8,72	7,84		7,84	123,45

ТК 1973	ПАНЕЛИ ЛИФТОВЫХ ШАХТ И ПЛИТЫ ПОКРЫТИЯ	СЕРИЯ ИИ-04-15	
	ОПАЛУБКА И АРМИРОВАНИЕ ПАНЕЛИ ШЛ-22-36	ВЫПУСК 1	ЛИСТ 38

ГИПРОНИЗДРАВ г. Москва

ГРИЩЕНКО	РАЗРАБОТАЛ	КУЗНЕЦОВА	
ЗМИЕВЬЕВ	ПРОВЕРИЛ	ДАЛЬДОВА	
СЕМЕНОВ	РУК. ГРУППЫ	НЕКРИТИН	
ЛИБЕРМАН			
РАВИКОВА			

ИНВ. № ПОДЛ.	
ВЗАМ. ИНВ. №	
ПОДП. И ДАТА	
ИНВ. № ПОДЛ.	181
АРХИВНЫЙ №	

ГИП	
НАЧ. ОТД. СК	
РА. ИНЖ. ОСК	
ПА. ИНЖ. ВР-ТА	
РУК. ГР. ИНЖ.	

https://zavodjbi.com/

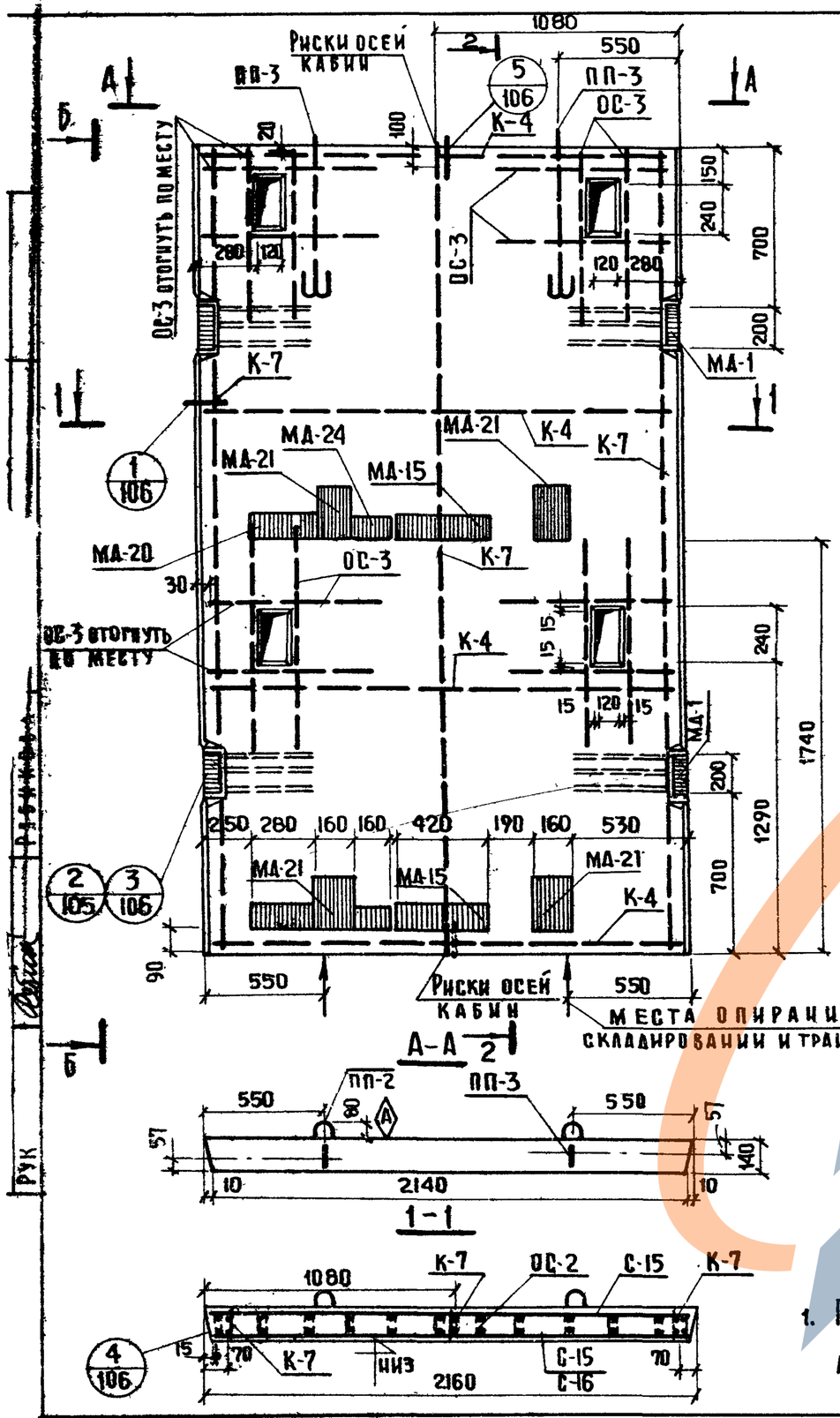

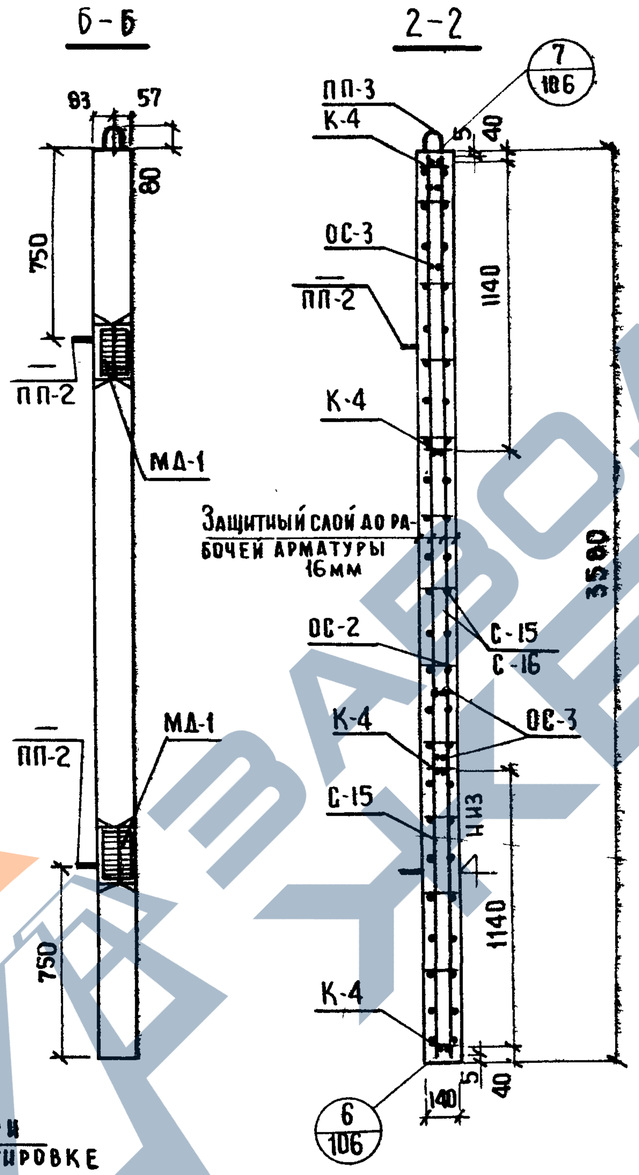

Показатели на один элемент

Марка элемента	Вес т	Марка бетона	Объем бетона	Расход стали кг
ШЛ-22-36-1	2,67	200	1,068	194.47 / 203.23

Выборка арматурных изделий и закладных деталей на 1 элемент

Марка элемента	Марка изделия или позиции	Кол-во изделий шт.	№выпуска №листа
ШЛ-22-36-1	С-15	2 / 1	ИИ-04-15 В2 2
	С-16	— / 1	" 2
	К-4	4	" 5
	К-7	3	" 5
	ОС-2	132	" 10
	ОС-3	32	" 10
	МА-1	4	" 20
	МА-15	2	" 26
	МА-20	2	" 24
	МА-21	4	" 20
	МД-24	2	" 28
	ПП-2	— / 4	" 10
	ПП-3	2	" 10

Выборка стали на жел. бет. элементы, кг

Марка элемента	Горячекатаная арматурная сталь ГОСТ 5781-61* Класс А-I Ø мм 6	10	16	Итого	Класс А-III Ø мм 10	12	Итого	Прокат Вст.3 пс6 ГОСТ 380-71 Угловая равнобокая L90x8	Итого	Полоса -100x8	-120x8	-240x8	Итого	Всего
ШЛ-22-36-1	40.11	52.86 / 26.43	5.70 / 14.46	98.67 / 81.00	25.36 / 51.79	9.48	34.84 / 61.27	8.72	8.72	4.0	28.96	19.28	52.24	194.47 / 203.23

ГК 1973	Панели лифтовых шахт и панты покрытия	Серия ИИ-04-15
	Опалубка и армирование панели ШЛ-22-36-1	Выпуск 1 / Лист 39

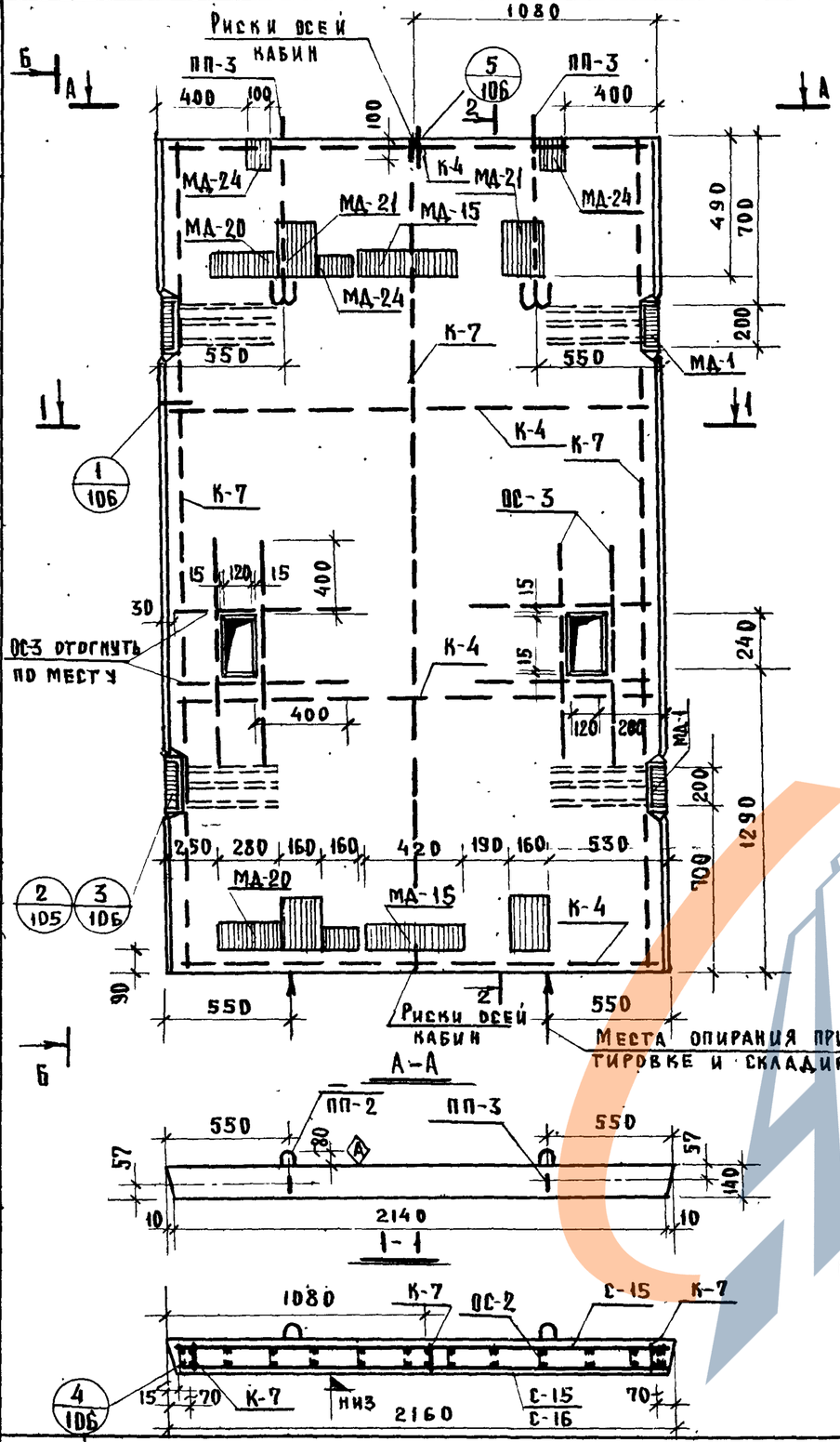

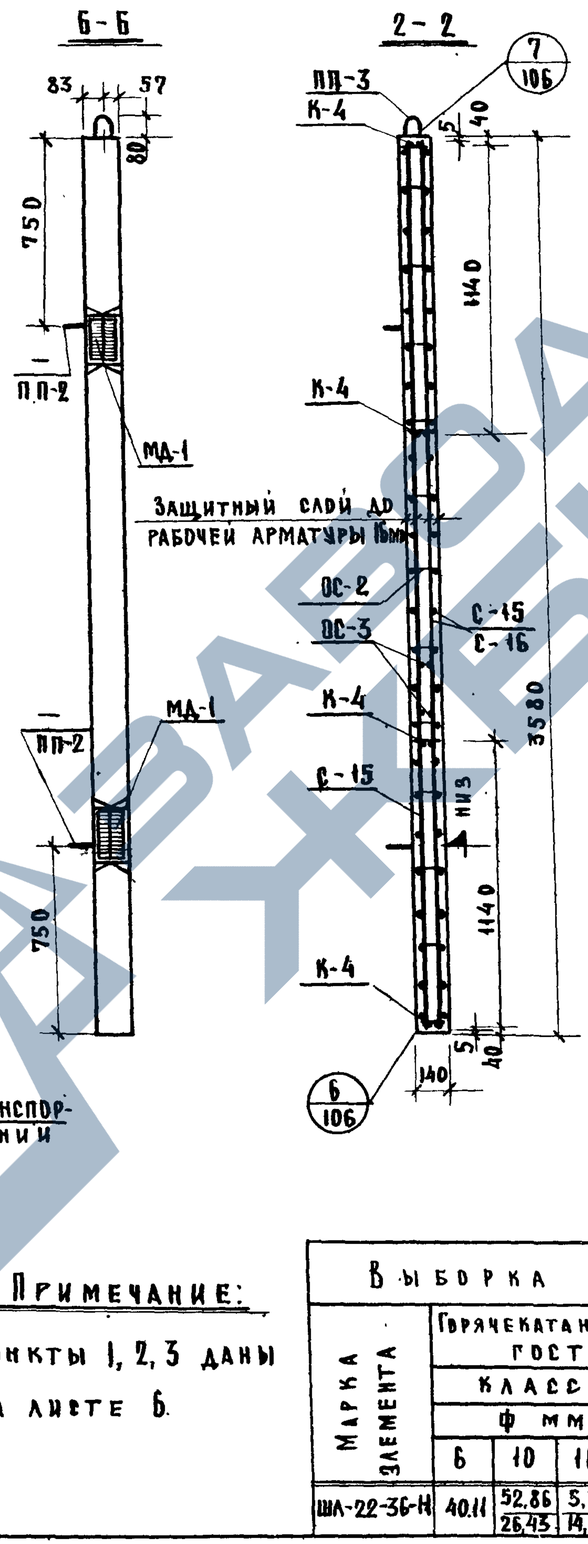

Примечание:

1. Пункты 1, 2, 3 даны на листе 6.

Показатели на один элемент

Марка элемента	Вес т	Марка бетона	Объем бетона	Расход стали кг
ШЛ-22-36-1-1	2,69	200	1,074	188,25 / 197,01

Выборка арматурных изделий и закладных деталей на 1 элемент

Марка элемента	Марка изделия или позиции	Кол-во, изделий шт.	№ выпуска № листа
ШЛ-22-36-1-1	С-15	2/1	ИИ-04-15 вып.2 л.2
	С-16	—/1	" л.2
	К-4	4	" л.5
	К-7	3	" л.5
	ОС-2	132	" л.10
	ОС-3	16	" л.10
	МД-1	4	" л.20
	МД-15	2	" л.26
	МД-20	2	" л.24
	МД-21	4	" л.20
	МД-24	4	" л.28
	ПП-3	2	" л.10
	ПП-2	—/4	" л.10

Выборка стали на жел. бет. элементы, кг.

Марка элемента	Горячекатаная арматурная сталь ГОСТ 5781-61* Класс А-I ф мм 6	10	16	Итого	Класс А-III ф мм 10	12	Итого	Прокат в Ст.3 пс 6 ГОСТ 380-71 Угловая равнобок. ГОСТ 8509-72 ∠90×8	Итого	Полоса ГОСТ 103-57 100×8	-120×8	-240×8	Итого	Всего
ШЛ-22-36-Н	40,11	52,86 / 26,43	5,70 / 14,46	98,67 / 81,0	15,14 / 41,57	9,48	24,62 / 51,05	8,72	8,72	8,0	28,96	19,28	56,24	188,25 / 197,01

ТК 1973

Панели лифтовых шахт и плиты покрытия

Опалубка и армирование панели ШЛ-22-36-1-1

Серия ИИ-04-15 · Выпуск 1 · Лист 40

ГИПРОНИИЗДРАВ г. Москва

Гл. констр. ин-та Гринченко · Нач. ОСК Зиновьев · Гл. инж. ОСК Семенов · Гл. инж. пр-та Либерман · Рук. группы Рябкова

Ст. техник Сычева · Проверил Некритин · Копировал Рябова

Шифр объекта 181 · Архивный №

ЗАВОДА ЖБИ

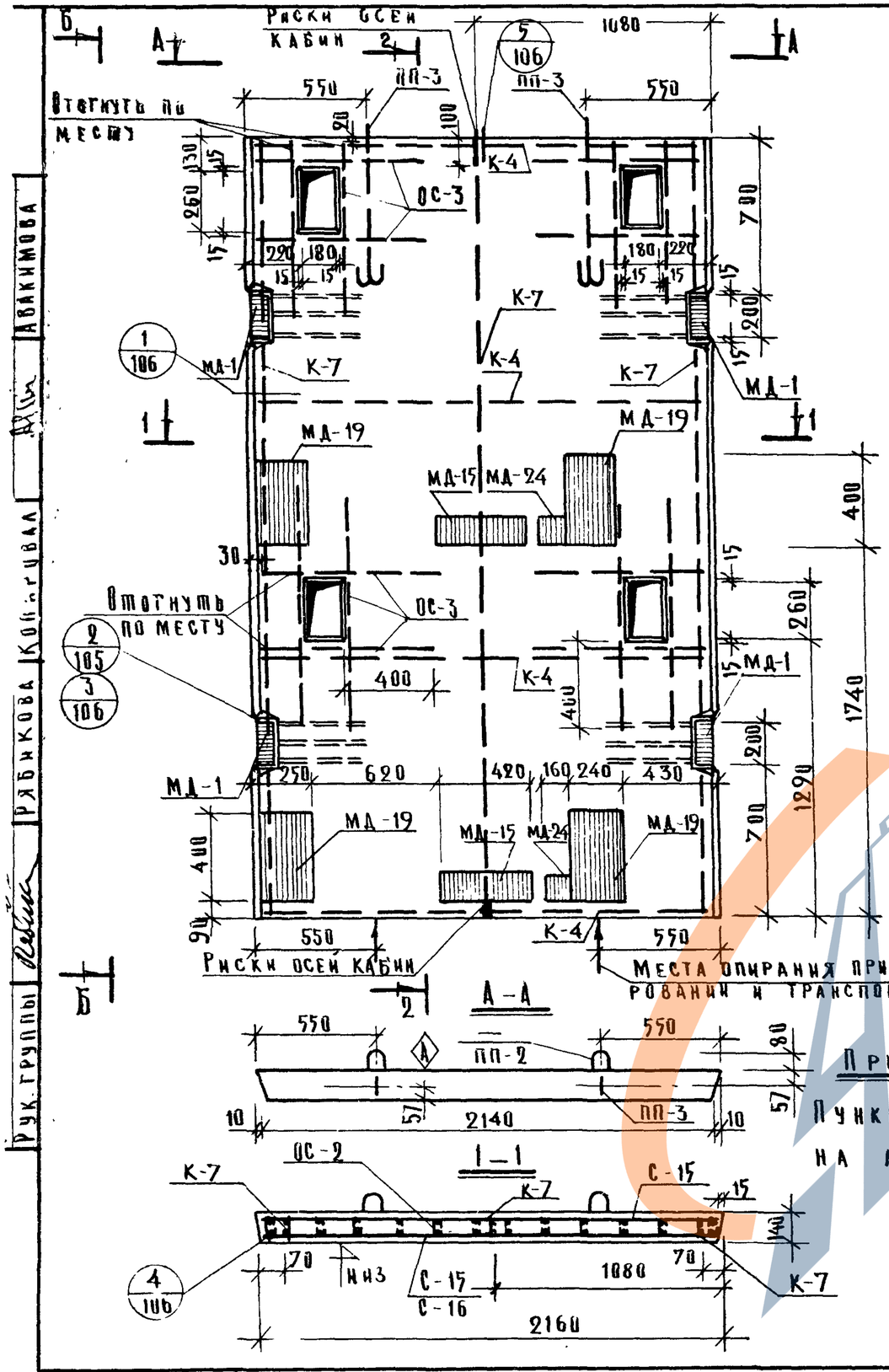

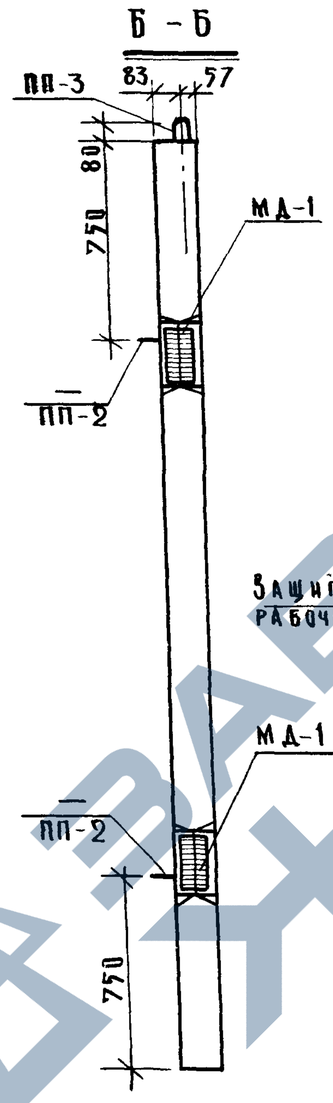

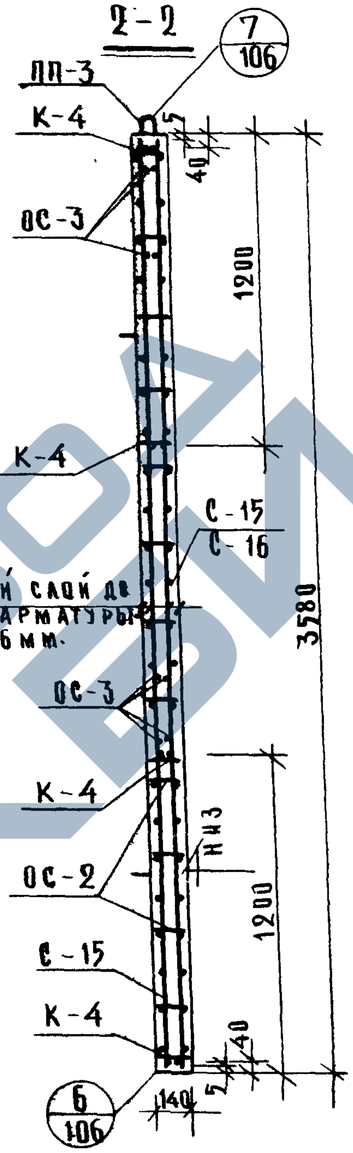

Показатели на один элемент

Марка элемента	Вес т	Марка бетона	Объем бетона	Расход стали кг.
ША-22-36-2	2.64	200	1.057	212.99 221.77

Выборка арматурных изделий и закладных деталей на 1 элемент

Марка элемента	Марка изделия или позиции	Кол-во изделий шт.	№ выпуска № листа
ША-22-36-2	С-15	2 1	ИИ-04-15 б.2 2
	С-16	— 1	— 2
	К-4	4	5
	К-7	3	5
	ОС-2	132	10
	ОС-3	32	10
	МД-1	4	20
	МД-15	2	26
	МД-19	4	26
	МД-24	2	28
	ПП-2	4	10
	ПП-3	2	10

Примечание:

Пункты 1,2,3 даны на листе 6.

Выборка стали на жел. бет. элементы, кг.

Марка элемента	Горячекатаная арматурная сталь ГОСТ 5781-61*								Прокат Вст.3 пс6 ГОСТ 380-71						Всего
	Класс А-I					Класс А-III			Угловая равнобок.	Полоса					
	ф мм.				Итого	ф мм.									
	6	10	16			10	12		L90×8	Итого	100×8	120×8	240×8	Итого	
ША-22-36-2	40.11	52.86 26.43	5.70 14.46		98.67 81.00	25.36 51.81	9.48		34.84 61.29	8.72	8.72	2.00	20.52	48.24	78.76	212.99 221.77

ТК 1973	Панели лифтовых шахт и плиты покрытия.	Серия ИИ-04-15	
	Опалубка и армирование панели ША-22-36-2	Выпуск 1	Лист 41

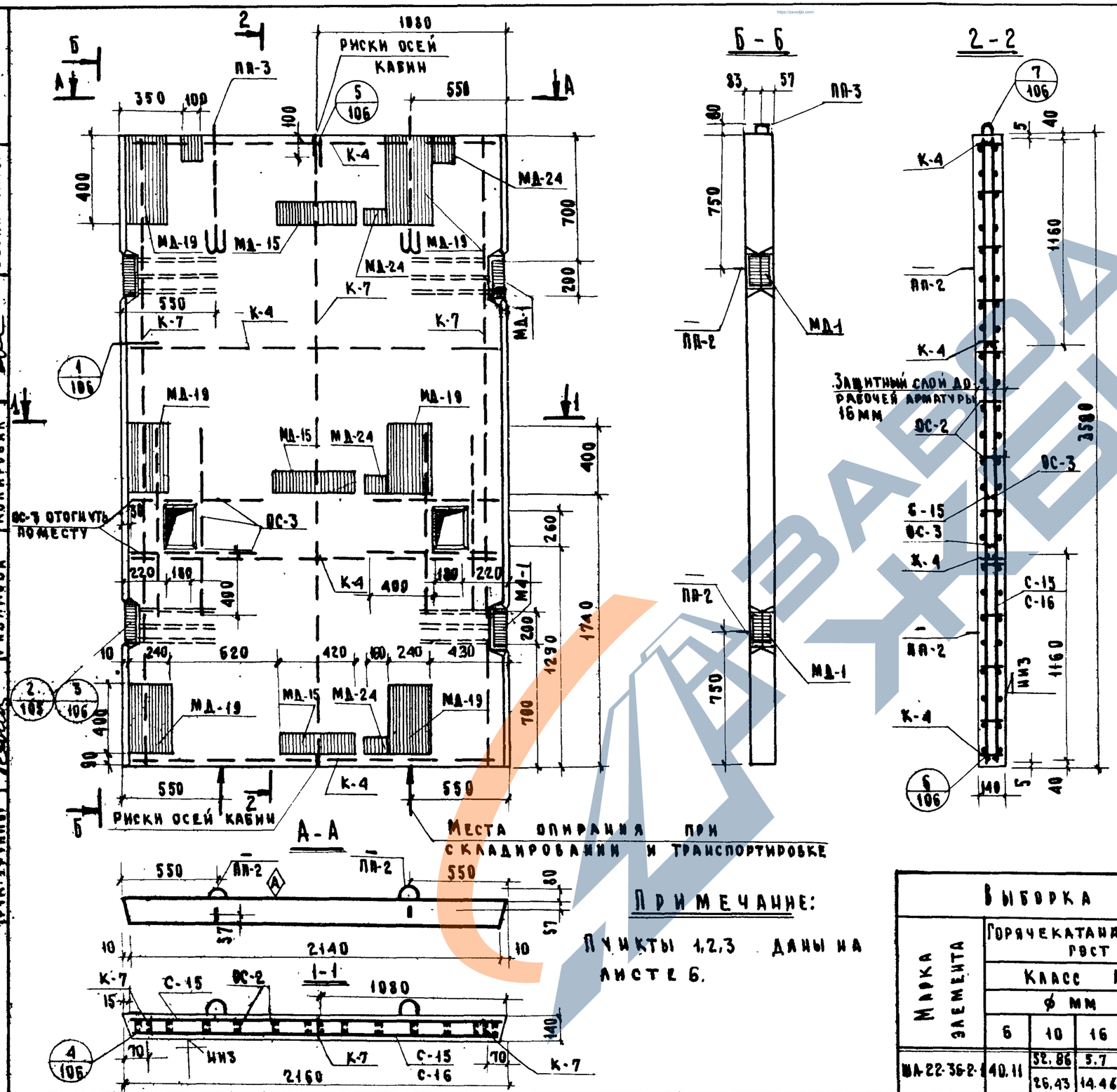

ПРИМЕЧАНИЕ:

Пункты 1,2,3 даны на листе 6.

ПОКАЗАТЕЛИ НА ОДИН ЭЛЕМЕНТ

Марка элемента	Вес т	Марка бетона	Объем бетона	Расход стали кг
ШЛ-22-36-2-1	2,67	200	1.068	243,03 / 251,79

ВЫБОРКА АРМАТУРНЫХ ИЗДЕЛИЙ И ЗАКЛАДНЫХ ДЕТАЛЕЙ НА 1 ЭЛЕМЕНТ

Марка элемента	Марка изделия или позиции	Колич-во изделий шт	№ выпуска № листа
ШЛ-22-36-2-1	С-15	2 / 1	ИИ-04-15 б.2 / 2
	С-16	– / 1	" / 2
	К-4	4	" / 5
	К-7	3	" / 5
	ОС-2	132	" / 10
	ОС-3	16	" / 10
	МД-1	4	" / 20
	МД-15	3	" / 26
	МД-19	6	" / 26
	МД-24	5	" / 28
	ПП-2	– / 4	" / 10
	ПП-3	2	" / 10

ВЫБОРКА СТАЛИ НА ЖЕЛ. БЕТ. ЭЛЕМЕНТЫ, КГ

Марка элемента	Горячекатанная арматурная сталь ГОСТ 5781-61*								Прокат ВСТ.3 ПС 6 ГОСТ 380-71							Всего
	Класс А-I					Класс А-III			Угловая равнобок			Полоса				
	ф мм				Итого	ф мм		Итого	∠90×8		Итого	-100×8	-120×8	-240×8	Итого	
	6	10	16			10	12									
ШЛ-22-36-2-1	40.11	52,86 / 26,43	5.7 / 14.46		98.67 / 81.0	16,94 / 43,37	9.48	26,42 / 52,85	8.72		8.72	10,0	26,86	72,36	109,22	243,03 / 251,79

ТК 1973	Панели лифтовых шахт и плиты покрытия	Серия ИИ-04-15	
	Опалубка и армирование панели ШЛ-22-36-2-1	Выпуск 1	Лист 42

ГИПРОНИИЗДРАВ г. Москва

Шифр объекта 181 | Архивный № | Захарова | Лисерман | Некритин | Шурнюк | Овсянникова | Техник | Проверил | Рук. группы | Инженер | Копировал | Гриненко | Зиновьев | Семенов | Лисерман | Рабикова | Гл. конструктора | Нач. ОСК | Гл. инж. ОСК | Гл. инж. пр-та | Рук. группы

12914 48

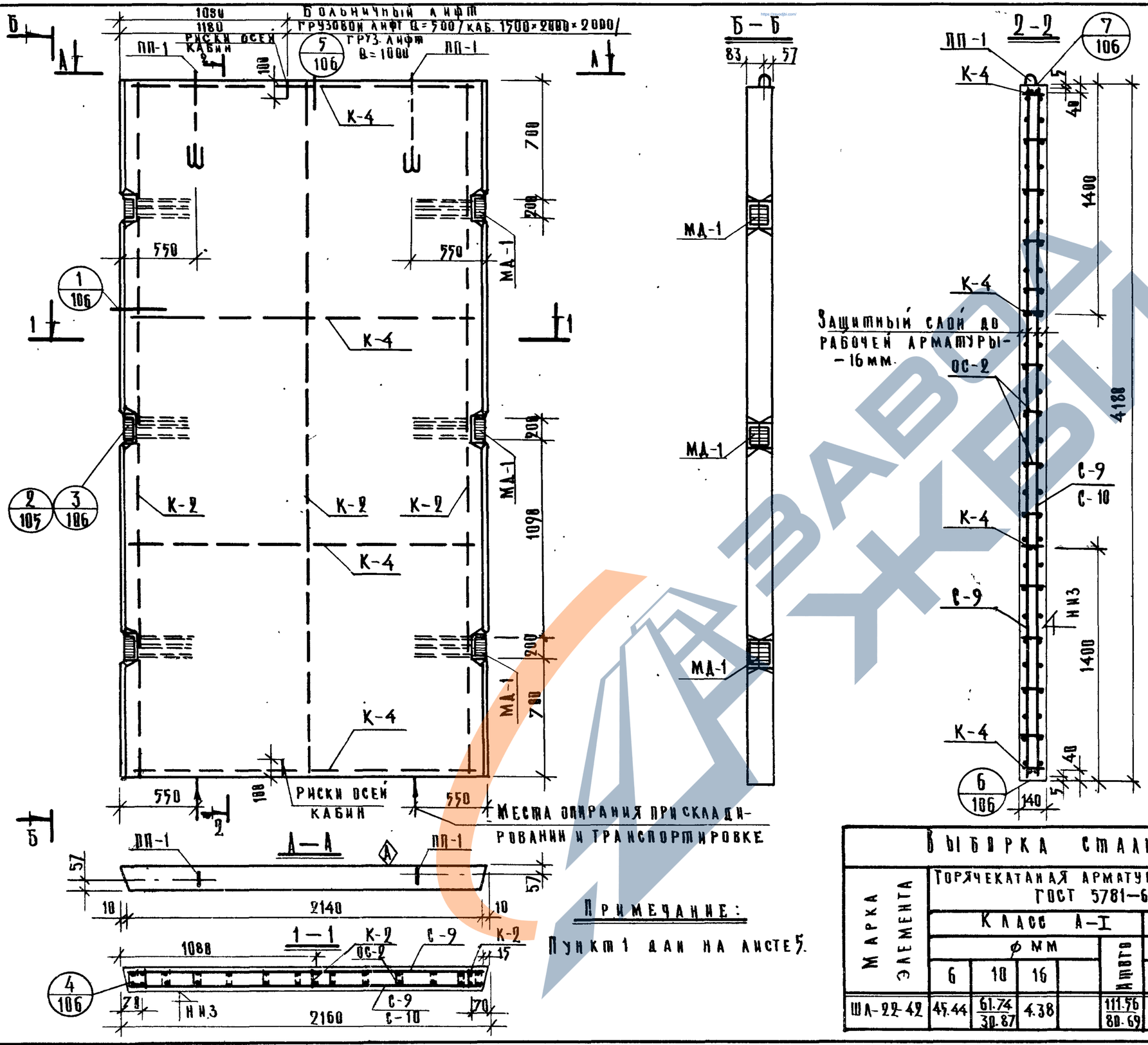

Примечание:

Пункт 1 дан на листе 5.

Показатели на один элемент				
Марка элемента	Вес т	Марка бетона	Об'ем бетона	Расход стали кг.
ША-22-42	3.15	200	1.260	150.62

Выборка арматурных изделий и закладных деталей на 1 элемент			
Марка элемента	Марка изделия или позиции	Колич-во изделий шт.	№ вып. / № листа
ША-22-42	С-9	2/1	ИИ-04-15 в.2 / 1
	С-10	—/1	—/1
	К-2	3	—/5
	К-4	4	—/5
	ОС-2	144	—/10
	МД-1	6	—/20
	ПП-1	2	—/10

Выборка стали на жел. бет. элементы, кг.																
Марка элемента	Горячекатаная арматурная сталь ГОСТ 5781-61*								Прокат ВСТ.3 пс6 ГОСТ 380-71							Всего:
	Класс А-I					Класс А-III			Угловая равноб.			Полоса				
	ф мм				Итого	ф мм		Итого	90×8		Итого	120×8			Итого	
	6	10	16			10	12									
ША-22-42	45.44	61.74/30.87	4.38		111.56/80.69	—/30.87	14.22	14.22/45.09	13.08		13.08	11.76			11.76	150.62

ТК	Панели лифтовых шахт и плиты покрытия.	Серия ИИ-04-15	
1973	Опалубка и армирование панели ША-22-42	Выпуск 1	Лист 43

Гл. инж. пр-та Либерман Копировал

Т. Москва

12914 49

Шифр объекта	181	Архивный №	
Захарова	Анберман	Некритин	Бычев	Ахметжанова
Гл. конструктор	Технич	Инженер	Проверил	Рук. группы	Ст. техник	Копировал
Гл. инж. оск	Нач. оск	Гл. инж. пр-та	Ст. инженер

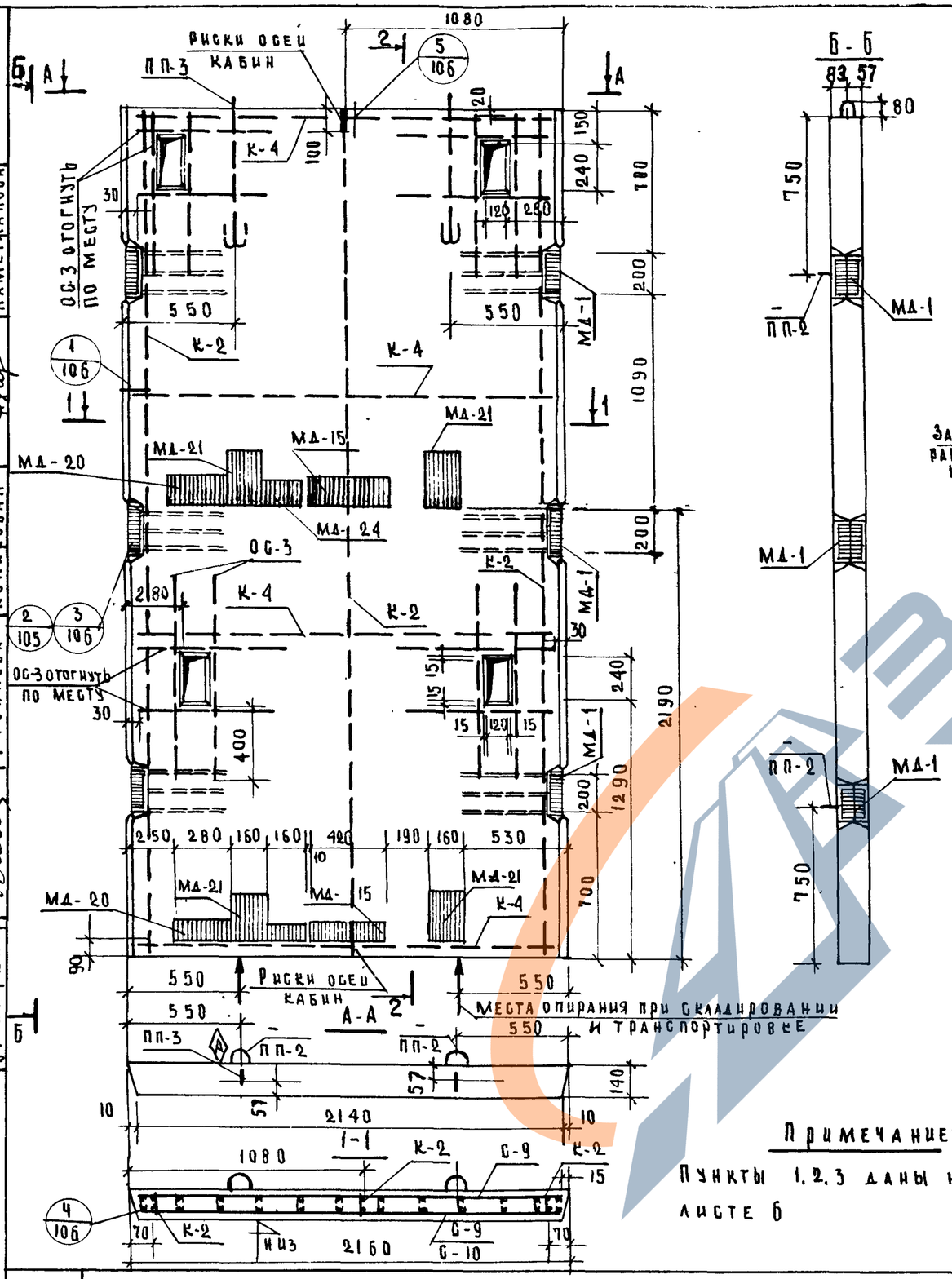

Примечание:

Пункты 1, 2, 3 даны на листе 6

Показатели на один элемент

Марка элемента	Вес т	Марка бетона	Объем бетона	Расход стали кг
ШЛ-22-42-1	3.13	200	1.252	221.7 / 230.46

Выборка арматурных изделий и закладных деталей на 1 элемент

Марка элемента	Марка изделия или позиции	Колич-во изделий шт.	№ выпуска № листа
ШЛ-22-42-1	С-9	2 / 1	ии-04-15 8.2 / 1
	С-10	– / 1	" / 1
	К-2	3	" / 5
	К-4	4	" / 5
	ОС-2	144	" / 10
	ОС-3	32	" / 10
	МД-1	6	" / 20
	МД-15	2	" / 26
	МД-20	2	" / 24
	МД-21	4	" / 20
	МД-24	2	" / 28
	ПП-2	4	" / 10
	ПП-3	2	" / 10

Выборка стали на жел. бет. элементы, кг.

Марка элемента	Горячекатаная арматурная сталь ГОСТ 5781-61*								Прокат в Ст. 3 псб ГОСТ 380-71							Всего
	Класс А-I					Класс А-III			Угловая равнобок			Полоса				
	∅ мм				Итого	∅ мм		Итого			Итого				Итого	
	6	10	16			10	12		90×8			100×8	120×8	240×8		
ШЛ-22-42-1	45.44	61.74 / 30.87	5.70 / 14.46		112.88 / 90.77	25.36 / 56.23	14.22	39.58 / 70.45	13.08		13.08	4.0	32.88	19.28	56.16	221.7 / 230.46

ГИПРОНИЗДРАВ
г. Москва

ТК	Панели лифтовых шахт и плиты покрытия.	Серия ИИ-04-15	
1973	Опалубка и армирование панели ШЛ-22-42-1	Выпуск 1	Лист 44

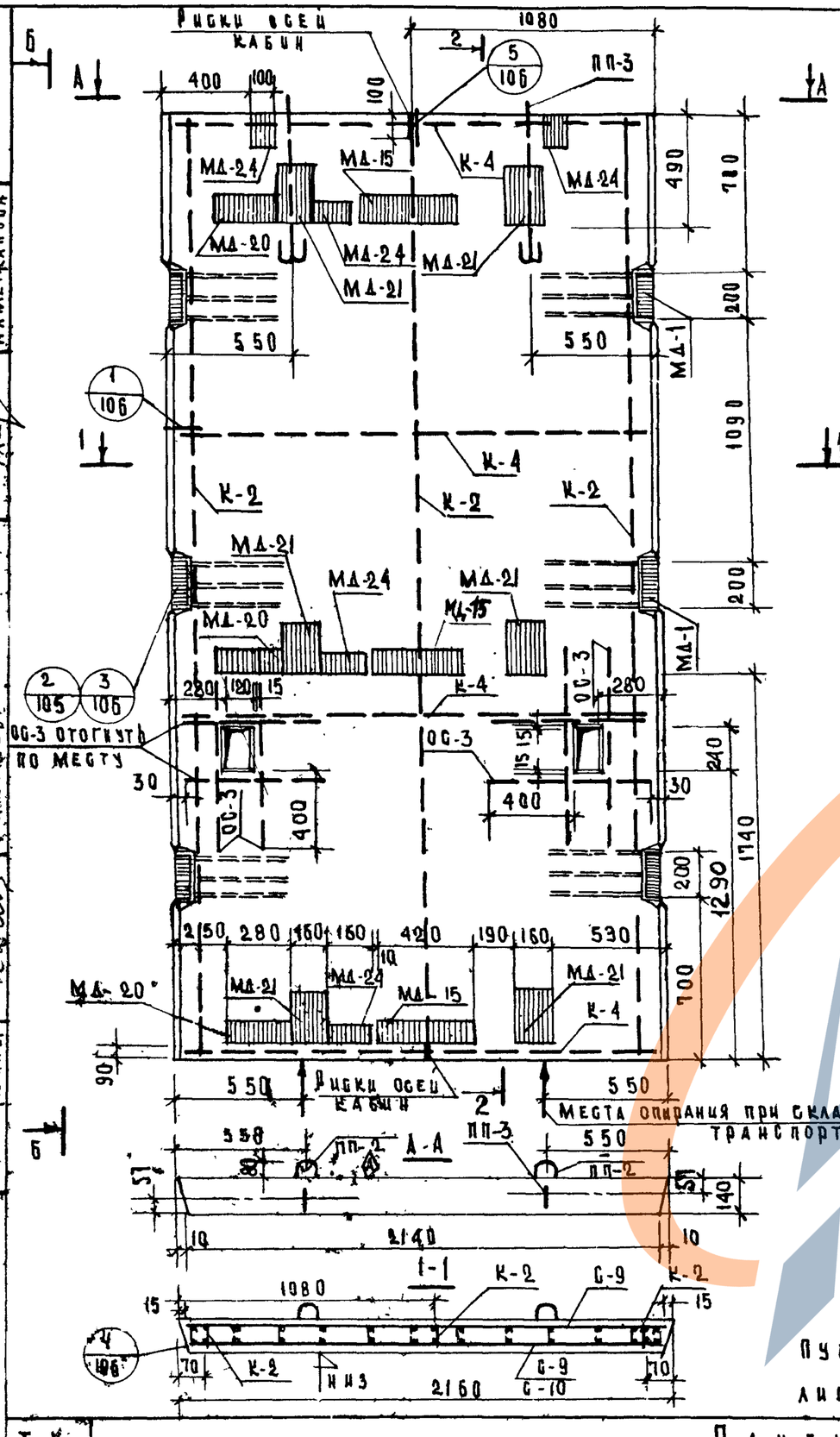

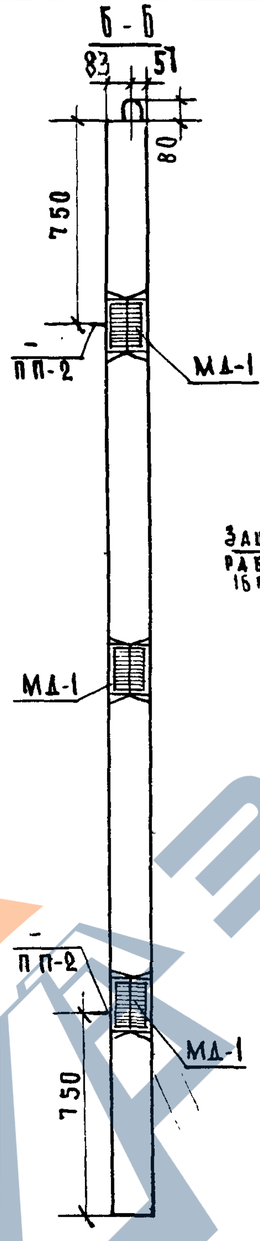

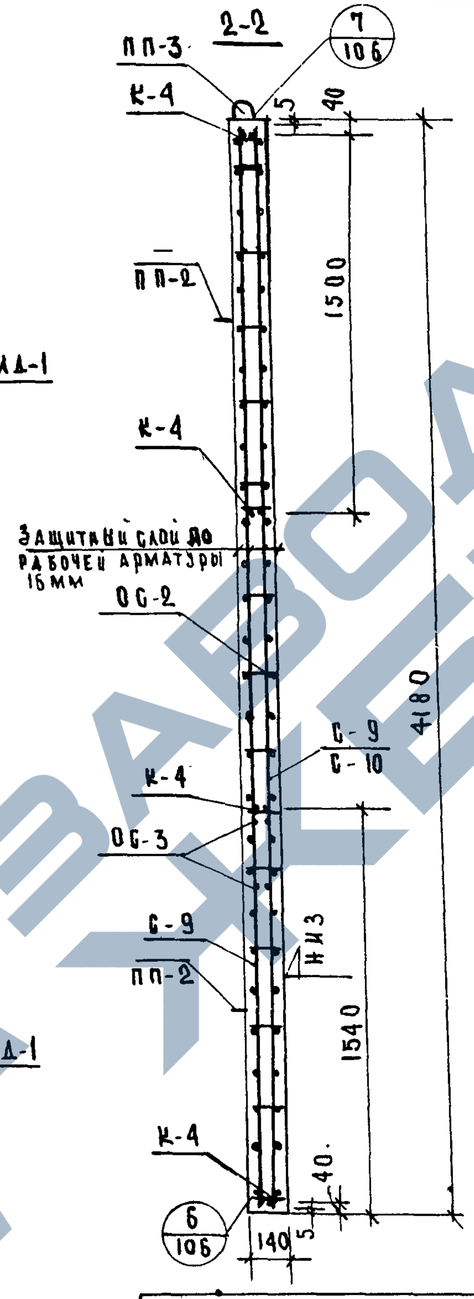

Показатели на один элемент				
Марка элемента	Вес т	Марка бетона	Объем бетона	Расход стали кг
ША-22-42-1-1	3.14	200	1.256	239.48 248.24

Выборка арматурных изделий и закладных деталей на 1 элемент

Марка элемента	Марка изделия или позиции	Колич-во изделий шт.	№ выпуска № листа
ША-22-42-1-1	С-9	2 / 1	ИИ-84-15 6.2.
	С-10	1 / 1	"
	К-2	3	" 5
	К-4	4	" 5
	ОС-2	144	" 10
	ОС-3	16	" 10
	МД-1	6	" 20
	МД-15	3	" 26
	МД-20	3	" 24
	МД-21	6	" 20
	МД-24	5	" 28
	ПП-2	4 / -	" 10
	ПП-3	-2	" 10

Выборка стали на жел. бет. элементы, кг.

Марка элемента	Горячекатаная арматурная сталь ГОСТ 5781-61*								Прокат в ст 3 пс6 ГОСТ 380-71						Всего
	Класс А-I					Класс А-III			Угловая равнобок.			Полоса			
	Ø мм.				Итого	Ø мм		Итого	90х8		Итого	100х8	120х8	240х8	Итого
	6	10	16			10	12								
ША-22-42-1-1	45.44	61.74 30.87	5.7 14.46		112.88 90.77	16.94 47.81	14.22	31.16 62.03	13.08		13.08	10.0	43.44	28.92	82.36	239.48 248.24

Примечание:

Пункты 1, 2, 3 даны на листе 6.

ТК 1973	Панели лифтовых шахт и плиты покрытия.	Серия ИИ-84-15
	Опалубка и армирование панели ША-22-42-1-1	Выпуск 1 / Лист 4,5

12914 51

https://zavodjbi.com/

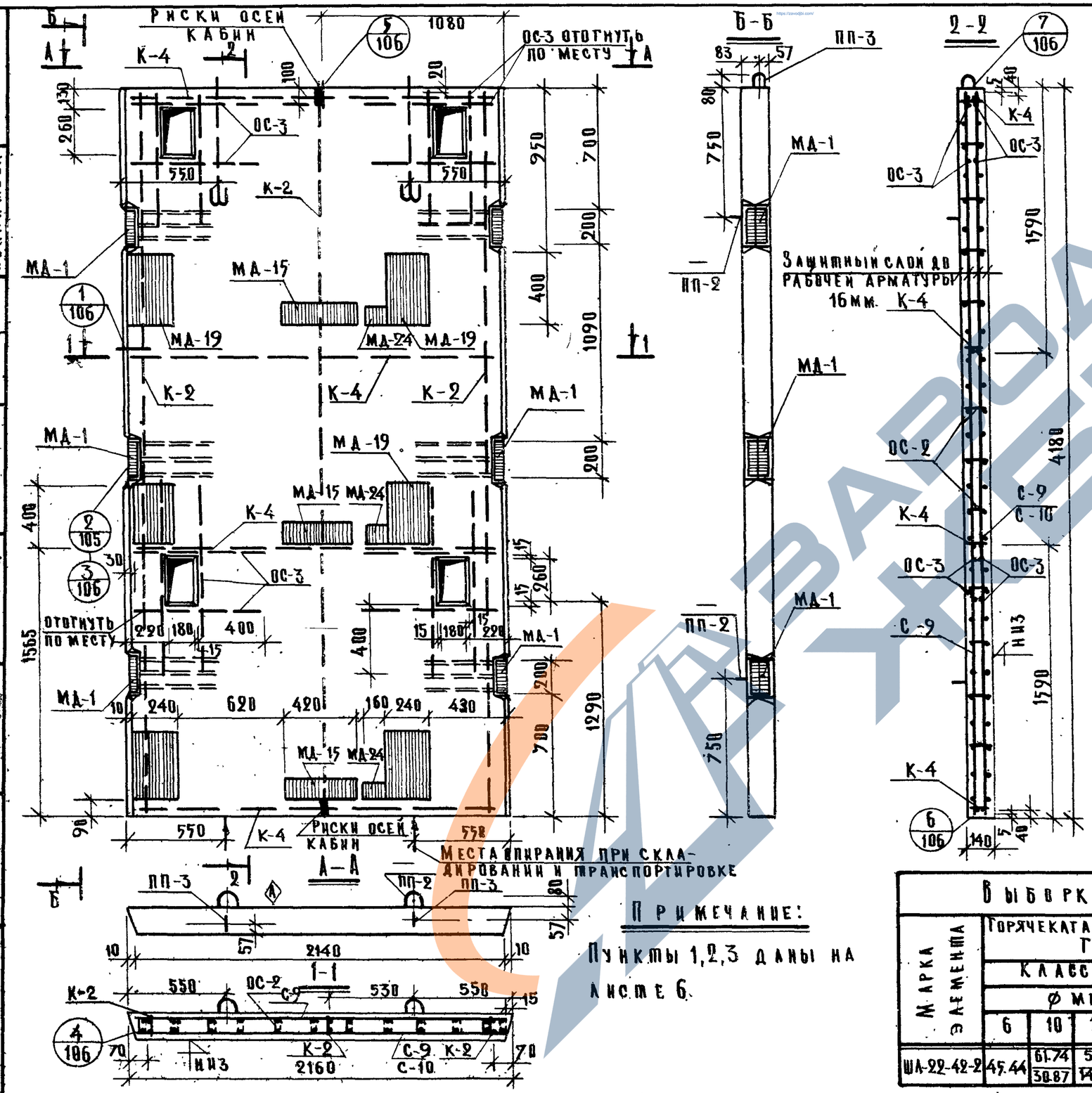

Примечание:

Пункты 1,2,3 даны на листе 6.

Показатели на один элемент

Марка элемента	Вес т	Марка бетона	Объем бетона	Расход стали кг.
ША-22-42-2	3.10	200	1.240	276.48 / 285.24

Выборка арматурных изделий и закладных деталей на 1 элемент

Марка элемента	Марка изделия или позиции	Колич-во изделий шт.	№ выпуска / № листа
ША-22-42-2	С-9	2/1	ИИ-04-15 в.2 / 1
	С-10	—/1	—"— / 1
	К-2	3	—"— / 5
	К-4	4	—"— / 5
	ОС-2	144	—"— / 10
	ОС-3	32	—"— / 10
	МД-1	6	—"— / 20
	МД-15	3	—"— / 26
	МД-19	6	—"— / 26
	МД-24	3	—"— / 28
	ПП-2	—/4	—"— / 10
	ПП-3	2	—"— / 10

Выборка стали на жел.бет. элементы, кг.

Марка элемента	Горячекатаная арматурная сталь ГОСТ 5781-61*								Прокат в Ст.3 пс 6 ГОСТ 380-71							Всего
	Класс А-I					Класс А-III			Угловая равноб.			Полоса				
	ф мм				Итого	ф мм		Итого	L 90×8		Итого	100×8	120×8	240×8	Итого	
	6	10	16			10	12									
ША-22-42-2	45.44	61.74 / 30.87	5.70 / 14.46		112.88 / 90.77	27.16 / 58.03	14.22	41.38 / 72.25	13.08		13.08	6.0	30.78	72.36	109.14	276.48 / 285.24

ТК 1973	Панели лифтовых шахт и плиты. Покрытия.	Серия ИИ-04-15
	Опалубка и армирование панели ША-22-42-2	Выпуск 1 / Лист 46

Гипронииздрав г. Москва

Гл. констр. ин-та — Рябикова; Нач. отд. ск — Сычева; Гл. инж. ск — Либерман; Гл. инж. пр-та — Некритин; Авакимова; Рук. группы — Сычева; Ст. техник — Либерман; Проверил — Некритин; Рук. группы — Авакимова; Копировала — Либерман; Гринечко; Зиновьев; Семенов; Архивный № 181

12914 52

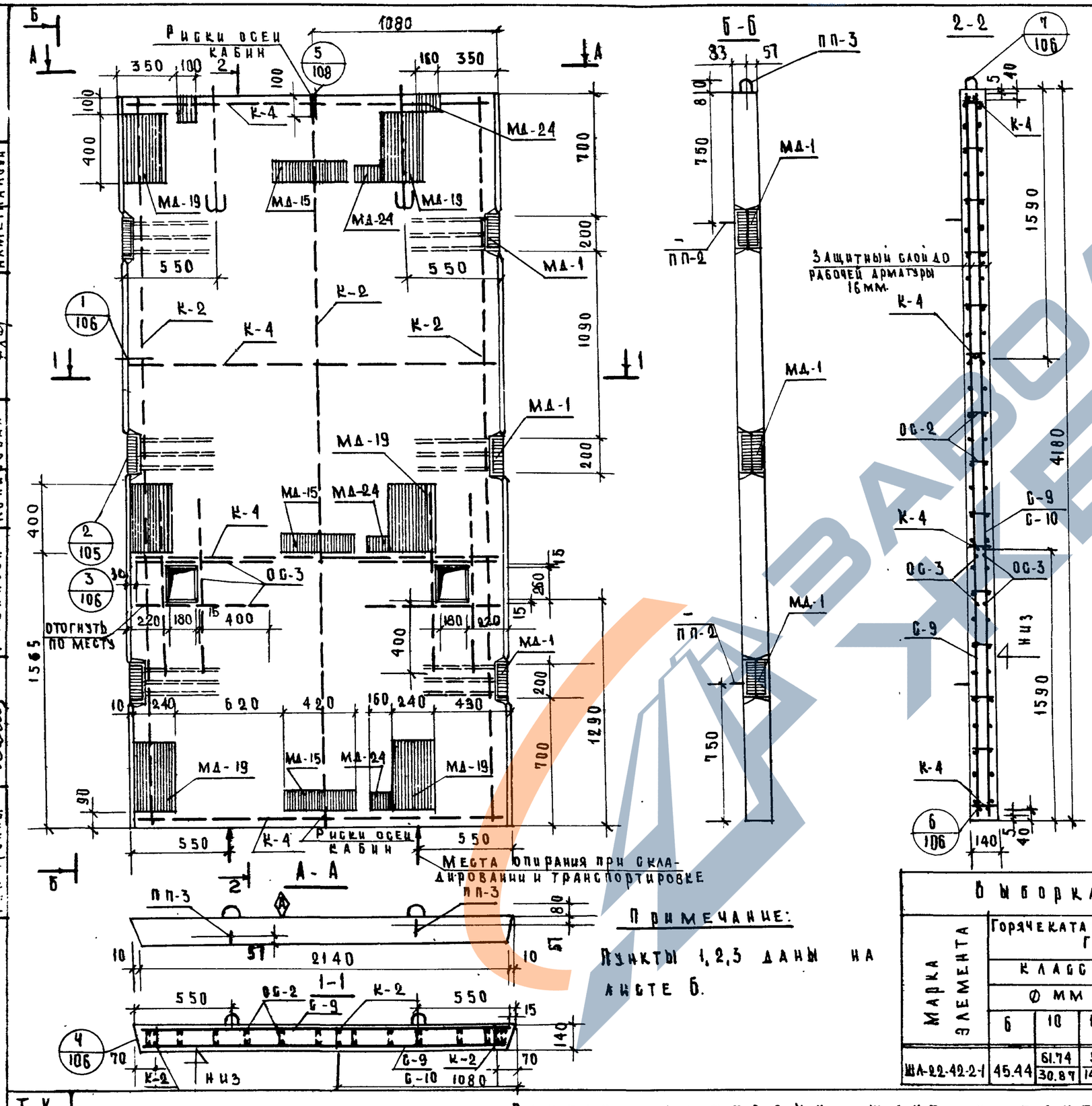

Примечание:

Пункты 1, 2, 3 даны на листе 6.

Показатели на один элемент				
Марка элемента	Вес т	Марка бетона	Объем бетона	Расход стали кг
ШЛ-22-42-2-1	3.13	200	1.250	270.26 / 279.02

Выборка арматурных изделий и закладных деталей на 1 элемент

Марка элемента	Марка изделия или позиции	Колич-во изделий шт.	№ выпуска № листа
ШЛ-22-42-2-1	С-9	2/1	ИИ-04-15 В 2 / 1
	С-10	–/1	1
	К-2	3	5
	К-4	4	5
	ОС-2	144	10
	ОС-3	16	10
	МД-1	6	20
	МД-15	3	26
	МД-19	6	26
	МД-24	5	28
	ПП-3	2	10
	ПП-2	–/4	10

Выборка стали на жел. бет. элементы, кг

Марка элемента	Горячекатаная арматурная сталь ГОСТ 5781-61*								Прокат в ст. 3 пс 6 ГОСТ 380-71							Всего
	Класс А-I					Класс А-III			Угловая равнобок.			Полоса				
	Ø мм				Итого	Ø мм		Итого	∠90×8		Итого	-100×8	-120×8	-240×8	Итого	
	6	10	16			10	12									
ШЛ-22-42-2-1	45.44	61.74 / 30.87	5.7 / 14.46		112.88 / 90.77	16.94 / 47.81	14.22	31.16 / 62.03	13.08		13.08	10.0	30.78	72.36	113.14	270.26 / 279.02

ТК	Панели лифтовых шахт и плиты покрытия.	Серия ИИ-04-15	
1973	Опалубка и армирование панели ШЛ-22-42-2-1	Выпуск 1	Лист 47

12914 53

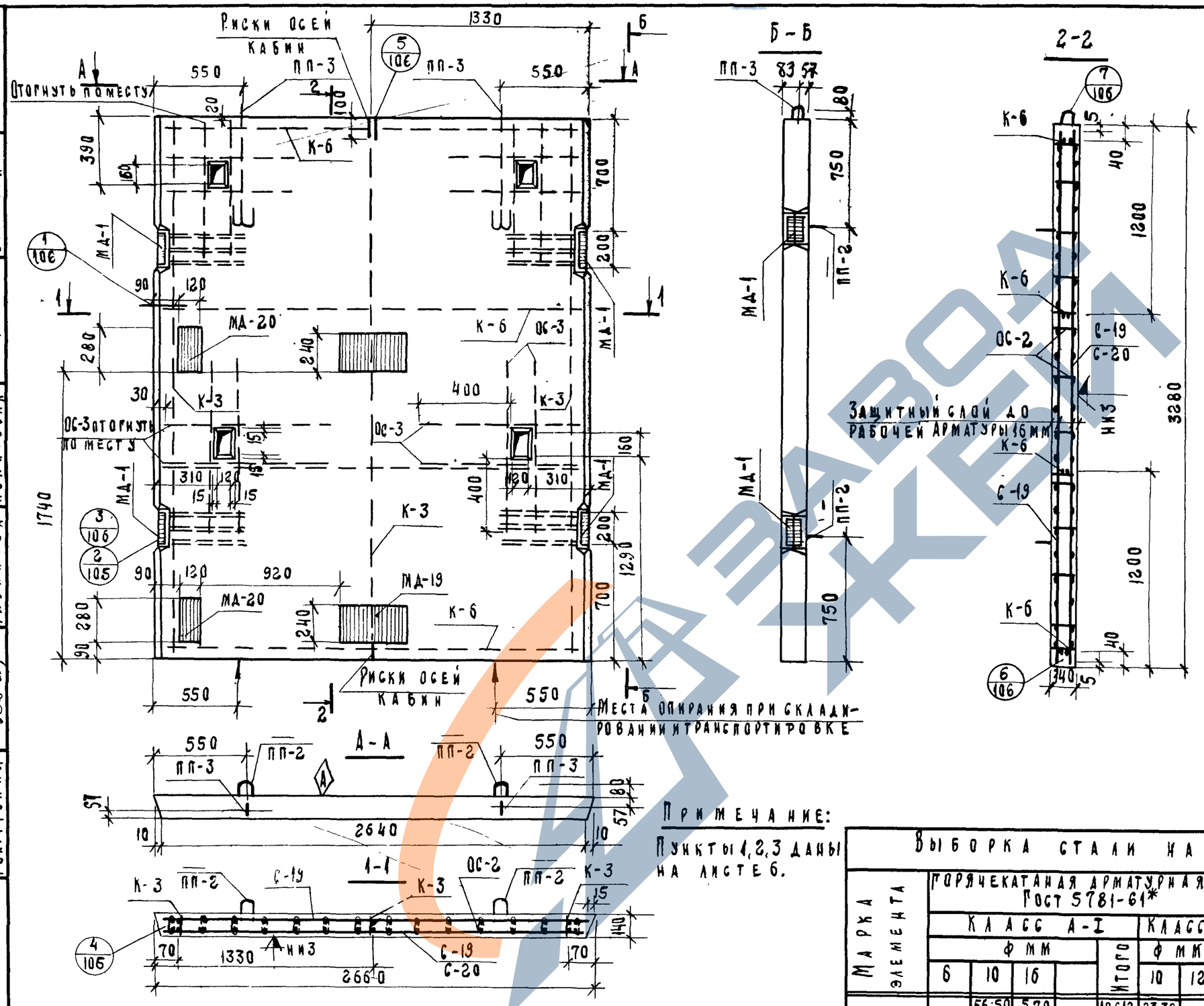

Примечание:

Пункты 1,2,3 даны на листе 6.

Показатели на один элемент

Марка элемента	Вес т	Марка бетона	Объем бетона	Расход стали кг
ШЛ-27-33-1	3,01	200	1,205	188.10 / 196.86

Выборка арматурных изделий и закладных деталей на 1 элемент

Марка элемента	Марка изделия или позиции	Колич-во изделий шт.	№ выпуска № листа
ШЛ-27-33-1	С-19	2 / 1	ИИ-04-15 в.2 / 2
	С-20	— / 1	〃 / 2
	К-3	3	〃 / 5
	К-6	4	〃 / 5
	ОС-3	32	〃 / 10
	МД-1	4	〃 / 20
	МД-19	2	〃 / 26
	МД-20	2	〃 / 24
	ПП-3	2	〃 / 10
	ПП-2	— / 4	〃 / 10
	ОС-2	140	〃 / 10

Выборка стали на жел. бет. элементы, кг.

Марка элемента	Горячекатаная арматурная сталь ГОСТ 5781-61*								Прокат ВСт 3пс6 ГОСТ 380-71							Всего
	Класс А-I					Класс А-III			Угловая равнобок			Полоса				
	ф мм				Итого	ф мм		Итого	L90x8		Итого	-120x8	-240x8		Итого	
	6	10	16			10	12									
ШЛ-27-33-1	43,92	56.50 / 28.25	5.70 / 14.46		106.12 / 86.63	23.38 / 57.63	9.48	32.86 / 61.11	8.72		8,72	16.28	24.12		40.40	188.10 / 196.86

ТК	Панели лифтовых шахт и плиты покрытия	Серия ИИ-04-15
1973	Опалубка и армирование панели ШЛ-27-33-1	Выпуск 1 / Лист 48

Шифр объекта 181 — Архивный №

Максименко, Либерман, Некритин, Осипова

Разработал: Проверил, Рук. группы, Копировал

Гриненко, Зиновьев, Семенов, Либерман, Рябикова

Гл. констр. и-та, Нач. оск, Гл. инж. оск, Гл. инж. пр-та, Рук. группы

ГИПРОНИИЗДРАВ г. Москва

12914 54

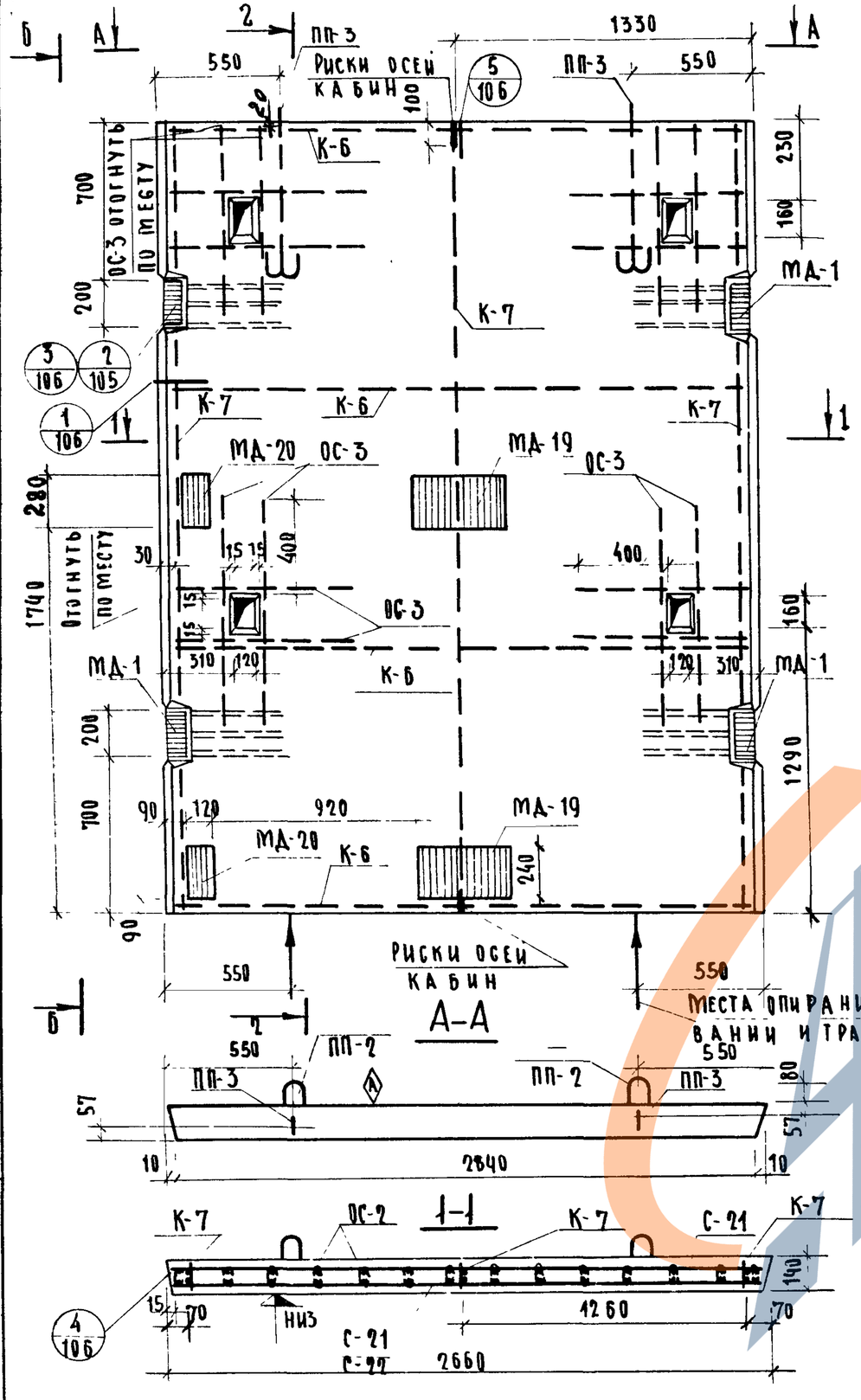

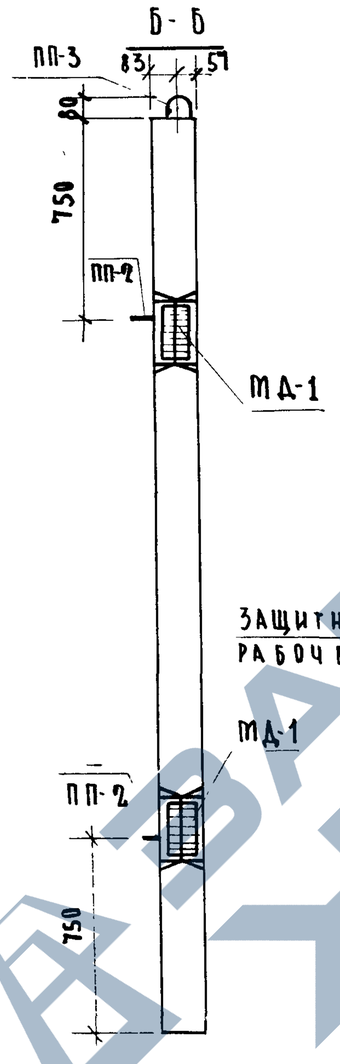

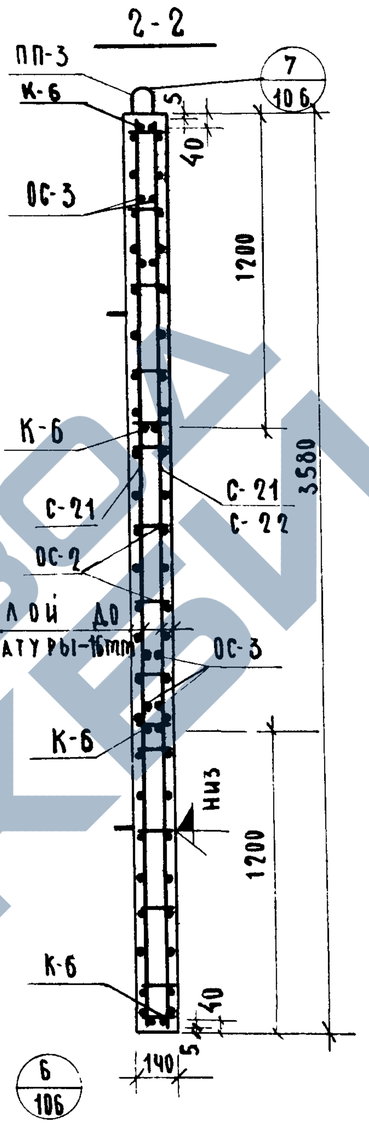

Защитный слой до рабочей арматуры-15мм

Примечание:

Пункты 1,2,3 даны на листе 6.

Показатели на один элемент				
Марка элемента	Вес т	Марка бетона	Объем бетона	Расход стали кг
ША-27-36-1	3,29	200	1,316	196,81 / 205,57

Выборка арматурных изделий и закладных деталей на 1 элемент

Марка элемента	Марка изделия или позиции	Кол-во изделий шт.	№ выпуска № листа
ША-27-36-1	С-21	2 / 1	ИИ-04-15 вып. 2
	С-22	— / 1	— " — 2
	К-6	4	— " — 5
	К-7	3	— " — 5
	ОС-2	154	— " — 10
	ОС-3	32	— " — 10
	МД-1	4	— " — 20
	МД-19	2	— " — 26
	МД-20	2	— " — 24
	ПП-2	4	— " — 10
	ПП-3	2	— " — 10

Выборка стали на жел бет. элементы, кг

Марка элемента	Горячекатаная арматурная сталь ГОСТ 5781-61*								Прокат Вст.3пс6 ГОСТ 380-71						Всего
	Класс А-I						Класс А-III		Угловая равнобок			Полоса			
	Ф мм					Итого	Ф мм	Итого	90х8		Итого	120х8	240х8	Итого	
	6	10	16				10	12							
ША-27-36-1	47,45	61,68 / 30,84	5,70 / 4,46			114,83 / 82,75	23,38 / 54,22	9,48	32,86 / 63,70	8,72		8,72	16,28	24,12	40,40	196,81 / 205,57

ТК	Панели лифтовых шахт и плиты покрытия.	Серия ИИ-04-15	
1973	Опалубка и армирование панели ША-27-36-1	Выпуск 1	Лист 49

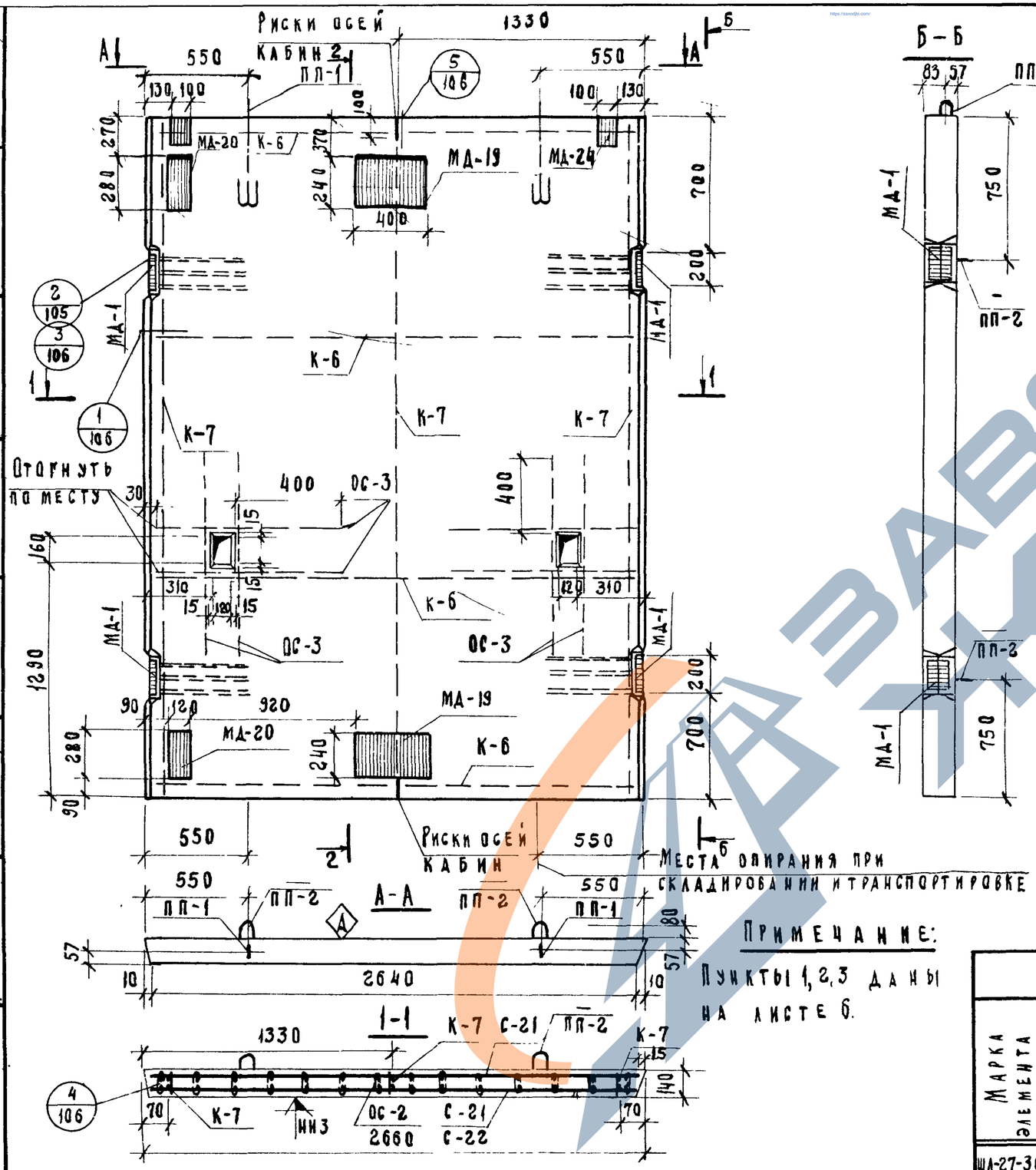

Места опирания при складировании и транспортировке

Примечание:

Пункты 1, 2, 3 даны на листе 6.

Показатели на один элемент

Марка элемента	Вес т	Марка бетона	Объем бетона	Расход стали кг
ШЛ-27-36-1-1	3,30	200	1,321	189,03 / 197,79

Выборка арматурных изделий и закладных деталей на 1 элемент

Марка элемента	Марка изделия или позиции	Колич-во изделий шт.	№ выпуска № листа
ШЛ-27-36-1-1	С-21	2 / 1	ИИ-04-15В 2
	С-22	— / 1	— / 2
	К-6	4	— // — 5
	К-7	3	— // — 5
	ОС-2	154	— // — 10
	ОС-3	16	— // — 10
	МД-1	4	— // — 20
	МД-19	2	— // — 26
	МД-20	2	— // — 24
	МД-24	2	— // — 28
	ПП-1	2	— // — 10
	ПП-2	— / 4	— // — 10

Выборка стали на жел. бет. элементы, кг

Марка элемента	Горячекатаная арматурная сталь ГОСТ 5781-61*								Прокат ВСт. 3псб ГОСТ 380-71							Всего
	Класс А-I					Класс А-III			Угловая равнобок.			Полоса				
	ф мм				Итого	ф мм		Итого	L90x8		Итого	-100x8	-120x8	-240x8	Итого	
	6	10	16			10	12									
ШЛ-27-36-1-1	47 45	61 68 / 30 84	4.38 / 13.14		113 51 / 91.43	13.16 / 44 00	9.48	22.64 / 53.48	8 12		8.72	3,76	16 28	24.12	44.16	189 03 / 197 79

ТК	Панели лифтовых шахт и плиты покрытия	Серия ИИ-04-15	
1973	Опалубка и армирование панели ШЛ-27-36-1-1	Выпуск 1	Лист 50

ГИПРОНИИЗДРАВ г. Москва

Шифр объекта 181 | Архивный №

Г. Ольгин-та | Нач. оск | Гл. инж. оск. | Гл. инж. пр-та | Рук. группы

Гриненко | Зиновьев | Семенов | Либерман | Рябикова

Разработал | Проверил | Рук. группы | Копировал

Максименко | Либерман | Некритин | Осипова

ЗАВОД ЖБИ

12914 56

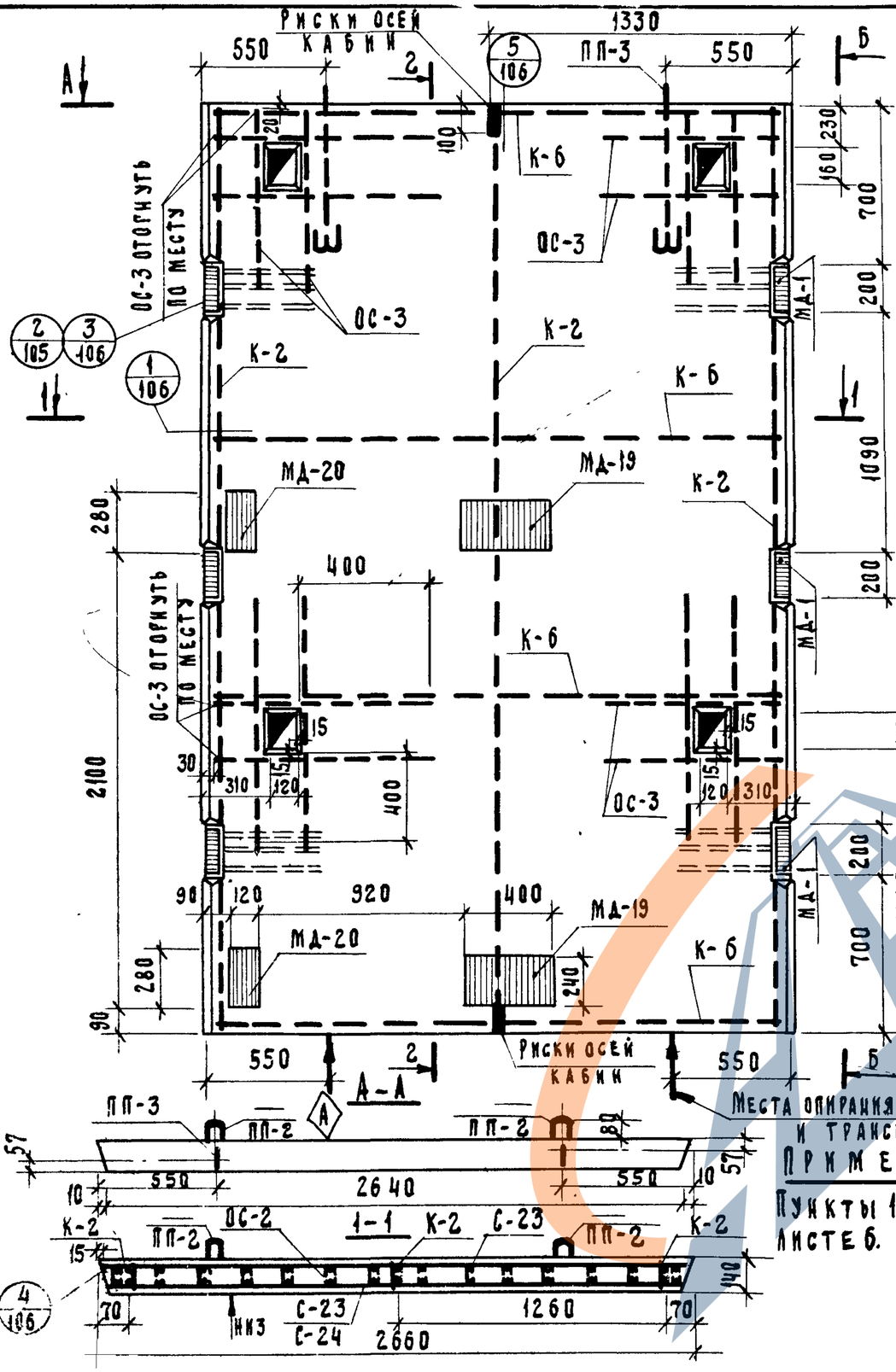

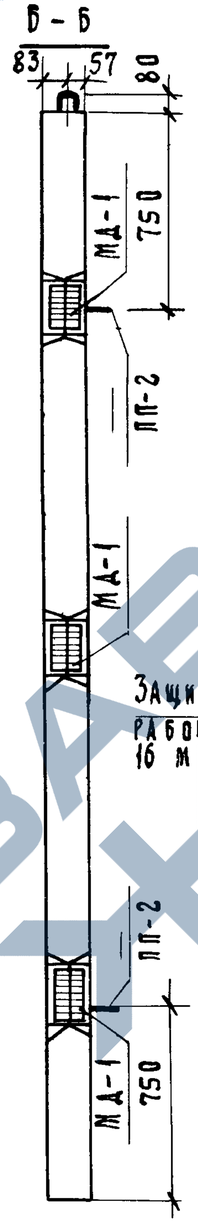

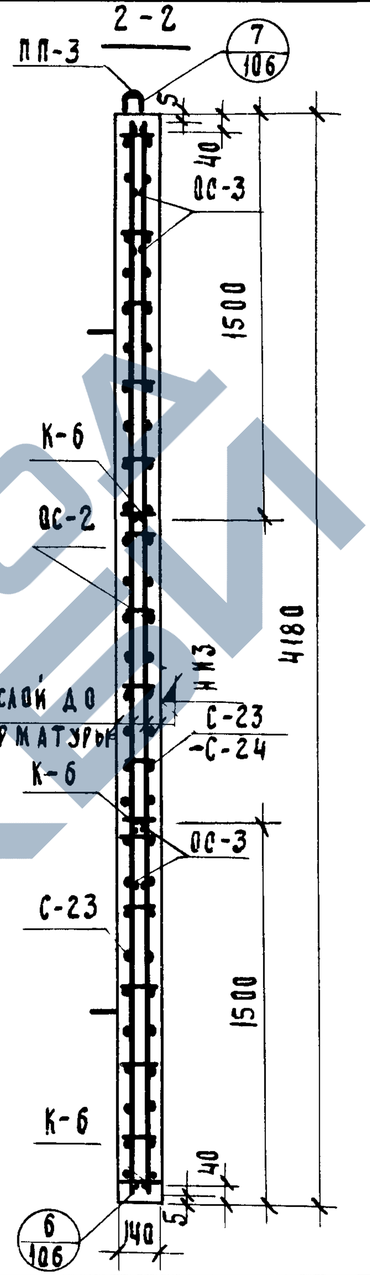

Примечание:

Пункты 1,2,3 даны на листе 6.

Защитный слой до рабочей арматуры 16 мм.

Показатели на один элемент				
Марка элемента	Вес т	Марка бетона	Объем бетона	Расход стали кг.
ША-27-42-1	3.85	200	1.538	227.10 / 235.86

Выборка арматурных изделий и закладных деталей на 1 элемент

Марка элемента	Марка изделия или позиции	Колич-во изделий шт.	№ вып. № листа
ША-27-42-1	С-23	2 / 1	ИИ-04-15 в-2 / 2
	С-24	— / 1	— // — / 2
	К-2	3	— // — / 5
	К-6	4	— // — / 5
	ОС-2	182	— // — / 10
	ОС-3	32	— // — / 10
	МД-1	6	— // — / 20
	МД-19	2	— // — / 26
	МД-20	2	— // — / 24
	ПП-2	— / 4	— / 10
	ПП-3	2	— // — / 10

Выборка стали на жел. бет. элементы, кг.

Марка элемента	Горячекатаная арматурная сталь ГОСТ 5781-61*								Прокат в Ст.3 пс 6 ГОСТ 380-71						Всего
	Класс А-I					Класс А-III			Угловая равнобок.			Полоса			
	ф мм				Итого	ф мм.		Итого	L 90х8		Итого	-120х8	-240х8		Итого
	6	10	16			10	12								
ША-27-42-1	54.36	72.04 / 36.02	5.70 / 14.46		132.10 / 104.84	23.38 / 59.40	14.22	37.60 / 73.62	13.08		13.08	20.20	24.12		44.32	227.10 / 235.86

ГК 1973

Панели лифтовых шахт и плиты покрытия.

Опалубка и армирование панели ША-27-42-1

Серия ИИ-04-15. Выпуск 1. Лист 51

https://zavodjbi.com/

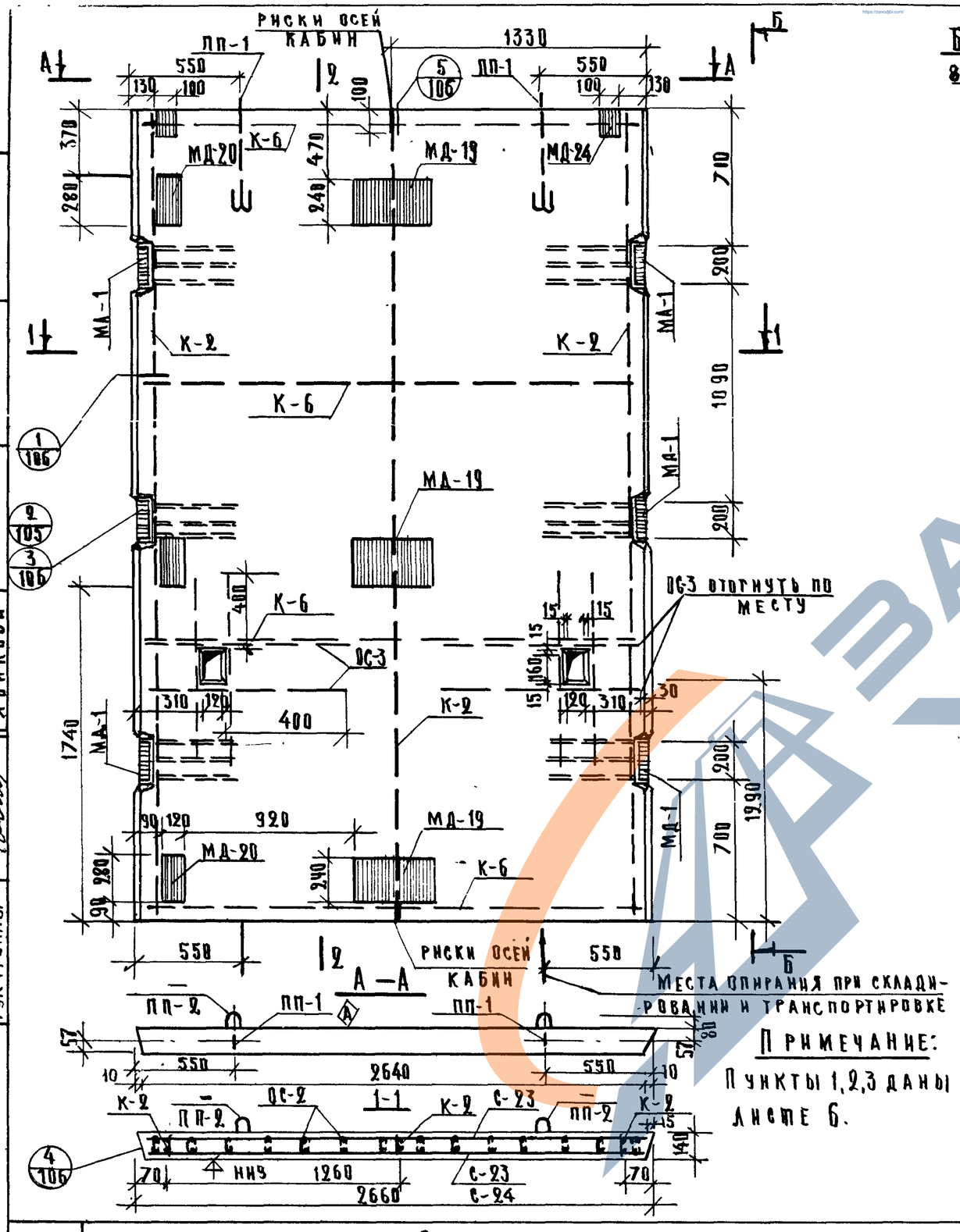

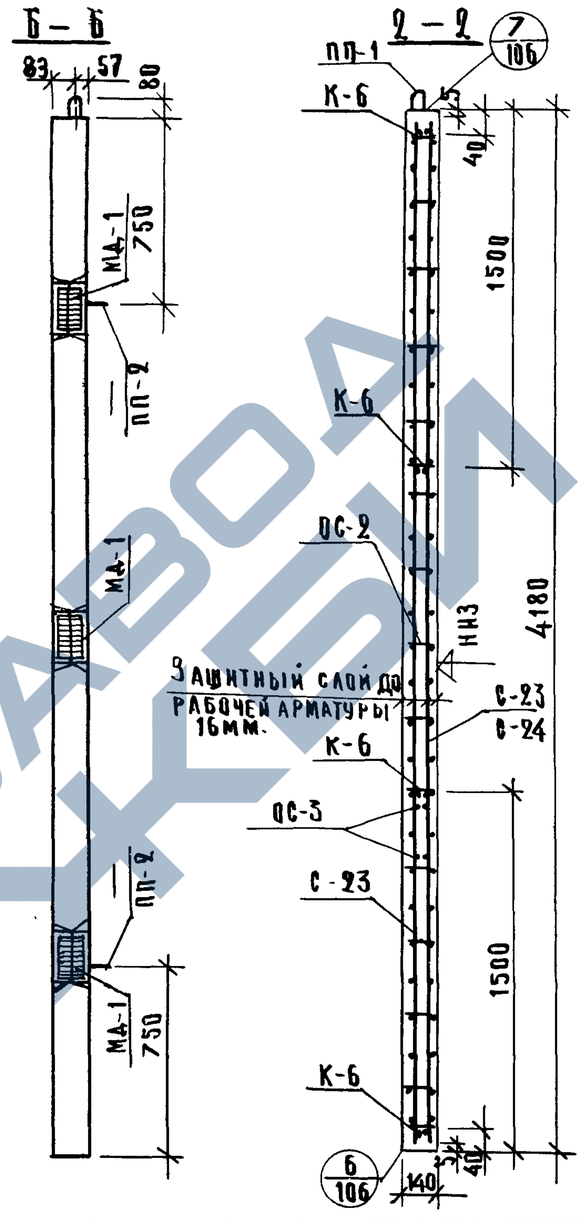

ПРИМЕЧАНИЕ:

Пункты 1,2,3 даны на листе 6.

ПОКАЗАТЕЛИ НА ОДИН ЭЛЕМЕНТ

Марка элемента	Вес т	Марка бетона	Объем бетона	Расход стали кг
ШЛ-27-42-1-1	3.86	200	1.543	235-41 / 244.17

ВЫБОРКА АРМАТУРНЫХ ИЗДЕЛИЙ И ЗАКЛАДНЫХ ДЕТАЛЕЙ НА 1 ЭЛЕМЕНТ

Марка элемента	Марка изделия или позиции	Колич-во изделий шт.	№ выпуска / № листа
ШЛ-27-42-1-1	С-23	2/1	ИИ-04-15 в 2 / 2
	С-24	—/1	—"— / 2
	К-2	3	—"— / 5
	К-6	4	—"— / 5
	ОС-2	182	—"— / 10
	ОС-3	16	—"— / 10
	МД-1	6	—"— / 20
	МД-19	3	—"— / 26
	МД-20	3	—"— / 24
	МД-24	2	—"— / 28
	ПП-1	2	—"— / 10
	ПП-2	—/4	—"— / 10

ВЫБОРКА СТАЛИ НА ЖЕЛ. БЕТ. ЭЛЕМЕНТЫ, КГ.

Марка элемента	Горячекатаная арматурная сталь ГОСТ 5781-61*								Прокат в ст. 3 пс 6 ГОСТ 380-71							Всего
	Класс А-I					Класс А-III			Угловая равноб.			Полоса				
	⌀ мм				Итого	⌀ мм		Итого	∠90×8		Итого	-100×8	-120×8	-240×8	Итого	
	6	10	16			10	12									
ШЛ-27-42-1-1	54.36	72.04 / 36.02	4.38 / 13.14		130.78 / 103.52	13.97 / 49.99	14.22	28.19 / 64.21	13.08		13.08	3.76	23.42	36.18	63.36	235.41 / 244.17

ТК 1973	ПАНЕЛИ ЛИФТОВЫХ ШАХТ И ПЛИТЫ ПОКРЫТИЯ	СЕРИЯ ИИ-04-15
	ОПАЛУБКА И АРМИРОВАНИЕ ПАНЕЛИ ШЛ-27-42-1-1	ВЫПУСК 1 / ЛИСТ 52

ТИПРОНИИЗДРАВ г. Москва

ГЛ. КОНСТР. ИН-ТА	Гриненко	Разработал
НАЧ. ОТД. СК.	Зиновьев	Проверил
ГЛ. ИНЖ. ОСК.	Семенов	Рук. группы
ГЛ. ИНЖ. ПР-ТА	Либерман	Рябикова
РУК. ГРУППЫ	Рябикова	

Инв. № объекта 181 Архивный №

Гл. ИНЖ. ПР-ТА Рябикова; Максименко; Рябикова; Некритин

ЗАВОД КБИ

12914 58

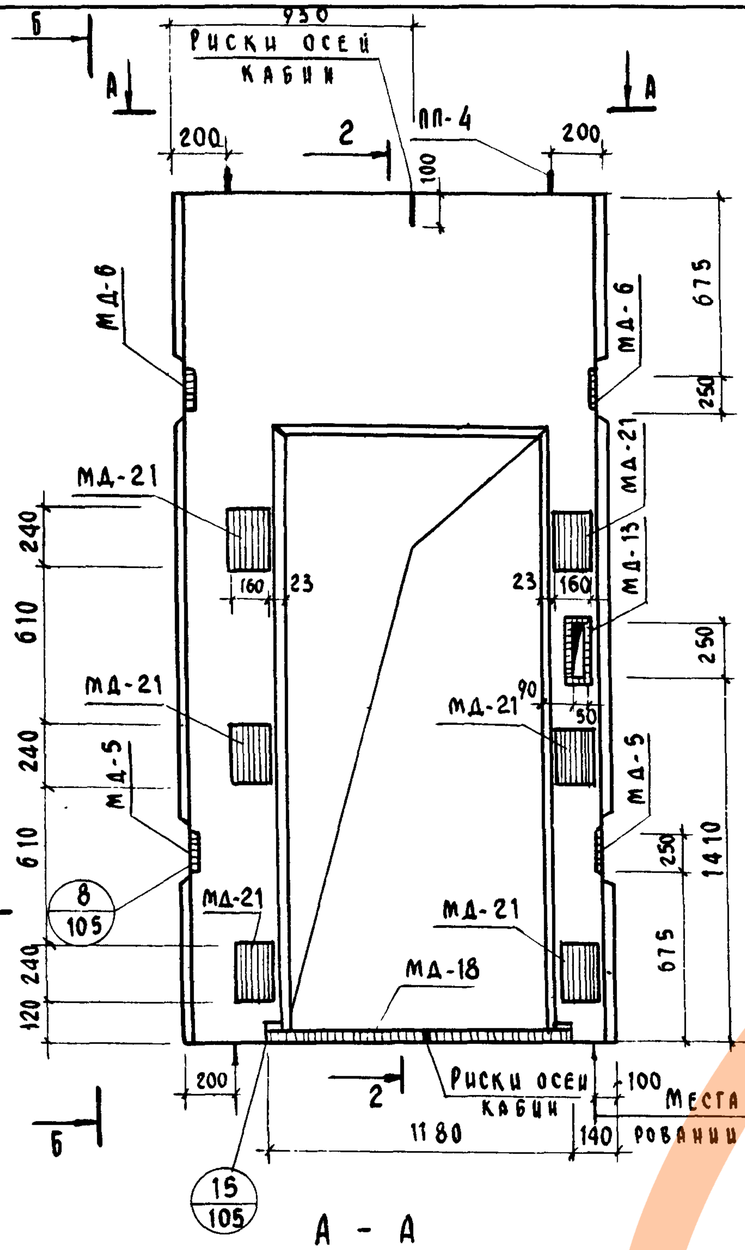

Б - Б

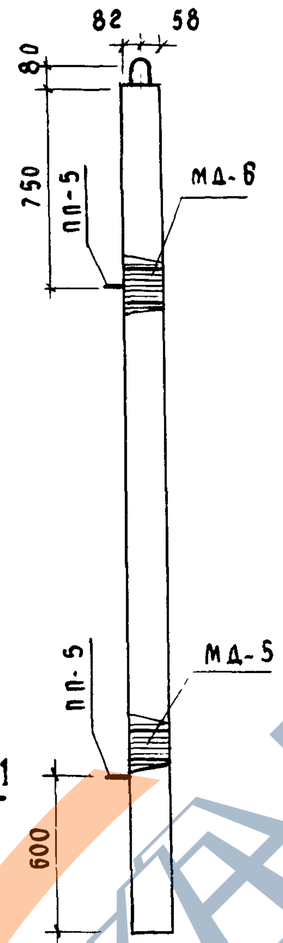

2 - 2

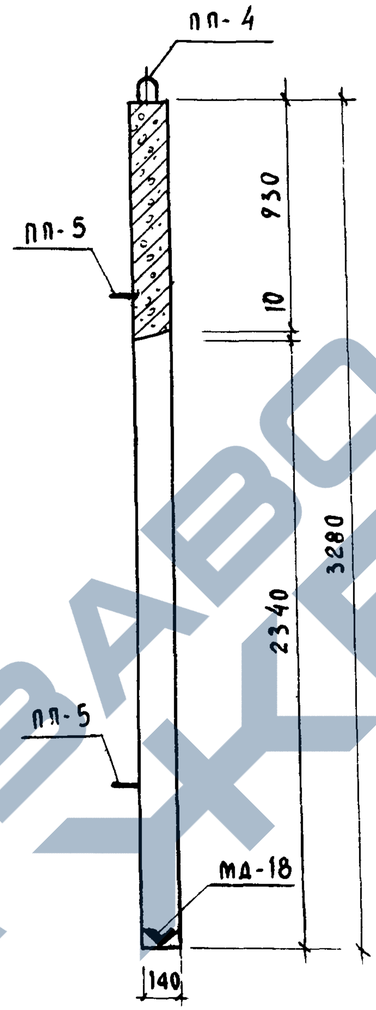

А - А

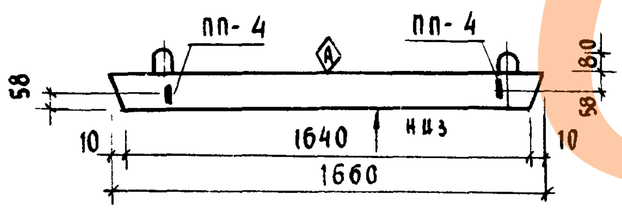

1 - 1

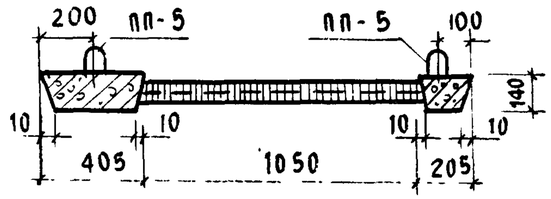

Показатели на один элемент				
Марка элемента	Вес т	Марка бетона	Объем бетона м³	Расход стали кг
ШЛ-17-33п	0.99	300	0.396	178.96

Примечание:

Армирование панели дано на листе 54.

ТК 1973	Панели лифтовых шахт и плиты покрытия Опалубка панели ШЛ-17-33 п	Серия ИИ-04-15	
		Выпуск 1	Лист 53

Рук. группы Рябикова

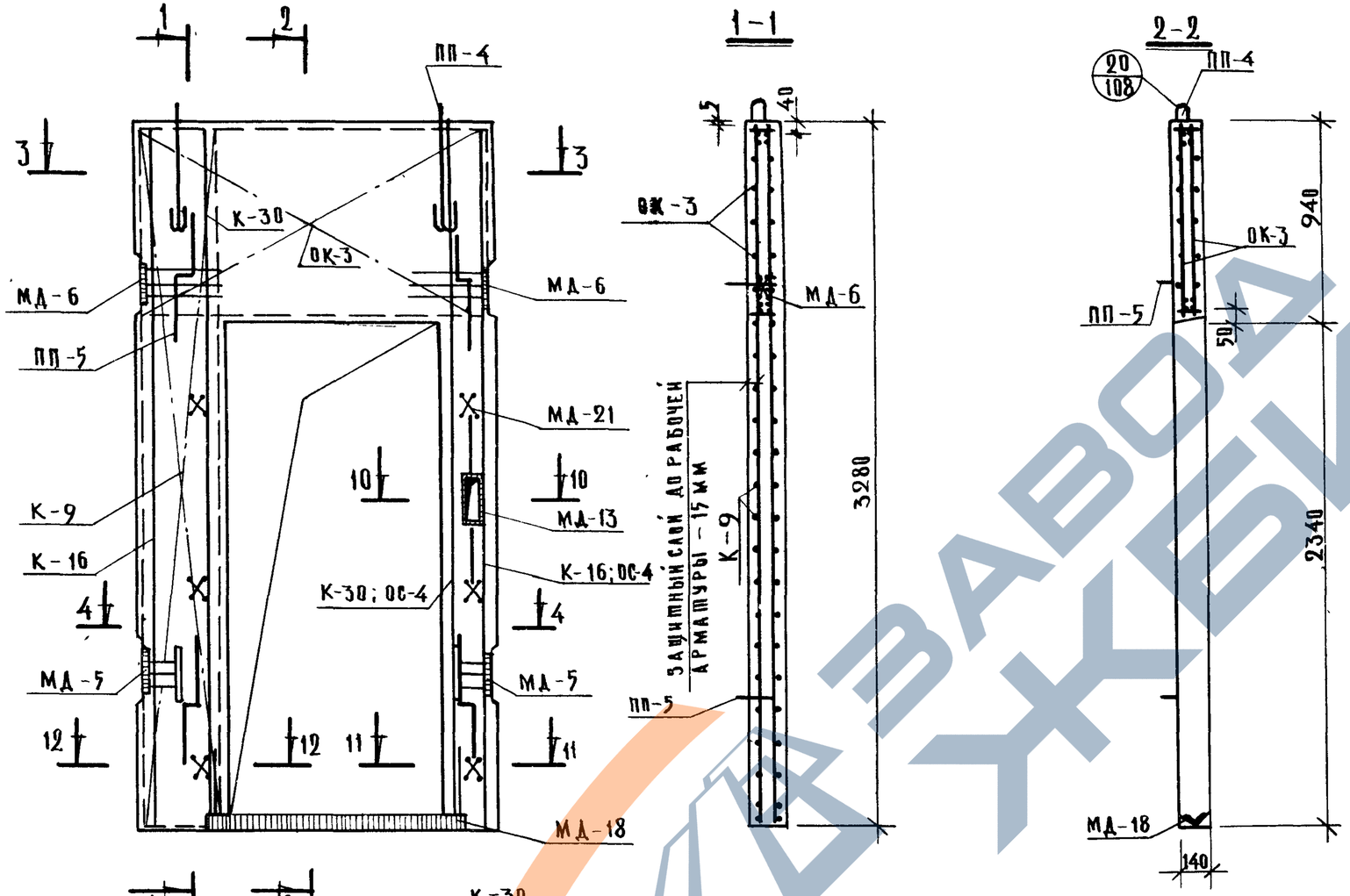

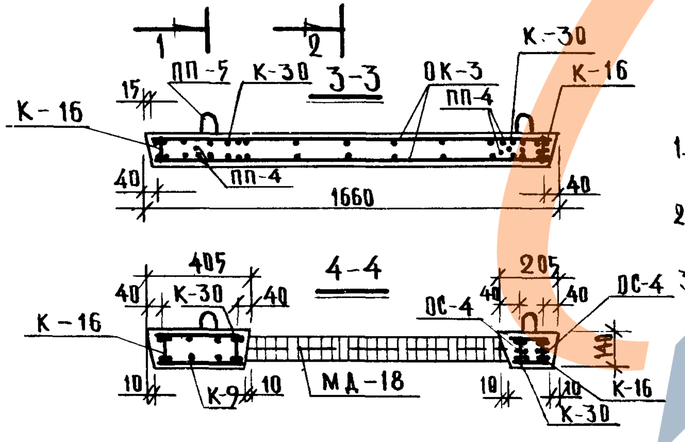

Примечания:

1. Опалубка панели дана на листе 53.
2. Разрезы 10-10; 11-11; 12-12 даны на листе 109.
3. При сборке об'емного каркаса панели, в местах пересечений продольной арматуры каркаса перемычки с К-16, К-30 поперечные стержни в К-16, К-30 срезаются и в К-16 ставятся по месту.

Выборка арматурных изделий и закладных деталей на 1 элемент

Марка элемента	Марка изделия или позиции	Колич-во изделий шт.	№ выпуска № листа
ШЛ-17-33П	К-9	2	ИИ-04-15 в.2 7
	К-16	2	6
	К-30	2	6
	ОК-3	1	16
	ОС-4	8	10
	ОС-7	36	10
	МД-13	1	25
	МД-21	6	20
	МД-18	1	28
	МД-5	2	24
	МД-6	2	24
	ПП-4	2	10
	ПП-5	4	10

Выборка стали на жел. бет. элементы, кг

Марка элемента	Горячекатаная арматурная сталь ГОСТ 5781-61*								Прокат в Ст. 3 пс 6 ГОСТ 380-71							Всего
	Класс А-I				Класс А-III				Угловая рав.		Полоса					
	ф мм			Итого	ф мм			Итого	80×7	Итого	-40×12	-100×8	-140×10	-240×10	Итого	
	6	12			6	10	12									
ШЛ-17-33П	7.12	5.88		13.00	4.36	15.44	84.62	104.42	10.05	10.05	3.76	0.88	17.93	28,92	51,49	178.96

ТК 1973	Панели лифтовых шахт и плиты покрытия	Серия ИИ-04-15
	Армирование панели ШЛ-17-33П	Выпуск 1 / Лист 54

ГИПРОНИИЗДРАВ г. Москва

Гл. конструктор | Начоск | Гл. инж. оск | Гл. инж. пр-та | Рук. группы | Гриненко | Зиновьев | Семенов | Либерман | Рябикова | Инженер | Проверил | Рук. группы | Ст. техник | Александрова | Рябикова | Некритин | Сычева | Архивный № 181

12914 60

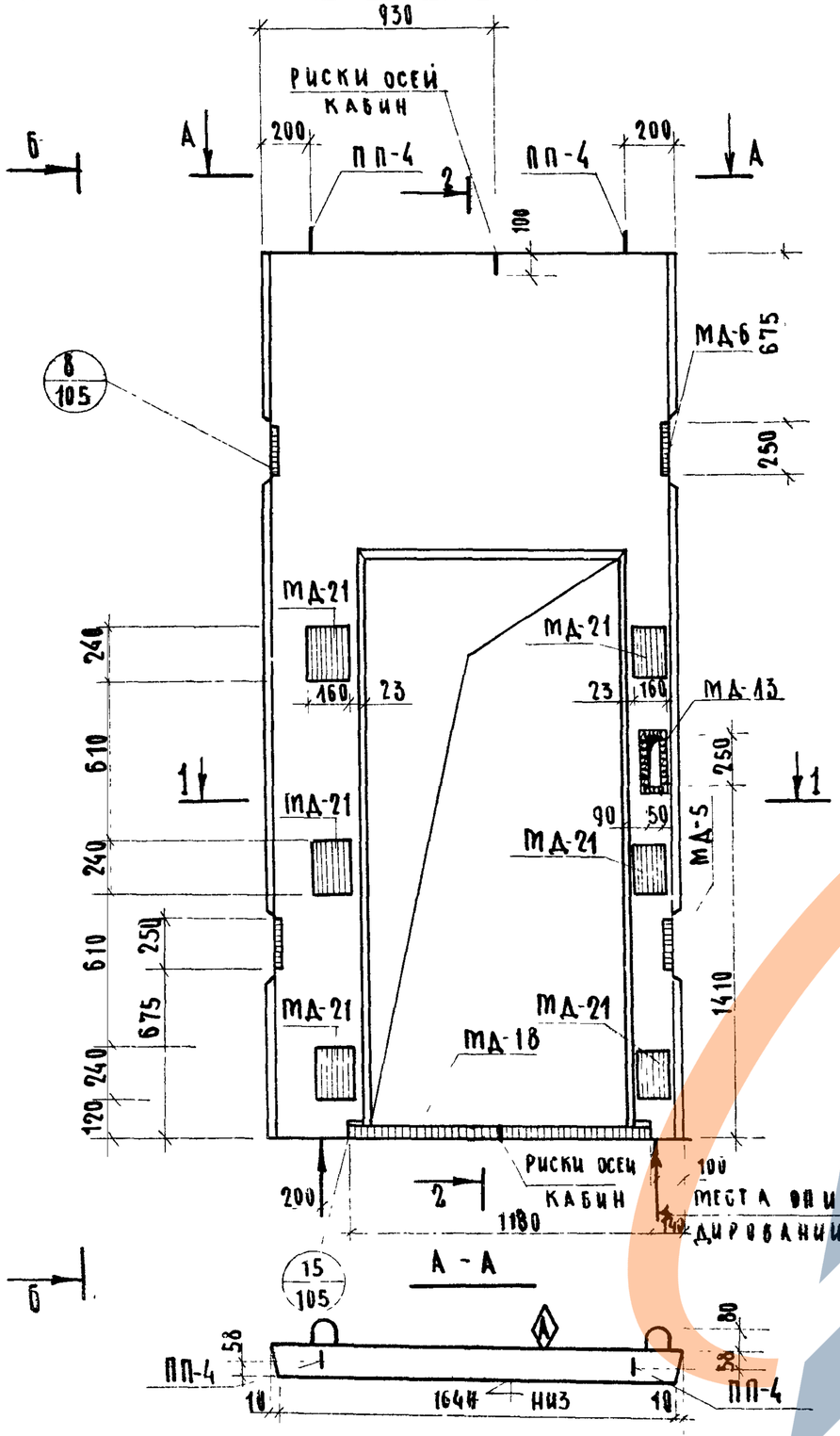

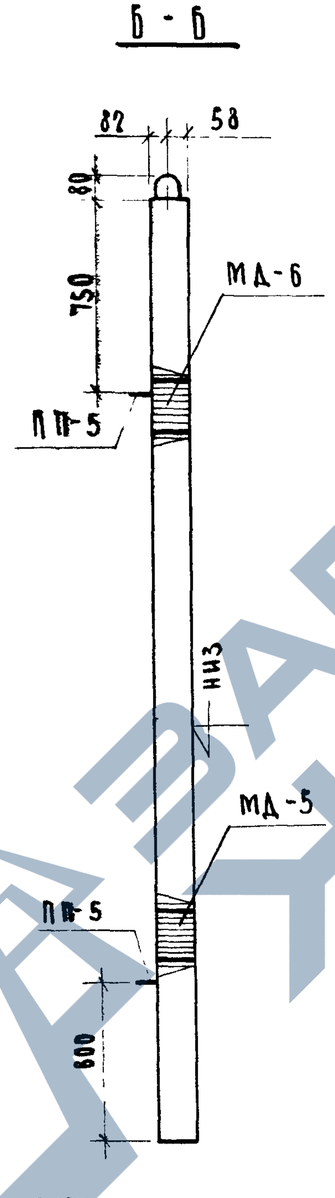

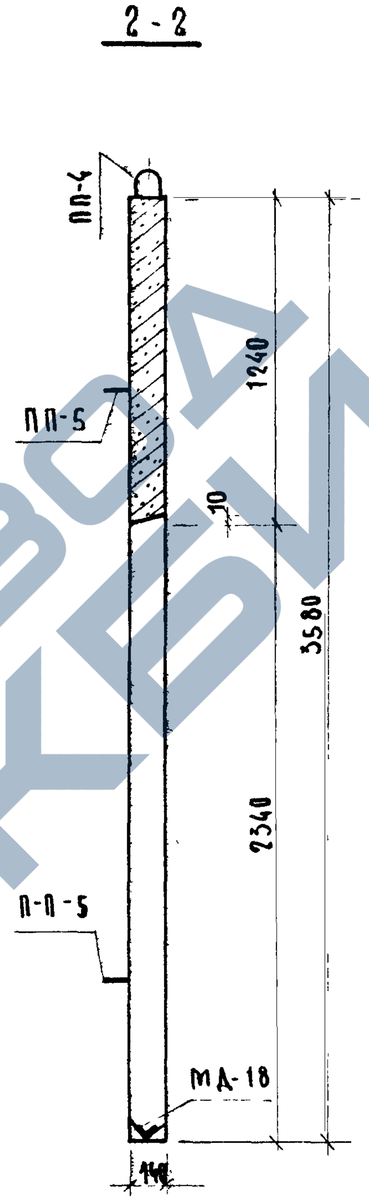

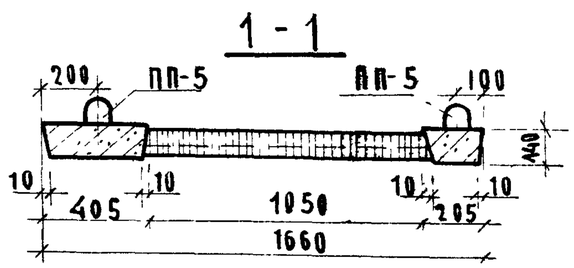

ПОКАЗАТЕЛИ НА ОДИН ЭЛЕМЕНТ				
МАРКА ЭЛЕМЕНТА	ВЕС Т	МАРКА БЕТОНА	ОБЪЕМ БЕТОНА	РАСХОД СТАЛИ КГ
ША-17-36П	1,17	300	0.466	189.46

ПРИМЕЧАНИЕ:

АРМИРОВАНИЕ ПАНЕЛИ ДАНО НА ЛИСТЕ 56

ТК 1973	ПАНЕЛИ ЛИФТОВЫХ ШАХТ И ПЛИТЫ ПОКРЫТИЯ	СЕРИЯ ИИ-04-15	
	ОПАЛУБКА ПАНЕЛИ ША-17-36П	ВЫПУСК 1	ЛИСТ 55

https://zavodjbi.com/

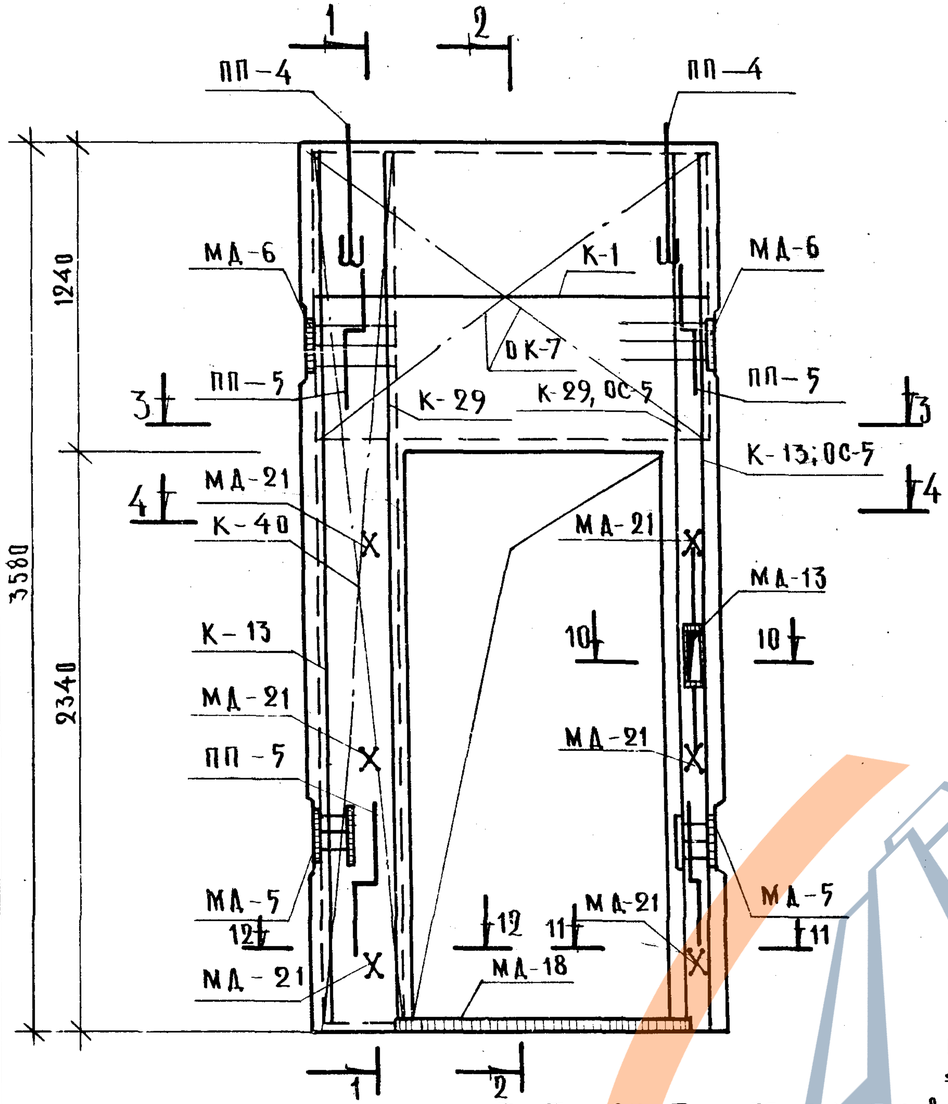

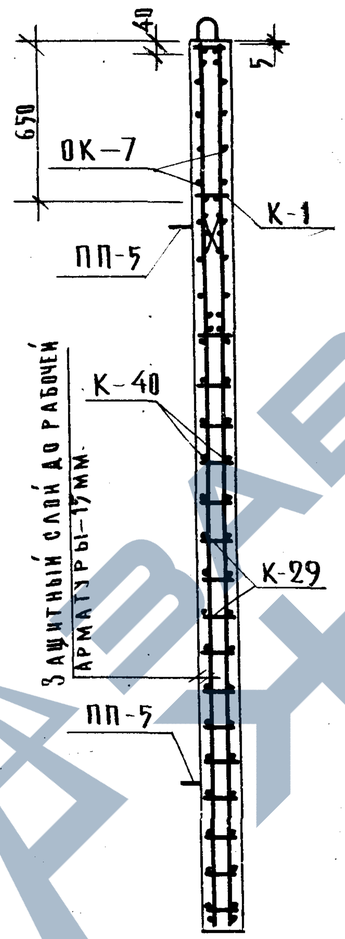

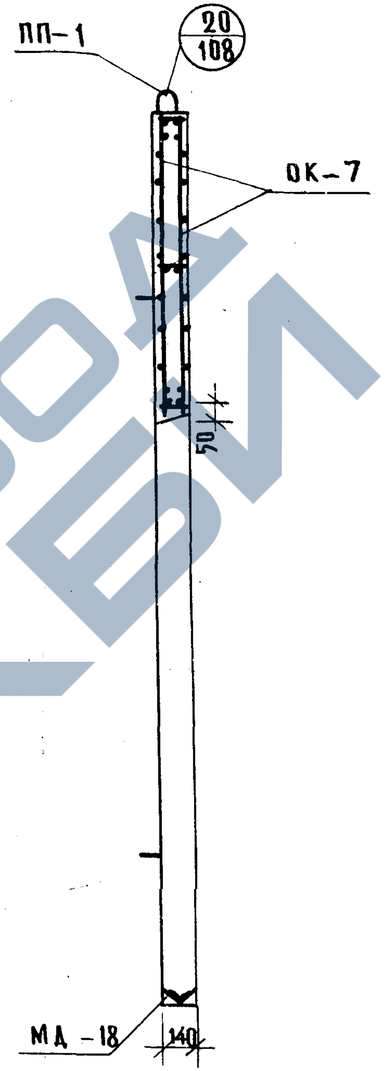

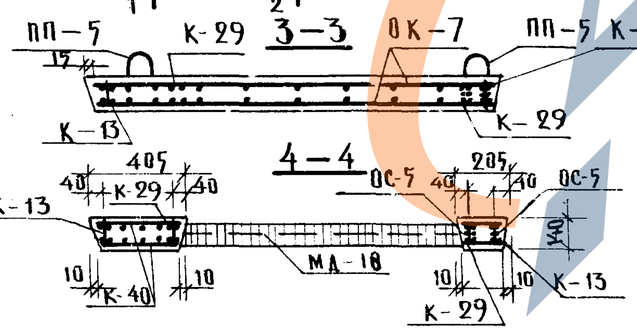

Примечания:

1. Опалубка панели дана на листе 55.
2. Разрезы 10-10; 11-11; 12-12 даны на листе 109.
3. При сборке объемного каркаса панели в местах пересечений продольной арматуры каркаса перемычки с К-13, К-29 поперечные стержни в К-13, К-29 срезаются и в К-13 ставятся по месту.

Выборка арматурных изделий и закладных деталей на 1 элемент

Марка элемента	Марка элемента или позиции	Колич-во изделий шт.	№ выпуска № листа
ШЛ-17-36П	К-1	1	ИИ-04-15.82 5
	К-13	2	" 6
	К-29	2	" 6
	К-40	2	" 11
	ОК-7	1	" 17
	ОС-5	8	" 10
	ОС-7	36	" 10
	МД-13	1	" 25
	МД-21	6	" 20
	МД-18	1	" 28
	МД-5	2	" 24
	МД-6	2	" 24
	ПП-4	2	" 10
	ПП-5	4	" 10

Выборка стали на жел. бет. элементы, кг.

Марка элемента	Горячекатаная арматурная сталь ГОСТ 5781-61*								Прокат Вст.3пс6 ГОСТ 380-71							Всего
	Класс А-I				Класс А-III				Уголов. раск.		Полоса					
	ф мм			Итого	ф мм			Итого	L80×7	Итого	-40×12	-100×8	-140×10	-240×10	Итого	
	6	16			6	10	12									
ШЛ-17-36П	7.46	5.88		13.34	5.80	15.44	93.34	114.58	10.05	10.05	3.76	0.88	17.93	28.92	51.49	189.46

ГИПРОНИИЗДРАВ г. Москва

ГАП	Гинцлиндс		
Нач. отдела	Зиновьев		
Гл. инж. отд.	Семенов		
Гл. инж. пр-та	Либерман		
Рук. группы	Давыдова		
Проверил	Быкова		
Ст. техник	Некрикин		
	Сычева		
Архивный №	181		

ТК 1973

Панели лифтовых шахт и плиты покрытия

Армирование панели ШЛ—17—36П

Серия ИИ-04-15

Выпуск 1 Лист 56

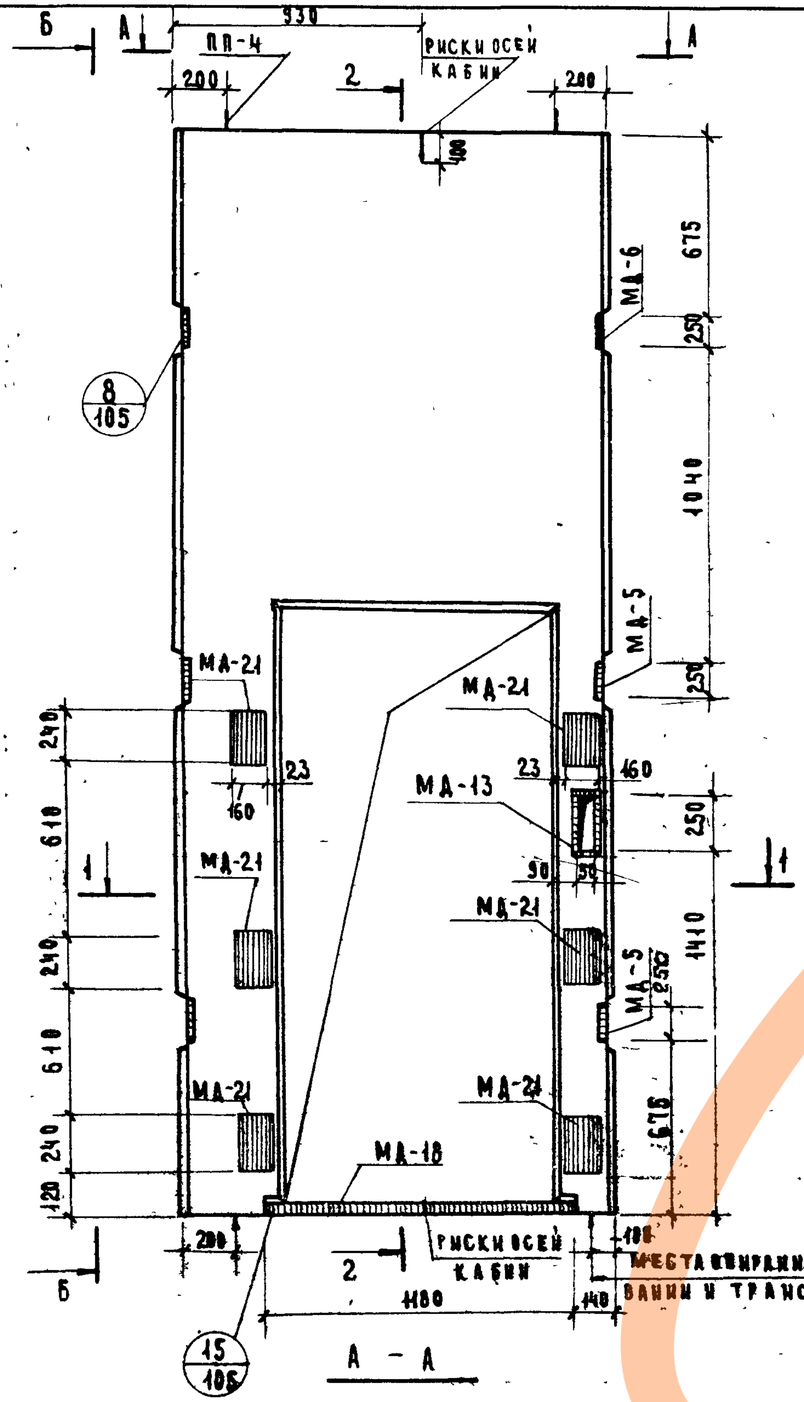

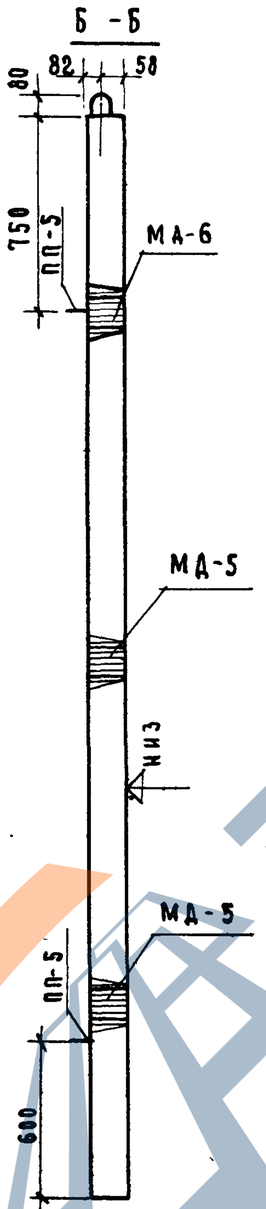

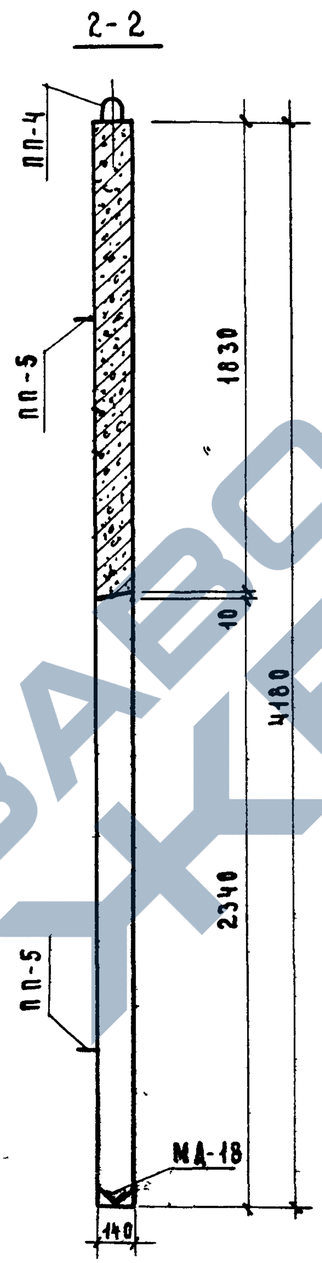

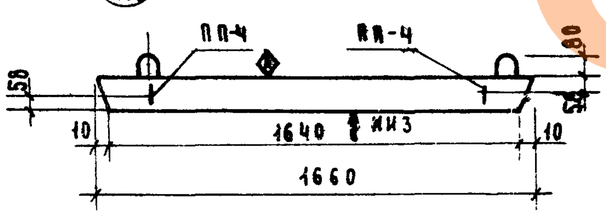

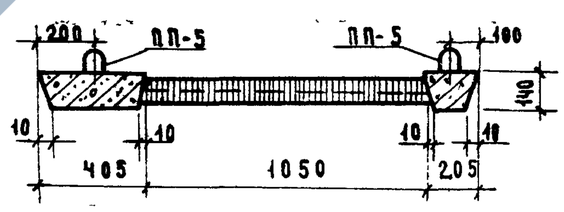

Показатели на один элемент				
Марка элемента	Вес т	Марка бетона	Объем бетона м	Расход стали кг
ШЛ-17-42п	1,515	300	0,606	223,06

Примечание:

Армирование панели дано на листе 58.

Инв. № подл. | Подп. и дата | Взам. инв. №

ТК 1973	Панели лифтовых шахт и плиты покрытия	Серия ИИ-04-15	
	Опалубка панели ШЛ-17-42п	Выпуск 1	Лист 57

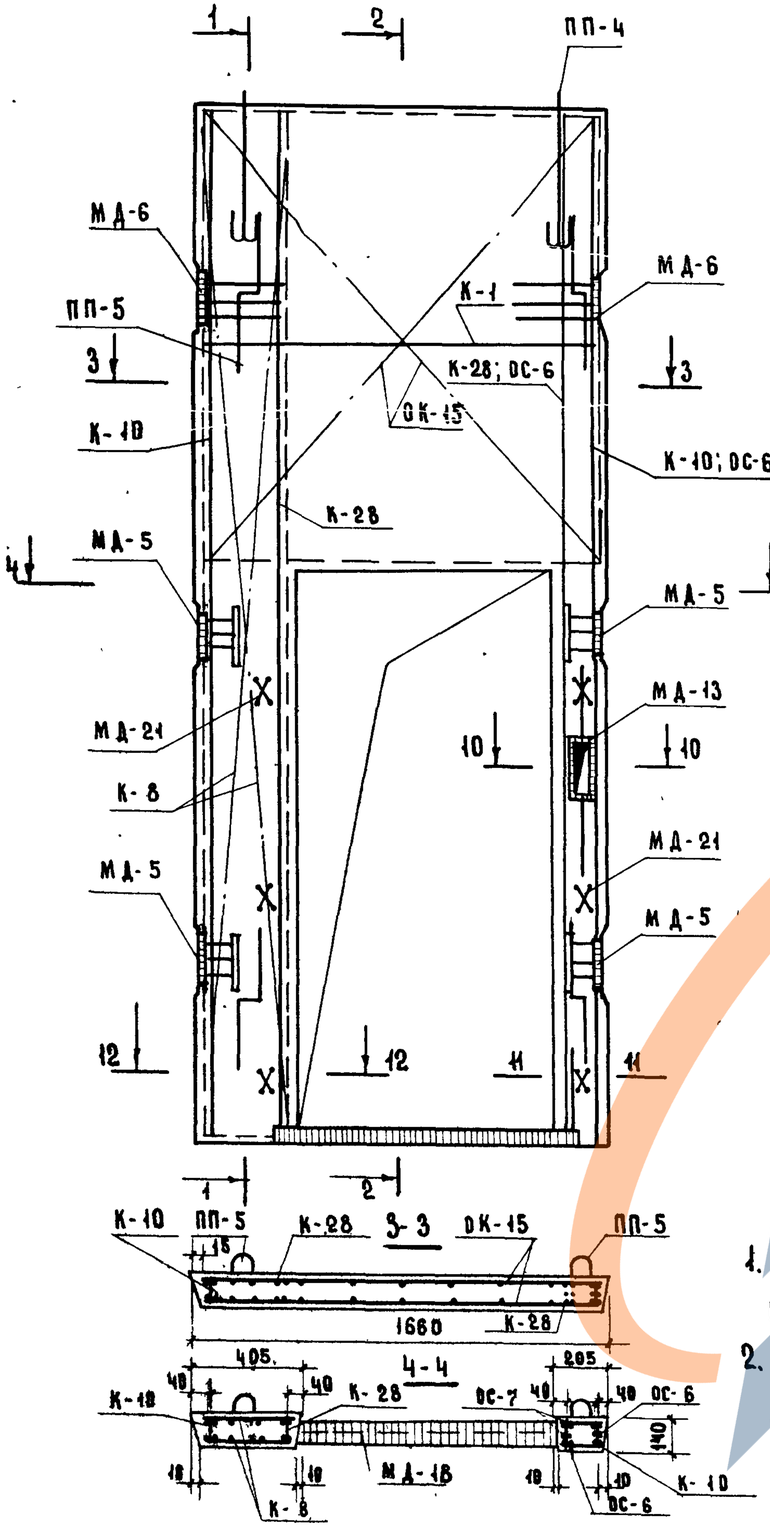

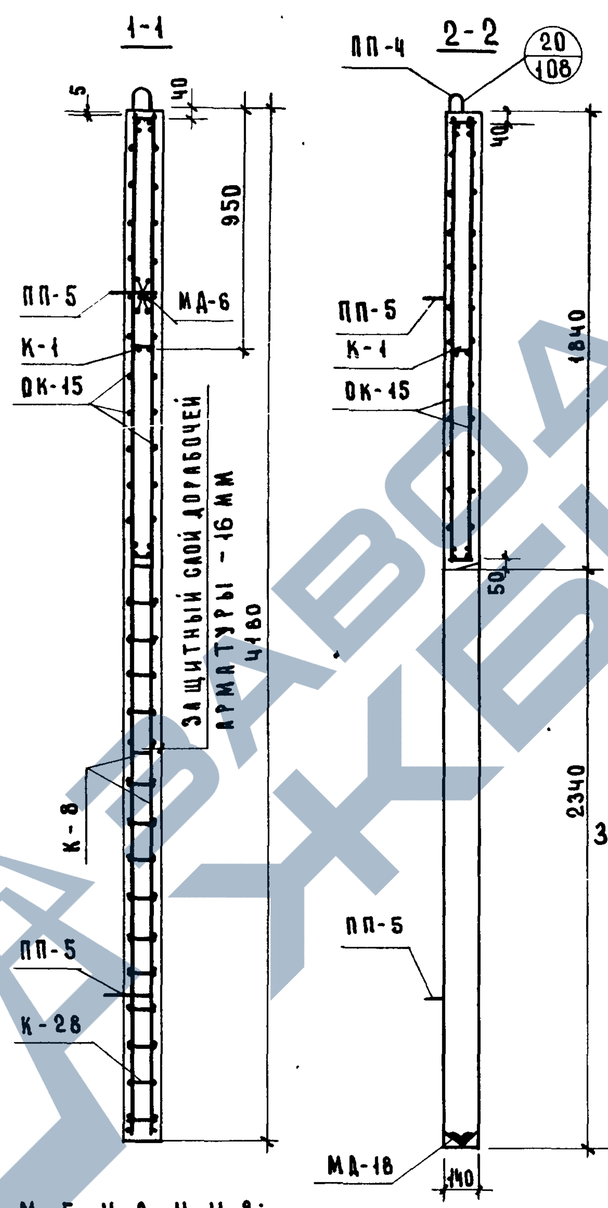

3. При сборке объемного каркаса панели в местах пересечений продольной арматуры каркаса перемычки с К-10, К-28, поперечные стержни в К-10, К-28 срезаются и в К-10 ставятся по месту.

Примечания:

1. Опалубка панели дана на листе 57.
2. Разрезы 10-10; 11-11; 12-12 даны на листе 109.

Выборка арматурных изделий и закладных деталей на 1 элемент.

Марка элемента	Марка изделия или позиции	Колич-во изделий шт.	№ выпуска № листа
ШЛ-17-42П	К-1	1	ИИ-04-15 В2 5
	К-8	2	8
	К-10	2	6
	К-28	2	6
	ОК-15	1	19
	ОС-6	9	10
	ОС-7	36	10
	МД-13	1	25
	МД-21	6	20
	МД-18	1	28
	МД-5	4	24
	МД-6	2	24
	ПП-4	2	10
	ПП-5	4	10

Выборка стали на жел. бет. элементы, кг.

Марка элемента	Горячекатаная арматурная сталь ГОСТ 5781-61*								Прокат ВСт. 3 пс 6 ГОСТ 380-71							Всего
	Класс А-I				Класс А-III				Угловая равноб.			Полоса				
	Ф мм			Итого	Ф мм			Итого	L80×7	Итого	-40×12	-100×8	-140×10	-240×10	Итого	
	6	12			6	10	12									
ШЛ-17-42П	7,66	5,88		13,54	8,68	16,64	113,40	138,72	10,05	10,05	7,52	0,88	23,43	28,92	60,75	223,06

ТК 1973	Панели лифтовых шахт и плиты покрытия	Серия ИИ-04-15	
	Армирование панели ШЛ-17-42П	Выпуск 1	Лист 58

ГИПРОПНИИЗДРАВ
Гл. инж. ОСК | Гл. инж. ОСК | Гл. инж. пр-та | Рук. реализации | Гриненко | Зиновьев | Семенов | Либерман | Рябикова | Разработал | Проверил | Рук. группы | Ст. техник | Копировала | Александрова | Рясикова | Некритин | Сычева | Новикова | Шифр объект. 181 | Архивный №
12914 64

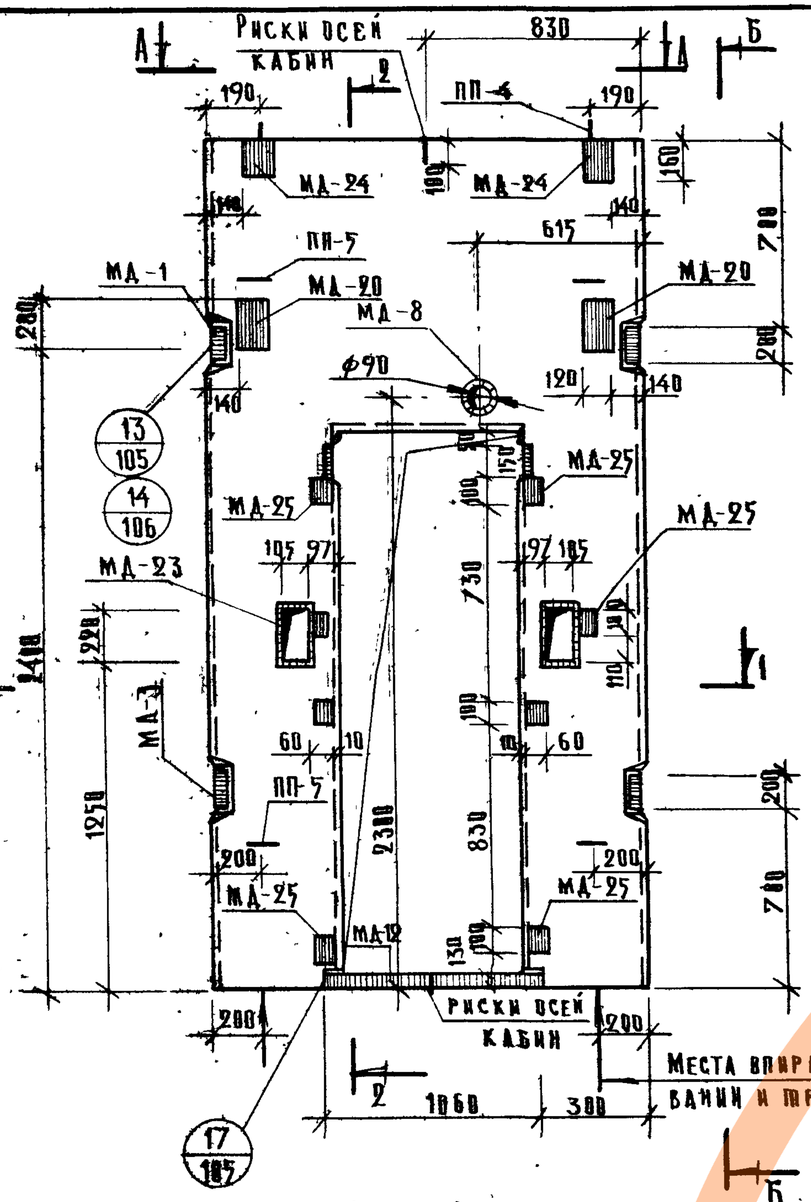

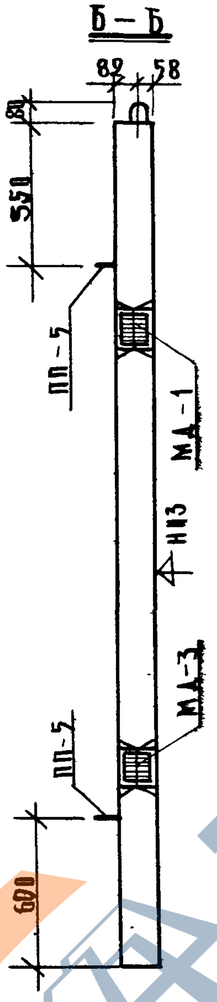

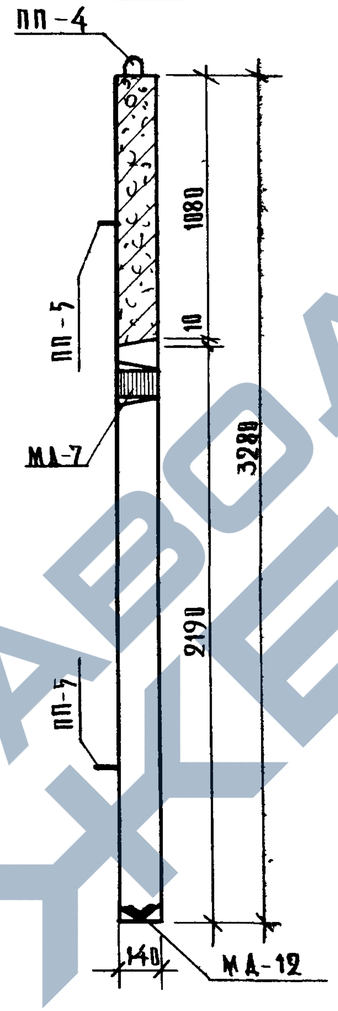

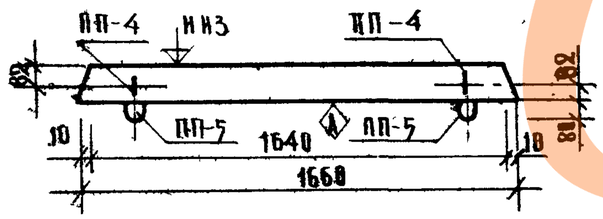

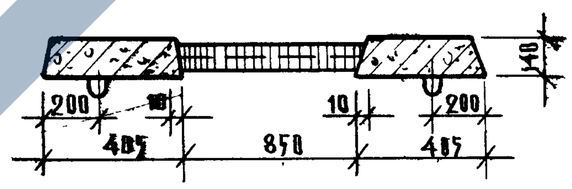

Показатели на один элемент				
Марка элемента	Вес т	Марка бетона	Объем бетона	Расход стали кг.
ША-17-33п-1	1.22	300	0.487	189 72

Примечание:

Армирование панели дано на листе 60.

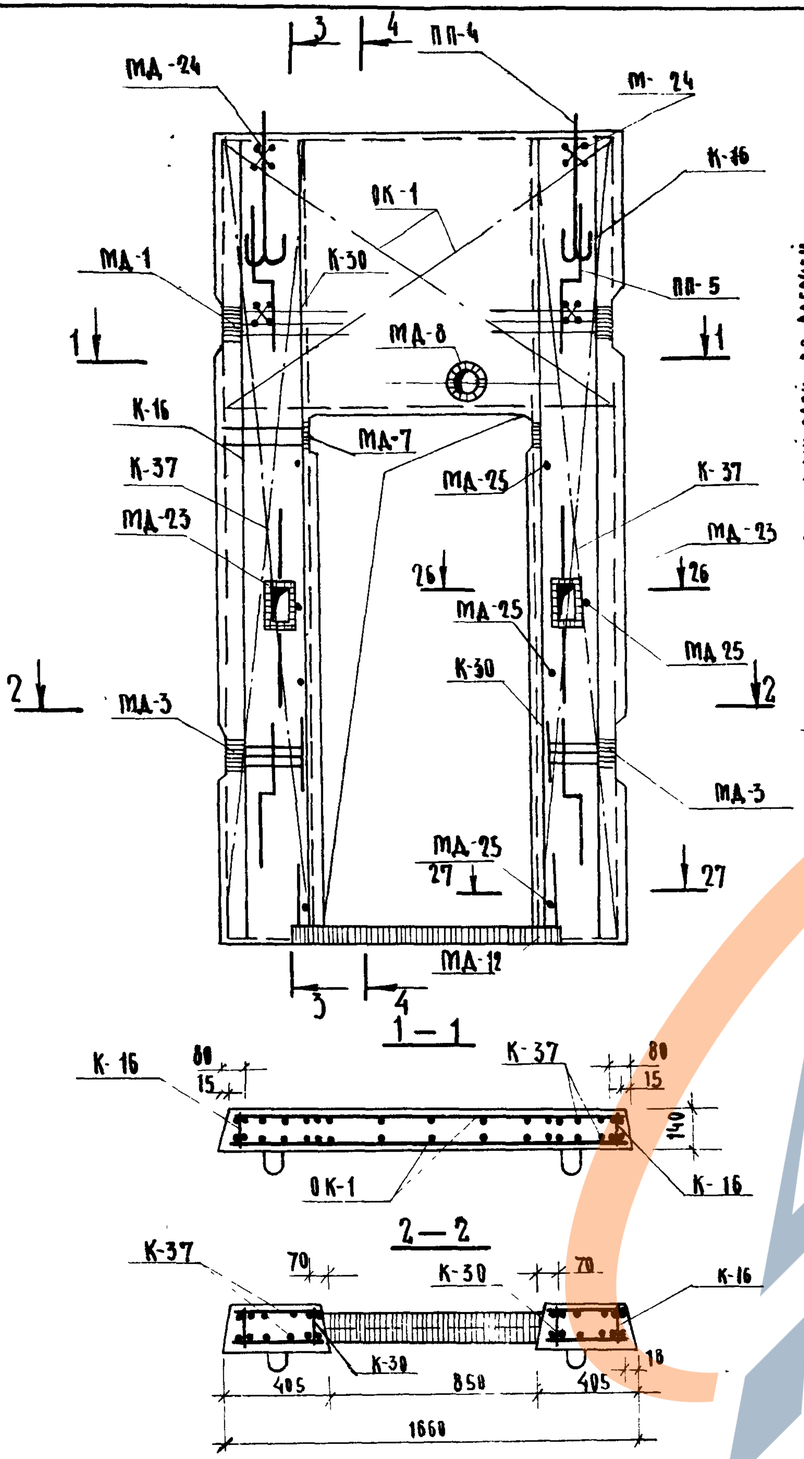

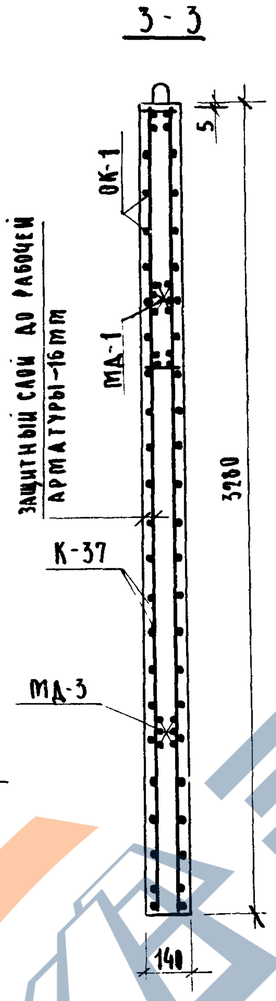

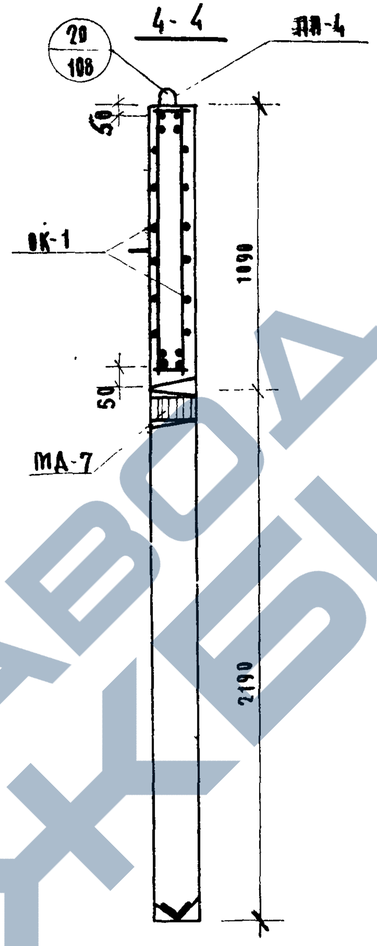

Примечания:

1. Опалубка панели дана на листе 59.
2. Разрезы 26-26, 27-27 даны на листе 108
3. Пункт дан на листе 54

Выборка арматурных изделий и закладных деталей на 1 элемент

Марка элемента	Марка изделия или позиции	Колич-во изделий шт.	№ выпуска № листа
ША-17-33П-1	К-16	2	ИИ-04-15 В.2 6
	К-30	2	— " — 6
	К-37	4	— " — 11
	ОК-1	1	— " — 16
	МД-20	2	— " — 24
	МД-1	2	— " — 20
	МД-8	1	— " — 21
	МД-12	1	23
	МД-23	2	25
	МД-24	2	— " — 26
	МД-25	8	— " — 21
	МД-3	2	— " — 30
	МД-7	2	— " — 21
	ПП-4	2	— " — 10
	ПП-5	4	10

Выборка стали на жел. бет. элементы, кг.

Марка элемента	Горячекатаная арматурная сталь ГОСТ 5781-61*								Прокат Вст3пс6 ГОСТ 380-71								Всего
	Класс А-I				Класс А-III				Угловая равноб.			Полоса					Труба		
	Ø мм			Итого	Ø мм			Итого	∠80×7	∠90×8	Итого	-40×12	-100×6	-120×8	-140×10	Итого	Ø98	Итого	
	6	10	12		6	14	12												
ША-17-33П-1	7.42	0,94	5.88	14.24	7.94	4.92	94.69	107.55	9.03	8.72	17.75	3.76	10.96	16.28	17.84	48.84	1.34	1.34	189.72

ТК 197	Панели лифтовых шахт и плиты перекрытия. Армирование панели ША-17-33П-1	Серия ИИ-04-15	
		Выпуск 1	Лист 60

Гл. констр. инст. Начальник ОСК Гл. инж. ОСК. Гл. инж.-пр-та Рук. группы

Гипрошахтстройиндустрия г. Москва

Шифр изделия 101 Архивный №			
Гл. инж. проекта	Кашицын	Рыбникова	Белова
Гл. технолог	Зиновьев	Рыбникова	Белова
Гл. технолог	Семенов	Кабан	Кабан
Гл. технолог	Либерман	Кабан	Кабан
Ст. техник	Зиновьев	Кабан	Кабан
Ст. техник	Либерман	Кабан	Кабан
Проверил	Рыбникова	Кабан	Кабан
Копировал	Рыбникова	Кабан	Кабан

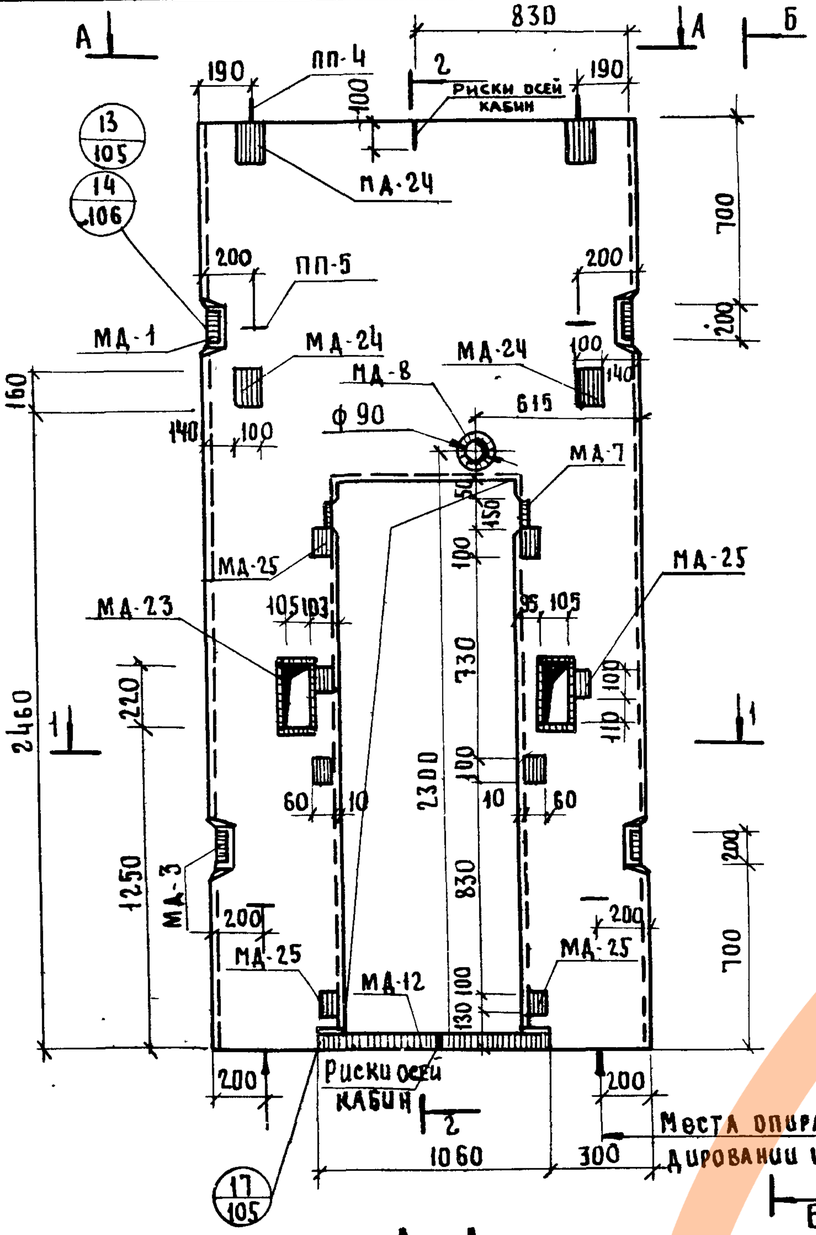

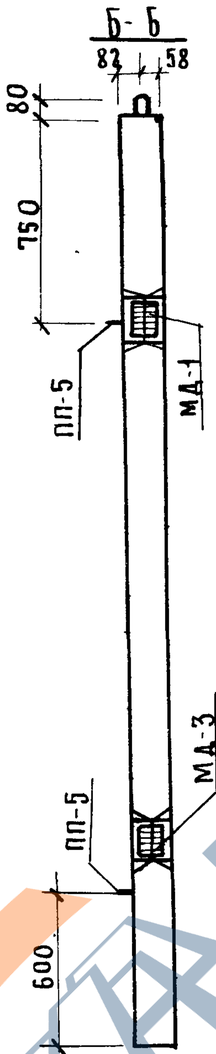

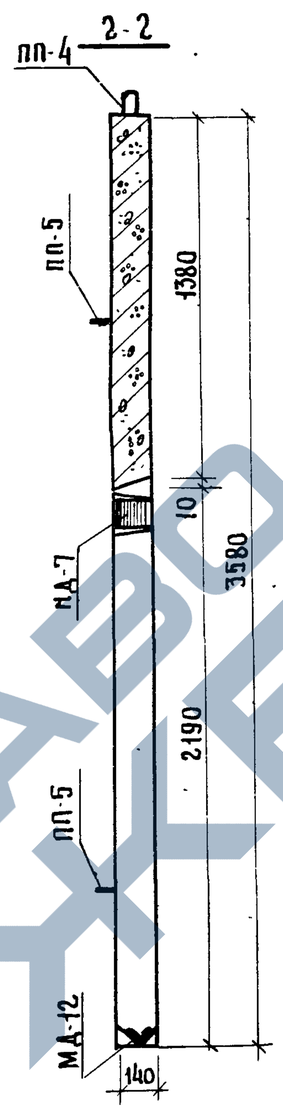

Показатели на один элемент				
Марка элемента	Вес т	Марка бетона	Объем бетона	Расход стали кг
ША-17-36п-1	1.39	300	0.555	196.38

Примечание:

Армирование панели дано на листе 62

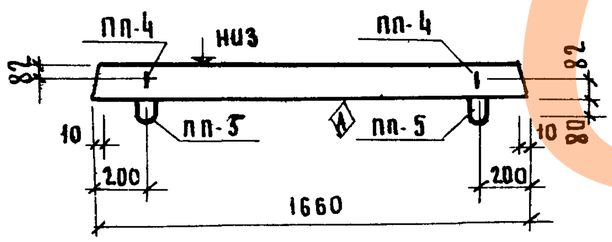

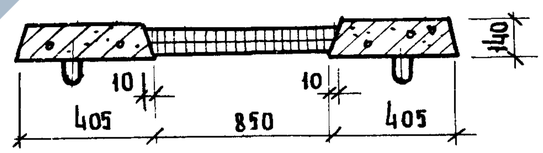

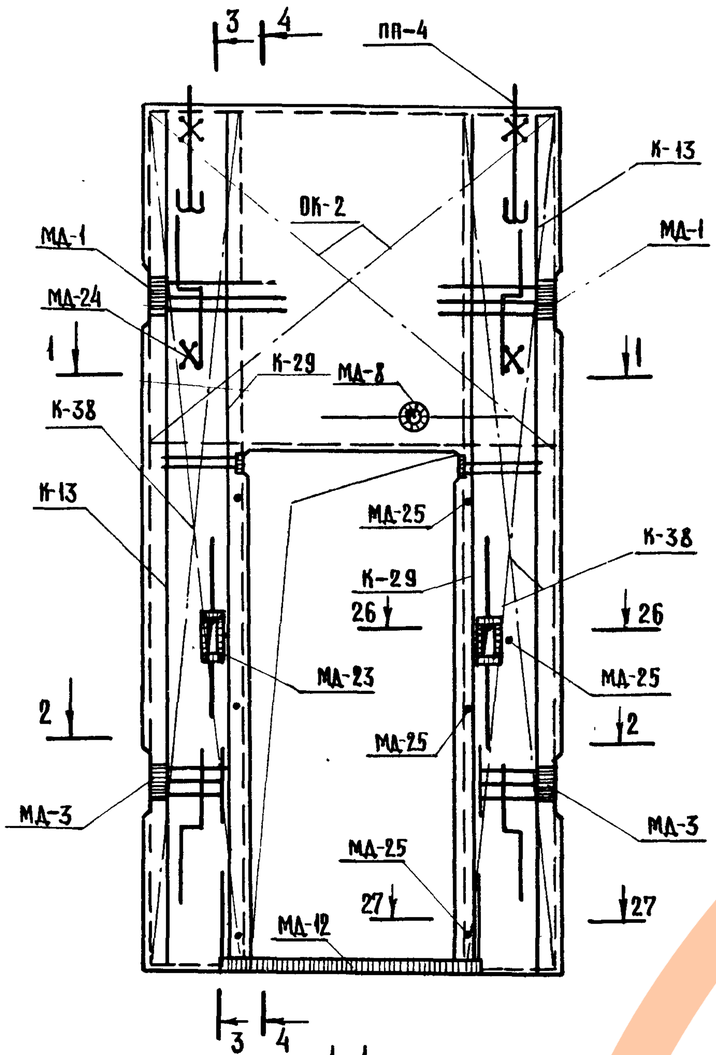

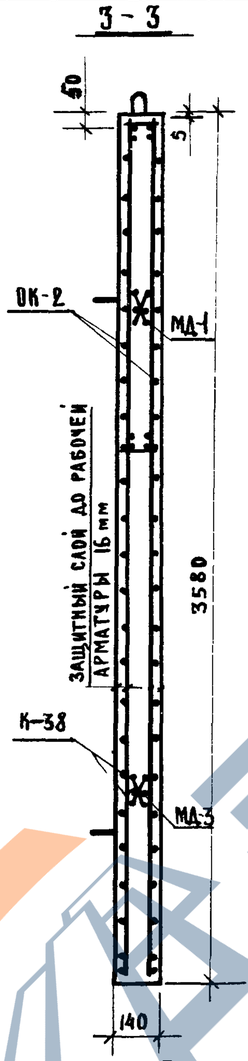

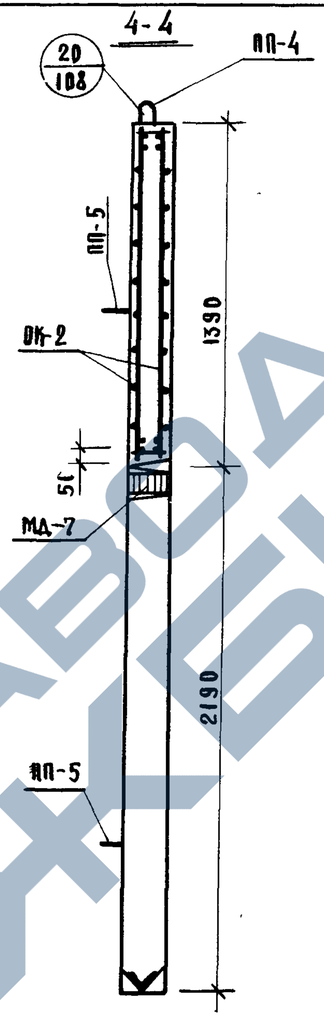

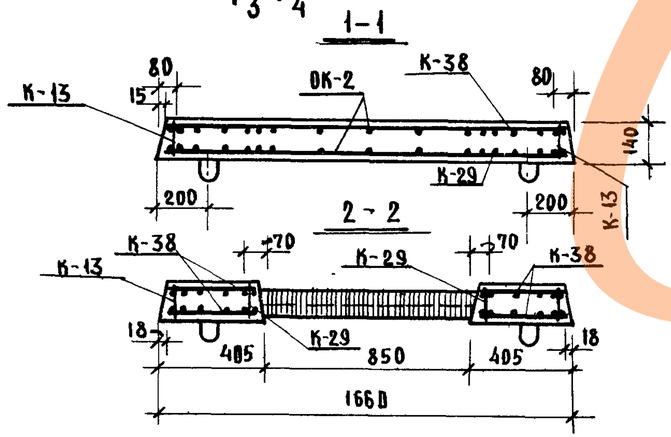

Примечания:

1. Опалубка панели дана на листе 61.
2. Разрезы 26-26, 27-27 даны на листе 108.
3. Пункт дан на листе 56.

Выборка арматурных изделий и закладных деталей на 1 элемент

Марка элемента	Марка изделия или позиции	Колич-во изделий шт.	№ выпуска № листа
ШЛ-17-36п-1	К-13	2	ИИ-04-15.82 6
	К-29	2	" 6
	К-38	4	" 11
	ОК-2	1	" 16
	МД-1	2	" 20
	МД-8	1	" 21
	МД-12	1	" 23
	МД-23	2	" 25
	МД-24	4	" 28
	МД-25	8	" 21
	МД-3	2	" 30
	МД-7	2	" 21
	ПП-4	2	" 10
	ПП-5	4	" 10

Выборка стали на жел бет. элементы, кг

Марка элемента	Горячекатаная арматурная сталь ГОСТ 5781-61 *								Прокат В Ст3 пс6 ГОСТ 380-71										Всего
	Класс А-I				Класс А-III				Угловая равнобок			Полоса					Труба		
	Ф мм			Итого	Ф мм			Итого	∠80×7	∠90×8	Итого	40×12	-100×8	-120×8	-140×10	Итого	Ф90	Итого	
	6	10	12		6	10	12												
ШЛ-17-36п-1	7,96	0,94	5,88	14,78	9,40	4,92	103,79	118,11	9,03	8,72	17,75	3,76	14,96	7,84	17,84	44,40	1,34	1,34	196,38

ТК	Панели лифтовых шахт и плиты покрытия	Серия ИИ-04-15	
1973	Армирование панели ШЛ-17-36П-1.	Выпуск 1	Лист 62

Шифр объекта 181 Архивный №

Гл. констр. ин-та Кириллов; Нач. ОСК Рябчикова; Гл. инж. ОСК Некритин; Гл. инж. пр-та Лычева; Рук. группы Рябова

Гриненко, Зиновьев, Семенов, Либерман, Рябикова; Техник, Проверил, Рук. группы, Ст. техник, Копировал

Гипронииздрав г. Москва

12914 68.

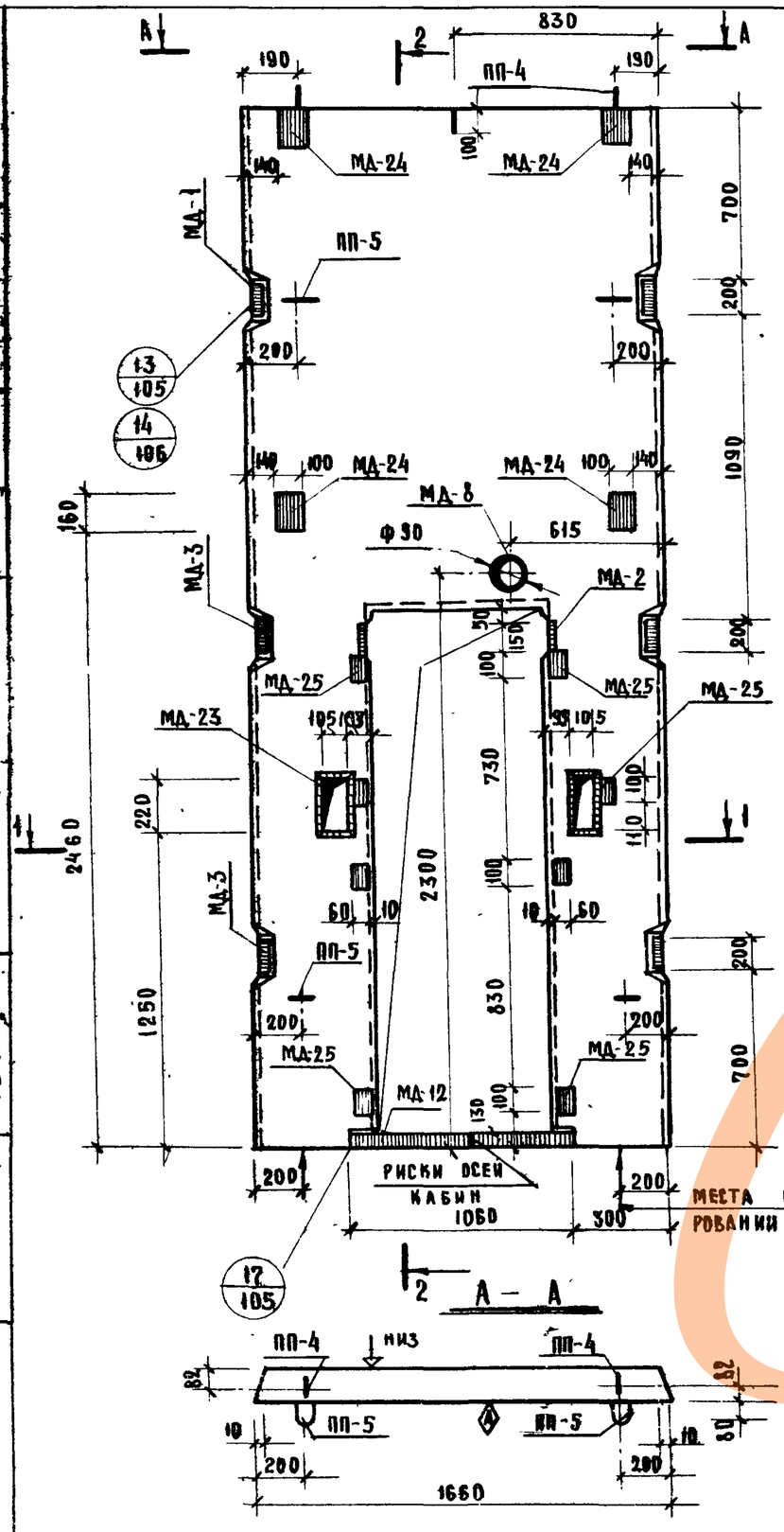

Показатели на один элемент				
Марка элемента	Вес т	Марка бетона	Объем бетона	Расход стали кг
ША-17-42п-1	1,74	300	0,695	233,14

Примечание:

Армирование панели дано на листе 64.

ТК 1973	Панели лифтовых шахт и плиты покрытия Опалубка панели ША-17-42 П-1.	Серия ИИ-84-15	Выпуск 1 / Лист 63

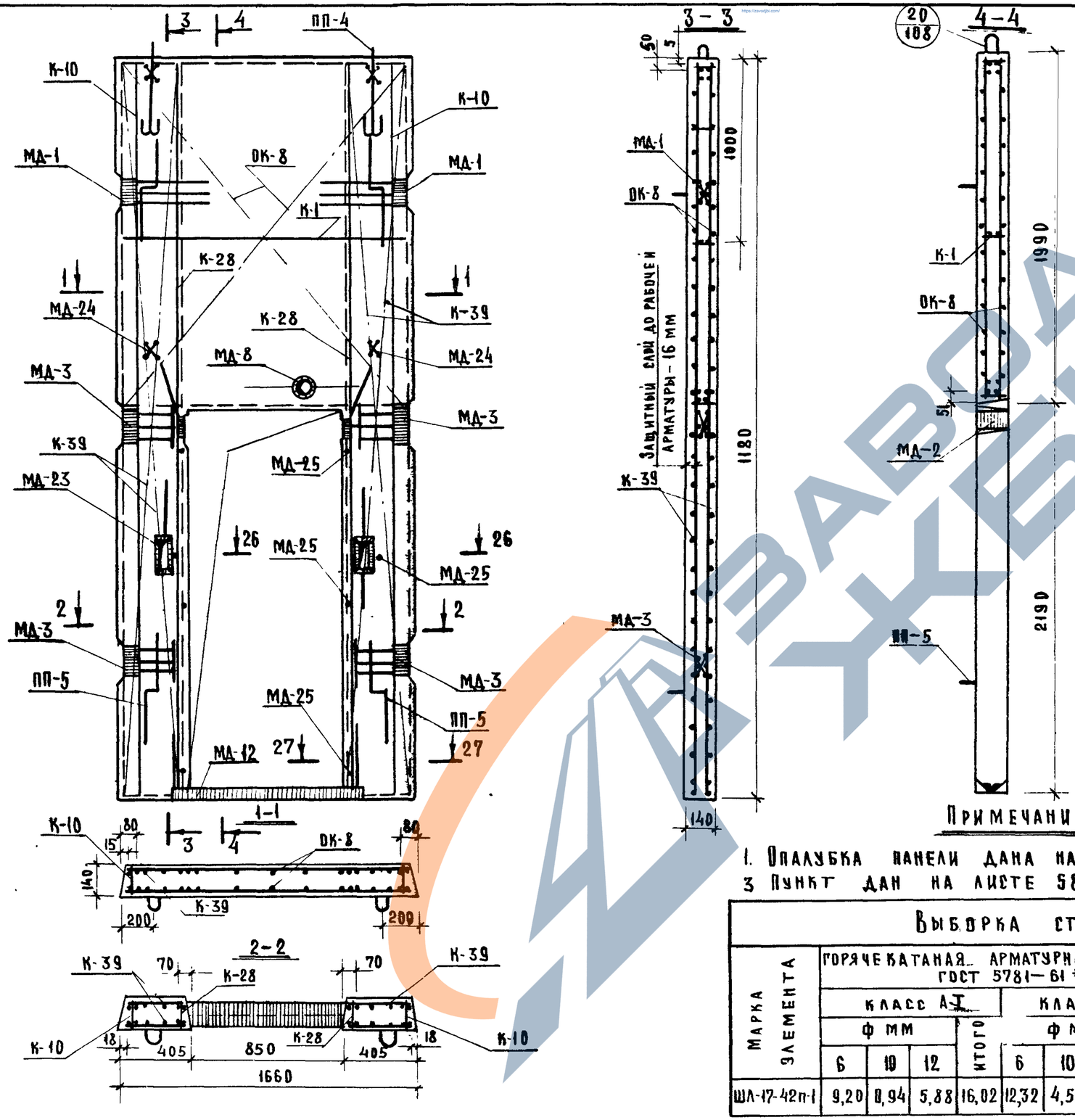

Выборка арматурных изделий и закладных деталей на 1 элемент			
Марка элемента	Марка изделия или позиции	Колич-во изделий шт.	№ выпуска № листа
ШЛ-17-42 п-1	К-1	1	ИИ-04-15 в.2
	К-10	2	6
	К-28	2	6
	К-39	4	11
	ОК-8	1	18
	МД-1	2	20
	МД-8	1	21
	МД-12	1	23
	МД-23	2	25
	МД-24	4	28
	МД-25	8	21
	МД-3	4	30
	МД-2	2	21
	ПП-4	2	10
	ПП-5	4	10

Примечания:

1. Опалубка панели дана на листе 63 2. Разрезы 26-26; 27-27 даны на листе 108
3 Пункт дан на листе 58.

Выборка стали на жел. бет. элементы, кг																			
Марка элемента	Горячекатаная арматурная сталь ГОСТ 5781-61 *								Прокат 8 Ст.3 пс 6 ГОСТ 380-71										Всего
	Класс А-I				Класс А-III				Угловая равнобок.			Полоса					Труба		
	ф мм			Итого	ф мм			Итого	∠80×7	∠90×8	Итого	-40×12	-100×8	-120×8	-140×10	Итого	ф 90	Итого	
	6	10	12		6	10	12												
ШЛ-17-42п-1	9,20	0,94	5,88	16,02	12,32	4,56	124,71	141,59	9,03	13,08	22,11	7,52	14,96	11,76	17,84	52,08	1,34	1,34	233,14

ТК	Панели лифтовых шахт и плиты покрытия	Серия ИИ-04-15	
1973	Армирование панели ШЛ-17-42 п-1.	Выпуск 1	Лист 64

Гипронииздрав г. Москва

Гл. констр. ин-та: Кириллов; Нач. ОСК: Рябикова; Гл. инж. ОСК: Некрутин; Гл. инж. пр-та: Лычева; Рук. группы: Рябова

Шифр объекта: 181; Архивный №

Техник: Проверил; Рук. группы: Ст. техник; Копировал: Зиновьев; Семенов; Либерман; Рябикова

12914 70

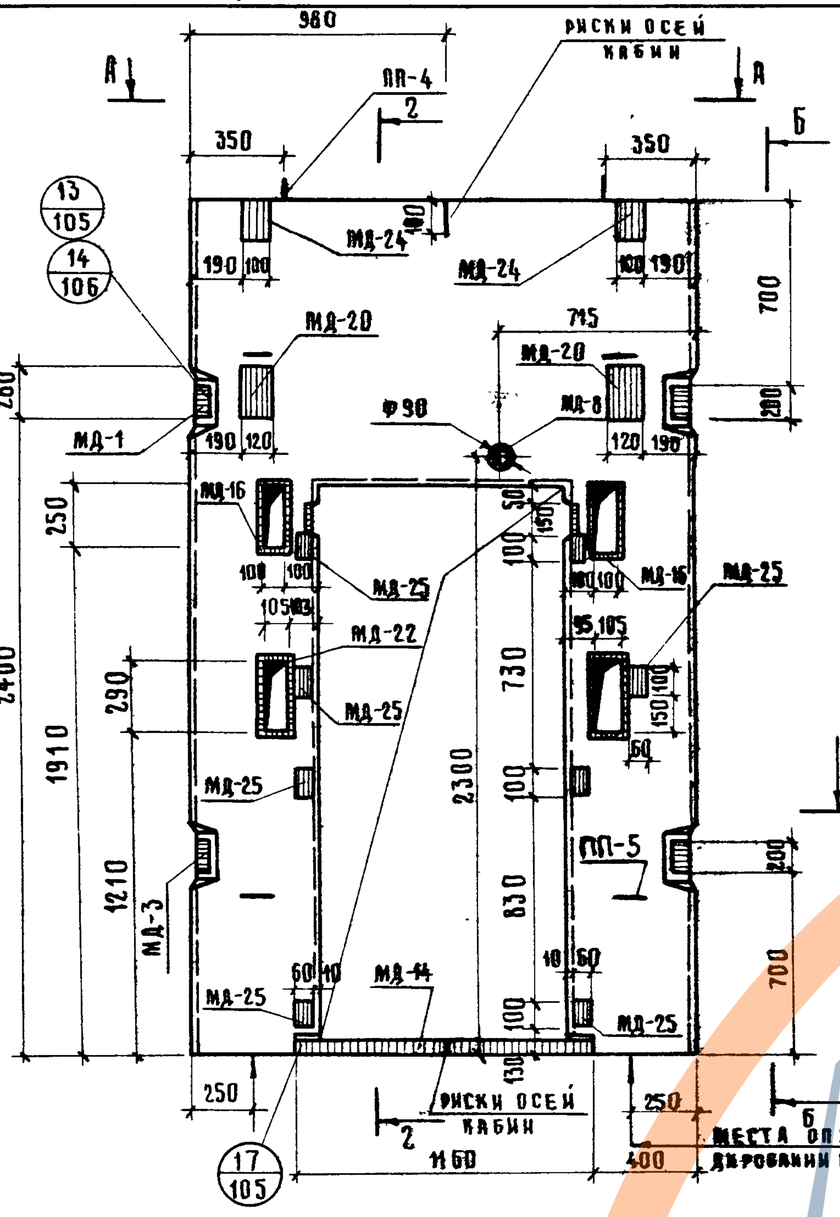

А – А

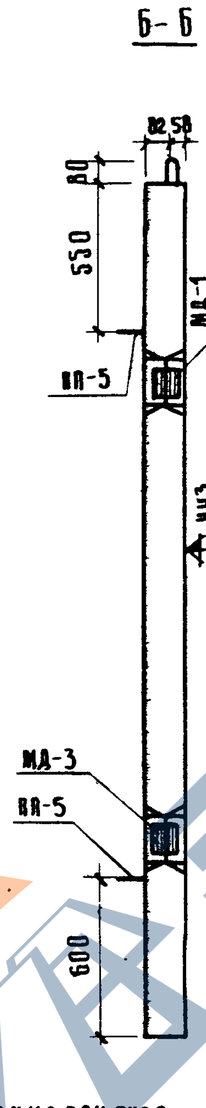

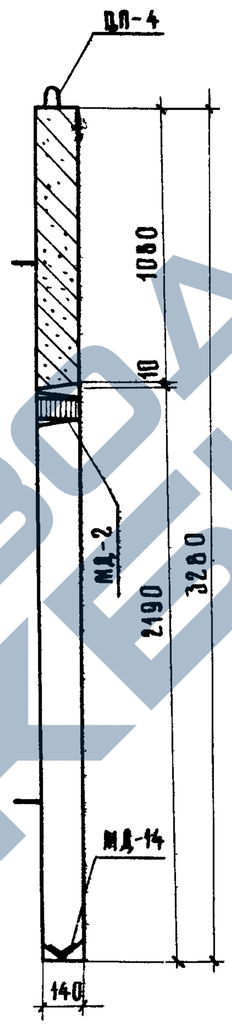

Показатели на один элемент				
Марка элемента	Вес т	Марка бетона	Объем бетона	Расход стали кг
ШЛ-20-33П	1.47	300	0.586	227.38

Примечание:

Армирование панели дано на листе 66.

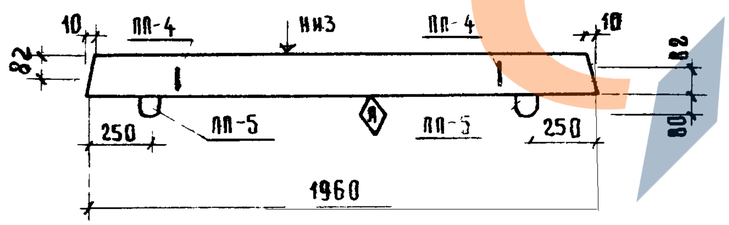

1 – 1

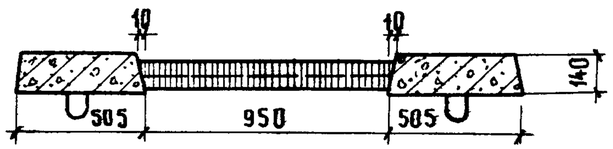

ТК	Панели шахт и плиты покрытия	Серия ИИ-04-15	
1973	Опалубка панели ШЛ-20-33П.	Выпуск 1	Лист 65

Инв. № подл. | Подпись и дата | Взам. инв. №

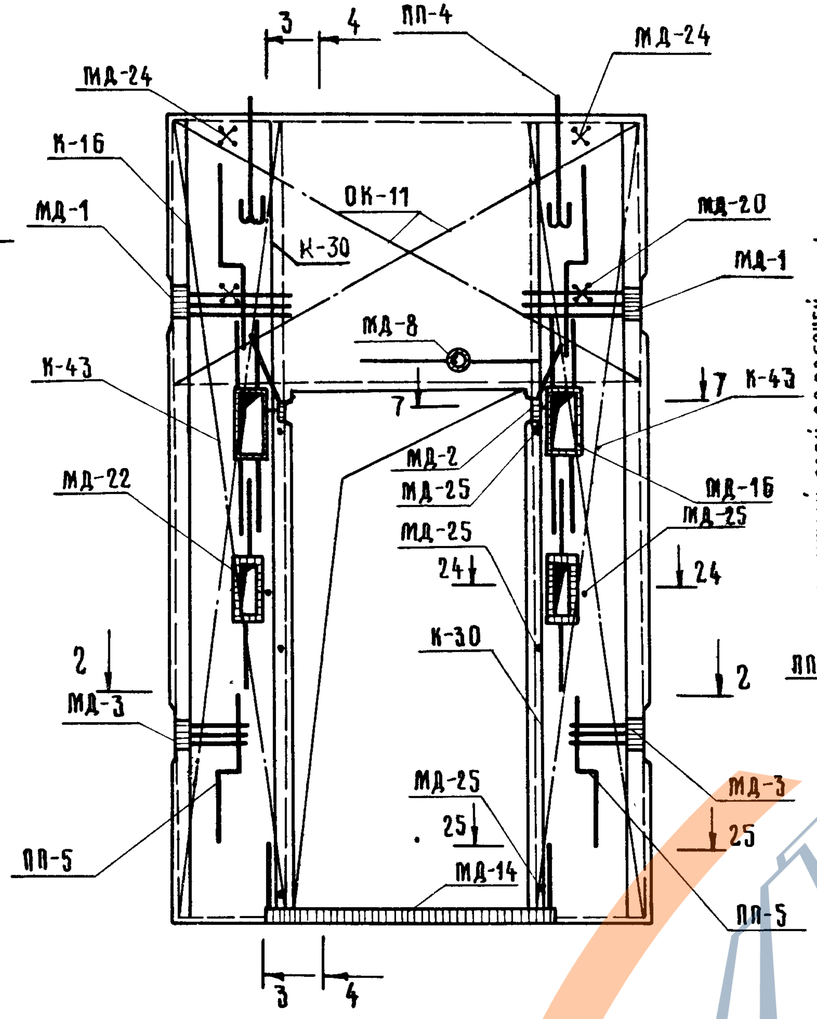

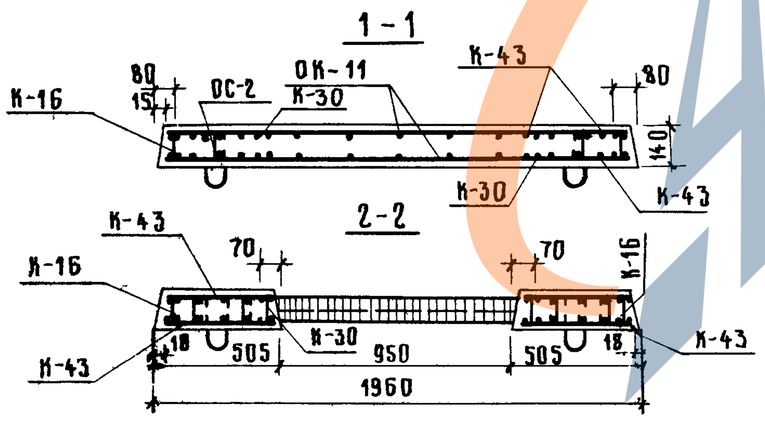

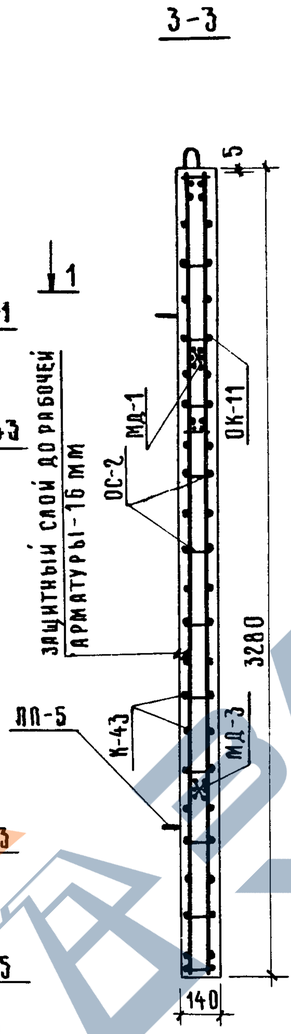

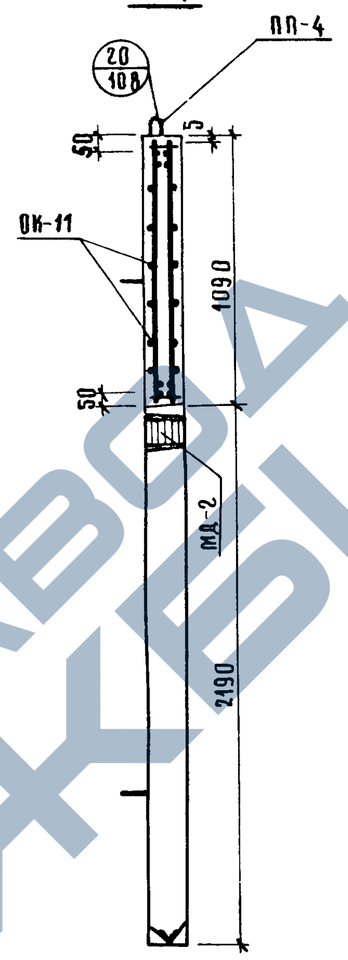

Примечания:

1 Опалубка панели дана на листе 69

2 Разрезы 24-24, 25-25 даны на листе 111

3 Разрез 7-7 дан на листе 110.

Выборка арматурных изделий и закладных деталей на 1 элемент

Марка элемента	Марка изделия или позиции	Колич-во изделий шт.	№ выпуска № листа
ШЛ-20-33П	К-16	2	ИИ-04-15 в 6
	К-30	2	" 6
	К-43	4	" 9
	ОК-11	1	" 18
	ОС-2	62	" 10
	МД-20	2	" 24
	МД-1	2	" 20
	МД-8	1	" 21
	МД-14	1	" 23
	МД-16	2	" 27
	МД-22	2	" 25
	МД-24	2	" 28
	МД-25	8	" 21
	МД-3	2	" 30
	МД-2	2	" 27
	ПП-4	2	" 10
	ПП-5	4	" 10

Выборка стали на железобетонные элементы, кг

Марка элемента	Горячекатаная арматурная сталь ГОСТ 5781-61*								Прокат ВСт.3пс6 ГОСТ 380-71									Всего
	Класс А-I				Класс А-III				Угловая равнобок			Полоса					Труба	
	Ø мм			Итого	Ø мм			Итого	L80×7	L90×8	Итого	-40×12	-100×8	-120×8	-140×10	Итого	Ø90	Итого	
	6	10	12		6	10	12												
ШЛ-20-33П	11.34	0.94	5.88	18.16	8.70	6.04	106.81	121.35	9.87	8.72	18.59	3.76	10.96	16.28	36.94	67.94	1.34	1.34	227.38

ТК 1973	Панели лифтовых шахт и плиты покрытия Армирование панели ШЛ-20-33П	Серия ИИ-04-15	Выпуск 1 / Лист 66

ГИПРОНИИЗДРАВ г. Москва

Шифр объекта 181 — Архивный номер

ГИП	Кириалов	
Нач. О.С.К.	Рабикова	
Гл. инж. О.С.К.	Некитин	
Гл. инж. пр-та	Сычева	
Рук. группы	Шушакова	
Ст. техник	Гриненко	
Проверил	Зиновьев	
Рук. группы	Семенов	
Ст. техник	Анберман	
Копировал	Рабикова	

ЗАВОДА ЖБИ

https://zavodjbi.com/

12914 72

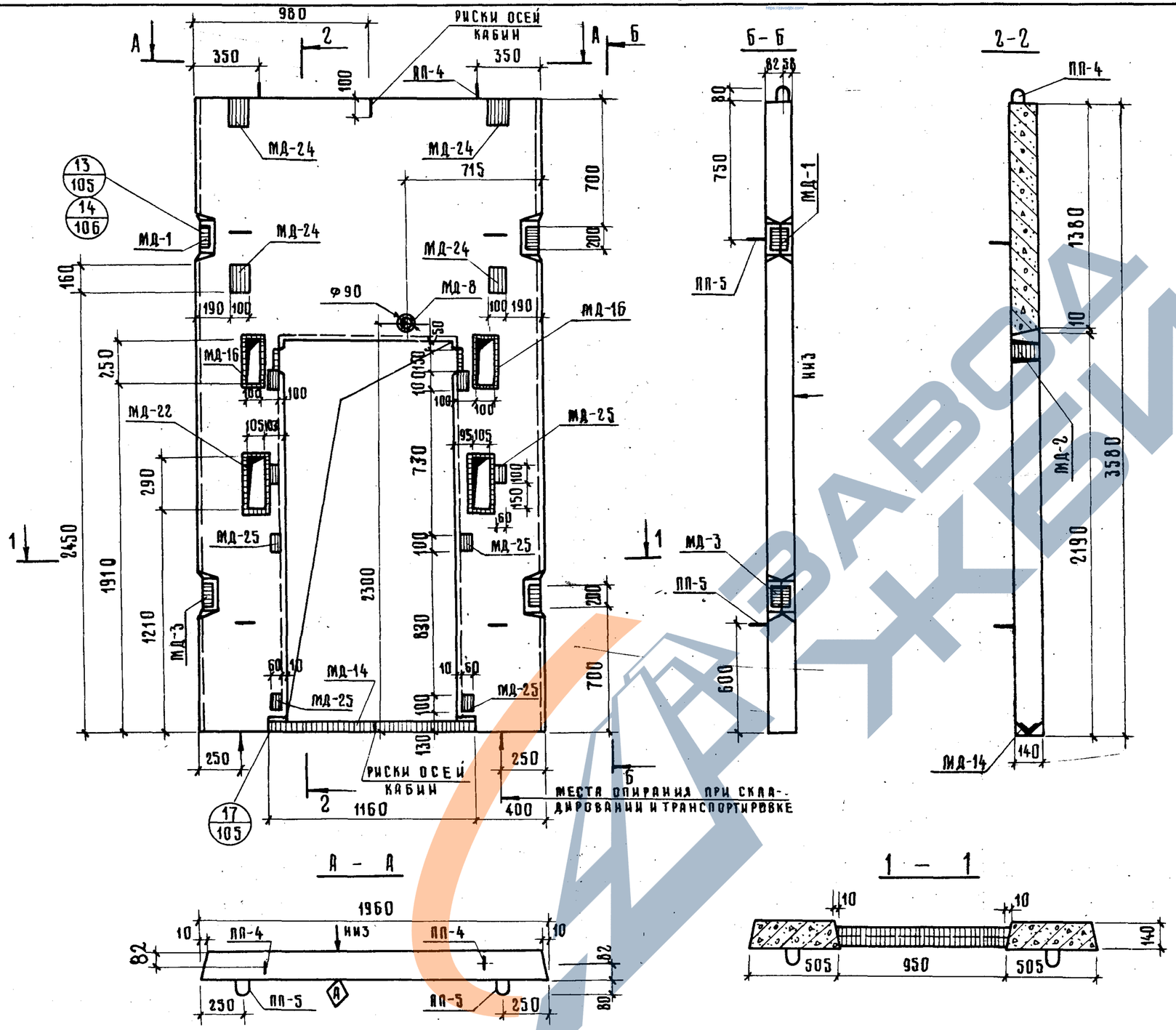

Показатели на один элемент				
Марка элемента	Вес т	Марка бетона	Объем бетона	Расход стали кг
ШЛ-20-36П	1.67	300	0.666	235.90

Примечание:

Армирование панели дано на листе 68.

ТК	Панели лифтовых шахт и плиты покрытия	Серия ИИ 04-15	
1973	Опалубка панели ШЛ-20-36П	Выпуск 1	Лист 67

Гипронииздрав г. Москва

Гл. конструкта: Нач. оск; Гл. инж. оск; Гл. инж. пр-та; Рук. группы

Гриненко, Зиновьев, Семенов, Либерман, Рябикова

Чертежник, Ст. техник, Проверил, Копировал

Кириллов, Сычева, Либерман, Шушакова

Шифр объекта 181 Архивный номер

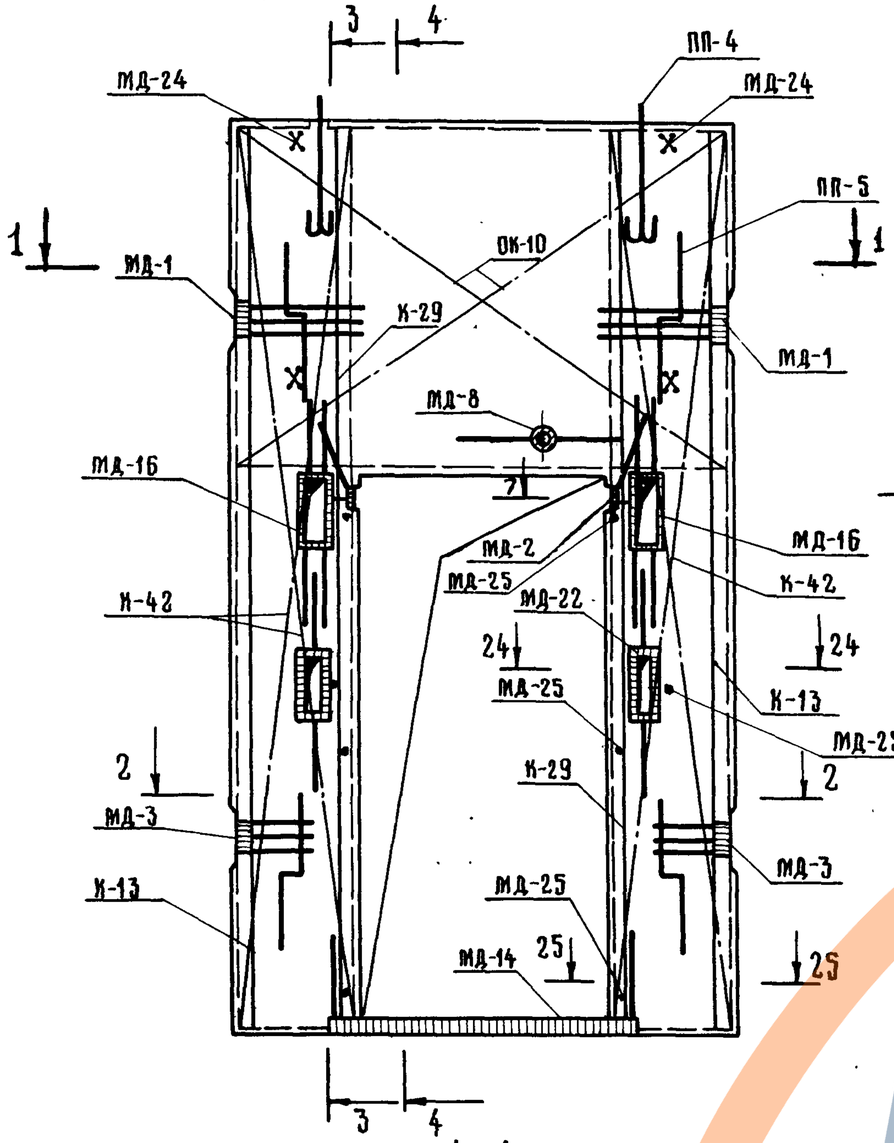

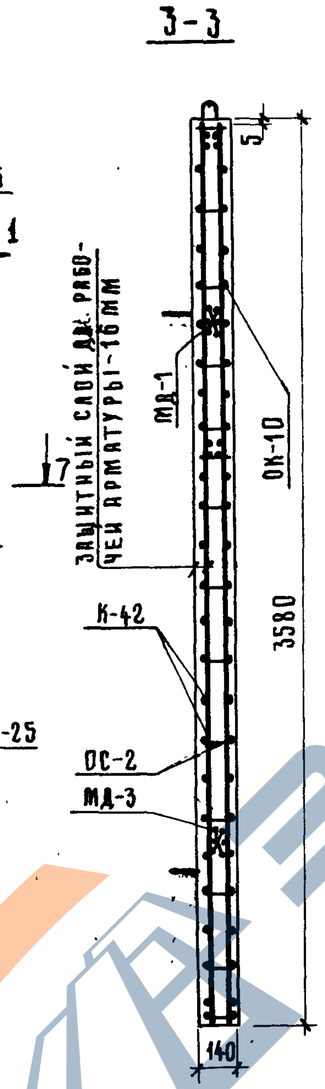

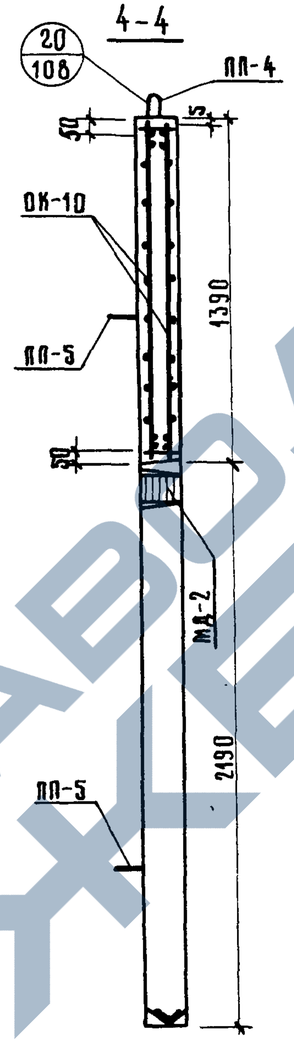

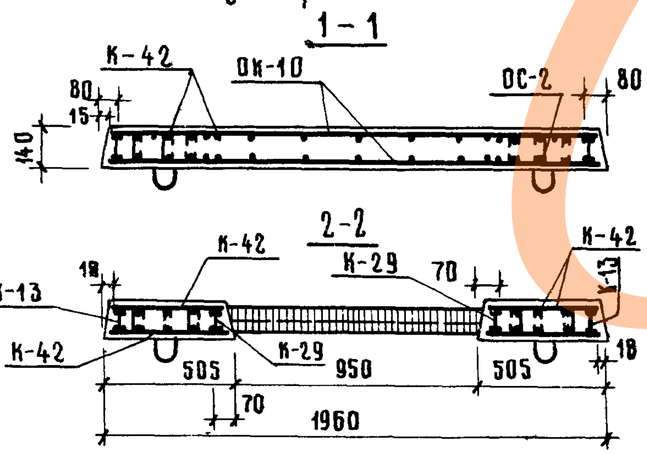

Примечания:

1 Опалубка панели дана на листе 67.
2 Разрезы 24-24, 25-25 даны на листе 111.
3 Разрез 7-7 дан на листе 110

Выборка арматурных изделий и закладных деталей на 1 элемент

Марка элемента	Марка изделия или позиции	Колич-во изделий шт.	№ выпуска № листа.
ШЛ-20-36П	К-13	2	ИИ-04-15 82 6
	К-29	2	" 6
	К-42	4	" 9
	ОК-10	1	" 18
	ОС-2	72	" 10
	МД-1	2	" 20
	МД-8	1	" 21
	МД-14	1	" 23
	МД-16	2	" 27
	МД-22	2	" 25
	МД-24	4	" 28
	МД-25	8	" 21
	МД-3	2	" 30
	МД-2	2	" 27
	ПП-4	2	" 10
	ПП-5	4	" 10

Выборка стали на жел. бет. элементы, кг

Марка элемента	Горячекатаная арматурная сталь ГОСТ 5781-61*								Прокат Вст.3 пс6 ГОСТ 380-71									Всего
	Класс А-I				Класс А-III				Угловая равнобок			Полоса					Труба		
	Ф мм				Ф мм														
	6	10	12	Итого	6	10	12	Итого	L80×7	L90×8	Итого	-40×12	-100×8	-120×8	-140×10	Итого	Ф90	Итого	
ШЛ-20-36П	12.36	0.94	5.88	19.18	10.42	6.04	116.83	133.29	9.87	8.72	18.59	3.76	14.96	7.84	36.94	63.50	1.34	1.34	235.90

ТК 1973	Панели лифтовых шахт и плиты покрытия.	Серия ИИ-04-15	
	Армирование панели ШЛ-20-36П	Выпуск 1	Лист 68

https://zavodjbi.com/

12914

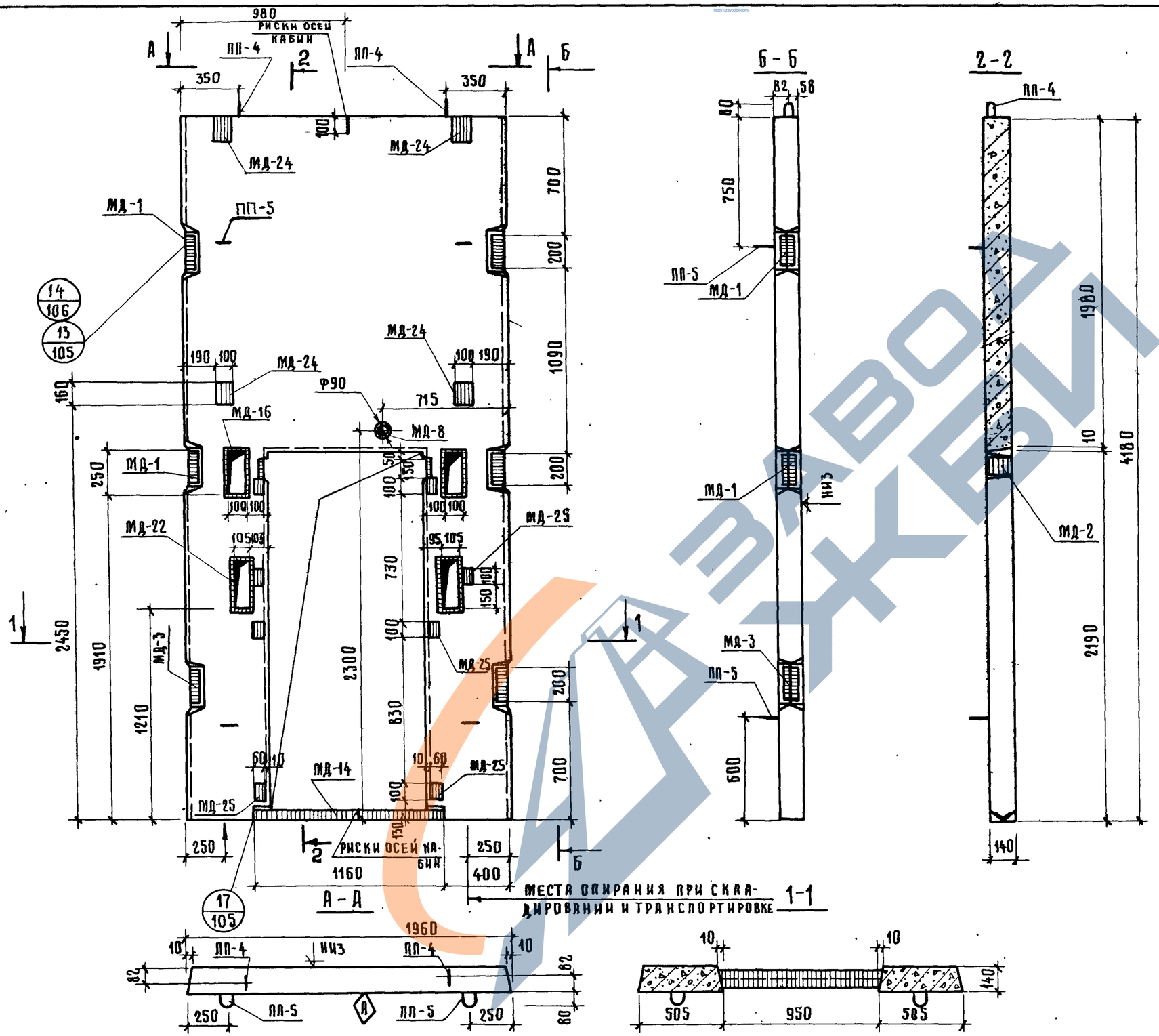

Показатели на один элемент				
Марка элемента	Вес т	Марка бетона	Объем бетона	Расход стали кг
ШЛ-20-42П	2.08	300	0.830	274.61

Примечание:

Армирование панели дано на листе 70

ТК	Панели лифтовых шахт и плиты покрытия.	Серия ИИ-04-15
1973	Опалубка панели ШЛ-20-42П.	Выпуск 1 / Лист 69

ГИПРОНИИЗДРАВ г. Москва

Гл. констр. ин-та — Начоск — Гл. инж. оск — Гл. инж. пр-та — Рук. группы

Гриненко — Зинрвьев — Семенов — Либерман — Рябикова

Чертежник — Проверил — Ст. техник — Копировал

Кириллов — Либерман — Сычева — Шушакова

Архивный номер 181

12914 75

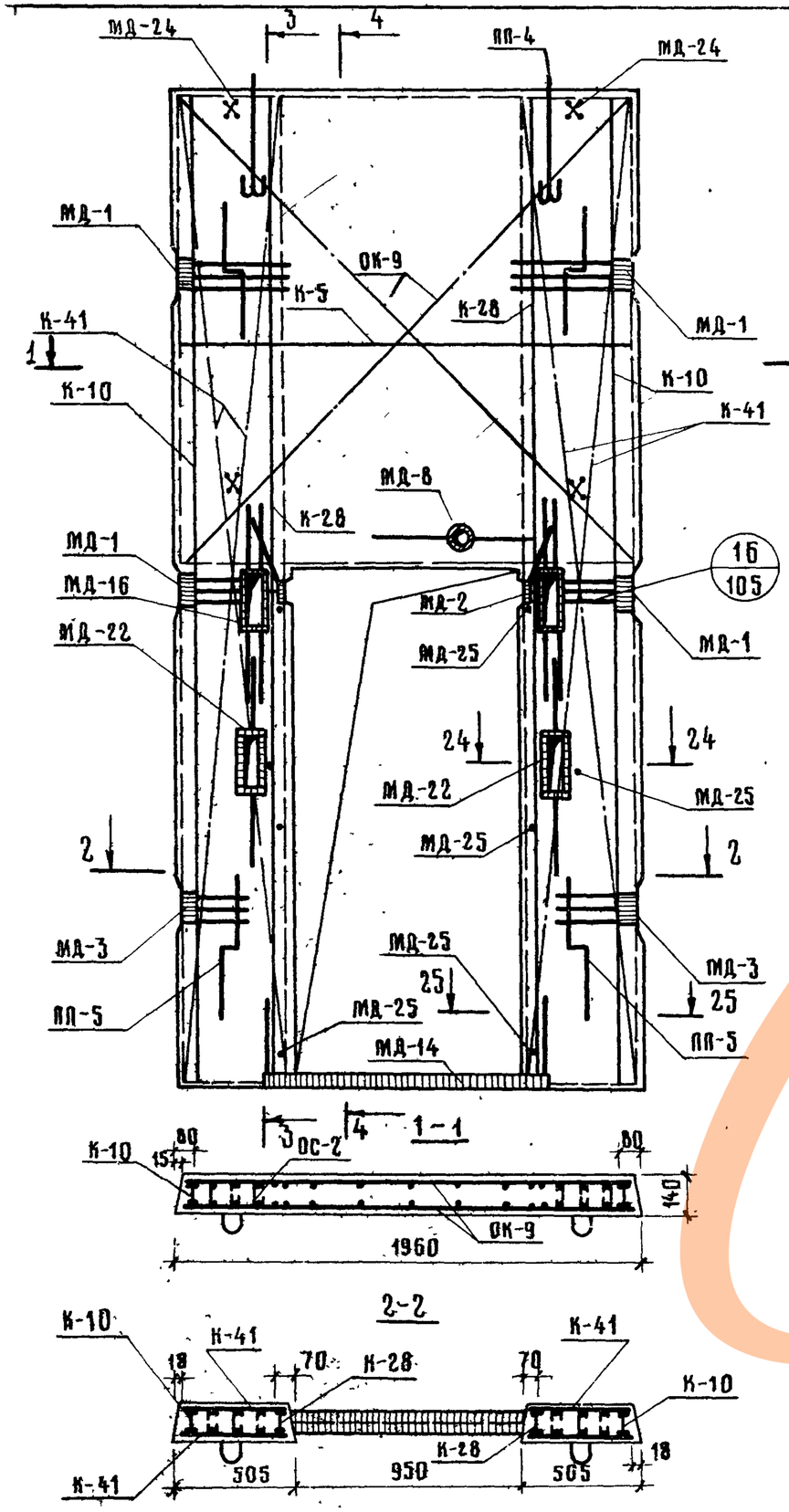

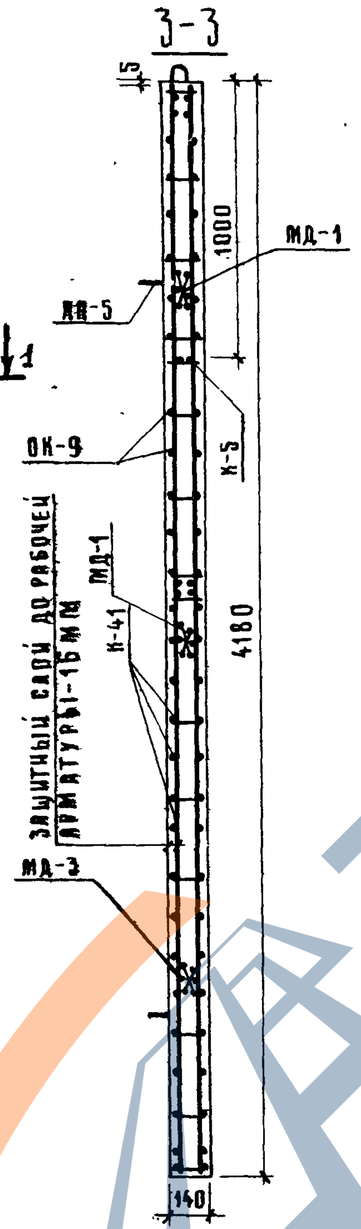

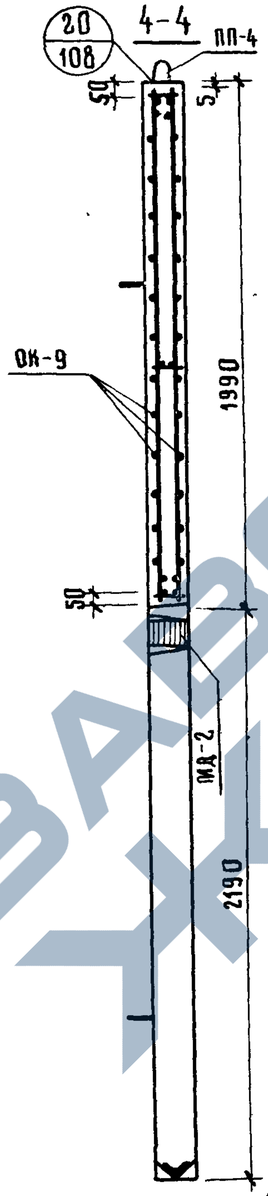

Примечания:

1 Опалубка панели дана на листе 69 2 Разрезы 24-24, 25-25 даны на листе 111

Выборка арматурных изделий и закладных деталей на 1 элемент

Марка элемента	Марка изделия или позиции	Колич-во изделий шт.	№ выпуска № листа
ШЛ-20-42П	К-5	1	ИИ-04-15 82 5
	К-10	2	—"— 6
	К-28	2	—"— 6
	К-41	4	—"— 9
	ОК-9	1	—"— 18
	ОС-2	84*	—"— 10
	МД-1	4	—"— 20
	МД-8	1	—"— 21
	МД-14	1	—"— 23
	МД-16	2	—"— 27
	МД-22	2	—"— 25
	МД-24	4	—"— 28
	МД-25	8	—"— 21
	МД-3	2	—"— 30
	МД-2	2	—"— 27
	ПП-4	2	—"— 10
	ПП-5	4	—"— 10

Выборка стали на железобетонные элементы, кг

Марка элемента	Горячекатаная арматурная сталь ГОСТ 5781-61*								Прокат в Ст.3 пс6 ГОСТ 380-71									Всего
	Класс А-I				Класс А-III				Угловая равнобок			Полоса					Труба	
	Ø мм			Итого	Ø мм			Итого	L80×7	L90×8	Итого	-40×12	-100×8	-120×8	-140×10	Итого	Ø90	Итого	
	6	10	12		6	10	12												
ШЛ-20-42п	14.25	0.94	5.88	21.07	13.84	6.04	141.95	161.83	9.87	13.08	22.95	3.76	14.96	11.76	36.94	67.42	1.34	1.34	274.61

https://zavodjbi.com/

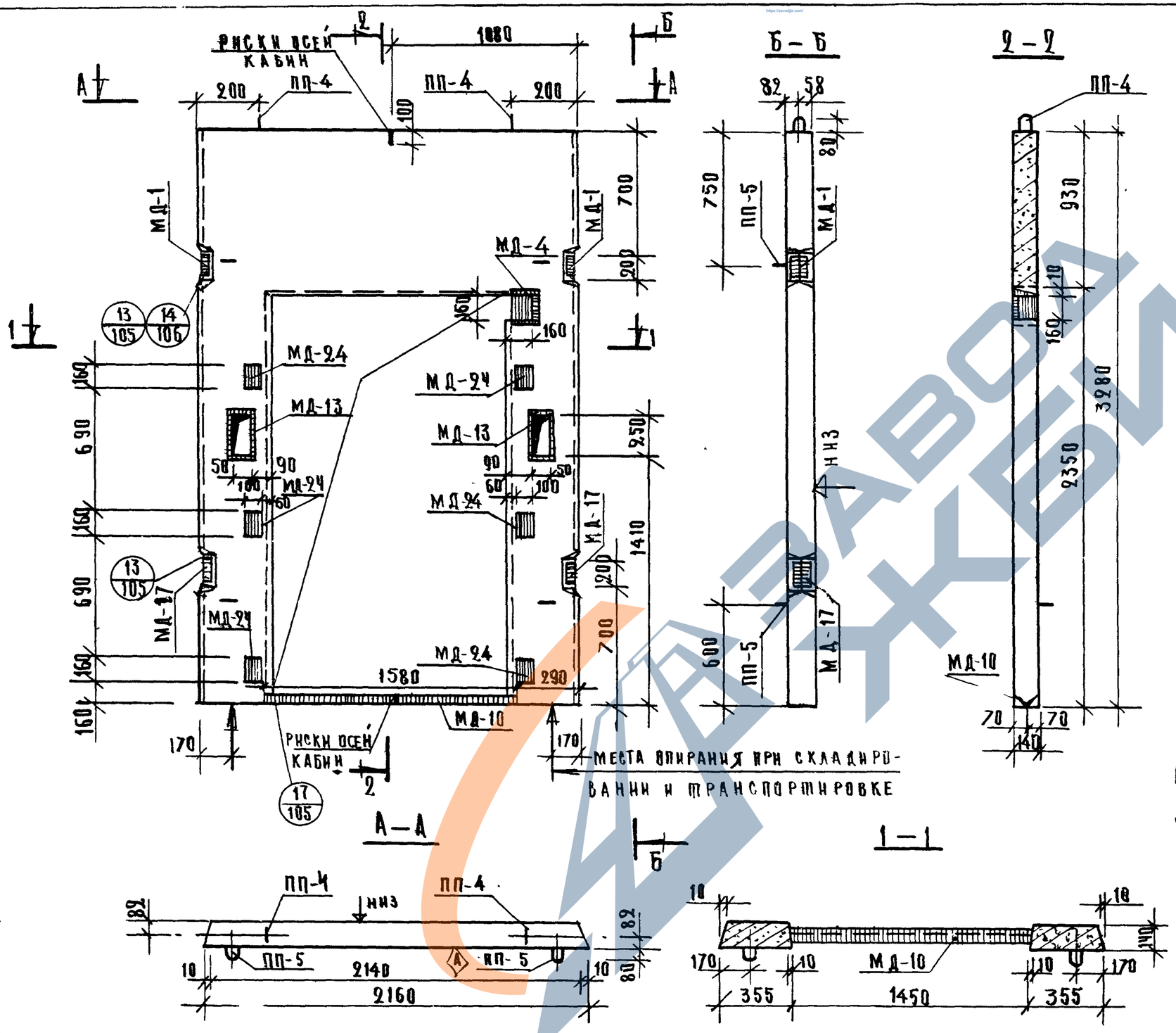

Показатели на один элемент				
Марка элемента	Вес т	Марка бетона	Об'ем бетона	Расход стали кг
ШЛ-22-33п	1.22	300	0.488	221.76

Примечание:

Армирование панели дано на листе 72.

ТК	Панели лифтовых шахт и плиты покрытия	Серия ИН-04-15	
1973	Опалубка панели ШЛ-22-33п.	Выпуск 1	Лист 71.

12914 77

ТИПРОНИИЗДРАВ г. Москва

Гл. констр. ин-та	Гриненко	Разработал	Максименко
Нач. оск.	Зиновьев	Проверил	Либерман
Гл. инж. оск.	Семенов	Ст. техник	Сычева
Гл. инж. пр-та	Либерман		
Рук. гр. инж.	Рябикова		

Шифр об'екта 181

Архивный №

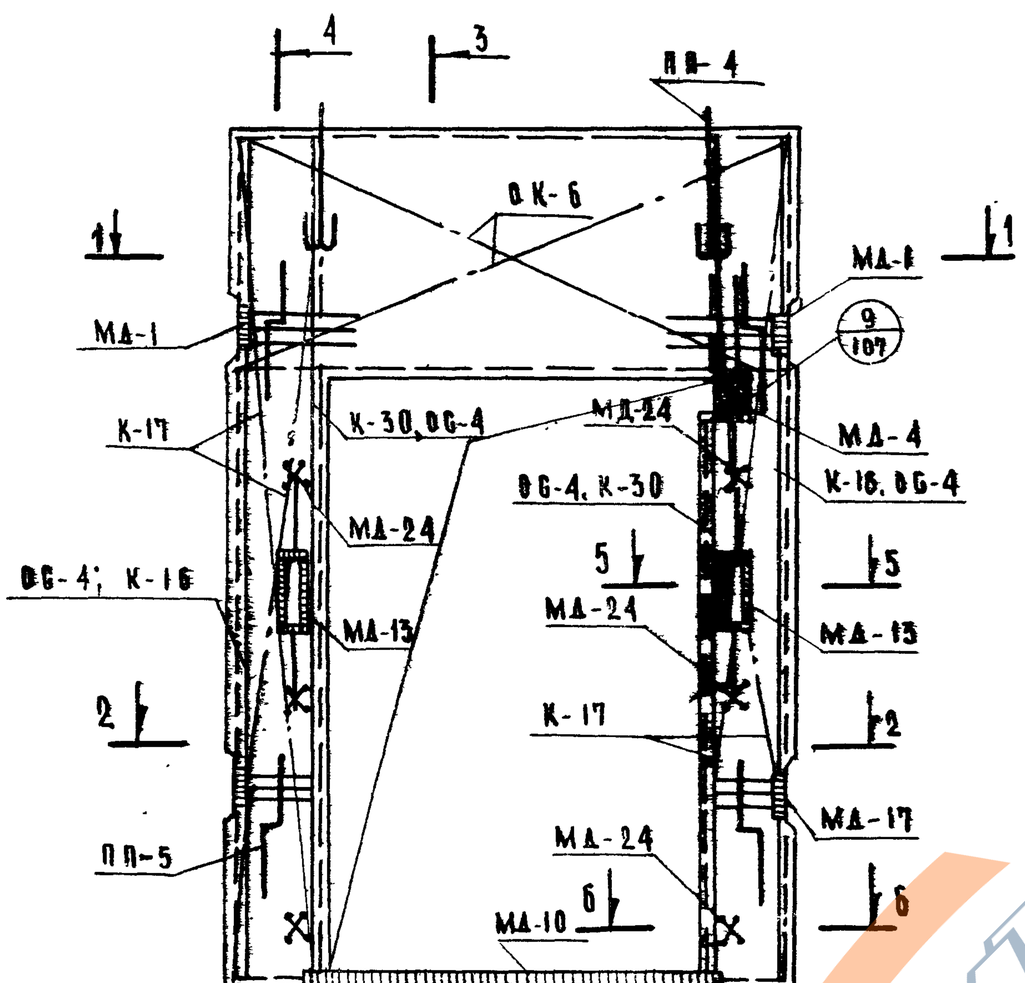

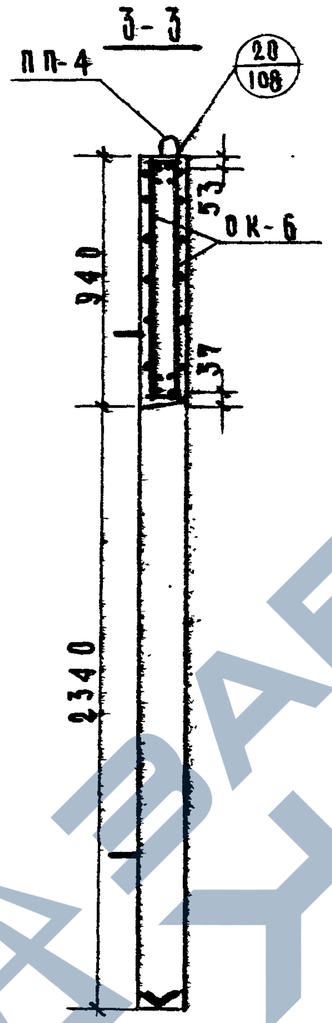

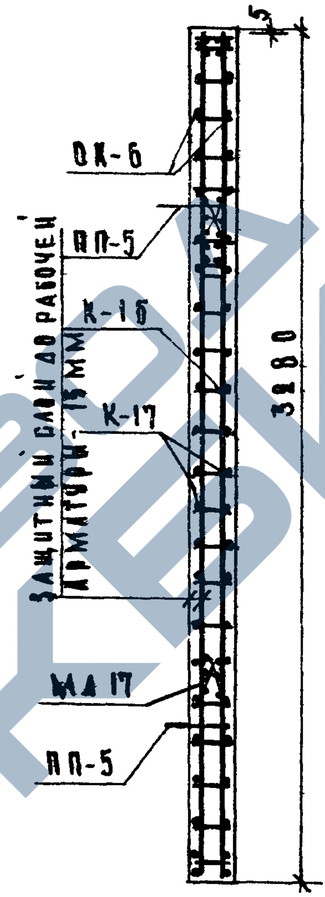

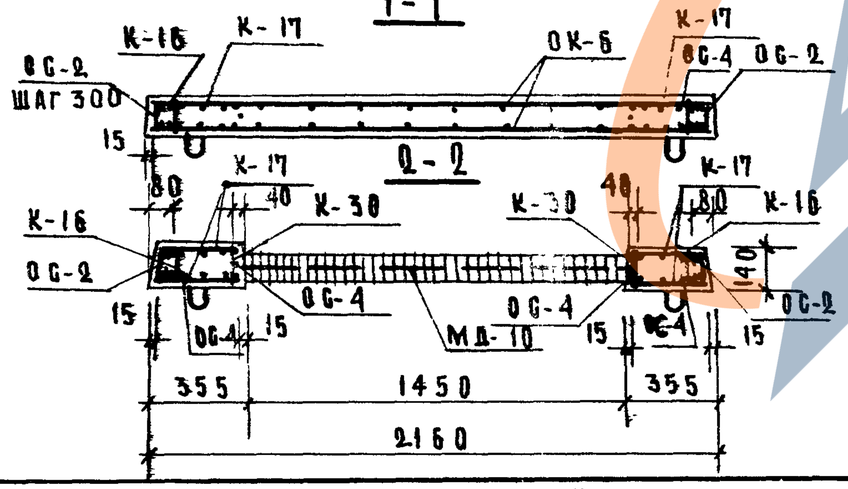

Примечания:

1. Облицовка панели дана на листе 71
2. Разрезы 5-5; 6-6 даны на листе 106
3. Пункт дан на листе 54.

Выборка арматурных изделий и закладных деталей на 1 элемент

Марка элемента	Марка изделия или позиции	Колич-во изделий шт.	№ выпуска № листа
ШЛ-22-33 П	К-16	2	ИИ-04-15с2 6
	К-17	4	" 7
	К-30	2	" 6
	ОК-6	1	" 17
	ОС-2	22	" 10
	ОС-4	6	" 10
	МД-1	2	" 20
	МД-4	1	" 22
	МД-10	1	" 23
	МД-13	2	" 25
	МД-17	2	" 29
	МД-24	6	" 28
	ПП-4	2	" 10
	ПП-5	4	" 10

Выборка стали на жел. бет. элементы, кг.

Марка элемента	Горячекатаная арматурная сталь ГОСТ 5781-61*								Прокат в Ст.3 пс6 ГОСТ 380-71									Всего
	Класс А-I				Класс А-III				Угловая равноб.			Полоса						
	∅ мм			Итого	∅ мм			Итого	∠80х7	∠90х8	Итого	-40х12	-100х8	-120х8	-140х10	-160х32		Итого	
	6	12			6	10	12												
ШЛ-22-33 П	7.32	5.88		13.2	5.58	17.72	99.27	122.57	13.45	8.72	22.17	7.54	12.88	7.84	13.86	21.70		63.82	221.76

ТК 1973	Панели лифтовых шахт и плиты покрытия. Армирование панели ШЛ-22-33 П.	Серия ИИ-04-15 Выпуск 1 Лист 72

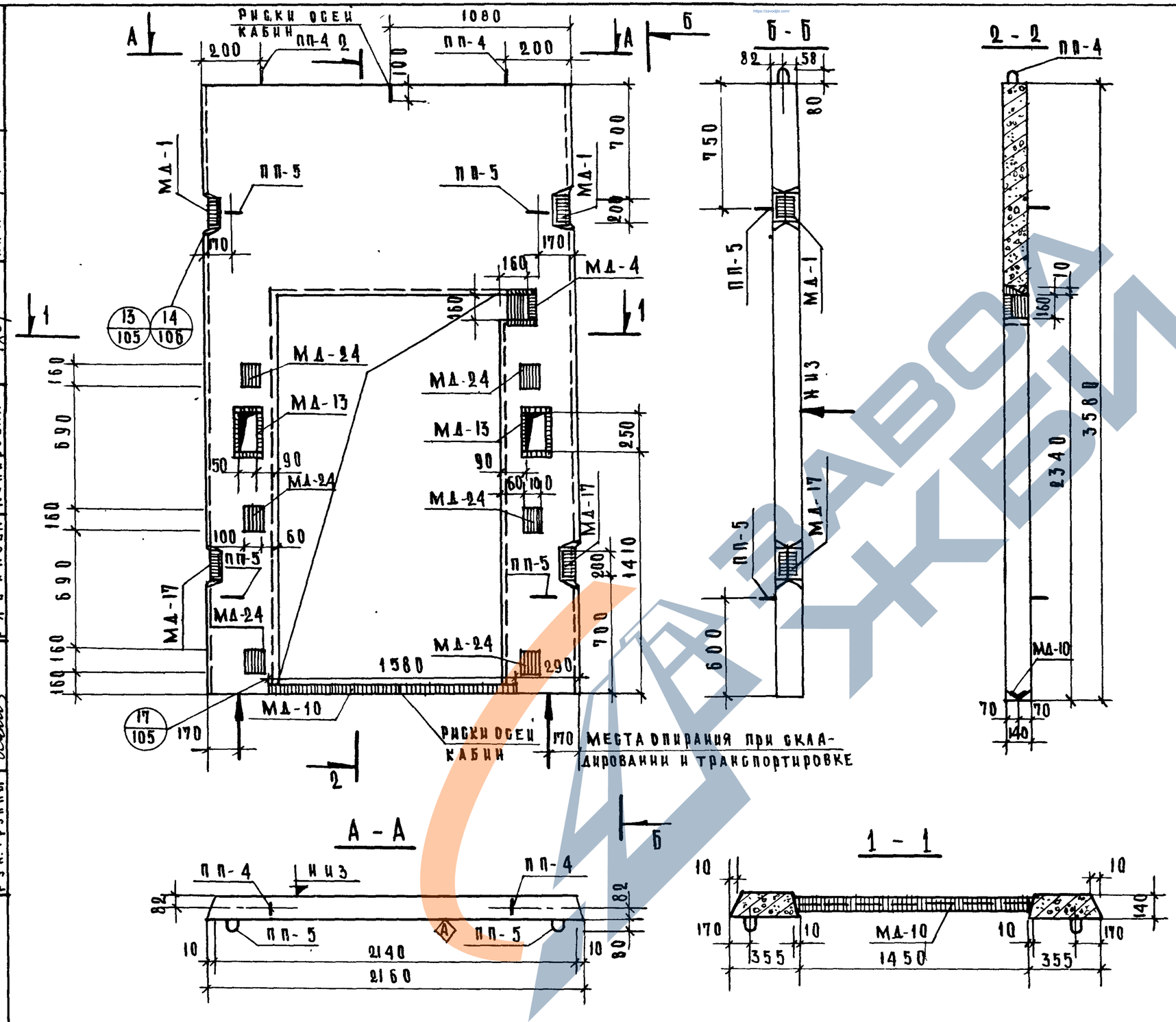

ПОКАЗАТЕЛИ НА ОДИН ЭЛЕМЕНТ				
Марка элемента	Вес т	Марка бетона	Об'ем бетона	Расход стали кг
ШЛ-22-36П	1.45	300	0.578	235.9

Примечание:

Армирование панели дано на листе 74.

ТК	Панели лифтовых шахт и плиты покрытия	Серия ИН-04-15	
1973	Опалубка панели ШЛ-22-36 П.	Выпуск 1	Лист 73

ГИПРОНИИЗДРАВ г. Москва

Гл. конструктора Гринченко; Нач. оск Зиновьев; Гл. инж. оск Семенов; Гл. инж. пр-та Либерман; Рук. группы Рябикова; Разработал Проверил Ст. техник; Копировал; Макеты Либерман; Сычева; Ахметканова; Шифр объекта 181; Архивный №

12914 79

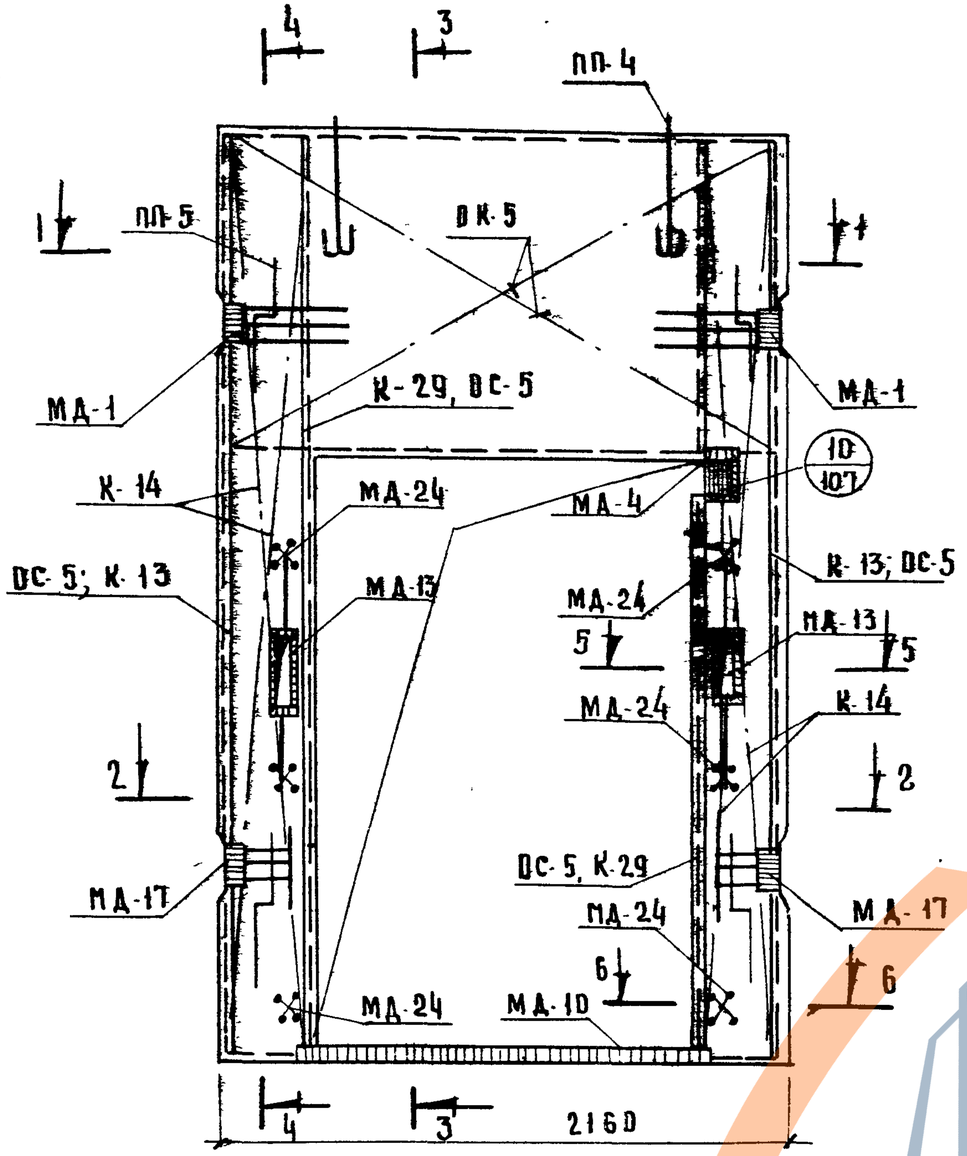

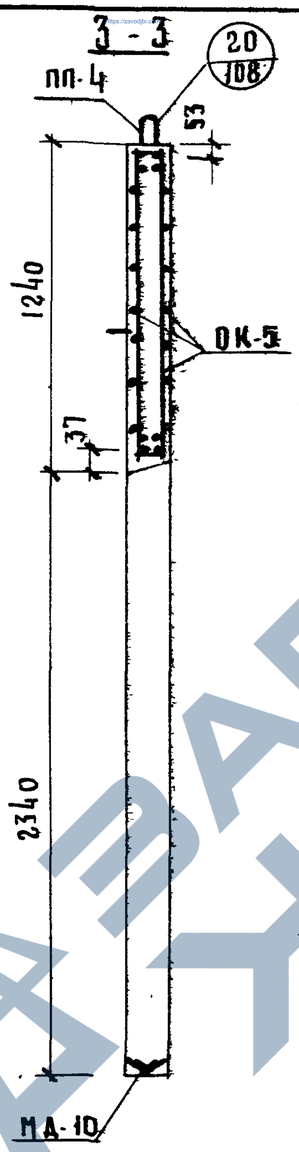

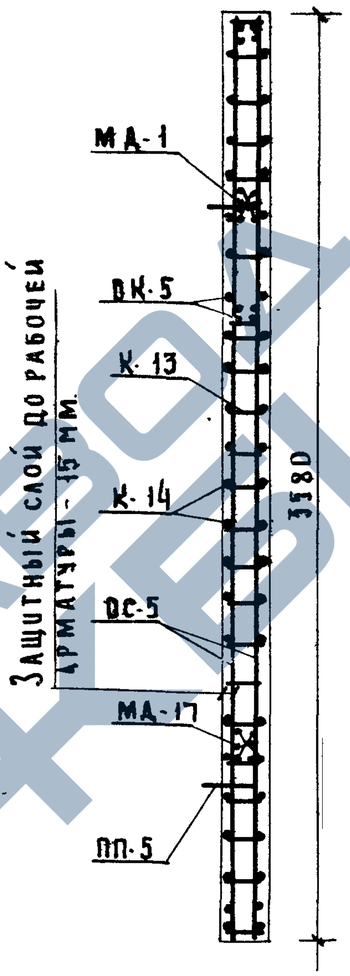

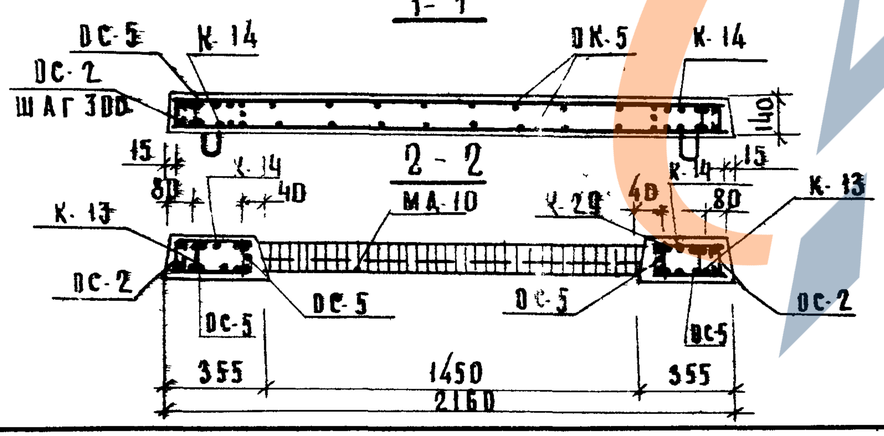

Выборка арматурных изделий и закладных деталей на 1 элемент

Марка элемента	Марка изделия или позиции	Количество изделий шт.	№ выпуска № листа
ША-22-36п	К-13	2	ИИ-04-158.2 6
	К-14	4	" 7
	К-29	2	" 6
	ВК-5	1	" 17
	ВС-2	24	" 10
	ВС-5	6	" 10
			"
	МА-1	2	" 20
	МА-4	1	" 22
	МА-10	1	" 23
	МА-13	2	" 25
	МА-17	2	" 29
	МА-24	6	" 28
	ПП-4	2	" 10
	ПП-5	4	" 10

Примечания:

1. Опалубка панели дана на листе 73.
2. Разрезы 5-5, 6-6 даны на листе 106
3. Пункт дан на листе 56

Выборка стали на жел. бет. элементы, кг.

Марка элемента	Горячекатаная арматурная сталь ГОСТ 5781-61*								Прокат в ст. 3пс6 ГОСТ 380-71									Всего
	Класс А-I				Класса А-III				Угловая равноб.			Полоса						
	⌀ мм			Итого	⌀ мм			Итого	L80×7	L90×8	Итого	-40×12	-100×8	-120×8	-140×10	-160×32	Итого	
	6	12			8	10	12											
ША-22-36п	7.82	5.88		13.70	7.48	17.72	111.03	136.23	13.45	8.72	22.17	7.54	12.88	7.84	13.86	21.70	63.82	235.92

ТК 1973	Панели лифтовых шахт и плиты покрытия	Серия ИИ-04-15	
	Армирование панели ША-22-36п	Выпуск 1	Лист 74

ГРИНЕНКО	РАЗРАБОТАЛ	МАКСИМЕНКО	ШИФР ОБЪЕКТА
ЗИНУЬЕВ	ПРОВЕРИЛ	ЛИБЕРМАН	181
СЕМЕНОВ	СТ. ТЕХНИК	СЫЧЕВА	АРХИВН. №
ЛИБЕРМАН	ГЛ. ИНЖ. ПР-ТА		
РЯБИНКОВА	РУК. ГРУППЫ		
	ГЛ. КОНСТ. ИН-ТА		
	НАЧ. ОСК.		
	ГЛ. ИНЖ. ОСК.		

ГИПРОНИИЗДРАВ
г. МОСКВА

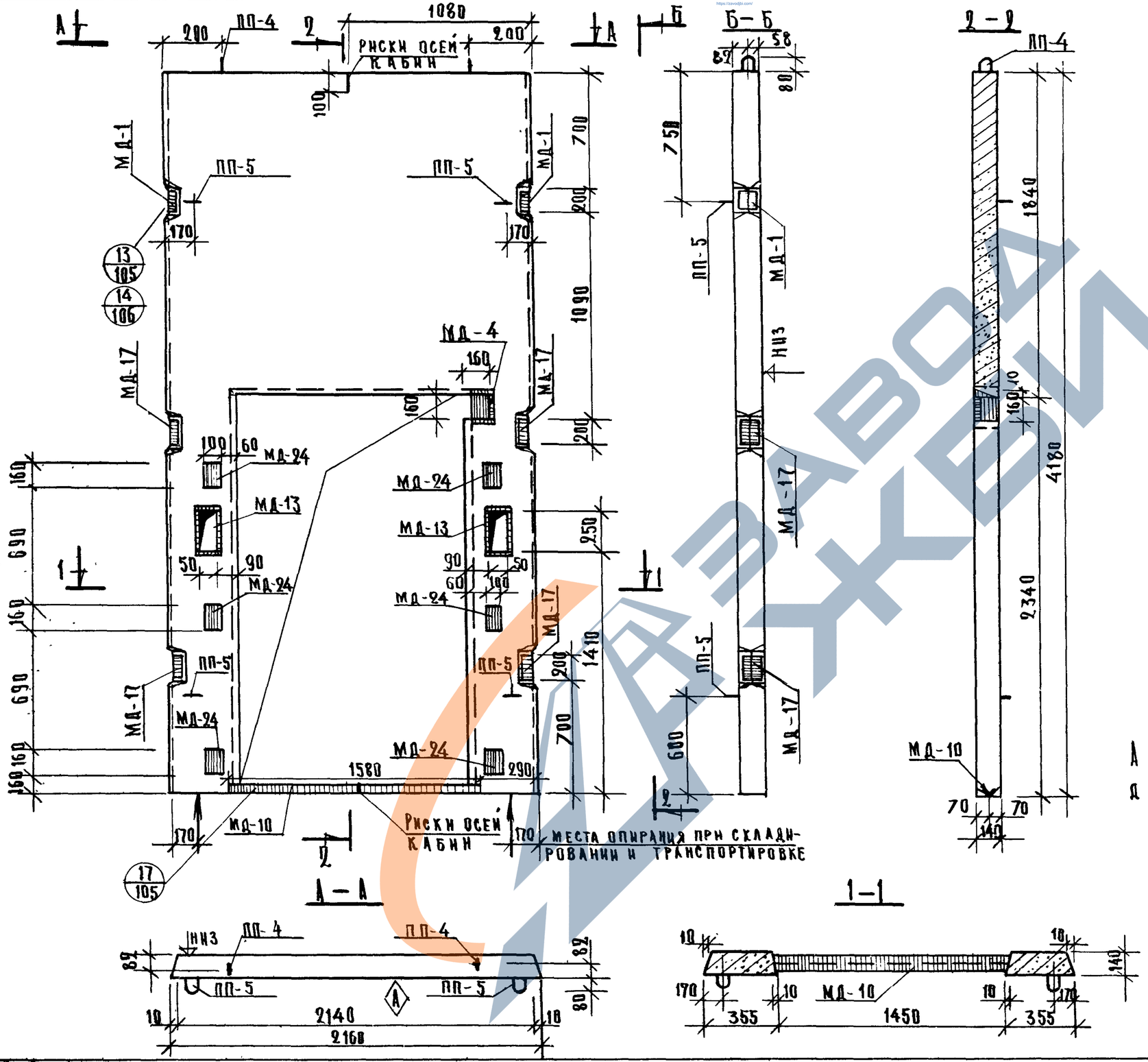

ПОКАЗАТЕЛИ НА ОДИН ЭЛЕМЕНТ				
Марка элемента	Вес т	Марка бетона	Об'ем бетона	Расход стали кг
ШЛ-22-42п	1,90	300	0.759	282.29

Примечание:

Армирование панели дано на листе 76.

ТК 1973	Панели лифтовых шахт и плиты покрытия. Опалубка панели ШЛ-22-42п.	Серия ИИ-04-15	Выпуск 1	Лист 75

12914 81

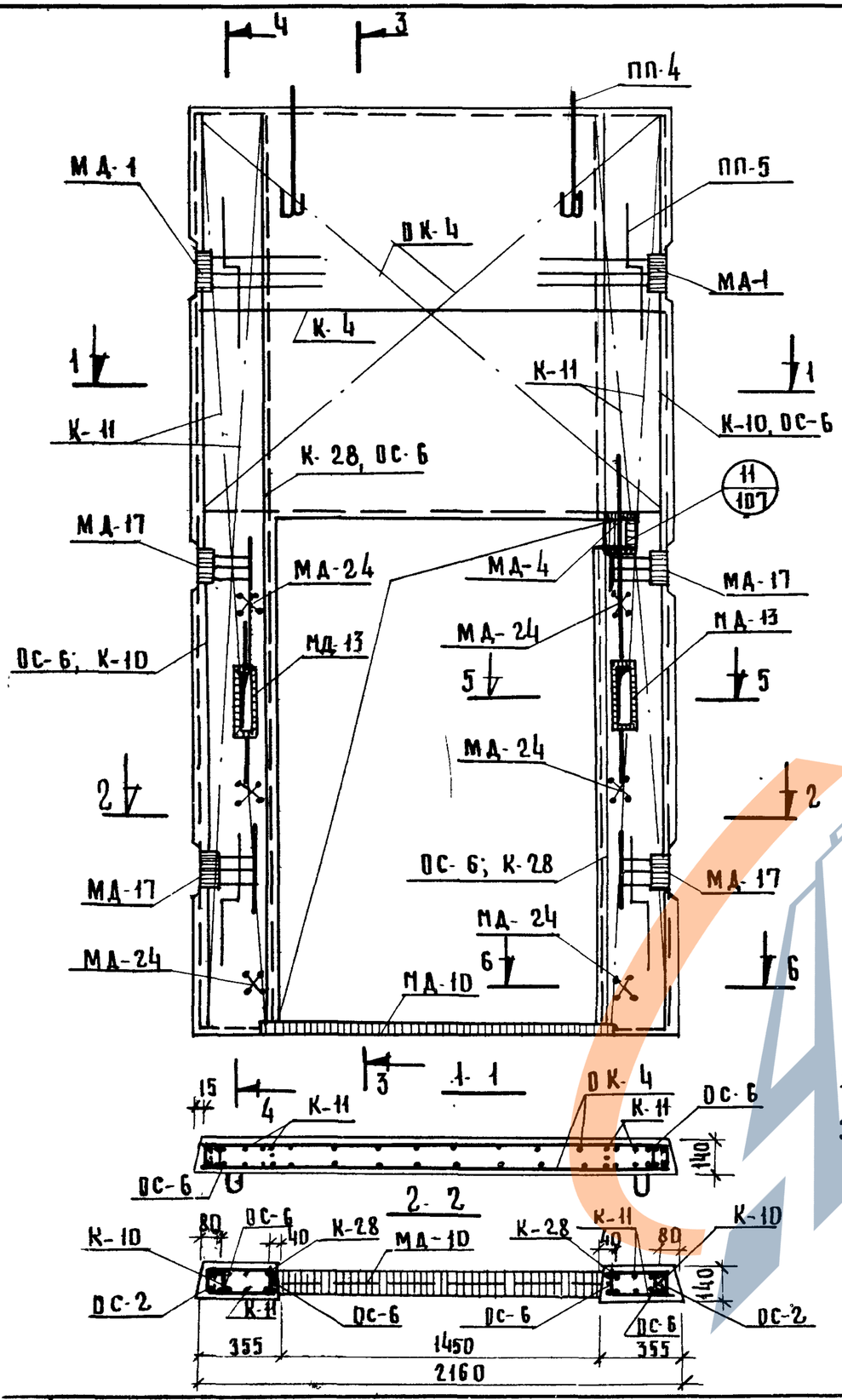

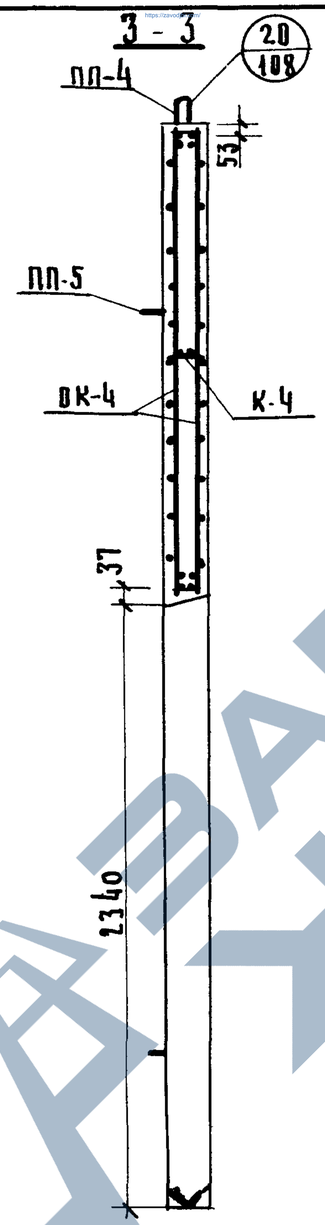

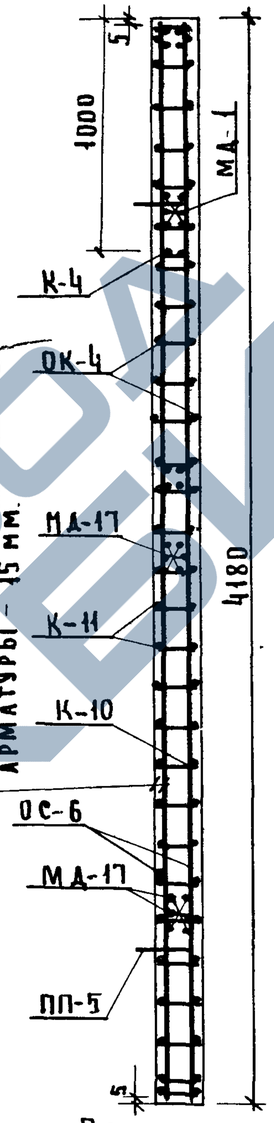

Примечания:

1. Опалубка панели дана на листе 75
2. Разрезы 5-5, 6-6 даны на листе 106
3. Пункт дан на листе 58.

Выборка арматурных изделий и закладных деталей на 1 элемент

Марка элемента	Марка изделия или позиции	Количество изделий шт	№ выпуска № листа
ША-22-42п	К-4	1	ИН-04-158 2 5
	К-10	2	" 6
	К-11	4	" 7
	К-28	2	" 6
	ВК-4	1	" 17
	ОС-1	4	" 10
	ОС-2	28	" 10
	ОС-6	6	" 10
	МД-1	2	" 20
	МД-4	1	" 22
	МД-10	1	" 23
	МД-13	2	" 25
	МД-17	4	" 29
	МД-24	6	" 28
	ПП-4	2	" 10
	ПП-5	4	" 10

Выборка стали на жел. бет. элементы, кг

Марка элемента	Горячекатаная арматурная сталь ГОСТ 5781-61*								Прокат Вст.3пс6 ГОСТ 380-71								Всего
	Класс А-I				Класс А-III				Угловая равнобок			Полоса					
	ф мм			Итого	ф мм			Итого	L80×7	L90×8	Итого	-40×12	-100×8	-120×8	-140×10	-160×32	Итого
	6	12			6	10	12										
ША-22-42п	8.41	5.88		14.29	11.24	17.72	137.23	166.19	13.45	13.08	26.53	15.08	12.88	11.76	13.86	21.70	75.28	282.29

ГК	Панели лифтовых шахт и плиты покрытия.	Серия ИН-04-15	
973	Армирование панели ША-22-42п	Выпуск 1	Лист 76

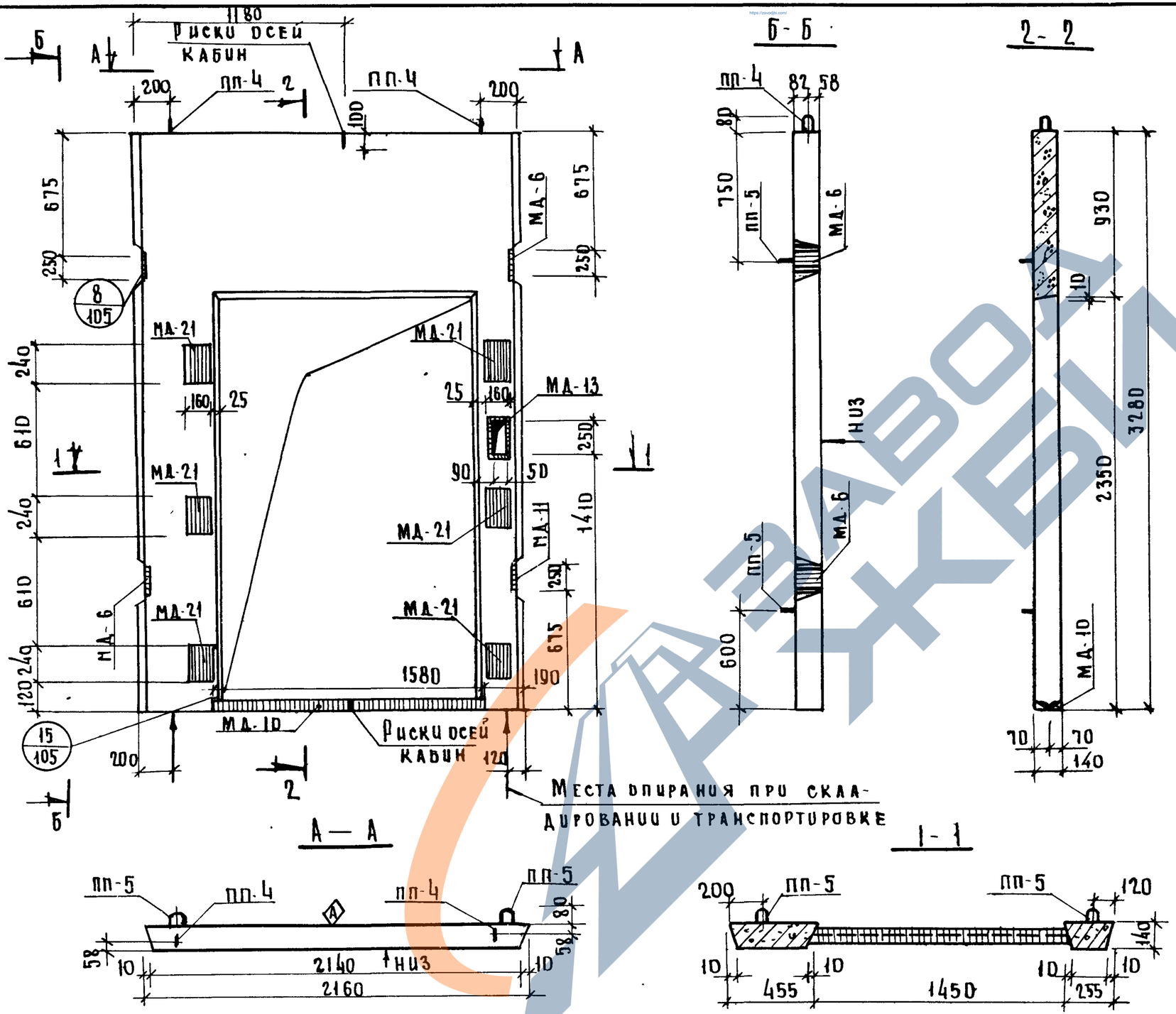

Показатели на один элемент				
Марка элемента	Вес т	Марка бетона	Об'ем бетона	Расход стали кг
ША-22-33П	1,24	300	0,494	202,29

Примечание:

Армирование панели дано на листе 78

Гл. конструктора	Гриченко	Разработал
Нач. ОСК	Зиновьев	Проверил
Гл. инж. ОСК	Семенов	Ст. техник
Гл. инж. пр-та	Либерман	
Рук. группы	Рябикова	

Шифр об'екта 181

Архивн. №

Гипронииздрав г. Москва

ТК	Панели лифтовых шахт и плиты покрытия	Серия ИИ-04-15
1973	Опалубка панели ША-22-33П-1	Выпуск 1 Лист 77

12914 8

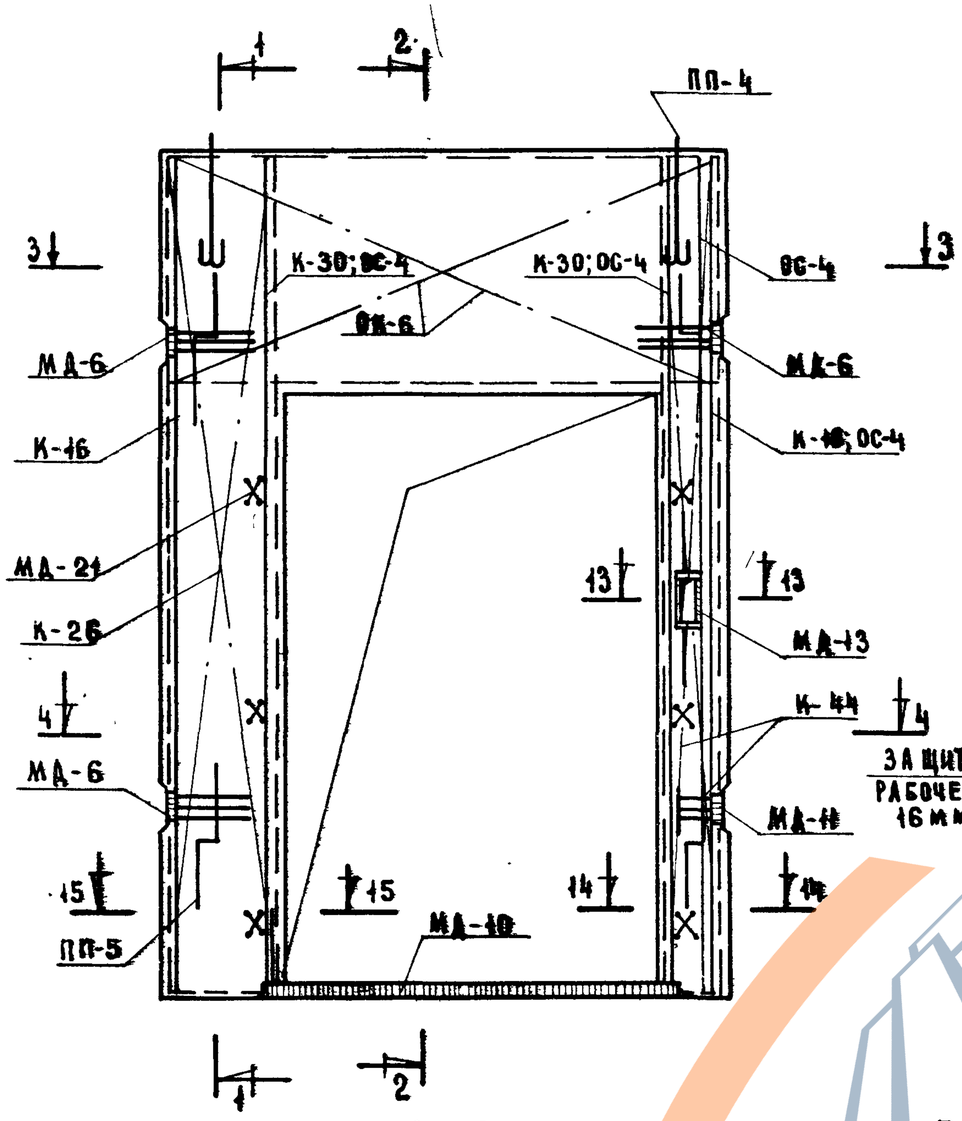

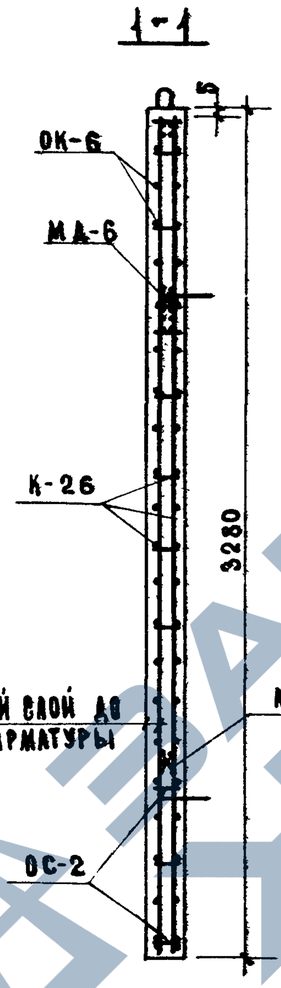

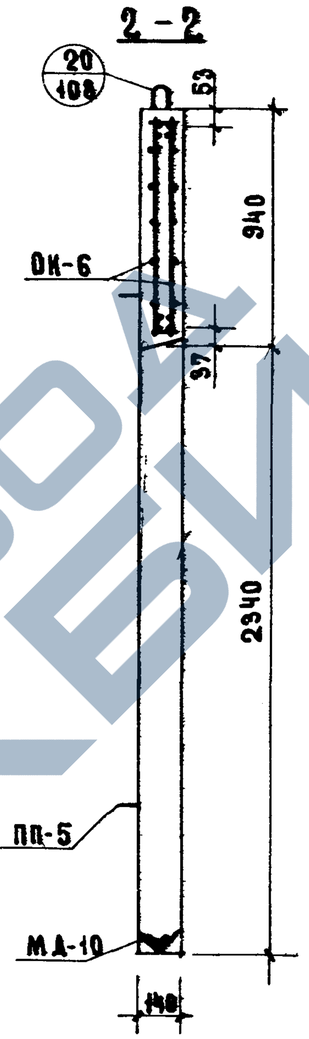

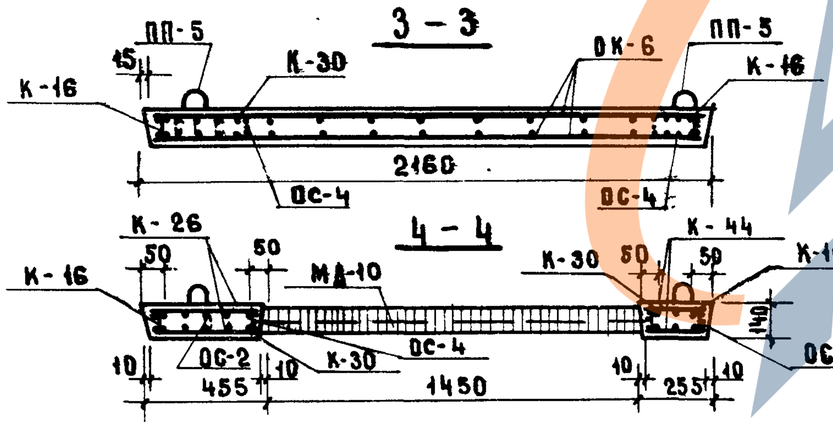

Примечания:

1. Опалубка панели дана на листе 77.
2. Разрезы 13-13, 14-14, 15-15 даны на листе 80.
3. Пункт 3 дан на листе 54.

Выборка арматурных изделий и закладных деталей на 1 элемент

Марка элемента	Марка изделия или позиции	Количество изделий, шт.	№ выпуска и № листа
ШЛ-22-33П-1	К-16	2	ИИ-04-15в2 6
	К-26	2	" 8
	К-30	2	" 6
	К-44	2	" 10
	ОК-6	1	" 17
	ОС-2	33	" 10
	ОС-4	5	" 10
	МД-6	3	" 24
	МД-10	1	" 23
	МД-11	1	" 24
	МД-13	1	" 25
	МД-21	6	" 20
	ПП-4	2	" 10
	ПП-5	4	" 10

Выборка стали на жел. бет. элементы, кг.

Марка элемента	Горячекатаная арматурная сталь ГОСТ 5781-61*								Прокат Вст.3 пс6 ГОСТ 380-71						Всего
	Класс А-I				Класс А-III				Угловая равнобок.	Полоса					
	ф мм			Итого	ф мм			Итого	L80×7	Итого	-40×12	-100×8	-140×10	-240×8	Итого
	6	12			6	10	12								
ШЛ-22-33П-1	8.64	5.88		14.52	5.58	16.24	102.83	124.71	13.45	13.45	1.88	0.88	17.93	28.92	49.61	288.29

ТК	Панели лифтовых шахт и плиты покрытия.	Серия ИИ-04-15	
1973	Армирование панели ШЛ-22-33П-1	Выпуск 1	Лист 78

Показатели на один элемент				
Марка элемента	Вес т	Марка бетона	Объем бетона	Расход стали кг
ША-22-36п1	1.46	300	0.584	216.86

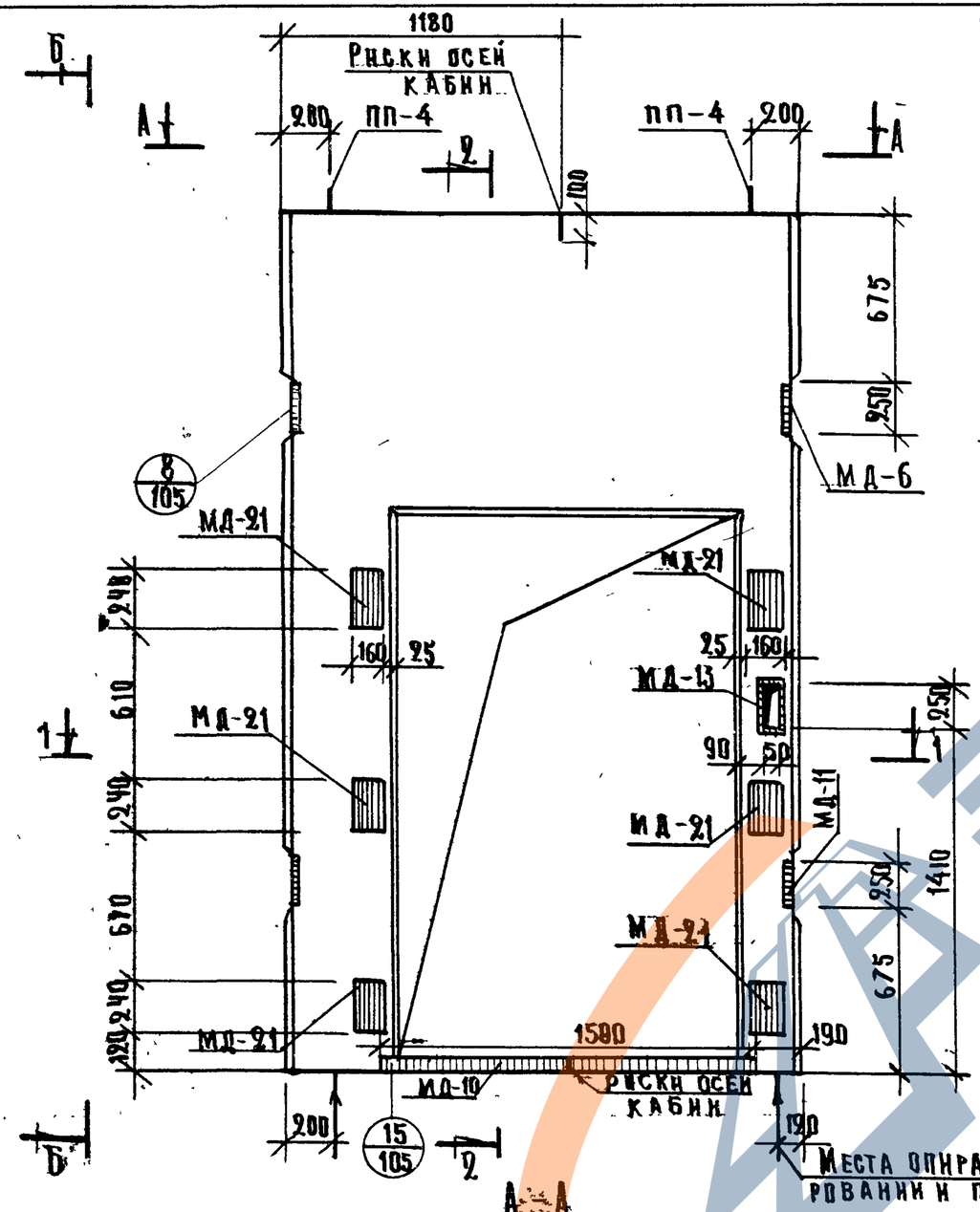

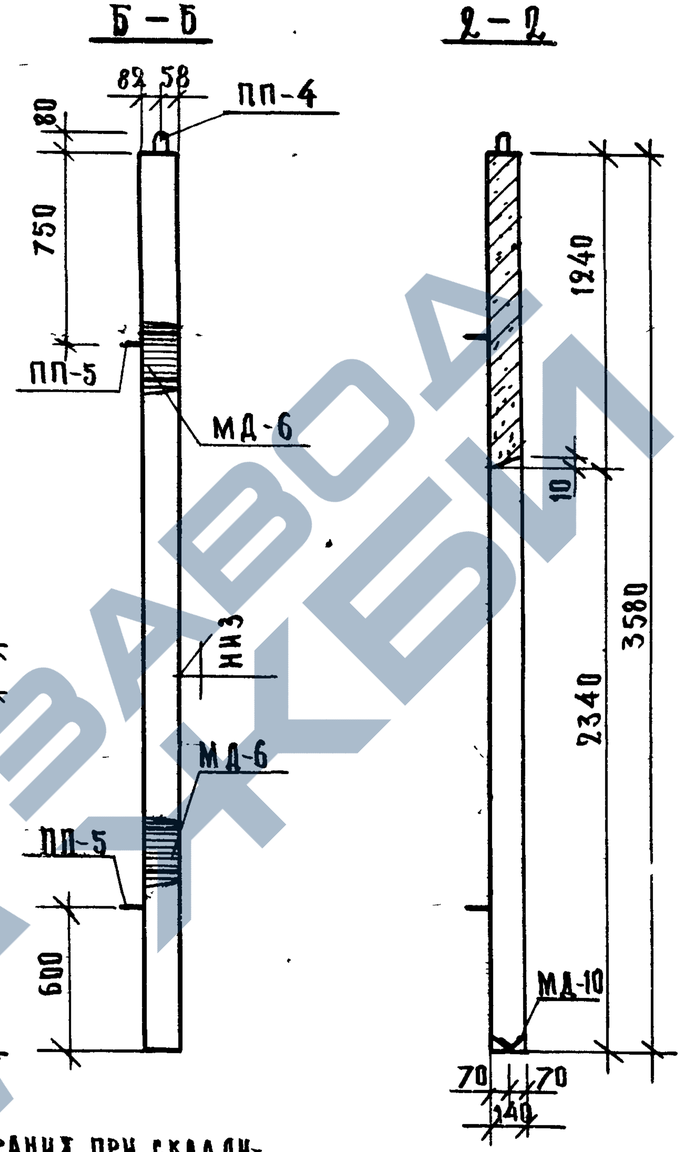

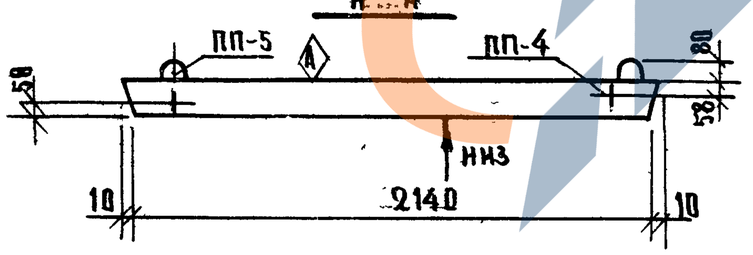

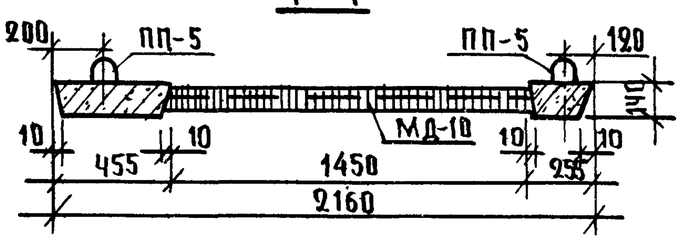

Примечание:

Армирование панели дано на листе 80.

ТК. 1973	Панели лифтовых шахт и плиты покрытия. Опалубка панели ША-22-36п-1	Серия ИИ-04-15	
		Выпуск 1	Лист 79

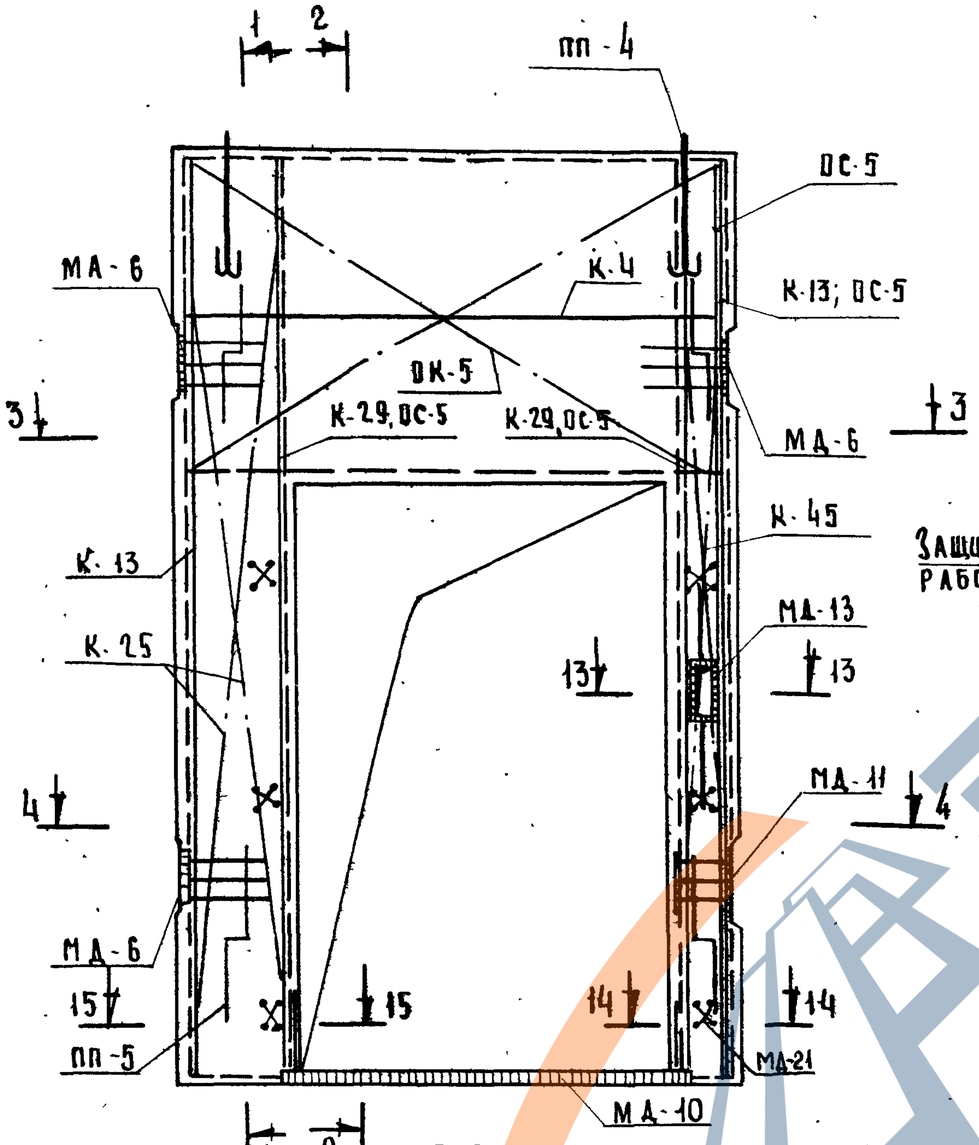

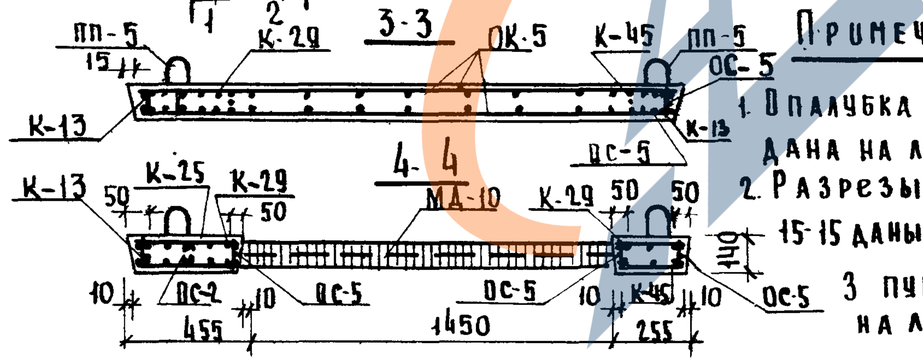

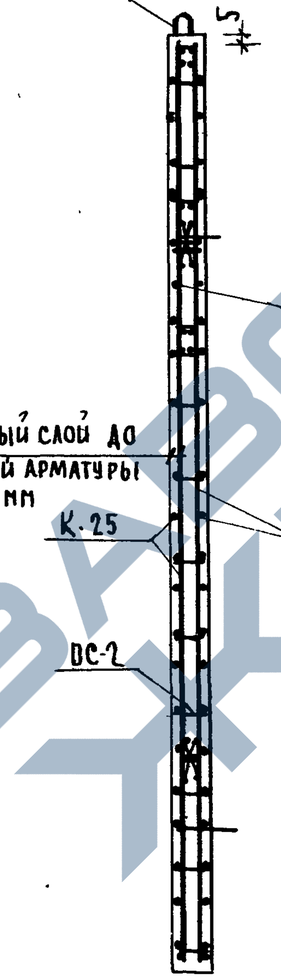

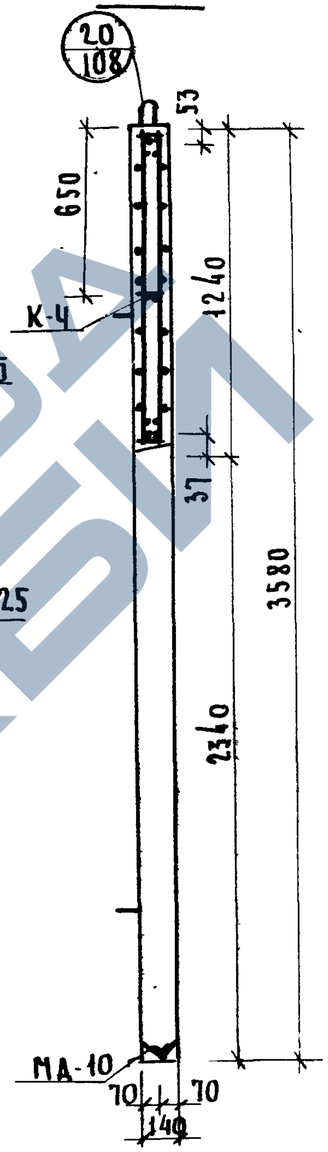

Примечания:

1. Опалубка панели дана на листе 79.
2. Разрезы 13-13, 14-14, 15-15 даны на листе 110.
3. Пункт дан на листе 56.

Выборка арматурных изделий и закладных деталей на 1 элемент

Марка элемента	Марка изделия или позиц.	Кол-во изделий шт.	№ выпуска № листа
ША-22-36п-1	К-4	1	ШО-04-158.2 5
	К-13	2	" 6
	К-25	2	" 8
	К-29	2	" 6
	К-45	2	" 10
	ОК-5	1	" 17
	ОС-2	36	" 10
	ОС-5	5	" 10
	МА-6	3	" 24
	МА-10	1	" 23
	МА-11	1	" 24
	МА-13	1	" 25
	МА-21	6	" 20
	ПП-4	2	" 10
	ПП-5	4	" 10

Выборка стали на железобетонные элементы, кг

Марка элемента	Горячекатаная арматурная сталь ГОСТ 5781-61*							Прокат в Ст. 3 пс 6 ГОСТ 380-71							Всего
	Класс А-I			Класс А-III				Угловая равнобок.		Полоса					
	⌀ мм		Итого	⌀ мм			Итого	L80×7	Итого	-40×18	-100×8	-140×10	-240×8	Итого	
	6	12		6	10	12									
ША-22-36п-1	10,57	5.88	16.45	7.48	16.24	113.63	137.35	13.45	13.45	1.88	0.88	17.93	28.92	49.61	216.86

ТК	Панели лифтовых шахт и плиты покрытия	Серия ИИ-П4-15	
1973	Армирование панели ША-22-36п-1	Выпуск 1	Лист 80

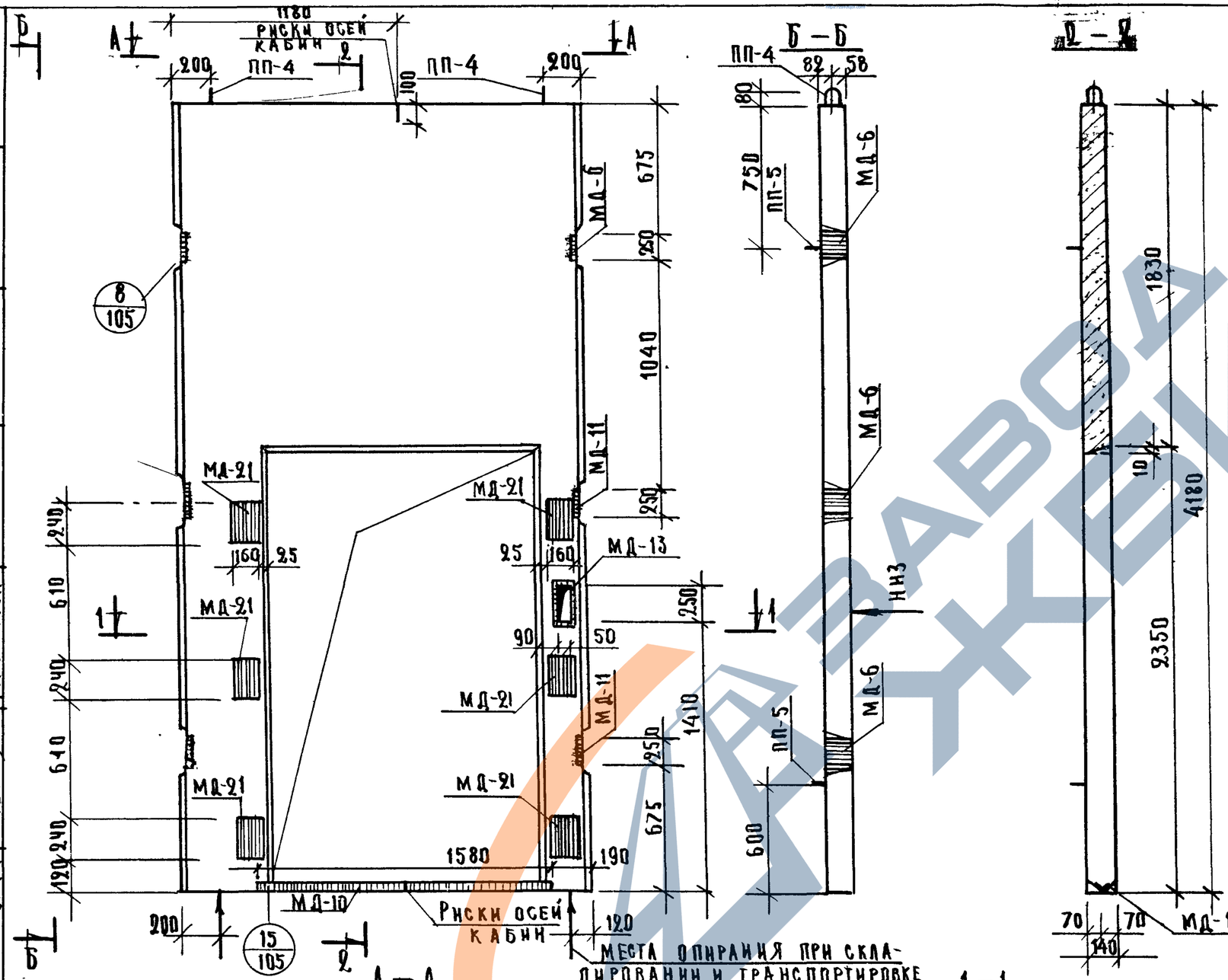

Показатели на один элемент				
Марка элемента	Вес т	Марка бетона	Объем бетона м³	Расход стали кг
ШЛ-22-42п1	1.92	300	0.769	255.66

Примечание:

Армирование панели дано на листе 82.

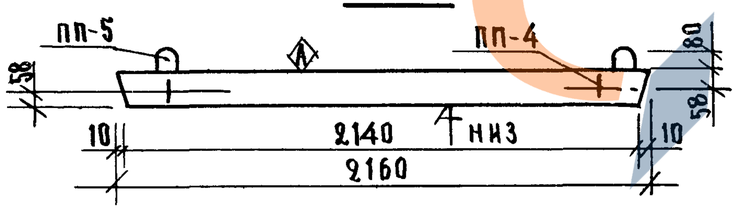

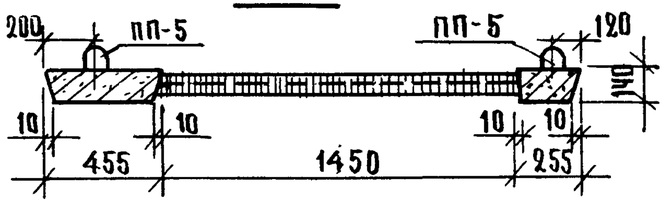

ТК. 1973	Панели лифтовых шахт и плиты покрытия Опалубка панели ШЛ-22-42п-1.	Серия НН-04-15 Выпуск 1 · Лист 81

ГИПРОНИИЗДРАВ г. Москва

ГИП	Гринченко	Разработал	Гринченко
Нач. отд.	Зиновьев	Проверил	Зиновьев
Гл. инж. отд.	Семенов	Ст. техник	Семенов
Гл. инж. пр-та	Анберман		Анберман
Рук. группы	Рябинкова		Рябинкова
Гл. конструктор		Архивный №	
Нач. отд.	Максименко	Шифр объекта	181
Гл. инж. отд.	Анберман		
Рук. группы	Сычева		

https://zavodjbi.com/

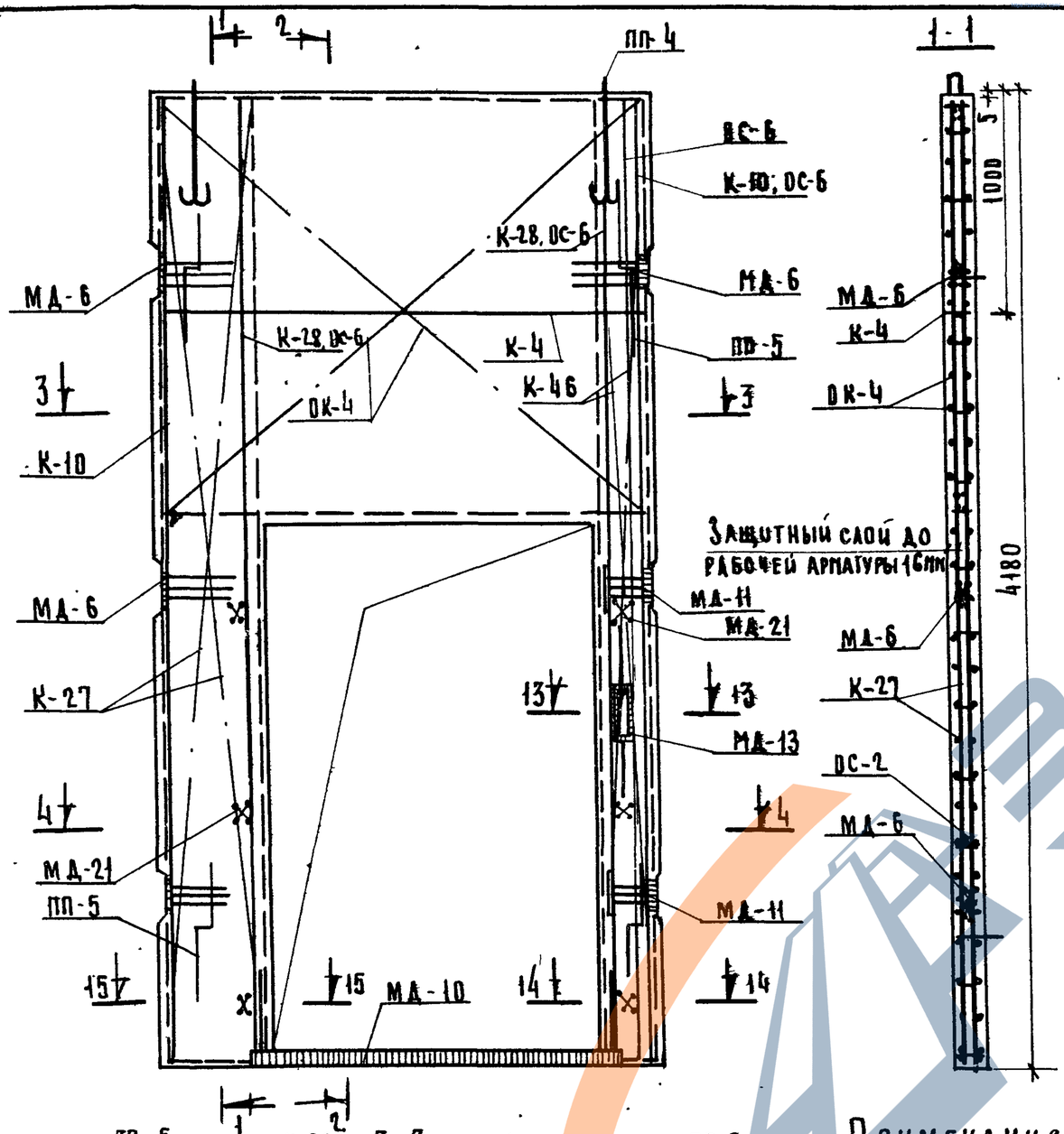

Примечания:

1. Опалубка панели дана на листе 81
2. Разрезы 13-13, 14-14, 15-15 даны на листе 110.
3. Пункт дан на листе 58.

Выборка арматурных изделий и закладных деталей на 1 элемент

Марка элемента	Марка изделия или позиции	Колич. во изделий шт.	№ выпуска № листа
ША-22-42П-1	К-4	1	ИИ-04-158 2/5
	К-10	2	" 6
	К-27	2	" 8
	К-28	2	" 6
	К-46	2	" 10
	ОК-4	1	" 17
	ОС-2	42	" 10
	ОС-6	5	" 10
	МА-6	4	" 24
	МА-10	1	" 23
	МА-11	2	" 24
	МА-13	1	" 25
	МА-21	6	" 20
	ПП-4	2	" 10
	ПП-5	4	" 10

Выборка стали на жел. бет. элементы, кг

Марка элемента	Горячекатаная арматурная сталь ГОСТ 5781-61*								Прокат в ст. 3 пс 6 ГОСТ 380-71						Всего
	Класс А-I				Класс А-III				Угловая равнобок.		Полоса				
	⌀ мм			Итого	⌀ мм			Итого	L80×7	Итого	-140×12	-100×8	-140×10	-240×8	Итого	
	6	12			6	10	12									
ША-22-42П-1	11.01	5.88		16.89	11.24	16.24	140.85	168.33	13.45	13.45	3.76	0.88	23.43	28.92	56.99	255.66

ТК 1973	Панели лифтовых шахт и плиты покрытия	Серия ИИ-04 15
	Армирование панели ША-22-42П-1	Выпуск 1 Лист 82.

Инв. № подл. | Подпись и дата | Взам. инв. № | Инв. № дубл. | Подпись и дата
Усычева
Шкова
Гук Грачева

ЗАВОД ЖБИ

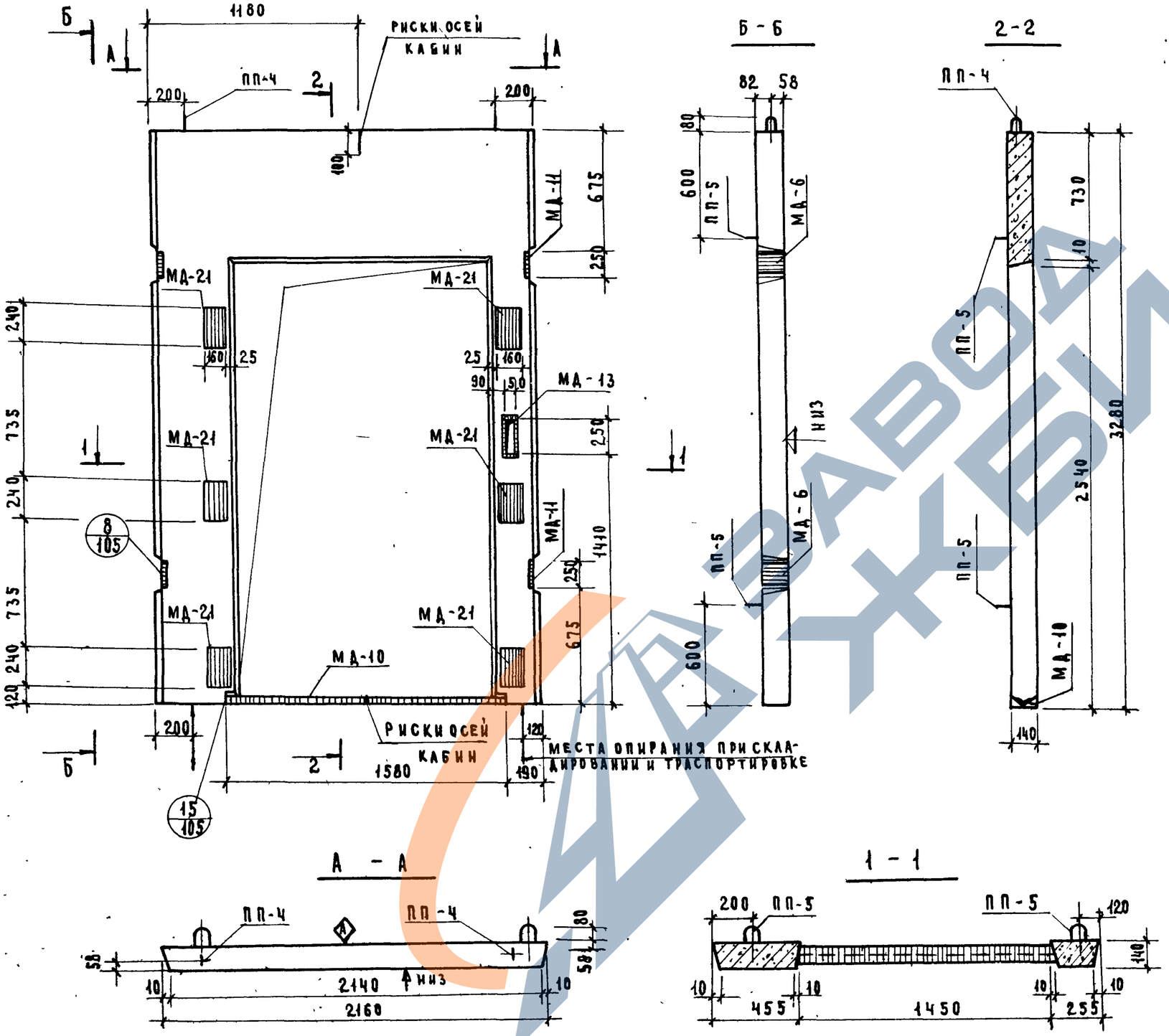

Показатели на один элемент				
Марка элемента	Вес т	Марка бетона	Объем бетона	Расход стали кг
ШЛ-22-33п-2	1,13	300	0,453	197,94

Примечание:

Армирование панели дано на листе 84.

ТК	Панели лифтовых шахт и плиты покрытия.	Серия ИИ-04-15
1973	Опалубка панели ШЛ-22-33п-2	Выпуск 1 / Лист 83

ГИПРОНИИЗДРАЗ г. Москва

Шифр объекта 181. Архивный №

Николаев, Либерман, Сычева

Разработал, Проверил, Ст. техник

Гриненко, Зиновьев, Семенов, Либерман, Рябикова

Гл. констр. ин-та, Нач. ОСК, Гл. инж. ОСК, Гл. инж. пр-та, Рук. группы

12914 89

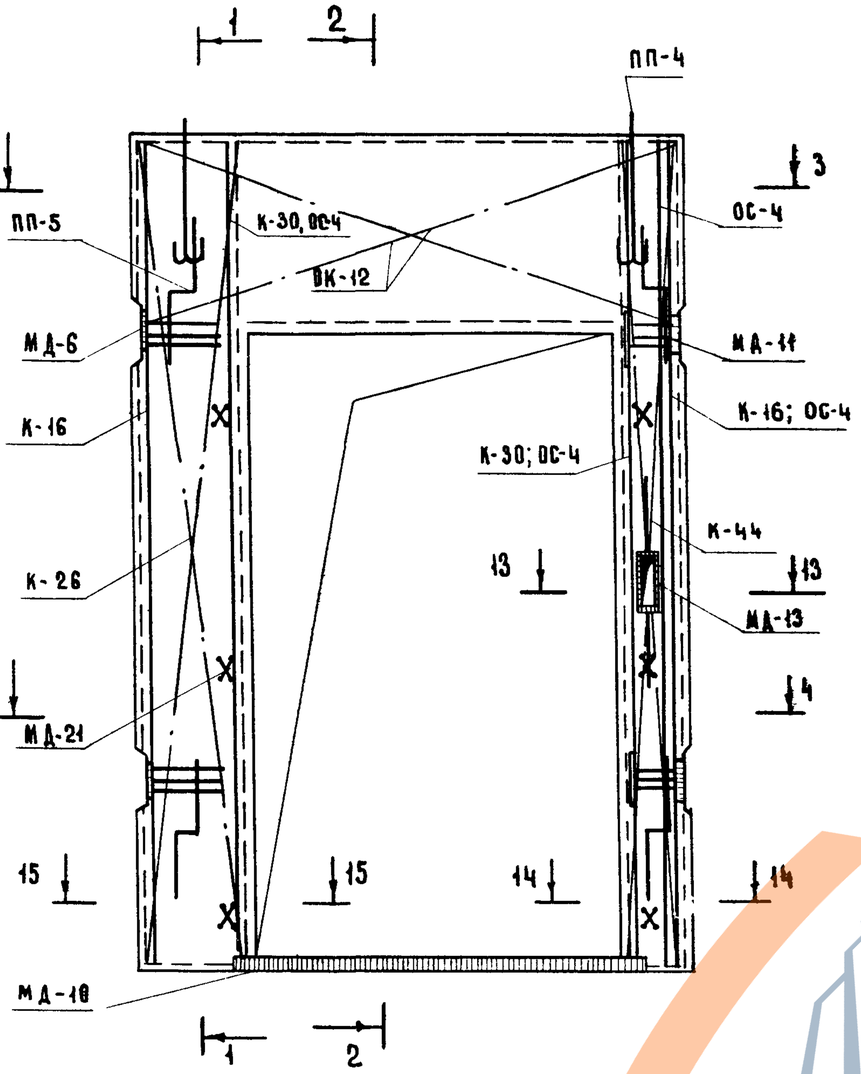

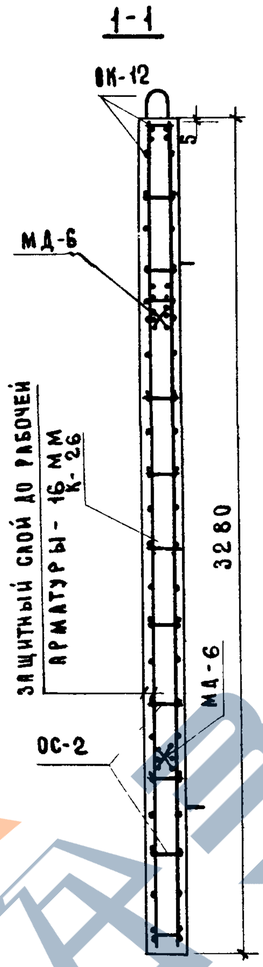

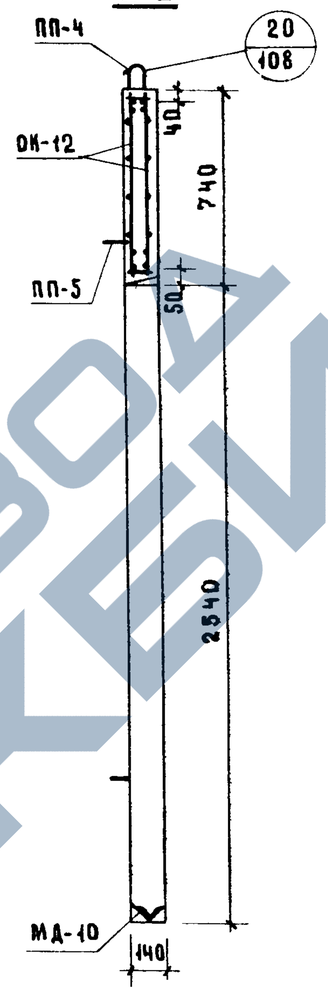

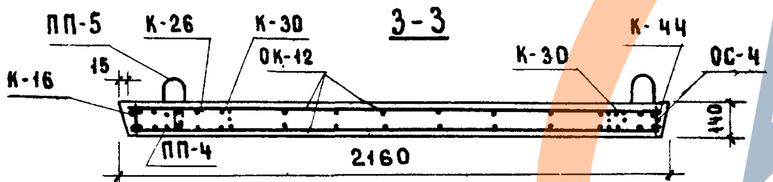

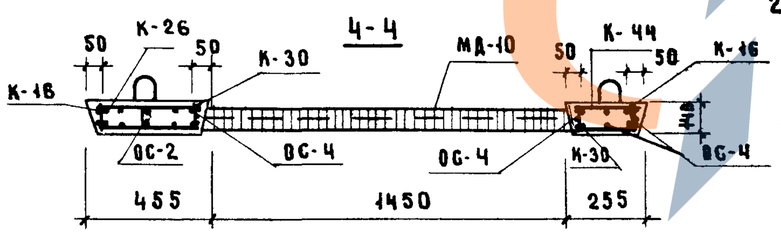

Примечания:

1. Опалубка панели дана на листе 83
2. Разрезы 13-13 ÷ 15-15 даны на листе 110
3. При сборке объемного каркаса панели в местах пересечений продольной ар-ры каркаса перемычки с К-16, поперечные стержни в К-16 срезаются и ставятся по месту.

Выборка арматурных изделий и закладных деталей на 1 элемент

Марка элемента	Марка изделия или позиции	Колич-во изделий шт.	№ выпуска № листа
ШЛ-22-33 П-2	К-16	2	ИИ-04-15 в.2 6
	К-26	2	—"— 8
	К-30	2	—"— 6
	К-44	2	—"— 10
	ВК-12	1	—"— 19
	ОС-2	33	—"— 10
	ОС-4	5	—"— 10
	МД-6	2	—"— 24
	МД-10	1	—"— 23
	МД-11	2	—"— 24
	МД-13	1	—"— 25
	МД-21	6	—"— 20
	ПП-4	2	—"— 10
	ПП-5	4	—"— 10

Выборка стали на жел.бет. элементы, кг

Марка элемента	Горячекатаная арматурная сталь ГОСТ 5781-61*								Прокат ВСт.3 пс 6 ГОСТ 380-71							Всего
	Класс А-I				Класс А-III				Угловая рав.	Полоса						
	ф мм			Итого	ф мм			Итого	L 80×7	Итого	-40×12	-100×8	-140×10	-240×8	Итого	
	6	12			6	10	12									
ШЛ-22-33П-2	8.64	5.88		14.52	4.68	16.24	97.56	118.48	13.45	13.45	3.76	0.88	17.93	28.92	51.49	197.94

ТК	Панели лифтовых шахт и плиты покрытия	Серия ИИ-04-15	
1973	Армирование панели ШЛ-22-33 П-2	Выпуск 1	Лист 84

ЗАВОД ЖБИ

https://zavodjbi.com/

12914 90

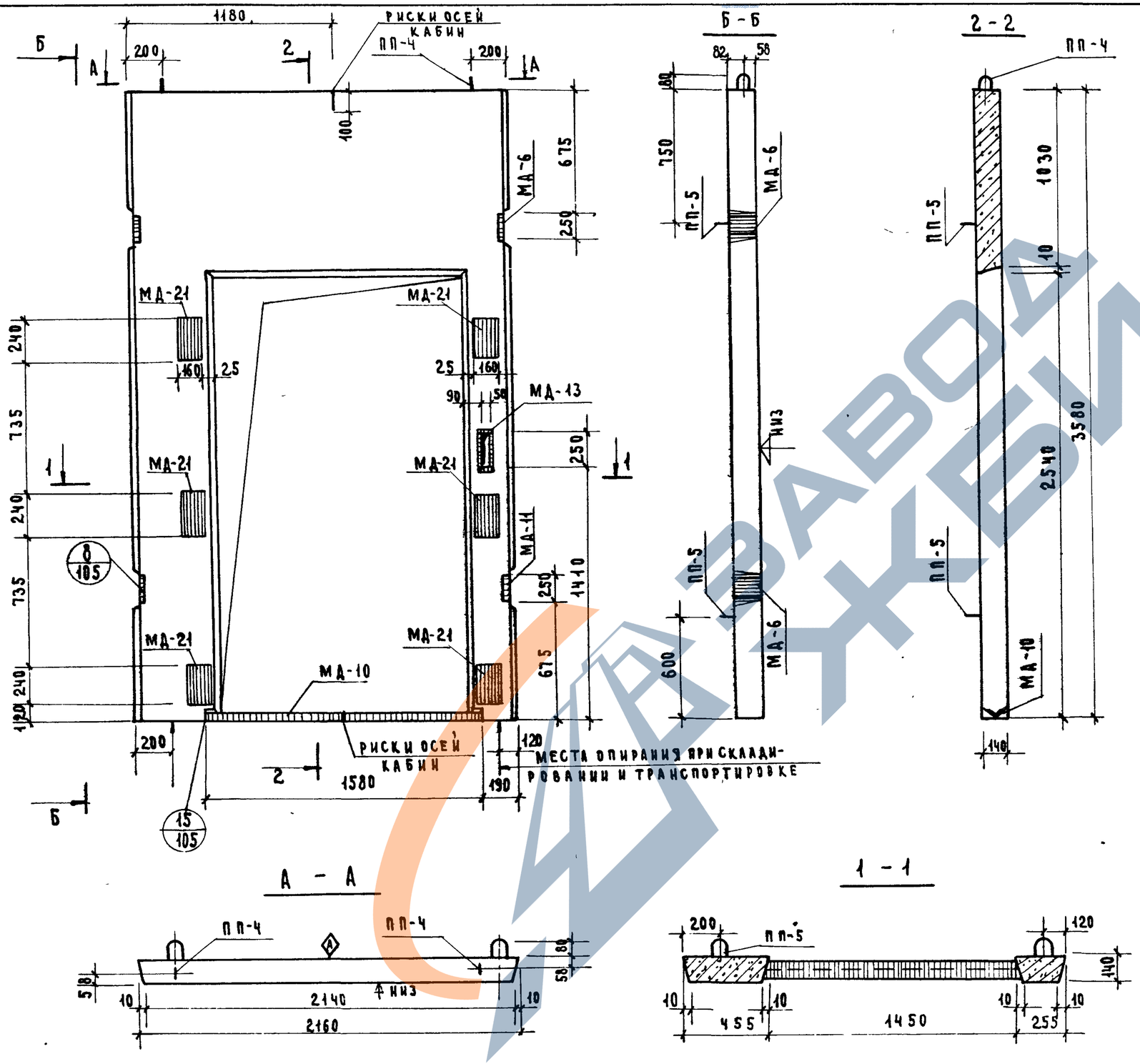

ПОКАЗАТЕЛИ НА ОДИН ЭЛЕМЕНТ				
МАРКА ЭЛЕМЕНТА	ВЕС Т	МАРКА БЕТОНА	ОБЪЕМ БЕТОНА	РАСХОД СТАЛИ КГ
ШЛ-22-36п-2	1,36	300	0,543	209,59

ПРИМЕЧАНИЕ:

АРМИРОВАНИЕ ПАНЕЛИ ДАНО НА ЛИСТЕ 86.

ТК	ПАНЕЛИ ЛИФТОВЫХ ШАХТ И ПЛИТЫ ПОКРЫТИЯ	СЕРИЯ ИИ-04-15	
1973	ОПАЛУБКА ПАНЕЛИ ШЛ-22-36п-2	ВЫПУСК 1	ЛИСТ 85

ГИПРОНИИЗДРАВ г. Москва

ШИФР ОБЪЕКТА 181 | АРХИВНЫЙ №

Гл. конст. ин-та — Нач. ОСК — Гл. инж. ОСК — Гл. инж. пр-та — Рук. группы

Гриненко — Зиновьев — Семенов — Либерман — Рябикова

Разработал — Проверил — Ст. техник

Николаев — Либерман — Сыч-ва

ЗАВОД ЖБИ

12914 91

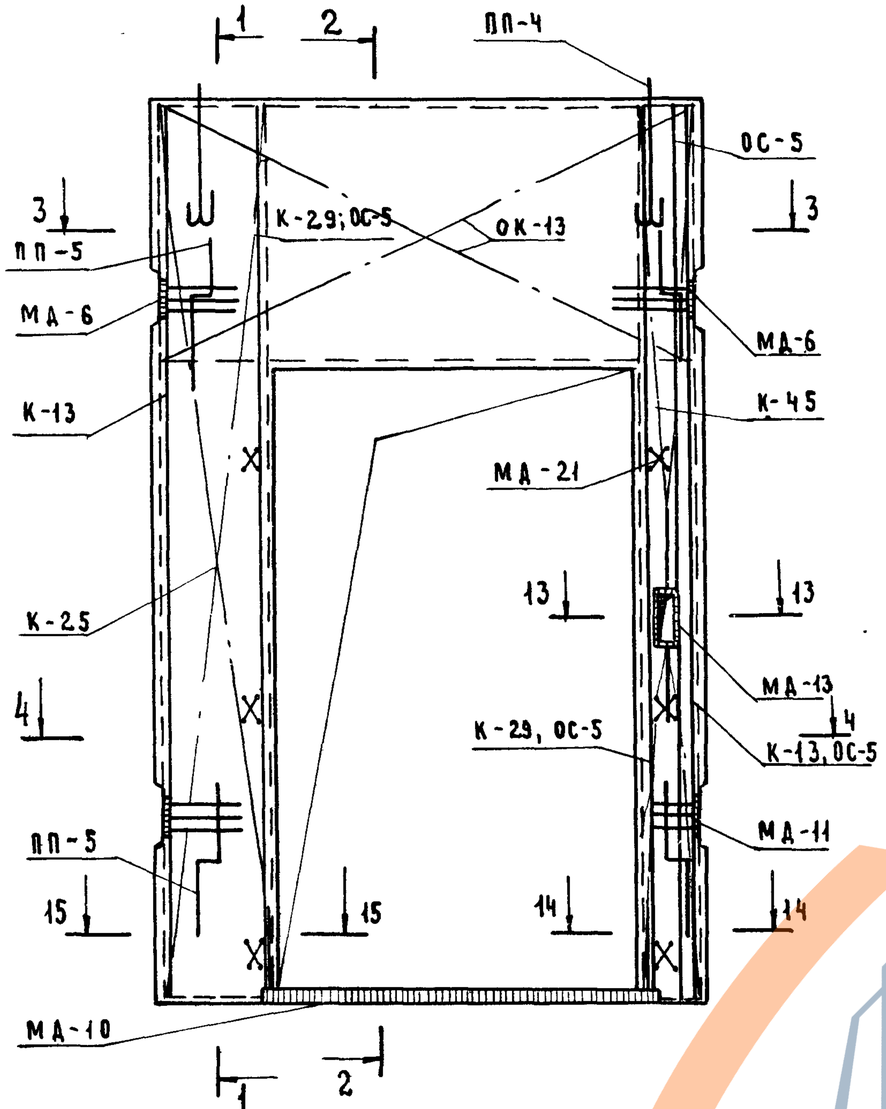

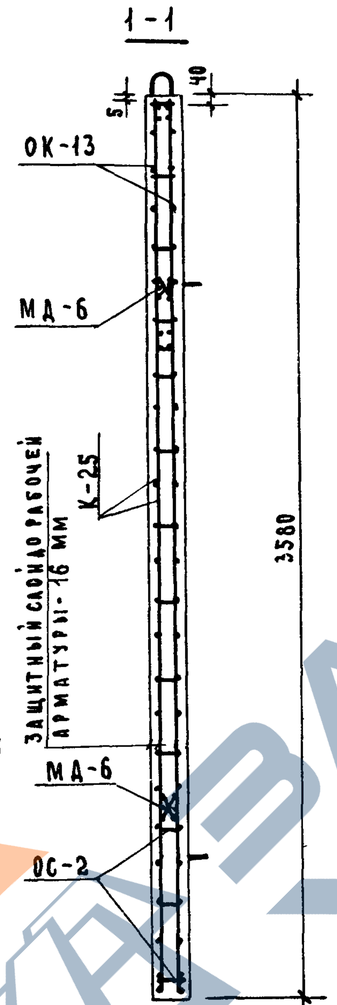

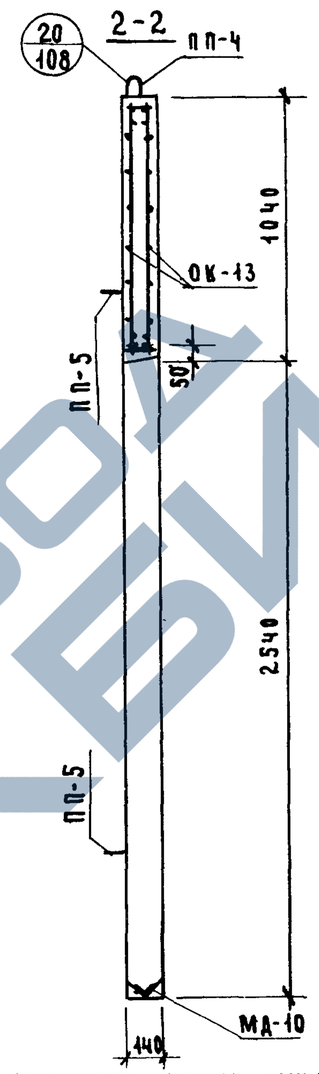

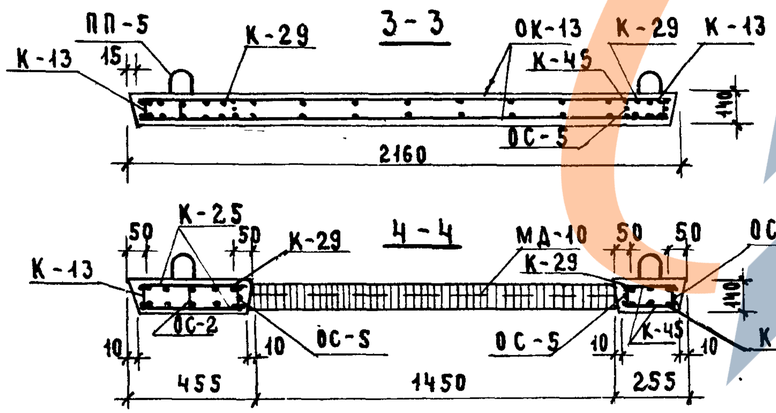

Примечания:

1. Опалубка панели дана на листе 85.
2. Разрезы 13-13; 14-14; 15-15 даны на листе 110.
3. При сборке объемного каркаса панели в местах пересечений продольной арматуры каркаса перемычки с К-13, поперечные стержни в К-13 срезаются и ставятся по месту.

Выборка арматурных изделий и закладных деталей на 1 элемент

Марка элемента	Марка изделия или позиции	Колич-во изделий шт.	№выписка №листа
ШЛ-22-36п-2	К-13	2	ИИ-04-15 в 2 6
	К-25	2	8
	К-29	2	6
	К-45	2	10
	ОК-13	1	19
	ОС-2	36	10
	ОС-5	5	10
	МД-6	3	24
	МД-10	1	23
	МД-11	1	24
	МД-13	1	25
	МД-21	6	20
	ПП-4	2	10
	ПП-5	4	10

Выборка стали на жел. бет. элементы, кг

Марка элемента	Горячекатаная арматурная сталь ГОСТ 5781-61*								Прокат Вст. 3 Пс 6 ГОСТ 380-71						Всего
	Класс А-I				Класс А-III				Угловая равнополочная		Полоса				
	ф мм			Итого	ф мм			Итого	∠80×7	Итого	-40×12	-100×8	-140×10	-240×8	Итого
	6	12			6	10	12								
ШЛ-22-36п2	9,22	5,88		15,10	6,58	16,24	108,61	131,43	13,45	13,45	1,88	0,88	17,93	28,92	49,61	209,59

ТК 1973	Панели лифтовых шахт и плиты покрытия	Серия ИИ-04-15
	Армирование панели ШЛ-22-36п-2	Выпуск 1 / Лист 86

12914 92

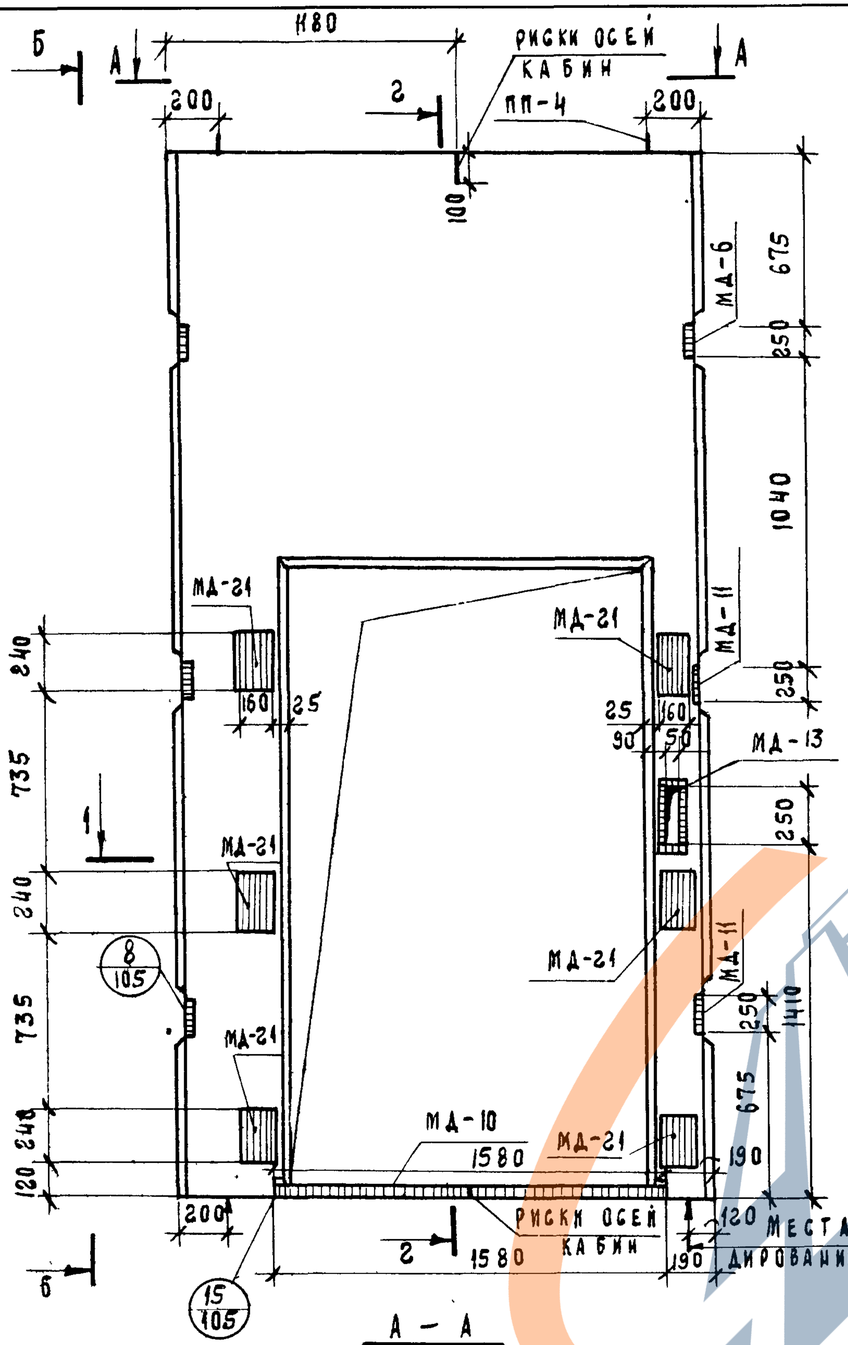

Примечание:

Армирование панели дано на листе 88.

Показатели на один элемент				
Марка элемента	Вес т	Марка бетона	Объем бетона	Расход стали кг
ША-22-42П-2	1,82	300	0,724	248.66

ГИПРОНИИЗДРАВ г. Москва	ТК. 1973	Панели лифтовых шахт и плиты покрытия	Серия ИИ-04-15
		Опалубка панели ША-22-42П-2	Выпуск 1 / Лист 87

ГИП	Гриненко	Шифр объекта 181	Архивный №
Ст. техник	Бычева		
Проверил	Зинов	Альберман	
Нач. отд. СК	Семецов		
Гл. инж. ОСК	Альберман		
Гл. инж. пр-та	Рябкова	Осипова	
Рук. группы	Левин		
Гл. констр. ин-та			
Нач. отд. СК			
Гл. инж. ОСК			
Гл. инж. пр-та			
Рук. группы			
Сделал		Копировал	Фен

ЗАВОД ЖБИ

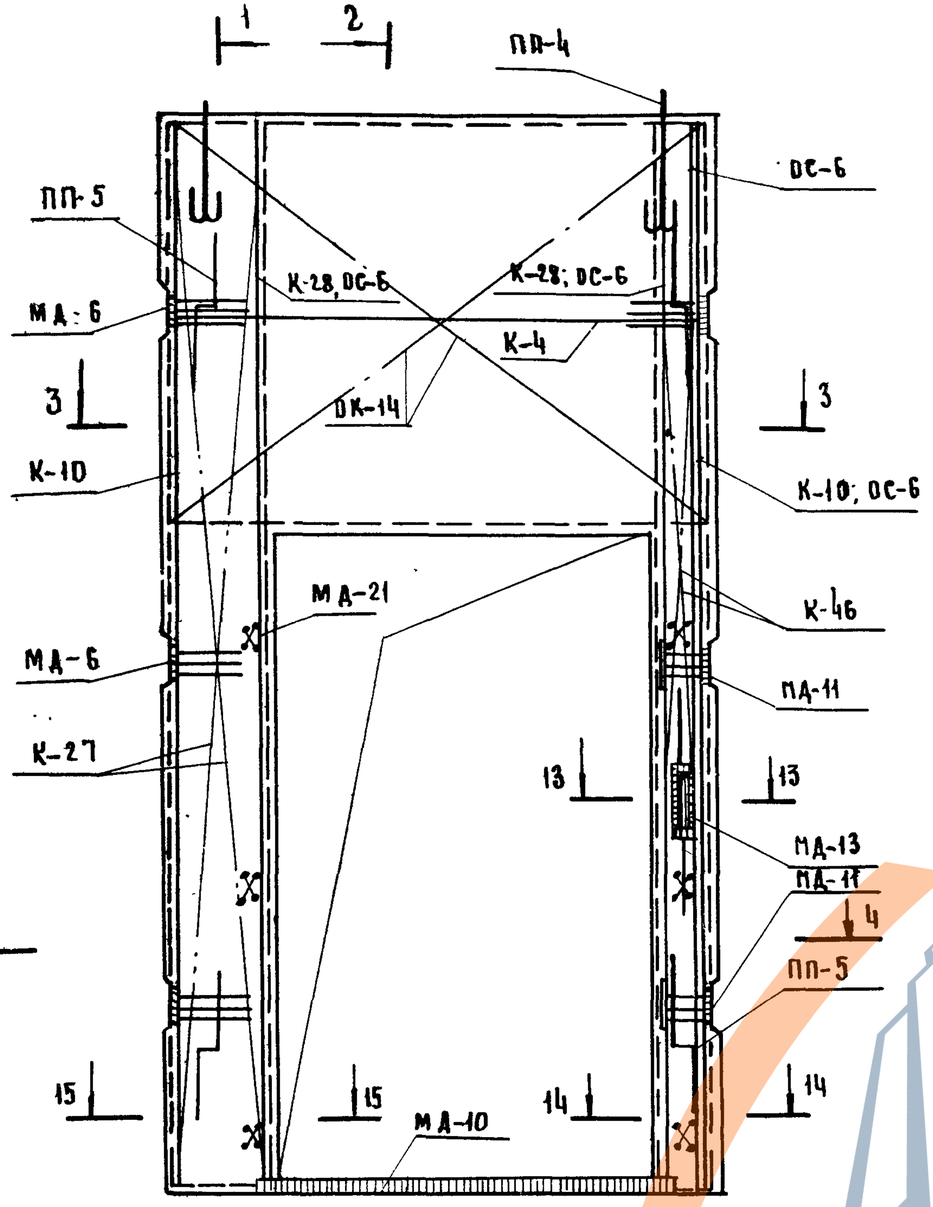

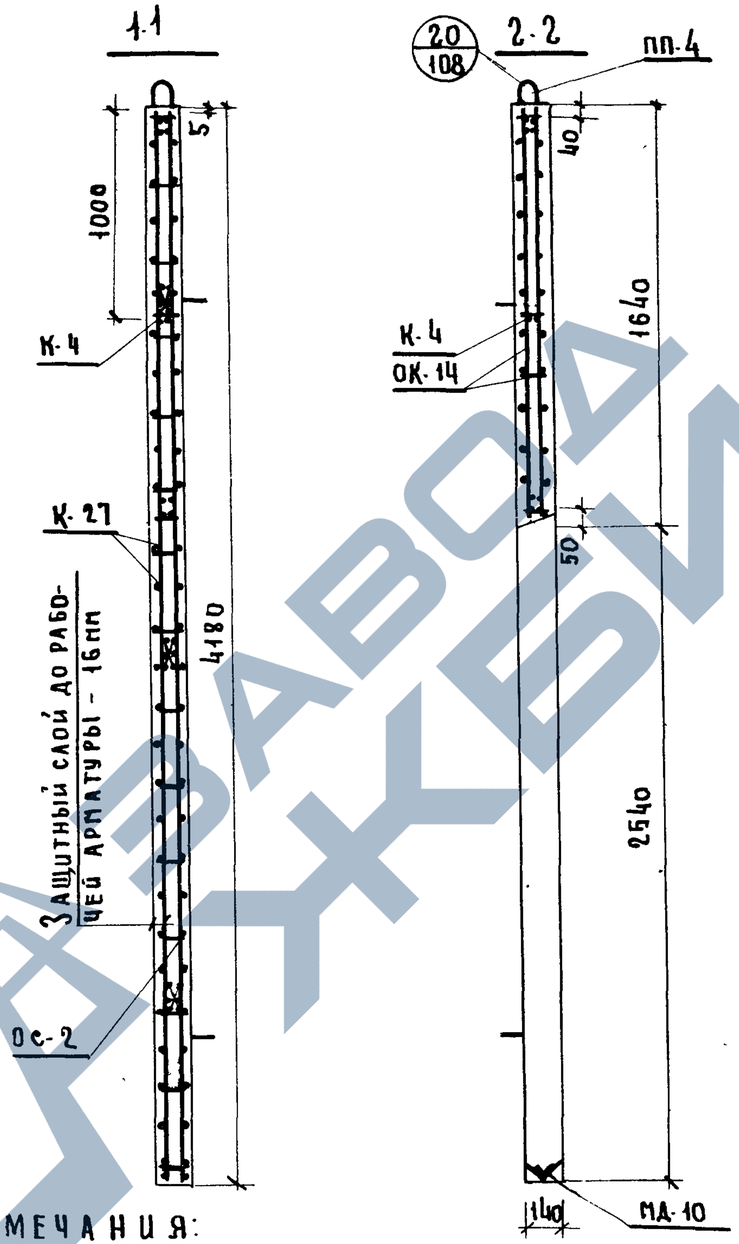

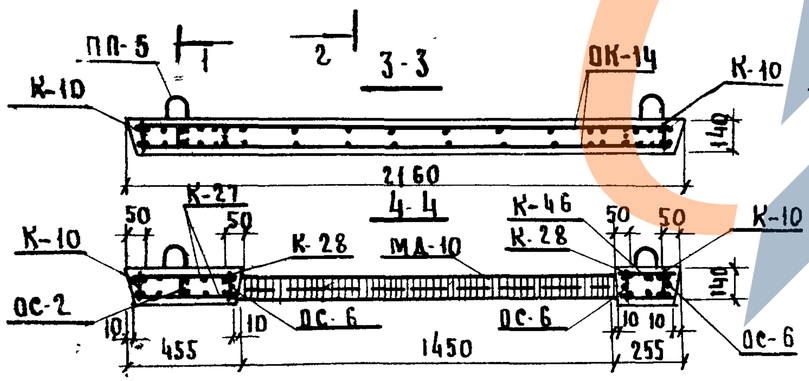

Выборка арматурных изделий и закладных деталей на 1 элемент.

Марка элемента	Марка изделия или позиции	Колич-во изделий шт.	№ выпуска № листа
Шл-22-42 п-2	К-4	1	ИИ-04-15В.2 5
	К-10	2	" 6
	К-27	2	" 8
	К-28	2	" 6
	К-46	2	" 10
	ОК-14	1	" 19
	ОС-2	42	" 10
	ОС-6	5	" 10
	МД-6	4	" 24
	МД-10	1	" 23
	МД-11	2	" 24
	МД-13	1	" 25
	МД-21	6	" 20
	ПП-4	2	" 10
	ПП-5	4	" 10

Примечания:

1. Опалубка панели дана на листе 87
2. Разрезы 13-13, 14-14, 15-15 даны на листе 110
3. При сборке объемного каркаса панели в местах пересечений продольной арматуры каркаса перемычки с К-10, поперечные стержни в К-10 срезаются и ставятся по месту.

Выборка стали на жел бет. элементы, кг

Марка элемента	Горячекатаная арматурная сталь ГОСТ 5781-61*								Прокат в Ст.3 пс6 ГОСТ 380-71							Всего
	Класс А-I				Класс А-III				Углов. равн.		Полоса					
	⌀ мм			Итого	⌀ мм			Итого	L 80×7	Итого	-40×12	-100×8	-140×10	-240×8	Итого	
	6	12			6	10	12									
Шл-22-42п-2	11,01	5,88		16,89	10,36	16,24	134,73	161,33	13,45	13,45	3,76	0,88	23,43	28,92	56,99	248,66

ТК	Панели лифтовых шахт и плиты покрытия	Серия ИИ-04-75	
1973	Армирование панели Шл-22-42 п-2	Выпуск 1	Лист 88

12914 94

Рябцкова Копировал Ковалина

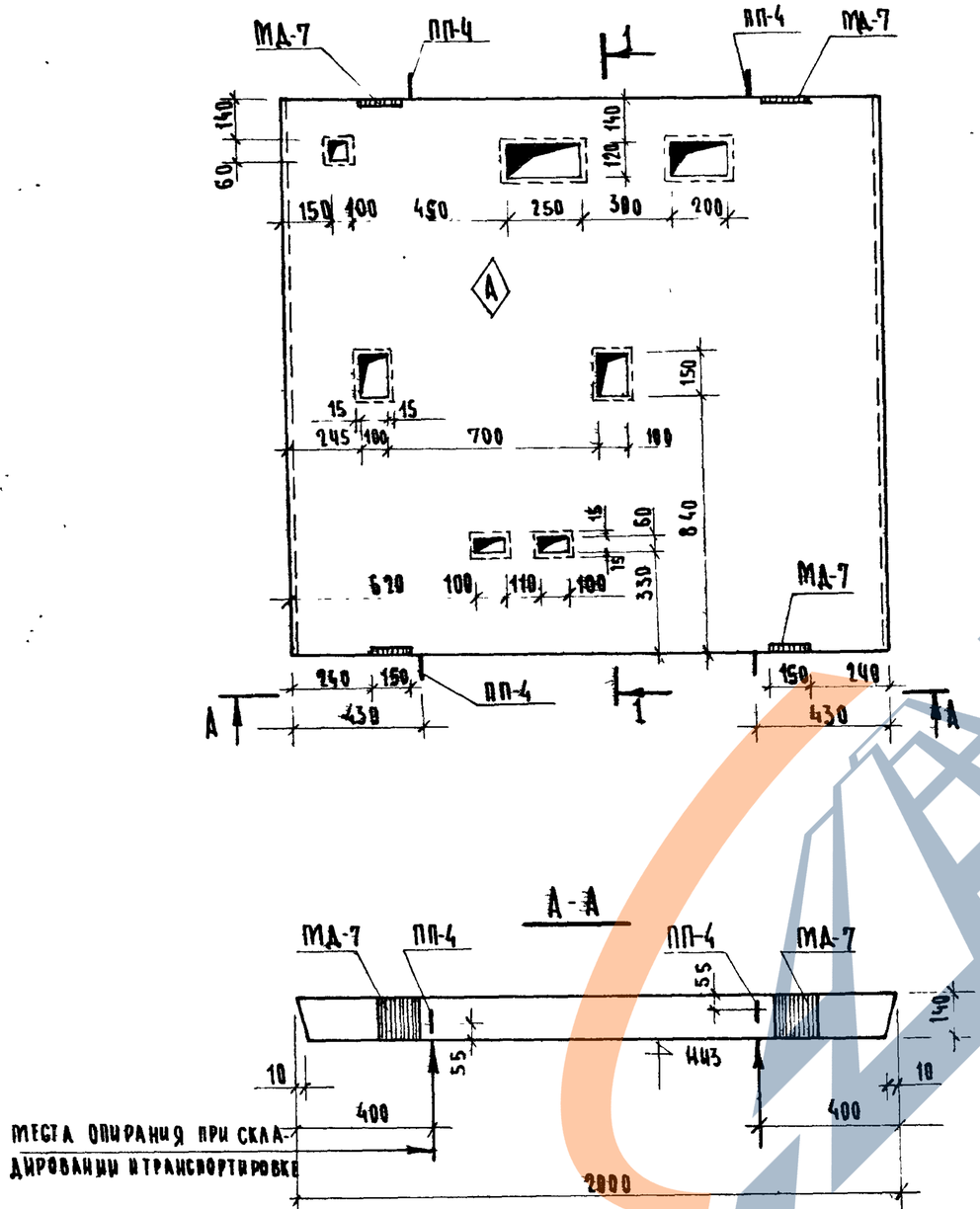

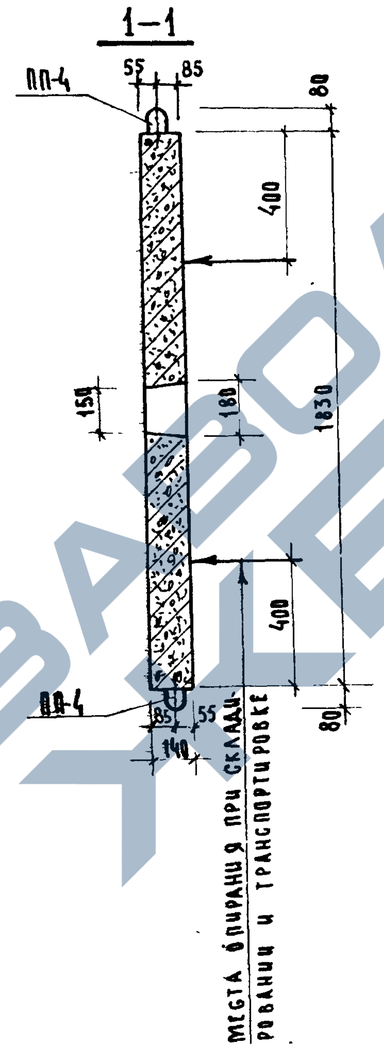

ПОКАЗАТЕЛИ НА ОДИН ЭЛЕМЕНТ				
МАРКА ЭЛЕМЕНТА	ВЕС Т	МАРКА БЕТОНА	ОБЪЕМ БЕТОНА	РАСХОД СТАЛИ КГ
ПЛ-20-18	1,23	200	0,492	131.32

СХЕМА НАГРУЗОК

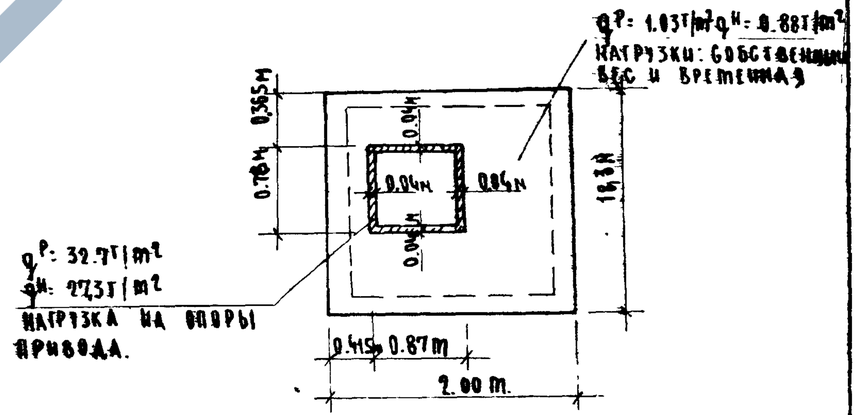

ПРИМЕЧАНИЯ:

1. Динамическая нагрузка на опоры привода и временная нагрузка приняты по чер. АТ-5.13-71 (л.л 1, 2) альбома АТ-5.00-71.
2. Армирование плиты дано на листе 90.

ТК	ПАНЕЛИ ЛИФТОВЫХ ШАХТ И ПЛИТЫ ПОКРЫТИЯ	СЕРИЯ ИИ-04-15	
1973	ОПАЛУБКА ПЛИТЫ ПЛ-20-18	ВЫПУСК 1	ЛИСТ 89

ГИПРОНИИЗДРАВ г. Москва

ГЛ. КОНСТР. ИН-ТА	Гриненко	Ст. ТЕХНИК	Зайцева
НАЧ. ОТД. СК	Зиновьев	Проверил	Рябикова
ГЛ. ИНЖ. ОСК	Семенов		
ГЛ. ИНЖ. ПР-ТА	Либерман		
РУК. ГРУППЫ	Рябикова	Копировал	Белова

ШИФР ОБЪЕКТА 181 АРХИВНЫЙ №

12914 95

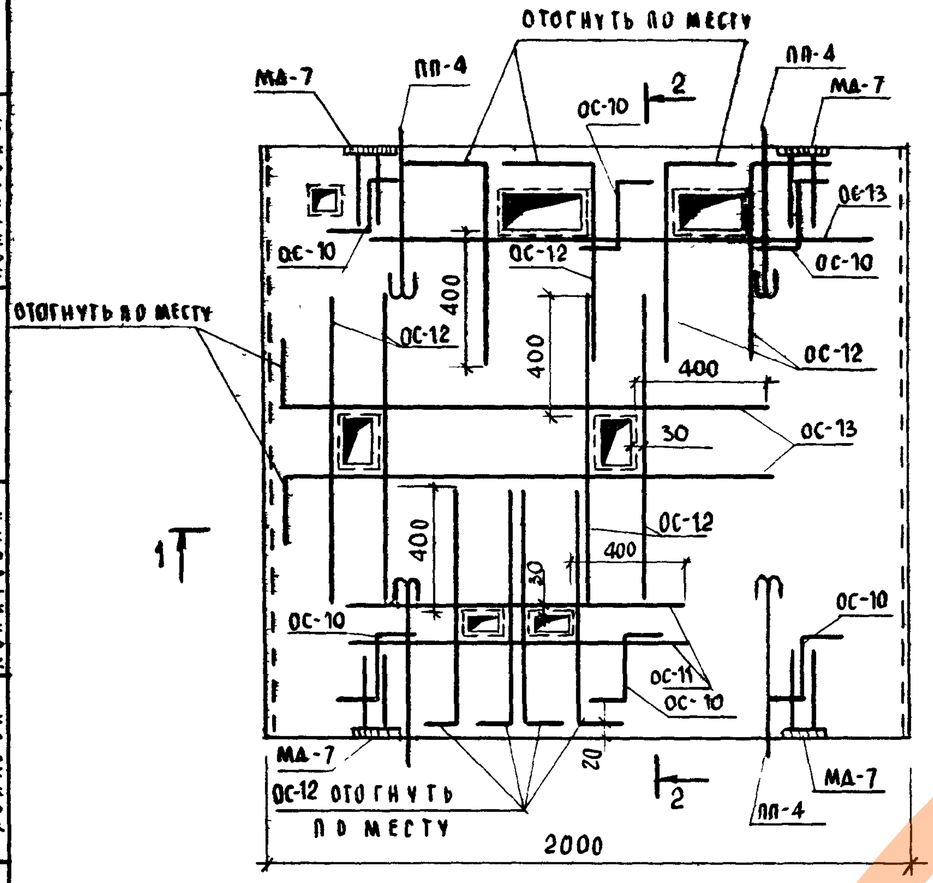

2-2

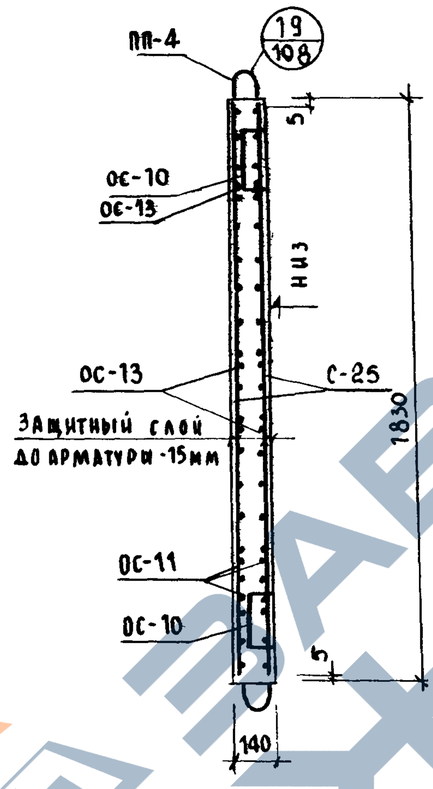

1-1

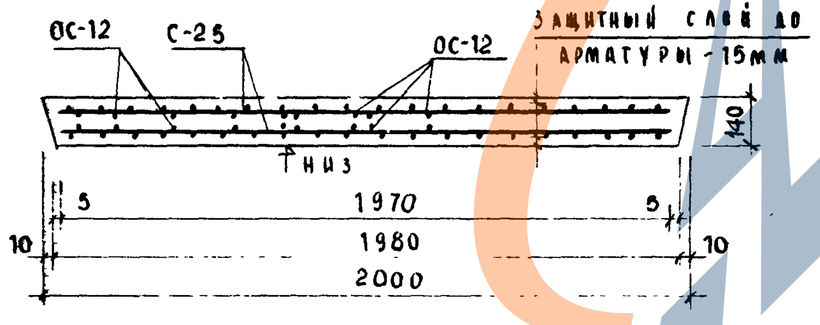

Примечания:

1. Опалубка дана на листе 89.
2. В местах отверстий стержни сеток перерезаются и загибаются за окаймляющую арматуру.
3. Привязка ПП-4 дана на листе 89.

Выборка арматурных изделий и закладных деталей на 1 элемент

Марка элемента	Марка изд. или позиция	Кол-во изделий шт.	№ выпуска и № листа
ПЛ-20-18	С-25	2	ИИ-04-15 в.2 3
	ОС-10	6	— " — 4
	ОС-11	4	— " — 4
	ОС-12	24	— " — 4
	ОС-13	6	— " — 4
	МД-7	4	— " — 21
	ПП-4	4	— " — 10

Выборка стали на жел. бет. элементы, кг

Марка элемента	Горячекатаная арматурная сталь ГОСТ 5781-61* Класс А-I ⌀ мм 6	12			Итого	Класс А-III ⌀ мм 10		Итого	Прокат Вст.3пс6 ГОСТ 380-71* Полоса -140×10			Итого	Всего
ПЛ-20-18	0.12	3.92			4.04	120.68		120.68	6.60			6.60	131.32

ТК	ПАНЕЛИ ЛИФТОВЫХ ШАХТ И ПЛИТЫ ПОКРЫТИЯ	Серия ИИ-04-15	
1973	АРМИРОВАНИЕ ПЛИТЫ ПЛ-20-18	Выпуск 1	Лист 90

Инв. № подл. | Подпись и дата | Взам. инв. № | Инв. № дубл. | Подпись и дата | Рук. группы Рябикова | г. Москва | Копировал

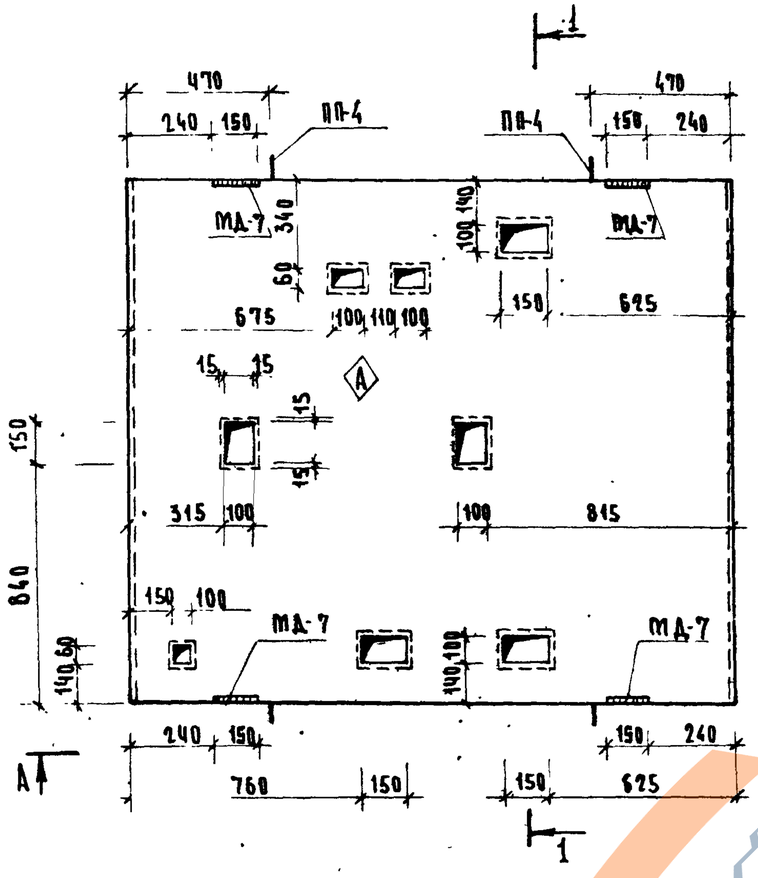

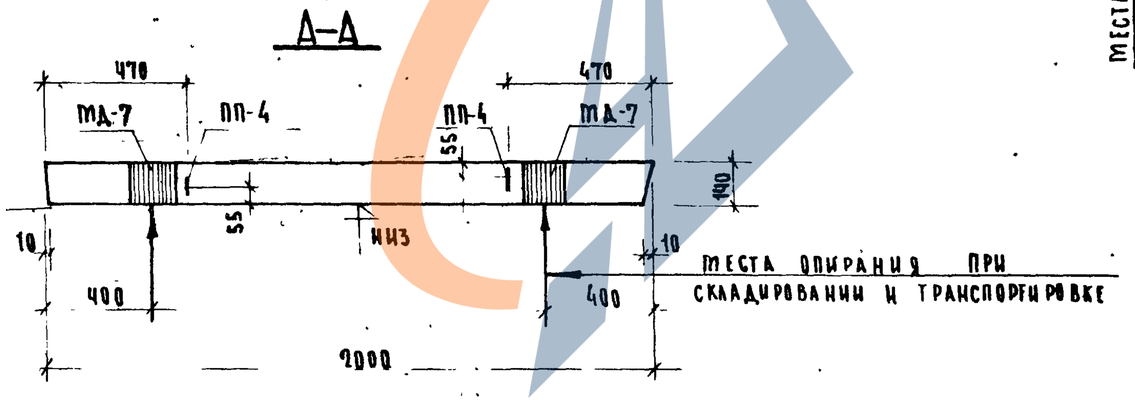

ПОКАЗАТЕЛИ НА ОДИН ЭЛЕМЕНТ				
МАРКА ЭЛЕМЕНТА	ВЕС Т	МАРКА БЕТОНА	ОБЪЕМ БЕТОНА	РАСХОД СТАЛИ КГ
ПЛ-20-181	1,23	200	0,492	134.54

СХЕМА НАГРУЗОК

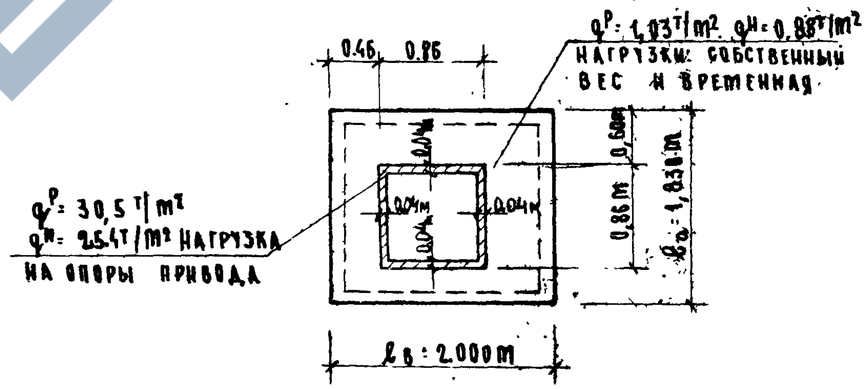

ПРИМЕЧАНИЯ:

1. Армирование плиты дано на листе 92.
2. Динамическая нагрузка на опоры привода и временная нагрузка приняты по черт. АТ-4.14-66, дополнения к альбому АТ-4.00-66.

ТК	Панели лифтовых шахт и плиты покрытия	Серия ИИ-04-15	
1973	Опалубка плиты ПЛ-20-18-1	Выпуск 1	Лист 91

ГИПРОНИИЗДАВ г. Москва

Гл. конструкт-та		Гриненко	
Нач. отд. СК		Зиновьев	
Гл. инж. ОСК		Семенов	
Гл. инж. пр-та		Либерман	
Рук. группы		Рябикова	
Ст. техник		Проверил	
Копировал		Белова	
Заицева		Рябикова	
Инв. №	181	Архивный №	

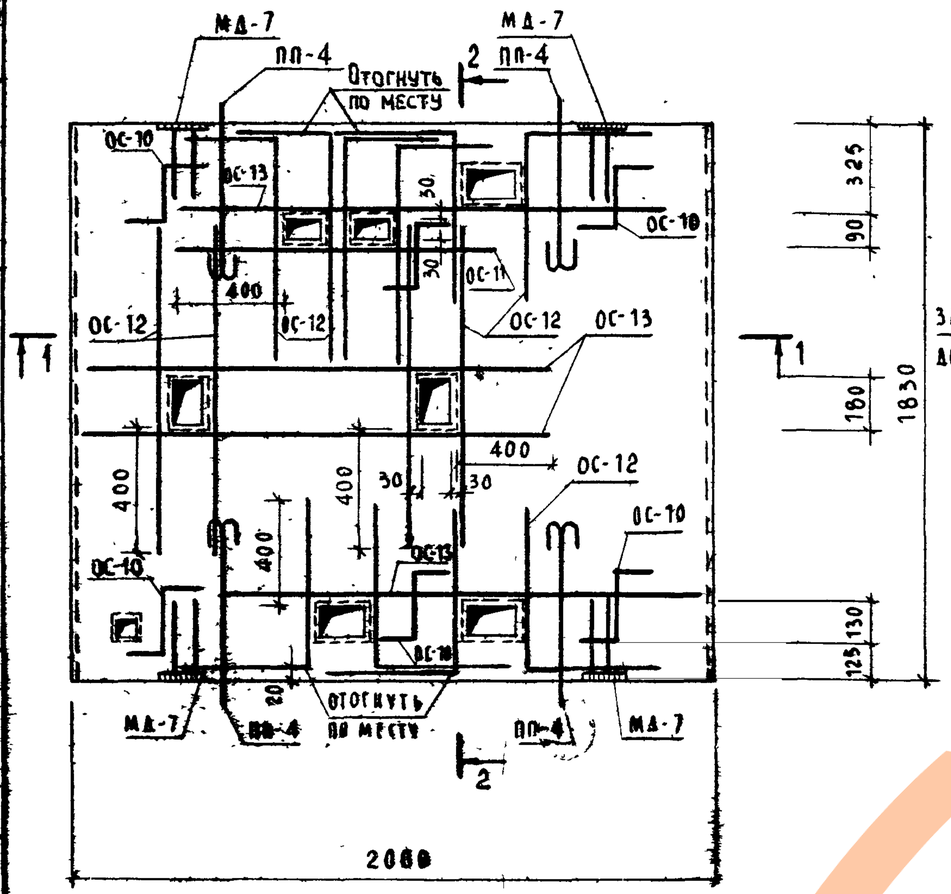

2-2

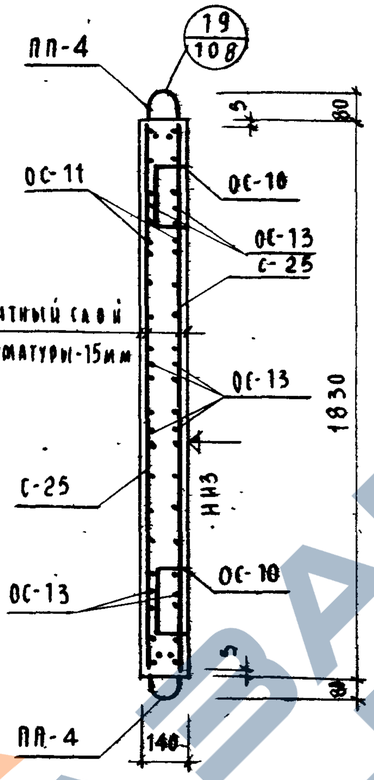

1-1

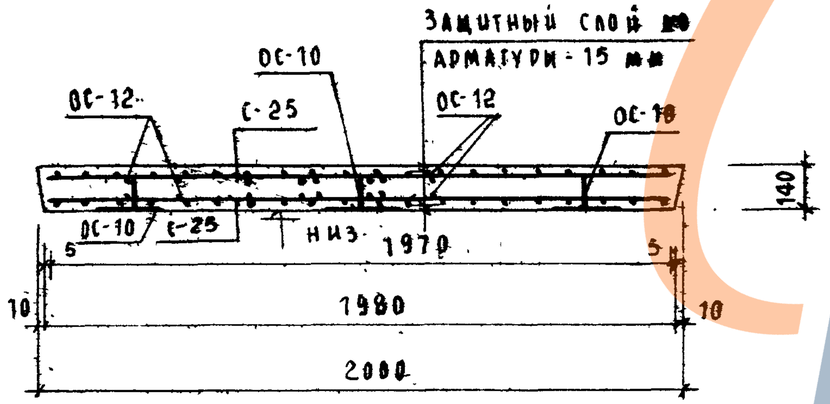

Примечания:

1. Планировка дана на листе 91.
2. В местах отверстий стержни сеток перерезаются и загибаются за окаймляющую арматуру.
3. Привязка ПП-4 дана на листе 91.

Выборка арматурных изделий и закладных деталей на 1 элемент

Марка элемента	Марка изд. или позиция	Кол-во изделий шт.	№ выпуска № листа
ПЛ-20-18-1	С-25	2	ИИ-04-15в.2 3
	ОС-10	6	— " — 4
	ОС-11	2	— " — 4
	ОС-12	28	— " — 4
	ОС-13	8	— " — 4
	МД-7	4	— " — 21
	ПП-4	4	— " — 10

Выборка стали на жел. бет. элементы, кг

Марка элемента	Горячекатаная арматурная сталь ГОСТ 5781-61*								Прокат В Ст.3 пс 6 ГОСТ 380-71				Всего
	Класс А-I					Класс А-III			Полоса				
	Ø мм				Итого	Ø мм		Итого	-140×10			Итого	
	6	12				10							
ПЛ-20-18-1	0.12	3.92			4.04	123.90		123.90	6.60			6.60	134.54

ТК 1973	Панели лифтовых шахт и плиты покрытия	Серия ИИ-04-15	
	Армирование плиты ПЛ-20-18-1	Выпуск 1	Лист 92

г. Москва
Гипроспецгаз
Рук. груп. Кашуходан.
Гл. инж. пр-та Кашуходан.

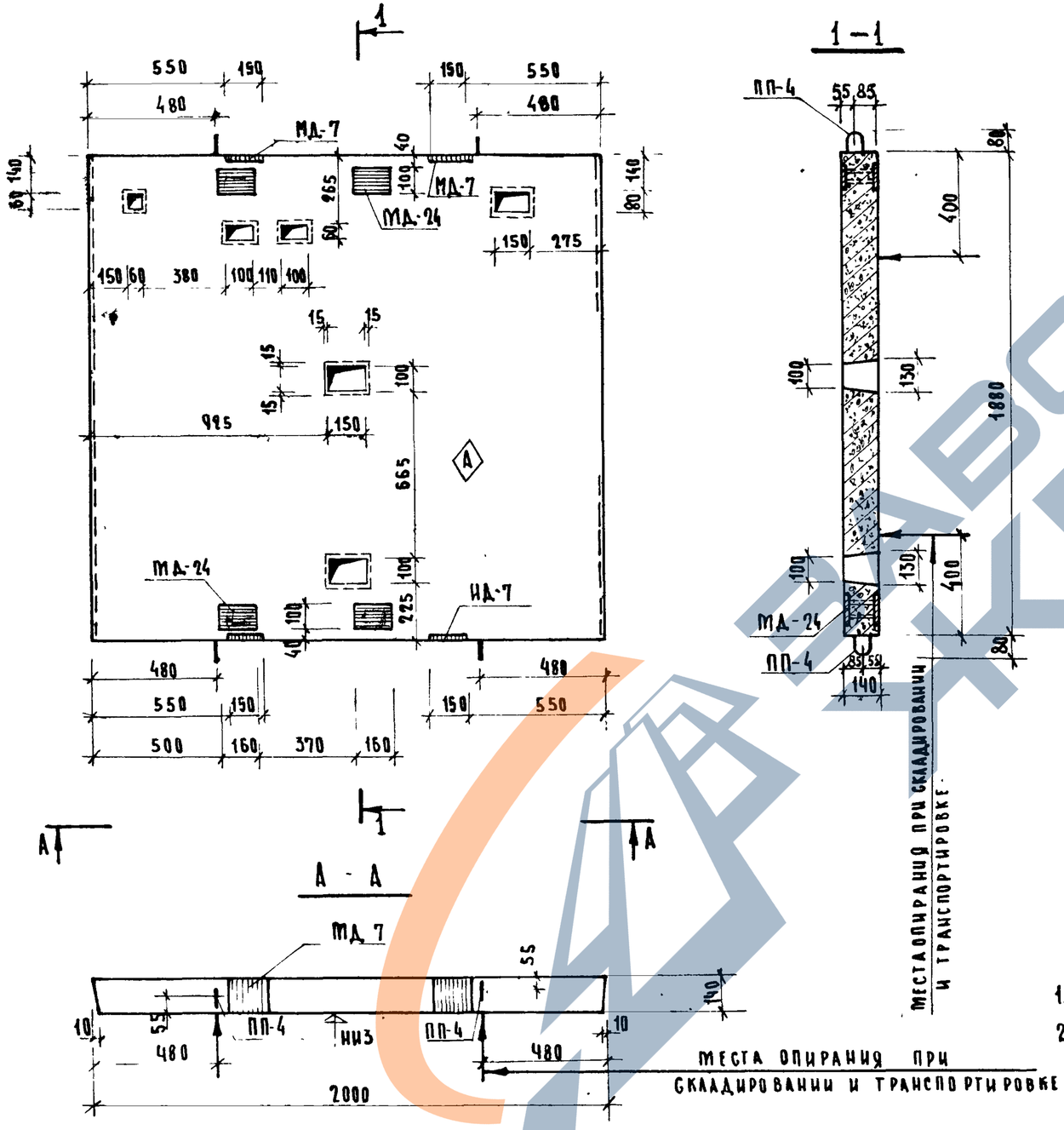

ПОКАЗАТЕЛИ НА ОДИН ЭЛЕМЕНТ				
МАРКА ЭЛЕМЕНТА	ВЕС Т	МАРКА БЕТОНА	ОБЪЕМ БЕТОНА	РАСХОД СТАЛИ КГ
ПЛ-20-19	1,28	200	0,512	137.28

СХЕМА НАГРУЗОК

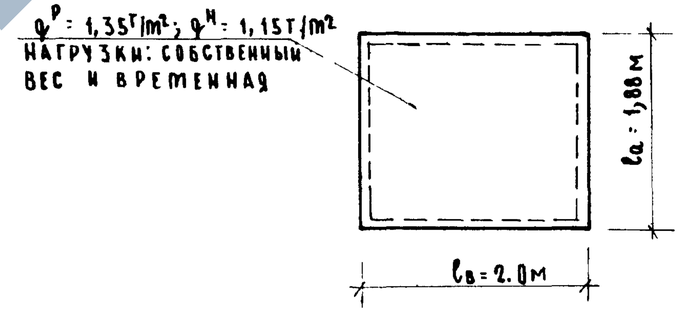

ПРИМЕЧАНИЯ:

1. АРМИРОВАНИЕ ПЛИТЫ ДАНО НА ЛИСТЕ 94.
2. ВРЕМЕННАЯ НАГРУЗКА ~~ПРИНЯТА~~ ПО ЧЕРТ. АТ-4.37-66. АЛЬБОМА АТ-5.00-71.

ГИПРОНИИЗДРАВ г. Москва	ГЛ. КОНСТИН-ТА	ГРИНЕНКО	ЗАЙЦЕВА
	НАЧ. ОТД. СК	ЗИНОВЬЕВ	РЯБИКОВА
	ГЛ. ИНЖ. ОСК	СЕМЕНОВ	
	ГЛ. ИНЖ. ПР-ТА	ЛИБЕРМАН	
	РУК. ГРУППЫ	РЯБИКОВА	КОПИРОВАЛ
	СТ. ТЕХНИК	ПРОВЕРИЛ	БЕЛОВА
	ШИФР ОБЪЕКТА	181	АРХИВНЫЙ №

ТК	ПАНЕЛИ ЛИФТОВЫХ ШАХТ И ПЛИТЫ ПОКРЫТИЯ.	СЕРИЯ ИИ-04-15	
1973	ОПАЛУБКА ПЛИТЫ ПЛ-20-19	ВЫПУСК 1	ЛИСТ 93

Комунэнергопроект

2-2

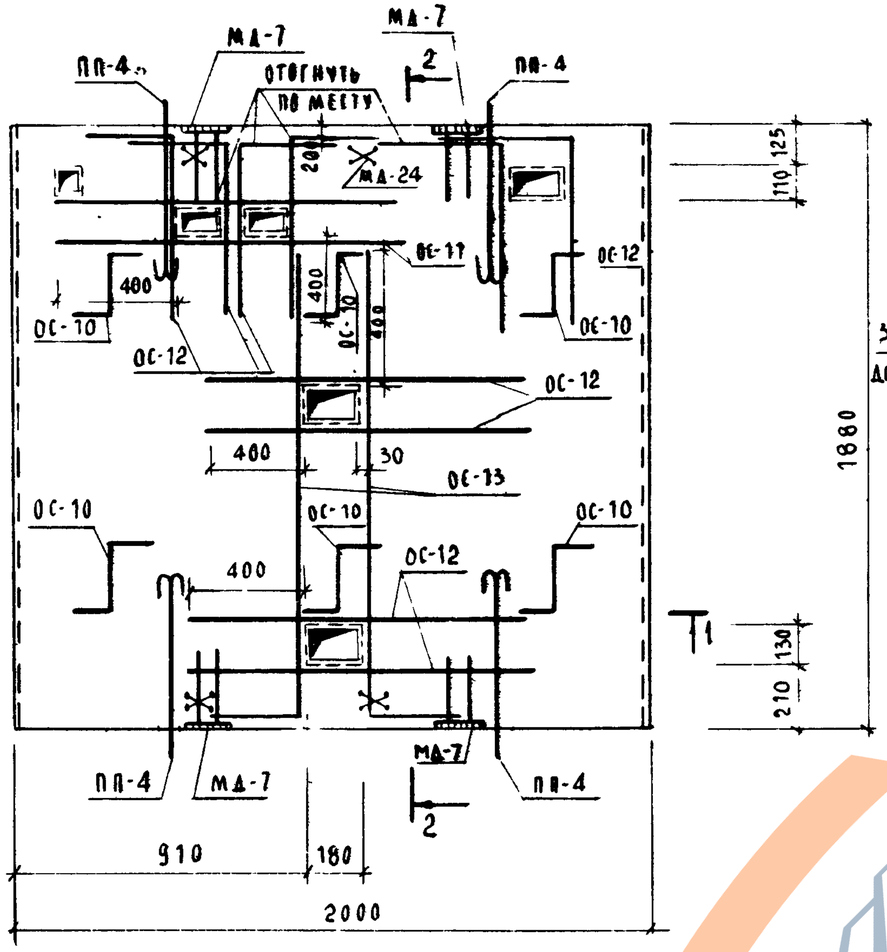

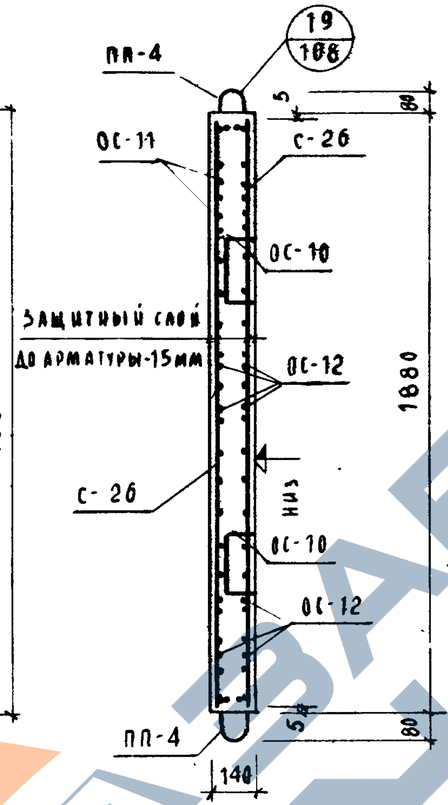

1-1

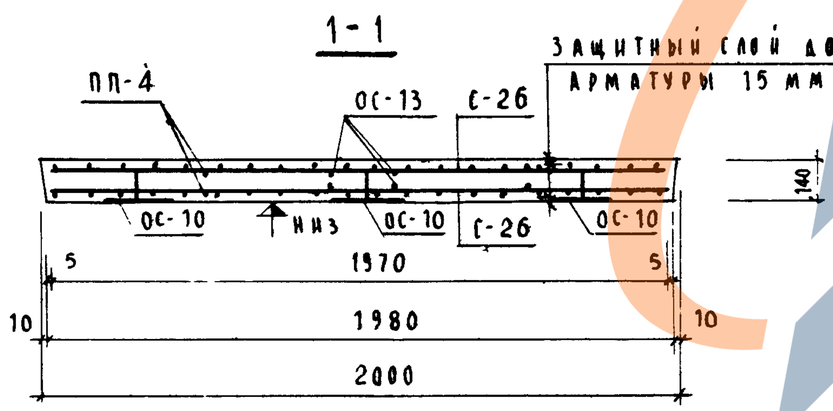

ПРИМЕЧАНИЯ:

1. ОПАЛУБКА ДАНА НА ЛИСТЕ 93.
2. В МЕСТАХ ОТВЕРСТИЙ СТЕРЖНИ СЕТОК ПЕРЕРЕЗАЮТСЯ И ЗАГИБАЮТСЯ ЗА ОКАЙМЛЯЮЩУЮ АРМАТУРУ.
3. ПРИВЯЗКА ПП-4 ДАНА НА ЛИСТЕ 93.

ВЫБОРКА АРМАТУРНЫХ ИЗДЕЛИЙ И ЗАКЛАДНЫХ ДЕТАЛЕЙ НА 1 ЭЛЕМЕНТ

МАРКА ЭЛЕМЕНТА	МАРКА ИЗД. ИЛИ ПОЗИЦИЙ	КОЛ-ВО ИЗДЕЛИЙ, ШТ.	№ ВЫПУСКА № ЛИСТА
ПА-20-19	С-26	2	ИИ-04-15в2 3
	ОС-10	6	—"— 4
	ОС-11	4	—"— 4
	ОС-12	20	—"— 4
	ОС-13	4	—"— 4
	МД-7	4	—"— 21
	МД-24	4	—"— 28
	ПП-4	4	—"— 10

ВЫБОРКА СТАЛИ НА ЖЕЛ. БЕТ. ЭЛЕМЕНТЫ, КГ

МАРКА ЭЛЕМЕНТА	ГОРЯЧЕКАТАНАЯ АРМАТУРНАЯ СТАЛЬ ГОСТ 5781-61*								ПРОКАТ В Ст.3 ПСБ ГОСТ 380-71				ВСЕГО
	КЛАСС А-I					КЛАСС А-III			ПОЛОСА				
	⌀ ММ				ИТОГО	⌀ ММ		ИТОГО	-100×8	-140×10		ИТОГО	
	6	10	12			10							
ПА-20-19	8.12	92.40	3.92		96.44	26.24		26.24	8.00	6.60		14.60	137.28

ТК	ПАНЕЛИ ЛИФТОВЫХ ШАХТ И ПЛИТЫ ПОКРЫТИЯ	СЕРИЯ ИИ-04-15	
1973	АРМИРОВАНИЕ ПЛИТЫ ПА-20-19	ВЫПУСК 1	ЛИСТ 94

ПОКАЗАТЕЛИ НА ОДИН ЭЛЕМЕНТ				
МАРКА ЭЛЕМЕНТА	ВЕС Т	МАРКА БЕТОНА	ОБЪЕМ БЕТОНА	РАСХОД СТАЛИ КГ
ПЛ-23-20	1,58	200	0,632	157.48

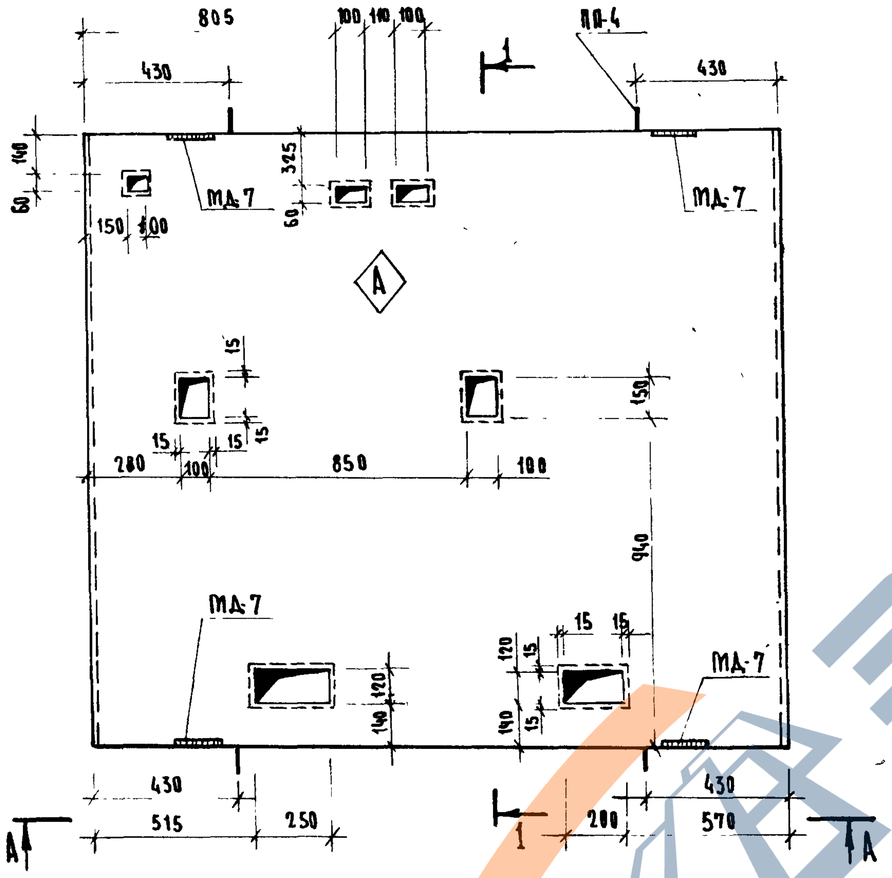

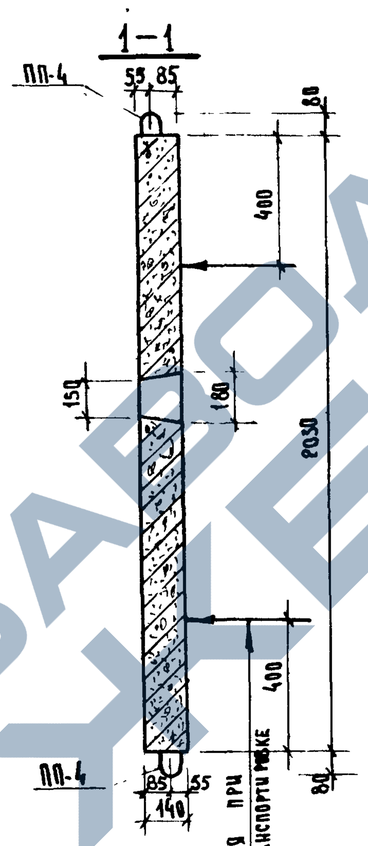

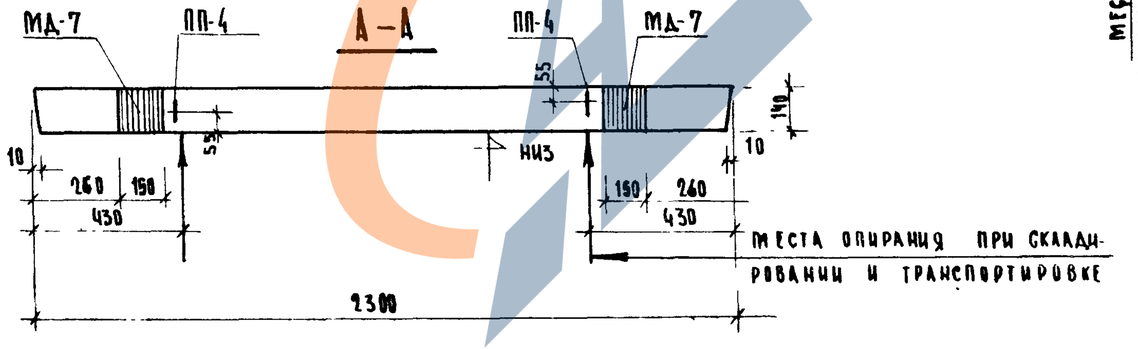

СХЕМА НАГРУЗОК

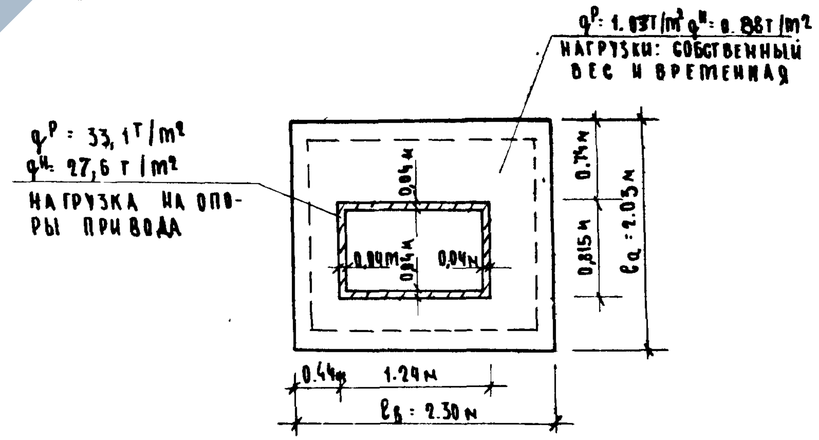

ПРИМЕЧАНИЯ:

1. Динамическая нагрузка на опоры привода и временная нагрузка приняты по чер. АТ-5,16-71 (л.л 1,2) альбома АТ-5.00-71.
2. Армирование плиты дано на листе 96.

ГИПРОНИИЗДРАВ г. Москва	Гл. констин-та	Гриненко	Зайцева
	Нач. отд. СК	Зиновьев	Рябикова
	Гл. инж. ОСК	Семенов	
	Гл. инж. пр-та	Либерман	
	Рук. группы	Рябикова	Белова
Шифр объекта 181	Архивный №		

ТК	ПАНЕЛИ ЛИФТОВЫХ ШАХТ И ПЛИТЫ ПОКРЫТИЯ	СЕРИЯ ИИ-04-15
1973	ОПАЛУБКА ПЛИТЫ ПЛ-23-20	ВЫПУСК 1 / ЛИСТ 95

12914 101

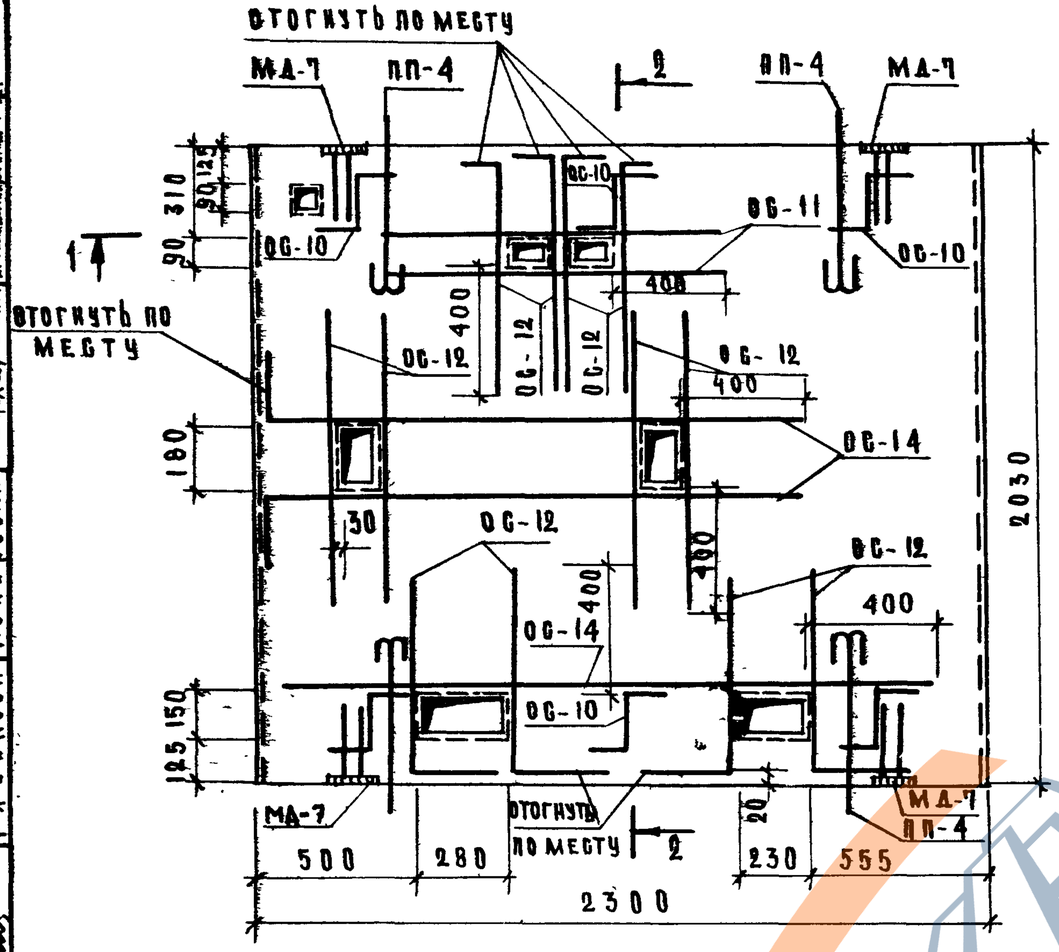

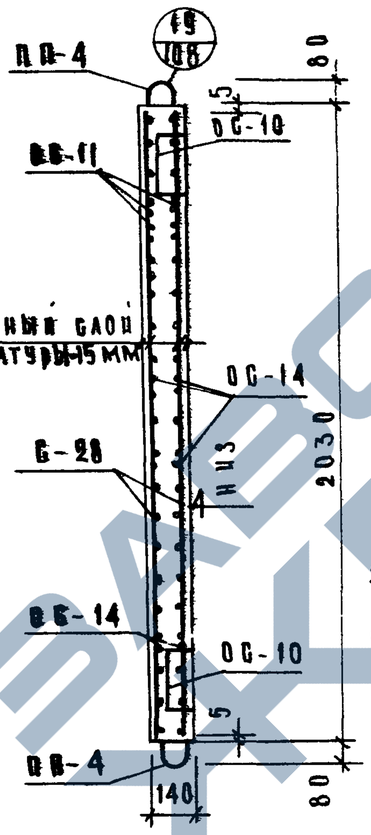

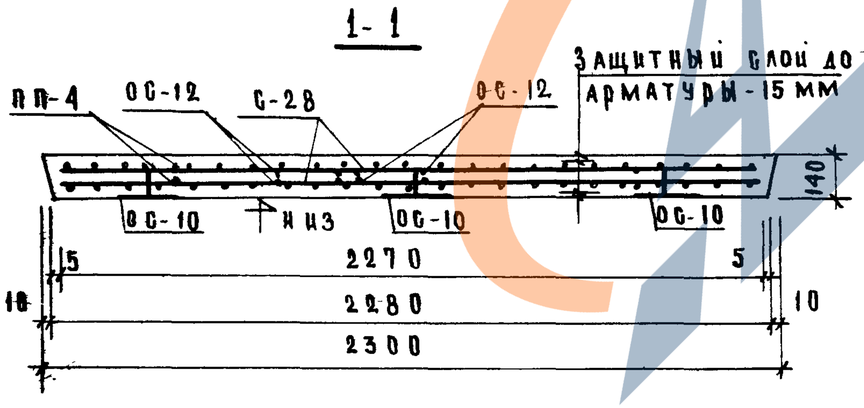

Примечания:

1. Опалубка дана на листе 95.
2. В местах отверстий стержни бетон перерезаются и загибаются за окаймляющую арматуру.
3. Привязка монтажных петель дана на листе 95.

Выборка арматурных изделий и закладных деталей на 1 элемент

Марка элемента	Марка изд. или позиция	Кол-во изделий шт	№ выпуска № листа
ПА-23-20	С-28	2	ИИ-04-158.2 3
	ОС-10	6	4
	ОС-11	4	4
	ОС-12	24	4
	ОС-14	6	4
	МД-7	4	21
	ПП-4	4	10

Выборка стали на жел. бет. элементы, кг.

Марка элемента	Горячекатаная арматурная сталь ГОСТ 5781-61*								Прокат Вст.3 пс6 ГОСТ 380-71				Всего
	Класс А-I					Класс А-III			Полоса				
	Ø мм				Итого	Ø мм		Итого	-140х10			Итого	
	6	12					10						
ПА-23-20	0.12	3.92			4.04		146.84	146.84	6.60			6.60	157.48

ТК	Панели лифтовых шахт и плиты покрытия.	Серия ИИ-04-15	
1973	Армирование плиты ПА-23-20	Выпуск 1	Лист 96

г. Москва — Рук. группы — Гл. инж. проекта — Разработал — Проверил — Н. контр. — Гл. специалист

12914 102

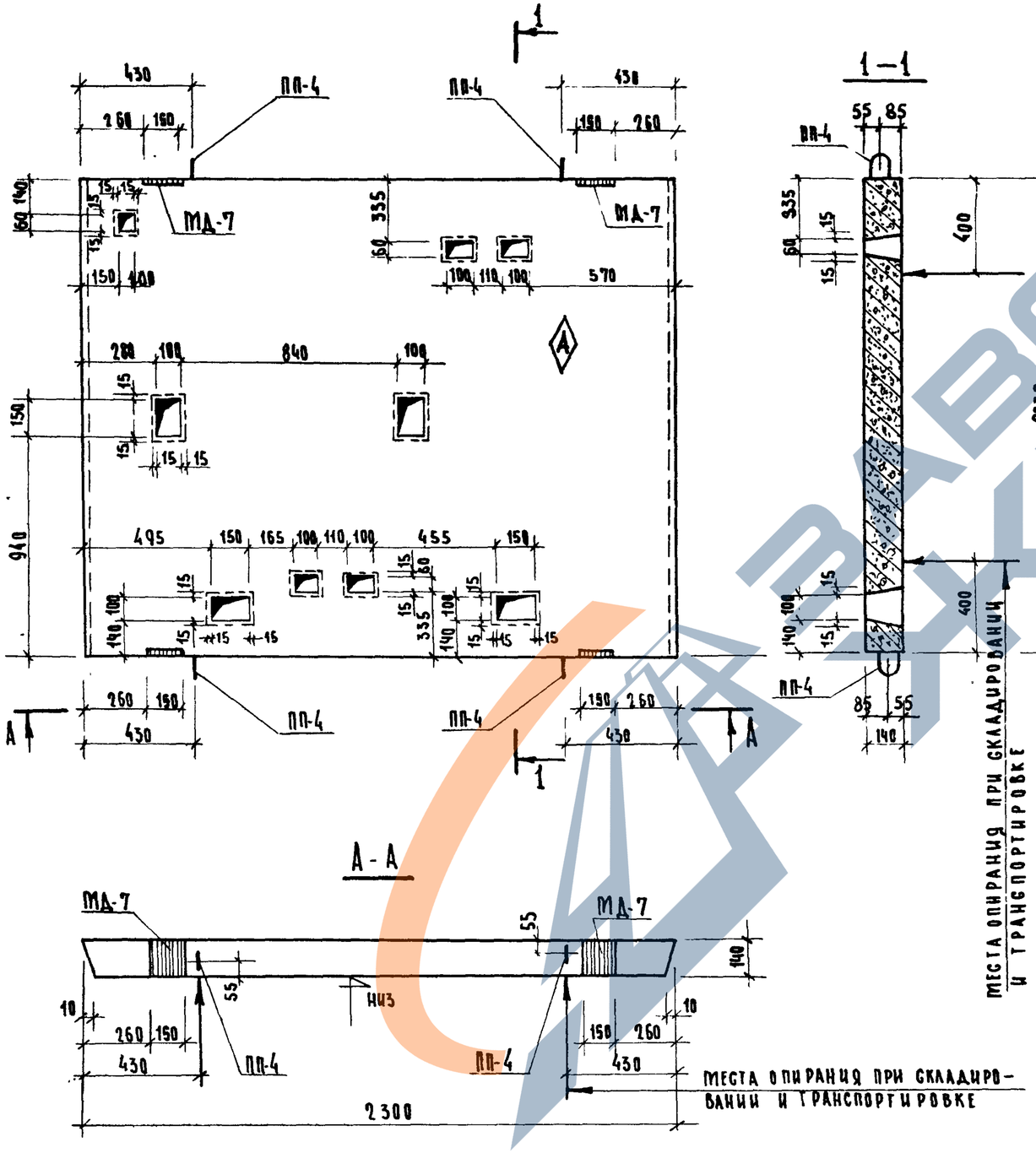

ПОКАЗАТЕЛИ НА ОДИН ЭЛЕМЕНТ				
МАРКА ЭЛЕМЕНТА	ВЕС Т	МАРКА БЕТОНА	ОБЪЕМ БЕТОНА	РАСХОД СТАЛИ КГ
ПЛ-23-20-1	1,59	200	0.634	162.68

СХЕМА НАГРУЗОК

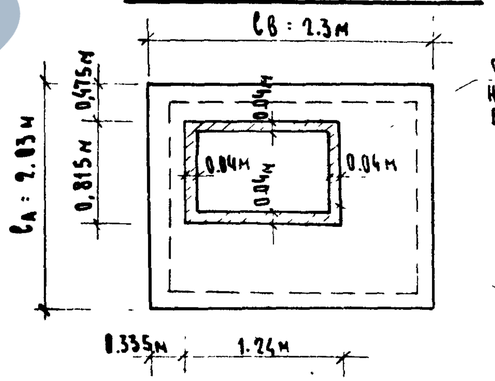

$q^P = 1.03$ т/м² $q^H = 0.88$ т/м²
НАГРУЗКИ: СОБСТВЕННЫЙ ВЕС И ВРЕМЕННАЯ

$q^P = 30.5$ т/м²
$q^H = 25.4$ т/м²
НАГРУЗКА НА ОПОРЫ ПРИВОДА

ПРИМЕЧАНИЯ:

1. АРМИРОВАНИЕ ПЛИТЫ ДАНО НА ЛИСТЕ 98
2. ДИНАМИЧЕСКАЯ НАГРУЗКА НА ОПОРЫ ПРИВОДА И ВРЕМЕННАЯ НАГРУЗКА ПРИНЯТЫ ПО ЧЕР. АТ-4.1В-66. АЛЬБОМА АТ-4.00-66

ГИПРОНИИЗДРАВ г. МОСКВА	ГЛ. КОНСТ. ИН-ТА	ГРИНЕНКО	ЗАЙЦЕВА
	НАЧ. ОТД. ОСК	ЗИНОВЬЕВ	РЯБИКОВА
	ГЛ. ИНЖ. ОСК.	СЕМЕНОВ	
	ГЛ. ИНЖ. ПР-ТА	АЙБЕРМАН	
	РУК. ГРУППЫ	РЯБИКОВА	БЕЛОВА
	СТ. ТЕХНИК	ПРОВЕРИЛ	КОПИРОВАЛ
	ШИФР ОБЪЕКТА	181	АРХИВНЫЙ №

ТК	ПАНЕЛИ ЛИФТОВЫХ ШАХТ И ПЛИТЫ ПОКРЫТИЯ	СЕРИЯ ИИ-04 15	
1973	ОПАЛУБКА ПЛИТЫ ПЛ-23-20-1	ВЫПУСК 1	ЛИСТ 97

12914 103

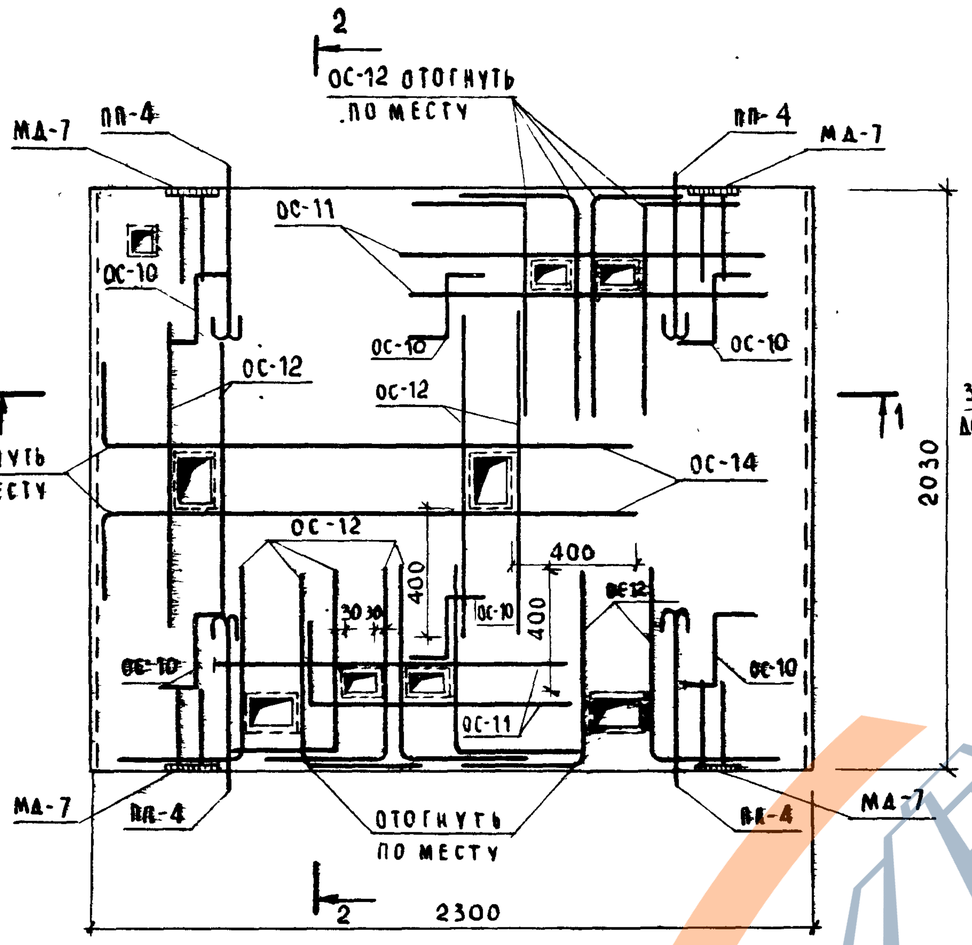

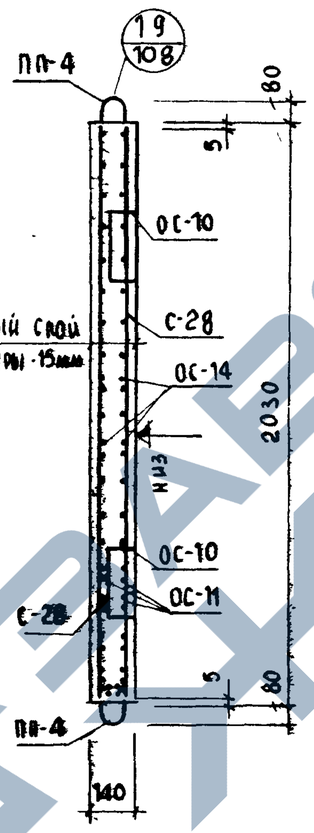

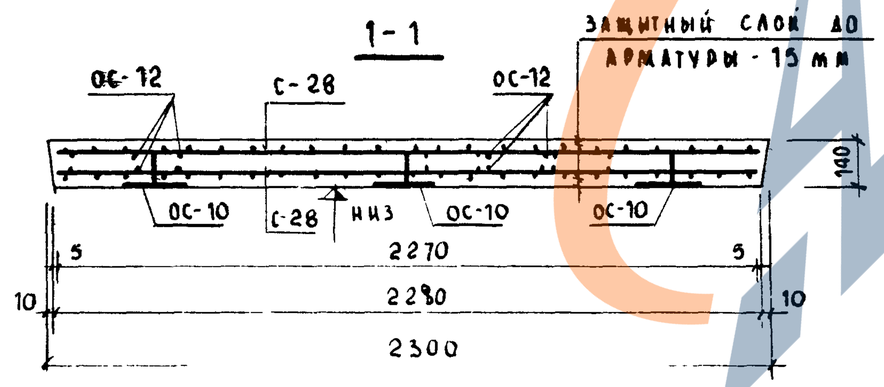

Примечания:

1. Опалубка дана на листе 97.
2. В местах отверстий сетки перерезаются и загибаются за окаймляющую арматуру.
3. Привязка ПП-4 дана на листе 97.

Выборка арматурных изделий и закладных деталей на 1 элемент

Марка элемента	Марка изд или позиция	Кол-во изделий шт	Новый лист
ПЛ-23-20-1	С-28	2	ИИ-04-15 вып 2 3
	ОС-10	6	" 4
	ОС-11	8	" 4
	ОС-12	32	" 4
	ОС-14	4	" 4
	МД-7	4	" 21
	ПП-4	4	" 10

Выборка стали на жел. бет. элементы, кг

Марка элемента	Горячекатаная арматурная сталь ГОСТ 5781-61* Класс А-I φ мм 6	12			Итого	Класс А-III φ мм 10		Итого	Прокат Вст.3пс6 ГОСТ 380-71 Полоса -140×10			Итого	Всего
ПЛ-23-20-1	0.12	3.92			4.04	152.04		152.04	6.60			6.60	162.68

ТК	Панели лифтовых шахт и плиты покрытия	Серия ИИ-04-15	
1973	Армирование плиты ПЛ-23-20-1	Выпуск 1	Лист 98

Инв. № подл. | Подпись и дата | Взам. инв. № | Инв. № дубл. | Подпись и дата
Гл. инж. пр-та Коцюбинман
Рук. группы Кононова
Нач. отд. Кононова
Конструктор Кононова
г. Москва

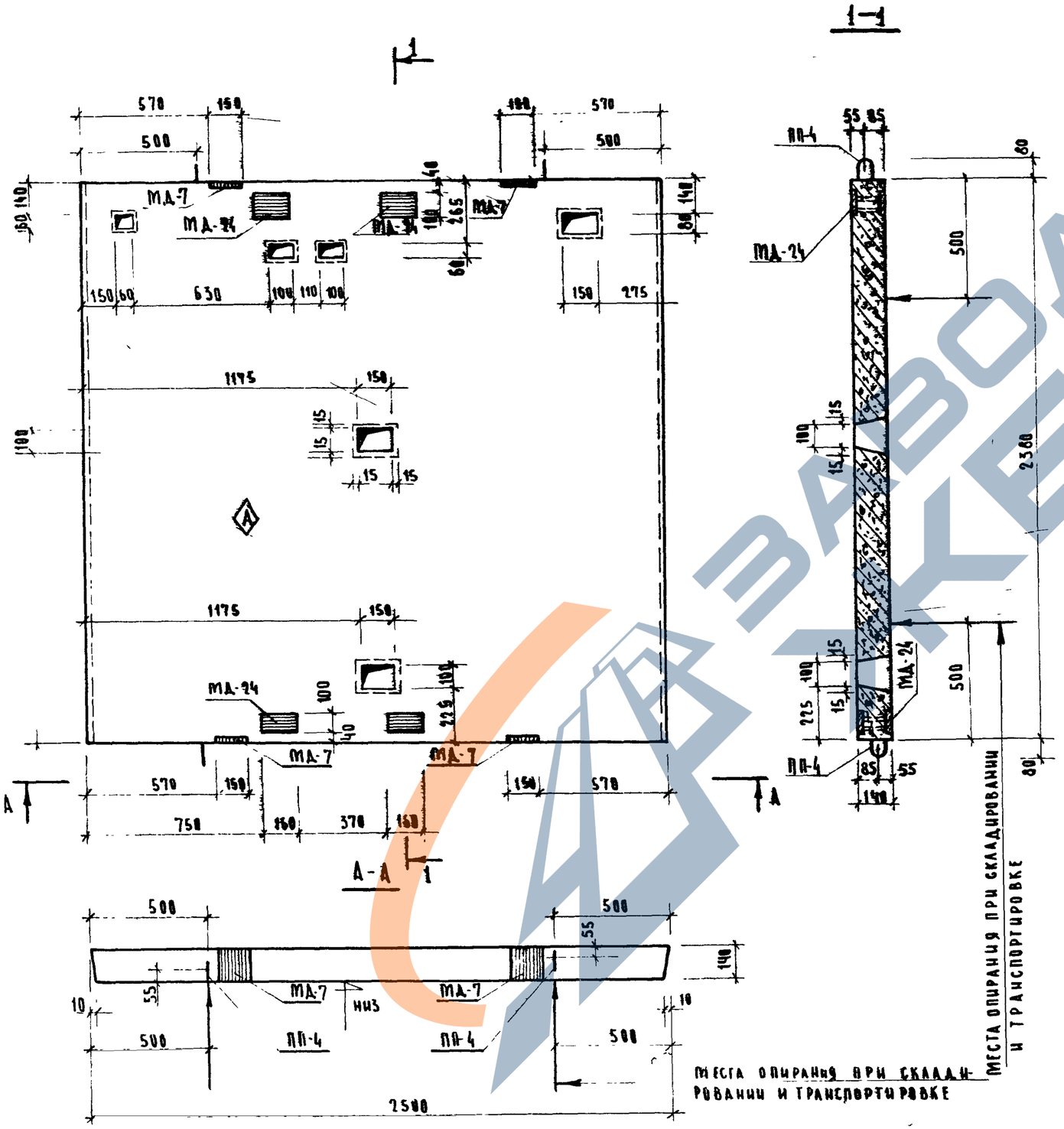

ПОКАЗАТЕЛИ НА ОДИН ЭЛЕМЕНТ				
МАРКА ЭЛЕМЕНТА	ВЕС Т	МАРКА БЕТОНА	ОБЪЕМ БЕТОНА	РАСХОД СТАЛИ КГ
ПА-25-24	2.05	200	0,818	198.96

СХЕМА НАГРУЗОК

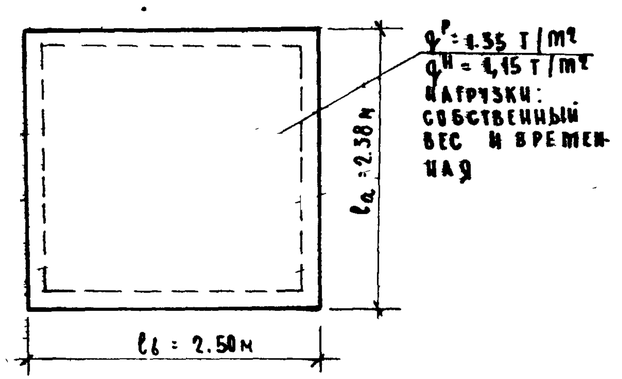

ПРИМЕЧАНИЯ:

1. Армирование плиты дано на листе 100.
2. Временная нагрузка принята по черт. АТ-439-66 альбома АТ-5.00-71.

ТК	ПАНЕЛИ ЛИФТОВЫХ ШАХТ И ПЛИТЫ ПОКРЫТИЯ	СЕРИЯ ИИ-04-15	
1973	ОПАЛУБКА ПЛИТЫ ПА-25-24	ВЫПУСК 1	ЛИСТ 99

ГИПРОНИИЗДРАВ г. МОСКВА

Архивный № | Белова | Копировал | Проверил | Зиновьев | Семенов | Либерман | Рябикова | Рук. группы

12914 105

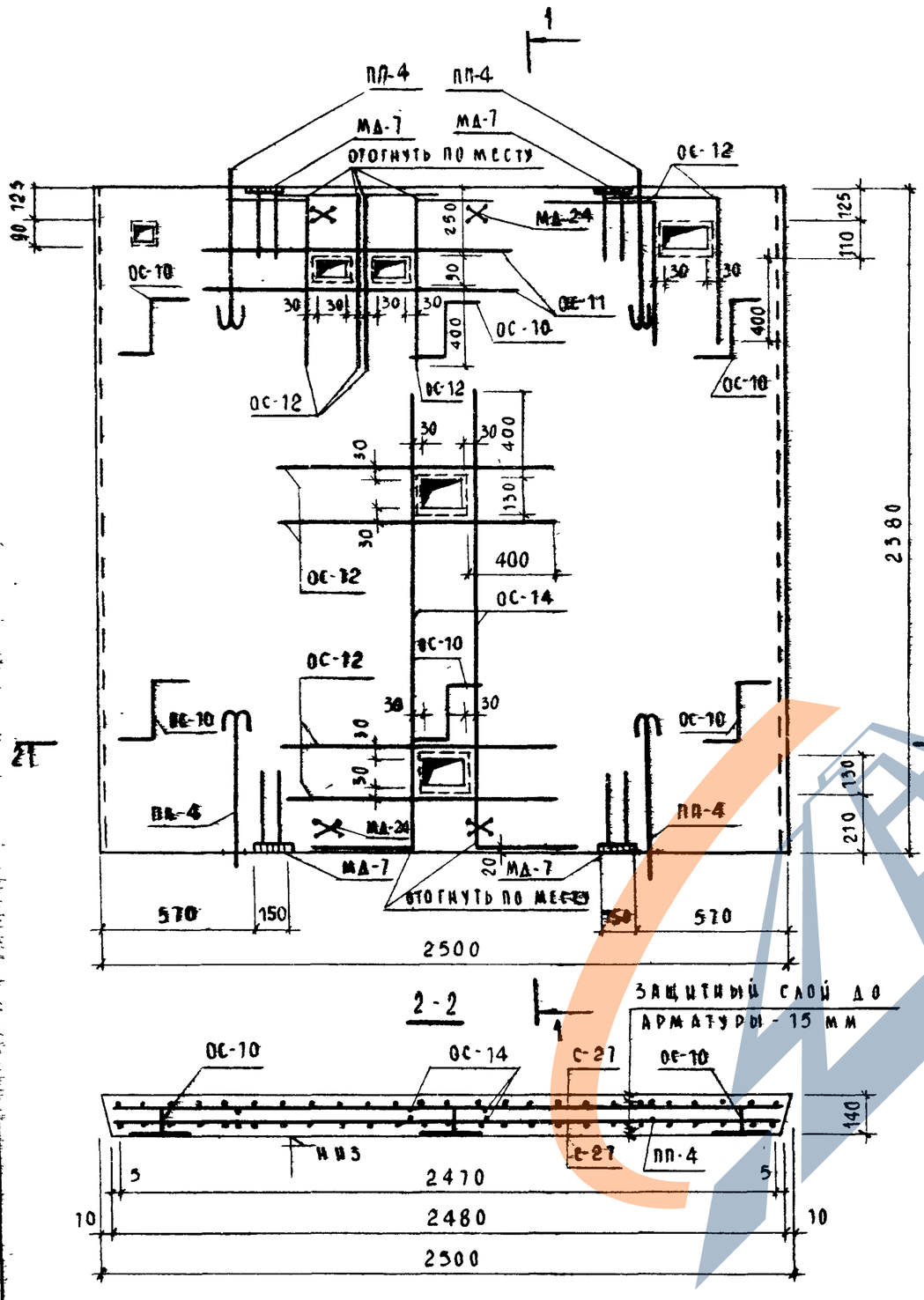

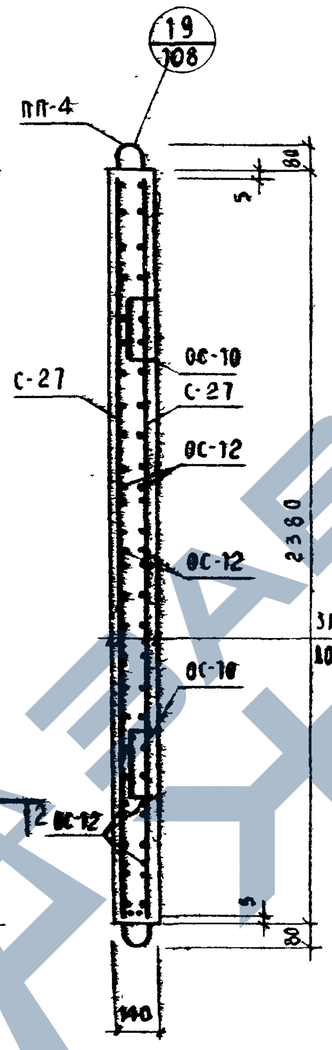

Примечания:

1. Опалубка дана на листе 99.
2. В местах отверстий стержни сеток перерезаются и загибаются за окаймляющую арматуру.
3. Привязка ПП-4 дана на листе 99.

Выборка арматурных изделий и закладных деталей на 1 элемент

Марка элемента	Марка изделия или позиция	Кол-во изделий шт.	Выписка с листа
ПА-25-24	С-27	2	ИИ-04-15в2 3
	ОС-10	6	— " — 4
	ОС-11	4	— " — 4
	ОС-12	20	— " — 4
	ОС-14	4	— " — 4
	МД-7	4	— " — 21
	МД-24	4	— " — 28
	ПП-4	4	— " — 10

Выборка стали на жел.бет. элементы, кг

Марка элемента	Горячекатаная арматурная сталь ГОСТ 5781-61*							Прокат Вст.3 пс6 ГОСТ 380-71				Всего
	Класс А-I					Класс А-III						
	ф мм				Итого	ф мм		Итого	Полоса			Итого	
	6	10	12			10			-100×8	-140×10			
ПА-25-24	8.12	140.48	3.92		150.44	27.12		27.12	8.00	6.80		14.80	192.16

ТК	Панели лифтовых шахт и плиты покрытия	Серия ИИ-04-15	
1973	Армирование плиты ПА-25-24	Выпуск 1	Лист 100

г. Москва

12914 106

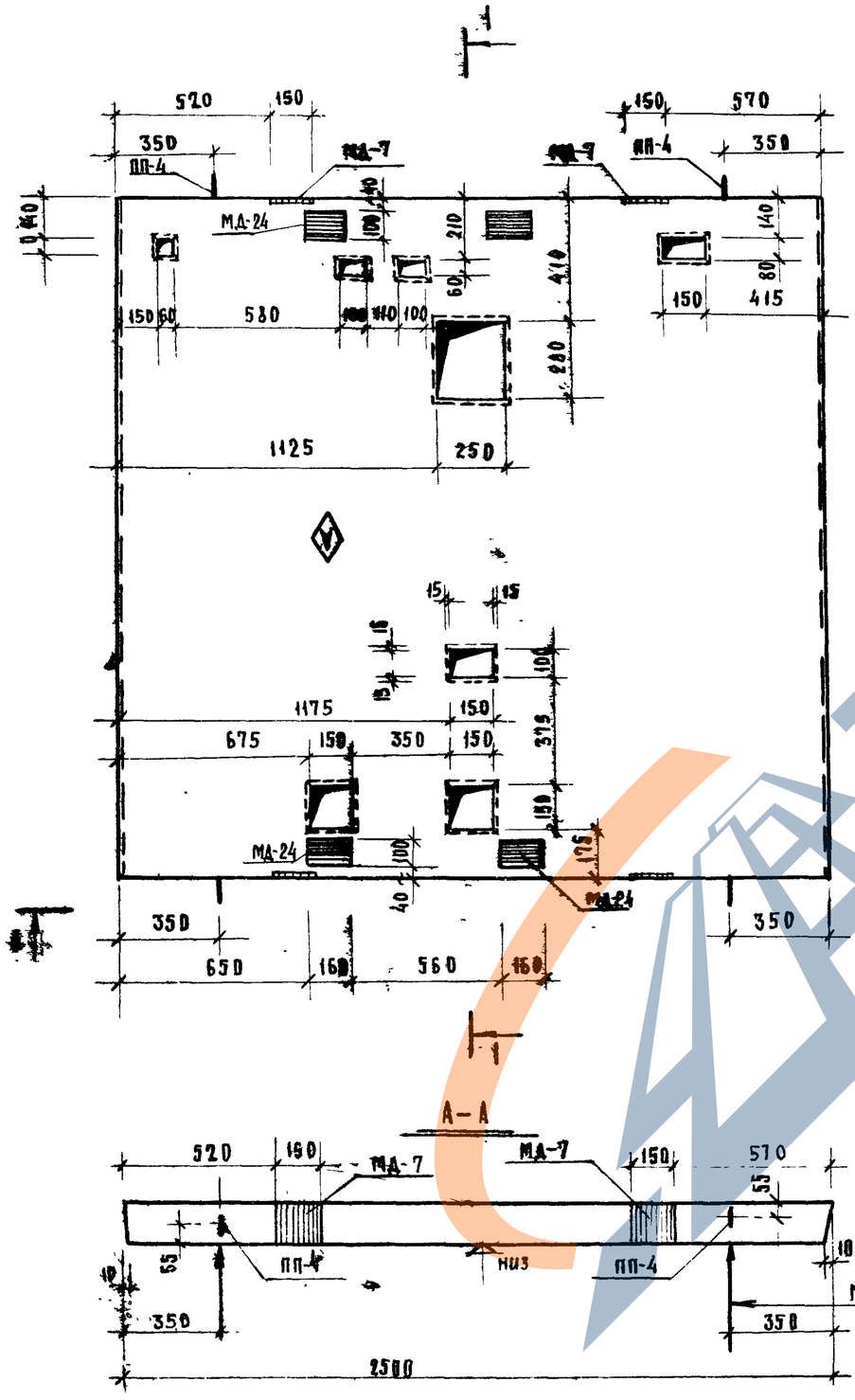

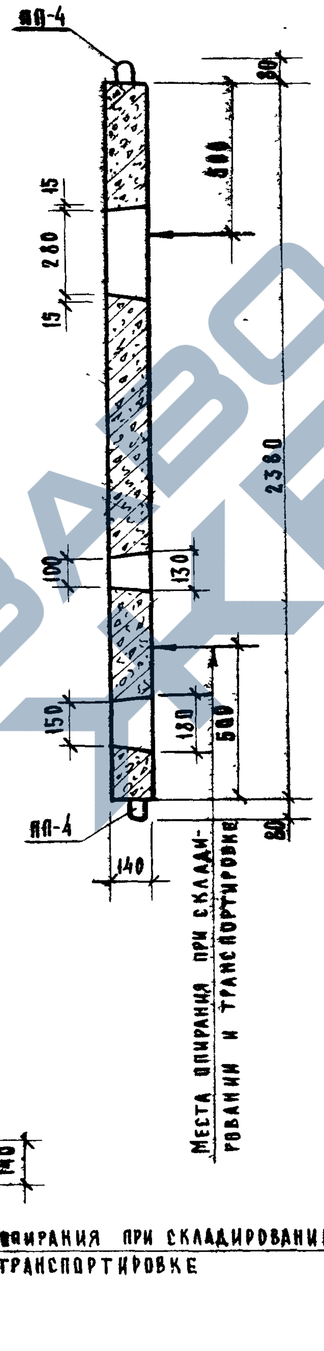

Показатели на один элемент				
Марка элемента	Вес т	Марка бетона	Объем бетона	Расход стали кг
ПЛ-25-24-1	2,01	200	0,802	205,52

Схема нагрузок

Примечания:

1. Армирование изделия дано на листе 102.
2. Временная нагрузка принята по черт. АТ-4.40-66, альбома АТ-5.00-71.

Т.К 1973	Панели лифтовых шахт и плиты покрытия Опалубка плиты ПЛ-25-24-1	Серия ИИ-04-15	
		Выпуск 1	Лист 101

12914 1с

Ахметжанова | Фонт | Копирова | Рябикова | Рук. группы | Кирин | Госкова

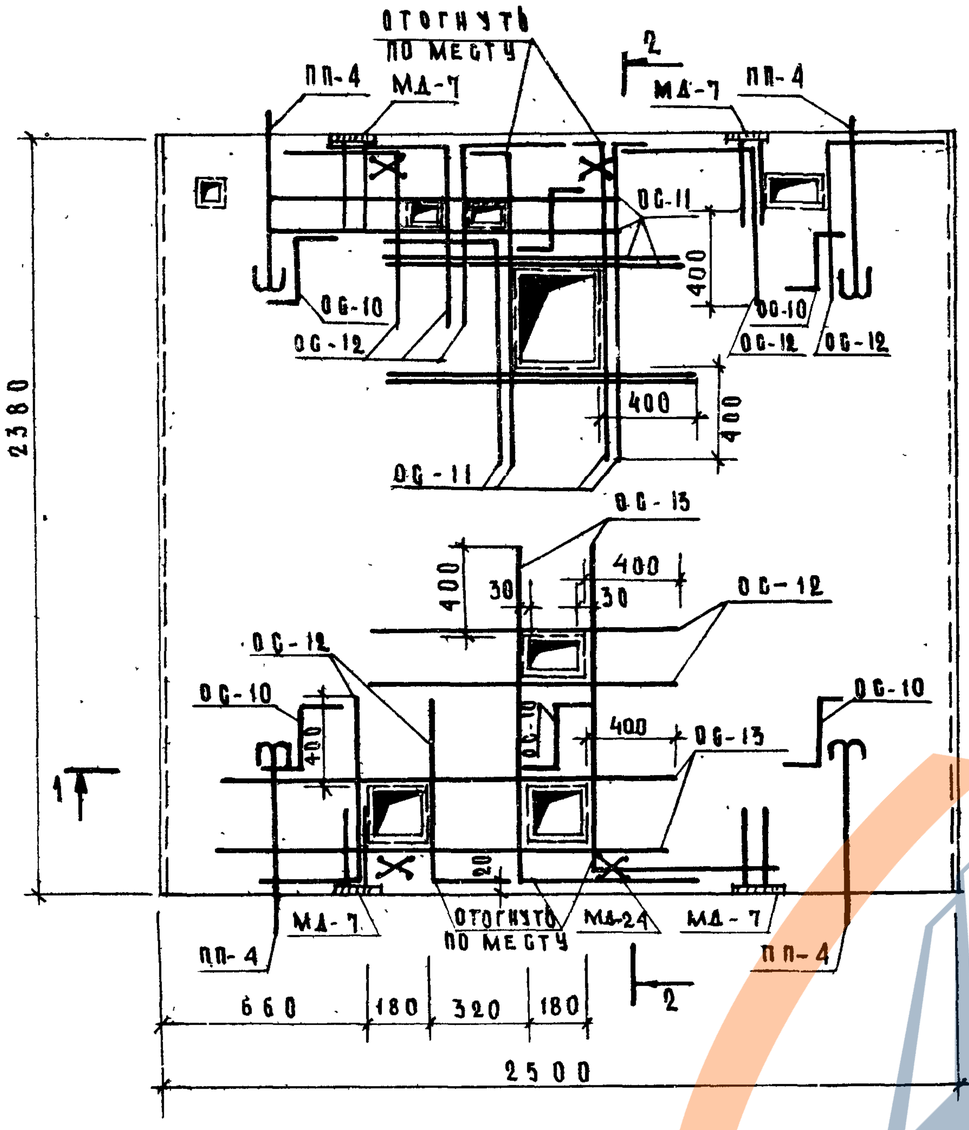

2 - 2

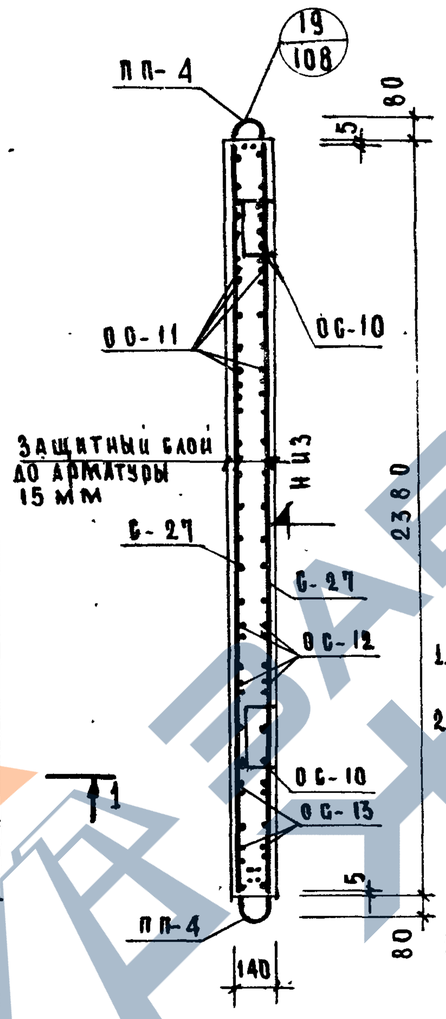

1 - 1

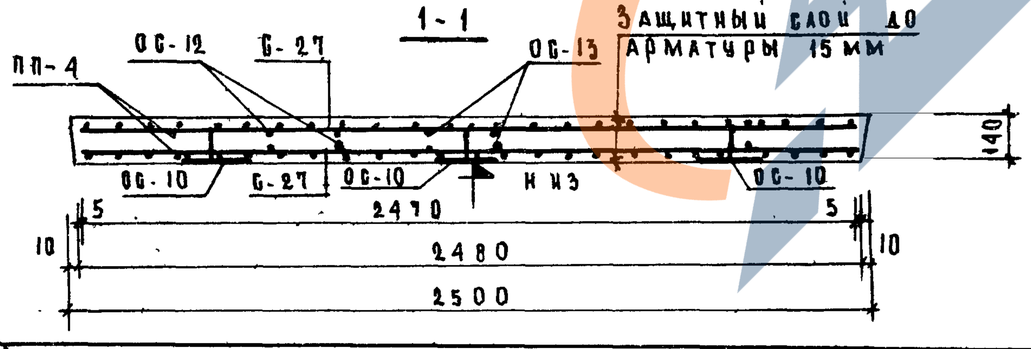

Примечания:

1. Опалубка дана на листе 101.
2. В местах отверстий стержни сеток перерезаются и загибаются за вкаймляющую арматуру (см. деталь на л. 111)
3. Привязка монтажных петель дана на листе 101.

Выборка арматурных изделий и закладных деталей на 1 элемент

Марка элемента	Марка изделия или позиция	Кол-во изделий шт.	№ выпуска № листа
ПА-25-24-1	С-27	2	ИИ-04-15.82 3
	ОС-10	6	" 4
	ОС-11	20	" 4
	ОС-12	18	" 4
	ОС-13	8	" 4
	МД-7	4	" 21
	МД-24	4	" 28
	ПП-4	4	" 10

Выборка стали на жел бет. элементы, кг

Марка элемента	Горячекатаная арматурная сталь ГОСТ 5781-61* Класс А-I Ø мм 6	10	12		Итого	Класс А-III Ø мм 10		Итого	Прокат ВСт.3пс6 ГОСТ 380-71 Полоса -100х8	-140х10		Итого	Всего
ПА-25-24-1	0.12	146.40	3.92		150.44	41.48		41.48	8.00	6.60		14.60	206.52

ТК	Панели лифтовых шахт и плиты покрытия	Серия ИИ-04-15	
1973	Армирование плиты ПА-25-24-1	Выпуск 1	Лист 102

ШИФР ОБЪЕКТА	181
АРХИВНЫЙ №	

ГИП	КУЗЬМЕНКО	
РАЗРАБОТАЛ	ЗИНОВЬЕВ	
ПРОВЕРИЛ	СЕЛЕНОВ	
	АБЕРМАН	
Н.КОНТР.	РАБИКОВА	
ГЛ. КОНСТР. ИН-ТА		
НАЧ. ОТДЕЛА СК		
ГЛ. ИНЖ. СК		
ГЛ. ИНЖ. ПР-ТА		
РУК. ГРУППЫ		

ГИПРОНИИЗДРАВ
г. МОСКВА

1-1

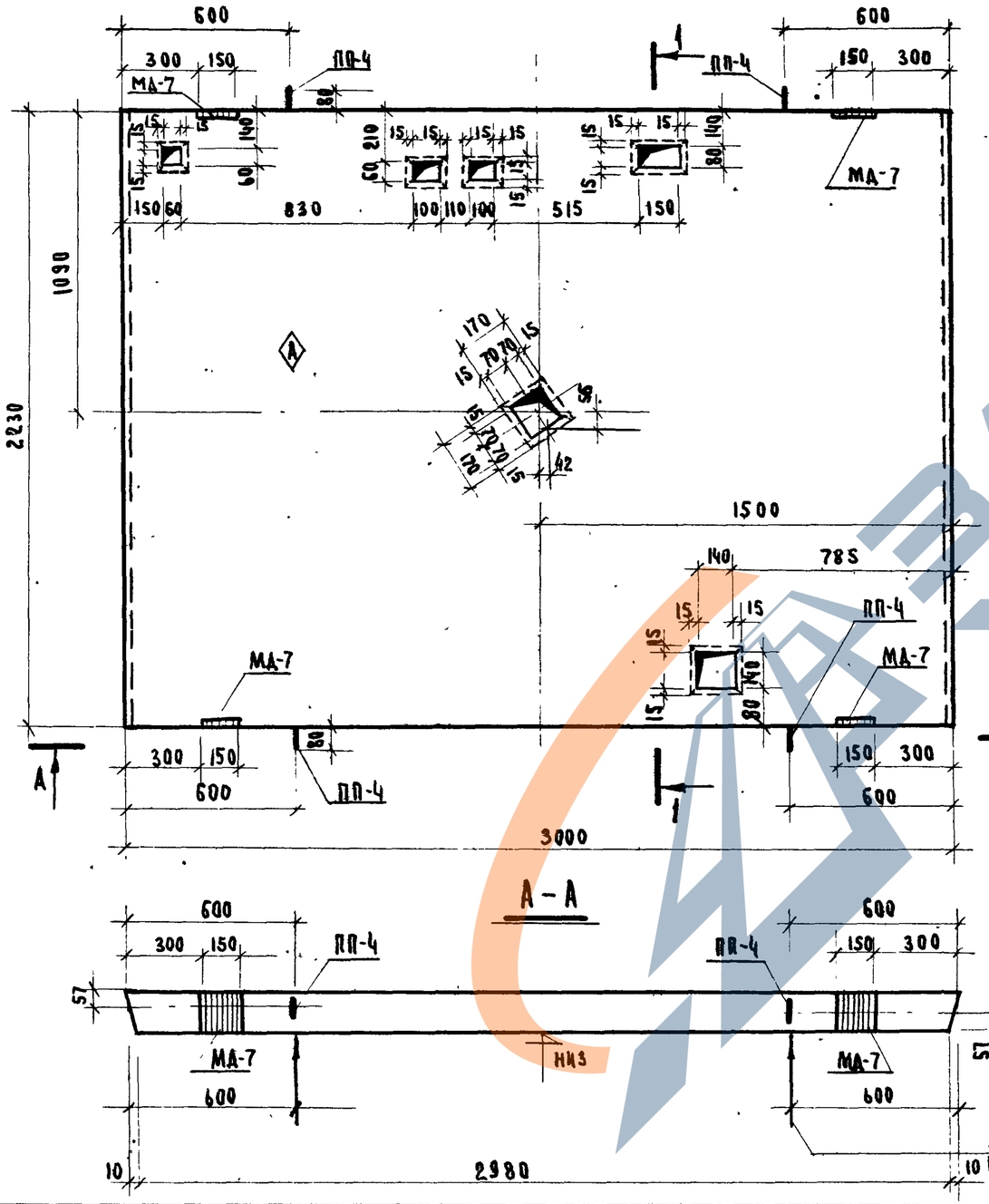

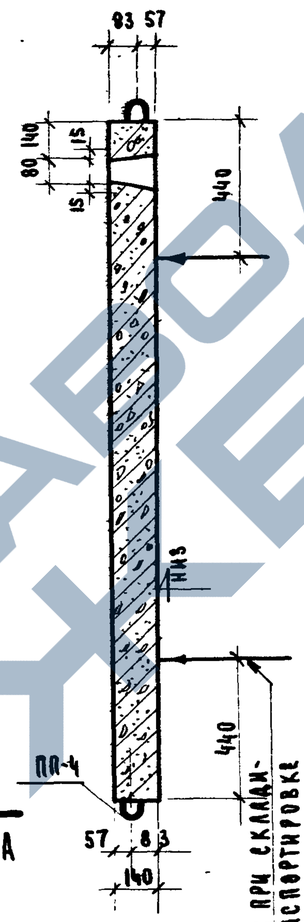

ПОКАЗАТЕЛИ НА ОДИН ЭЛЕМЕНТ				
МАРКА ЭЛЕМЕНТА	ВЕС Т.	МАРКА БЕТОНА	ОБЪЕМ БЕТОНА	РАСХОД СТАЛИ КГ
ПЛ-30-22	2.30	200	0,920	352.16

СХЕМА НАГРУЗОК

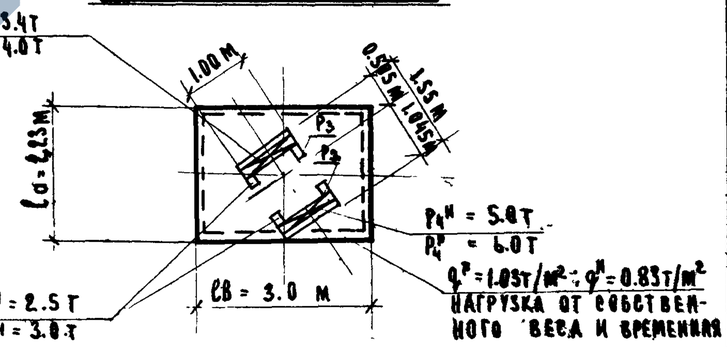

P_1, P_3, P_4 - ДИНАМИЧЕСКИЕ НАГРУЗКИ НА ОВОРЫ ПРИВОДА
НАГРУЗКИ P_1 И P_4 ДЕЙСТВУЮТ РАЗНОВРЕМЕННО С НАГРУЗКОЙ P_3

ПРИМЕЧАНИЯ:

1. АРМИРОВАНИЕ ПЛИТЫ ДАНО НА ЛИСТЕ 104.
2. ДИНАМИЧЕСКИЕ НАГРУЗКИ НА ОВОРЫ ПРИВОДА И ВРЕМЕННАЯ НАГРУЗКА ПРИНЯТЫ ПО АЛЬБОМУ АТ-5.00-71 ЛИСТ АТ-4.31-66.

МЕСТА ОПИРАНИЯ ПРИ СКЛАДИРОВАНИИ И ТРАНСПОРТИРОВКЕ

ТК	ПАНЕЛИ ЛИФТОВЫХ ШАХТ И ПЛИТЫ ПОКРЫТИЯ	СЕРИЯ ИИ-04-15	
1973	ОПАЛУБКА ПЛИТЫ ПЛ-30-22	ВЫПУСК 1	ЛИСТ 103

https://zavodjbi.com/

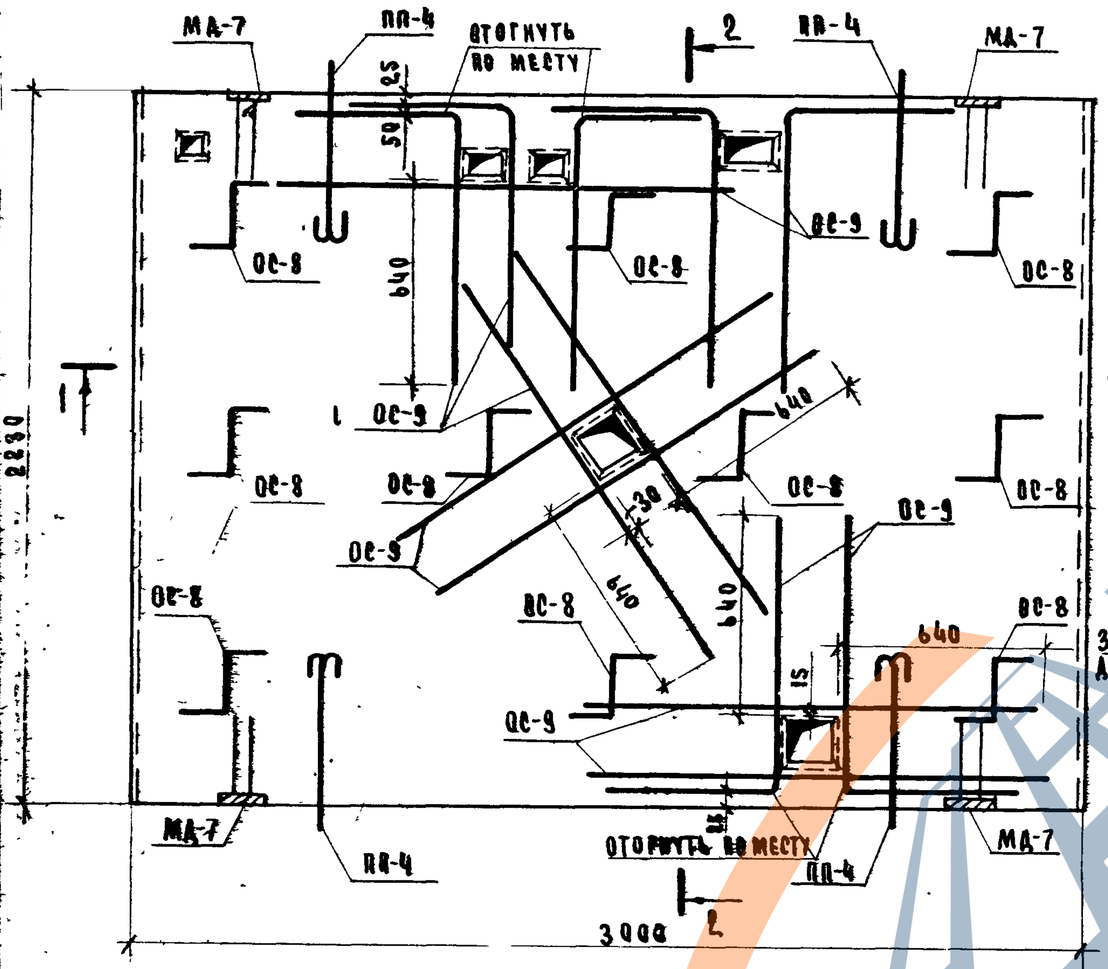

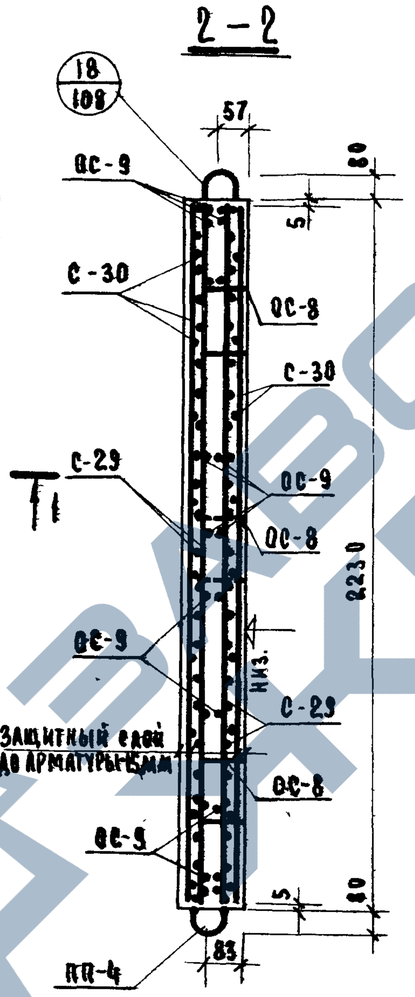

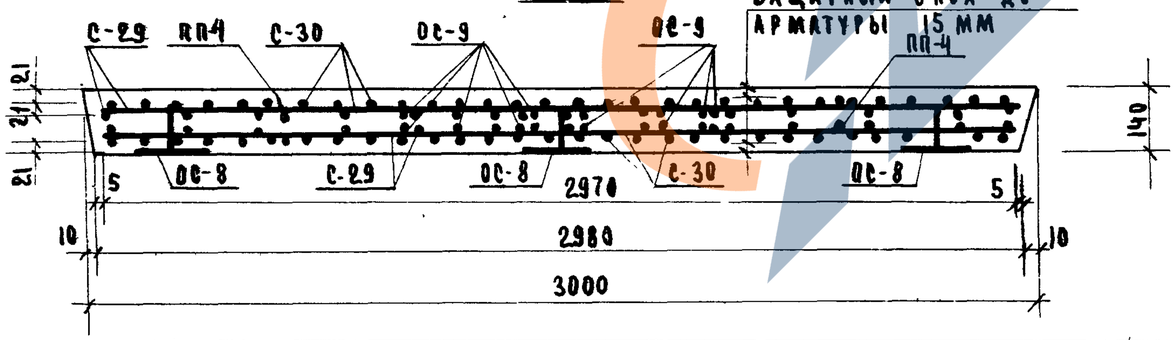

ВЫБОРКА АРМАТУРНЫХ ИЗДЕЛИЙ И ЗАКЛАДНЫХ ДЕТАЛЕЙ НА 1 ЭЛЕМЕНТ			
МАРКА ЭЛЕМЕНТА	МАРКА ИЗДЕЛ. ИЛИ ПОЗИЦИЯ	КОЛ-ВО ИЗДЕЛИЙ ШТ.	№ ВЫПУСКА № ЛИСТА
ПЛ-30-22	С-29	2	ИИ-04-15.82 4
	С-30	2	" 4
	ОС-8	10	" 4
	ОС-9	28	" 4
	МД-7	4	" 21
	ПП-4	4	" 10

ПРИМЕЧАНИЯ:

1. ОПАЛУБКА ДАНА НА ЛИСТЕ 103.
2. В МЕСТАХ ОТВЕРСТИЙ СТЕРЖНИ СЕТОК ПЕРЕРЕЗАЮТСЯ И ЗАГИБАЮТСЯ ЗА ОКАЙМЛЯЮЩУЮ АРМАТУРУ.
3. ПРИВЯЗКА МОНТАЖНЫХ ПЕТЕЛЬ ДАНА НА ЛИСТЕ 103.

ВЫБОРКА СТАЛИ НА ЖЕЛ. БЕТ. ЭЛЕМЕНТЫ, КГ													
МАРКА ЭЛЕМЕНТА	ГОРЯЧЕКАТАНАЯ АРМАТУРНАЯ СТАЛЬ ГОСТ 5781-61*								ПРОКАТ ВСТ.3 ПСБ ГОСТ 380-71				ВСЕГО
	КЛАСС А-I				КЛАСС А-III				ПОЛОСА				
	Ф ММ			ИТОГО	Ф ММ			ИТОГО	-140×10			ИТОГО	
	6	12			10	12	16						
ПЛ-30-22	24.68	3.92		28.60	2,96	239.58	74.42	316,96	6.60			6,60	352,16

ТК	ПАНЕЛИ ЛИФТОВЫХ ШАХТ И ПЛИТЫ ПОКРЫТИЯ	СЕРИЯ ИИ-04-15	
1973	АРМИРОВАНИЕ ПЛИТЫ ПЛ-30-22	ВЫПУСК 1	ЛИСТ 104

1. МОСКВА

РУК. ГРУППЫ

12914 110

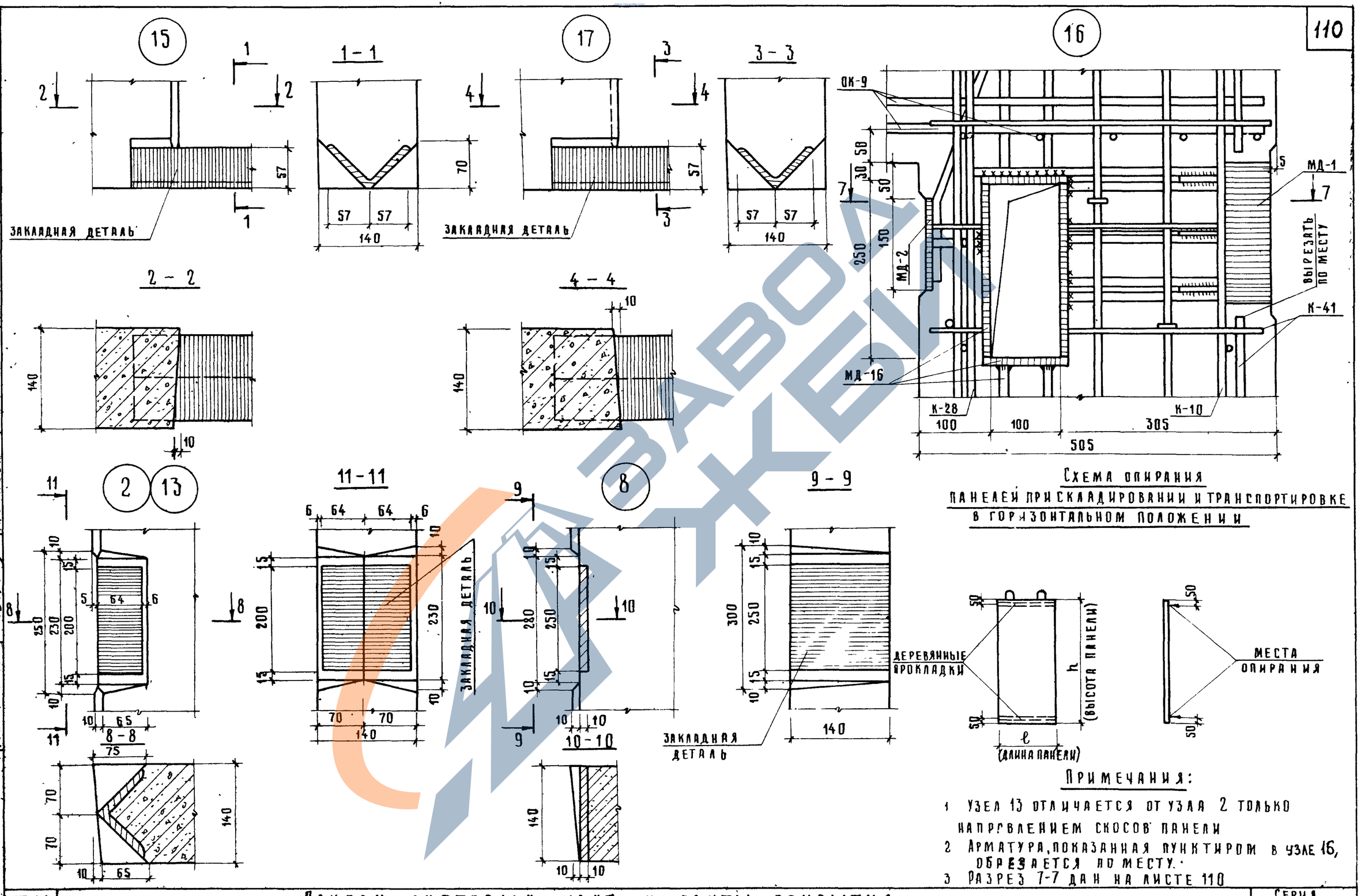

Схема опирания панелей при складировании и транспортировке в горизонтальном положении

Примечания:

1 Узел 13 отличается от узла 2 только направлением скосов панели
2 Арматура, показанная пунктиром в узле 16, обрезается по месту.
3 Разрез 7-7 дан на листе 110

ТК	Панели лифтовых шахт и плиты покрытия	Серия ИИ-04-15	
1973	Узлы 2, 8, 13, 15, 16, 17	Выпуск 1	Лист 105

ГИПРОНИИЗДРАВ г. Москва

Гл. конструктор ин-та Гринченко; Нач. ОСК Зиновьев; Гл. инж. ОСК Семенов; Гл. инж. пр-та Либерман; Рук. группы Рябикова; Ст. техник Проверил Сычева; Копировал Шушакова; Шифр объекта 181; Архивный номер

ЗАВОД ЖБИ

12914 111

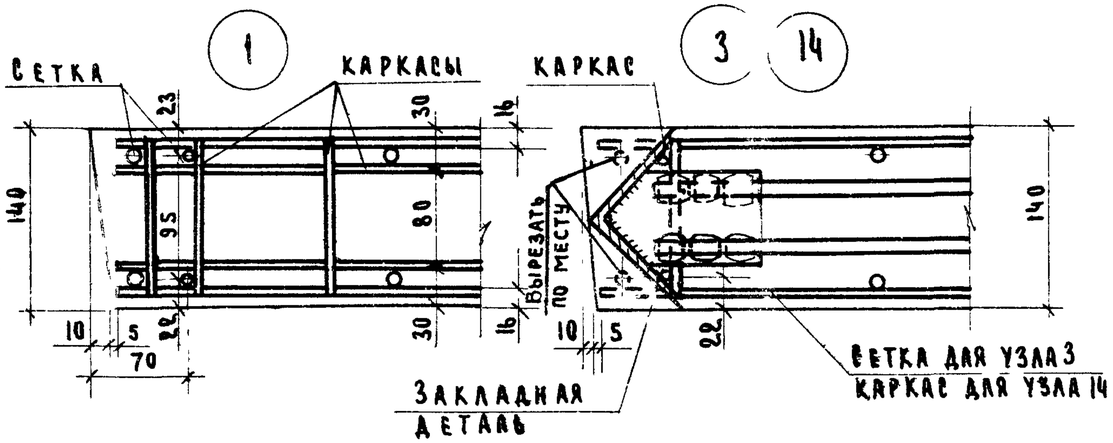

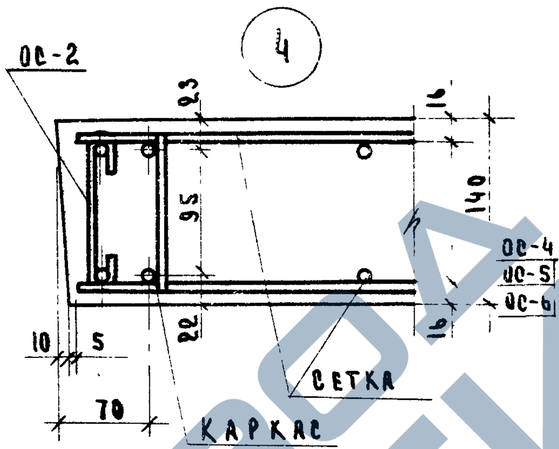

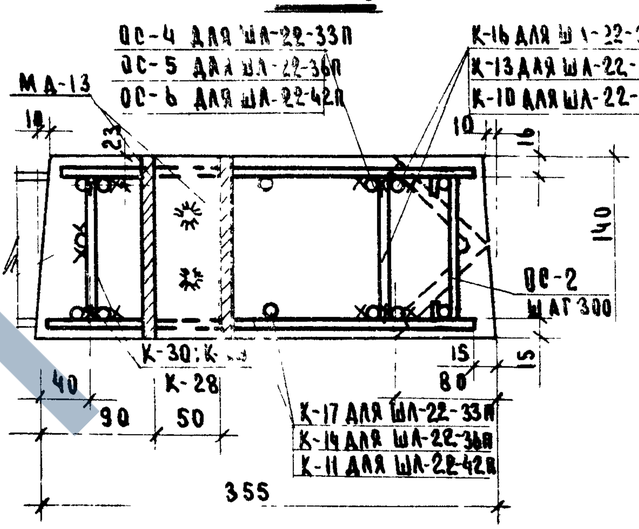

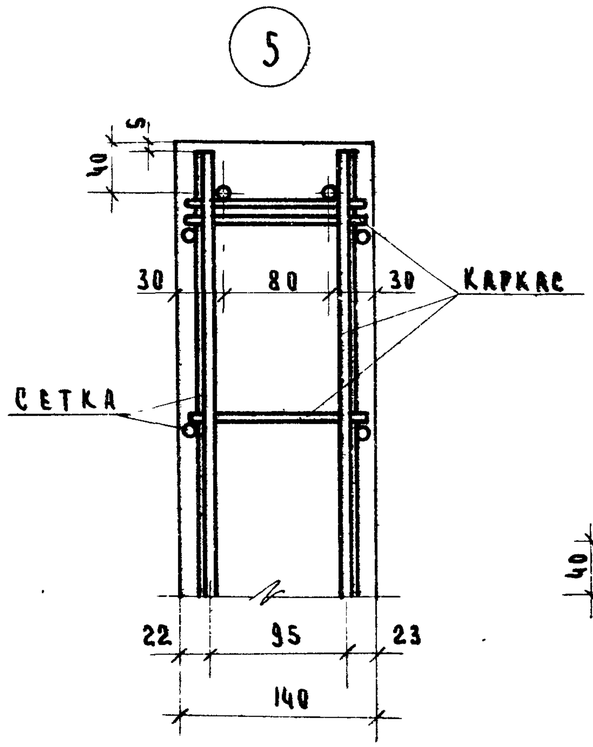

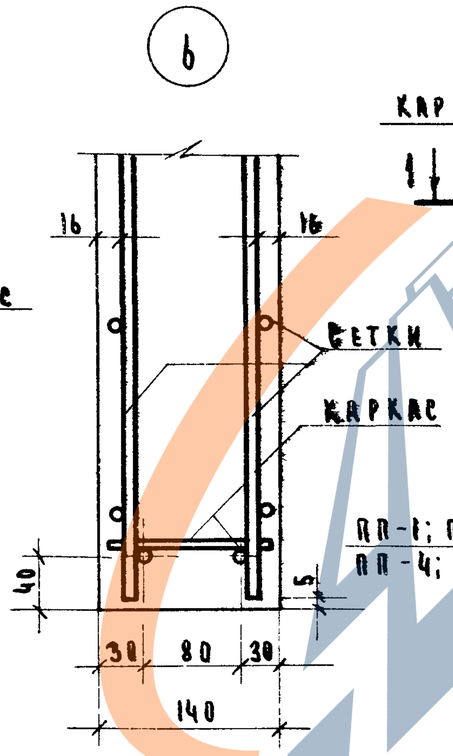

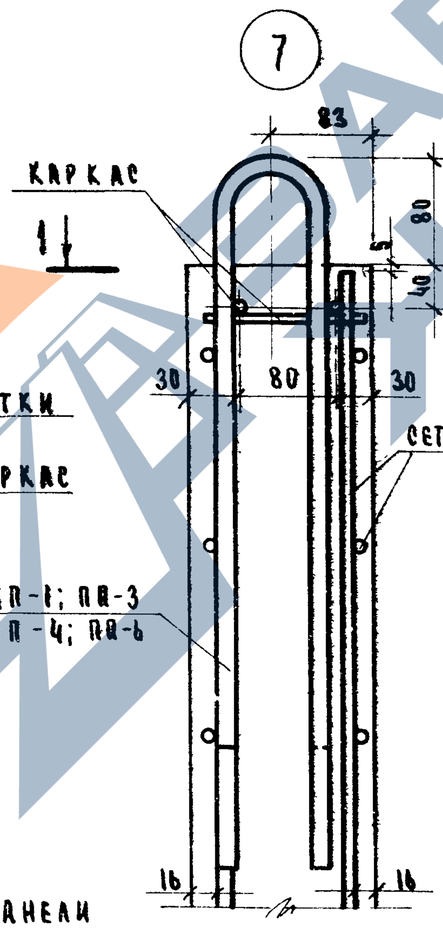

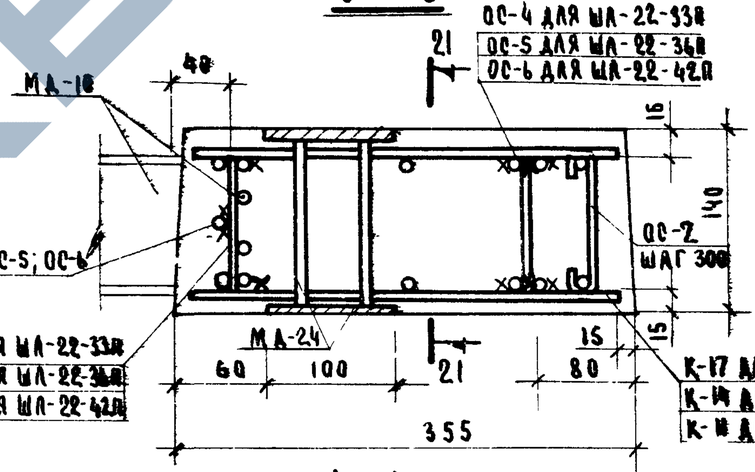

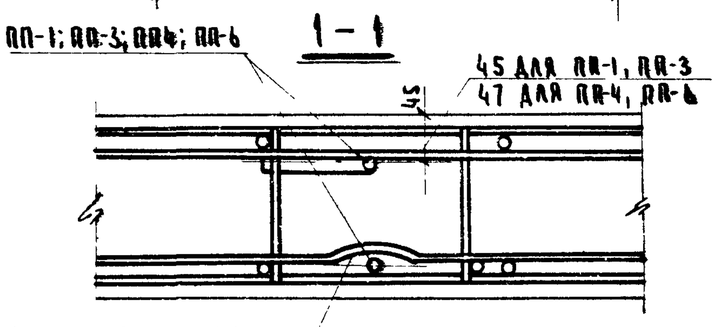

Примечания:

1. Узел 14 отличается от узла 3 направлением скосов панели
2. Разрез 21-21 дан на листе 109

ТК	Панели лифтовых шахт и плиты покрытия	Серия ИИ-04-15	
973	Узлы 1, 3, 4 – 6, 7, 14. Разрезы 5-5, 6-6	Выпуск 1	Лист 106

https://zavodjbi.com/

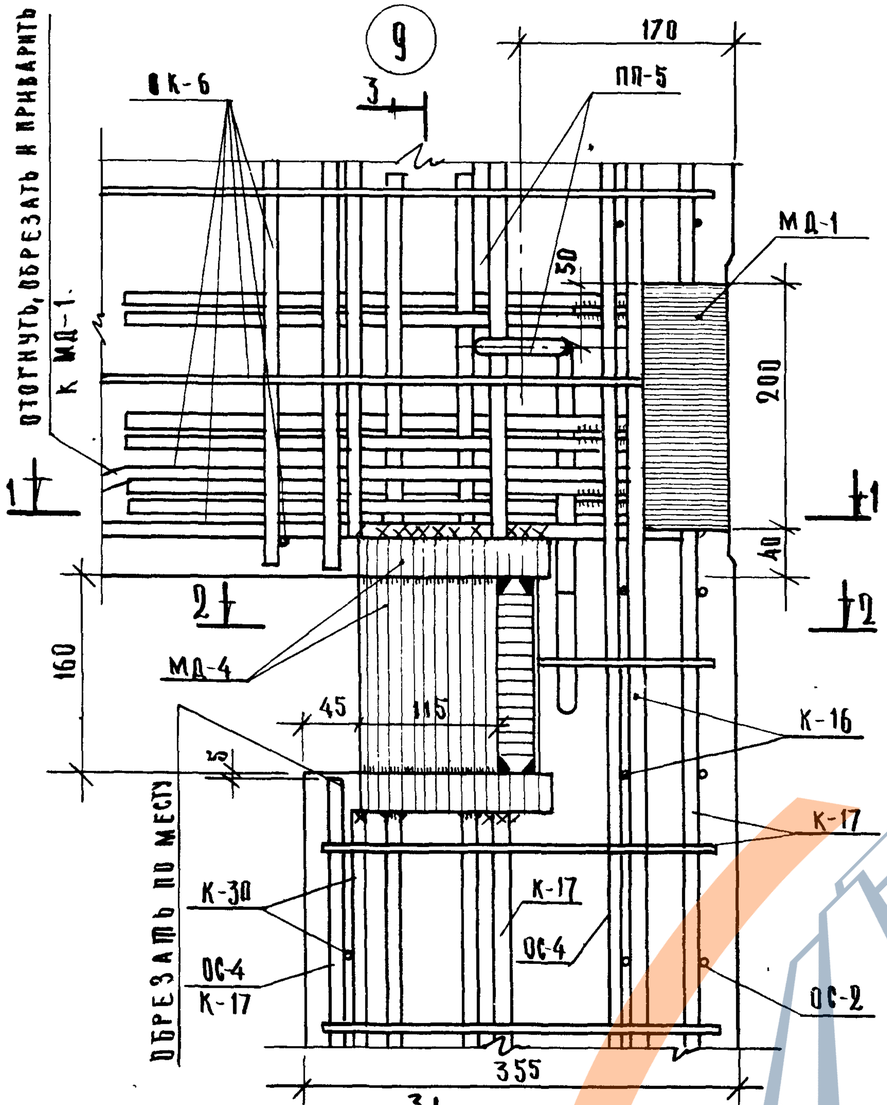

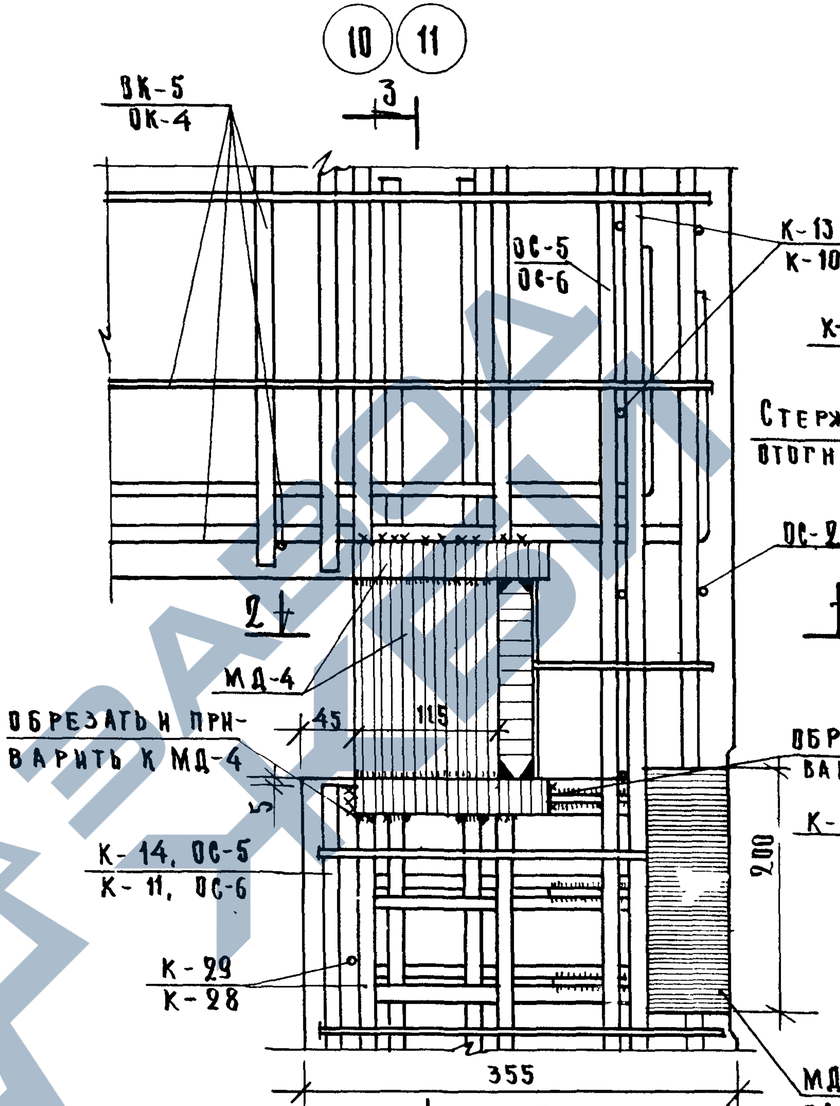

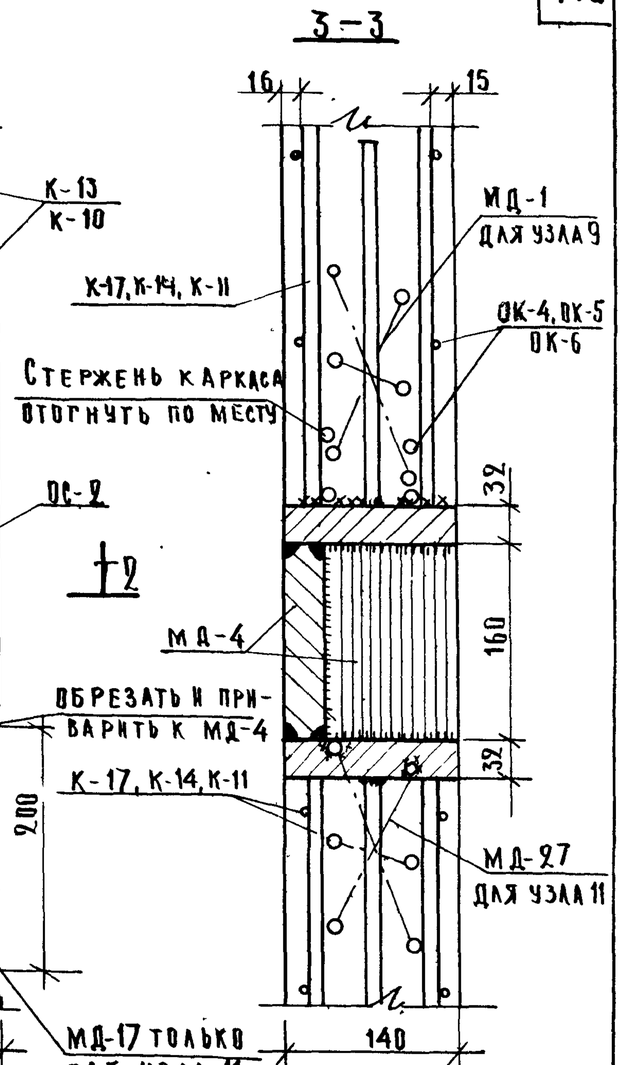

ПРИМЕЧАНИЕ:

1. ОК-5, К-29, К-14, К-13, ОС-5 ОТНОСЯТСЯ К УЗЛУ 10.

ГИП	КОНСТРИНА		
НАЧ. ОСК	ЗИНОВЬЕВ		
ГА. ИНЖ. ОСК	СЕМЕНОВ		
ГА. ИНЖ. ПР-ТА	ЛИБЕРМАН		
РУК. ГРУППЫ	РЯБИНКОВА		

ГИПРОНИИЗДРАВ
г. Москва

ТК 1973

ПАНЕЛИ ЛИФТОВЫХ ШАХТ И ПЛИТЫ ПОКРЫТИЯ

УЗЛЫ 9, 10, 11

СЕРИЯ ИИ-04-15
ВЫПУСК 1
ЛИСТ 107

Копировал Рябикова
Новикова

26 - 26

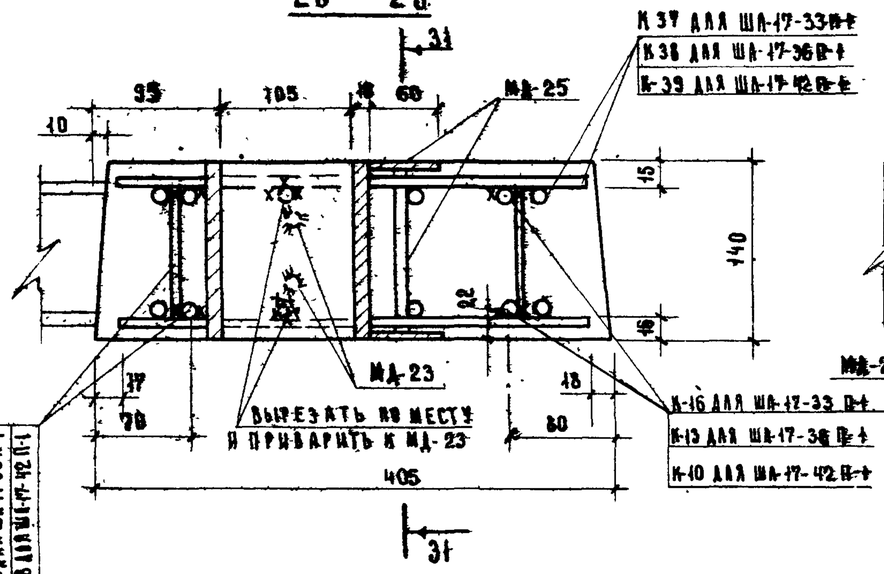

27 - 27

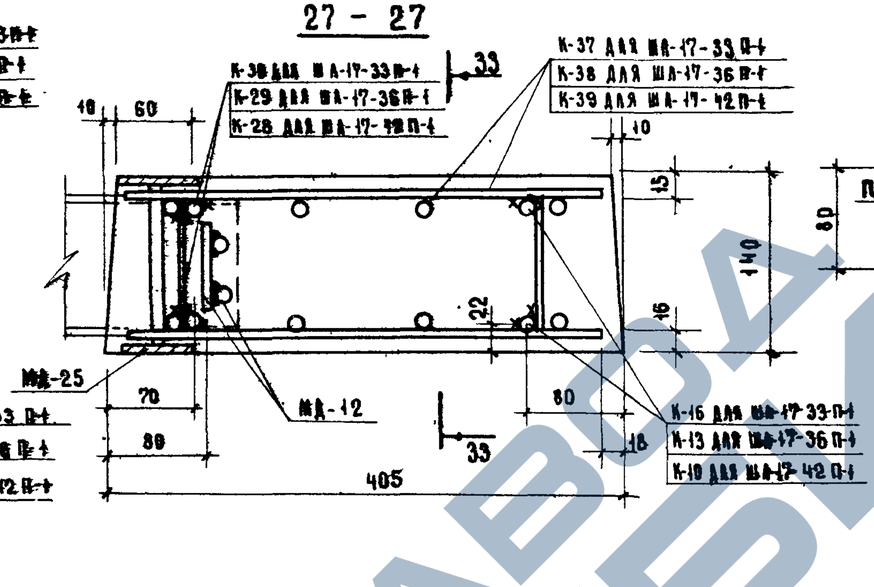

18 19 20

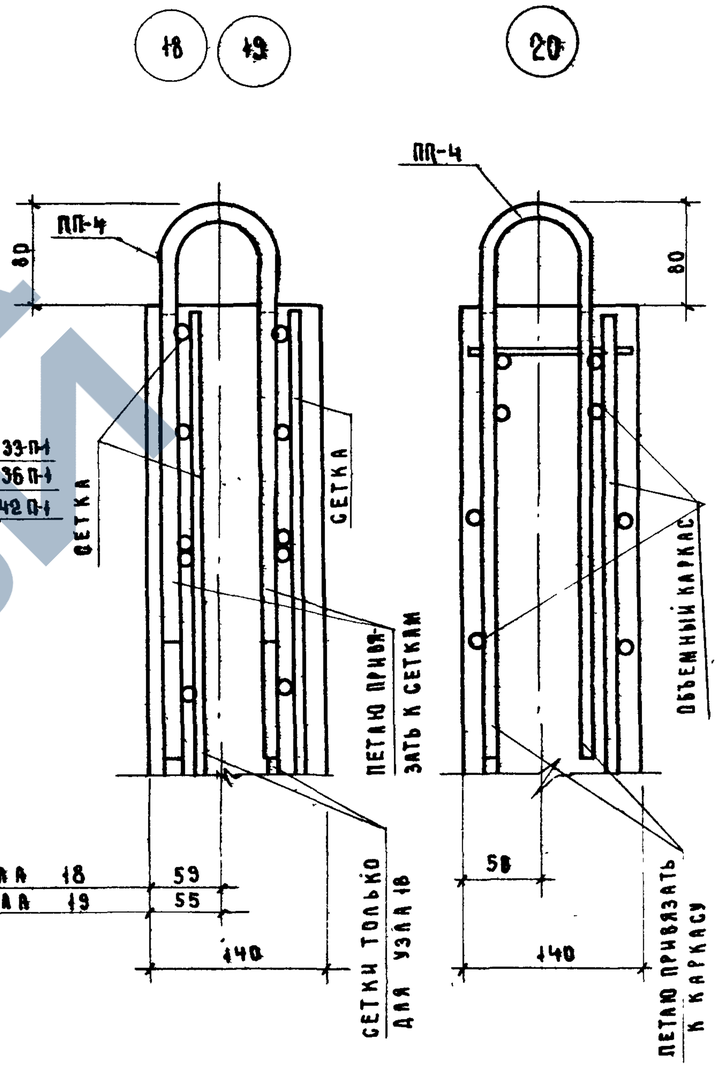

Вариант установки петли (ПП-7) с подъемным кольцом

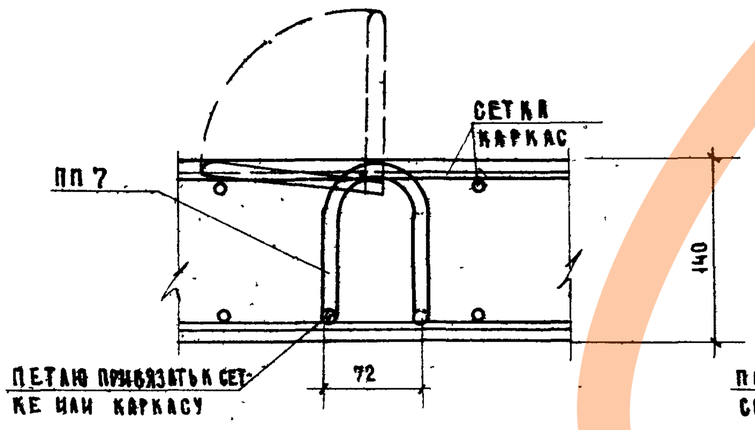

Деталь установки петель ПП-2; ПП-5

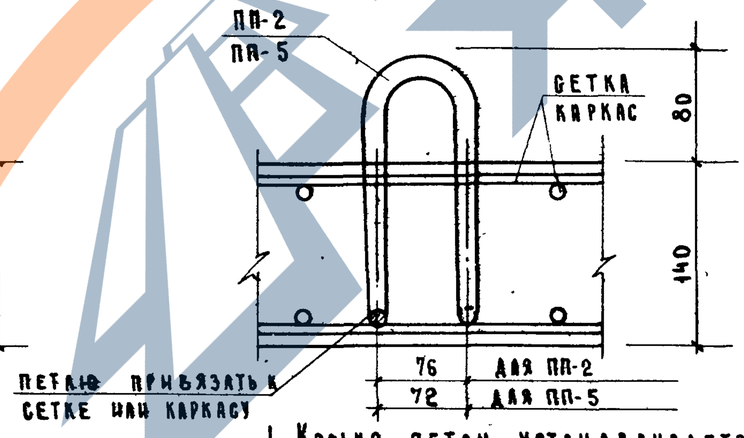

Примечания:

1. Кольцо петли устанавливается в вертикальное положение немедленно после бетонирования панели с добетонированием нарушенного участка вокруг кольца.
2. Чертеж ПП-7 и спецификация стали на петлю ПП-7 даны в выпуске 2 „Арматурные изделия, закладные детали и соединительные элементы" серии ИИ-04-15
3. Разрезы 31-31; 33-33 даны на листе 111.

ТК	Панели лифтовых шахт и плиты покрытия	Серия ИИ-04-15	
1973	Разрезы 26-26; 27-27. Узлы 18, 19, 20. Детали установки ПП-2; ПП-5; ПП-7	Выпуск 1	Лист 108

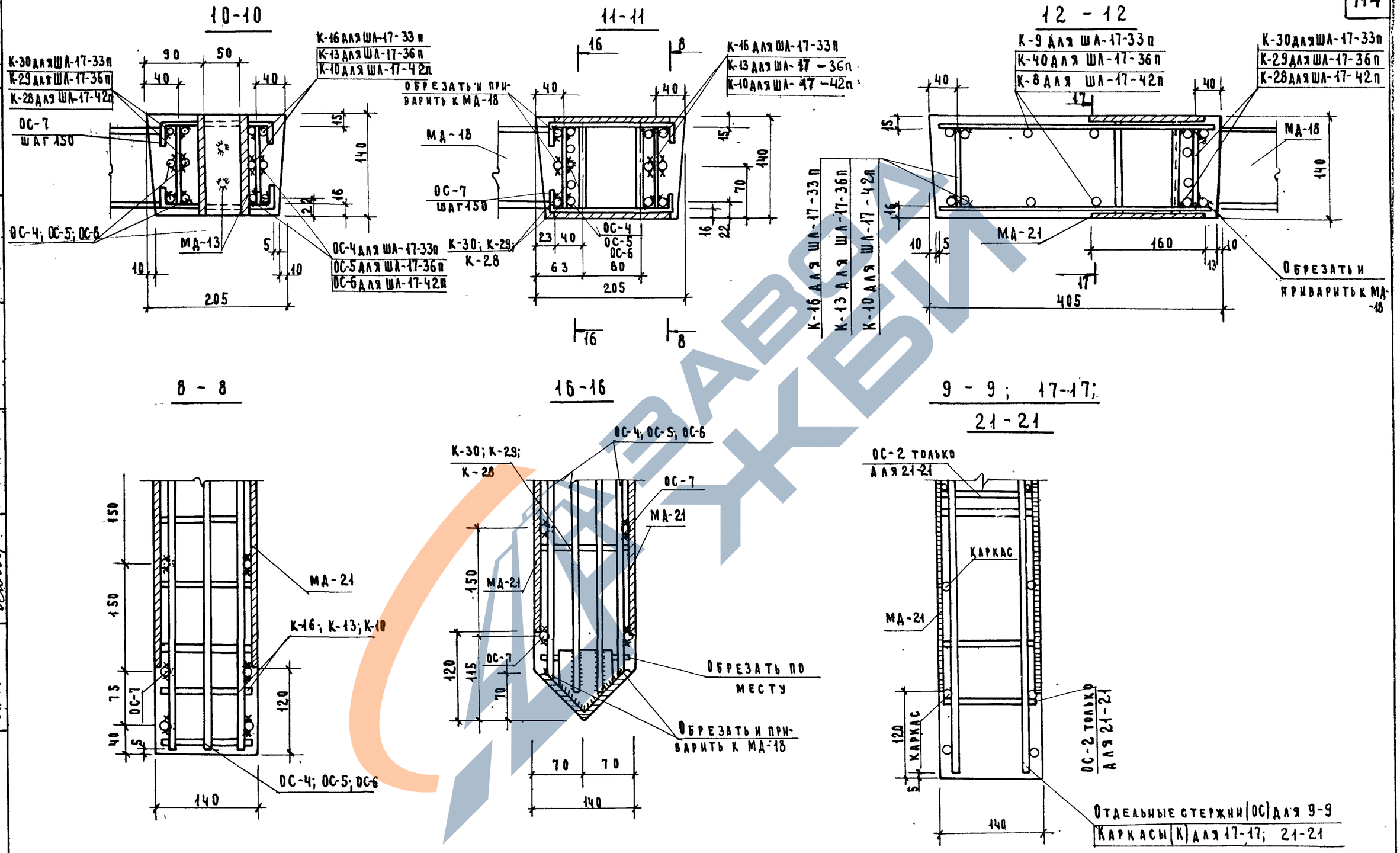

ТК	ПАНЕЛИ ЛИФТОВЫХ ШАХТ И ПЛИТЫ ПОКРЫТИЯ	Серия ИИ-04-15	
1973	Разрезы 8-8, 9-9, 10-10, 11-11, 12-12, 16-16, 17-17, 21-21.	Выпуск 1	Лист 109

ГИПРОНИИЗДРАВ г. Москва

Гл. конструктор ИН-та — Гриненко; Зиновьев; Семенов; Либерман; Рябикова
Нач. отдела — Гл. инж. отд. — Гл. инж. пр-та — Рук. группы
Ст. техник — Проверил — Ст. техник — Сычева
Захарова — Рябикова — Сычева
Шифр объекта 181
Архивный №

ЗАВОД ЖБИ

12914 115

13 - 13

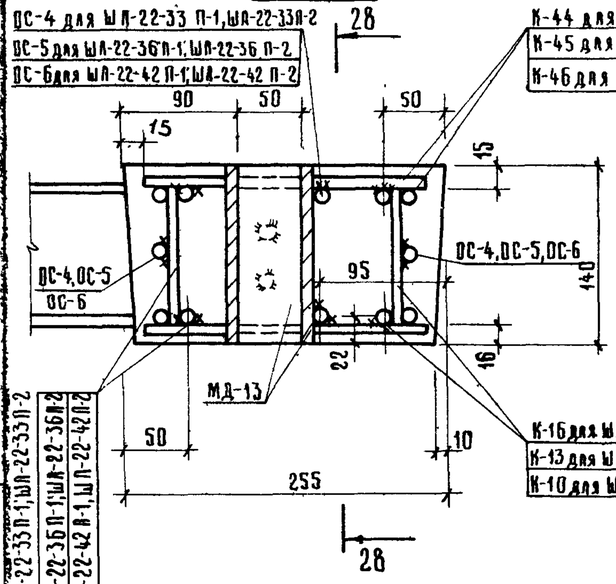

28 - 28

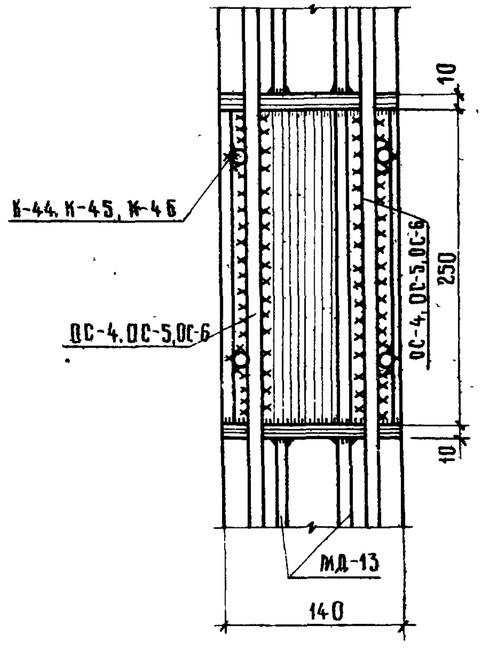

14 - 14

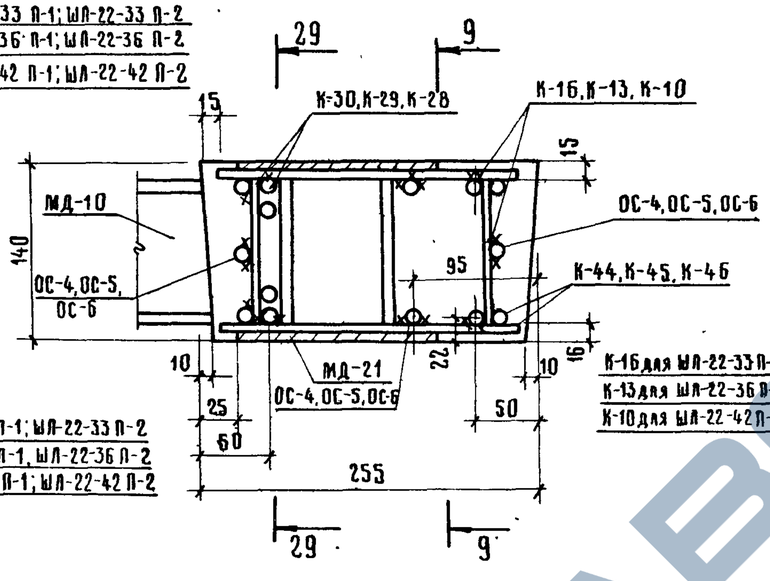

29 - 29

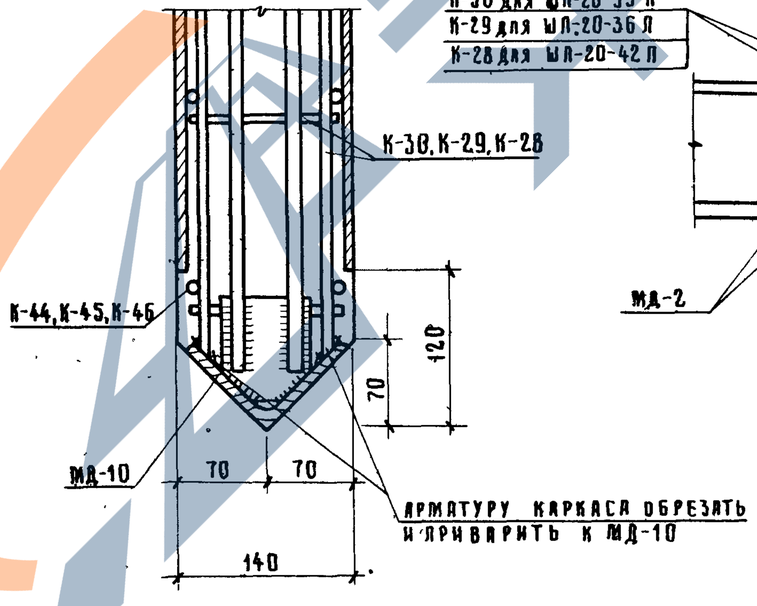

15 - 15

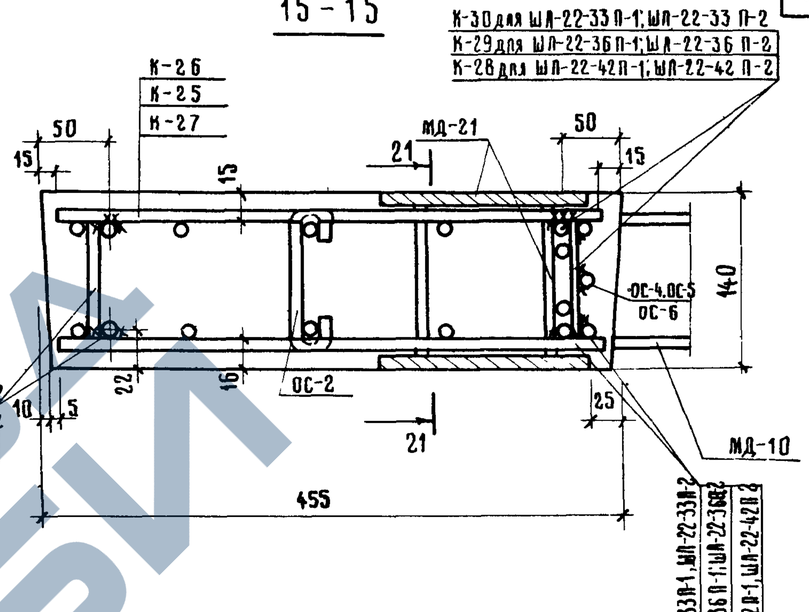

7 - 7

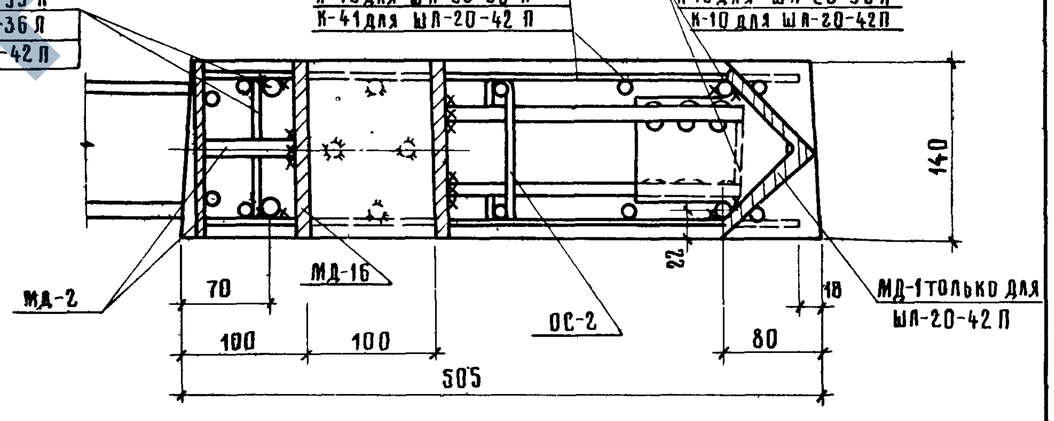

Примечания:

1 Разрезы 9-9, 21-21 даны на листе 109.

2 Защитный слой бетона до рабочей арматуры дан на разрезах

ТК 1973	Панели лифтовых шахт и плиты покрытия	Серия ИИ-04-15
	Разрезы 7-7, 13-13, 14-14, 15-15, 28-28, 29-29	Выпуск 1 / Лист 110

https://zavodjbi.com/

ГИПРОНИИЗДРАВ г. Москва
ГИП конструкта Бычева
Нач. ОСК Рябикова
Гл. инж. пр-та Шушакова
Рук. группы
Проверил Рябикова
Копировал
Шифр объекта 181
Архивный номер
Гл. инженер Гитченко
Нач. сектора Зиновьев
Гл. инженер проекта Семенов
Гл. конструктор Либерман
Рябикова

24 - 24

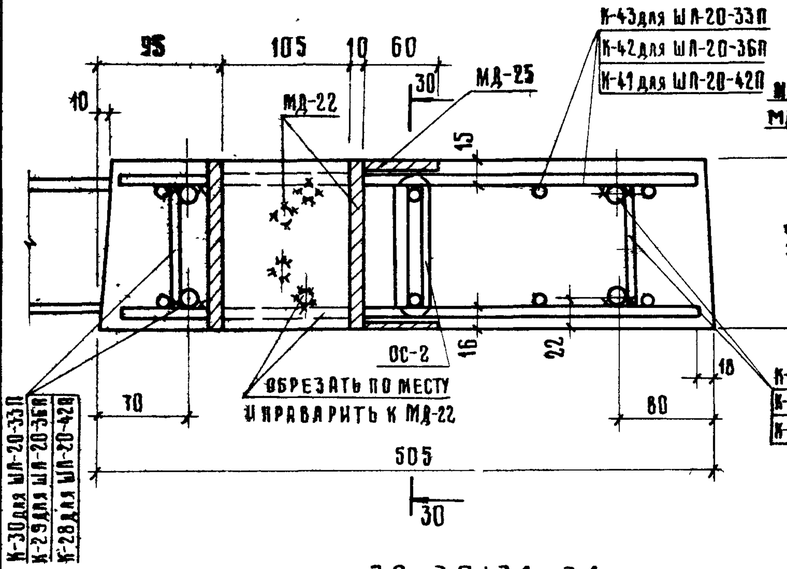

25 - 25

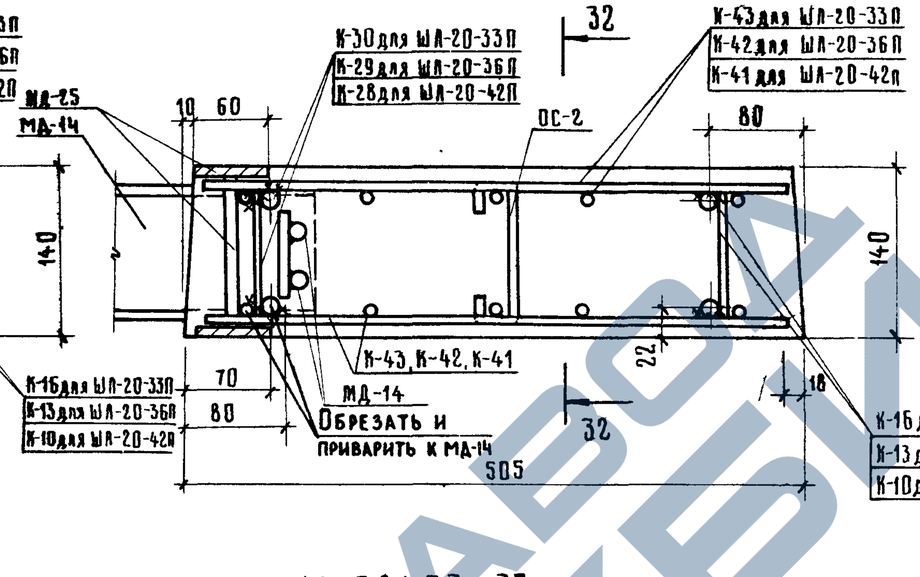

Деталь установки отд. стержней

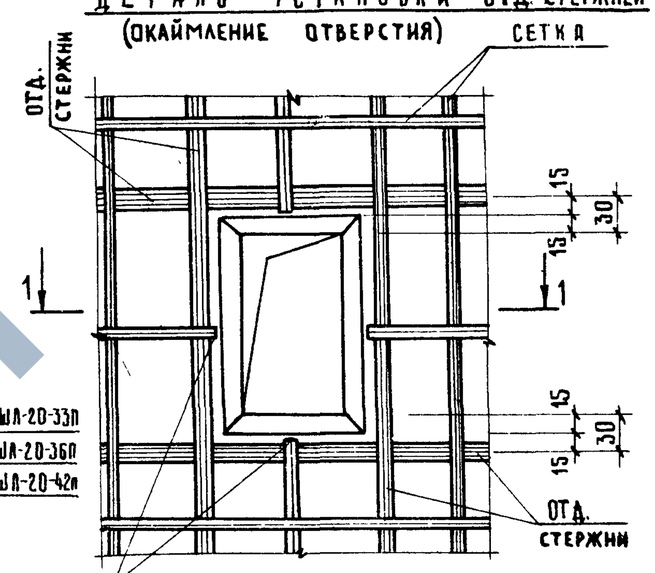

1 - 1

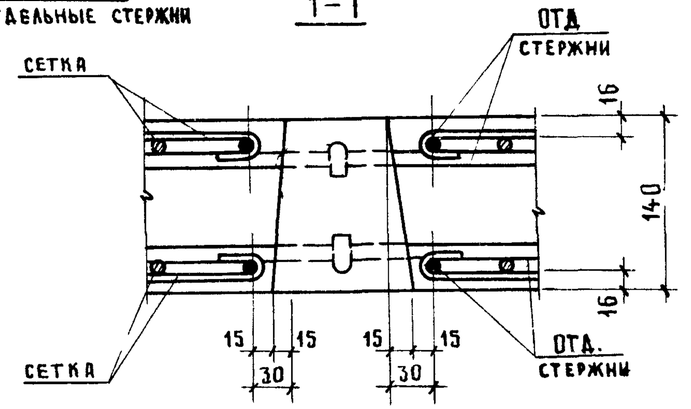

30 - 30; 31 - 31

32 - 32; 33 - 33

Примечание:

1. Стержни сеток в местах отверстий перерезаются и загибаются за отдельные стержни.

ТК 1973	Панели лифтовых шахт и плиты покрытия. Разрезы 24-24, 25-25, 30-30÷33-33 деталь установки отдельных стержней	Серия ИИ-04-15	Выпуск 1	Лист 111