ТИПОВЫЕ КОНСТРУКЦИИ, ИЗДЕЛИЯ И УЗЛЫ ЗДАНИЙ И СООРУЖЕНИЙ

# СЕРИЯ 1.136.1-13

# ПЛИТЫ ПОДОКОННЫЕ ДЛЯ ЖИЛЫХ И ОБЩЕСТВЕННЫХ ЗДАНИЙ

## ВЫПУСК 1

## ПЛИТЫ ПОДОКОННЫЕ ЖЕЛЕЗОБЕТОННЫЕ

18344
ЦЕНА 1-03

РАБОЧИЕ ЧЕРТЕЖИ

https://zavodjbi.com/

ТИПОВЫЕ КОНСТРУКЦИИ, ИЗДЕЛИЯ И УЗЛЫ ЗДАНИЙ И СООРУЖЕНИЙ

# СЕРИЯ 1.136.1-13

# ПЛИТЫ ПОДОКОННЫЕ ДЛЯ ЖИЛЫХ И ОБЩЕСТВЕННЫХ ЗДАНИЙ

## ВЫПУСК 1

## ПЛИТЫ ПОДОКОННЫЕ ЖЕЛЕЗОБЕТОННЫЕ

Разработаны:
ЦНИИЭП учебных зданий
Гл. инженер Д. Ляхович
Нач. отдела В. Греков
Гл. спец. отд. Э. Шахова

Утверждены и введены в действие Государственным Комитетом по Гражданскому строительству и архитектуре при Госстрое СССР с 01.12.82

Приказ от 13.10.82 № 270

https://zavodjbi.com/

https://zavodjbi.com/


| Обозначение | Наименование | Стр. |
|---|---|---|
| | Содержание. | 3 |
| I.I36.I-I3.I 0.0 ПЗ | Пояснительная записка. | 3 - 9 |
| I.I36.I-I3.I I.0 | Плита подоконная длиной от 700 до I450 мм. | I0,II |
| I.I36.I-I3.I I.0 СБ | Плита подоконная длиной от 700 до I450 мм. Сборочный чертеж. | I2 |
| I.I36.I-I3.I 2.0 | Плита подоконная длиной от I600 до 2800 мм. | I3,I4 |
| I.I36.I-I3.I 2.0 СБ | Плита подоконная длиной от I600 до 2800 мм. Сборочный чертеж. | I5 |
| I.I36.I-I3.I 3.0 | Плита подоконная длиной от 2200 до 2800 мм с закладной деталью в правом и левом исполнении. | I6,I7 |
| I.I36.I-I3.I 3.0 СБ | Плита подоконная длиной от 2200 до 2800 мм с закладной деталью в правом и левом исполнении.Сборочный чертеж. | I8 |
| I.I36.I-I3.I 0.I | Сетка CI, C3, C5, C9,C I0. | I9 |
| I.I36.I-I3.I 0.I СБ | Сетка CI, C3, C5, C9, CI0. Сборочный чертеж. | I9 |
| I.I36.I-I3.I 0.2 | Сетка CII, CI3, CI5, CI8 ÷ C20. | 20 |
| I.I36.I-I3.I 0.2 СБ | Сетка CII, CI3, CI5, CI8 ÷ C20 Сборочный чертеж. | 20 |
| I.I36.I-I3.I 0.3 | Сетка C2, C4, C6 ÷ C8, CI2, CI4, CI6, CI7, C2I ÷ C50. | 2I,22 |
| I.I36.I-I3.I 0.3 СБ | Сетка C2, C4, C6 ÷ C8, CI2, CI4, CI6, CI7, C2I ÷ C50. Сборочный чертеж. | 23 |
| I.I36.I-I3.I 0.4 | Изделие закладное МП I | 24 |
| I.I36.I-I3.I 0.5 | Изделие закладное МП I | 24 |
| I.I36.I-I3.I 0.0 ВС | Ведомость расхода стали | 25,26 |


https://zavodjbi.com/

https://zavodjbi.com/

Подоконные плиты предназначены для жилых, общественных и вспомогательных зданий со спаренной и раздельной столяркой; применять в помещениях с неагрессивной средой.

Настоящие чертежи разработаны взамен рабочих чертежей серии I.136-I выпуск I.

## I. Типы, основные параметры и марки.

I.I. В выпуске представлена номенклатура и рабочие чертежи подоконных плит, в марках которых не отражена обработка их лицевой поверхности.

I.2. При конкретном проектировании и при изготовлении на заводе-изготовителе маркировка плит должна производиться с учетом вида их лицевой поверхности (с добавлением соответствующего индекса).

I.3. В зависимости от вида лицевой поверхности подоконные плиты подразделяются на три типа:

ПОШ - из бетона на щебне из мрамора с шлифованной мозаичной лицевой поверхностью;

ПОГ - из бетона на белом или цветном цементе с глянцевой лицевой поверхностью;

ПОО - из бетона на цементном или известковом вяжущем с гладкой поверхностью, предназначаемой под окраску.

I.4. Форма и основные размеры плит должны соответствовать указанным в рабочих чертежах.

I.5. Допускается изготовлять подоконные плиты с лицевым профилем, отличающимся от указанного в рабочих чертежах / с валиком, капельником, закругленными углами, с вырезами в углах и срезами торцов/, что оговаривается в конкретном проекте и в заказах заводам- изготовителям.

I.6. Плиты обозначаются марками, состоящими из буквенно-цифровых групп, разделенных дефисами.

Первая группа содержит обозначение типа плиты / ПОШ, ПОГ или ПОО - см.п.I.3./, номинальные габаритные размеры-длина округленно в дециметрах, ширина в сантиметрах, толщина в миллиметрах/ и вариант исполнения плиты /"пр" и "л" - плита с изделием закладным, расположенным соответственно на правом или левом торце/.

| | | | | | | |
|---|---|---|---|---|---|---|
| | | | | 1.136.1-13.1 0.0 ПЗ | | |
| НАЧ. ОТД | ГРЕКОВ | | | ПОЯСНИТЕЛЬНАЯ ЗАПИСКА | СТАДИЯ | ЛИСТ | ЛИСТОВ |
| | | | | | Р | 1 | 8 |
| ГИП | ШАХОВА | | | | ЦНИИЭП УЧЕБНЫХ ЗДАНИЙ | | |
| СТ. ИНЖ | ЖЕРДЕВА | | | | | | |

ВЗАМ. ИНВ. №

ПОДПИСЬ И ДАТА

ИНВ. № ПОДЛ.

https://zavodjbi.com/

https://zavodjbi.com/

Во второй группе указывают вид бетона "Т" - тяжелый бетон. В третьей группе указывают наличие в середине плиты изделия закладного "Д". Дополнительные конструктивные характеристики плит / наличие валиков, капельников и т.п./ также указываются в этой группе и обозначаются арабскими цифрами или строчными буквами.

I.7. Марки изделий проставляются в спецификациях проектов, в заказах заводам-изготовителям и на готовых изделиях. Марки плит должны быть даны с указанием вида лицевой поверхности. Внесение изменений в обозначение марок не допускается.

I.8. Пример маркировки подоконной плиты из тяжелого бетона на щебне из мрамора с шлифованной мозаичной лицевой поверхностью длиной I000 мм, шириной I50 мм, высотой 45 мм: ПОШ I0.I5.45-Т.

## 2. Расчетные данные и технические требования.

2.I. Расчет подоконных плит произведен в соответствии с требованиями главы СНиП П-2I-75.

2.2. Плиты в стадии транспортирования и монтажа расчитаны как свободно опертые балки. При транспортировании подоконные плиты расчитаны на действие в плоскости плиты собственной массы с коэффициентом перегрузки $n = I,8$, при монтаже - на действие из плоскости плиты собственной массы с коэффициентом перегрузки $n = I,5$.

2.3. Плиты в стадии эксплуатации расчитаны как консоли на сосредоточенную нагрузку I00 кгс с коэффициентом перегрузки $n = I,2$, приложенную с шагом 60 см на свободной кромке плиты.

2.4. Подоконные плиты следует опирать на стенку и заводить в паз коробки оконного блока. При этом свободный вылет консоли принят 50 мм для плит шириной I50 и 200 мм и не более I50 мм для плит шириной от 250 до 450 мм.

2.5. Подоконные плиты длиной I600 мм и более следует дополнительно опирать в середине пролета на кронштейн с приваркой его к изделию закладному плиты.

2.6. Подоконные плиты шириной I50 и 200 мм при применении их с малым /см.п.2.4/ опиранием /по длинной стороне плиты/ на стену или при применении их в качестве приставных к стене следует, кроме опирания их в середине пролета, опирать в зависимости от расчета на дополнительные кронштейны.

2.7. При применении составных подоконных плит следует использовать плиты с закладными деталями, установленными на нижней стороне плиты у левого или правого торца. В местах стыка подоконные плиты необходимо опирать на металлические кронштейны.



https://zavodjbi.com/

https://zavodjbi.com/

2.8.Подоконные плиты армировать сварными сетками из стали класса Вр-I /ГОСТ 6727-80/ Ø 3-5 с $R_a$ равным соответственно 3850, 3750, 3550 кгс/см2.

2.9.Сварные сетки запроектированы из условия изготовления их на многоэлектродных машинах заводов железобетонных конструкций.

2.I0.Сварку сеток выполнять контактной точечной сваркой с нормируемой прочностью крестообразных соединений в соответствии с требованиями ГОСТ I0922-75.Дуговая сварка крестообразных соединений не допускается.

2.II.Закладные изделия выполнять в соответствии с требованиями ГОСТ I0922-75 и СН 393-78. Пластины закладных изделий выполнять из стали марок ВСт3кп2 /ГОСТ 380-7I*/, анкеры из стали класса А-Ш марок 25Г2С или 35ГС.

2.I2.Выбор марок сталей изделий закладных производить в зависимости от условий эксплуатации конструкций в соответствии с требованиями главы СНиП П-23-82.

2.I3.Все закладные изделия должны иметь антикоррозийное покрытие согласно требованиям главы СНиП П-28-73*, п.3.I8.

2.I4.Подоконные плиты изготовлять из тяжелого бетона проектной марки по прочности на сжатие 200.

2.I5.Прочность бетона к моменту отпуска изделия с завода должна быть не менее I60 кгс/см2.

2.I6.При производстве работ в зимнее время и в других случаях, когда по условиям возведения зданий не может быть обеспечено своевременное приращение прочности бетона, поставщик обязан поставлять изделия с прочностью бетона не менее I00% проектной.

2.I7.Подоконные плиты изготовлять в соответствии с требованиями ГОСТ 6785-80 и настоящих рабочих чертежей.

## 3.Правила приемки.

3.I.Приемку и паспортизацию подоконных плит производить в соответствии с требованиями ГОСТ 6785-80.

## 4.Методы контроля и испытаний.

4.I.Контроль и испытания подоконных плит производить по данным рабочим чертежам,ГОСТ 8829-77 с учетом требований ГОСТ 6785-80.

## 5.Маркировка, хранение и транспортирование.

5.I.Маркировку, хранение и транспортирование подоконных плит производить в соответствии с требованиями ГОСТ 6785-80.

ЗАВОД ЖБИ



https://zavodjbi.com/

| NN п/п | Марка изделия | Эскиз | Размеры, мм L | Размеры, мм B | Масса изделия, кг | Проектная марка бетона | Расход материалов: Бетона на изделие, $м^3$ | Расход материалов: Стали, кг: всего на изделие, | Расход материалов: Стали, кг: приведенной к стали класса А-I | Расход материалов: Стали, кг: приведенной к стали класса Ст 3 |
|---|---|---|---|---|---|---|---|---|---|---|
| 1 | ПО 7.15.45 – Т | 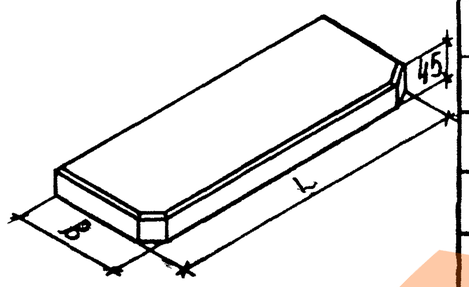  | 700 | 150 | 12 | 150 | 0.005 | 0.17 | 0.25 | |
| 2 | ПО 8.15.45 – Т | | 850 | | 14 | | 0.006 | 0.23 | 0.34 | |
| 3 | ПО 10.15.45 – Т | | 1000 | | 1 | | 0.007 | 0.36 | 0.53 | |
| 4 | ПО 13.15.45 – Т | | 1300 | | 2 | | 0.009 | 0.50 | 0.73 | |
| 5 | ПО 14.15.45 – Т | | 1450 | | 2 | | 0.010 | 0.72 | 1.06 | |
| 6 | ПО 16.15.45 – Т – Д | | 1600 | | 2 | | 0.011 | 0.70 | 0.76 | 0.17 |
| 7 | ПО 19.15.45 – Т – Д | | 1900 | | 3 | | 0.013 | 0.75 | 0.84 | 0.17 |
| 8 | ПО 22.15.45 – Т – Д | | 2200 | | 37 | | 0.015 | 0.81 | 0.93 | 0.17 |
| 9 | ПО 25.15.45 – Т – Д | | 2500 | | 42 | | 0.017 | 1.00 | 1.21 | 0.17 |
| 10 | ПО 28.15.45 – Т – Д | | 2800 | | 47 | | 0.019 | 1.07 | 1.30 | 0.17 |
| 11 | ПО 7.20.45 – Т | | 700 | 200 | 16 | 200 | 0.006 | 0.17 | 0.25 | |
| 12 | ПО 8.20.45 – Т | | 850 | | 19 | | 0.008 | 0.24 | 0.35 | |
| 13 | ПО 10.20.45 – Т | | 1000 | | 23 | | 0.009 | 0.36 | 0.53 | |
| 14 | ПО 13.20.45 – Т | | 1300 | | 29 | | 0.012 | 0.52 | 0.76 | |
| 15 | ПО 14.20.45 – Т | | 1450 | | 33 | | 0.013 | 0.73 | 1.07 | |
| 16 | ПО 16.20.45 – Т – Д | | 1600 | | 36 | | 0.014 | 0.72 | 0.80 | 0.17 |
| 17 | ПО 19.20.45 – Т – Д | | 1900 | | 43 | | 0.017 | 0.78 | 0.89 | 0.17 |
| 18 | ПО 22.20.45 – Т – Д | | 2200 | | 50 | | 0.020 | 0.94 | 1.12 | 0.17 |
| 19 | ПО 25.20.45 – Т – Д | | 2500 | | 56 | | 0.023 | 1.02 | 1.24 | 0.17 |
| 20 | ПО 28.20.45 – Т – Д | | 2800 | | 65 | | 0.025 | 1.41 | 1.81 | 0.17 |



https://zavodjbi.com/

| NN п/п | Марка изделия | Эскиз | Размеры, мм L | Размеры, мм B | Масса изделия, кг | Проектная марка бетона | Расход материалов: Бетона на изделие $м^3$ | Расход материалов: Стали, кг: Всего на изделие | Расход материалов: Стали, кг: Приведенной к стали класса А-I | Расход материалов: Стали, кг: Приведенной к стали класса Ст3 |
|---|---|---|---|---|---|---|---|---|---|---|
| 21 | ПО7.25.45-Т | 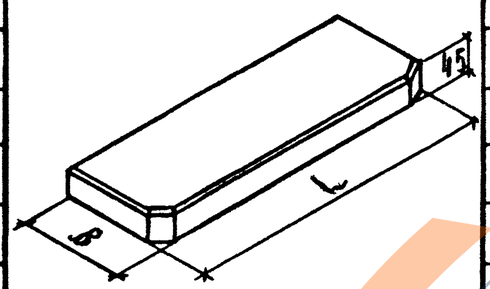 | 700 | 250 | 20 | 200 | 0.008 | 0.18 | 0.26 | |
| 22 | ПО8.25.45-Т | | 850 | | 24 | | 0.010 | 0.25 | 0.37 | |
| 23 | ПО10.25.45-Т | | 1000 | | 28 | | 0.011 | 0.37 | 0.54 | |
| 24 | ПО13.25.45-Т | | 1300 | | 37 | | 0.014 | 0.53 | 0.78 | |
| 25 | ПО14.25.45-Т | | 1450 | | 41 | | 0.016 | 0.75 | 1.10 | |
| 26 | ПО16.25.45-Т-д | | 1600 | | 45 | | 0.018 | 0.73 | 0.81 | 0.17 |
| 27 | ПО19.25.45-Т-д | | 1900 | | 53 | | 0.021 | 0.89 | 1.05 | 0.17 |
| 28 | ПО22.25.45-Т-д | | 2200 | | 62 | | 0.025 | 0.79 | 1.16 | 0.17 |
| 29 | ПО25.25.45-Т-д | | 2500 | | 70 | | 0.028 | 1.33 | 1.69 | 0.17 |
| 30 | ПО28.25.45-Т-д | | 2800 | | 79 | | 0.032 | 1.43 | 1.84 | 0.17 |
| 31 | ПО7.35.45-Т | | 700 | 350 | 28 | | 0.011 | 0.20 | 0.29 | |
| 32 | ПО8.35.45-Т | | 850 | | 33 | | 0.013 | 0.30 | 0.44 | |
| 33 | ПО10.35.45-Т | | 1000 | | 39 | | 0.016 | 0.33 | 0.49 | |
| 34 | ПО13.35.45-Т | | 1300 | | 51 | | 0.020 | 0.63 | 0.93 | |
| 35 | ПО14.35.45-Т | | 1450 | | 57 | | 0.023 | 0.70 | 1.03 | |
| 36 | ПО16.35.45-Т-д | | 1600 | | 63 | | 0.025 | 0.85 | 0.99 | 0.17 |
| 37 | ПО19.35.45-Т-д | | 1900 | | 75 | | 0.030 | 0.93 | 1.10 | 0.17 |
| 38 | ПО22.35.45-Т-д | | 2200 | | 87 | | 0.035 | 1.03 | 1.40 | 0.17 |
| 39 | ПО25.35.45-Т-д | | 2500 | | 98 | | 0.039 | 1.60 | 2.19 | 0.17 |
| 40 | ПО28.35.45-Т-д | | 2800 | | 110 | | 0.040 | 1.74 | 2.29 | 0.17 |



https://zavodjbi.com/
ЗАВОД ЖБИ

| NN п/п | Марка изделия | Эскиз | Размеры, мм L | Размеры, мм B | Масса изделия кг | Проектная марка бетона | Расход материалов: Бетона на изделие $м^3$ | Расход материалов: Стали, кг: Всего на изделие | Расход материалов: Стали, кг: Приведенной к стали класса А-I | Расход материалов: Стали, кг: Приведенной к стали класса Ст3 |
|---|---|---|---|---|---|---|---|---|---|---|
| 41 | ПО 7.45.45-Т | 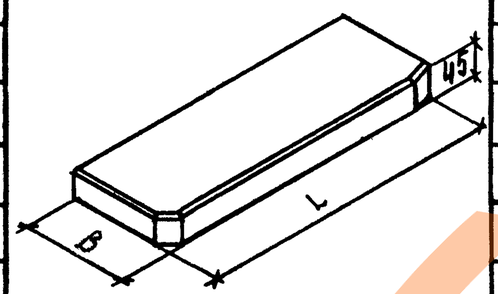 | 700 | 450 | 35 | 200 | 0.014 | 0.21 | 0.31 | |
| 42 | ПО 8.45.45-Т | | 850 | | 43 | | 0.017 | 0.31 | 0.46 | |
| 43 | ПО 10.45.45-Т | | 1000 | | 51 | | 0.02 | 0.35 | 0.51 | |
| 44 | ПО 13.45.45-Т | | 1300 | | 66 | | 0.026 | 0.65 | 0.96 | |
| 45 | ПО 14.45.45-Т | | 1450 | | 73 | | 0.029 | 0.73 | 1.07 | |
| 46 | ПО 16.45.45-Т-д | | 1600 | | 81 | | 0.033 | 0.96 | 1.15 | 0.17 |
| 47 | ПО 19.45.45-Т-д | | 1900 | | 96 | | 0.039 | 1.08 | 1.31 | 0.17 |
| 48 | ПО 22.45.45-Т-д | | 2200 | | 113 | | 0.045 | 1.31 | 1.66 | 0.17 |
| 49 | ПО 25.45.45-Т-д | | 2500 | | 127 | | 0.051 | 1.65 | 2.16 | 0.17 |
| 50 | ПО 28.45.45-Т-д | | 2800 | | 142 | | 0.057 | 2.33 | 3.16 | 0.17 |
| 51 | ПО 22.15.45пр-Т-д | | 2200 | 150 | 37 | | 0.015 | 1.20 | 1.25 | 0.34 |
| 52 | ПО 22.15.45л-Т-д | | 2200 | | 37 | | 0.015 | 1.20 | 1.25 | 0.34 |
| 53 | ПО 25.15.45пр-Т-д | | 2500 | | 42 | | 0.017 | 1.39 | 1.53 | 0.34 |
| 54 | ПО 25.15.45л-Т-д | | 2500 | | 42 | | 0.017 | 1.39 | 1.53 | 0.34 |
| 55 | ПО 28.15.45пр-Т-д | | 2800 | | 47 | | 0.019 | 1.46 | 1.62 | 0.34 |
| 56 | ПО 28.15.45л-Т-д | | 2800 | | 47 | | 0.019 | 1.46 | 1.62 | 0.34 |
| 57 | ПО 22.20.45пр-Т-д | | 2200 | 200 | 50 | | 0.020 | 1.33 | 1.44 | 0.34 |
| 58 | ПО 22.20.45л-Т-д | | 2200 | | 50 | | 0.020 | 1.33 | 1.44 | 0.34 |
| 59 | ПО 25.20.45пр-Т-д | | 2500 | | 56 | | 0.023 | 1.41 | 1.56 | 0.34 |
| 60 | ПО 25.20.45л-Т-д | | 2500 | | 56 | | 0.023 | 1.41 | 1.56 | 0.34 |



Взам. инв. N | Подп. и дата | Инв. N подл.



https://zavodjbi.com/

| NN п/п | Марка изделия | Эскиз | Размеры, мм L | Размеры, мм B | Масса изделия кг | Проектная марка бетона | Расход материалов: Бетона на изделие $м^3$ | Расход материалов: Стали, кг: Всего на изделие | Расход материалов: Стали, кг: Приведенной к стали класса А-I | Расход материалов: Стали, кг: Приведенной к стали класса Ст3 |
|---|---|---|---|---|---|---|---|---|---|---|
| 61 | ПО 28.20.45пр-Т-Д | | 2800 | 200 | 63 | | 0.025 | 1.80 | 2.13 | 0.34 |
| 62 | ПО 28.20.45л-Т-Д | | 2800 | | 63 | | 0.025 | 1.80 | 2.13 | 0.34 |
| 63 | ПО 22.25.45пр-Т-Д | | 2200 | 250 | 62 | | 0.025 | 1.36 | 1.48 | 0.34 |
| 64 | ПО 22.25.45л-Т-Д | | 2200 | | 62 | | 0.025 | 1.36 | 1.48 | 0.34 |
| 65 | ПО 25.25.45пр-Т-Д | | 2500 | | 70 | | 0.028 | 1.72 | 2.01 | 0.34 |
| 66 | ПО 25.25.45л-Т-Д | | 2500 | | 70 | | 0.028 | 1.72 | 2.01 | 0.34 |
| 67 | ПО 28.25.45пр-Т-Д | | 2800 | | 79 | | 0.032 | 1.82 | 2.16 | 0.34 |
| 68 | ПО 28.25.45л-Т-Д | | 2800 | | 79 | | 0.032 | 1.82 | 2.16 | 0.34 |
| 69 | ПО 22.35.45пр-Т-Д | | 2200 | 350 | 87 | | 0.035 | 1.52 | 1.72 | 0.34 |
| 70 | ПО 22.35.45л-Т-Д | | 2200 | | 87 | | 0.035 | 1.52 | 1.72 | 0.34 |
| 71 | ПО 25.35.45пр-Т-Д | | 2500 | | 98 | | 0.039 | 1.99 | 2.41 | 0.34 |
| 72 | ПО 25.35.45л-Т-Д | | 2500 | | 98 | | 0.039 | 1.99 | 2.41 | 0.34 |
| 73 | ПО 28.35.45пр-Т-Д | | 2800 | | 110 | | 0.040 | 2.13 | 2.61 | 0.34 |
| 74 | ПО 28.35.45л-Т-Д | | 2800 | | 110 | | 0.040 | 2.13 | 2.61 | 0.34 |
| 75 | ПО 22.45.45пр-Т-Д | | 2200 | 450 | 113 | | 0.045 | 1.70 | 1.98 | 0.34 |
| 76 | ПО 22.45.45л-Т-Д | | 2200 | | 113 | | 0.045 | 1.70 | 1.98 | 0.34 |
| 77 | ПО 25.45.45пр-Т-Д | | 2500 | | 127 | | 0.051 | 2.04 | 2.48 | 0.34 |
| 78 | ПО 25.45.45л-Т-Д | | 2500 | | 127 | | 0.051 | 2.04 | 2.48 | 0.34 |
| 79 | ПО 28.45.45пр-Т-Д | | 2800 | | 142 | | 0.057 | 2.72 | 3.48 | 0.34 |
| 80 | ПО 28.45.45л-Т-Д | | 2800 | | 142 | | 0.057 | 2.72 | 3.48 | 0.34 |

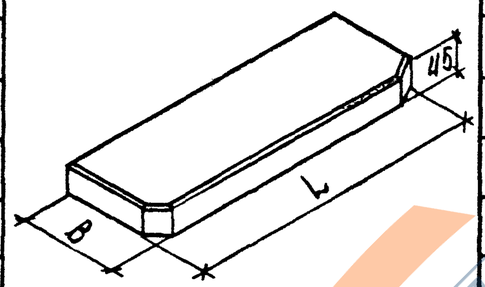




ЗАВОД ЖБИ

Схема опирания и загружения

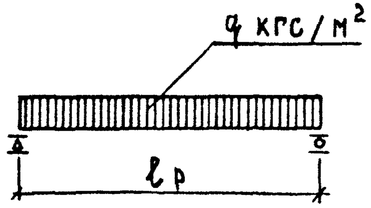


При проведении испытаний следует руководствоваться указаниями ГОСТ 8829-77

| Марка изделия | Проверка прочности | | | | | |
|---|---|---|---|---|---|---|
| | Вид разрушения и величина коэффициента „С" | | | | | |
| | Текучесть продольной растянутой арматуры до наступления раздробления бетона сжатой зоны сечения, С = 1.4 *. | | | Разрыв продольной растянутой арматуры или раздробления бетона сжатой зоны сечения до наступления текучести продольной растянутой арматуры или разрушение по сечениям, наклонным к продольной оси конструкции, или выдергивание арматуры и раскол бетона, С = 1.6 **. | | |
| | Величина разрушающей нагрузки, кгс/м² | | | Величина разрушающей нагрузки, кгс/м² | | |
| | При которой изделия признаются годными (п.2.4.2 ГОСТ) | | При которой требуются повторные испытания (п.3.2.2. ГОСТ) | При которой изделия признаются годными (п.2.4.2 ГОСТ) | | При которой требуются повторные испытания (п.3.2.2 ГОСТ) |
| | С учетом собств. массы изделия | За вычетом собств. массы изделия | За вычетом собственной массы изделия | С учетом собств. массы изделия | За вычетом собств. массы изделия | За вычетом собственной массы изделия |
| ПО 7 ÷ ПО 28 | 237 | 125 | < 125, но ≥ 105 | 270 | 160 | < 160, но ≥ 135 |

*Текучесть продольной растянутой арматуры характеризуется прогибом, величина которого равна 1/50 пролета конструкции (п.3.2.1а ГОСТ).

**Раздробление бетона от сжатия до достижения в продольной растянутой арматуре предела текучести или одновременно с ним характеризуется прогибом конструкции менее, чем в 1.5 раза превышающим прогиб при контрольной нагрузке по проверке жесткости или раскрытием трещин на величину менее 1мм (п.3.2.1б ГОСТ).

| Форм. | Зона | Поз. | Обозначение | Наименование | Кол. на исполн. 1.136.1-13.1 1.0 — | 01 | 02 | 03 | 04 | 05 | 06 | 07 | 08 | 09 | 10 | 11 | Примечание |
|---|---|---|---|---|---|---|---|---|---|---|---|---|---|---|---|---|---|
| | | | | **Документация** | | | | | | | | | | | | | |
| А3 | | | 1.136.1-13.1 1.0 СБ | Сборочный чертеж | × | × | × | × | × | × | × | × | × | × | × | × | |
| А4 | | | 1.136.1-13.1 0.0 ПЗ | Пояснительная записка | × | × | × | × | × | × | × | × | × | × | × | × | |
| А4 | | | 1.136.1-13.1 0.0 ВС | Ведомость расхода стали | × | × | × | × | × | × | × | × | × | × | × | × | |
| | | | | **Сборочные единицы** | | | | | | | | | | | | | |
| | | | | Сетка арматурная | | | | | | | | | | | | | |
| А4 | | 1 | 1.136.1-13.1 0.1 | С1 | 1 | | | | | | | | | | | | |
| А3 | | 1 | 1.136.1-13.1 0.3-20 | С2 | | 1 | | | | | | | | | | | |
| А4 | | 1 | 1.136.1-13.1 0.1-01 | С3 | | | 1 | | | | | | | | | | |
| А3 | | 1 | 1.136.1-13.1 0.3-21 | С4 | | | | 1 | | | | | | | | | |
| А4 | | 1 | 1.136.1-13.1 0.1-02 | С5 | | | | | 1 | | | | | | | | |
| А4 | | 1 | 1.136.1-13.1 0.2 | С11 | | | | | | 1 | | | | | | | |
| А3 | | 1 | 1.136.1-13.1 0.3-22 | С12 | | | | | | | 1 | | | | | | |
| А4 | | 1 | 1.136.1-13.1 0.2-01 | С13 | | | | | | | | 1 | | | | | |
| А3 | | 1 | 1.136.1-13.1 0.3-23 | С14 | | | | | | | | | 1 | | | | |
| А4 | | 1 | 1.136.1-13.1 0.2-02 | С15 | | | | | | | | | | 1 | | | |
| А3 | | 1 | 1.136.1-13.1 0.3-05 | С21 | | | | | | | | | | | 1 | | |
| А3 | | 1 | 1.136.1-13.1 0.3-24 | С22 | | | | | | | | | | | | 1 | |
| | | | | **Материалы** | | | | | | | | | | | | | |
| | | | | Бетон марки 200 | 0.005 | 0.006 | 0.007 | 0.009 | 0.010 | 0.006 | 0.008 | 0.009 | 0.012 | 0.013 | 0.008 | 0.010 | $м^3$ |

| | | |
|---|---|---|
| Нач. отд. | Греков | |
| РИП | Шахова | |
| Ст. инж. | Жердева | |
| Техник | Шишкина | |

1.136.1-13.1 1.0

Плита подоконная длиной от 700 до 1450 мм

| Стадия | Лист | Листов |
|---|---|---|
| Р | 1 | 2 |

ЦНИИЭП учебных зданий

https://zavodjbi.com/
ЗАВОД ЖБИ

| Форм. | Зона | Поз. | Обозначение | Наименование | Кол. на исполн. 1.136.1-13.1 1.0 | | | | | | | | | | | | | Примечание |
|---|---|---|---|---|---|---|---|---|---|---|---|---|---|---|---|---|---|---|
| | | | | | 12 | 13 | 14 | 15 | 16 | 17 | 18 | 19 | 20 | 21 | 22 | 23 | 24 | |
| | | | | | | | | | | | | | | | | | | |
| | | | | Документация | | | | | | | | | | | | | | |
| А3 | | | 1.136.1-13.1 1.0 СБ | Сборочный чертеж | × | × | × | × | × | × | × | × | × | × | × | × | × | |
| А4 | | | 1.136.1-13.1 0.0 ПЗ | Пояснительная записка | × | × | × | × | × | × | × | × | × | × | × | × | × | |
| А4 | | | 1.136.1-13.1 0.0 ВС | Ведомость расхода стали | × | × | × | × | × | × | × | × | × | × | × | × | × | |
| | | | | | | | | | | | | | | | | | | |
| | | | | Сборочные единицы | | | | | | | | | | | | | | |
| | | | | Сетка арматурная | | | | | | | | | | | | | | |
| А3 | | 1 | 1.136.1-13.1 0.3-25 | С 23 | 1 | | | | | | | | | | | | | |
| | | | -26 | С 24 | | 1 | | | | | | | | | | | | |
| | | | -27 | С 25 | | | 1 | | | | | | | | | | | |
| | | | -09 | С 31 | | | | 1 | | | | | | | | | | |
| | | | -10 | С 32 | | | | | 1 | | | | | | | | | |
| | | | -11 | С 33 | | | | | | 1 | | | | | | | | |
| | | | -30 | С 34 | | | | | | | 1 | | | | | | | |
| | | | -31 | С 35 | | | | | | | | 1 | | | | | | |
| | | | -15 | С 41 | | | | | | | | | 1 | | | | | |
| | | | -16 | С 42 | | | | | | | | | | 1 | | | | |
| | | | -17 | С 43 | | | | | | | | | | | 1 | | | |
| | | | -34 | С 44 | | | | | | | | | | | | 1 | | |
| | | | -35 | С 45 | | | | | | | | | | | | | 1 | |
| | | | | | | | | | | | | | | | | | | |
| | | | | Материалы | | | | | | | | | | | | | | |
| | | | | Бетон марки 200 | 0.011 | 0.014 | 0.016 | 0.011 | 0.013 | 0.016 | 0.020 | 0.023 | 0.014 | 0.017 | 0.020 | 0.026 | 0.029 | $м^3$ |



https://zavodjbi.com/

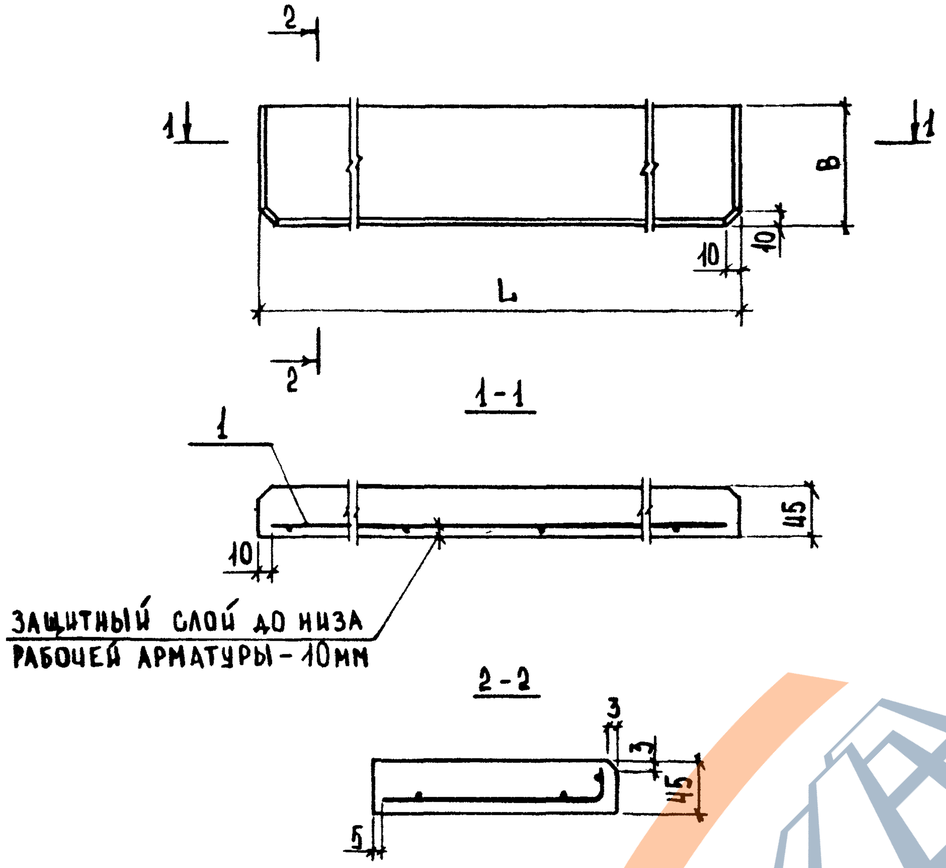


| Обозначение | Марка | Размеры, мм L | Размеры, мм B | Масса, кг |
|---|---|---|---|---|
| 1.136.1-13.1 1.0 | ПО 7.15.45-Т | 700 | 150 | 12 |
| -01 | ПО 8.15.45-Т | 850 | | 14 |
| -02 | ПО 10.15.45-Т | 1000 | | 17 |
| -03 | ПО 13.15.45-Т | 1300 | | 22 |
| -04 | ПО 14.15.45-Т | 1450 | | 24 |

Продолжение

| Обозначение | Марка | Размеры, мм L | Размеры, мм B | Масса, кг |
|---|---|---|---|---|
| -05 | ПО 7.20.45-Т | 700 | 200 | 16 |
| -06 | ПО 8.20.45-Т | 850 | | 19 |
| -07 | ПО 10.20.45-Т | 1000 | | 23 |
| -08 | ПО 13.20.45-Т | 1300 | | 29 |
| -09 | ПО 14.20.45-Т | 1450 | | 33 |
| -10 | ПО 7.25.45-Т | 700 | 250 | 20 |
| -11 | ПО 8.25.45-Т | 850 | | 24 |
| -12 | ПО 10.25.45-Т | 1000 | | 28 |
| -13 | ПО 13.25.45-Т | 1300 | | 37 |
| -14 | ПО 14.25.45-Т | 1450 | | 41 |
| -15 | ПО 7.35.45-Т | 700 | 350 | 28 |
| -16 | ПО 8.35.45-Т | 850 | | 33 |
| -17 | ПО 10.35.45-Т | 1000 | | 39 |
| -18 | ПО 13.35.45-Т | 1300 | | 51 |
| -19 | ПО 14.35.45-Т | 1450 | | 57 |
| -20 | ПО 7.45.45-Т | 700 | 450 | 35 |
| -21 | ПО 8.45.45-Т | 850 | | 43 |
| -22 | ПО 10.45.45-Т | 1000 | | 51 |
| -23 | ПО 13.45.45-Т | 1300 | | 66 |
| -24 | ПО 14.45.45-Т | 1450 | | 73 |

| | | |
|---|---|---|
| Нач. отд. | Грехов | |
| ГИП | Шахова | |
| Ст. инж. | Жердева | |
| Техник | Шишкина | |

1.136.1-13.1 1.0 СБ

Плита подоконная длиной от 700 до 1450 мм
Сборочный чертеж

| Стадия | Масса | Масштаб |
|---|---|---|
| Р | см. табл. | 1:20 |

Лист | Листов 1

ЦНИИЭП учебных зданий

https://zavodjbi.com/
ЗАВОД ЖБИ

| Форм. | Зона | Поз. | Обозначение | Наименование | Кол. на исполн. 1.136.1-13.1 2.0 — | 01 | 02 | 03 | 04 | 05 | 06 | 07 | 08 | 09 | 10 | 11 | Примечание |
|---|---|---|---|---|---|---|---|---|---|---|---|---|---|---|---|---|---|
| | | | | **Документация** | | | | | | | | | | | | | |
| А3 | | | 1.136.1-13.1 2.0 СБ | Сборочный чертеж | × | × | × | × | × | × | × | × | × | × | × | × | |
| А4 | | | 1.136.1-13.1 0.0 ПЗ | Пояснительная записка | × | × | × | × | × | × | × | × | × | × | × | × | |
| А4 | | | 1.136.1-13.1 0.0 ВС | Ведомость расхода стали | × | × | × | × | × | × | × | × | × | × | × | × | |
| | | | | **Сборочные единицы** | | | | | | | | | | | | | |
| | | | | Сетка арматурная | | | | | | | | | | | | | |
| А3 | | 1 | 1.136.1-13.1 0.3 | С 6 | 1 | | | | | | | | | | | | |
| | | | -01 | С 7 | | 1 | | | | | | | | | | | |
| | | | -02 | С 8 | | | 1 | | | | | | | | | | |
| А4 | | 1 | 1.136.1-13.1 0.1 - 03 | С 9 | | | | 1 | | | | | | | | | |
| | | | - 04 | С 10 | | | | | 1 | | | | | | | | |
| А3 | | 1 | 1.136.1-13.1 0.3 -03 | С 16 | | | | | | 1 | | | | | | | |
| | | | -04 | С 17 | | | | | | | 1 | | | | | | |
| А4 | | 1 | 1.136.1-13.1 0.2 - 03 | С 18 | | | | | | | | 1 | | | | | |
| | | | - 04 | С 19 | | | | | | | | | 1 | | | | |
| | | | - 05 | С 20 | | | | | | | | | | 1 | | | |
| А3 | | 1 | 1.136.1-13.1 0.3 -06 | С 26 | | | | | | | | | | | 1 | | |
| | | | -07 | С 27 | | | | | | | | | | | | 1 | |
| | | | | Изделие закладное | | | | | | | | | | | | | |
| А4 | | 2 | 1.136.1-13.1 0.4 | МЛ 1 | 1 | 1 | 1 | 1 | 1 | 1 | 1 | 1 | 1 | 1 | 1 | 1 | |
| | | | | **Материалы** | | | | | | | | | | | | | |
| | | | | Бетон марки 200 | 0.011 | 0.013 | 0.015 | 0.017 | 0.019 | 0.014 | 0.017 | 0.020 | 0.023 | 0.025 | 0.018 | 0.021 | м3 |

| | | |
|---|---|---|
| Нач.отд | Греков | |
| ГИП | Шахова | |
| Ст. инж. | Жердева | |
| Техник | Шишкина | |

1.136.1-13.1 2.0

Плита подоконная длиной от 1600 до 2800 мм

| Стадия | Лист | Листов |
|---|---|---|
| Р | 1 | 2 |

ЦНИИЭП учебных зданий

https://zavodjbi.com/
ЗАВОД ЖБИ

| Форм. | Зона | Поз. | Обозначение | Наименование | Кол. на исполн. 1.136.1-13.1 2.0 | | | | | | | | | | | | | Примечание |
|---|---|---|---|---|---|---|---|---|---|---|---|---|---|---|---|---|---|---|
| | | | | | 12 | 13 | 14 | 15 | 16 | 17 | 18 | 19 | 20 | 21 | 22 | 23 | 24 | |
| | | | | **Документация** | | | | | | | | | | | | | | |
| А3 | | | 1.136.1-13.1 2.0 СБ | Сборочный чертеж | × | × | × | × | × | × | × | × | × | × | × | × | × | |
| А4 | | | 1.136.1-13.1 0.0 ПЗ | Пояснительная записка | × | × | × | × | × | × | × | × | × | × | × | × | × | |
| А4 | | | 1.136.1-13.1 0.0 ВС | Ведомость расхода стали | × | × | × | × | × | × | × | × | × | × | × | × | × | |
| | | | | **Сборочные единицы** | | | | | | | | | | | | | | |
| | | | | Сетка арматурная | | | | | | | | | | | | | | |
| А3 | | 1 | 1.136.1-13.1 0.3-08 | С28 | 1 | | | | | | | | | | | | | |
| | | | -28 | С29 | | 1 | | | | | | | | | | | | |
| | | | -29 | С30 | | | 1 | | | | | | | | | | | |
| | | | -12 | С36 | | | | 1 | | | | | | | | | | |
| | | | -13 | С37 | | | | | 1 | | | | | | | | | |
| | | | -14 | С38 | | | | | | 1 | | | | | | | | |
| | | | -32 | С39 | | | | | | | 1 | | | | | | | |
| | | | -33 | С40 | | | | | | | | 1 | | | | | | |
| | | | -18 | С46 | | | | | | | | | 1 | | | | | |
| | | | -19 | С47 | | | | | | | | | | 1 | | | | |
| | | | -36 | С48 | | | | | | | | | | | 1 | | | |
| | | | -37 | С49 | | | | | | | | | | | | 1 | | |
| | | | -38 | С50 | | | | | | | | | | | | | 1 | |
| | | | | Изделие закладное | | | | | | | | | | | | | | |
| А4 | | 2 | 1.136.1-13.1 0.4 | МЛ1 | 1 | 1 | 1 | 1 | 1 | 1 | 1 | 1 | 1 | 1 | 1 | 1 | 1 | |
| | | | | **Материалы** | | | | | | | | | | | | | | |
| | | | | Бетон марки 200 | 0.025 | 0.028 | 0.032 | 0.025 | 0.030 | 0.035 | 0.039 | 0.040 | 0.033 | 0.039 | 0.045 | 0.051 | 0.057 | |

Взам. инв. № | Подп. и дата | Инв. № подл.



https://zavodjbi.com/

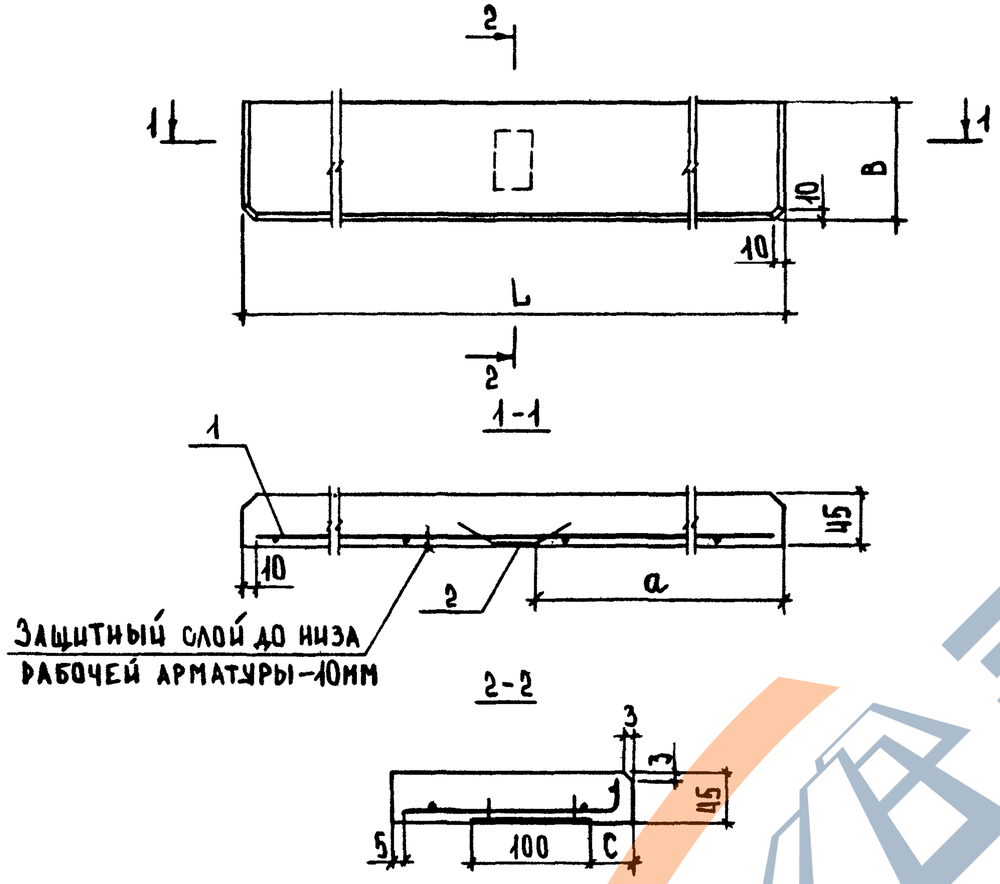


| Обозначение | Марка | Размеры, мм L | B | a | C | Масса, кг |
|---|---|---|---|---|---|---|
| 1.136.1-13.1 2.0 | ПО 16.15.45-Т-д | 1600 | 150 | 770 | 25 | 27 |
| -01 | ПО 19.15.45-Т-д | 1900 | | 920 | | 32 |
| -02 | ПО 22.15.45-Т-д | 2200 | | 1070 | | 37 |
| -03 | ПО 25.15.45-Т-д | 2500 | | 1220 | | 42 |
| -04 | ПО 28.15.45-Т-д | 2800 | | 1370 | | 47 |

Продолжение

| Обозначение | Марка | Размеры, мм L | B | a | C | Масса, кг |
|---|---|---|---|---|---|---|
| -05 | ПО 16.20.45-Т-д | 1600 | 200 | 770 | 25 | 36 |
| -06 | ПО 19.20.45-Т-д | 1900 | | 920 | | 43 |
| -07 | ПО 22.20.45-Т-д | 2200 | | 1070 | | 50 |
| -08 | ПО 25.20.45-Т-д | 2500 | | 1220 | | 56 |
| -09 | ПО 28.20.45-Т-д | 2800 | | 1370 | | 63 |
| -10 | ПО 16.25.45-Т-д | 1600 | 250 | 770 | 25 | 45 |
| -11 | ПО 19.25.45-Т-д | 1900 | | 920 | | 53 |
| -12 | ПО 22.25.45-Т-д | 2200 | | 1070 | | 62 |
| -13 | ПО 25.25.45-Т-д | 2500 | | 1220 | | 70 |
| -14 | ПО 28.25.45-Т-д | 2800 | | 1370 | | 79 |
| -15 | ПО 16.35.45-Т-д | 1600 | 350 | 770 | 50 | 63 |
| -16 | ПО 19.35.45-Т-д | 1900 | | 920 | | 75 |
| -17 | ПО 22.35.45-Т-д | 2200 | | 1070 | | 87 |
| -18 | ПО 25.35.45-Т-д | 2500 | | 1220 | | 98 |
| -19 | ПО 28.35.45-Т-д | 2800 | | 1370 | | 110 |
| -20 | ПО 16.45.45-Т-д | 1600 | 450 | 770 | 50 | 81 |
| -21 | ПО 19.45.45-Т-д | 1900 | | 920 | | 96 |
| -22 | ПО 22.45.45-Т-д | 2200 | | 1070 | | 113 |
| -23 | ПО 25.45.45-Т-д | 2500 | | 1220 | | 127 |
| -24 | ПО 28.45.45-Т-д | 2800 | | 1370 | | 142 |

| | | | |
|---|---|---|---|
| Нач отд. | Греков | | |
| Гип | Шахова | | |
| Ст инж. | Жердева | | |
| Техник | Шишкина | | |

1.136.1-13.1 2.0 СБ

Плита подконная длиной от 1600 до 2800 мм
Сборочный чертеж

| Стадия | Масса | Масштаб |
|---|---|---|
| Р | См. табл. | 1:20 |
| Лист | Листов 1 | |

ЦНИИЭП учебных зданий

| Форм. | Зона | Поз. | Обозначение | Наименование | Кол. на исполн. 1.136.1-13.1 3.0 — | 01 | 02 | 03 | 04 | 05 | 06 | 07 | 08 | 09 | 10 | 11 | 12 | Примечание |
|---|---|---|---|---|---|---|---|---|---|---|---|---|---|---|---|---|---|---|
| | | | | **Документация** | | | | | | | | | | | | | | |
| А3 | | | 1.136.1-13.1 3.0 СБ | Сборочный чертеж | × | × | × | × | × | × | × | × | × | × | × | × | × | |
| А4 | | | 1.136.1-13.1 0.0 ПЗ | Пояснительная записка | × | × | × | × | × | × | × | × | × | × | × | × | × | |
| А4 | | | 1.136.1-13.1 0.0 ВС | Ведомость расхода стали | × | × | × | × | × | × | × | × | × | × | × | × | × | |
| | | | | **Сборочные единицы** | | | | | | | | | | | | | | |
| | | | | Сетка арматурная | | | | | | | | | | | | | | |
| А3 | | 1 | 1.136.1-13.1 0.3 -02 | С 8 | 1 | | | | | | | | | | | | | |
| А4 | | 1 | 1.136.1-13.1 0.1 -03 | С 9 | | 1 | | | | | | | | | | | | |
| | | | -02 | С 10 | | | 1 | | | | | | | | | | | |
| А4 | | 1 | 1.136.1-13.1 0.2 -03 | С 18 | | | | 1 | | | | | | | | | | |
| | | | -04 | С 19 | | | | | 1 | | | | | | | | | |
| А4 | | 1 | 1.136.1-13.1 0.2 -05 | С 20 | | | | | | 1 | | | | | | | | |
| А3 | | 1 | 1.136.1-13.1 0.3 -08 | С 28 | | | | | | | 1 | | | | | | | |
| | | | -28 | С 29 | | | | | | | | 1 | | | | | | |
| | | | -29 | С 30 | | | | | | | | | 1 | | | | | |
| | | | -14 | С 38 | | | | | | | | | | 1 | | | | |
| | | | -32 | С 39 | | | | | | | | | | | 1 | | | |
| | | | -33 | С 40 | | | | | | | | | | | | 1 | | |
| | | | -36 | С 48 | | | | | | | | | | | | | 1 | |
| | | | | Изделие закладное | | | | | | | | | | | | | | |
| А4 | | 2 | 1.136.1-13.1 0.4 | МЛ 1 | 1 | 1 | 1 | 1 | 1 | 1 | 1 | 1 | 1 | 1 | 1 | 1 | 1 | |
| А4 | | 3 | 1.136.1-13.1 0.5 | МЛ 2 | 1 | 1 | 1 | 1 | 1 | 1 | 1 | 1 | 1 | 1 | 1 | 1 | 1 | |
| | | | | **Материалы** | | | | | | | | | | | | | | |
| | | | | Бетон марки 200 | 0.015 | 0.017 | 0.019 | 0.020 | 0.023 | 0.025 | 0.025 | 0.028 | 0.032 | 0.035 | 0.039 | 0.040 | 0.045 | $м^3$ |

| | | |
|---|---|---|
| Нач.отд | Греков | |
| РИП | Шахова | |
| Ст. инж. | Жердева | |
| Техник | Шишкина | |

1.136.1-13.1 3.0

Плита подоконная длиной от 2200 до 2800 мм с закладной деталью в правом и левом варианте исполнения.

| Стадия | Лист | Листов |
|---|---|---|
| Р | 1 | 2 |

ЦНИИЭП учебных зданий

https://zavodjbi.com/
ЗАВОД ЖБИ

| Форм. | Зона | Поз. | Обозначение | Наименование | Кол. на исполн. 1.136.1-13.1 3.0 | | | | | | | | | | | | | | | | | | | | Примечание |
|---|---|---|---|---|---|---|---|---|---|---|---|---|---|---|---|---|---|---|---|---|---|---|---|---|---|
| | | | | | 13 | 14 | 15 | 16 | 17 | 18 | 19 | 20 | 21 | 22 | 23 | 24 | 25 | 26 | 27 | 28 | 29 | | | | |
| | | | | Документация | | | | | | | | | | | | | | | | | | | | | |
| А3 | | | 1.136.1-13.1 3.0 СБ | Сборочный чертеж | × | × | × | × | × | × | × | × | × | × | × | × | × | × | × | × | × | | | | |
| А4 | | | 1.136.1-13.1 0.0 ПЗ | Пояснительная записка | × | × | × | × | × | × | × | × | × | × | × | × | × | × | × | × | × | | | | |
| А4 | | | 1.136.1-13.1 0.0 ВС | Ведомость расхода стали | × | × | × | × | × | × | × | × | × | × | × | × | × | × | × | × | × | | | | |
| | | | | | | | | | | | | | | | | | | | | | | | | | |
| | | | | Сборочные единицы | | | | | | | | | | | | | | | | | | | | | |
| | | | | Сетка арматурная | | | | | | | | | | | | | | | | | | | | | |
| А3 | | 1 | 1.136.1-13.1 0.3 - 37 | С 49 | 1 | | | | | | | | | | | | | | | 1 | | | | | |
| | | | - 38 | С 50 | | 1 | | | | | | | | | | | | | | | 1 | | | | |
| | | | - 02 | С 8 | | | 1 | | | | | | | | | | | | | | | | | | |
| А4 | | 1 | 1.136.1-13.1 0.1 - 03 | С 9 | | | | 1 | | | | | | | | | | | | | | | | | |
| | | | - 04 | С 10 | | | | | 1 | | | | | | | | | | | | | | | | |
| А4 | | 1 | 1.136.1-13.1 0.2 - 03 | С 18 | | | | | | 1 | | | | | | | | | | | | | | | |
| | | | - 04 | С 19 | | | | | | | 1 | | | | | | | | | | | | | | |
| | | | - 05 | С 20 | | | | | | | | 1 | | | | | | | | | | | | | |
| А3 | | 1 | 1.136.1-13.1 0.3 - 08 | С 28 | | | | | | | | | 1 | | | | | | | | | | | | |
| | | | - 28 | С 29 | | | | | | | | | | 1 | | | | | | | | | | | |
| | | | - 29 | С 30 | | | | | | | | | | | 1 | | | | | | | | | | |
| | | | - 14 | С 38 | | | | | | | | | | | | 1 | | | | | | | | | |
| | | | - 32 | С 39 | | | | | | | | | | | | | 1 | | | | | | | | |
| | | | - 33 | С 40 | | | | | | | | | | | | | | 1 | | | | | | | |
| | | | - 36 | С 48 | | | | | | | | | | | | | | | 1 | | | | | | |
| | | | | | | | | | | | | | | | | | | | | | | | | | |
| | | | | | | | | | | | | | | | | | | | | | | | | | |
| | | | | Изделие закладное | | | | | | | | | | | | | | | | | | | | | |
| А4 | | 2 | 1.136.1-13.1 0.4 | МЛ 1 | 1 | 1 | 1 | 1 | 1 | 1 | 1 | 1 | 1 | 1 | 1 | 1 | 1 | 1 | 1 | 1 | 1 | | | | |
| А4 | | 3 | 1.136.1-13.1 0.5 | МЛ 2 | 1 | 1 | 1 | 1 | 1 | 1 | 1 | 1 | 1 | 1 | 1 | 1 | 1 | 1 | 1 | 1 | 1 | | | | |
| | | | | | | | | | | | | | | | | | | | | | | | | | |
| | | | | Материалы | | | | | | | | | | | | | | | | | | | | | |
| | | | | Бетон марки 200 | 0.051 | 0.057 | 0.015 | 0.017 | 0.019 | 0.020 | 0.023 | 0.025 | 0.025 | 0.028 | 0.032 | 0.035 | 0.039 | 0.040 | 0.045 | 0.051 | 0.057 | | | | м3 |



https://zavodjbi.com/
ЗАВОД ЖБИ

1.136.1 - 13.1 3.0 - ДО - 14 ИЗОБРАЖЕНО
1.136.1 - 13.1 3.0 - 15...- 29- ЗЕРКАЛЬНОЕ ОТРАЖЕНИЕ

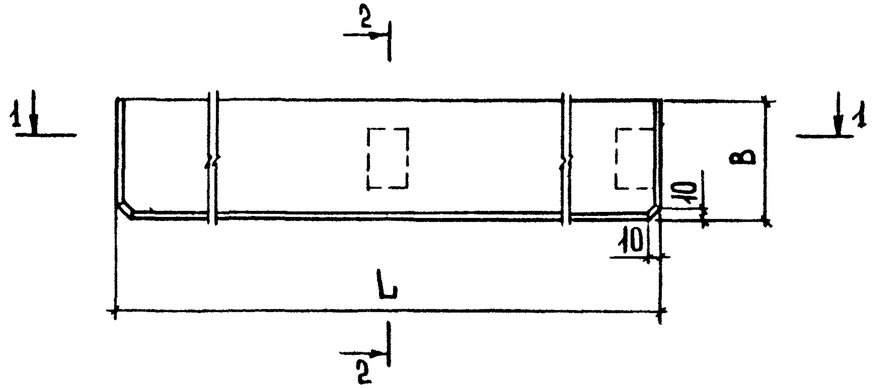


1-1

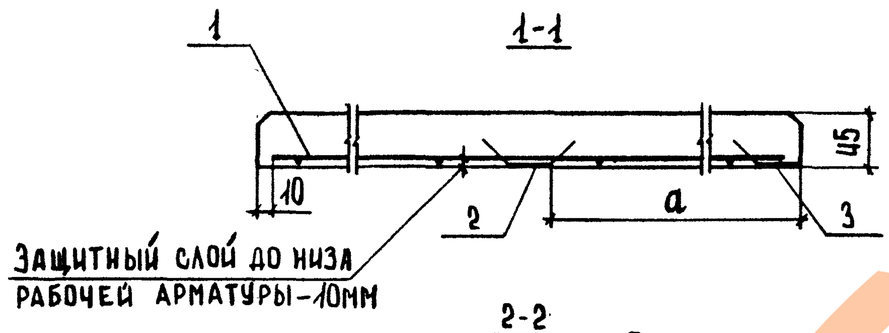


2-2

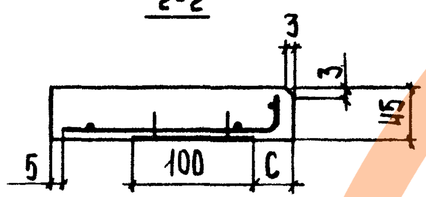


| Обозначение | Марка | Размеры, мм | | | | Масса, кг |
|---|---|---|---|---|---|---|
| | | L | B | a | C | |
| 1.136.1 - 13.1 3.0 | ПО 22.15.45пр-Т-д | 2200 | 150 | 1070 | 25 | 37 |
| - 01 | ПО 25.15.45пр-Т-д | 2500 | | 1220 | | 42 |
| - 02 | ПО 28.15.45пр-Т-д | 2800 | | 1370 | | 47 |
| - 03 | ПО 22.20.45пр-Т-д | 2200 | 200 | 1070 | 25 | 50 |
| - 04 | ПО 25.20.45пр-Т-д | 2500 | | 1220 | | 56 |
| - 05 | ПО 28.20.45пр-Т-д | 2800 | | 1370 | | 63 |

Продолжение

| Обозначение | Марка | Размеры, мм | | | | Масса, кг |
|---|---|---|---|---|---|---|
| | | L | B | a | C | |
| - 06 | ПО 22.25.45пр-Т-д | 2200 | 250 | 1070 | 25 | 62 |
| - 07 | ПО 25.25.45пр-Т-д | 2500 | | 1220 | | 70 |
| - 08 | ПО 28.25.45пр-Т-д | 2800 | | 1370 | | 79 |
| - 09 | ПО 22.35.45пр-Т-д | 2200 | 350 | 1070 | 50 | 87 |
| - 10 | ПО 25.35.45пр-Т-д | 2500 | | 1220 | | 98 |
| - 11 | ПО 28.35.45пр-Т-д | 2800 | | 1370 | | 110 |
| - 12 | ПО 22.45.45пр-Т-д | 2200 | 450 | 1070 | 50 | 113 |
| - 13 | ПО 25.45.45пр-Т-д | 2500 | | 1220 | | 127 |
| - 14 | ПО 28.45.45пр-Т-д | 2800 | | 1370 | | 142 |
| - 15 | ПО 22.15.45л-Т-д | 2200 | 150 | 1070 | 25 | 37 |
| - 16 | ПО 25.15.45л-Т-д | 2500 | | 1220 | | 42 |
| - 17 | ПО 28.15.45л-Т-д | 2800 | | 1370 | | 47 |
| - 18 | ПО 22.20.45л-Т-д | 2200 | 200 | 1070 | 25 | 50 |
| - 19 | ПО 25.20.45л-Т-д | 2500 | | 1220 | | 56 |
| - 20 | ПО 28.20.45л-Т-д | 2800 | | 1370 | | 63 |
| - 21 | ПО 22.25.45л-Т-д | 2200 | 250 | 1070 | 25 | 62 |
| - 22 | ПО 25.25.45л-Т-д | 2500 | | 1220 | | 70 |
| - 23 | ПО 28.25.45л-Т-д | 2800 | | 1370 | | 79 |
| - 24 | ПО 22.35.45л-Т-д | 2200 | 350 | 1070 | 50 | 87 |
| - 25 | ПО 25.35.45л-Т-д | 2500 | | 1220 | | 98 |
| - 26 | ПО 28.35.45л-Т-д | 2800 | | 1370 | | 110 |
| - 27 | ПО 28.45.45л-Т-д | 2200 | 450 | 1070 | 50 | 113 |
| - 28 | ПО 28.45.45л-Т-д | 2500 | | 1220 | | 127 |
| - 29 | ПО 28.45.45л-Т-д | 2800 | | 1370 | | 142 |

| | | |
|---|---|---|
| Нач. отд. | Греков | |
| ГИП | Шахова | |
| Ст. инж. | Жердева | |
| Техник | Шишкина | |

1.136.1 - 13.1 3.0 СБ

Плита подоконная длиной от 2200 до 2800мм с закладной деталью в правом и левом варианте исполнения. Сборочный чертеж.

| Стадия | Масса | Масштаб |
|---|---|---|
| Р | см. табл | 1:20 |
| Лист | Листов 1 | |

ЦНИИЭП учебных зданий

https://zavodjbi.com/

| Форм | Зона | Поз. | Обозначение | Наименование | Кол. на исполн. 1.136.1-13.1 0.1 | | | | | | | | | Примечание |
|---|---|---|---|---|---|---|---|---|---|---|---|---|---|---|
| | | | | | — | 01 | 02 | 03 | 04 | | | | | |
| | | | | | | | | | | | | | | |
| | | | | Документация | | | | | | | | | | |
| А4 | | | 1.136.1-13.1 0.1 | Сборочный чертеж | X | X | X | X | X | | | | | |
| | | | | | | | | | | | | | | |
| | | | | Детали | | | | | | | | | | |
| | | | | Ф5 ВрI, ГОСТ 6727-80 | | | | | | | | | | |
| Б4 | | 1 | | ℓ=1430 | | | 3 | | | | | | | |
| | | | | Ф4 ВрI, ГОСТ 6727-80 | | | | | | | | | | |
| | | 1 | | ℓ = 980 | | 3 | | | | | | | | |
| | | | | Ф3 ВрI, ГОСТ 6727-80 | | | | | | | | | | |
| | | 1 | | ℓ=2780 | | | | | 4 | | | | | |
| | | 1 | | ℓ=2480 | | | | 4 | | | | | | |
| | | 2 | | ℓ=1430 | | | 1 | | | | | | | |
| | | 2 | | ℓ= 980 | | 1 | | | | | | | | |
| | | 1 | | ℓ= 680 | 4 | | | | | | | | | |
| | | 3 | | ℓ= 170 | 3 | 4 | 6 | 10 | 11 | | | | | |

| | | |
|---|---|---|
| Нач.отд | Греков | |
| ГИП | Шахова | |
| Ст.инж. | Жердева | |

1.136.1-13.1 0.1

Сетка С1, С3, С5, С9, С10.

| Стадия | Лист | Листов |
|---|---|---|
| Р | | 1 |

ЦНИИЭП учебных зданий

https://zavodjbi.com/

https://zavodjbi.com/

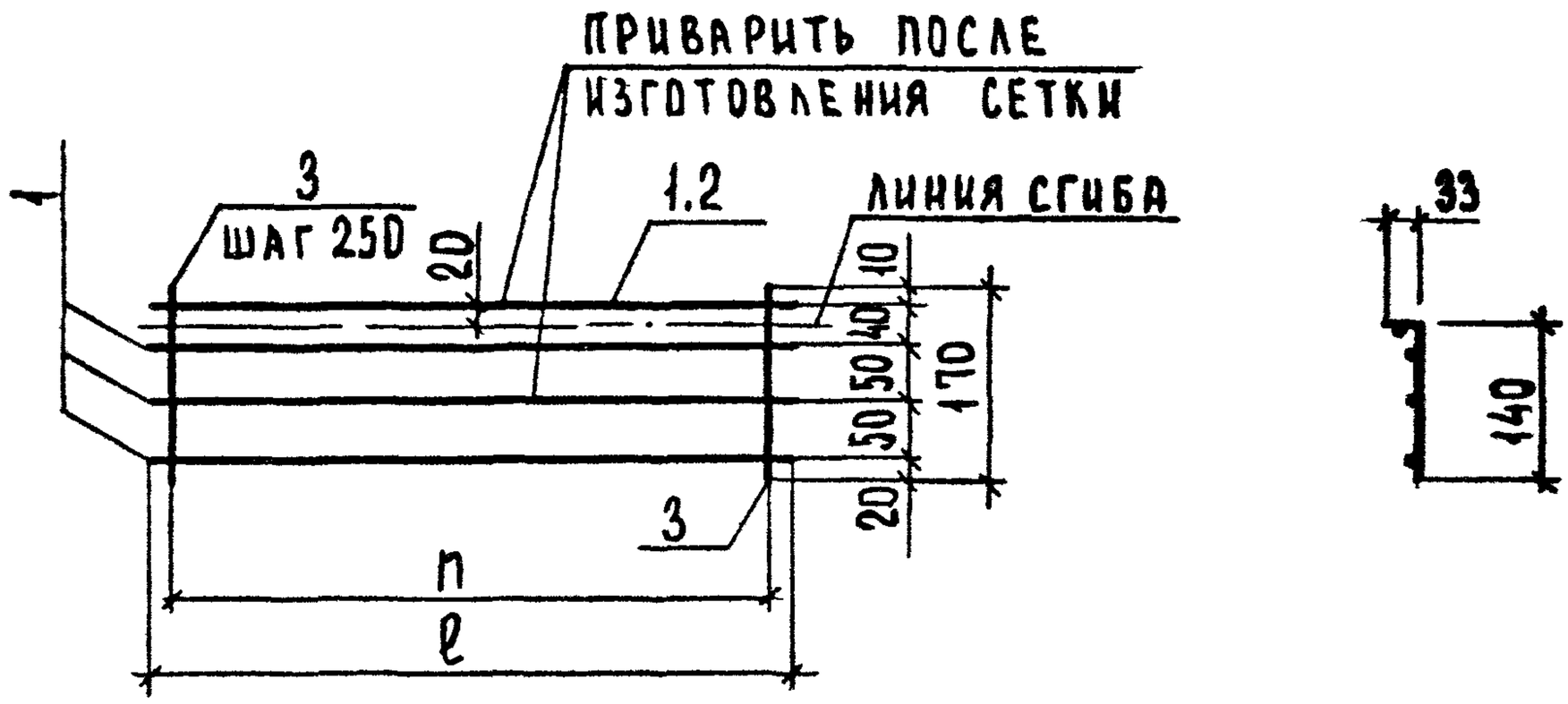





| Обозначение | Марка | ℓ, мм | n, мм | Масса кг |
|---|---|---|---|---|
| 1.136.1-13.1 0.1 | С1 | 680 | 500 | 0.17 |
| -01 | С3 | 980 | 750 | 0.36 |
| -02 | С5 | 1430 | 1250 | 0.72 |
| -03 | С9 | 2480 | 2250 | 0.61 |
| -04 | С10 | 2780 | 2500 | 0.68 |

| | | | |
|---|---|---|---|
| Нач.отд. | Греков | | |
| ГИП | Шахова | | |
| Ст.инж. | Жердева | | |
| Ст.техник | Шищкина | | |

1.136.1-13.1 0.1 СБ

Сетка С1, С3, С5, С9, С10. Сборочный чертеж.

| Стадия | Масса | Масштаб |
|---|---|---|
| Р | см. табл. | — |
| Лист | Листов 1 | |

ЦНИИЭП учебных зданий

Инв.№ подл. | Подпись и дата | Взам. инв.№

https://zavodjbi.com/

https://zavodjbi.com/

| Инв. № подл. | Подпись и дата | Взам. инв. № |
|---|---|---|
| | | |

| Форм. | Зона | Поз. | Обозначение | Наименование | Кол. на исполн. 1.136.1-13.1 0.2 | | | | | | | | | Примечание |
|---|---|---|---|---|---|---|---|---|---|---|---|---|---|---|
| | | | | | – | 01 | 02 | 03 | 04 | 05 | | | | |
| | | | | Документация | | | | | | | | | | |
| А4 | | | 1.136.1-13.1 0.2 СБ | Сборочный чертеж | × | × | × | × | × | × | | | | |
| | | | | Детали | | | | | | | | | | |
| | | | | Ф5 ВрI, ГОСТ 6727-80 | | | | | | | | | | |
| Б4 | | 1 | | ℓ = 1430 | | | 3 | | | | | | | |
| | | | | Ф4 ВрI, ГОСТ 6727-80 | | | | | | | | | | |
| | | 1 | | ℓ = 2780 | | | | | | 3 | | | | |
| | | 1 | | ℓ = 980 | | 3 | | | | | | | | |
| | | | | Ф3 ВрI, ГОСТ 6727-80 | | | | | | | | | | |
| | | 2 | | ℓ = 2780 | | | | | | 1 | | | | |
| | | 1 | | ℓ = 2480 | | | | | 4 | | | | | |
| | | 1 | | ℓ = 2180 | | | | 4 | | | | | | |
| | | 2 | | ℓ = 1430 | | | 1 | | | | | | | |
| | | 2 | | ℓ = 980 | | 1 | | | | | | | | |
| | | 1 | | ℓ = 680 | 4 | | | | | | | | | |
| | | 3 | | ℓ = 220 | 3 | 4 | 6 | 9 | 10 | 11 | | | | |

| | | |
|---|---|---|
| Нач. отд | Греков | |
| ГИП | Шахова | |
| Ст. инж | Жердева | |

1.136.1-13.1 0.2

Сетка С11, С13, С15, С18. ÷ С20.

| Стадия | Лист | Листов |
|---|---|---|
| Р | | 1 |

ЦНИИЭП учебных зданий

https://zavodjbi.com/

https://zavodjbi.com/

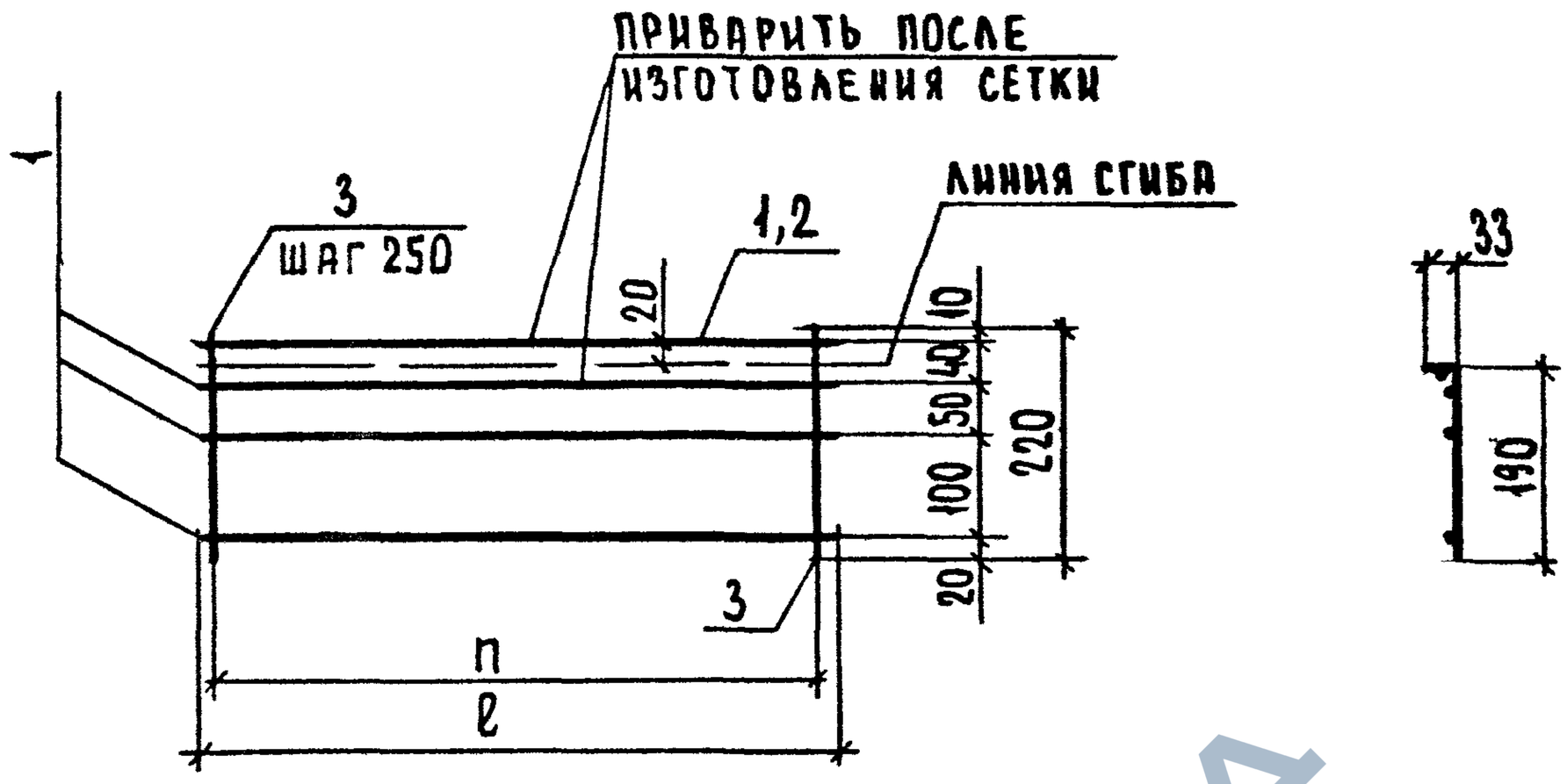


| Обозначение | Марка | ℓ, мм | n, мм | Масса, кг |
|---|---|---|---|---|
| 1.136.1-13.1 0.2 | С11 | 680 | 500 | 0.17 |
| -01 | С13 | 980 | 750 | 0.36 |
| -02 | С15 | 1430 | 1250 | 0.73 |
| -03 | С18 | 2180 | 2000 | 0.55 |
| -04 | С19 | 2480 | 2250 | 0.63 |
| -05 | С20 | 2780 | 2500 | 1.02 |

| | | | |
|---|---|---|---|
| Нач.отд | Греков | | |
| ГИП | Шахова | | |
| Ст.инж. | Жердева | | |

1.136.1-13.1 0.2 СБ

Сетка С11, С13, С15, С18 ÷ С20. Сборочный чертеж.

| Стадия | Масса | Масштаб |
|---|---|---|
| Р | см. табл. | — |
| Лист | Листов 1 | |

ЦНИИЭП учебных зданий

Инв.№ подл. | Подпись и дата | Взам. инв.№

| Форм. | Зона | Поз. | Обозначение | Наименование | Кол. на исполн. 1.136.1-13.1 0.3 — | 01 | 02 | 03 | 04 | 05 | 06 | 07 | 08 | 09 | 10 | 11 | 12 | 13 | 14 | 15 | 16 | 17 | 18 | 19 | Примечание |
|---|---|---|---|---|---|---|---|---|---|---|---|---|---|---|---|---|---|---|---|---|---|---|---|---|---|
| | | | | **Документация** | | | | | | | | | | | | | | | | | | | | | |
| А3 | | | 1.136.1-13.1 0.3 СБ | Сборочный чертеж | × | × | × | × | × | × | × | × | × | × | × | × | × | × | × | × | × | × | × | × | |
| | | | | **Детали** | | | | | | | | | | | | | | | | | | | | | |
| | | | | Ф3 ВрI, ГОСТ 6727-80 | | | | | | | | | | | | | | | | | | | | | |
| Б4 | | 1 | | ℓ = 2180 | | | 3 | | | | | | 4 | | | | | | 5 | | | | | | |
| | | 1 | | ℓ = 1880 | | 3 | | | 3 | | | 4 | | | | | | 4 | | | | | | 5 | |
| | | 1 | | ℓ = 1580 | 3 | | | 3 | | | 3 | | | | | | 4 | | | | | | 5 | | |
| | | 1 | | ℓ = 980 | | | | | | | | | | | | 5 | | | | | | 5 | | | |
| | | 1 | | ℓ = 830 | | | | | | | | | | | 5 | | | | | | 5 | | | | |
| | | 1 | | ℓ = 680 | | | | | | 4 | | | | 4 | | | | | | 4 | | | | | |
| | | 3 | | ℓ = 470 | | | | | | | | | | | | | | | | 3 | 4 | 4 | 7 | 8 | |
| | | 3 | | ℓ = 370 | | | | | | | | | | 3 | 4 | 4 | 7 | 8 | 9 | | | | | | |
| | | 3 | | ℓ = 270 | | | | | | 3 | 7 | 8 | 9 | | | | | | | | | | | | |
| | | 3 | | ℓ = 220 | | | | 7 | 8 | | | | | | | | | | | | | | | | |
| | | 3 | | ℓ = 170 | 7 | 8 | 9 | | | | | | | | | | | | | | | | | | |

| | | |
|---|---|---|
| Нач. отд. | Греков | |
| ГИП | Шахова | |
| Ст. инж. | Жердева | |

1.136.1-13.1 0.3

Сетка С2, С4, С6÷С8, С12, С14, С16, С17, С21÷С50.

| Стадия | Лист | Листов |
|---|---|---|
| Р | 1 | 2 |

ЦНИИЭП учебных зданий

| Форм. | Зона | Поз. | Обозначение | Наименование | Кол. на исполн. 1.136.1-13.1 0.3 | | | | | | | | | | | | | | | | | | | Примечание |
|---|---|---|---|---|---|---|---|---|---|---|---|---|---|---|---|---|---|---|---|---|---|---|---|---|
| | | | | | 20 | 21 | 22 | 23 | 24 | 25 | 26 | 27 | 28 | 29 | 30 | 31 | 32 | 33 | 34 | 35 | 36 | 37 | 38 | |
| | | | | **Документация** | | | | | | | | | | | | | | | | | | | | |
| А3 | | | 1.136.1-13.1 03 СБ | Сборочный чертеж | × | × | × | × | × | × | × | × | × | × | × | × | × | × | × | × | × | × | × | |
| | | | | **Детали** | | | | | | | | | | | | | | | | | | | | |
| | | | | Ф5 ВрI, ГОСТ 6727-80 | | | | | | | | | | | | | | | | | | | | |
| Б4 | | 1 | | ℓ = 2780 | | | | | | | | | | | | | | | | | | | 4 | |
| | | 1 | | ℓ = 1430 | | | | | | | | 3 | | | | | | | | | | | | |
| | | 1 | | ℓ = 1280 | | 2 | | 2 | | | 2 | | | | | | | | | | | | | |
| | | | | Ф4 ВрI, ГОСТ 6727-80 | | | | | | | | | | | | | | | | | | | | |
| | | 1 | | ℓ = 2780 | | | | | | | | | | 3 | | | | 4 | | | | | | |
| | | 1 | | ℓ = 2480 | | | | | | | | | 3 | | | | 4 | | | | | 4 | | |
| | | 1 | | ℓ = 2180 | | | | | | | | | | | | | | | | | 3 | | | |
| | | 1 | | ℓ = 1430. | | | | | | | | | | | | 4 | | | | 4 | | | | |
| | | 1 | | ℓ = 1280 | | | | | | | | | | | 4 | | | | 4 | | | | | |
| | | 1 | | ℓ = 980 | | | | | | 3 | | | | | | | | | | | | | | |
| | | 1 | | ℓ = 830 | 2 | | 2 | | 2 | | | | | | | | | | | | | | | |
| | | | | Ф3 ВрI. ГОСТ 6727-80 | | | | | | | | | | | | | | | | | | | | |
| | | 2 | | ℓ = 2780 | | | | | | | | | | 1 | | | 1 | | | | | | 1 | |
| | | 2 | | ℓ = 2480 | | | | | | | | | 1 | | | | 1 | | | | | 1 | | |
| | | 2 | | ℓ = 2180 | | | | | | | | | | | | | | | | | 1 | | | |
| | | 2 | | ℓ = 1430 | | | | | | | | 1 | | | | 1 | | | | 1 | | | | |
| | | 2 | | ℓ = 1280 | | 1 | | 1 | | | 1 | | | | 1 | | | | 1 | | | | | |
| | | 2 | | ℓ = 980 | | | | | | 1 | | | | | | | | | | | | | | |
| | | 2 | | ℓ = 830 | 1 | | 1 | | 1 | | | | | | | | | | | | | | | |
| | | 3 | | ℓ = 470 | | | | | | | | | | | | | | | 5 | 6 | 9 | 10 | 11 | |
| | | 3 | | ℓ = 370 | | | | | | | | | | | 5 | 6 | 10 | 11 | | | | | | |
| | | 3 | | ℓ = 270 | | | | | 4 | 4 | 5 | 6 | 10 | 11 | | | | | | | | | | |
| | | 3 | | ℓ = 220 | | | 4 | 5 | | | | | | | | | | | | | | | | |
| | | 3 | | ℓ = 170 | 4 | 5 | | | | | | | | | | | | | | | | | | |



https://zavodjbi.com/
ЗАВОД ЖБИ

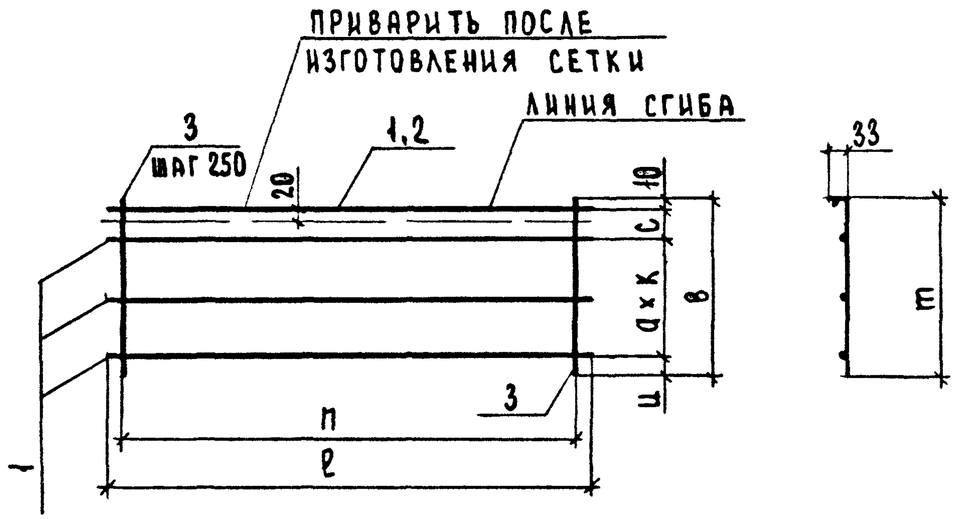


| Обозначение | Марка | ℓ, мм | n, мм | a, мм | к | c, мм | u, мм | в, мм | m, мм | Масса, кг |
|---|---|---|---|---|---|---|---|---|---|---|
| 1.136.1-13.1 03 | С 6 | 1580 | 1500 | 100 | | 40 | 20 | 170 | 140 | 0.31 |
| -01 | С 7 | 1880 | 1750 | 100 | | 40 | 20 | 170 | 140 | 0.36 |
| -02 | С 8 | 2180 | 2000 | 100 | | 40 | 20 | 170 | 140 | 0.42 |
| -03 | С16 | 1580 | 1500 | 100 | | 90 | 20 | 220 | 190 | 0.33 |
| -04 | С17 | 1880 | 1750 | 100 | | 90 | 20 | 220 | 190 | 0.39 |
| -05 | С21 | 680 | 500 | 100 | 2 | 40 | 20 | 270 | 240 | 0.18 |
| -06 | С26 | 1580 | 1500 | 200 | | 40 | 20 | 270 | 240 | 0.34 |
| -07 | С27 | 1880 | 1750 | 100 | 2 | 40 | 20 | 270 | 240 | 0.50 |
| -08 | С28 | 2180 | 2000 | 100 | 2 | 40 | 20 | 270 | 240 | 0.58 |
| -09 | С31 | 680 | 500 | 100 | 3 | | 60 | 370 | 340 | 0.20 |
| -10 | С32 | 830 | 750 | 100 | 3 | 40 | 20 | 370 | 340 | 0.30 |
| -11 | С33 | 980 | 750 | 100 | 3 | 40 | 20 | 370 | 340 | 0.33 |
| -12 | С36 | 1580 | 1580 | 100 | 3 | | 60 | 370 | 340 | 0.46 |
| -13 | С37 | 1880 | 1750 | 100 | 3 | | 60 | 370 | 340 | 0.54 |
| -14 | С38 | 2180 | 2000 | 100 | 3 | 40 | 20 | 370 | 340 | 0.74 |
| -15 | С41 | 680 | 500 | 200 | 2 | 40 | 20 | 470 | 440 | 0.21 |
| -16 | С42 | 830 | 750 | 100 | 4 | | 60 | 470 | 440 | 0.31 |

Продолжение

| Обозначение | Марка | ℓ, мм | n, мм | a, мм | к | c, мм | u, мм | в, мм | m, мм | Масса, кг |
|---|---|---|---|---|---|---|---|---|---|---|
| 1.136.1-13.1 03-17 | С43 | 980 | 750 | 100 | 4 | | 60 | 470 | 440 | 0.35 |
| -18 | С46 | 1580 | 1500 | 100 | 4 | | 60 | 470 | 440 | 0.57 |
| -19 | С47 | 1880 | 1750 | 100 | 4 | | 60 | 470 | 440 | 0.69 |
| -20 | С2 | 830 | 750 | 100 | | 40 | 20 | 170 | 140 | 0.23 |
| -21 | С4 | 1280 | 1000 | 100 | | 40 | 20 | 170 | 140 | 0.50 |
| -22 | С12 | 830 | 750 | 100 | | 90 | 20 | 220 | 190 | 0.24 |
| -23 | С14 | 1280 | 1000 | 100 | | 90 | 20 | 220 | 190 | 0.52 |
| -24 | С22 | 830 | 750 | 200 | | 40 | 20 | 270 | 240 | 0.25 |
| -25 | С23 | 980 | 750 | 100 | 2 | 40 | 20 | 270 | 240 | 0.37 |
| -26 | С24 | 1280 | 1000 | 200 | | 40 | 20 | 270 | 240 | 0.53 |
| -27 | С25 | 1430 | 1250 | 100 | 2 | 40 | 20 | 270 | 240 | 0.75 |
| -28 | С29 | 2480 | 2250 | 100 | 2 | 40 | 20 | 270 | 240 | 0.94 |
| -29 | С30 | 2780 | 2500 | 100 | 2 | 40 | 20 | 270 | 240 | 1.04 |
| -30 | С34 | 1280 | 1000 | 100 | 3 | 40 | 20 | 370 | 340 | 0.63 |
| -31 | С35 | 1430 | 1250 | 100 | 3 | 40 | 20 | 370 | 340 | 0.70 |
| -32 | С39 | 2480 | 2250 | 100 | 3 | 40 | 20 | 370 | 340 | 1.21 |
| -33 | С40 | 2780 | 2500 | 100 | 3 | 40 | 20 | 370 | 340 | 1.35 |
| -34 | С44 | 1280 | 1000 | 100 | 4 | | 60 | 470 | 440 | 0.65 |
| -35 | С45 | 1430 | 1250 | 100 | 4 | | 60 | 470 | 440 | 0.73 |
| -36 | С48 | 2180 | 2000 | 200 | 2 | 40 | 20 | 470 | 440 | 0.92 |
| -37 | С49 | 2480 | 2250 | 100 | 4 | | 60 | 470 | 440 | 1.26 |
| -38 | С50 | 2780 | 2500 | 100 | 4 | | 60 | 470 | 440 | 1.34 |

| | | |
|---|---|---|
| Нач.отд | Греков | |
| ГИП | Шахова | |
| Ст.инж. | Жердева | |

1.136.1-13.1 03 СБ

Сетка С2, С4, С6÷С8, С12, С14, С16, С17, С21÷С50
Сборочный чертеж

| Стадия | Масса | Масштаб |
|---|---|---|
| Р | см. табл. | — |
| Лист | Листов | |

ЦНИИЭП учебных зданий

18344 23

https://zavodjbi.com/

https://zavodjbi.com/

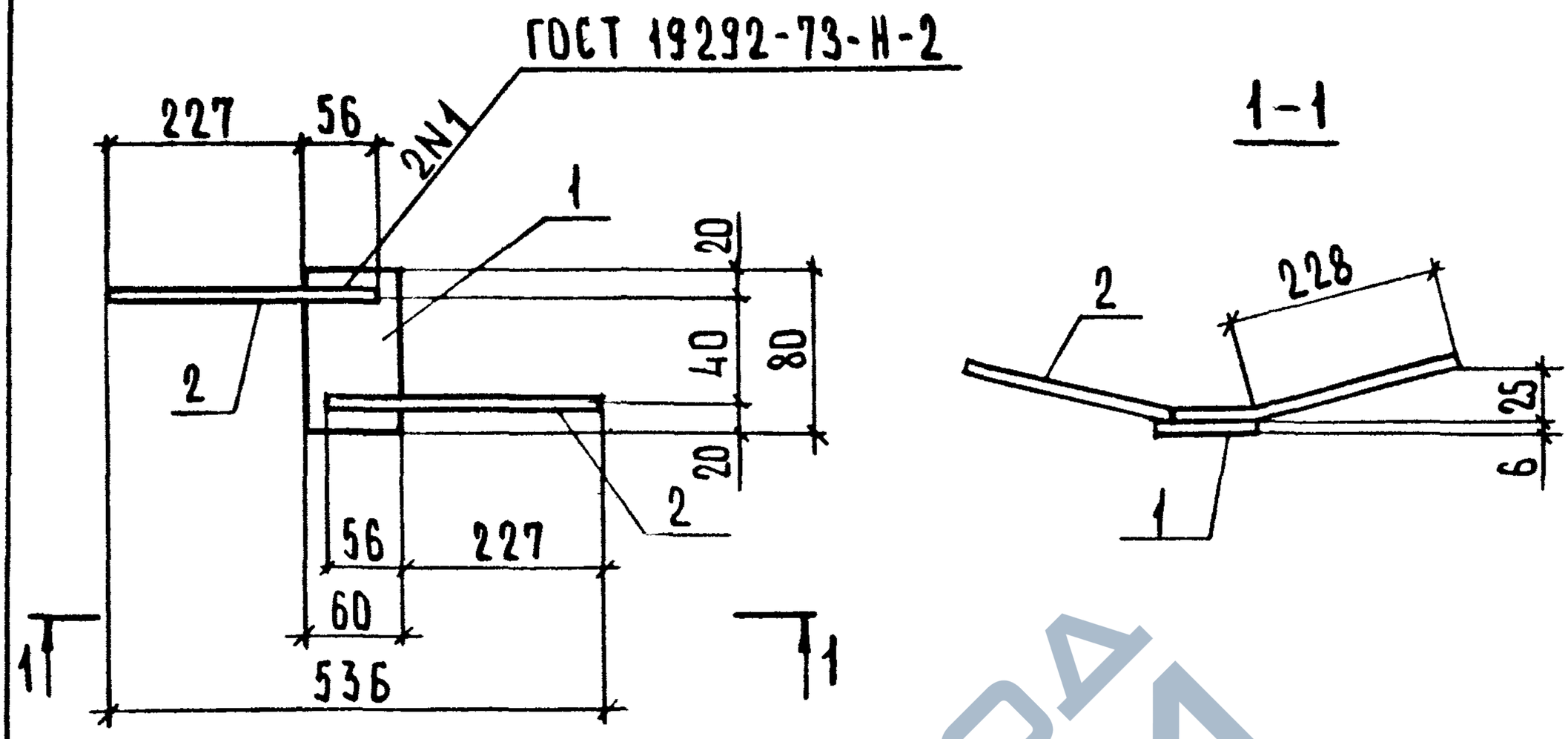


| Форм. | Зона. | Поз. | Обозначение | Наименование | Кол. шт. | Примечание |
|---|---|---|---|---|---|---|
| | | | | | | |
| | | | | Детали | | |
| | | | | | | |
| БЧ | | 1 | 1.136.1-13.1 0.4.1 | -60×6 ГОСТ 103-76 ℓ=80 | 1 | 0.17 |
| БЧ | | 2 | 1.136.1-13.1 0.4.2 | Ф8АIII ГОСТ 5781-81 ℓ=284 | 2 | 0.22 |

| | | | |
|---|---|---|---|
| Нач.отд | Грековов | | |
| ГИП | Шахова | | |
| Ст.инж. | Жердева | | |

1.136.1-13.1 0.4 СБ

Изделие закладное МЛ1

| Стадия | Масса | Масштаб |
|---|---|---|
| Р | 0.39 | — |
| Лист | Листов 1 | |

ЦНИИЭП учебных зданий

https://zavodjbi.com/

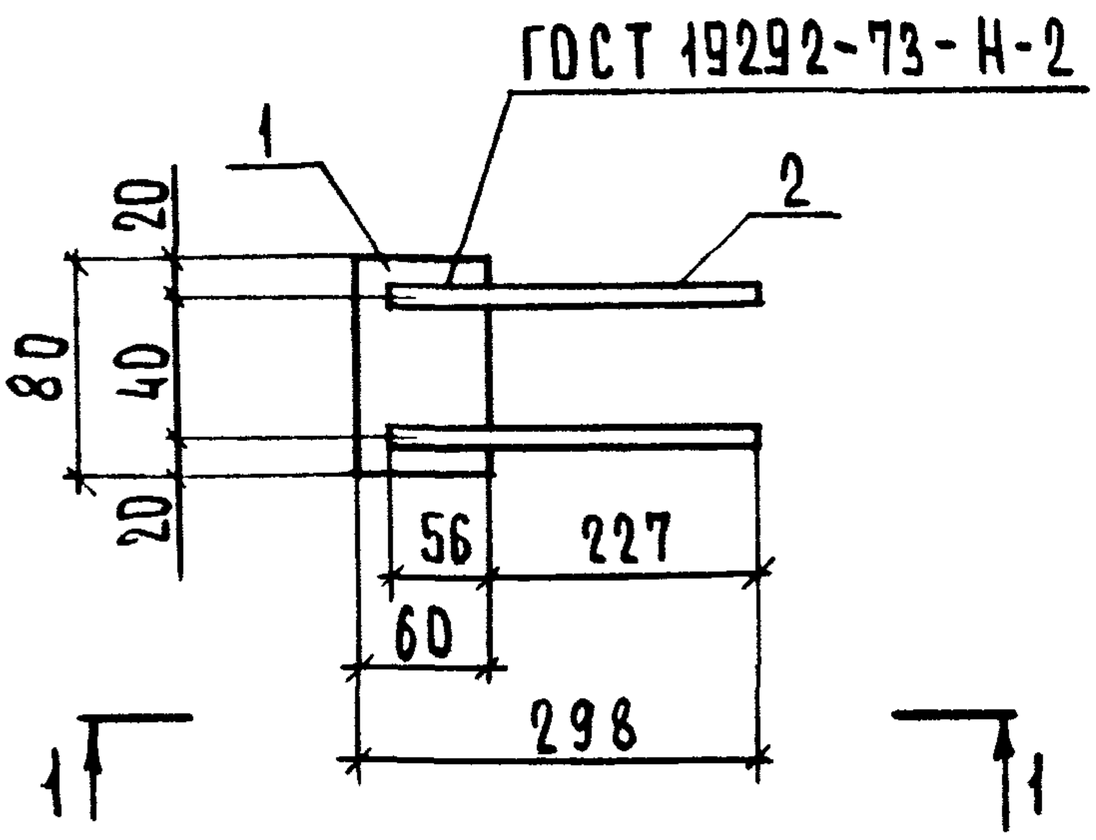


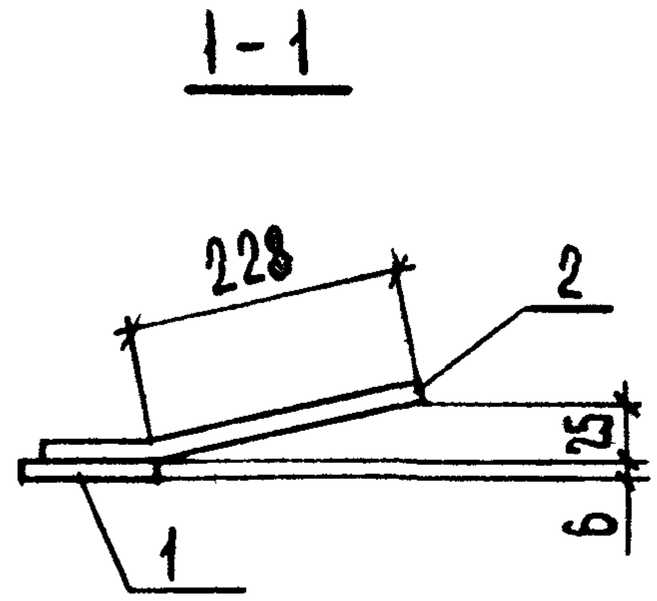


| Форм. | Зона. | Поз. | Обозначение | Наименование | Кол. шт. | Примечание |
|---|---|---|---|---|---|---|
| | | | | | | |
| | | | | Детали | | |
| | | | | | | |
| Б4 | | 1 | 1.136.1-13.1 0.5.1 | -60×6 ГОСТ 103-76 ℓ=80 | 1 | 0.17 |
| Б4 | | 2 | 1.136.1-13.1 0.5.2 | ⌀8 А III ГОСТ 5781-81 ℓ=284 | 2 | 0.22 |

Взам. инв № | Подп. и дата | Инв. № подл.

| | | | |
|---|---|---|---|
| Нач.отд | Греков | | |
| ГИП | Шахова | | |
| Ст.инж. | Жердева | | |

1.136.1-13.1 0.5 СБ

Изделие закладное МЛ2

| Стадия | Масса | Масштаб |
|---|---|---|
| Р | 0.39 | — |
| Лист | Листов 1 | |

ЦНИИЭП учебных зданий

https://zavodjbi.com/

# ВЕДОМОСТЬ РАСХОДА СТАЛИ НА ЭЛЕМЕНТ, КГ

| Марка изделия | Изделия арматурные | | | | Изделия закладные | | | | | Общий расход |
|---|---|---|---|---|---|---|---|---|---|---|
| | Арматура класса | | | | Арматура класса | | Прокат марки | | Всего | |
| | Вр-I | | | | А-III | | ВСт3кп2 | | | |
| | ГОСТ 6727-80 | | | | ГОСТ 5781-81 | | ГОСТ 103-76 | | | |
| | Ф3 | Ф4 | Ф5 | Итого | Ф8 | Итого | -60×6 | Итого | | |
| ПО 7.15.45-Т | 0.17 | | | 0.17 | | | | | | 0.17 |
| ПО 8.15.45-Т | 0.08 | 0.15 | | 0.23 | | | | | | 0.23 |
| ПО 10.15.45-Т | 0.09 | 0.27 | | 0.36 | | | | | | 0.36 |
| ПО 13.15.45-Т | 0.10 | | 0.40 | 0.50 | | | | | | 0.50 |
| ПО 14.15.45-Т | 0.12 | | 0.60 | 0.72 | | | | | | 0.72 |
| ПО 16.15.45-Т-д | 0.31 | | | 0.31 | 0.22 | 0.22 | 0.17 | 0.17 | 0.39 | 0.70 |
| ПО 19.15.45-Т-д | 0.36 | | | 0.36 | 0.22 | 0.22 | 0.17 | 0.17 | 0.39 | 0.75 |
| ПО 22.15.45-Т-д | 0.42 | | | 0.42 | 0.22 | 0.22 | 0.17 | 0.17 | 0.39 | 0.81 |
| ПО 25.15.45-Т-д | 0.61 | | | 0.61 | 0.22 | 0.22 | 0.17 | 0.17 | 0.39 | 1.00 |
| ПО 28.15.45-Т-д | 0.68 | | | 0.68 | 0.22 | 0.22 | 0.17 | 0.17 | 0.39 | 1.07 |
| ПО 7.20.45-Т | 0.17 | | | 0.17 | | | | | | 0.17 |
| ПО 8.20.45-Т | 0.05 | 0.19 | | 0.24 | | | | | | 0.24 |
| ПО 10.20.45-Т | 0.05 | 0.31 | | 0.36 | | | | | | 0.36 |
| ПО 13.20.45-Т | 0.06 | | 0.46 | 0.52 | | | | | | 0.52 |
| ПО 14.20.45-Т | 0.07 | | 0.66 | 0.73 | | | | | | 0.73 |
| ПО 16.20.45-Т-д | 0.33 | | | 0.33 | 0.22 | 0.22 | 0.17 | 0.17 | 0.39 | 0.72 |
| ПО 19.20.45-Т-д | 0.39 | | | 0.39 | 0.22 | 0.22 | 0.17 | 0.17 | 0.39 | 0.78 |
| ПО 22.20.45-Т-д | 0.55 | | | 0.55 | 0.22 | 0.22 | 0.17 | 0.17 | 0.39 | 0.94 |

1.136.1-13.1 О.О ВС

| | | |
|---|---|---|
| Нач.отд. | Греков | |
| ГИП | Шахова | |
| Ст. инж. | Жердева | |

ВЕДОМОСТЬ РАСХОДА СТАЛИ

| Стадия | Лист | Листов |
|---|---|---|
| Р | 1 | 4 |

ЦНИИЭП учебных зданий

https://zavodjbi.com/

https://zavodjbi.com/

Продолжение

| Марка изделия | Изделия арматурные | | | | Изделия закладные | | | | | Общий расход |
|---|---|---|---|---|---|---|---|---|---|---|
| | Арматура класса Вр-I ГОСТ 6727-80 | | | | Арматура класса А-III ГОСТ 5781-81 | | Прокат марки ВСт3кп2 ГОСТ 103-76 | | Всего | |
| | Ф3 | Ф4 | Ф5 | Итого | Ф8 | Итого | -60×6 | Итого | | |
| ПО 25.20.45-Т-д | 0.63 | | | 0.63 | 0.22 | 0.22 | 0.17 | 0.17 | 0.39 | 1.02 |
| ПО 28.20.45-Т-д | 1.02 | | | 1.02 | 0.22 | 0.22 | 0.17 | 0.17 | 0.39 | 1.41 |
| ПО 7.25.45-Т | 0.18 | | | 0.18 | | | | | | 0.18 |
| ПО 8.25.45-Т | 0.06 | 0.19 | | 0.25 | | | | | | 0.25 |
| ПО 10.25.45-Т | 0.06 | 0.31 | | 0.37 | | | | | | 0.37 |
| ПО 13.25.45-Т | 0.07 | | 0.46 | 0.53 | | | | | | 0.53 |
| ПО 14.25.45-Т | 0.08 | | 0.67 | 0.75 | | | | | | 0.75 |
| ПО 16.25.45-Т-д | 0.34 | | | 0.34 | 0.22 | 0.22 | 0.17 | 0.17 | 0.39 | 0.73 |
| ПО 19.25.45-Т-д | 0.50 | | | 0.50 | 0.22 | 0.22 | 0.17 | 0.17 | 0.39 | 0.89 |
| ПО 22.25.45-Т-д | 0.58 | | | 0.58 | 0.22 | 0.22 | 0.17 | 0.17 | 0.39 | 0.79 |
| ПО 25.25.45-Т-д | 0.27 | 0.67 | | 0.94 | 0.22 | 0.22 | 0.17 | 0.17 | 0.39 | 1.33 |
| ПО 28.25.45-Т-д | 0.29 | 0.75 | | 1.04 | 0.22 | 0.22 | 0.17 | 0.17 | 0.39 | 1.43 |
| ПО 7.35.45-Т | 0.20 | | | 0.20 | | | | | | 0.20 |
| ПО 8.35.45-Т | 0.30 | | | 0.30 | | | | | | 0.30 |
| ПО 10.35.45-Т | 0.33 | | | 0.33 | | | | | | 0.33 |
| ПО 13.35.45-Т | 0.17 | 0.46 | | 0.63 | | | | | | 0.63 |
| ПО 14.35.45-Т | 0.19 | 0.51 | | 0.70 | | | | | | 0.70 |
| ПО 16.35.45-Т-д | 0.46 | | | 0.46 | 0.22 | 0.22 | 0.17 | 0.17 | 0.39 | 0.85 |
| ПО 19.35.45-Т-д | 0.54 | | | 0.54 | 0.22 | 0.22 | 0.17 | 0.17 | 0.39 | 0.93 |
| ПО 22.35.45-Т-д | 0.74 | | | 0.74 | 0.22 | 0.22 | 0.17 | 0.17 | 0.39 | 1.03 |
| ПО 25.35.45-Т-д | 0.32 | 0.89 | | 1.21 | 0.22 | 0.22 | 0.17 | 0.17 | 0.39 | 1.60 |

Взам. инв. № | Подпись и дата | Инв. № подл.



https://zavodjbi.com/

https://zavodjbi.com/

Продолжение

| Марка изделия | Изделия арматурные | | | | Изделия закладные | | | | | Общий расход |
|---|---|---|---|---|---|---|---|---|---|---|
| | Арматура класса Вр-I ГОСТ 6727-80 | | | | Арматура класса А-III ГОСТ 5781-81 | | Прокат марки ВСт3кп2 ГОСТ 103-76 | | Всего | |
| | Ф3 | Ф4 | Ф5 | Итого | Ф8 | Итого | -60×6 | Итого | | |
| ПО 28.35.45-Т-д | 0.35 | 1.00 | | 1.35 | 0.22 | 0.22 | 0.17 | 0.17 | 0.39 | 1.74 |
| ПО 7.45.45-Т | 0.21 | | | 0.21 | | | | | | 0.21 |
| ПО 8.45.45-Т | 0.31 | | | 0.31 | | | | | | 0.31 |
| ПО 10 45.45-Т | 0.35 | | | 0.35 | | | | | | 0.35 |
| ПО 13.45.45-Т | 0.19 | 0.46 | | 0.65 | | | | | | 0.65 |
| ПО 14.45.45-Т | 0.22 | 0.51 | | 0.73 | | | | | | 0.73 |
| ПО 16.45.45-Т-д | 0.57 | | | 0.57 | 0.22 | 0.22 | 0.17 | 0.17 | 0.39 | 0.96 |
| ПО 19.45.45-Т-д | 0.69 | | | 0.69 | 0.22 | 0.22 | 0.17 | 0.17 | 0.39 | 1.08 |
| ПО 22.45.45-Т-д | 0.33 | 0.59 | | 0.92 | 0.22 | 0.22 | 0.17 | 0.17 | 0.39 | 1.31 |
| ПО 25.45.45-Т-д | 0.37 | 0.89 | | 1.26 | 0.22 | 0.22 | 0.17 | 0.17 | 0.39 | 1.65 |
| ПО 28.45.45-Т-д | 0.40 | | 1.54 | 1.94 | 0.22 | 0.22 | 0.17 | 0.17 | 0.39 | 2.33 |
| ПО 22.15.45пр-Т-д | 0.42 | | | 0.42 | 0.44 | 0.44 | 0.34 | 0.34 | 0.78 | 1.20 |
| ПО 22.15.45л-Т-д | 0.42 | | | 0.42 | 0.44 | 0.44 | 0.34 | 0.34 | 0.78 | 1.20 |
| ПО 25.15.45пр-Т-д | 0.61 | | | 0.61 | 0.44 | 0.44 | 0.34 | 0.34 | 0.78 | 1.39 |
| ПО 25.15.45л-Т-д | 0.61 | | | 0.61 | 0.44 | 0.44 | 0.34 | 0.34 | 0.78 | 1.39 |
| ПО 28.15.45пр-Т-д | 0.68 | | | 0.68 | 0.44 | 0.44 | 0.34 | 0.34 | 0.78 | 1.46 |
| ПО 28.15.45л-Т-д | 0.68 | | | 0.68 | 0.44 | 0.44 | 0.34 | 0.34 | 0.78 | 1.46 |
| ПО 22.20.45пр-Т-д | 0.55 | | | 0.55 | 0.44 | 0.44 | 0.34 | 0.34 | 0.78 | 1.33 |
| ПО 22.20.45л-Т-д | 0.55 | | | 0.55 | 0.44 | 0.44 | 0.34 | 0.34 | 0.78 | 1.33 |
| ПО 25.20.45пр-Т-д | 0.63 | | | 0.63 | 0.44 | 0.44 | 0.34 | 0.34 | 0.78 | 1.41 |
| ПО 25.20.45л-Т-д | 0.63 | | | 0.63 | 0.44 | 0.44 | 0.34 | 0.34 | 0.78 | 1.41 |
| ПО 28.20.45пр-Т-д | 1.02 | | | 1.02 | 0.44 | 0.44 | 0.34 | 0.34 | 0.78 | 1.80 |

Взам. инв. № | Подпись и дата | Инв. № подл.



https://zavodjbi.com/

https://zavodjbi.com/

Продолжение

| Марка изделия | Изделия арматурные | | | | Изделия закладные | | | | Всего | Общий расход |
|---|---|---|---|---|---|---|---|---|---|---|
| | Арматура класса | | | | Арматура класса | | Прокат марки | | | |
| | Вр-I | | | | А-III | | ВСт3кп2 | | | |
| | ГОСТ 6727-80 | | | | ГОСТ 5781-81 | | ГОСТ 103-76 | | | |
| | Ф3 | Ф4 | Ф5 | Итого | Ф8 | Итого | 60×6 | Итого | | |
| ПО 28.20.45л-Т-д | 1.02 | | | 1.02 | 0.44 | 0.44 | 0.34 | 0.34 | 0.78 | 1.80 |
| ПО 22.25.45пр-Т-д | 0.58 | | | 0.58 | 0.44 | 0.44 | 0.34 | 0.34 | 0.78 | 1.36 |
| ПО 22.25.45л-Т-д | 0.58 | | | 0.58 | 0.44 | 0.44 | 0.34 | 0.34 | 0.78 | 1.36 |
| ПО 25.25.45пр-Т-д | 0.27 | 0.67 | | 0.94 | 0.44 | 0.44 | 0.34 | 0.34 | 0.78 | 1.72 |
| ПО 25.25.45л-Т-д | 0.27 | 0.67 | | 0.94 | 0.44 | 0.44 | 0.34 | 0.34 | 0.78 | 1.72 |
| ПО 28.25.45пр-Т-д | 0.29 | 0.75 | | 1.04 | 0.44 | 0.44 | 0.34 | 0.34 | 0.78 | 1.82 |
| ПО 28.25.45л-Т-д | 0.29 | 0.75 | | 1.04 | 0.44 | 0.44 | 0.34 | 0.34 | 0.78 | 1.82 |
| ПО 22.35.45пр-Т-д | 0.74 | | | 0.74 | 0.44 | 0.44 | 0.34 | 0.34 | 0.78 | 1.52 |
| ПО 22.35.45л-Т-д | 0.74 | | | 0.74 | 0.44 | 0.44 | 0.34 | 0.34 | 0.78 | 1.52 |
| ПО 25.35.45пр-Т-д | 0.32 | 0.89 | | 1.21 | 0.44 | 0.44 | 0.34 | 0.34 | 0.78 | 1.99 |
| ПО 25.35.45л-Т-д | 0.32 | 0.89 | | 1.21 | 0.44 | 0.44 | 0.34 | 0.34 | 0.78 | 1.99 |
| ПО 28.35.45пр-Т-д | 0.35 | 1.00 | | 1.35 | 0.44 | 0.44 | 0.34 | 0.34 | 0.78 | 2.13 |
| ПО 28.35.45л-Т-д | 0.35 | 1.00 | | 1.35 | 0.44 | 0.44 | 0.34 | 0.34 | 0.78 | 2.13 |
| ПО 22.45.45пр-Т-д | 0.33 | 0.59 | | 0.92 | 0.44 | 0.44 | 0.34 | 0.34 | 0.78 | 1.70 |
| ПО 22.45.45л-Т-д | 0.33 | 0.59 | | 0.92 | 0.44 | 0.44 | 0.34 | 0.34 | 0.78 | 1.70 |
| ПО 25.45.45пр-Т-д | 0.37 | 0.89 | | 1.26 | 0.44 | 0.44 | 0.34 | 0.34 | 0.78 | 2.04 |
| ПО 25.45.45л-Т-д | 0.37 | 0.89 | | 1.26 | 0.44 | 0.44 | 0.34 | 0.34 | 0.78 | 2.04 |
| ПО 28.45.45пр-Т-д | 0.40 | | 1.54 | 1.94 | 0.44 | 0.44 | 0.34 | 0.34 | 0.78 | 2.72 |
| ПО 28.45.45л-Т-д | 0.40 | | 1.54 | 1.94 | 0.44 | 0.44 | 0.34 | 0.34 | 0.78 | 2.72 |

Взам. инв. №

Подпись и дата

Инв. № подл.



18344 (26)

https://zavodjbi.com/