ГОСУДАРСТВЕННЫЙ КОМИТЕТ ПО ГРАЖДАНСКОМУ СТРОИТЕЛЬСТВУ
И АРХИТЕКТУРЕ ПРИ ГОССТРОЕ СССР

ТИПОВЫЕ КОНСТРУКЦИИ И ДЕТАЛИ ЗДАНИЙ И СООРУЖЕНИЙ

ИИ-04

СБОРНЫЕ ЭЛЕМЕНТЫ ЗДАНИЙ КАРКАСНОЙ КОНСТРУКЦИИ

Серия ИИ-04-5

ПАНЕЛИ НАРУЖНЫХ СТЕН

Выпуск 10

Стеновые панели из легких и ячеистых бетонов

Арматурные изделия и закладные детали

РАБОЧИЕ ЧЕРТЕЖИ

СФ-64

ЗАВОД ЖБИ

ГОСУДАРСТВЕННЫЙ КОМИТЕТ ПО ГРАЖДАНСКОМУ СТРОИТЕЛЬСТВУ
И АРХИТЕКТУРЫ ПРИ ГОССТРОЕ СССР

ТИПОВЫЕ КОНСТРУКЦИИ И ДЕТАЛИ ЗДАНИЙ И СООРУЖЕНИЙ

ИИ-04

СБОРНЫЕ ЭЛЕМЕНТЫ ЗДАНИЙ КАРКАСНОЙ КОНСТРУКЦИИ

Серия ИИ-04-5

ПАНЕЛИ НАРУЖНЫХ СТЕН

Выпуск 10

Стеновые панели из легких и ячеистых бетонов

Арматурные изделия и закладные детали

РАБОЧИЕ ЧЕРТЕЖИ

РАЗРАБОТАНЫ
ЦНИИЭП
торгово-бытовых
зданий и туристских
комплексов
ЦНИИЭП учебных зданий
совместно с НИИЖБ
Госстроя СССР
Уралпромстройниипроектом

УТВЕРЖДЕНЫ
с 1 октября 1973 года
Государственным комитетом
по гражданскому строительству и
архитектуре при Госстрое СССР
Приказ № 173 от 13 августа
1973 г.

ЗАВОД ЖБИ

	N листа	N стр
Содержание альбома		2÷5
Пояснительная записка		6÷9
Пространственные каркасы ПК1-25, ПК1-25я; ПК1 30; ПК1-35; ПК2-25, ПК2-30; ПК2-35.	1	10
Пространственные каркасы ПК3-25; ПК3-25я; ПК3-30, ПК3-35; ПК4-25; ПК4 25я; ПК4-30; ПК4-35	2	11
Пространственные каркасы ПК5-25; ПК5 30; ПК5-35, ПК6-25; ПК6-30; ПК6-35	3	12
Спецификации на пространственные каркасы ПК1 25; ПК1-25я; ПК2 25; ПК3-25; ПК3-25я; ПК4-25; ПК4-25я, ПК5 25; ПК6-25; ПК1-30; ПК2-30; ПК3-30; ПК4-30; ПК5-30; ПК6-30; ПК1-35; ПК2-35; ПК3-35; ПК4-35; ПК5-35; ПК6-35	4	13
Пространственные каркасы ПК7-25; ПК7-30; ПК7-35; ПК8-25; ПК8-30; ПК8 35 Спецификация	5	14
Пространственные каркасы ПК9-25; ПК9-30; ПК9-35; ПК10-25; ПК10-30; ПК10 35 Спецификация	6	15
Пространственные каркасы ПК11-25; ПК11-30; ПК11-35; ПК12-25; ПК12-30; ПК12-35 Спецификация	7	16
Пространственные каркасы ПК13-25; ПК13-30; ПК13 35; ПК14-25; ПК14-30; ПК14-35 Спецификация	8	17
Пространственные каркасы ПК15-25; ПК15-30; ПК15 35; ПК16-25; ПК16-30; ПК16 35 Спецификация	9	18
Пространственные каркасы ПК17 25; ПК17 30; ПК17 35; ПК18-25; ПК18-30, ПК18 35 Спецификация	10	19
Пространственные каркасы ПК19пр 25; ПК19пр-30; ПК19пр 35; ПК20пр 25; ПК20пр 30; ПК20пр-35	11	20
Пространственные каркасы ПК19л-25, ПК19л-30; ПК19л-35, ПК20л-25; ПК20л-30; ПК20л-35	12	21
Пространственные каркасы ПК21пр-25; ПК21пр-30; ПК21пр 35; ПК22пр-25; ПК22пр-30; ПК22пр-35	13	22
Пространственные каркасы ПК21л-25; ПК21л-30; ПК21л-35; ПК22л-25; ПК22л-30; ПК22л-35.	14	23
Пространственные каркасы ПК23пр-25, ПК23пр-30; ПК23пр 35; ПК24пр-25; ПК24пр 30, ПК24пр-35	15	24
Пространственные каркасы ПК23л-25; ПК23л-30; ПК23л 35; ПК24л-25; ПК24л-30; ПК24л-35	16	25
Пространственные каркасы ПК25пр-25; ПК25пр-30; ПК25пр-35; ПК26пр-25; ПК26пр-30; ПК26пр-35	17	26
Пространственные каркасы ПК25л 25, ПК25л-30; ПК25л-35; ПК26л 25; ПК26л 30; ПК26л 35	18	27
Спецификации арматурных изделий на пространственные каркасы ПК19пр-25; ПК19пр 30; ПК19пр-35, ПК20пр-25; ПК20пр 30; ПК20пр 35; ПК19л-25; ПК19л 30 ПК19л-35; ПК20л-25, ПК20л 30; ПК20л-35; ПК21пр-25, ПК21пр-30, ПК21пр-35; ПК22пр-25; ПК22пр-30; ПК22пр-35	19	28

ЦНИИЭП зрелищных зданий и спортивных сооружений им. Мосгорсовета г. Москва
Гл. инж. пр-та Шанаурова
Рук. гр. ин-ов Окорокова
Исполнил Соколова

	N листа	N стр.
Спецификации арматурных изделий на пространственные каркасы ПК 21л-25; ПК 21л 30; ПК 21л 35, ПК 22л-25, ПК 22л 30, ПК 22л-35; ПК 23пр-25, ПК 23пр-30; ПК 23пр-35; ПК 24пр-25; ПК 24пр-30; ПК 24пр 35; ПК 23л-25; ПК 23л-30; ПК 23л-35, ПК 24л-25; ПК 24л-30; ПК 24л-35.	20	29
Спецификации арматурных изделий на пространственные каркасы ПК 25пр-25, ПК 25пр-30; ПК 25пр-35; ПК 26пр 25, ПК 26пр-30, ПК 26пр-35; ПК 25л-25; ПК 25л-30; ПК 25л 35, ПК 26л 25, ПК 26л-30; ПК 26л-35	21	30
Пространственные каркасы ПК 27пр-25; ПК 27пр-30, ПК 27пр-35; ПК 28пр 25; ПК 28пр-30; ПК 28пр-35 Спецификация.	22	31
Пространственные каркасы ПК 27л-25, ПК 27л-30; ПК 27л 35; ПК 28л-25; ПК-28л 30; ПК 28л-35 Спецификация.	23	32
Пространственные каркасы ПК 29пр 25; ПК 29пр-30; ПК 29пр-35; ПК-30пр-25, ПК 30пр-30; ПК 30пр-35 Спецификация.	24	33
Пространственные каркасы ПК 29л-25; ПК 29л-30; ПК 29л-35; ПК 30л-25, ПК 30л-30; ПК 30л-35 Спецификация.	25	34
Пространственные каркасы ПК 31пр-25; ПК 31пр-30; ПК 31пр 35, ПК 32пр-25, ПК 32пр-30; ПК 32пр-35 Спецификация.	26	35
Пространственные каркасы ПК 31л-25, ПК 31л-30; ПК 31л-35, ПК 32л-25, ПК 32л-30; ПК 32л-35 Спецификация.	27	36
Пространственные каркасы ПК 33пр-25; ПК 33пр-30; ПК 33пр-35, ПК 34пр-25, ПК 34пр-30; ПК 34пр-35 Спецификация.	28	37
Пространственные каркасы ПК 33л-25; ПК 33л-30; ПК 33л-35, ПК 34л-25, ПК 34л-30; ПК 34л-35 Спецификация.	29	38
Пространственные каркасы ПК 35-25; ПК 35-30, ПК 35-35; ПК 36 25, ПК 36-30; ПК 36-35	30	39
Пространственные каркасы ПК 37-25; ПК 37-30; ПК 37-35 Спецификация	31	40
Пространственные каркасы ПК 38-25; ПК 38-30; ПК 38-35; ПК 39-25; ПК 39-30; ПК 39-35; ПК 40-25; ПК 40-30; ПК 40-35. Спецификация	32	41
Пространственные каркасы ПК 41-25; ПК 41-30; ПК 41-35; ПК 42-25; ПК 42-30; ПК 42-35; ПК 43-25; ПК 43 30, ПК 43-35. Спецификация	33	42
Пространственные каркасы ПК 44-25; ПК 44-30; ПК 44-35; ПК 45-25; ПК 45-30; ПК 45-35; ПК 46-25; ПК 46 30; ПК 46-35 Спецификация	34	43
Пространственные каркасы ПК 47-25; ПК 47-30; ПК 47-35; ПК 48-25; ПК 48 30; ПК 48-35; ПК 49-25; ПК 49-30, ПК 49-35 Спецификация.	35	44

Инв. № подл. | Подпись и дата | Взам. инв. №

	N листа	N стр.
Пространственные каркасы ПК50-25, ПК50-30; ПК50-35; ПК51-25; ПК51-30; ПК51-35; ПК52-25; ПК52-30; ПК52-35. Спецификация	36	45
Пространственные каркасы ПК53-25 ПК53-30; ПК53-35; ПК54-25. ПК54-30; ПК54-35; ПК55-25; ПК55-30, ПК55-35. Спецификация	37	46
Пространственные каркасы П256-25. ПК56-30; ПК56-35, ПК57-25; ПК57-30; ПК57-35, Спецификация	38	47
Пространственные каркасы ПК58-25, ПК59-25; ПК60-25; ПК61-25, ПК62-25, ПК63-25, Спецификация	39	48
Пространственные каркасы ПК58-30; ПК59-30; ПК60-30; ПК61-30; ПК62-30 ПК63-30 Спецификация	40	49
Пространственные каркасы ПК58-35; ПК59-35; ПК60-35, ПК61-35; ПК62-35; ПК63-35 Спецификация	41	50
Пространственные каркасы ПК64-25, ПК65-25; ПК66-25; ПК67-25; ПК68-25 ПК69-25 Спецификация	42	51
Пространственные каркасы ПК64-30; ПК65-30; ПК66-30; ПК67-30; ПК68-30, ПК69-30 Спецификация	43	52
Пространственные каркасы ПК64-35; ПК65-35; ПК66-35; ПК67-35; ПК68-35; ПК69-35; Спецификация	44	53
Пространственные каркасы ПК70-25; ПК71-25; ПК72-25, ПК73-25; Спецификация	45	54
Пространственные каркасы ПК70-30; ПК71-30, ПК72-30; ПК73-30; Спецификация	46	55
Пространственные каркасы ПК70-35; ПК71-35; ПК72-35; ПК73-35 Спецификация	47	56
Пространственные каркасы ПК74-25; ПК75-25; ПК76-25, ПК77-25; Спецификация	48	57
Пространственные каркасы ПК74-30; ПК75-30; ПК76-30; ПК77-30; Спецификация	49	58
Пространственные каркасы ПК74-35; ПК75-35; ПК76-35; ПК77-35, Спецификация	50	59
Плоские каркасы К1-25; К1-30; К1-35, К2-25; К2-30; К2-35; К3-25; К3-30; К3-35, К4т-25, К4н-25; К4т-30; К4н-30; К6т-25; К6н-25; К6т-30; К6н-30; Спецификация	51	60
Плоские каркасы К4т-35; К4н-35; К5т-25, К5н-25; К5т-30; К5н-30, К5т-35; К5н-35; К6т-35; К6н-35, К7т-25; К7н-25; К7т-30, К7н-30; К7т-35; К7н-35; Спецификация	52	61
Плоские каркасы К8-25; К8-30; К8-35, К9-25; К9-30; К9-35, К10-25; К10-30; К10-35; К11-25; К11-30, К11-35 К12-25; К12-30, К12-35, К13-25; К13-30, К13-35; Спецификация	53	62
Плоские каркасы К14-25; К14-30; К14-35; К15-25; К15-30; К15-35; К16-25; К16-30; К16-35; Отдельные стержни ОС1÷ОС8. Спецификация	54	63

Т.К 1973	Стеновые панели из легких и ячеистых бетонов	Серия ИИ-04-5	
	Содержание выпуска	Выпуск 10	Лист —

ЗАВОД ЖБИ

	N листа	N стр.
Закладные детали МН1 25, МН1 30, МН1 35, МН2 Спецификация	55	64
Закладные детали МН3 МН4; Спецификация	56	65
Закладные детали МН5, МН6; Спецификация	57	66
Закладные детали МН7; МН8; Спецификация	58	67
Закладные детали МН9; МН10; МН11; МН12 Спецификация	59	68
Опорные сетки СН1-25; СН1-30; СН2-25; СН2 30 Спецификация	60	69
Опорные сетки СН3-25, СН3-30, СН4-25; СН4 30 Спецификация	61	70
Опорные сетки СН5-25; СН5-30; СН6 25; СН6 30 Спецификация	62	71
Петли для подъема П1 25; П1-30; П1-35; П2-25; П2-30; П2-35 Спецификация	63	72
Петли для подъема П3 30; П3-35; П4 25; П4 30; П4 35 Спецификация	64	73
Установка сеток СН1÷СН4 и МН1 в пространственные каркасы	65	74
Установка сеток СН1÷СН3 и МН1 в пространственные каркасы	66	75
Установка сеток СН5; СН6 и МН1 в пространственные каркасы	67	76
Установка сеток СН1÷СН6 и МН1 в пространственные каркасы Детали.	68	77
Узлы 1÷5	69	78
Плоские каркасы К4т 25; К4н-25; К4т-30; К4н-30; К4т-35; К4н-35; К5т-25; К5н-25 К6т-25; К6н 25; К6т 30; К6н-30; К6т 35; К6н 35; К7т 25; К7н 25; Спецификация	70	79
Плоские каркасы К5т-30; К5н-30; К5т 35; К5н 35; К7т 30; К7н 30; К7т-35; К7н-35 Сборка каркасов К15 и К16 из непрерывно свариваемой сетки.	71	80

г. Москва | Исполнил | Скорокова

ЗАВОД ЖБИ

Альбом содержит рабочие чертежи арматурных изделий и закладных деталей для панелей наружных стен из легких и ячеистых бетонов.

1. Для стеновых панелей из легких и ячеистых бетонов принята единая система армирования: из плоских горизонтальных каркасов и соединительных вертикальных стержней. Арматурные изделия рассчитаны на автоматические способы сварки и машинную сборку пространственных каркасов. В стеновых панелях одинаковых размеров, независимо от материала и его объемного веса, применяются одинаковые марки арматурных каркасов и монтажных петель. Исходя из условий навески панелей на колонны, закладные детали приняты разными для рядовых и парапетных панелей из легкого и ячеистого бетонов*. В угловых блоках и простеночных панелях закладные детали приняты одинаковыми для изделий из легкого и ячеистого бетонов.

2. Сталь для арматурных каркасов принята класса А III, марок 25Г2С или 35ГС, ГОСТ 5781-61* и класса В I, ГОСТ 6727-53* при условии соответствия требованиям п.3 настоящей пояснительной записки.

Для пластин закладных деталей марок МН должна применяться сталь марок ВМСт 3 пс 3 или ВКСт-3 пс 3, ГОСТ 380-71.

Анкеры закладных деталей изготовляются из стали А III марок 25Г2С или 35ГС.

Закладные сетки марок СН1÷СН-6 и деталь МН1 изготовляются из горячекатаной арматурной стали класса А I, ГОСТ 5781-61* марок ВМСт-3сп, отвечающей требованиям ГОСТ 380-71.

* Кроме нижних закладных деталей марки МН 1, которые приняты одинаковыми для этих панелей.

Монтажные петли изготовляются из горячекатаной арматурной стали класса А I, ГОСТ 5781-61* марок ВСт 3сп 2 и ВСт 3пс 2, отвечающей требованиям ГОСТ 380-71.

Для изготовления монтажных петель в изделиях, предназначенных для подъема и монтажа при температуре ниже −40° С, запрещается применять сталь марки ВСт-3 пс2.

3. В проектах привязки зданий, в зависимости от температурных условий монтажа и эксплуатации, характера нагрузок и агрессивных факторов среды, марки стали должны быть приведены в соответствие с указаниями СНиП II В.1-62*, приложение III, табл. 37* и СН 398-69.

4. Сталь для изготовления арматурных изделий и закладных деталей, а также сварочные материалы (электроды и сварочная проволока) должны отвечать требованиям раздела в 2, 14 и 15 Указания СН 393-69.

5. Все крестообразные соединения арматуры и приварка анкеров закладных деталей к арматуре должны выполняться только контактно-точечной сваркой с нормируемой прочностью.

Дуговая сварка крестообразных соединений не допускается.

В закладных деталях анкерные стержни должны приваиваться к пластинам:

- в нахлестку рельефной контактно-точечной сваркой (обозначение в рабочих чертежах при двух точках сварки КР 2)
- втавр под слоем флюса (обозначение в рабочих чертежах ф 1)

6. Плоские арматурные каркасы из двух продольных стержней, соединенных поперечными стержнями, рекомендуется изготовлять на автоматических линиях, например,

ТК 1973	Стеновые панели из легких и ячеистых бетонов Пояснительная записка	Серия ИИ-04-5 Выпуск 10 / Лист —

Главный инж. пр-та Рожин; Рук. пр. инж. отд. Якобсон; Рук. пр. инж. Шакарова; Гипрокоммунстрой, г. Москва

линии на базе машины МТМК-3×100-3; МТМ 01 Ленинградского завода „Электрик" или аналогичных.

Рекомендуется изготовление каркасов с использованием бухтовой арматуры для продольных и поперечных стержней, причем непрерывная лента автоматически разрезается на каркасы заданной длины.

7. Плоские каркасы для панелей со скошенной торцевой гранью допускается изготовлять с приваркой крайнего наклонного стержня на одноэлектродной машине или с двумя продольными стержнями равной длины с последующим отгибом их концов (см листы 70;71) последние изготовляются на автоматических линиях указанных в п.6*

8. Тавровые соединения анкерных стержней с пластинами закладных деталей марок МН должны свариваться на полуавтоматической сварной машине, например, типа АДФ-2001 или аналогичной. Не разрешается применение сварочных частановок, не имеющих автоматического регулирования параметров режима сварки тавровых соединений, требуемого согласно СН 393-69 § 5,1-§ 5,13.

Анкеры рекомендуется отрезать на пресс-ножницах, причем величина скоса на срезе торца анкерного стержня должна быть не более 2мм на каждые 10мм диаметра.

Применение ручной дуговой сварки тавровых соединений закладных деталей не допускается

Все нахлесточные соединения пластин с анкерами прямыми или отогнутыми следует выполнять рельефной контактно-точечной сваркой с двумя рельефами

Рельефы в пластинах следует штамповать при помощи прессов в мощностью не ниже 50т.

Для контактной сварки анкерных стержней с плоскими элементами необходимо использовать стандартные одноточечные машины типа МТП или МТ. Размеры рельефов и режимы сварки - согласно указаниям СН 393-69, § 4.37÷÷§ 4.42

9. Закладные сетки марок СН1÷СН6, состоящие из опорного элемента - двух стержней Ф 22 или Ф 28, сваренных протяженными швами, и анкерующих стержней ф10 и ф12мм, следует изготовлять в два этапа: анкеры сеток после гнутья приваривать к каждому стержню опорного элемента на одноточечной машине типа МТП или МТ контактно-точечной сваркой с нормируемой прочностью во всех местах пересечения Сварка обоих опорных стержней между собой рекомендуется при помощи сварочного полуавтомата, например типа А-537 с применением сварочной проволоки, согласно указаниям СН 393-69

Допускается дуговая сварка обоих опорных стержней при помощи электродов типа Э42 т; Э46-т или Э42-ф, отвечающих требованиям ГОСТ 9466-60 и ГОСТ 9467-60.

Закладные детали МН1 изготовляются контактно-точечной сваркой во всех местах пересечения с нормируемой прочностью.

10. Монтажные петли должны изготовляться на автоматических станках, например, станке типа СМЖ-212 Гипростроммаш

11. Пространственные арматурные каркасы стеновых панелей должны собираться в вертикальных установках серийного выпуска Бологовского завода „Строммашина" в зависимости от объема производства следует применять: двухстороннюю установку типа СМЖ-286 (индекс 7207/2СА) с четырьмя сварочными постами для одновременной сварки двух объемных каркасов или одностороннюю типа СМЖ-56А (индекс 7370/СА) с двумя сварочными постами. Для сварки рекомендуются подвесные машины МТПП-75 или МТПГ-75 с модернизирован

*В рабочих чертежах панелей приняты каркасы с наклонным стержнем.

ЦНИИЭП комплексных с. Москва

Гл. технолог отд. Рук. пр. инж. Шанаурова

ТК	Стеновые панели из легких и ячеистых бетонов	Серия ИИ-04-5	
1973	Пояснительная записка	Выпуск 10	Лист —

ЗАВОД ЖЕЛЕЗОБЕТОНОВ

ными сварочными клещами типов КТП-1, КТР-75-8 или КТ-601.

Для сварки каждой группы типоразмеров пространственных каркасов должны быть изготовлены сменные кондукторы, в которых следует фиксировать плоские каркасы, отдельные стержни, строповочные петли и закладные детали, подлежащие приварке к арматурному каркасу.

Кондуктор должен быть оборудован пружинными или грузовыми оттяжками для закрепления в растянутом положении горизонтальных плоских каркасов и иметь фиксаторы для закладных деталей, обеспечивающие точность их положения внутри формы в соответствии с проектом и требованиями ГОСТ 13015-67 § 1.14.

Кондукторы крепят на подъемной площадке машины СМЖ-56А или СМЖ-28Б.

Места установки плоских каркасов, стержней и других деталей обозначают на кондукторе прорезями или отверстиями в направляющих планках.

На кондукторе в местах фиксации закладных деталей и строповочных петель должны быть ограничительные планки соответственно внутренним размерам между бортами формы, с предельными отклонениями ± 3 мм.

Закладные детали панелей и угловых блоков из легких и ячеистых бетонов (марки МН1; МН9 ÷ МН12), а также закладные сетки панелей из ячеистых бетонов марок СН1÷СН6 крепятся к пространственному каркасу до установки его в форму. На листах 65-67 даны установочные чертежи закладных деталей МН1, СН1÷СН6.

Закладные детали панелей из легких бетонов марок МН2÷МН8 крепятся к элементам формы при помощи фиксаторов согласно указаниям СН 313-65.

Закладную деталь марки МН 9 для простеночных панелей следует привязать к пространственному каркасу, обеспечив плотное прилегание закладной детали к выступу на борту формы.

12. Плоские арматурные каркасы угловых блоков рекомендуется собирать из двух пересекающихся под прямым углом одинаковых двухстержневых каркасов, изготовленных на автоматических линиях (см. лист 71).

13. Все точки пересечения вертикальных стержней с плоскими каркасами, а также анкеров, закладных деталей, монтажных петель с арматурным каркасом должны быть сварены с нормируемой прочностью контактно-точечной сваркой.

14. Сварку арматурных изделий и закладных деталей и контроль качества их изготовления следует выполнять согласно требованиям ГОСТ 10922-64; ГОСТ 14098-68 и СН 393-69.

15. Отклонения в расстояниях между поперечными стержнями плоских каркасов, между плоскими каркасами, а также между соединительными стержнями пространственного каркаса не должны превышать ± 10 мм. Отклонения размеров по длине и ширине плоских каркасов и длине отдельных стержней не должны превышать + 5; - 10 мм.

Для контроля размеров арматурных каркасов и отдельных стержней должны применяться металлические шаблоны и измерительный инструмент с ценой деления 1 мм. Отклонения в размерах привязки монтажных

ТК 1973	Стеновые панели из легких и ячеистых бетонов Пояснительная записка	Серия ИИ-04-5	
		Выпуск 10	Лист —

ЦНИИЭП Гипрестский комплексор г. Москва | Гл. инж. пр-та | Гл. техн. пр-та | Рук. гр. инж. | Прорежин | Якобсон | Шамаурова

петель не более по длине панелей ±20 мм, в заглублении -3мм

16 Все закладные детали должны иметь антикоррозийное покрытие, нанесенное методом металлизации, согласно Временным указаниям по антикоррозийной защите стальных закладных деталей и сварных соединений в крупнопанельных зданиях" СН 206-62 В проекте привязки здания должны быть определены толщина и материал защитного покрытия, в зависимости от степени агрессивности среды для данного здания

17 Для панелей наружных стен из ячеистого бетона, пространственный арматурный каркас вместе с приваренными к нему закладными деталями (ранее покрытыми металлизацией), должны подвергаться антикоррозийной защите в соответствии с указаниями „Инструкции по технологии изготовления изделий из ячеистых бетонов" СН 277-70

Для антикоррозийной защиты пространственных каркасов должны применяться цементно бутумные или цементно-полистирольные составы, которые наносят погружением готовых арматурных каркасов в ванну или методом распыления в электростатическом поле

18 Пространственный арматурный каркас должен устанавливаться в форму после сушки антикоррозийного покрытия

19 Для обеспечения проектной толщины защитного слоя бетона должны применяться пластмассовые или цементные фиксаторы, привязываемые к арматурным стержням Пластмассовые фиксаторы защитного слоя следует закреплять на поперечных стержнях пространственного каркаса, а не на рабочей арматуре плоских каркасов

Цементные (растворные) фиксаторы не допускаются к установке с фасадной стороны панелей, если для облицовки фасадов применяют керамическую или стеклянную плитку.

В проекте приняты следующие обозначения-

Буквенные обозначения:

К - плоский каркас

ПК - пространственный каркас

МН- СН- ; закладные детали и сетки

П- монтажные петли

Буквенные индексы „А" и „ПР" обозначают принадлежность каркасов к панелям с левым и правым подвешиванием навески

Цифровые обозначения

первая цифра - порядковый номер арматурных изделий, закладных деталей, сеток и монтажных петель.

вторая цифра - толщина панелей из легких и ячеистых бетонов, в которых эти изделия устанавливаются

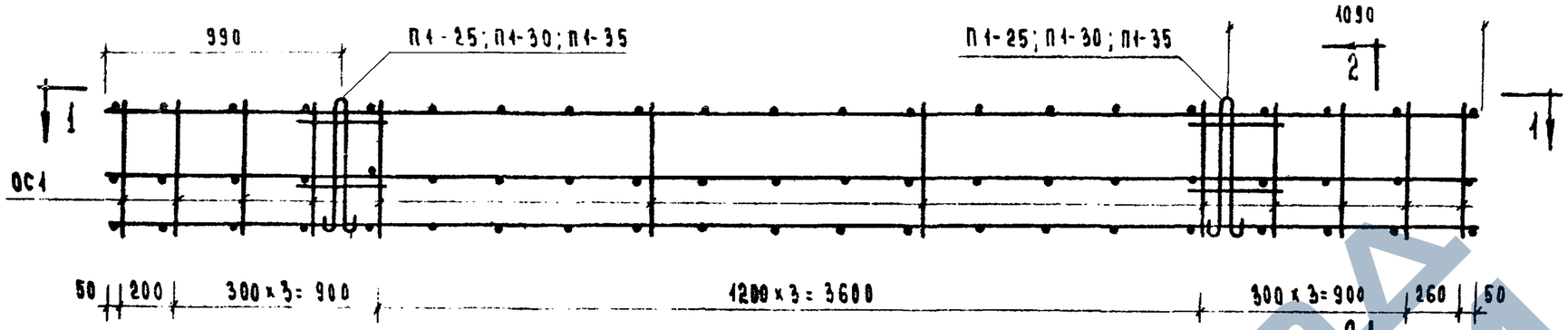

ПК1-25; ПК1-25я; ПК1-30; ПК1-35

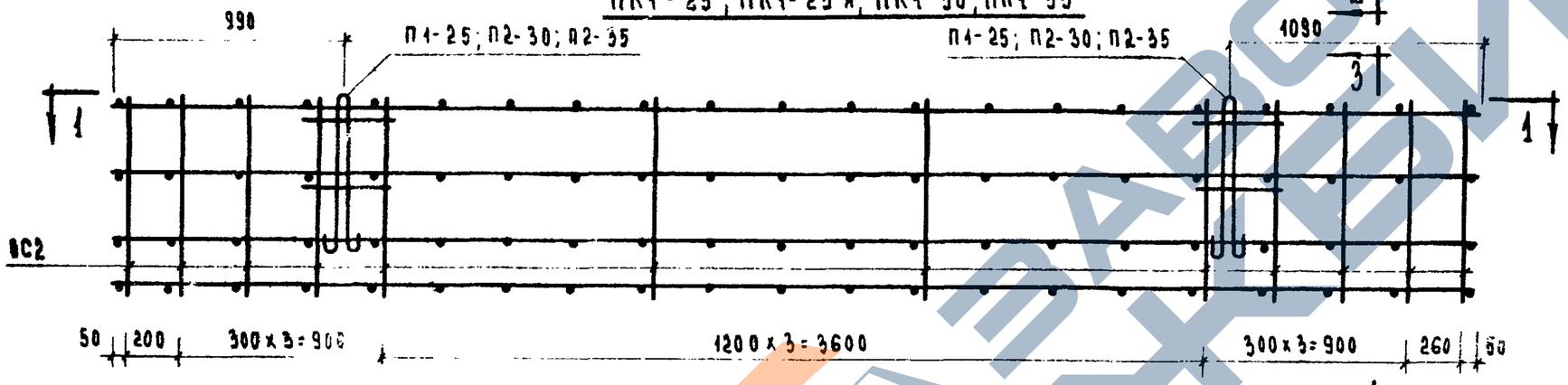

ПК2-25; ПК2-30; ПК2-35

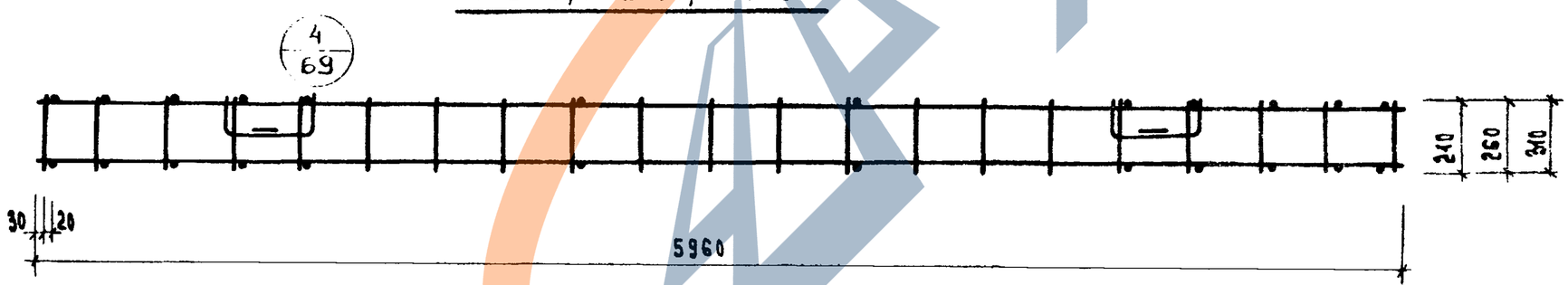

1-1

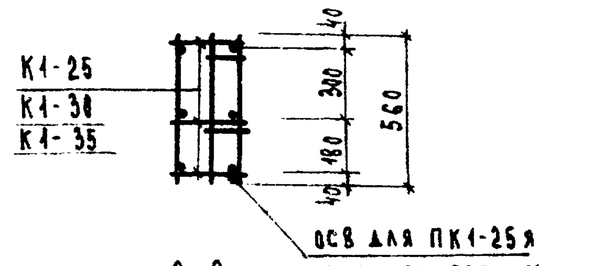

2-2

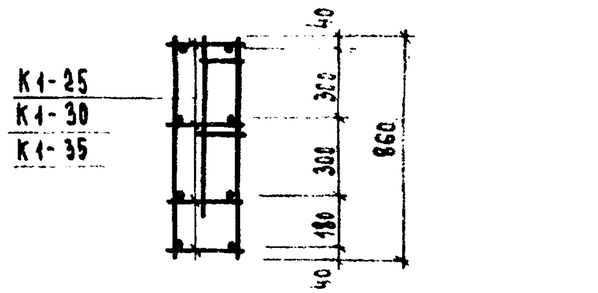

3-3

Примечание:

1. Спецификацию арматурных изделий на пространственные каркасы см. лист 4.
2. Указания по сварке см. пояснительную записку

ТК	Стеновые панели из легких и ячеистых бетонов	Серия ИИ-04-5
1973	Пространственные каркасы ПК1-25; ПК1-25я; ПК1-30; ПК1-35; ПК2-25; ПК2-30; ПК2-35	Выпуск 10 / Лист 1

ЗАВОД ЖБИ

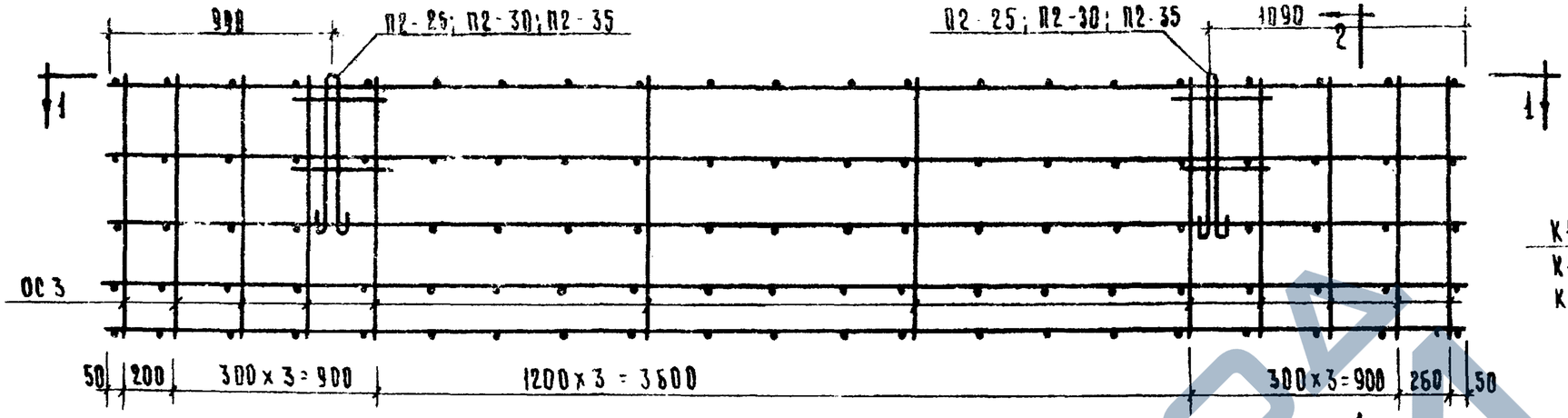

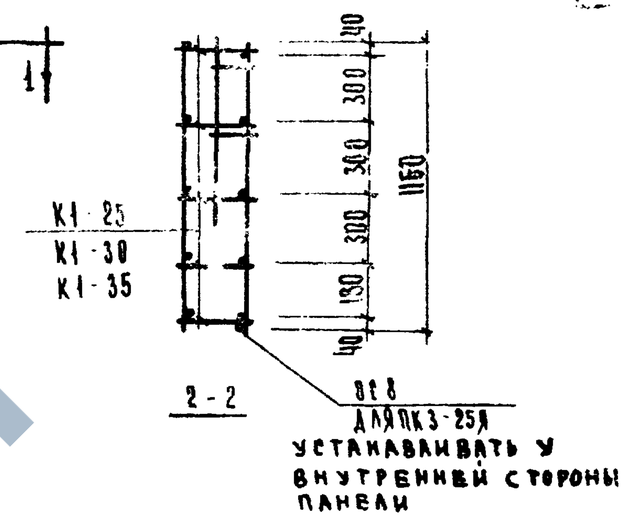

ПК3-25; ПК3-25я; ПК3-30; ПК3-35

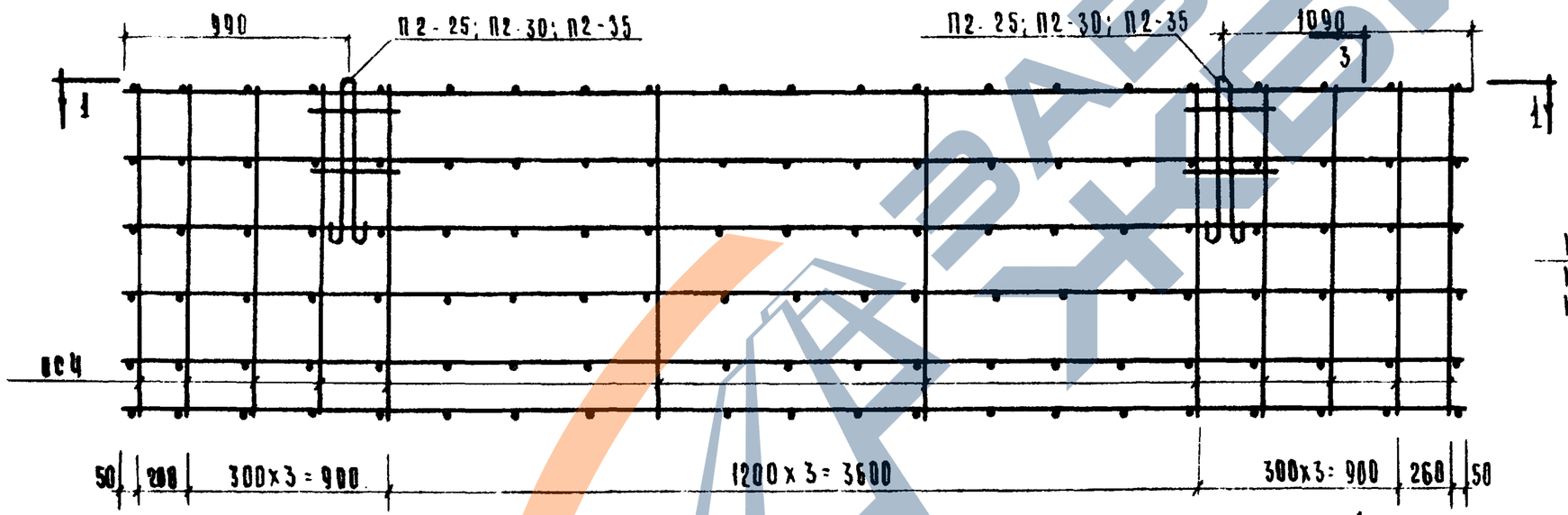

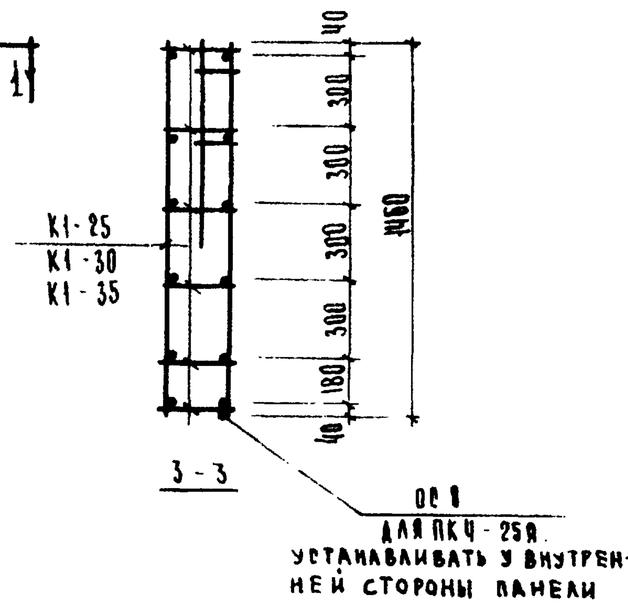

ПК4-25; ПК4-25я; ПК4-30; ПК4-35

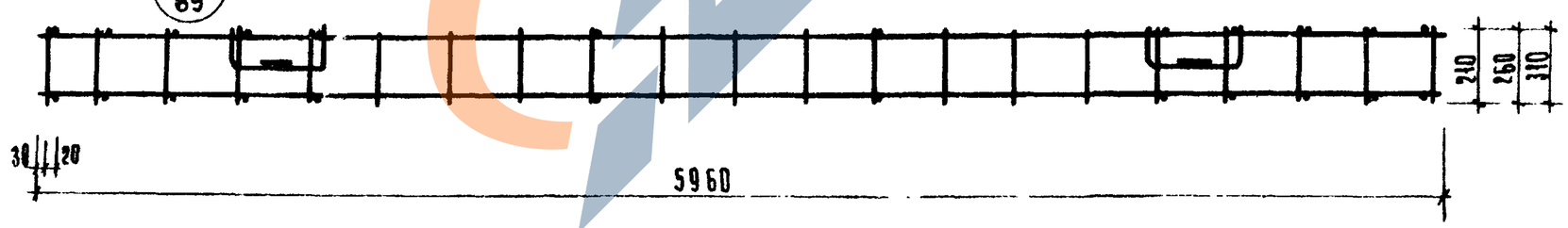

1-1

Примечания:

1. Спецификацию арматурных изделий на пространственные каркасы см. лист 4.
2. Указания по сварке см. пояснительную записку.

ТК	Стеновые панели из легких и ячеистых бетонов.	Серия ИИ-04-5	
1973	Пространственные каркасы ПК3-25; ПК3-25я; ПК3-30; ПК3-35; ПК4-25; ПК4-25я; ПК4-30; ПК4-35	Выпуск 10	Лист 2

ЦНИИЭП зданий туристских комплексов г. Москва

Гл. инж. пр-та	Гнирович	
Рук. группы	Шамурова	
Исполнила	Казова	

ЗАВОД ЖБИ

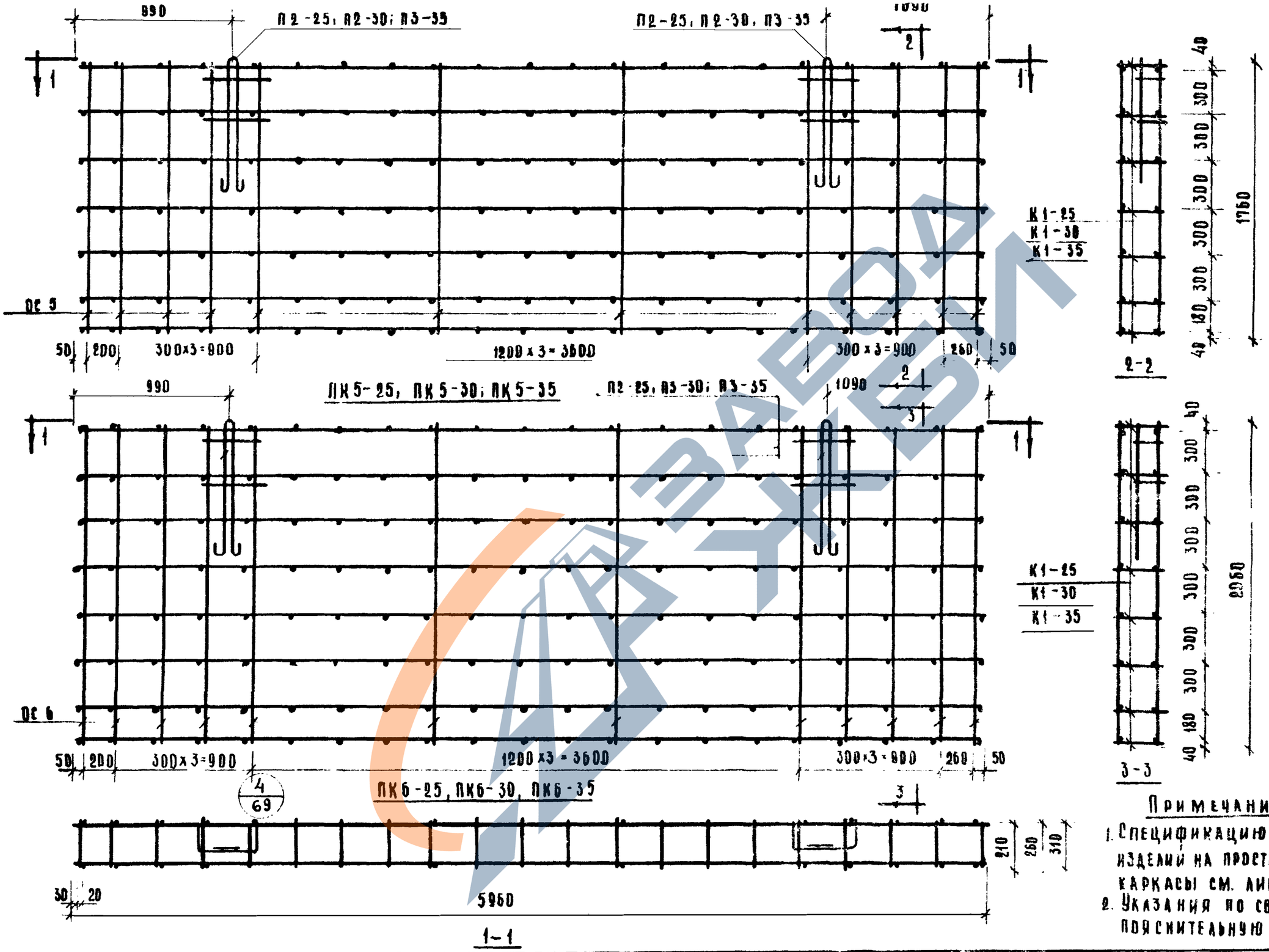

Примечания.

1. Спецификацию арматурных изделий на пространственные каркасы см. лист 4
2. Указания по сварке см. пояснительную записку.

ТК	Стеновые панели из легких и ячеистых бетонов	Серия ИИ-04-9	
1973	Пространственные каркасы ПК5-25; ПК5-30; ПК5-35; ПК6-25; ПК6-30; ПК6-35	Выпуск 10	Лист 3

г. Москва Гипрокоммунстрой Козлова

ЗАВОД ЖБИ

Спецификация арматурных изделий на пространственный каркас

Марка пространк каркаса	Марка арматурн изделия	К-во шт.	Вес кг: Одного изделия	Всех изделия	Общий	Лист
ПК1-25	К1-25	3	5.16	15.48	21.54	51
	ОС1	24	0.09	2.16		54
	П1-25	2	1.35	3.90		63
ПК1-25а	К1-25	3	5.16	15.48	23.90	51
	ОС1	24	0.09	2.16		54
	ОС8	1	2.36	2.36		54
	П1-25	2	1.95	3.90		63
ПК2-25	К1-25	4	5.16	20.64	27.66	51
	ОС2	24	0.13	3.12		54
	П1-25	2	1.95	3.90		63
ПК3-25	К1-25	5	5.16	25.80	38.68	51
	ОС3	24	0.18	4.32		54
	П2-25	2	4.28	8.56		63
ПК3-25а	К1-25	5	5.16	25.80	41.04	51
	ОС3	24	0.18	4.32		54
	ОС8	1	2.36	2.36		54
	П2-25	2	4.28	8.56		63
ПК4-25	К1-25	6	5.16	30.96	45.04	51
	ОС4	24	0.23	5.52		54
	П2-25	2	4.28	8.56		63
ПК4-25а	К1-25	6	5.16	30.96	47.40	51
	ОС4	24	0.23	5.52		54
	ОС8	1	2.36	2.36		54
	П2-25	2	4.28	8.56		63

Спецификация арматурных изделий на пространственный каркас

Марка пространк каркаса	Марка арматурн изделия	К-во шт.	Вес кг: Одного изделия	Всех изделий	Общий	Лист
ПК5-25	К1-25	7	5.16	36.12	51.16	51
	ОС5	24	0.27	6.48		54
	П2-25	2	4.28	8.56		63
ПК6-25	К1-25	8	5.16	41.28	57.52	51
	ОС6	24	0.32	7.68		54
	П2-25	2	4.28	8.56		63
ПК1-30	К1-30	3	5.27	15.81	21.99	51
	ОС1	24	0.09	2.16		54
	П1-30	2	2.01	4.02		63
ПК2-30	К1-30	4	5.27	21.08	32.88	51
	ОС2	24	0.13	3.12		54
	П2-30	2	4.34	8.68		63
ПК3-30	К1-30	5	5.27	26.35	39.35	51
	ОС3	24	0.18	4.32		54
	П2-30	2	4.34	8.68		63
ПК4-30	К1-30	6	5.27	31.62	45.82	51
	ОС4	24	0.23	5.52		54
	П2-30	2	4.34	8.68		63
ПК5-30	К1-30	7	5.27	36.89	52.05	51
	ОС5	24	0.27	6.48		54
	П2-30	2	4.34	8.68		63
ПК6-30	К1-30	8	5.27	42.16	64.48	51
	ОС6	24	0.32	7.68		54
	П3-30	2	7.32	14.64		63

Спецификация арматурных изделий на пространственный каркас

Марка пространк каркаса	Марка арматурн изделия	К-во шт.	Вес кг: Одного изделия	Всех изделий	Общий	Лист
ПК1-35	К1-35	3	5.37	16.11	22.41	51
	ОС1	24	0.09	2.16		54
	П1-35	2	2.07	4.14		63
ПК2-35	К1-35	4	5.37	21.48	33.40	51
	ОС2	24	0.13	3.12		54
	П2-35	2	4.40	8.80		63
ПК3-35	К1-35	5	5.37	26.85	39.97	51
	ОС3	24	0.18	4.32		54
	П2-35	2	4.40	8.80		63
ПК4-35	К1-35	6	5.37	32.22	46.54	51
	ОС4	24	0.23	5.52		54
	П2-35	2	4.40	8.80		63
ПК5-35	К1-35	7	5.37	37.59	58.83	51
	ОС5	24	0.27	6.48		54
	П3-35	2	7.38	14.76		63
ПК6-35	К1-35	8	5.37	42.96	65.40	51
	ОС6	24	0.32	7.68		54
	П3-35	2	7.38	14.76		63

Примечание:

1. Пространственные каркасы см. листы 1–3.

ТК	Стеновые панели из легких и ячеистых бетонов	Серия ИИ-04-5	
1977	Спецификации арматурных изделий на пространственные каркасы ПК1-25; ПК1-25а; ПК2-25; ПК3-25; ПК3-25а; ПК4-25; ПК4-25а; ПК5-25; ПК6-25; ПК1-30; ПК2-30; ПК3-30; ПК4-30; ПК5-30; ПК6-30; ПК1-35; ПК2-35; ПК3-35; ПК4-35; ПК5-35; ПК6-35.	Выпуск 10	Лист 4

ЦНИИЭП Гражданский Гл. инж. пр-за Рук. группы Нач. отдела Примерный Шанаурина Казарова
Заказчик Петростекло Химкинский г. Москва

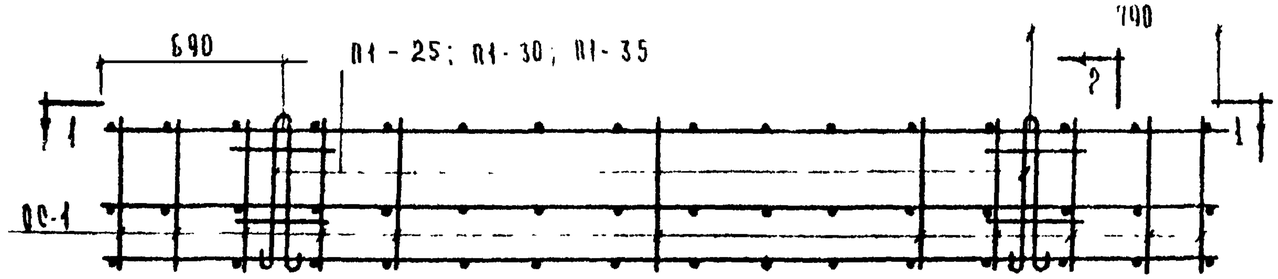

ПК7-25; ПК7 30; ПК7-35

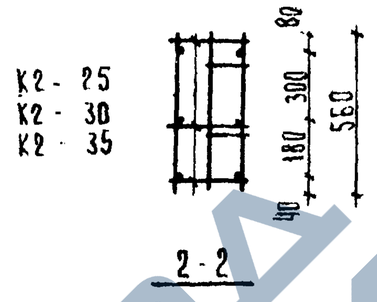

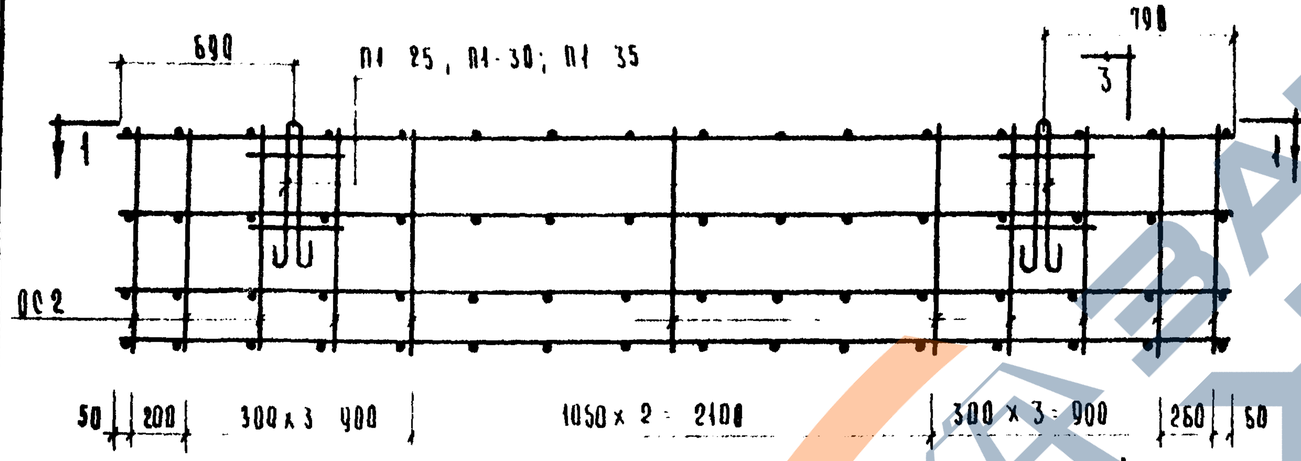

ПК8-25; ПК8-30; ПК8 35.

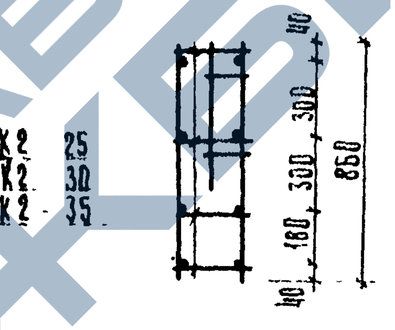

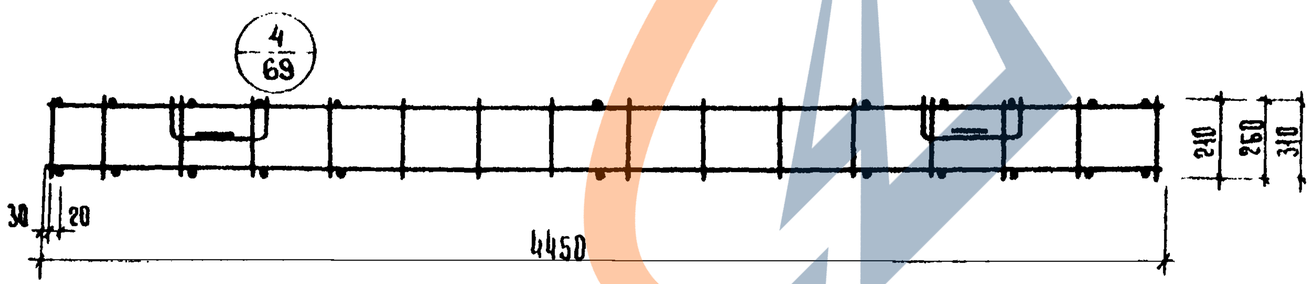

1 - 1

Спецификация арматурных изделий на пространственный каркас

Марка пространств. каркаса	Марка арматурн. изделий	К 80 шт	Вес, кг: одного изделия	Вес, кг: всех изделий	Вес, кг: общий	Лист
ПК7-25	К2-25	3	2.32	6.96	12.84	51
	ОС1	22	0.09	1.98		54
	П1-25	2	1.95	3.90		63
ПК7-30	К2-30	3	2.40	7.20	13.20	51
	ОС1	22	0.09	1.98		54
	П1-30	2	2.01	4.02		63
ПК7-35	К2 35	3	2.48	7.44	13.56	51
	ОС1	22	0.09	1.98		54
	П1 35	2	2.07	4.14		63
ПК8-25	К2 25	4	2.32	9.28	16.04	51
	ОС2	22	0.13	2.86		54
	П1 25	2	1.95	3.90		63
ПК8-30	К2-30	4	2.40	9.60	16.48	51
	ОС2	22	0.13	2.86		54
	П1-30	2	2.01	4.02		63
ПК8-35	К2-35	4	2.48	9.92	16.92	51
	ОС2	22	0.13	2.86		54
	П1-35	2	2.07	4.14		63

Примечание

1. Указания по сварке см. пояснительную записку

Шанаурова
Козлова

Рук. группы
Исполнил

Гипрокомплексстрой г. Москва

ТК	Стеновые панели из легких и ячеистых бетонов	Серия ИИ-04-5
1973	Пространственные каркасы ПК7-25; ПК7-30; ПК7-35; ПК8-25; ПК8-30; ПК8-35, спецификация	Выпуск 10 / Лист 5

ЗАВОД ЖБИ

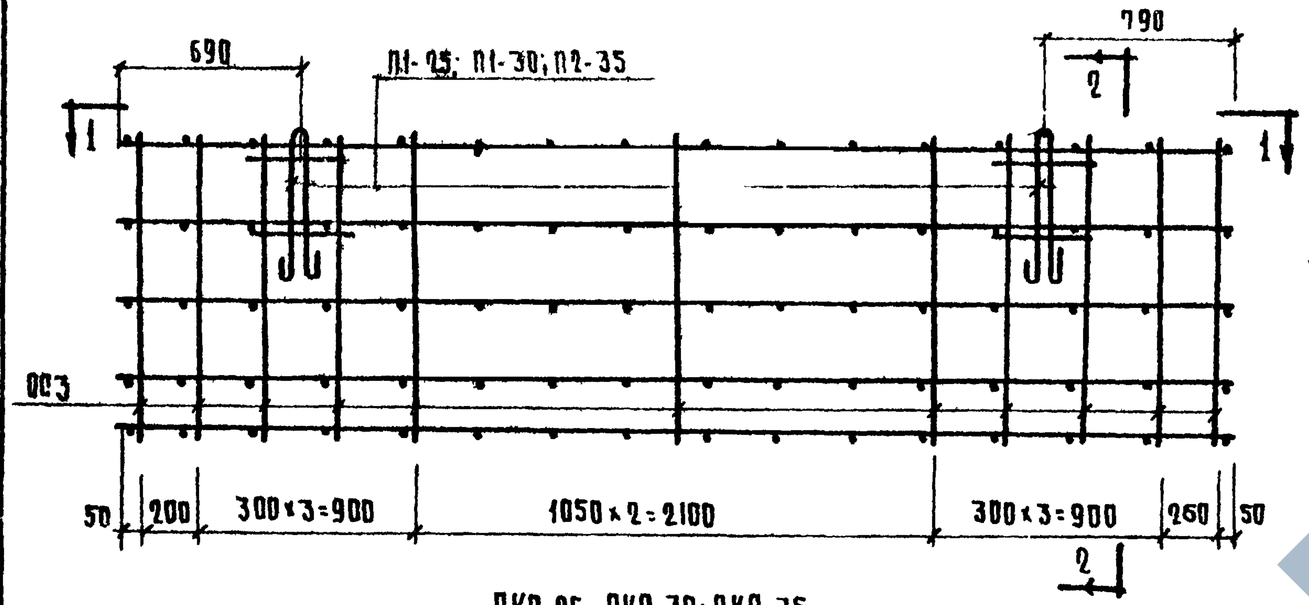

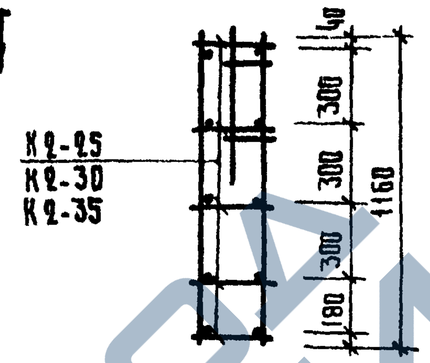

ПК9-25; ПК9-30; ПК9-35

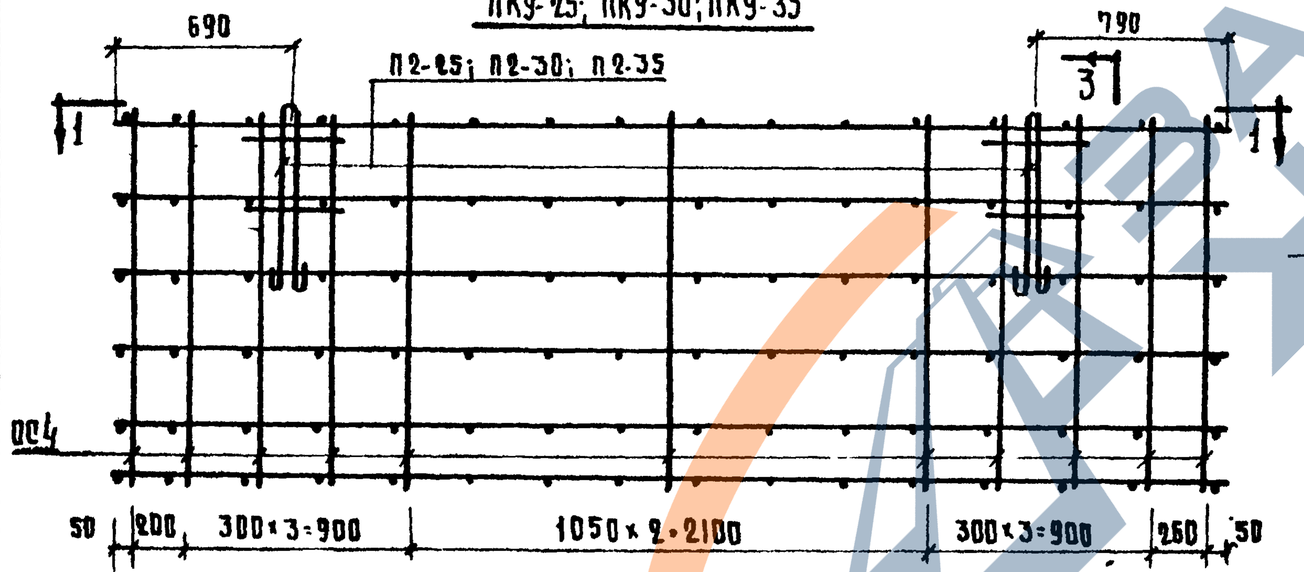

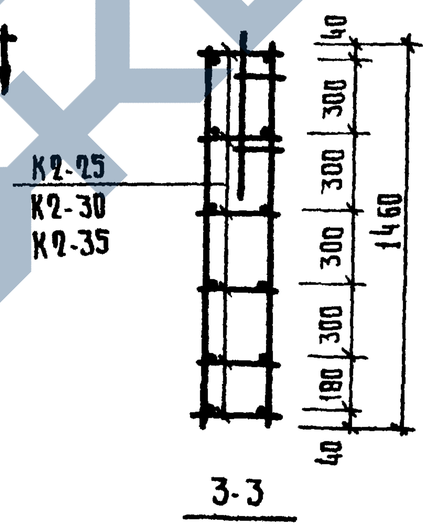

ПК10-25; ПК10-30; ПК10-35

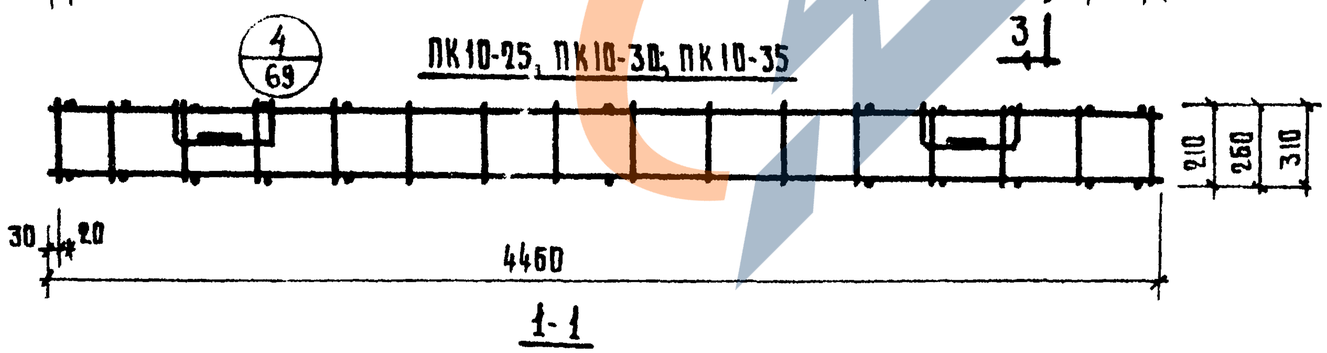

СПЕЦИФИКАЦИЯ АРМАТУРНЫХ ИЗДЕЛИЙ НА ПРОСТРАНСТВЕННЫЙ КАРКАС

МАРКА ПРОСТРАН. КАРКАСА	МАРКА АРМАТУРН ИЗДЕЛИЙ	К-ВО ШТ	ВЕС КГ			АЛС
			ОДНОГО ИЗДЕЛИЯ	ВСЕХ ИЗДЕЛИЙ	ОБЩИЙ	
ПК9-25	К2-25	5	2.32	11.60	19.46	51
	ОС3	22	0.18	3.96		54
	П1-25	2	1.95	3.90		63
ПК9-30	К2-30	5	2.40	12.0	19.98	51
	ОС3	22	0.18	3.96		54
	П1-30	2	2.01	4.02		63
ПК9-35	К2-35	5	2.48	12.40	25.16	51
	ОС3	22	0.18	3.96		54
	П2-35	2	4.40	8.80		63
ПК10-25	К2-25	6	2.32	13.92	27.54	51
	ОС4	22	0.23	5.06		54
	П2-25	2	4.28	8.56		63
ПК10-30	К2-30	6	2.40	14.40	28.14	51
	ОС4	22	0.23	5.06		54
	П2-30	2	4.34	8.68		63
ПК10-35	К2-35	6	2.48	14.88	28.74	51
	ОС4	22	0.23	5.06		54
	П2-35	2	4.40	8.80		63

ПРИМЕЧАНИЕ:

1. Указания по сварке см. пояснительную зап ку

ТК	СТЕНОВЫЕ ПАНЕЛИ ИЗ ЛЕГКИХ И ЯЧЕИСТЫХ БЕТОНОВ	СЕРИЯ ИИ-04-5
1973	ПРОСТРАНСТВЕННЫЕ КАРКАСЫ ПК9-25; ПК9-30; ПК9-35; ПК10-25; ПК-10-30; ПК10-35. СПЕЦИФИКАЦИЯ.	ВЫПУСК 10 / ЛИСТ 6

ЦНИИЭП Комплексной г. Москва

Рук. группы Шандурова

Исполнитель Козлова

ЗАВОД ЖБИ

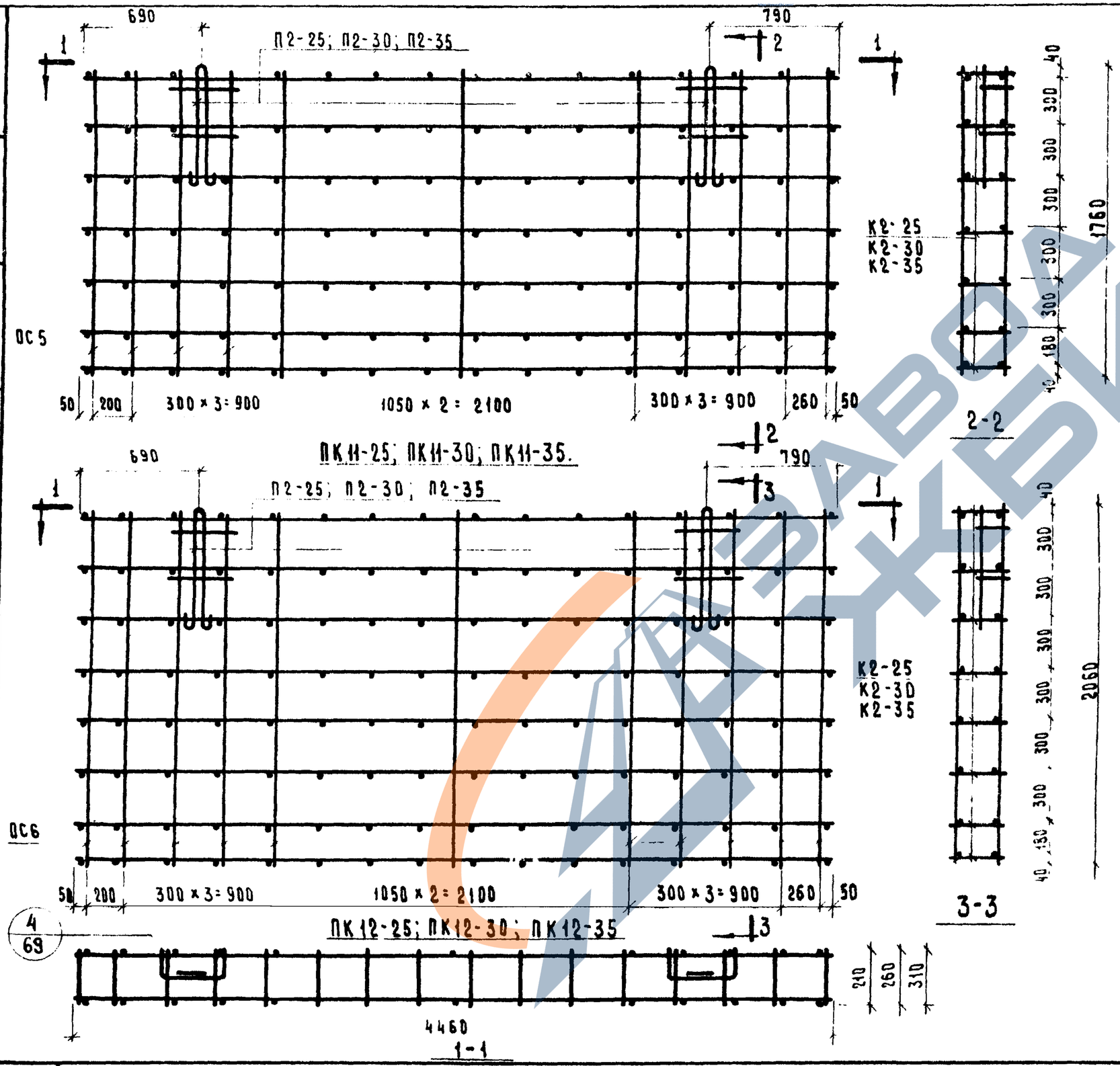

Спецификация арматурных изделий на пространственный каркас

Марка простран. каркаса	Марка арматурн. изделия	К-во шт	Вес, кг. Одного издел.	Всех изделий	Общий	Лист
ПК11-25	К2-25	7	2,32	16,24	30,74	51
	ОС5	22	0,27	5,94		54
	П2-25	2	4,28	8,56		63
ПК11-30	К2-30	7	2,40	16,80	31,42	51
	ОС5	22	0,27	5,94		54
	П2-30	2	4,34	8,68		63
ПК11-35	К2-35	7	2,48	17,36	32,10	51
	ОС5	22	0,27	5,94		54
	П2-35	2	4,40	8,80		63
ПК12-25	К2-25	8	2,32	18,56	34,16	51
	ОС6	22	0,32	7,04		54
	П2-25	2	4,28	8,56		63
ПК12-30	К2-30	8	2,40	19,20	34,92	51
	ОС6	22	0,32	7,04		54
	П2-30	2	4,34	8,68		63
ПК12-35	К2-35	8	2,48	19,84	35,68	51
	ОС6	22	0,32	7,04		54
	П2-35	2	4,40	8,80		63

Примечание

Указания по сварке см. пояснительную записку.

ТК	Стеновые панели из легких и ячеистых бетонов	Серия ИИ-04-5	
1973	Пространственные каркасы ПК11-25; ПК11-30; ПК11-35; ПК12-25; ПК12-30; ПК12-35. Спецификация.	Выпуск 10	Лист 7

ЦНИИЛ | Туристских комплексов г. Москва

Гл. инж. пр-та Рук. группы Исполнил

Пригожин Шмарова Козлова

ЗАВОД ЖБИ

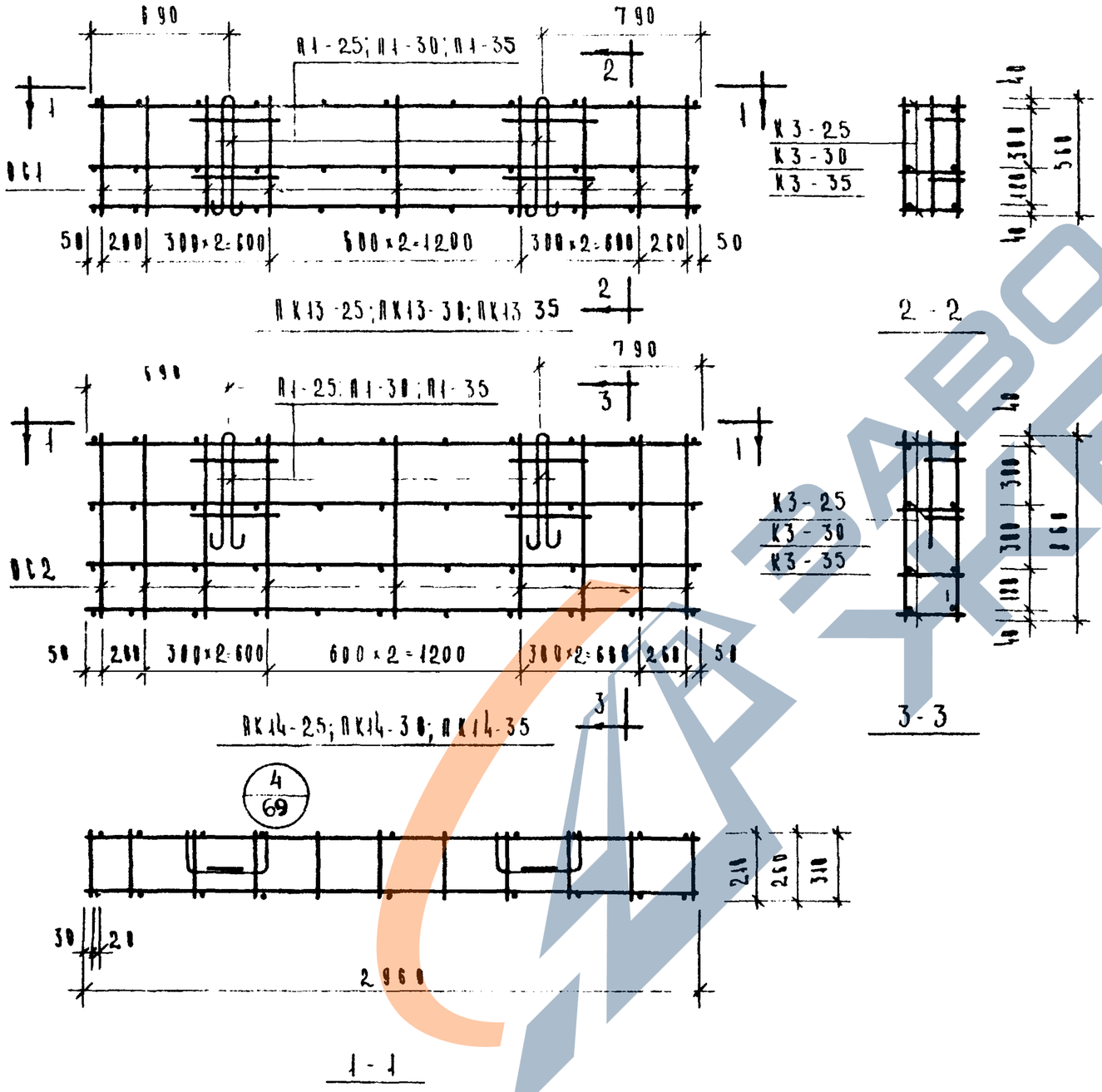

Спецификация арматурных изделий на пространственный каркас

Марка пространств. каркаса	Марка арматурн. изделия	Кол. шт	Вес кг: одного изделия	всех изделий	общий	
ПК13-25	К3-25	3	1.15	3.45	8.97	51
	ОС1	18	0.09	1.62		54
	П1-25	2	1.95	3.90		63
ПК13-30	К3-30	3	1.21	3.63	9.27	51
	ОС1	18	0.09	1.62		54
	П1-30	2	2.01	4.02		63
ПК13-35	К3-35	3	1.26	3.78	9.54	51
	ОС1	18	0.09	1.62		54
	П1-35	2	2.07	4.14		63
ПК14-25	К3-25	4	1.15	4.60	10.84	51
	ОС2	18	0.13	2.34		54
	П1-25	2	1.95	3.90		63
ПК14-30	К3-30	4	1.21	4.84	11.20	51
	ОС2	18	0.13	2.34		54
	П1-30	2	2.01	4.02		63
ПК14-35	К3-35	4	1.26	5.04	11.52	51
	ОС2	18	0.13	2.34		54
	П1-35	2	2.07	4.14		63

Примечания

1. Указания по сварке см. пояснительную записку.

ТК	Стеновые панели из легких и ячеистых бетонов	Серия ИИ-04-5	
1973	Пространственные каркасы ПК13-25; ПК13-30; ПК13-35; ПК14-25; ПК14-30; ПК14-35 Спецификация.	Выпуск 10	Лист 8

ЦНИИ�П зданий и сооружений Госгражданстроя г. Москва

Гл. инж. пр-та Шапиро; Рук. группы Шакурова; Исполнил Козлова

https://zavodsb.com/

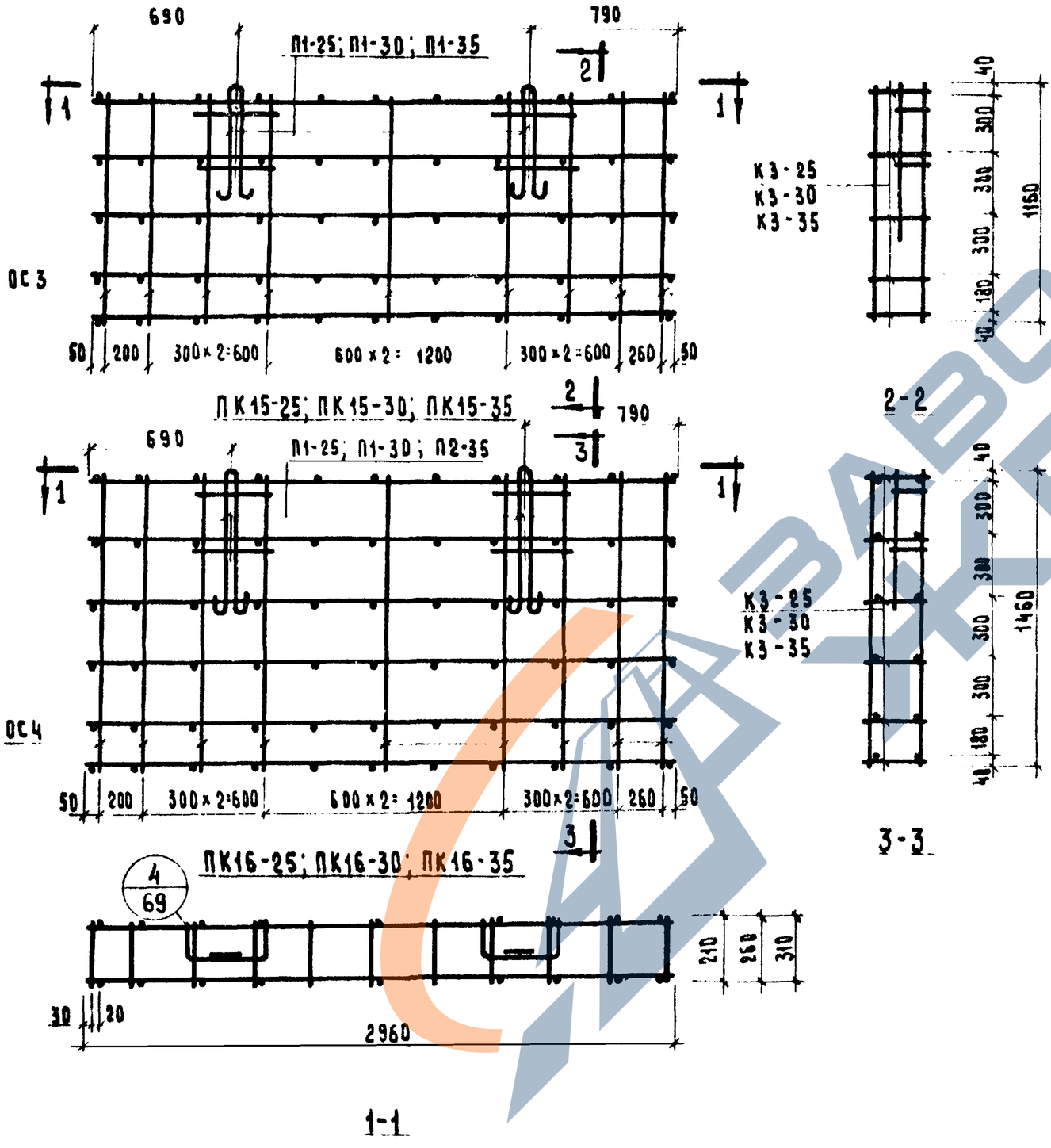

Спецификация арматурных изделий на пространственный каркас

Марка пространств. каркаса	Марка арматурн. изделия	К-во шт.	Вес кг: Одного изделия	Всех изделий	Общий	Лист
ПК15-25	К3-25	5	1.15	5.75	12.89	51
	ОС3	18	0.18	3,24		54
ПК15-30	П1-25	2	1.95	3.90	13.31	63
	К3-30	5	1.21	6.05		51
	ОС3	18	0.18	3.24		54
	П1-30	2	2.01	4.02		63
ПК15-35	К3-35	5	1.26	6.30	13.68	51
	ОС3	18	0.18	3.24		54
	П1-35	2	2.07	4.14		63
ПК16-25	К3-25	6	1.15	6.90	14.94	51
	ОС4	18	0.23	4.14		54
	П1-25	2	1.95	3.90		63
ПК16-30	К3-30	6	1.21	7.26	15.42	51
	ОС4	18	0.23	4.14		54
	П1-30	2	2.01	4.02		63
ПК16-35	К3-35	6	1.26	7.56	20.50	51
	ОС4	18	0,23	4.14		54
	П2-35	2	4.40	8.80		63

Примечание.

1. Указания по сварке см. пояснительную записку

ТК	Стеновые панели из легких и ячеистых бетонов.	Серия ИИ-04-5	
1973	Пространственные каркасы ПК15-25; ПК15-30; ПК15-35; ПК16-25; ПК16-30; ПК16-35. Спецификация.	Выпуск 10	Лист 9

Цниипромзданий Госкомгражданстроя г. Москва

Рук. группы Казакова

Исполнил Казакова

ЗАВОД ЖБИ

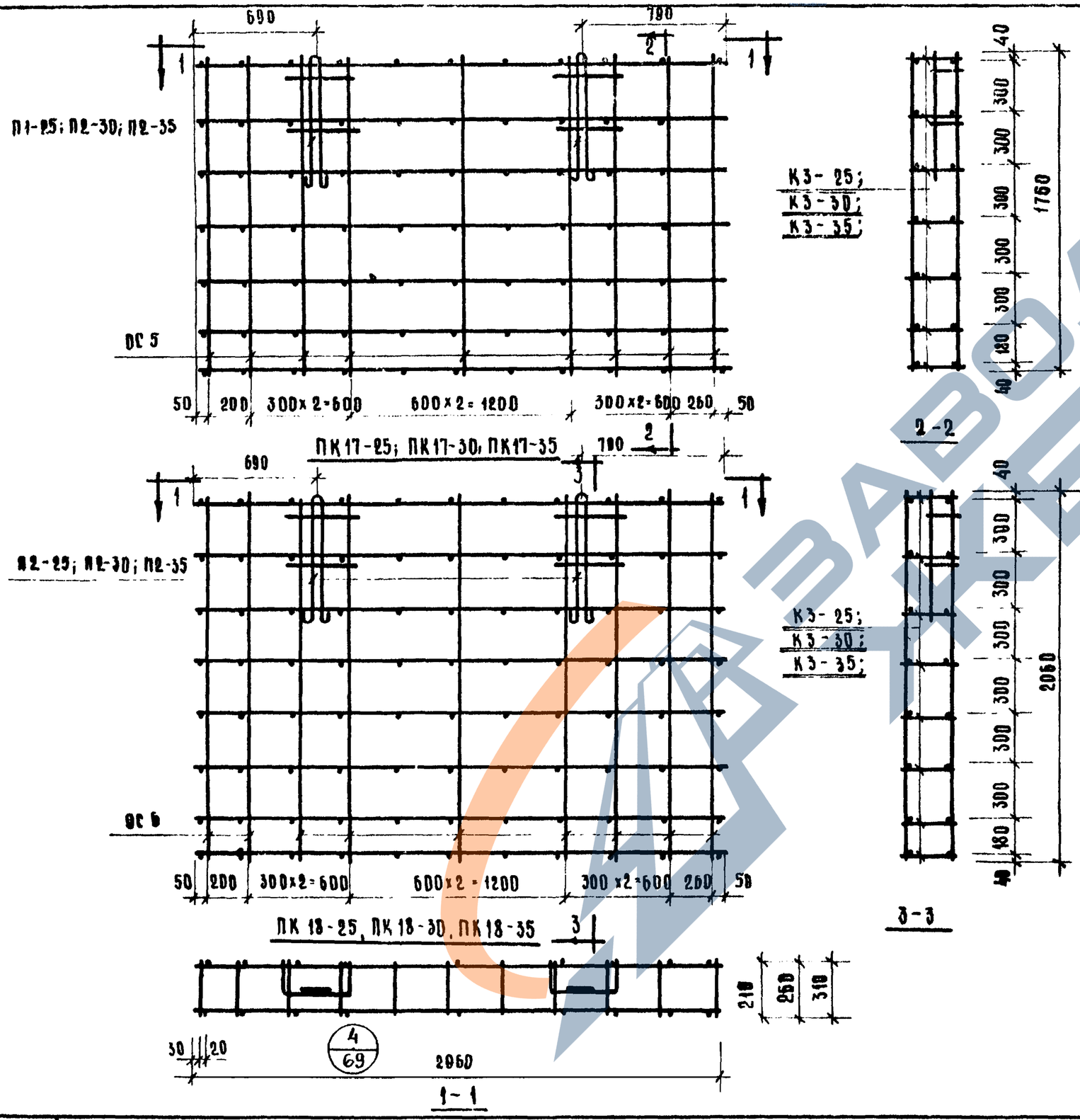

Спецификация арматурных изделий на пространственный каркас

Марка пространств. каркаса	Марка арматурн. изделия	К-во шт.	Вес кг: Одного изделия	Всех изделий	Общий	Лист
ПК 17-25	К3-25	7	1.15	8.05	16.81	51
	ОС 5	18	0.27	4.86		54
	П1-25	2	1.95	3.90		63
ПК17-30	К3-30	7	1.21	8.47	22.01	51
	ОС 5	18	0.27	4.86		54
	П2-30	2	4.34	8.68		63
ПК17-35	К3-35	7	1.26	8.82	22.48	51
	ОС 5	18	0.27	4.86		54
	П2-35	2	4.40	8.80		63
ПК18-25	К3-25	8	1.15	9.20	23.52	51
	ОС 6	18	0.32	5.76		54
	П2-25	2	4.28	8.56		63
ПК18-30	К3-30	8	1.21	9.68	24.12	51
	ОС 6	18	0.32	5.76		54
	П2-30	2	4.34	8.68		63
ПК18-35	К3-35	8	1.26	10.08	24.64	51
	ОС 6	18	0.32	5.76		54
	П2-35	2	4.40	8.80		63

Примечание

1. Указания по сварке см пояснительную записку

ТК	Стеновые панели из легких и ячеистых бетонов.	Серия ИИ-04-5	
1973	Пространственные каркасы ПК 17-25; ПК 17-30; ПК 17-35; ПК 18-25; ПК 18-30; ПК 18-35. Спецификация	Выпуск 10	Лист 10

ЦНИИЭП зданий и туристских комплексов г. Москва

Гл. техн. отдела Акобян
Рук. группы Шанаурова
Исполнил Козлова

ЗАВОД ЖБИ

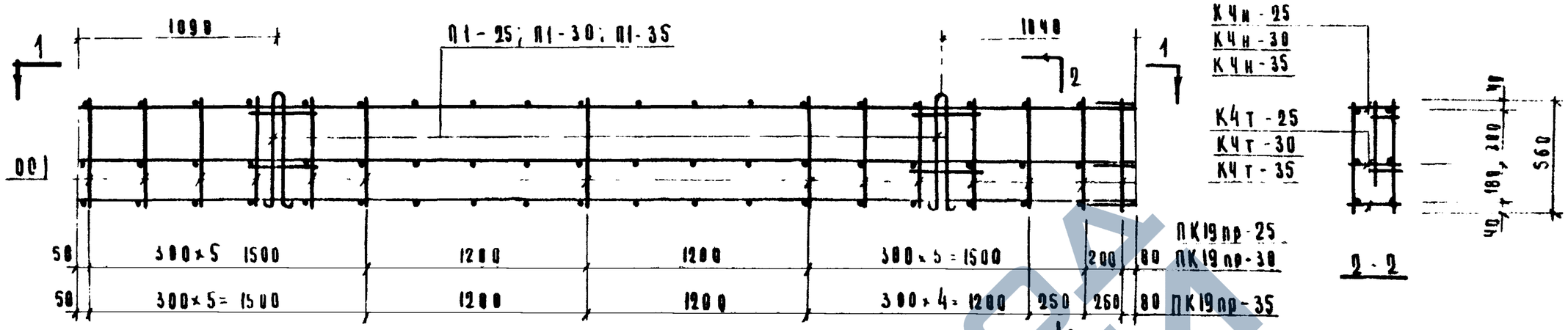

ПК19пр-25; ПК19пр-30; ПК19пр-35

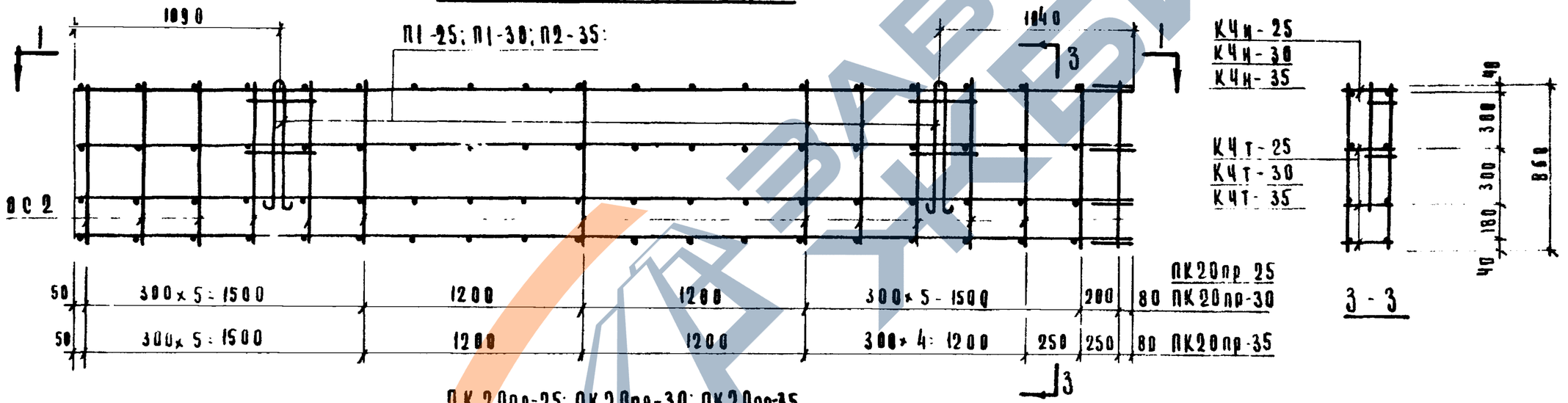

ПК20пр-25; ПК20пр-30; ПК20пр-35.

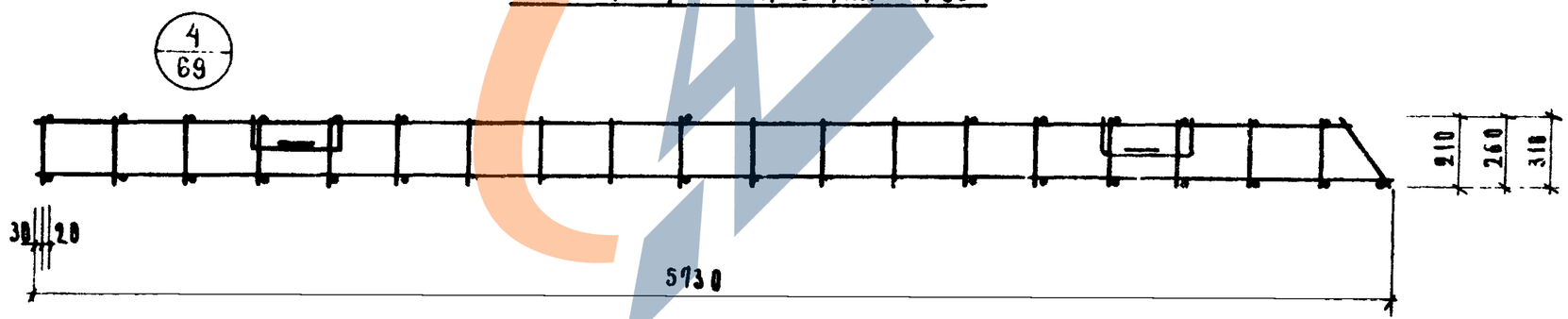

Примечания

1. Спецификацию арматурных изделий на пространственные каркасы см лист 19
2. Указания по сварке см. пояснительную записку

ТК	Стеновые панели из легких и ячеистых бетонов	Серия ИИ-04-5
1973	Пространственные каркасы ПК19пр-25; ПК19пр-30; ПК19пр35; ПК20пр-25; ПК20пр-30; ПК20пр-35	Выпуск 10 / Лист 11

ЗАВОД ЖЕЛЕЗОБЕТОНОВ

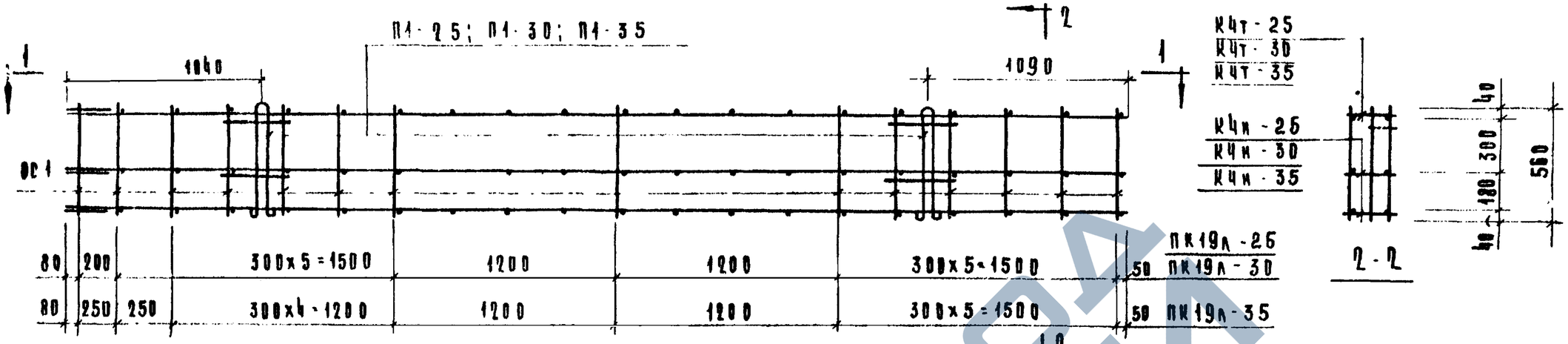

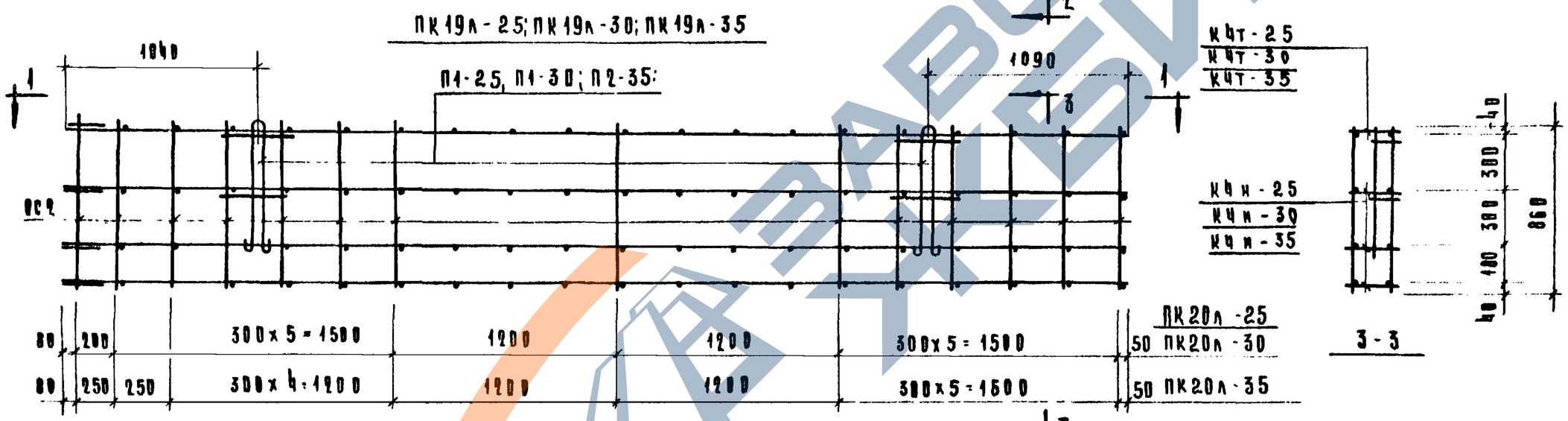

ПК20л-25; ПК20л-30; ПК20л-35.

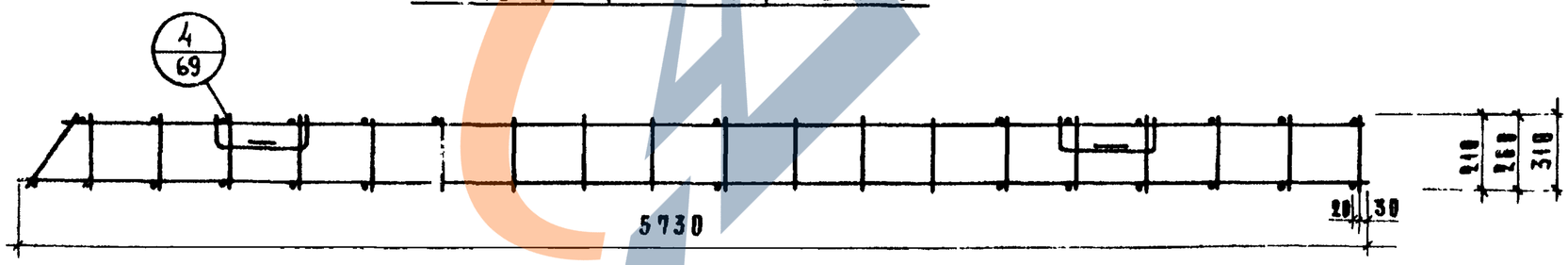

1—1

Примечания

1. Спецификацию арматурных изделий на пространственные каркасы см. лист 19
2. Указания по сварке см пояснительную записку.

ТК 1973	Стеновые панели из легких и ячеистых бетонов	Серия ИИ-04-5	
	Пространственные каркасы ПК19л-25; ПК19л-30; ПК19л-35; ПК20л-25; ПК20л-30; ПК20л-35	Выпуск 10	Лист 12

ЦНИПИ Промзданий г. Москва

Рук группы Мальнина

Инженер Новожилова

Инженер Новожилова

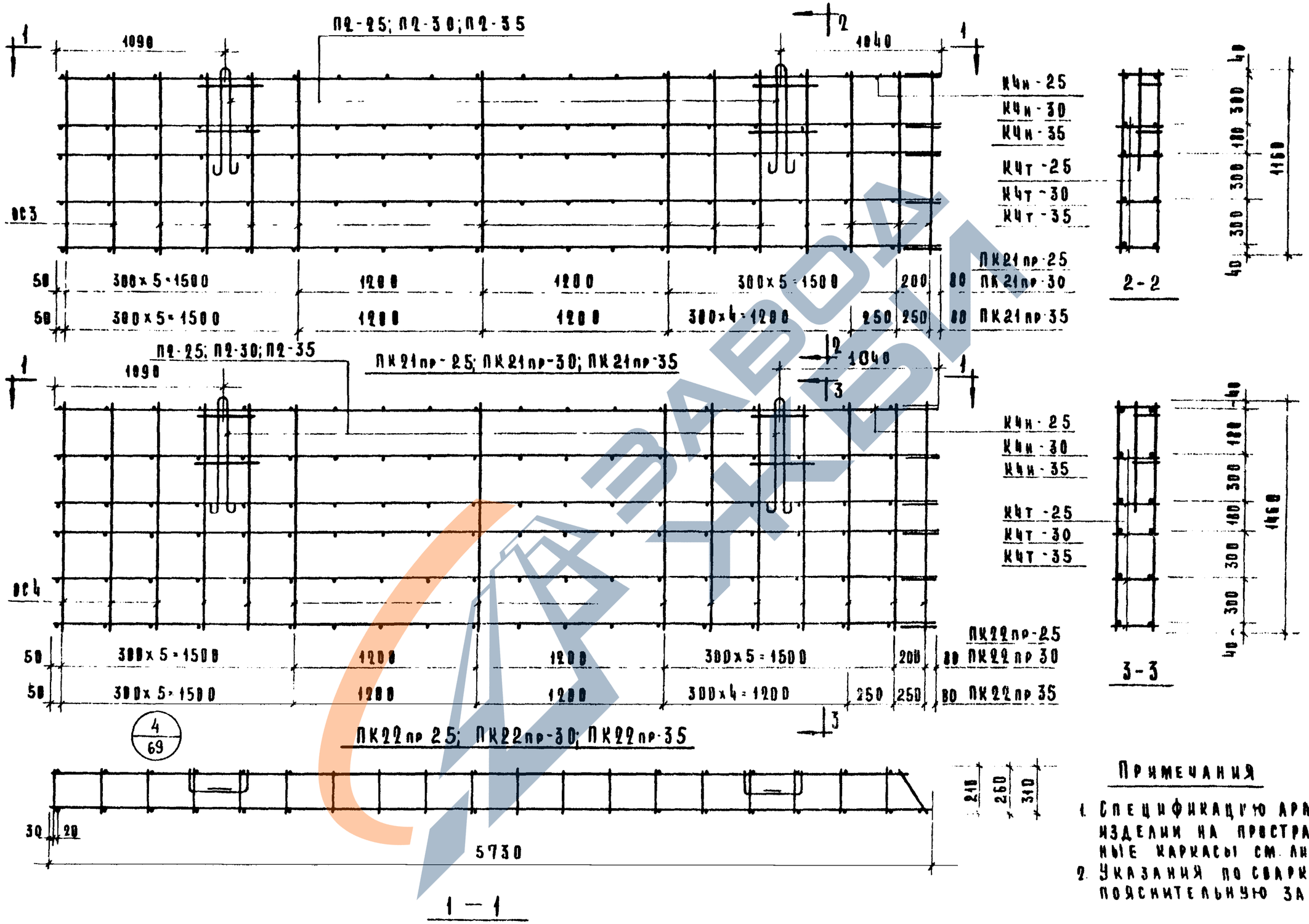

Примечания

1. Спецификацию арматурных изделий на пространственные каркасы см. лист 19
2. Указания по сварке см. пояснительную записку.

ТК 1973	Стеновые панели из легких и ячеистых бетонов	Серия ИИ-04-5	
	Пространственные каркасы ПК21пр-25; ПК21пр-30; ПК21пр-35; ПК22пр-25; ПК22пр-30; ПК22пр-35.	Выпуск 10	Лист 13

Гл. инж. проекта Пирожник; Нач. отдела Шакурова; Рук. группы Маркин; Исполнил

Государственный комитет СССР по делам строительства. Институт Гражданпроект. Москва

ЗАВОД ЖБИ

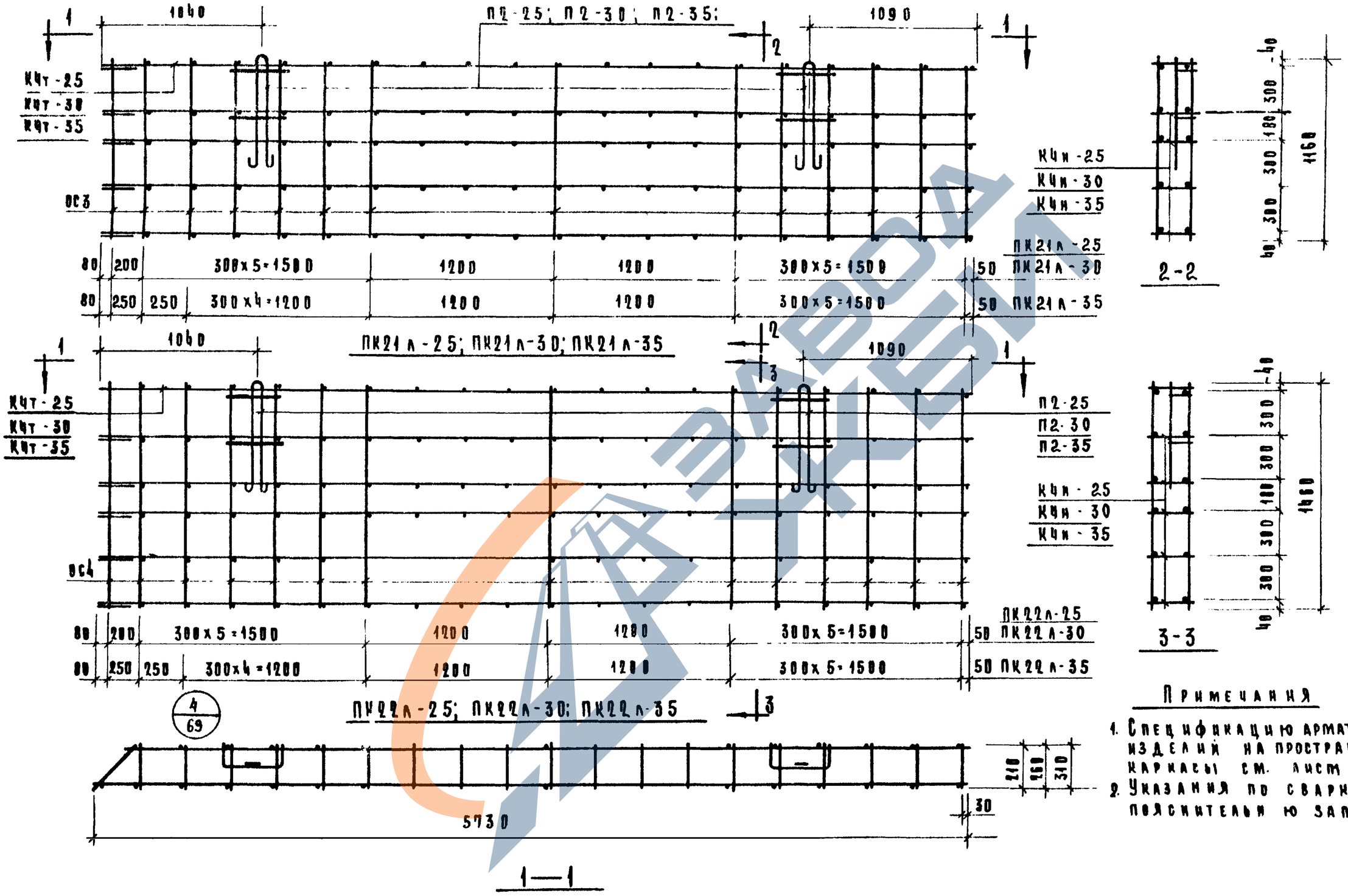

Примечания

1. Спецификацию арматурных изделий на пространственные каркасы см. лист 20
2. Указания по сварке см. пояснительную записку.

ТК 1973	Стеновые панели из легких и ячеистых бетонов	Серия ИИ-04-5	
	Пространственные каркасы ПК21л-25; ПК21л-30; ПК21л-35; ПК22л-25; ПК22л-30; ПК22л-35.	Выпуск 10	Лист 14

ЦНИИЛ Комплексов Р. Москва. Рук. группы Иванова И.А. Шакурова Провжилова. Н. контр. Новосилова

ЗАВОД ЖБИ

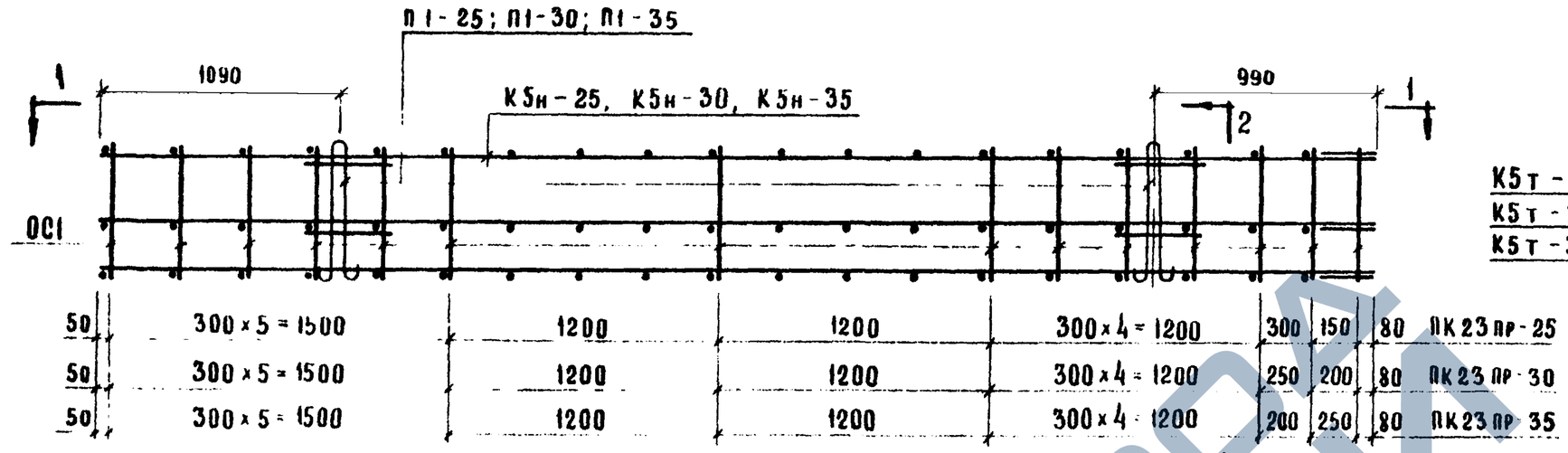

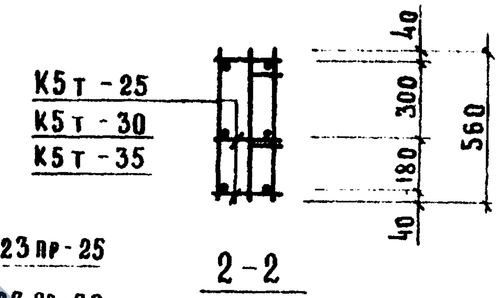

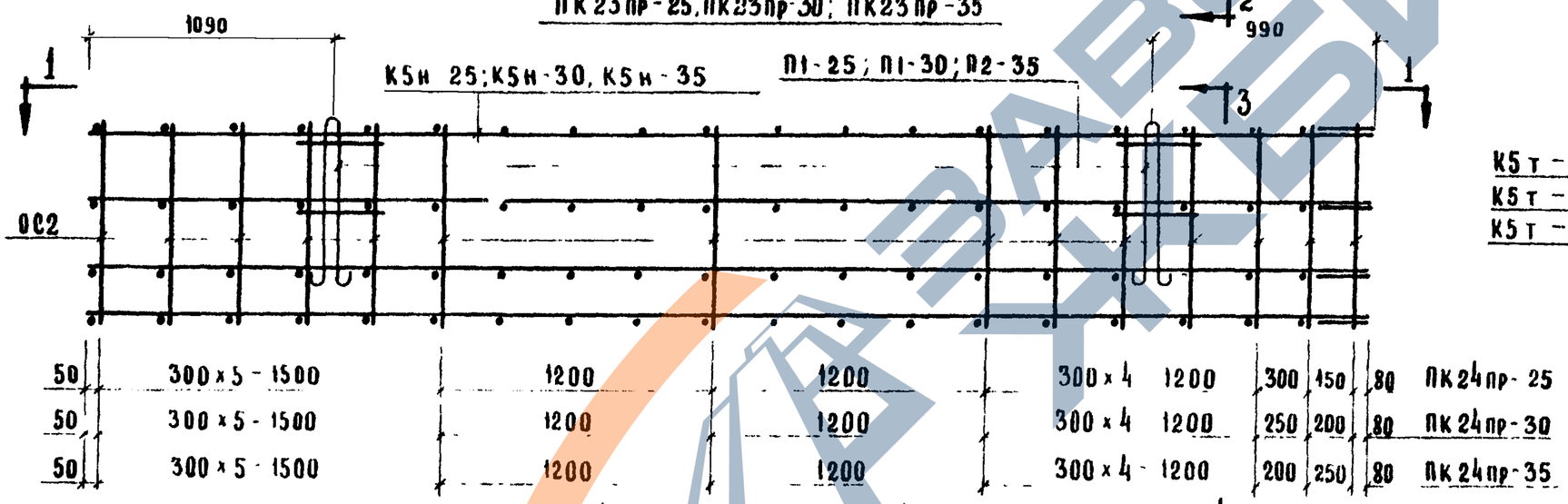

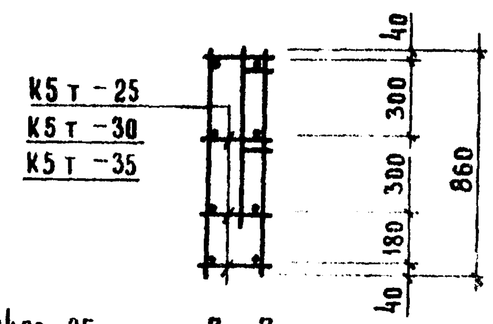

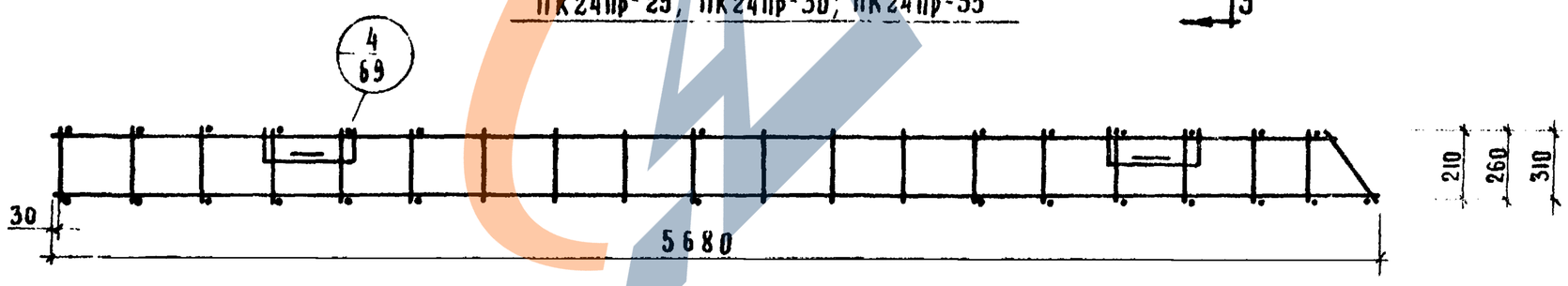

Примечания

1. Спецификацию арматурных изделий на пространственные каркасы см. лист 20.
2. Указания по сварке см. пояснительную записку.

ТК	Стеновые панели из легких и ячеистых бетонов	Серия ШЖ-04-р	
1973	Пространственные каркасы ПК23пр-25; ПК23пр-30; ПК23пр-35; ПК24пр-25; ПК24пр-30; ПК24пр 35	Выпуск 10	Лист 15

ЦНИИЭП зданий и туристских комплексов Москва

Нач отдела Пригожий
Гл инж пр та Шанаурова
Рук группы
Исполнил Наркин

ЗАВОД ЖБИ

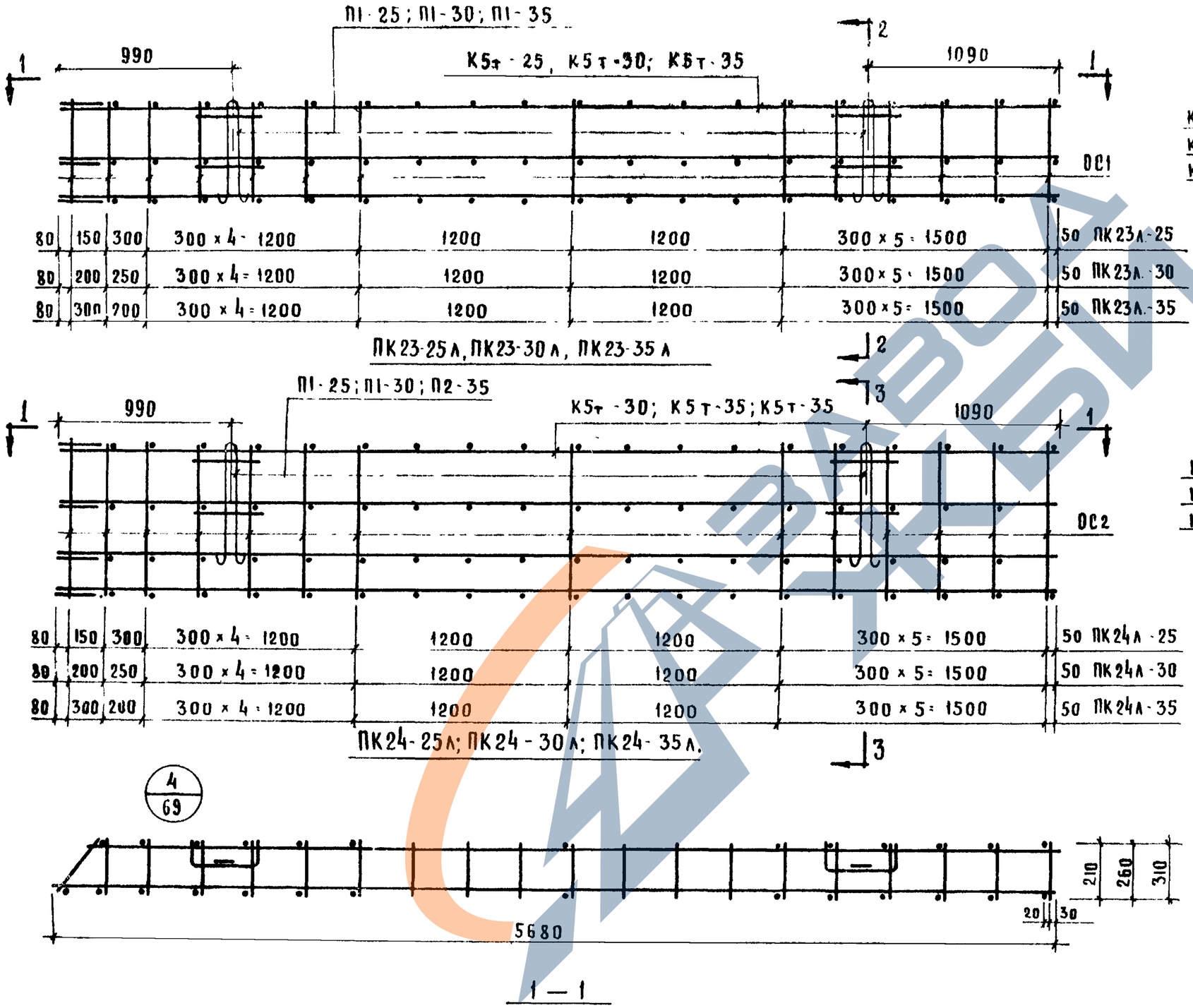

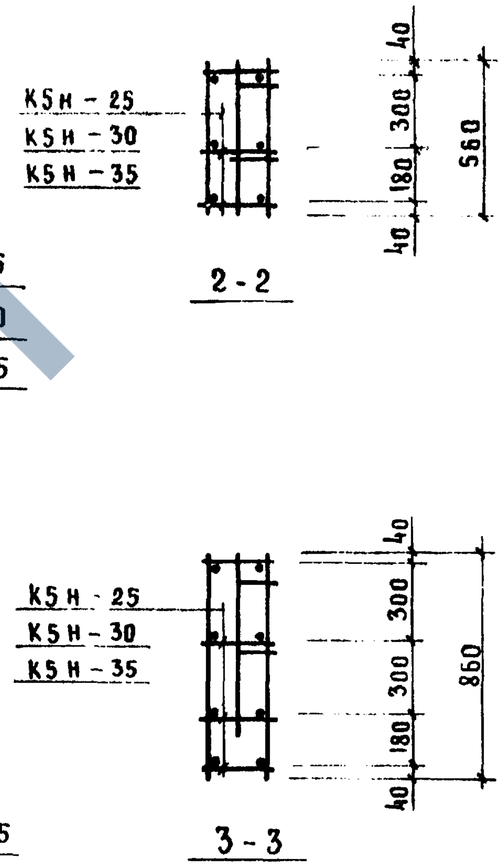

Примечания

1. Спецификацию арматурных изделий на пространственные каркасы см лист 20.
2. Указания по сварке см пояснительную записку.

ТК	Стеновые панели из легких и ячеистых бетонов	Серия ИИ-04-5	
1973	Пространственные каркасы ПК23л-25; ПК23л-30; ПК23л-35; ПК24л-25; ПК24л-30; ПК24л-35.	Выпуск 10	Лист 16

ЦНИИЭП туристских комплексов г. Москва

Рук. группы Шаманурова

Исполнил Гагарина

https://zavodjbi.com/
ЗАВОД ЖБИ

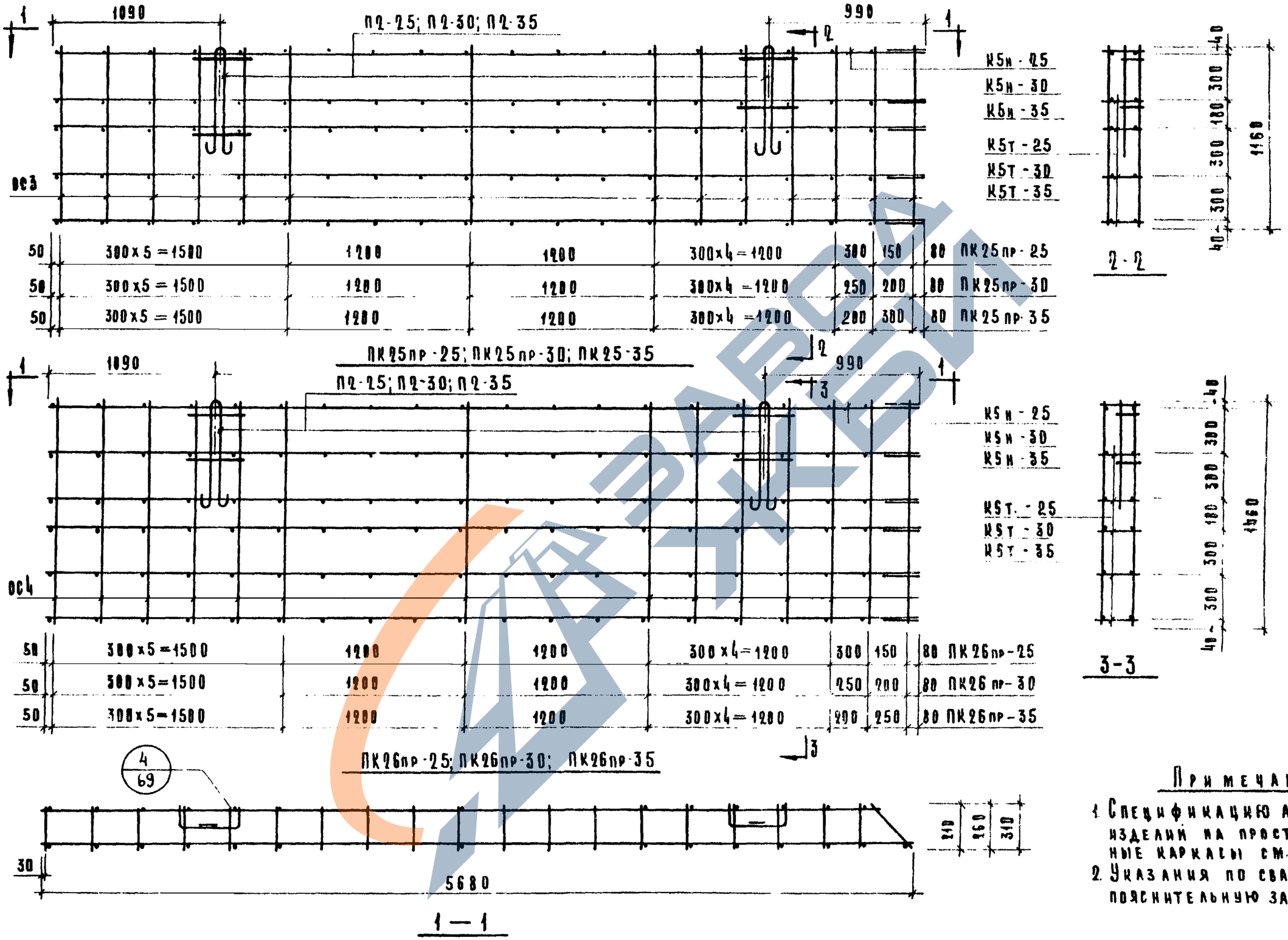

Примечания

1. Спецификацию арматурных изделий на пространственные каркасы см. лист 21
2. Указания по сварке см. пояснительную записку.

ТК 1973	Стеновые панели из легких и ячеистых бетонов	Серия ИИ-04-5
	Пространственные каркасы ПК25пр-25; ПК25пр-30, ПК25пр-35; ПК26пр-25; ПК26пр-30; ПК26пр-35	Выпуск 10 / Лист 17

Гл. инж. проекта Гикрина
Гл. инж. группы Исполнин
Инженер Иванов
г. Москва

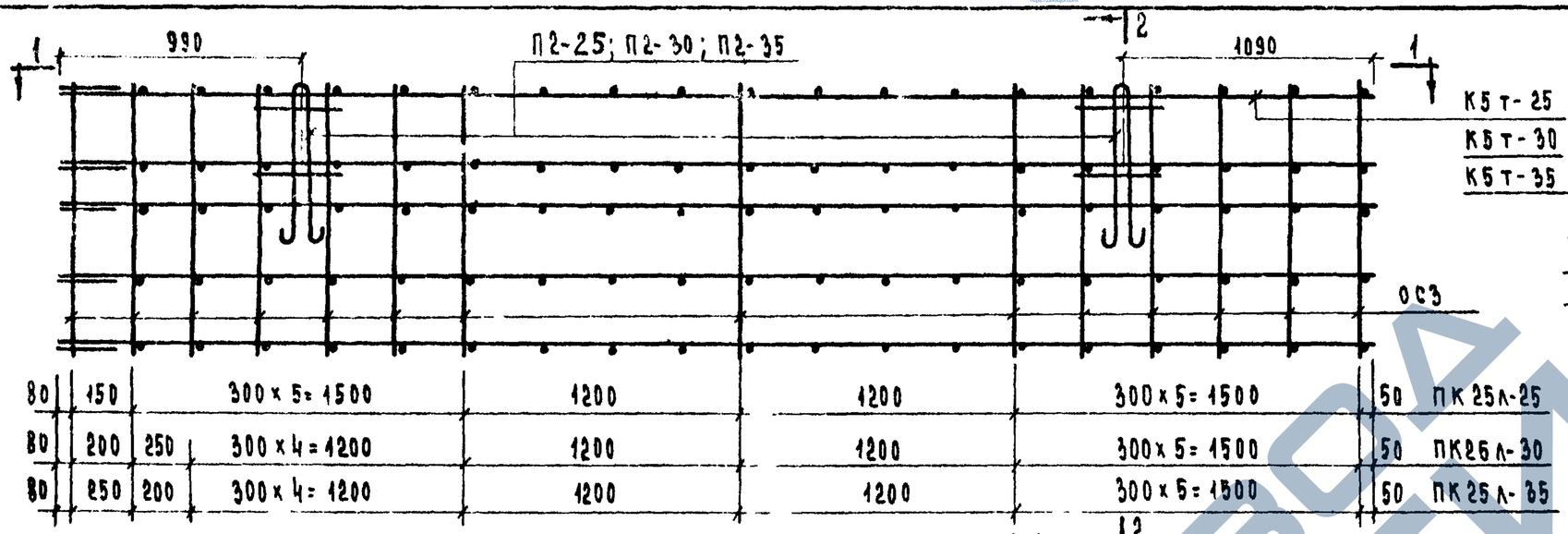

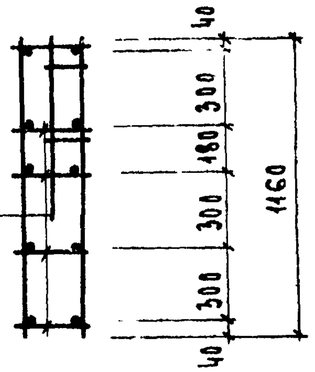

2-2

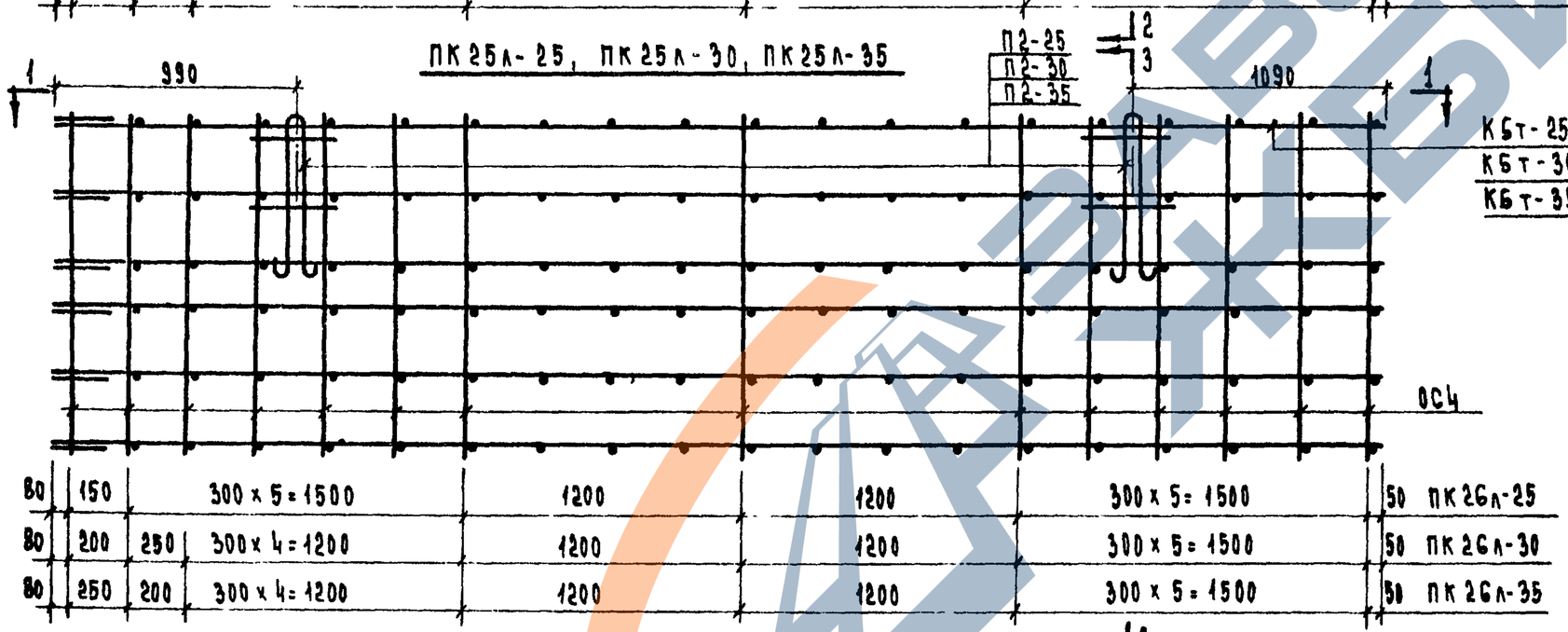

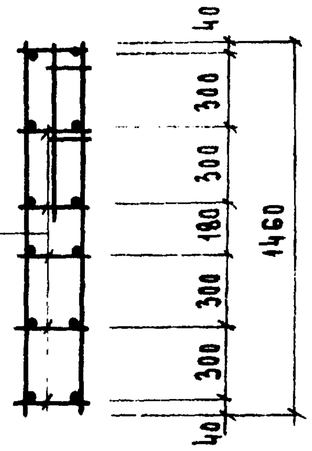

3-3

4/69

ПК26л-25, ПК26л-30, ПК26л-35

1-1

Примечания

1. Спецификацию арматурных изделий на пространственные каркасы см. лист 21.
2. Указания по сварке см. пояснительную записку.

ТК	Стеновые панели из легких и ячеистых бетонов	Серия ИИ-04.5	
1973	Пространственные каркасы ПК25л-25; ПК25л-30; ПК25л-35; ПК26л-25; ПК26л-30; ПК26л-35	Выпуск 10	Лист 18

ЦНИИЭП Туристский комплексов в Москве

Главный инженер проекта Шанаурова
Рук. группы Шанаур
Исполнил Гагарина

https://zavodjbi.com/
ЗАВОД ЖБИ

Спецификация арматурных изделий на пространственные каркасы

Марка простр. каркаса	Марка арматурн. изделия	Кол. шт.	Вес, кг: одного издел.	Вес, кг: всех издел.	Вес, кг: общий	Лист
ПК19пр·25	К4т·25	12	4.90	9.80	21.03	51
	К4н·25	1	4.90	4.90		51
	ОС1	27	0.09	2.43		54
	П1·25	2	1.95	3.90		63
ПК19пр·30	К4т·30	2	4.99	9.98	21.42	51
	К4н·30	1	4.99	4.99		51
	ОС1	27	0.09	2.43		54
	П1·30	2	2.01	4.02		63
ПК19пр·35	К4т·35	2	5.05	10.10	21.72	52
	К4н·35	1	5.05	5.05		52
	ОС1	27	0.09	2.43		54
	П1·35	2	2.07	4.14		63
ПК20пр·25	К4т·25	3	4.90	14.70	27.01	51
	К4н·25	1	4.90	4.90		51
	ОС2	27	0.13	3.51		54
	П1·25	2	1.95	3.90		63
ПК20пр·30	К4т·30	3	4.99	14.97	27.49	51
	К4н·30	1	4.99	4.99		51
	ОС2	27	0.13	3.51		54
	П1·30	2	2.01	4.02		63
ПК20пр·35	К4т·35	3	5.00	15.15	32.51	52
	К4н·35	1	5.00	5.05		52
	ОС2	27	0.13	3.51		54
	П2·35	2	4.40	8.80		63

Спецификация арматурных изделий на пространственные каркасы

Марка простр. каркаса	Марка арматурн. изделия	Кол. шт.	Вес, кг: одного издел.	Вес, кг: всех издел.	Вес, кг: общий	Лист
ПК19л·25	К4н·25	2	4.90	9.80	21.03	51
	К4т·25	1	4.90	4.90		51
	ОС·1	27	0.09	2.43		54
	П1·25	2	1.95	3.90		63
ПК19л·30	К4н·30	2	4.99	9.98	21.42	51
	К4т·30	1	4.99	4.99		51
	ОС·1	27	0.09	2.43		54
	П1·30	2	2.01	4.02		63
ПК19л·35	К4н·35	2	5.05	10.10	21.72	52
	К4т·35	1	5.05	5.05		52
	ОС·1	27	0.09	2.43		54
	П1·35	2	2.07	4.14		63
ПК20л·25	К4н·25	3	4.90	14.70	27.01	51
	К4т·25	1	4.90	4.90		51
	ОС·2	27	0.13	3.51		54
	П1·25	2	1.95	3.90		63
ПК20л·30	К4н·30	3	4.99	14.97	27.49	51
	К4т·30	1	4.99	4.99		51
	ОС·2	27	0.13	3.51		54
	П1·30	2	2.01	4.02		63
ПК20л·35	К4н·35	3	5.05	15.15	32.51	52
	К4т·35	1	5.05	5.05		52
	ОС·2	27	0.13	3.51		54
	П2·35	2	4.40	8.80		63

Спецификация арматурных изделий на пространственные каркасы

Марка простр. каркаса	Марка арматурн. изделия	Кол. шт.	Вес, кг: одного издел.	Вес, кг: всех издел.	Вес, кг: общий	Лист
ПК21пр·25	К4т·25	4	4.90	19.60	37.92	51
	К4н·25	1	4.90	4.90		51
	ОС3	27	0.18	4.86		54
	П2·25	2	4.28	8.56		63
ПК21пр·30	К4т·30	4	4.99	19.96	38.49	51
	К4н·30	1	4.99	4.99		51
	ОС3	27	0.18	4.86		54
	П2·30	2	4.34	8.68		63
ПК21пр·35	К4т·35	4	5.05	20.20	38.91	52
	К4н·35	1	5.05	5.05		52
	ОС3	27	0.18	4.86		54
	П2·35	2	4.40	8.80		63
ПК22пр·25	К4т·25	5	4.90	24.50	44.17	51
	К4н·25	1	4.90	4.90		51
	ОС4	27	0.23	6.21		54
	П2·25	2	4.28	8.56		63
ПК22пр·30	К4т·30	5	4.90	24.95	44.83	51
	К4н·30	1	4.99	4.99		51
	ОС4	27	0.23	6.21		54
	П2·30	2	4.34	8.68		63
ПК22пр·35	К4т·35	5	5.05	25.25	45.3	52
	К4н·35	1	5.05	5.05		52
	ОС4	27	0.23	6.21		51
	П2·35	2	4.40	8.80		63

Примечание: Пространственные каркасы см. на листах 11 ÷ 13

ТК	Стеновые панели из легких и ячеистых бетонов	Серия ИИ-04-6	
1973	Спецификации арматурных изделий на пространственные каркасы ПК19пр·25; ПК19пр·30; ПК19пр·35; ПК20пр·25; ПК20пр·30; ПК20пр·35; ПК19л·25; ПК19л·30; ПК19л·35; ПК20л·25; ПК20л·30; ПК20л·35; ПК21пр·25; ПК21пр·30; ПК21пр·35; ПК22пр·25; ПК22пр·30; ПК22пр·35	Выпуск 10	Лист 19

Нач. отдела Д. Ким. пр. Рук. группы Исполнил

ЦНИИЭП инженерных сооружений Госстроя СССР

Спецификация арматурных изделий на пространственные каркасы

Марка простр. каркаса	Марка арматур. изделия	Кол. штук	Вес, кг одного издел.	Вес, кг всех издел.	Вес, кг общий	Лист
ПК21А-25	К4Н-25	4	4.90	19.60	37.92	51
	К4Т-25	1	4.90	4.90		51
	ОС3	27	0.18	4.86		54
	П2-25	2	4.28	8.56		63
ПК21А-30	К4Н-30	4	4.99	19.96	38.49	51
	К4Т-30	1	4.99	4.99		51
	ОС3	27	0.18	4.86		54
	П2-30	2	4.34	8.68		63
ПК21А-35	К4Н-35	4	5.05	20.20	38.91	52
	К4Т-35	1	5.05	5.05		52
	ОС3	27	0.18	4.86		54
	П2-35	2	4.40	8.80		63
ПК22А-25	К4Н-25	5	4.90	24.50	44.17	51
	К4Т-25	1	4.90	4.90		51
	ОС4	27	0.23	6.21		54
	П2-25	2	4.28	8.56		63
ПК22А-30	К4Н-30	5	4.99	24.95	44.83	51
	К4Т-30	1	4.99	4.99		51
	ОС4	27	0.23	6.21		54
	П2-30	2	4.34	8.68		63
ПК22А-35	К4Н-35	5	5.05	25.25	45.31	52
	К4Т-35	1	5.05	5.05		52
	ОС4	27	0.23	6.21		54
	П2-35	2	4.40	8.80		63

Спецификация арматурных изделий на пространственные каркасы

Марка простр. каркаса	Марка арматур. изделий	Кол. штук	Вес, кг одного издел.	Вес, кг всех издел.	Вес, кг общий	Лист
ПК23пр-25	К5Т-25	2	4.86	9.72	20.91	52
	К5Н-25	1	4.86	4.86		52
	ОС1	27	0.09	2.43		54
	П1-25	2	1.95	3.90		63
ПК23пр-30	К5Т-30	2	4.94	9.88	21.27	52
	К5Н-30	1	4.94	4.94		52
	ОС1	27	0.09	2.43		54
	П1-30	2	2.01	4.02		63
ПК23пр-35	К5Т-35	2	5.01	10.02	21.60	52
	К5Н-35	1	5.01	5.01		52
	ОС1	27	0.09	2.43		54
	П1-35	2	2.07	4.14		63
ПК24пр-25	К5Т-25	3	4.86	14.58	26.85	52
	К5Н-25	1	4.86	4.86		52
	ОС2	27	0.13	3.51		54
	П1-25	2	1.95	3.90		63
ПК24пр-30	К5Т-30	3	4.94	14.82	27.29	52
	К5Н-30	1	4.94	4.94		52
	ОС2	27	0.13	3.51		54
	П1-30	2	2.01	4.02		63
ПК24пр-35	К5Т-35	3	5.01	15.03	32.35	52
	К5Н-35	1	5.01	5.01		52
	ОС2	27	0.13	3.51		54
	П2-35	2	4.40	8.80		63

Спецификация арматурных изделий на пространственные каркасы

Марка простр. каркаса	Марка арматур. изделия	Кол. штук	Вес, кг одного издел.	Вес, кг всех издел.	Вес, кг общий	Лист
ПК23А-25	К5Н-25	2	4.86	9.72	20.91	52
	К5Т-25	1	4.86	4.86		52
	ОС1	27	0.09	2.43		54
	П1-25	2	1.95	3.90		63
ПК23А-30	К5Н-30	2	4.94	9.88	21.27	52
	К5Т-30	1	4.94	4.94		52
	ОС1	27	0.09	2.43		54
	П1-30	2	2.01	4.02		63
ПК23А-35	К5Н-35	2	5.01	10.02	21.60	52
	К5Т-35	1	5.01	5.01		52
	ОС1	27	0.09	2.43		54
	П1-35	2	2.07	4.14		63
ПК24А-25	К5Н-25	3	4.86	14.58	26.85	52
	К5Т-25	1	4.86	4.86		52
	ОС2	27	0.13	3.51		54
	П1-25	2	1.95	3.90		63
ПК24А-30	К5Н-30	3	4.94	14.82	27.29	52
	К5Т-30	1	4.94	4.94		52
	ОС2	27	0.13	3.51		54
	П1-30	2	2.01	4.02		63
ПК24А-35	К5Н-35	3	5.01	15.03	32.35	52
	К5Т-35	1	5.01	5.01		52
	ОС2	27	0.13	3.51		54
	П2-35	2	4.40	8.80		63

Примечание: 1. Пространственные каркасы см. на листах 14-16

Т.К. 1973	Стеновые панели из легких и ячеистых бетонов. Спецификации арматурных изделий на пространственные каркасы ПК21А-25; ПК-21А-30; ПК21А-35; ПК22А-25; ПК22А-30; ПК22А-35; ПК23пр-25; ПК23пр-30; ПК23пр-35; ПК24пр-25; ПК24пр-30; ПК24пр-35; ПК23А-25; ПК23А-30; ПК23А-35; ПК24А-25; ПК24А-30; ПК24А-35	Серия ИИ-04-5 Выпуск 10	Лист 20

ЦНИИ�П туристских комплексов Р.Москва. Гл. инж. проекта Шарохина. Рук. гр. инж. Шанаурова. Инженер Мархель

Спецификация арматурных изделий на пространственные каркасы

Марка простр. каркаса	Марка арматурн. изделия	Кол. шт	Вес, кг: одного изделия	Вес, кг: всех изделий	Вес, кг: общий	Лист
ПК 25 пр-25	КSт-25	4	4.86	19.44	37.72	52
	КSн-25	1	4.86	4.86		52
	ОС3	27	0.18	4.86		54
	П2-25	2	4.28	8.56		63
ПК 25 пр-30	КSт-30	4	4.94	19.76	38.24	52
	КSн-30	1	4.94	4.94		52
	ОС3	27	0.18	4.86		54
	П2-30	2	4.34	8.68		63
ПК 25 пр-35	КSт-35	4	5.01	20.04	38.71	52
	КSн-35	1	5.01	5.01		62
	ОС3	27	0.18	4.86		54
	П2-35	2	4.40	8.80		63
ПК 26 пр-25	КSт-25	5	4.86	24.30	43.93	52
	КSн-25	1	4.86	4.86		52
	ОС4	27	0.23	6.21		54
	П2-25	2	4.28	8.56		63
ПК 26 пр-30	КSт-30	5	4.94	24.70	44.53	52
	КSн-30	1	4.94	4.94		52
	ОС4	27	0.23	6.21		54
	П2-30	2	4.34	8.68		63
ПК 26 пр-35	КSт-35	5	5.01	25.05	45.07	52
	КSн-35	1	5.01	5.01		52
	ОС4	27	0.23	6.21		54
	П2-35	2	4.40	8.80		63

Спецификация арматурных изделий на пространственные каркасы

Марка простр. каркаса	Марка арматурн. изделия	Кол. шт.	Вес, кг: одного изделия	Вес, кг: всех изделий	Вес, кг: общий	Лист
ПК 25 л-25	КSн-25	4	4.86	10.44	37.72	52
	КSт-25	1	4.86	4.86		52
	ОС3	27	0.18	4.86		54
	П2-25	2	4.28	8.56		63
ПК 25 л-30	КSн-30	4	4.94	19.76	38.24	52
	КSт-30	1	4.94	4.94		52
	ОС3	27	0.18	4.86		54
	П2-30	2	4.34	8.68		63
ПК 25 л-35	КSн-35	4	5.01	20.04	38.71	52
	КSт-35	1	5.01	5.01		52
	ОС3	27	0.18	4.86		54
	П2-35	2	4.40	8.80		63
ПК 26 л-25	КSн-25	5	4.86	24.30	43.93	52
	КSт-25	1	4.86	4.86		52
	ОС-4	27	0.23	6.21		54
	П2-25	2	4.28	8.56		63
ПК 26 л-30	КSн-30	5	4.94	24.70	44.53	52
	КSт-30	1	4.94	4.94		52
	ОС4	27	0.23	6.21		54
	П2-30	2	4.34	8.68		63
ПК 26 л-35	КSн-35	5	5.01	25.05	45.07	52
	КSт-35	1	5.01	5.01		52
	ОС-4	27	0.23	6.21		54
	П2-35	2	4.40	8.80		63

Примечание

1. Пространственные каркасы см. на листах 17 ÷ 18

ТК 1973	Стеновые панели из легких и ячеистых бетонов.	Серия ИИ-04.5	
	Спецификации арматурных изделий на пространственные каркасы ПК 25 пр-25; ПК 25 пр-30; ПК 25 пр-35; ПК 26 пр-25; ПК 26 пр-30; ПК 26 пр-35; ПК 25 л-25; ПК 25 л-30; ПК 25 л-35; ПК 26 л-25; ПК 26 л-30; ПК 26 л-35	Выпуск 10	Лист 21

ЦНИИЛ Госстроя СССР Комплексный р. Москва
Инв. № подл. | Подпись и дата | Взам. инв. № | Инв. № дубл. | Подпись и дата
Исполнил | Вед. группы | Нач. отдела | Нач. лаборатории

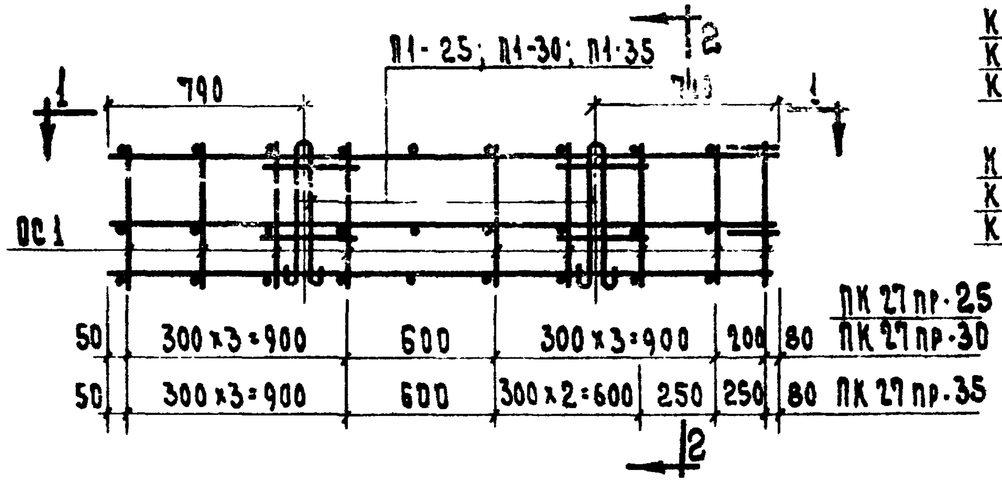

ПК 27 пр-25; ПК 27 пр-30; ПК 27 пр-35

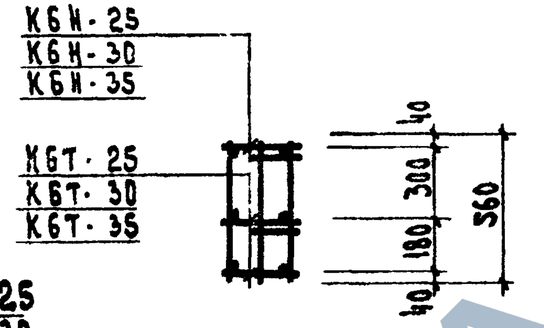

2-2

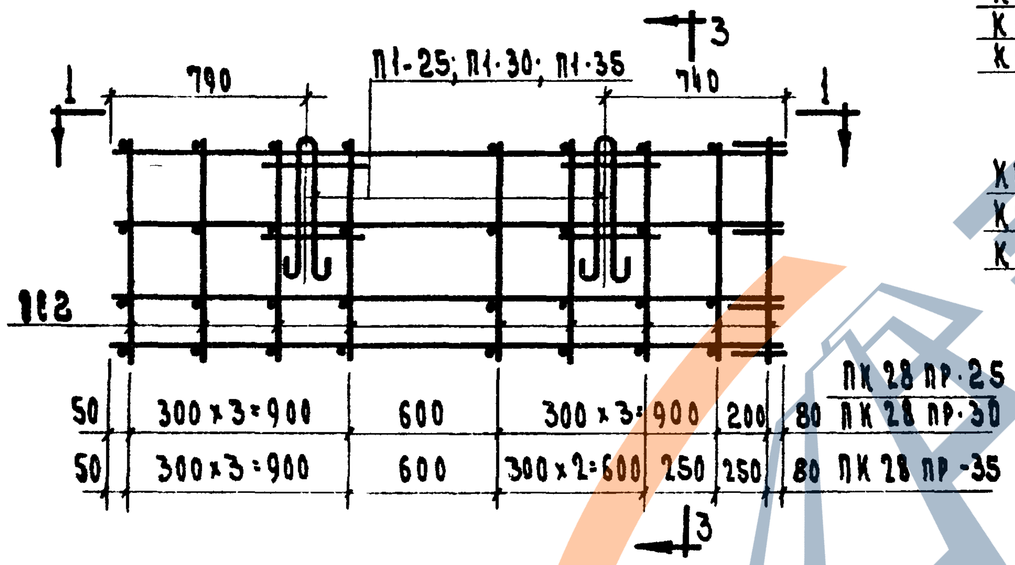

ПК 28 пр-25; ПК 28 пр-30; ПК 28 пр-35

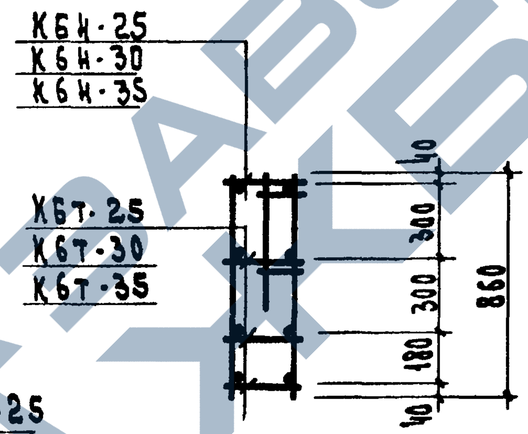

3-3

4/69

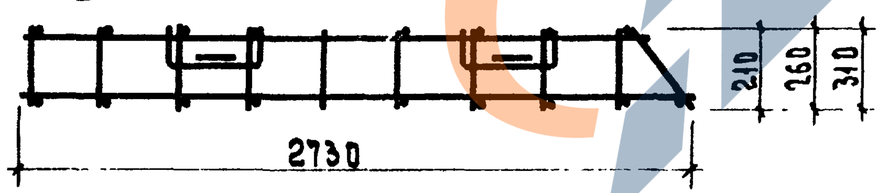

Примечание:

1. Указания по сварке см. пояснительную записку.

Спецификация арматурных изделий на пространственные каркасы						
Марка простр. каркаса	Марка арматурн. изделия	Кол. шт.	Вес, кг: одного издел.	Вес, кг: всех издел.	Вес, кг: общий	Лист
ПК 27 пр-25	КБТ-25	2	1.04	2.08	8.55	51
	КБН-25	1	1.04	1.04		51
	ОС1	17	0.09	1.53		54
	П1-25	2	1.95	3.90		63
ПК 27 пр-30	КБТ-30	2	1.08	2.16	8.79	51
	КБН-30	1	1.08	1.08		51
	ОС1	17	0.09	1.53		54
	П1-30	2	2.01	4.02		63
ПК 27 пр-35	КБТ-35	2	1.12	2.24	9.03	52
	КБН-35	1	1.12	1.12		52
	ОС1	17	0.09	1.53		54
	П1-35	2	2.07	4.14		63
ПК 28 пр-25	КБТ-25	3	1.04	3.12	10.27	51
	КБН-25	1	1.04	1.04		51
	ОС2	17	0.13	2.21		54
	П1-25	2	1.95	3.90		63
ПК 28 пр-30	КБТ-30	3	1.08	3.24	10.55	51
	КБН-30	1	1.08	1.08		51
	ОС2	17	0.13	2.21		54
	П1-30	2	2.01	4.02		63
ПК 28 пр-35	КБТ-35	3	1.12	3.36	10.83	52
	КБН-35	1	1.12	1.12		52
	ОС2	17	0.13	2.21		54
	П1-35	2	2.07	4.14		63

ТК	Стеновые панели из легких и ячеистых бетонов	Серия ИИ-14-5	
1973	Пространственные каркасы ПК 27 пр-25; ПК 27 пр-30; ПК 27 пр-35; ПК 28 пр-25; ПК 28 пр-30; ПК 28 пр-35. Спецификация	Выпуск 10	Лист 22

ЗАВОД КЖБИ

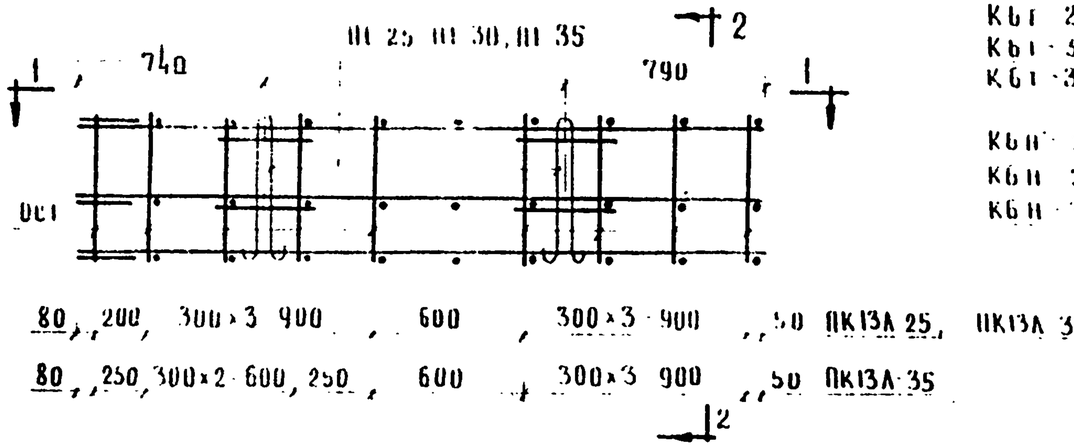

ПК27А 25, ПК27А 30; ПК27А 35

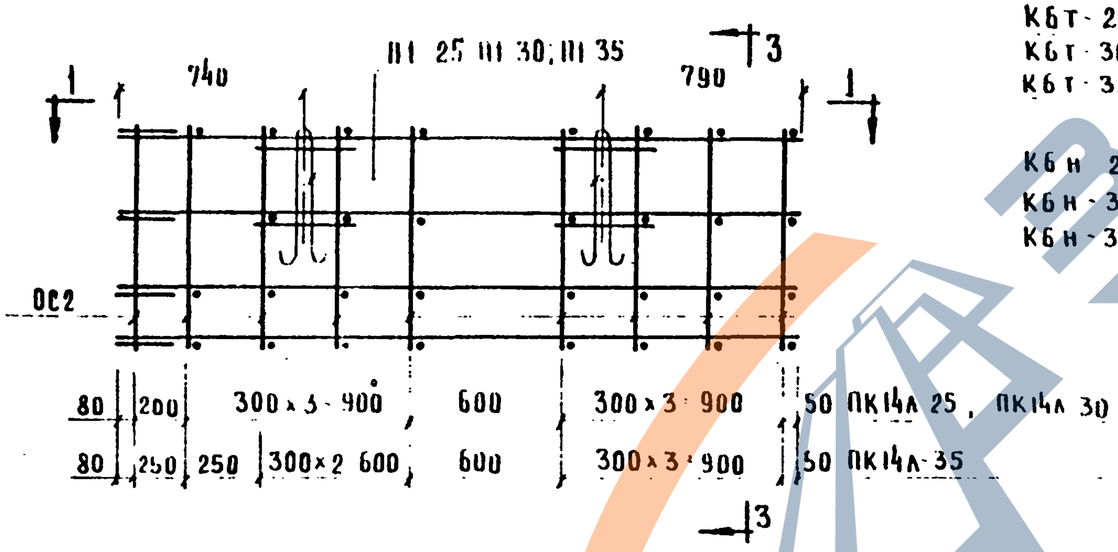

ПК28А 25, ПК28А 30; ПК28А 35

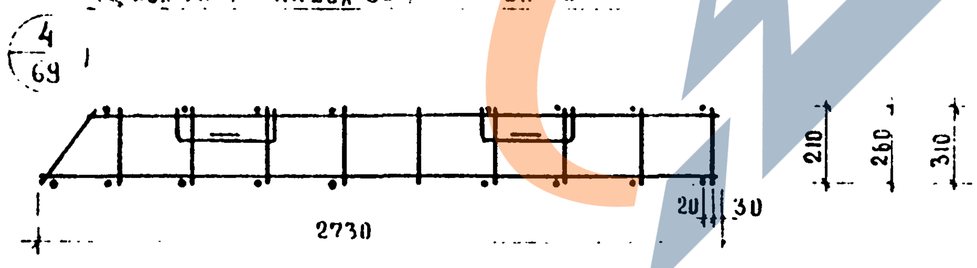

1 — 1

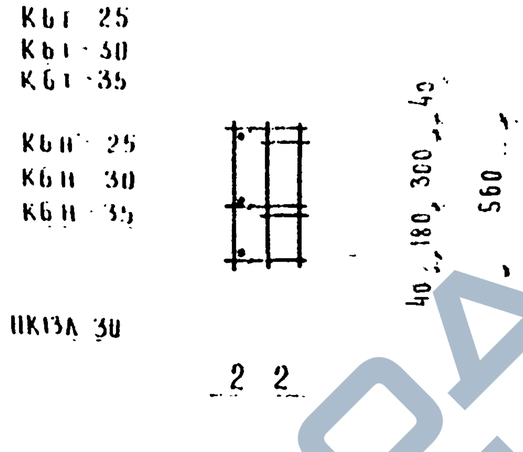

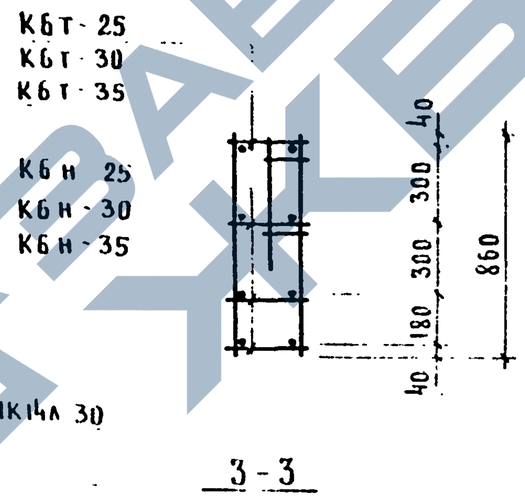

3 - 3

Примечание

1. Указания по сварке см пояснительную записку

Спецификация арматурных изделий на пространственные каркасы

Марка простр каркаса	Марка арматурн изделия	К во шт	Вес кг: одного изд	Вес кг: всех изд	Вес кг: общий	Лист
ПК 27А - 25	КБН - 25	2	1.04	2.08	8.55	51
	КБТ 25	1	1.04	1.04		51
	ОС1	17	0.09	1.53		54
	П1 25	2	1.95	3.90		63
ПК 27А - 30	КБН 30	2	1.08	2.16	8.79	51
	КБТ 30	1	1.08	1.08		51
	ОС1	17	0.09	1.53		54
	П1 30	2	2.01	4.02		63
ПК 27А - 35	КБН 35	2	1.12	2.24	9.03	52
	КБТ 35	1	1.12	1.12		52
	ОС1	17	0.09	1.53		54
	П1 35	2	2.07	4.14		63
ПК 28А - 25	КБН - 25	3	1.04	3.12	10.27	51
	КБТ - 25	1	1.04	1.04		51
	ОС2	17	0.13	2.21		54
	П1 - 25	2	1.95	3.90		63
ПК 28А - 30	КБН - 30	3	1.08	3.24	10.55	51
	КБТ 30	1	1.08	1.08		51
	ОС2	17	0.13	2.21		54
	П1 30	2	2.01	4.02		63
ПК 28А - 35	КБН 35	3	1.12	3.36	10.83	52
	КБТ 35	1	1.12	1.12		52
	ОС2	17	0.13	2.21		54
	П1 35	2	2.07	4.14		63

ЗАВОД ЖБИ

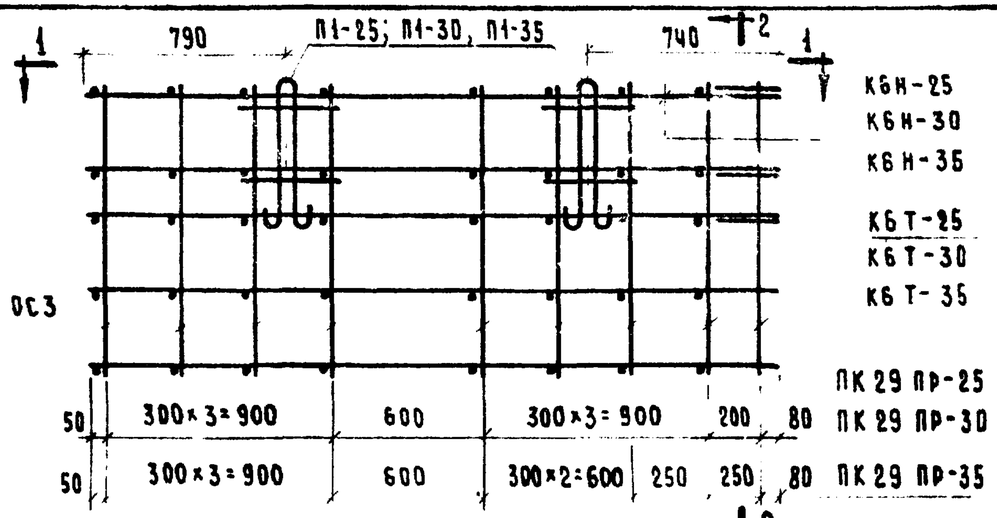

ПК 29 пр-25; ПК 29 пр-30; ПК 29 пр-35

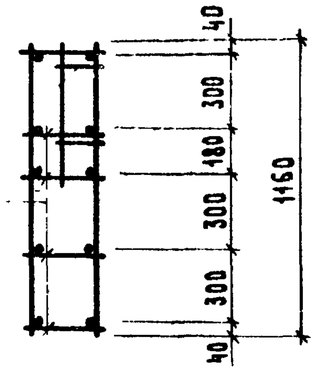

2-2

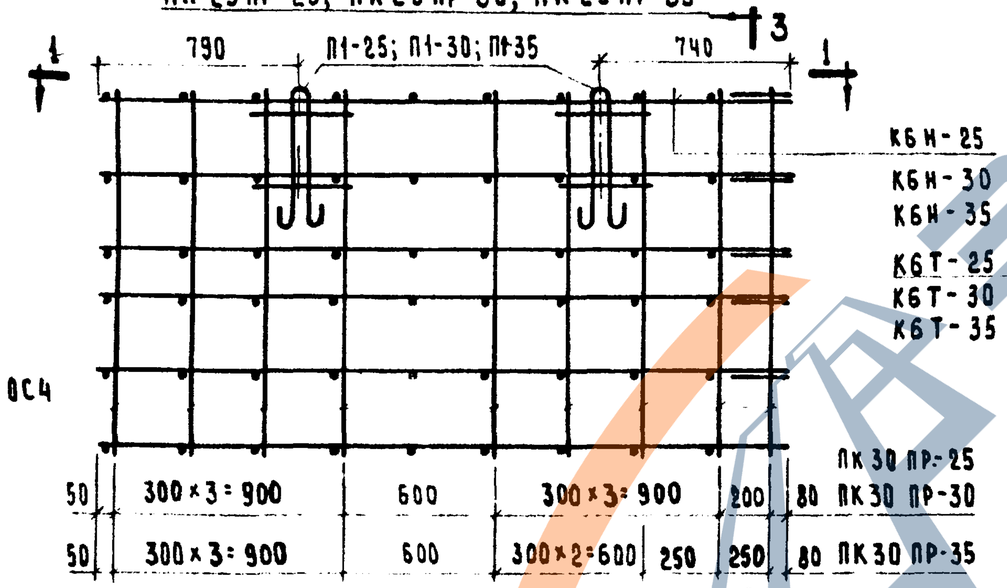

ПК 30 пр-25; ПК 30 пр-30; ПК 30 пр-35

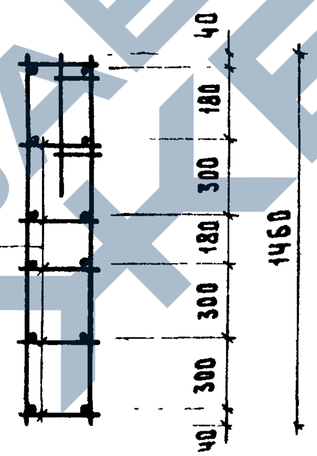

3-3

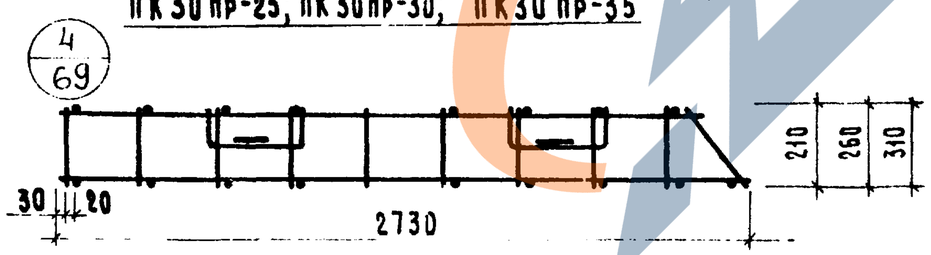

1-1

Примечание

1. Указания по сварке см. пояснительную записку.

Спецификация арматурных изделий на пространственные каркасы

Марка простр. каркаса	Марка арматур. изделия	К-во шт.	Вес кг: одного изделия	Вес кг: всех издел.	Вес кг: общий	Лист
ПК 29 пр-25	КбТ-25	4	1.04	4.16	12.16	51
	КбН-25	1	1.04	1.04		51
	ОС3	17	0.18	3.06		54
	П1-25	2	1.95	3.90		63
ПК 29 пр-30	КбТ-30	4	1.08	4.32	12.48	51
	КбН-30	1	1.08	1.08		51
	ОС3	17	0.18	3.06		54
	П1-30	2	2.01	4.02		63
ПК 29 пр-35	КбТ-35	4	1.12	4.48	12.80	52
	КбН-35	1	1.12	1.12		52
	ОС3	17	0.18	3.06		54
	П1-35	2	2.07	4.14		63
ПК 30 пр-25	КбТ-25	5	1.04	5.20	14.05	51
	КбН-25	1	1.04	1.04		51
	ОС4	17	0.23	3.91		54
	П1-25	2	1.95	3.90		63
ПК 30 пр-30	КбТ-30	5	1.08	5.40	14.41	51
	КбН-30	1	1.08	1.08		51
	ОС4	17	0.23	3.91		54
	П1-30	2	2.01	4.02		63
ПК 30 пр-35	КбТ-35	5	1.12	5.60	14.77	52
	КбН-35	1	1.12	1.12		52
	ОС4	17	0.23	3.91		54
	П1-35	2	2.0	4.14		63

Маркин | Исполнил | г. Москва

ТК	Стеновые панели из легких и ячеистых бетонов	Серия ИИ-04-5	
1973	Пространственные каркасы ПК 29 пр-25; ПК 29 пр-30; ПК 29 пр-35; ПК 30 пр-25; ПК 30 пр-30; ПК 30 пр-35. Спецификация.	Выпуск 10	Лист 24

https://zavodjbi.com/
ЗАВОД ЖБИ

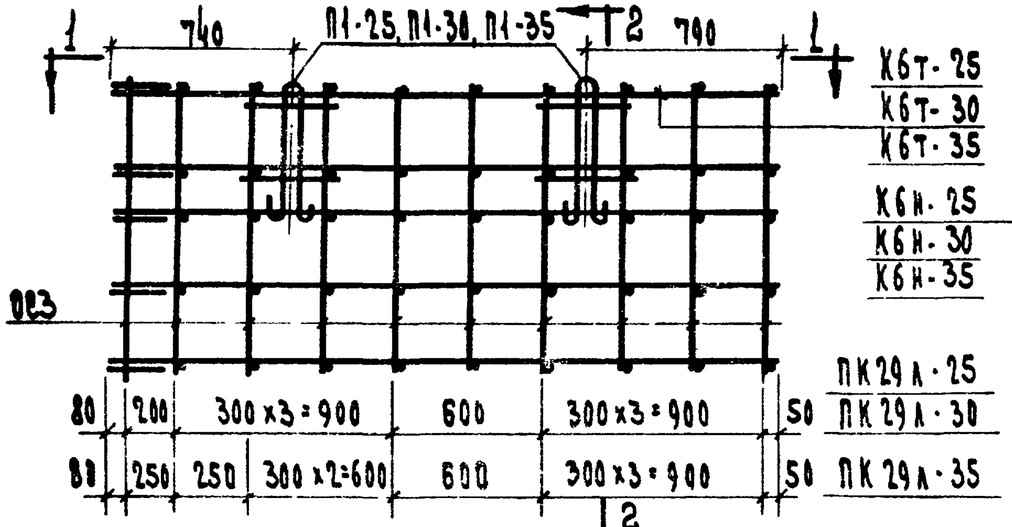

ПК 29Л-25, ПК29Л-30, ПК 29Л-35

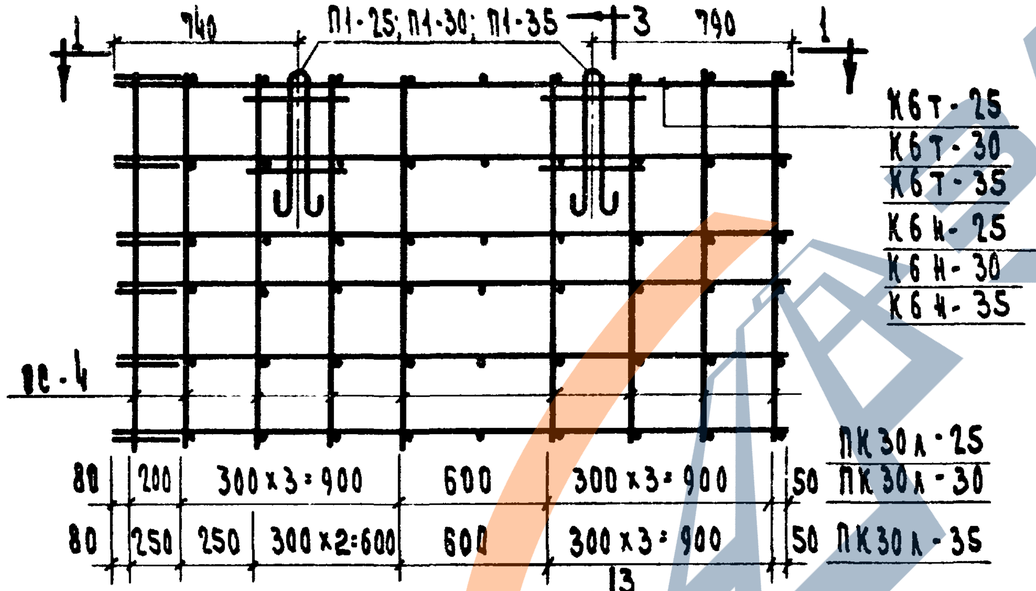

ПК 30Л-25; ПК30Л-30; ПК30Л-35

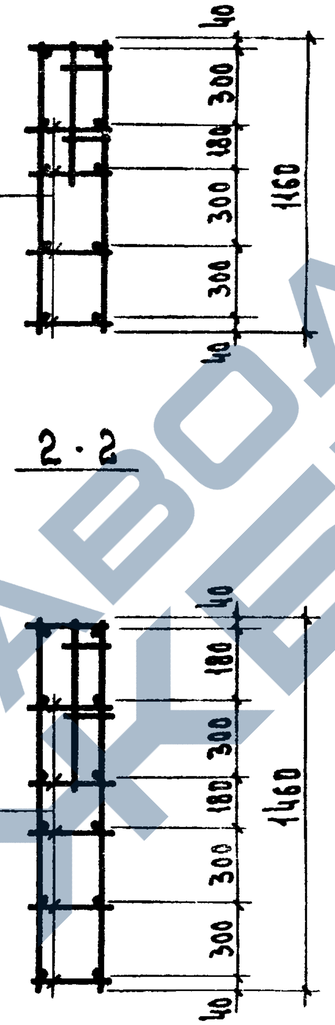

2-2

3-3

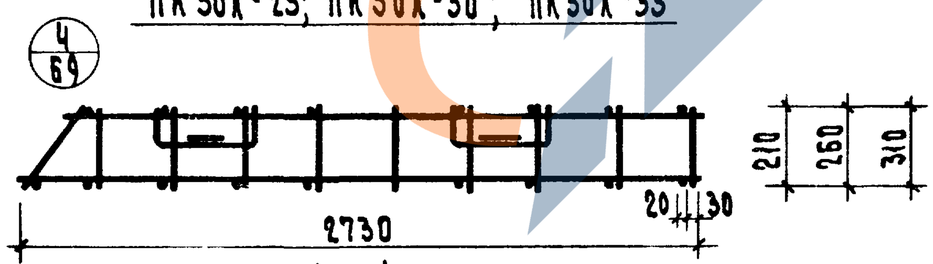

1-1

Примечание

1. Указания по сварке см. пояснительную записку.

Спецификация арматурных изделий на пространственные каркасы

Марка простр. каркаса	Марка арматурн. изделия	Кол. шт.	Вес, кг: одного изделия	Вес, кг: всех изделий	Вес, кг: общий	Лист
ПК29Л-25	К6Н-25	4	1.04	4.16	12.16	51
	К6Т-25	1	1.04	1.04		51
	ОС3	17	0.18	3.06		54
	П1-25	2	1.95	3.90		63
ПК29Л-30	К6Н-30	4	1.08	4.32	12.48	51
	К6Т-30	1	1.08	1.08		51
	ОС3	17	0.18	3.06		54
	П1-30	2	2.01	4.02		63
ПК29Л-35	К6Н-35	4	1.12	4.48	12.80	52
	К6Т-35	1	1.12	1.12		52
	ОС3	17	0.18	3.06		54
	П1-35	2	2.07	4.14		63
ПК30Л-25	К6Н-25	5	1.04	5.20	14.05	51
	К6Т-25	1	1.04	1.04		51
	ОС4	17	0.23	3.91		54
	П1-25	2	1.95	3.90		63
ПК30Л-30	К6Н-30	5	1.08	5.40	14.41	51
	К6Т-30	1	1.08	1.08		51
	ОС4	17	0.23	3.91		54
	П1-30	2	2.01	4.02		63
ПК30Л-35	К6Н-35	5	1.12	5.60	14.77	52
	К6Т-35	1	1.12	1.12		52
	ОС4	17	0.23	3.91		54
	П1-35	2	2.07	4.14		63

ТК	Стеновые панели из легких и ячеистых бетонов	Серия ИИ-04-5	
1973	Пространственные каркасы ПК-29Л-25; ПК29Л-30; ПК29Л-35; ПК30Л-25; ПК30Л-30; ПК30Л-35. Спецификация.	Выпуск 10	Лист 25

ЦНИИЭП зданий туристских комплексов г. Москва

Нач. отдела Шарова; Гл. инж. пр-та Шанаурова; Рук. группы Новожилова; Исполнила Новожилова

ЗАВОД ЖБИ

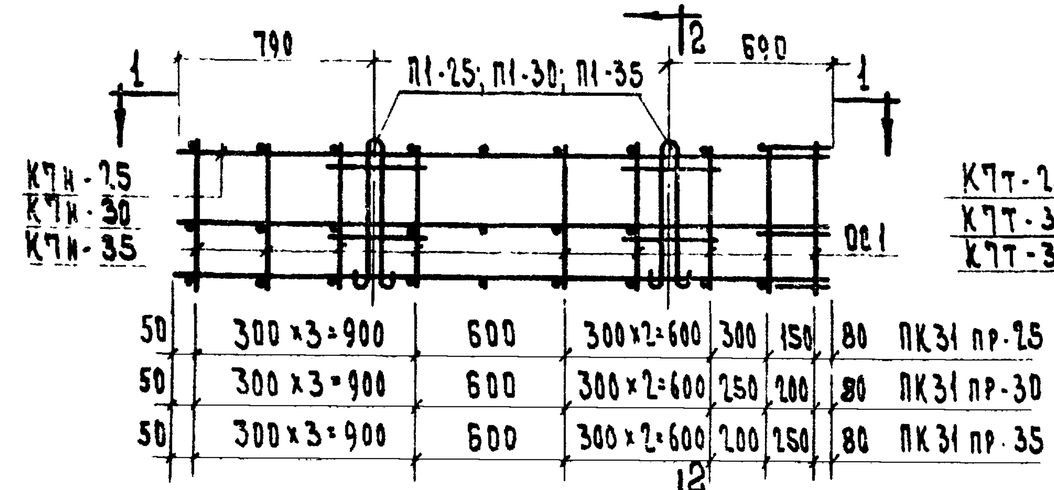

ПК31 пр-25; ПК31 пр-30; ПК31 пр-35

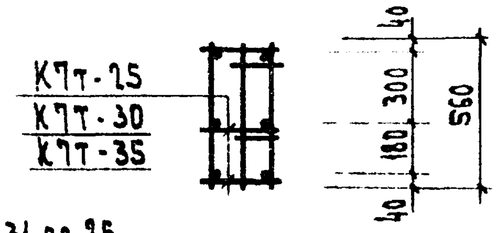

2 - 2

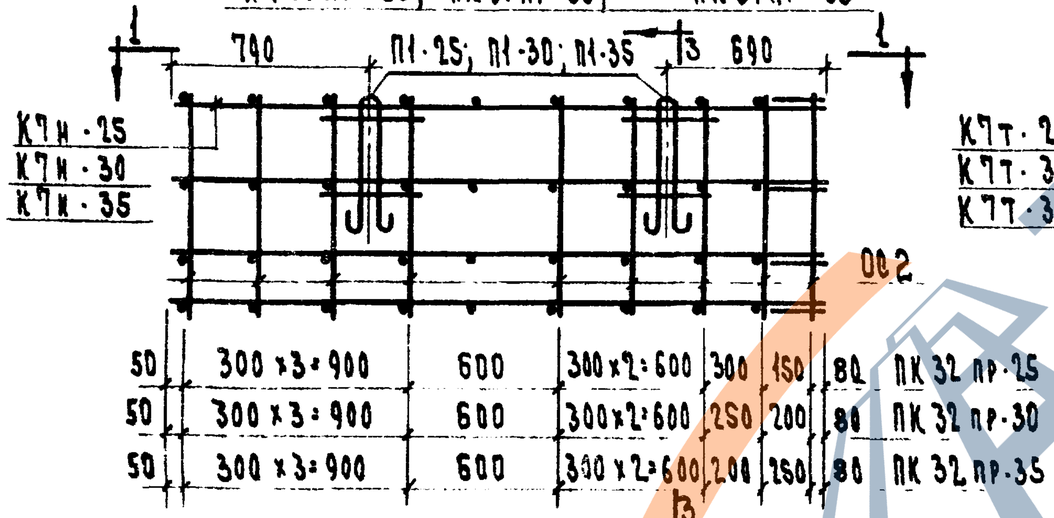

ПК32 пр-25; ПК32 пр-30; ПК32 пр-35

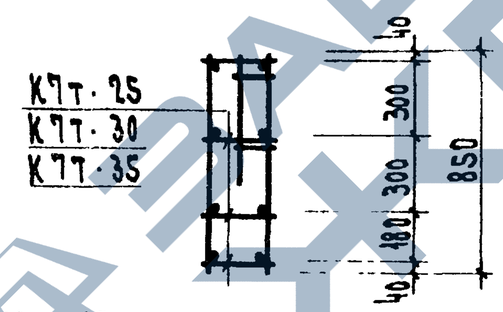

3 - 3

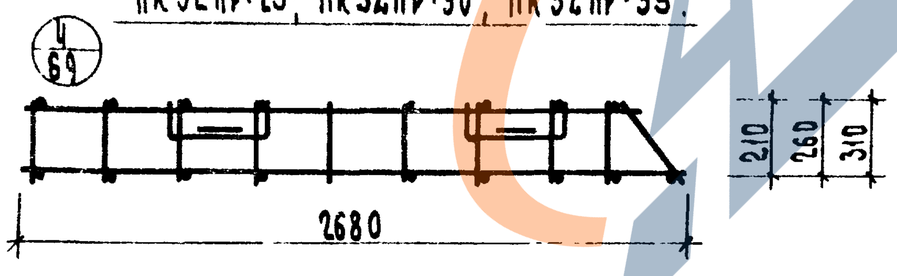

1 - 1

Примечание

1. Указания по сварке см. пояснительную записку

Спецификация арматурных изделий на пространственный каркас

Марка простр. каркаса	Марка арматурн. изделия	Кол. шт.	Вес, кг: одного издел.	Вес, кг: всех издел.	Вес, кг: общий	Лист
ПК31 пр-25	К7т-25	2	1.02	2.04	8.49	52
	К7н-25	1	1.02	1.02		52
	ОС1	17	0.09	1.53		54
	П1-25	2	1.95	3.90		63
ПК31 пр-30	К7т-30	2	1.06	2.12	8.73	52
	К7н-30	1	1.06	1.06		52
	ОС1	17	0.09	1.53		54
	П1-30	2	2.01	4.02		63
ПК31 пр-35	К7т-35	2	1.10	2.20	8.97	52
	К7н-35	1	1.10	1.10		52
	ОС1	17	0.09	1.53		54
	П1-35	2	2.07	4.14		63
ПК32 пр-25	К7т-25	3	1.02	3.06	10.19	52
	К7н-25	1	1.02	1.02		52
	ОС2	17	0.13	2.21		54
	П1-25	2	1.95	3.90		63
ПК32 пр-30	К7т-30	3	1.06	3.18	10.47	52
	К7н-30	1	1.06	1.06		52
	ОС2	17	0.13	2.21		54
	П1-30	2	2.01	4.02		63
ПК32 пр-35	К7т-35	3	1.10	3.30	10.75	52
	К7н-35	1	1.10	1.10		52
	ОС2	17	0.13	2.21		54
	П1-35	2	2.07	[illegible].14		63

завод ЖБИ

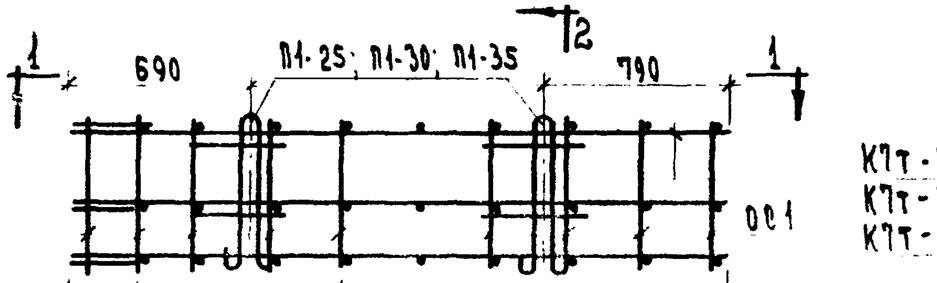

ПК31А-25; ПК31А-30; ПК31А-35

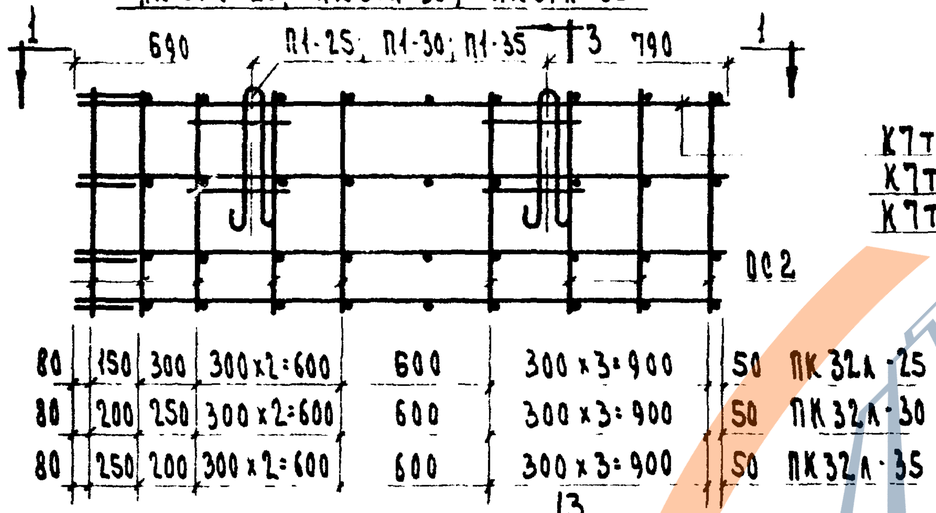

ПК32А-25; ПК32А-30; ПК32А-35

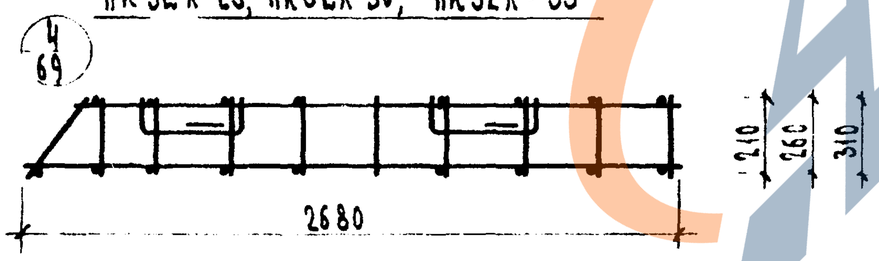

1 - 1

К7Т-25
К7Т-30
К7Т-35

К7Н-25
К7Н-30
К7Н-35

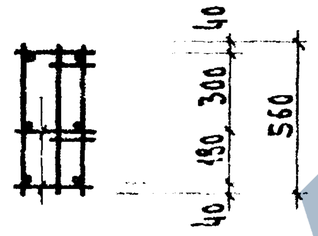

2 - 2

К7Т-25
К7Т-30
К7Т-35

К7Н-25
К7Н-30
К7Н-35

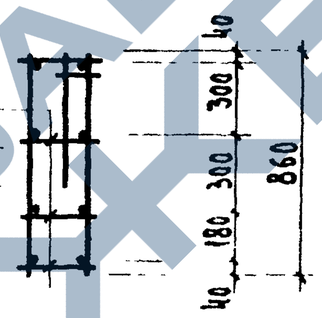

3 - 3

Примечание:

1. Указания по сварке см. пояснительную записку.

Спецификация арматурных изделий на пространственные каркасы

Марка простр. каркаса	Марка арматур. изделий	Кол. штук	Вес, кг: одного изд.	Вес, кг: всех изд.	Вес, кг: общий	Лист
ПК31А-25	К7Н-25	2	1.02	2.04	8.49	52
	К7Т-25	1	1.02	1.02		52
	ОС1	17	0.09	1.53		54
	П1-25	2	1.95	3.90		63
ПК31А-30	К7Н-30	2	1.06	2.12	8.73	52
	К7Т-30	1	1.06	1.06		52
	ОС1	17	0.09	1.53		54
	П1-30	2	2.01	4.02		63
ПК31А-35	К7Н-35	2	1.10	2.20	8.97	62
	К7Т-35	1	1.10	1.10		52
	ОС1	17	0.09	1.53		54
	П1-25	2	2.07	4.14		63
ПК32А-25	К7Н-25	3	1.02	3.06	10.19	52
	К7Т-25	1	1.02	1.02		52
	ОС2	17	0.13	2.21		54
	П1-25	2	1.95	3.90		63
ПК32А-30	К7Н-30	3	1.06	3.18	10.47	52
	К7Т-30	1	1.06	1.06		52
	ОС2	17	0.13	2.21		54
	П1-30	2	2.01	4.02		63
ПК32А-35	К7Н-35	3	1.10	3.30	10.75	52
	К7Т-35	1	1.10	1.10		52
	ОС2	17	0.13	2.21		54
	П1-35	2	2.07	4.14		63

ЦНИИЭП Зал. отдела туристских комплексов г. Москва

Нач. отдела Гл. инж. пр. Рук. группы Исполнил

Шаньгорина Шанкурова Гагарина

ТК	Стеновые панели из легких и ячеистых бетонов	Серия 4.4-04-3
1973	Пространственные каркасы ПК31А-25; ПК31А-30; ПК31А-35; ПК32А-25; ПК32А-30; ПК32А-35. Спецификация	Выпуск 10 / Лист 27

ЗАВОД ЖБИ

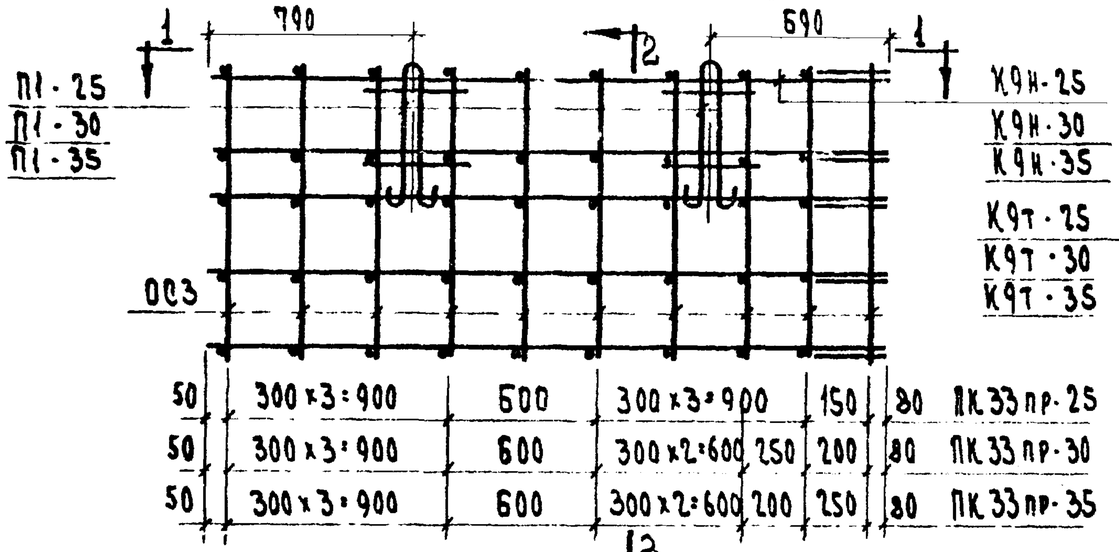

ПК33 пр-25; ПК33пр-30; ПК33пр-35

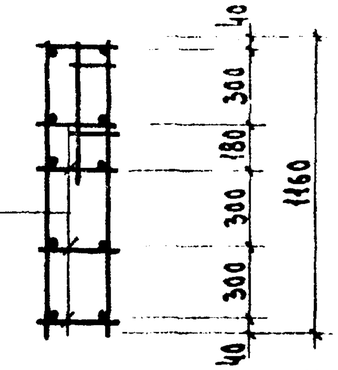

2-2

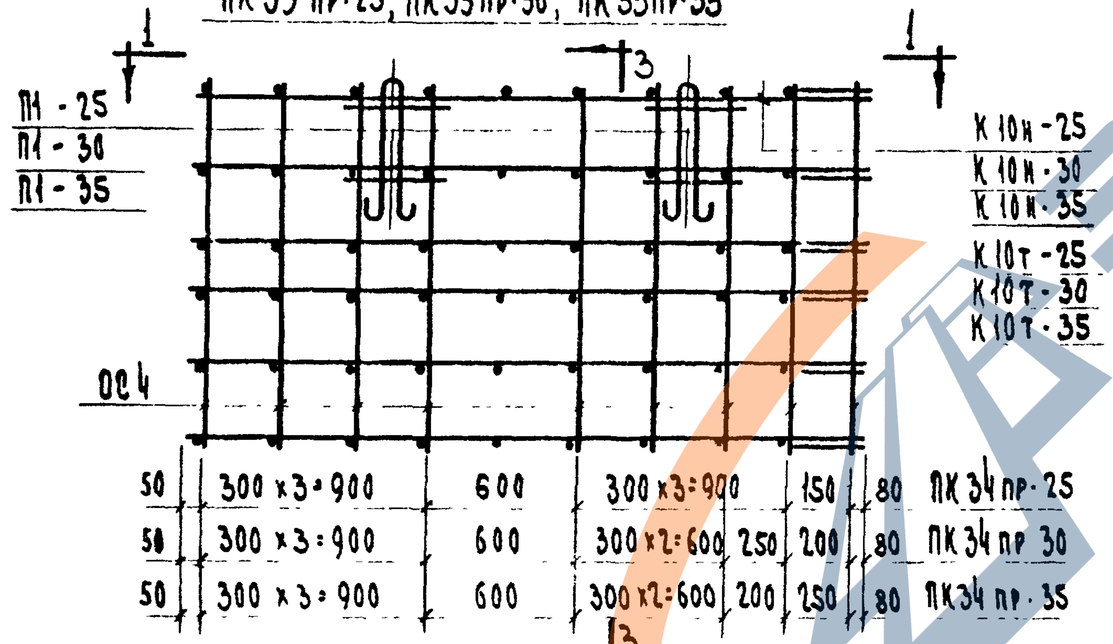

ПК34пр-25; ПК34пр-30; ПК34пр-35

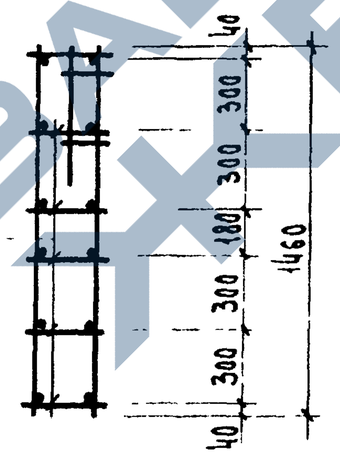

3-3

4/69

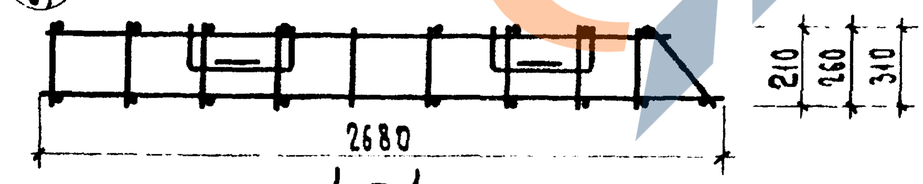

1-1

Примечание:

1. Указания по сварке см. пояснительную записку

Спецификация арматурных изделий на пространственные каркасы

Марка простр. каркаса	Марка арматурн. изделия	Кол. шт.	Вес, кг: одного издел.	Вес, кг: всех издел.	Вес, кг: общий	Лист
ПК33пр-25	К7т-25	4	1.02	4.08	12.06	52
	К7н-25	1	1.02	1.02		52
	ОС3	17	0.18	3.06		54
	П1-25	2	1.95	3.90		63
ПК33пр-30	К7т-30	4	1.06	4.24	12.38	52
	К7н-30	1	1.06	1.06		52
	ОС3	17	0.18	3.06		54
	П1-30	2	2.01	4.02		63
ПК33пр-35	К7т-35	4	1.10	4.40	12.70	52
	К7н-35	1	1.10	1.10		52
	ОС3	17	0.18	3.06		54
	П1-35	2	2.07	4.14		63
ПК34пр-25	К7т-25	5	1.02	5.10	13.93	52
	К7н-25	1	1.02	1.02		52
	ОС4	17	0.23	3.91		54
	П1-25	2	1.95	3.90		63
ПК34пр-30	К7т-30	5	1.06	5.30	14.29	52
	К7н-30	1	1.06	1.06		52
	ОС4	17	0.23	3.91		54
	П1-30	2	2.01	4.02		63
ПК34пр 35	К7т-35	5	1.10	5.50	14.65	52
	К7н-35	1	1.10	1.10		52
	ОС4	17	0.23	3.91		54
	П1-35	2	2.07	4.14		63

Инв. № подл. | Подпись и дата | Взам. инв. №

Марки

Шифр

Исполнил

г. Москва

ТК	Стеновые панели из легких и ячеистых бетонов.	Серия ИИ-04-5
1973	Пространственные каркасы ПК33пр 25, ПК33пр-30; ПК33л-35; ПК34пр-25; ПК34пр-30; ПК34пр-35. Спецификация	Выпуск 10 / Лист 28

https://zavodjbi.com/

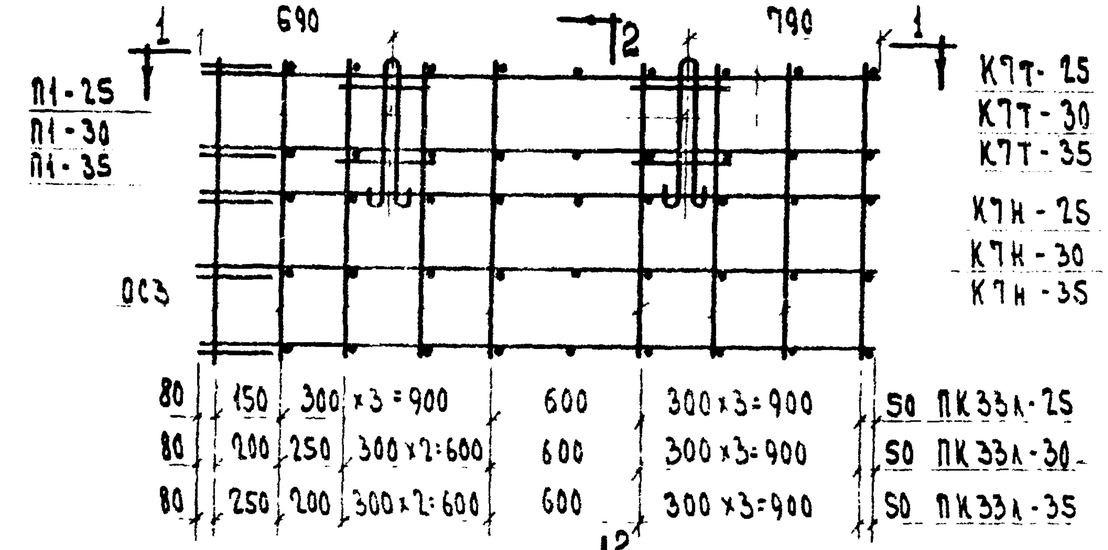

ПК33л-25; ПК33л-30; ПК33л-35

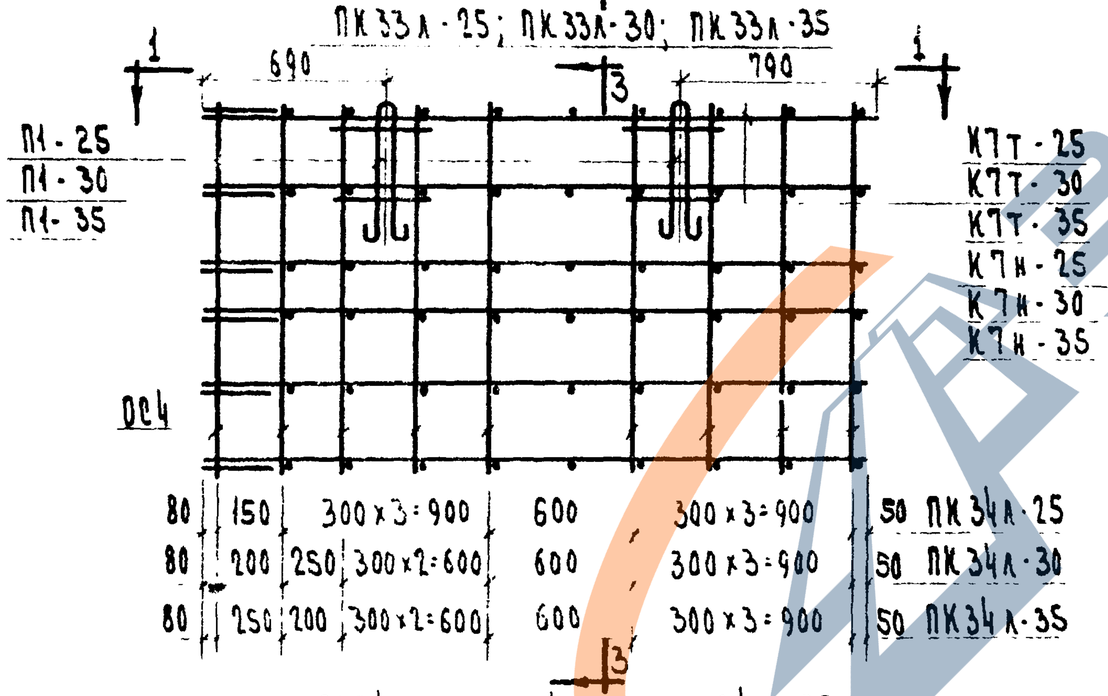

ПК34л-25; ПК34л-30; ПК34л-35

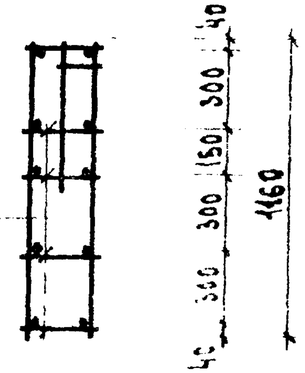

2-2

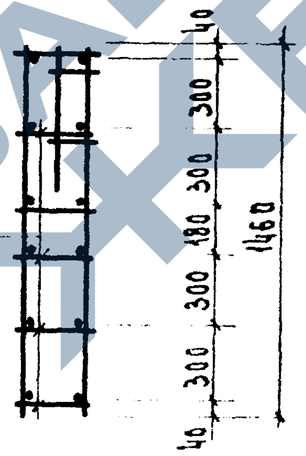

3-3

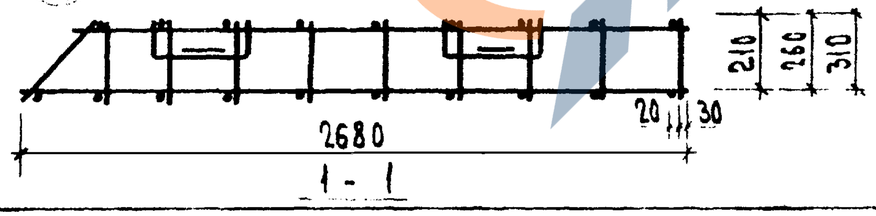

1-1

Примечание

1. Указания по сварке см. пояснительную записку.

Спецификация арматурных изделий на пространственные каркасы

Марка простр. каркаса	Марка арматур. изделий	Кол. шт.	Вес, кг: одного издел.	Вес, кг: всех издел.	Вес, кг: общий	Лист
ПК33л-25	К7Н-25	4	1.02	4.08	12.06	52
	К7Т-25	1	1.02	1.02		52
	ОС3	19	0.18	3.06		54
	П1-25	2	1.95	3.90		63
ПК33л-30	К7Н-30	4	1.06	4.24	12.38	52
	К7Т-30	1	1.06	1.06		52
	ОС3	19	0.18	3.06		54
	П1-30	2	2.01	4.02		63
ПК33л-35	К7Н-35	4	1.10	4.40	12.70	52
	К7Т-35	1	1.10	1.10		52
	ОС3	19	0.18	3.06		54
	П1-35	2	2.07	4.14		63
ПК34л-25	К7Н-25	5	1.02	5.10	15.93	52
	К7Т-25	1	1.02	1.02		52
	ОС4	19	0.23	3.91		54
	П1-25	2	1.95	3.90		63
ПК34л-30	К7Н-30	5	1.06	5.30	14.29	52
	К7Т-30	1	1.06	1.06		52
	ОС4	19	0.23	3.91		54
	П1-30	2	2.01	4.02		63
ПК34л-35	К7Н-35	5	1.10	5.50	14.65	52
	К7Т-35	1	1.10	1.10		52
	ОС4	19	0.23	3.91		54
	П1-35	2	2.07	4.14		63

ТК	Стеновые панели из легких и ячеистых бетонов	Серия ИИ-04-5	
1973	Пространственные каркасы ПК33л-25, ПК33л-30; ПК33л-35; ПК34л-25; ПК34л-30; ПК34л-35. Спецификация	Выпуск 10	Лист 29

ЗАВОД КЖБИ

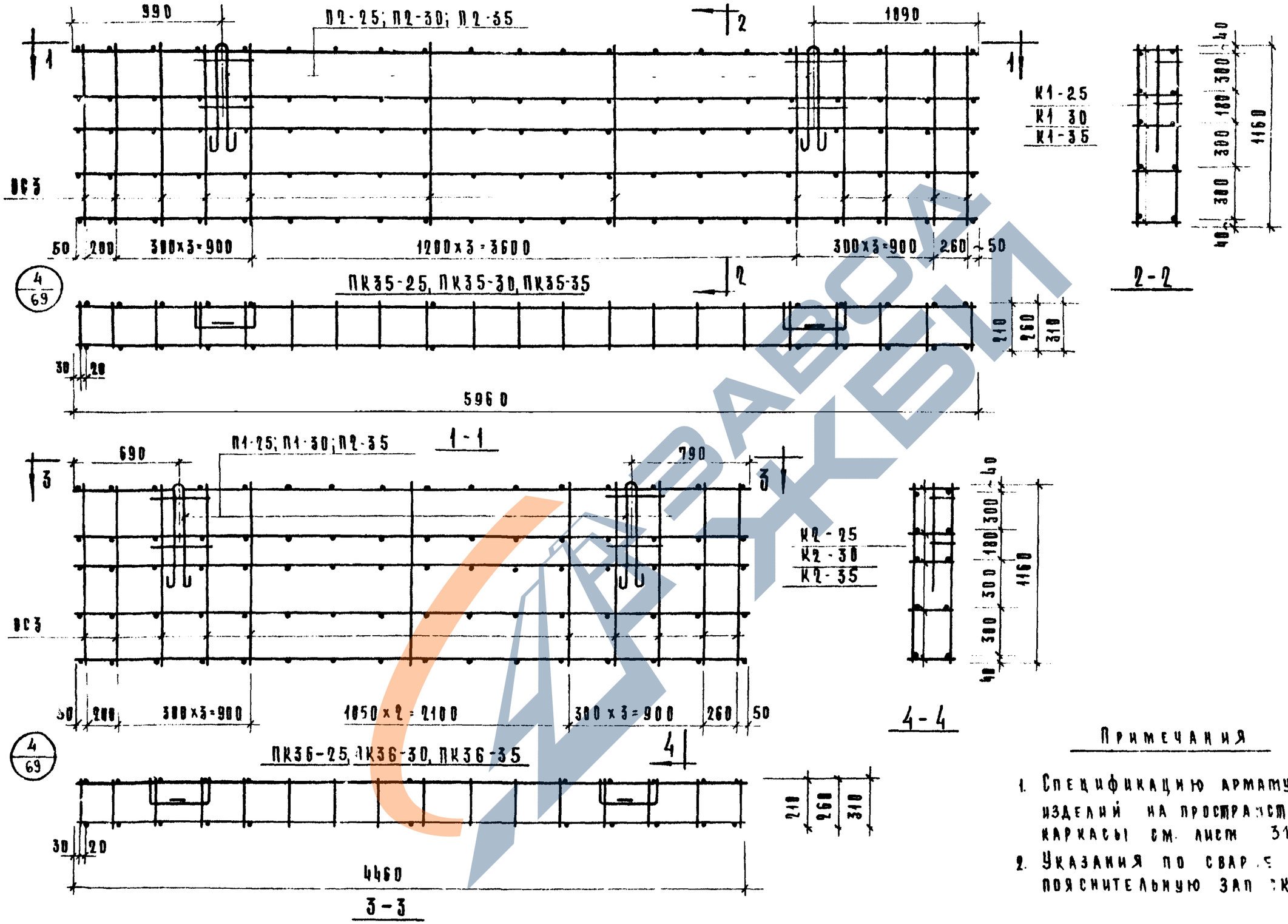

Примечания

1. Спецификацию арматурных изделий на пространственные каркасы см. лист 31.
2. Указания по сварке см. пояснительную записку.

ТК	Стеновые панели из легких и ячеистых бетонов	Серия ИИ-04-9	
1973	Пространственные каркасы ПК35-25; ПК35-30; ПК35-35; ПК36-25; ПК36-30; ПК36-35.	Выпуск 10	Лист 30

Инв. № подл. | Подпись и дата | Взам. инв. №

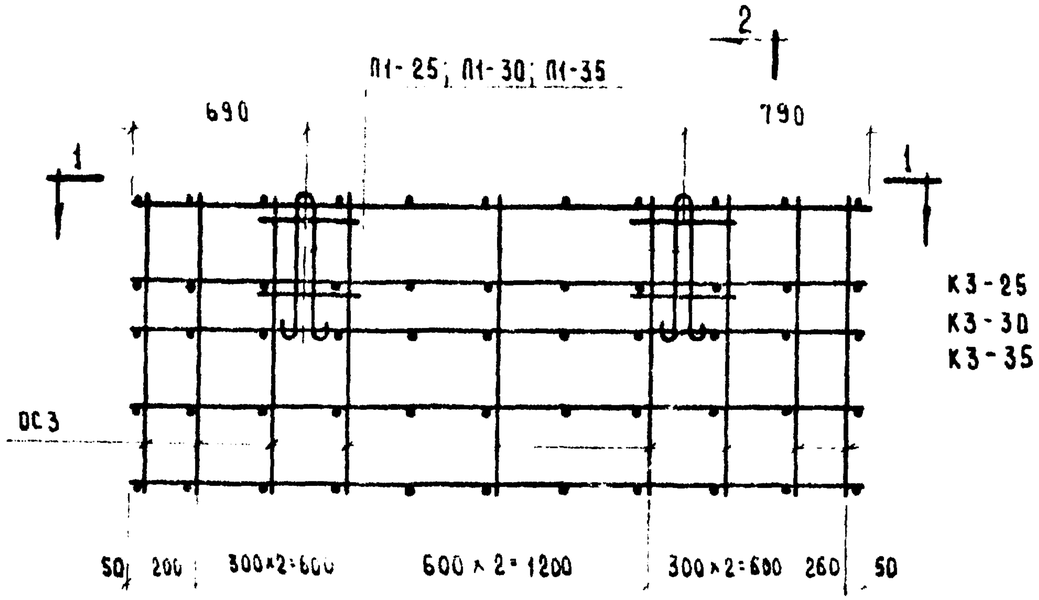

ПК37-25; ПК37-30; ПК37-35

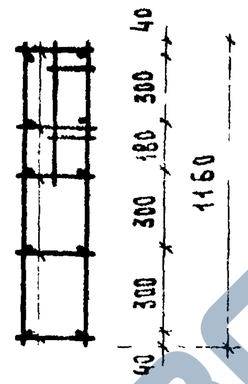

2-2

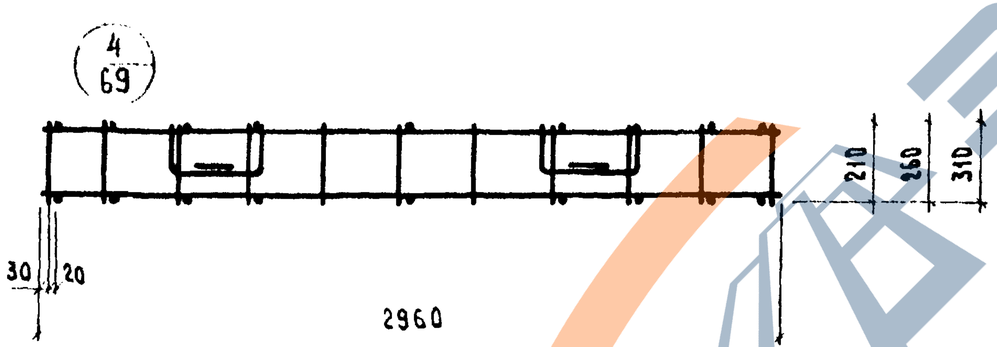

1-1

Спецификация арматурных изделий на пространственные каркасы

Марка пространств. каркаса	Марка арматурных изделия	К-во шт.	Вес кг: одного изделия	Вес кг: всех изделий	Вес кг: общий	Лист
ПК35-25	К1-25	5	5,16	25,80	38,68	51
	ОС3	24	0,18	4,32		54
	П2-25	2	4,28	8,56		63
ПК35-30	К1-30	5	5,27	26,35	39,35	51
	ОС3	24	0,18	4,32		54
	П2-30	2	4,34	8,68		63
ПК35-35	К1-35	5	5,37	26,25	39,97	51
	ОС3	24	0,18	4,32		54
	П2-35	2	4,40	8,80		63
ПК36-25	К2-25	5	2,32	11,60	19,46	61
	ОС3	22	0,18	3,96		54
	П1-25	2	1,95	3,90		63
ПК36-30	К2-30	5	2,40	12,0	19,98	51
	ОС3	22	0,18	3,96		54
	П1-30	2	2,01	4,02		63
ПК36-35	К2-35	5	2,48	12,40	25,16	51
	ОС3	22	0,18	3,96		54
	П2-35	2	4,40	8,80		63
ПК37-25	К3-25	5	1,15	5,75	12,89	51
	ОС3	18	0,18	3,24		54
	П1-25	2	1,95	3,90		63
ПК37-30	К3-30	5	1,21	6,05	13,31	51
	ОС3	18	0,18	3,24		54
	П1-30	2	2,01	4,02		63
ПК37-35	К3-35	5	1,26	6,30	13,68	51
	ОС3	18	0,18	3,24		54
	П1-35	2	2,07	4,14		63

Примечание:

1. Указания по сварке см. пояснительную записку

ЦНИИЭП Курортных комплексов г. Москва

Главный инженер проекта Рэм Грэлов

Исполнил Шанаурова Кузлова

ТК 1973	Стеновые панели из легких ячеистых бетонов. Пространственные каркасы ПК37-25; ПК37-30; ПК37-35. Спецификация.	Серия ИИ-04-5 Выпуск 10	Лист 31

ЗАВОД СКБИ

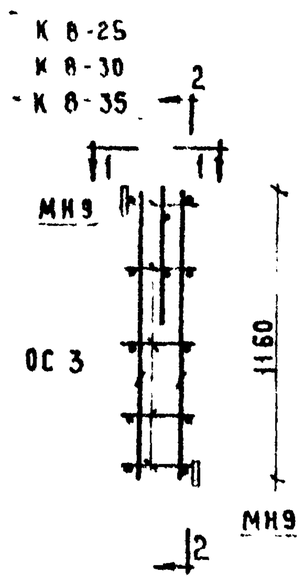

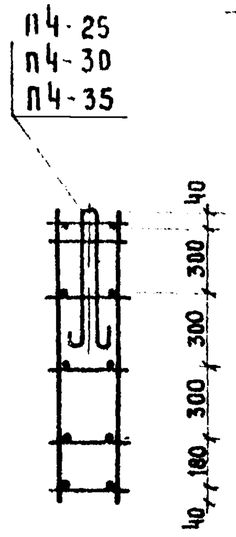

2-2

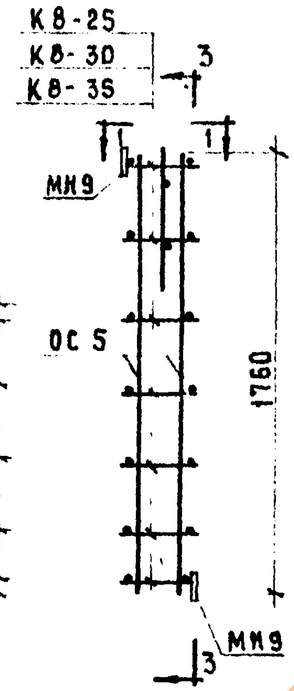

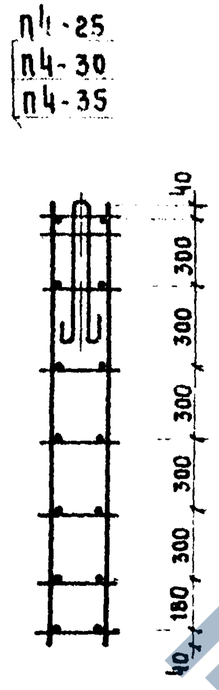

3-3

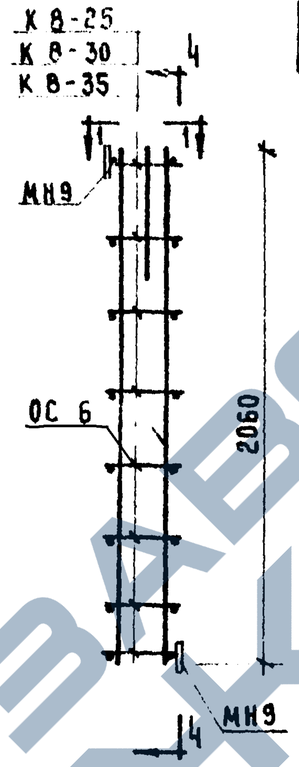

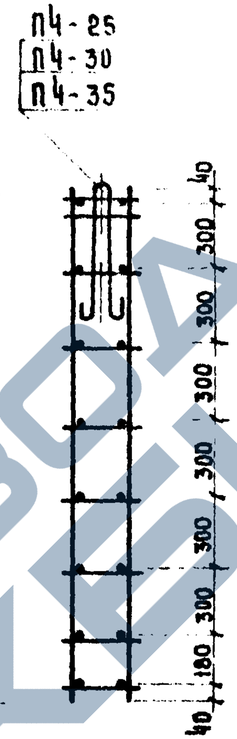

4-4

ПК38-25; ПК38-30; ПК38-35;

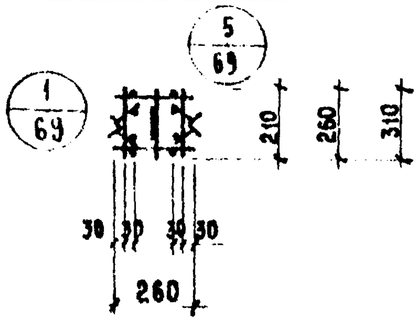

по 1-1

ПК39-25; ПК39-30; ПК39-35.

ПК40-25; ПК40-30; ПК40-35.

Спецификация арматурных изделий на пространственные каркасы

Марка пространк каркаса	Марка арматурн. изделия	К во штук	Вес, кг. одного издел.	Вес, кг. всех издел.	Вес, кг. общий	Лист
ПК38-25	К8 25	5	0,12	0,60	3,23	53
	ОС 3	4	0,18	0,72		54
	МН 9	2	0,41	0,82		59
	П4-25	1	1,09	1,09		64
ПК38-30	К8-30	5	0,13	0,65	3,34	53
	ОС 3	4	0,18	0,72		54
	МН 9	2	0,41	0,82		59
	П4-30	1	1,15	1,15		64
ПК38-35	К8-35	5	0,14	0,70	3,81	53
	ОС 3	4	0,18	0,72		54
	МН 9	2	0,41	0,82		59
	П4-35	1	1,57	1,57		64
ПК39-25	К8-25	7	0,12	0,84	3,83	53
	ОС 5	4	0,27	1,08		54
	МН 9	2	0,41	0,82		59
	П4-25	1	1,09	1,09		64
ПК39-30	К8-30	7	0,13	0,91	3,96	53
	ОС 5	4	0,27	1,08		54
	МН 9	2	0,41	0,82		59
	П4-30	1	1,15	1,15		64
ПК39-35	К8-35	7	0,14	0,98	4,45	53
	ОС 5	4	0,27	1,08		54
	МН 9	2	0,41	0,82		59
	П4-35	1	1,57	1,57		64
ПК40-25	К8-25	8	0,12	0,96	4,15	53
	ОС 6	4	0,32	1,28		54
	МН 9	2	0,41	0,82		59
	П4-25	1	1,09	1,09		64
ПК40-30	К8-30	8	0,13	1,04	4,29	53
	ОС 6	4	0,32	1,28		54
	МН 9	2	0,41	0,82		59
	П4-30	1	1,15	1,15		64
ПК40-35	К8-35	8	0,14	1,12	4,79	53
	ОС 6	4	0,32	1,28		54
	МН 9	2	0,41	0,82		59
	П4-35	1	1,57	1,57		64

Примечание

Указания по сварке см. пояснительную записку.

Исполнитель Васильева

ТК	Стеновые панели из легких и ячеистых бетонов	Серия ИИ-04-5	
1973	Пространственные каркасы ПК38-25; ПК38-30; ПК38-35; ПК39-25; ПК39-30; ПК39-35; ПК40-25; ПК40-30; ПК40-35. Спецификация	Выпуск 10	Лист 32

https://zavodjbi.com/
ЗАВОД ЖБИ

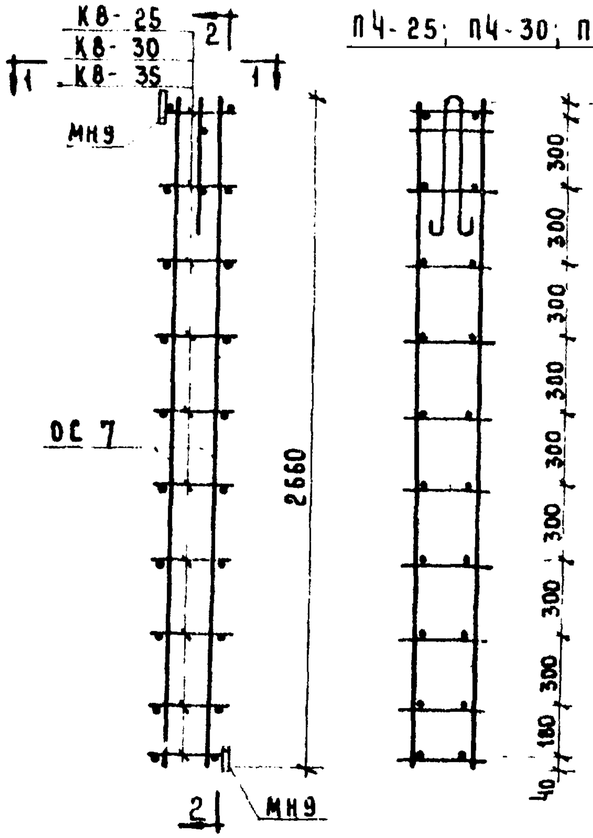

ПК41-25; ПК41-30, ПК41-35

2-2

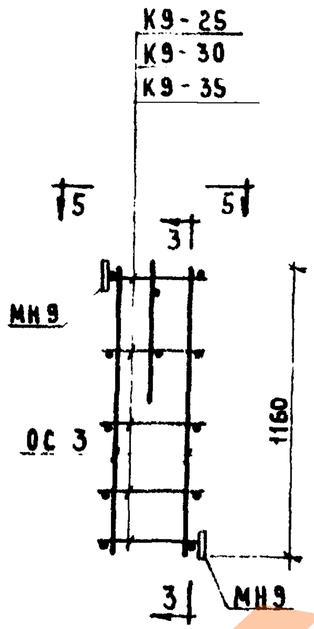

ПК42-25; ПК42-30; ПК42-35;

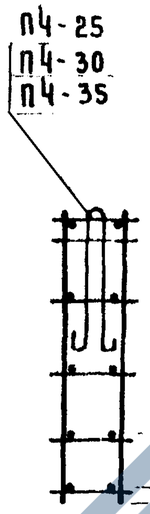

3-3

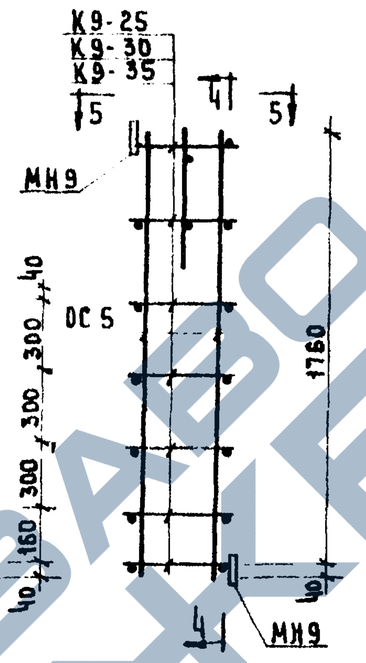

ПК43-25; ПК43-30, ПК43-35;

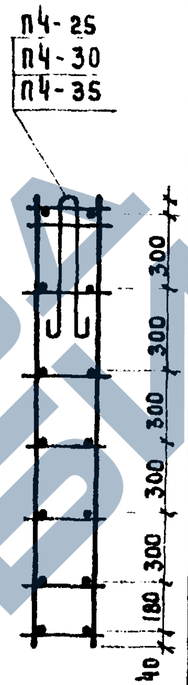

4-4

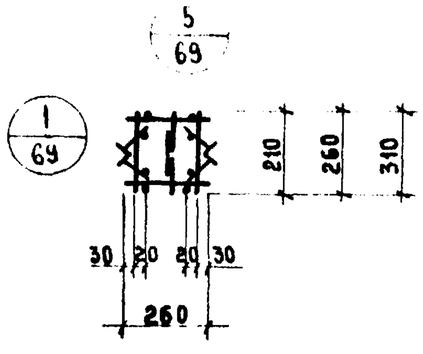

1-1

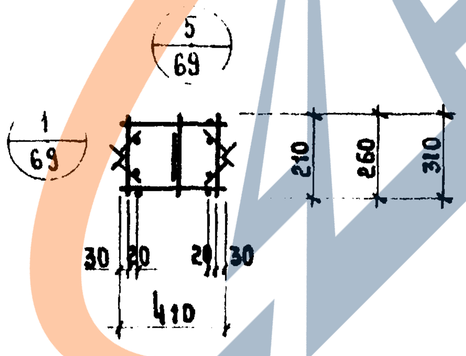

5-5

Примечание

Указания по сварке см пояснительную записку

Спецификация арматурных изделий на пространственные каркасы

Марка пространств. каркаса	Марка арматурн. изделия	К-во штук	Вес, кг: одного изделия	Вес, кг: всех изделий	Вес, кг: общий	Лист
ПК41-25	К8 25	10	0,12	1,20	4,75	53
	ОС 7	4	0,41	1,64		54
	МН 9	2	0,41	0,82		59
	П4-25	1	1,09	1,09		64
ПК41-30	К8-30	10	0,13	1,30	4,91	53
	ОС 7	4	0,41	1,64		54
	МН 9	2	0,41	0,82		59
	П4-30	1	1,15	1,15		64
ПК41-35	К8 35	10	0,14	1,40	5,43	53
	ОС 7	4	0,41	1,64		54
	МН 9	2	0,41	0,82		59
	П4-35	1	1,57	1,57		64
ПК42-25	К9-25	5	0,17	0,85	3,48	53
	ОС3	4	0,18	0,72		54
	МН9	2	0,41	0,82		59
	П4-25	1	1,09	1,09		64
ПК42-30	К9-30	5	0,18	0,90	3,59	53
	ОС3	4	0,18	0,72		54
	МН9	2	0,41	0,82		59
	П4-30	1	1,15	1,15		64
ПК42-35	К9-35	5	0,19	0,95	4,06	53
	ОС3	4	0,18	0,72		54
	МН9	2	0,41	0,82		59
	П4-35	1	1,57	1,57		64
ПК43-25	К9-25	7	0,17	1,19	4,18	53
	ОС 5	4	0,27	1,08		54
	МН9	2	0,41	0,82		59
	П4-25	1	1,09	1,09		64
ПК43-30	К9-30	7	0,18	1,26	4,31	53
	ОС5	4	0,27	1,08		54
	МН9	1	0,41	0,82		59
	П4-30	2	1,15	1,15		64
ПК43-35	К9-35	7	0,19	1,33	4,80	53
	ОС5	4	0,27	1,08		54
	МН9	2	0,41	0,82		59
	П4-35	1	1,57	1,57		64

Бытовых зданий и туристских комплексов г. Москва

ЦНИИЭП

Нач. отдела — Пригожий
Гл. инж. пр-та — Шамаурова
Рук. гр. инж. — Морева
Исполнитель

ТК	Стеновые панели из легких и ячеистых бетонов	Серия ИИ-04-5	
1973	Пространственные каркасы ПК41-25; ПК41-30; ПК41-35; ПК42-25; ПК42-30; ПК42-35; ПК43-25; ПК43-30; ПК43-35. Спецификация.	Выпуск 10	Лист 33

ЗАВОД ЖБИ

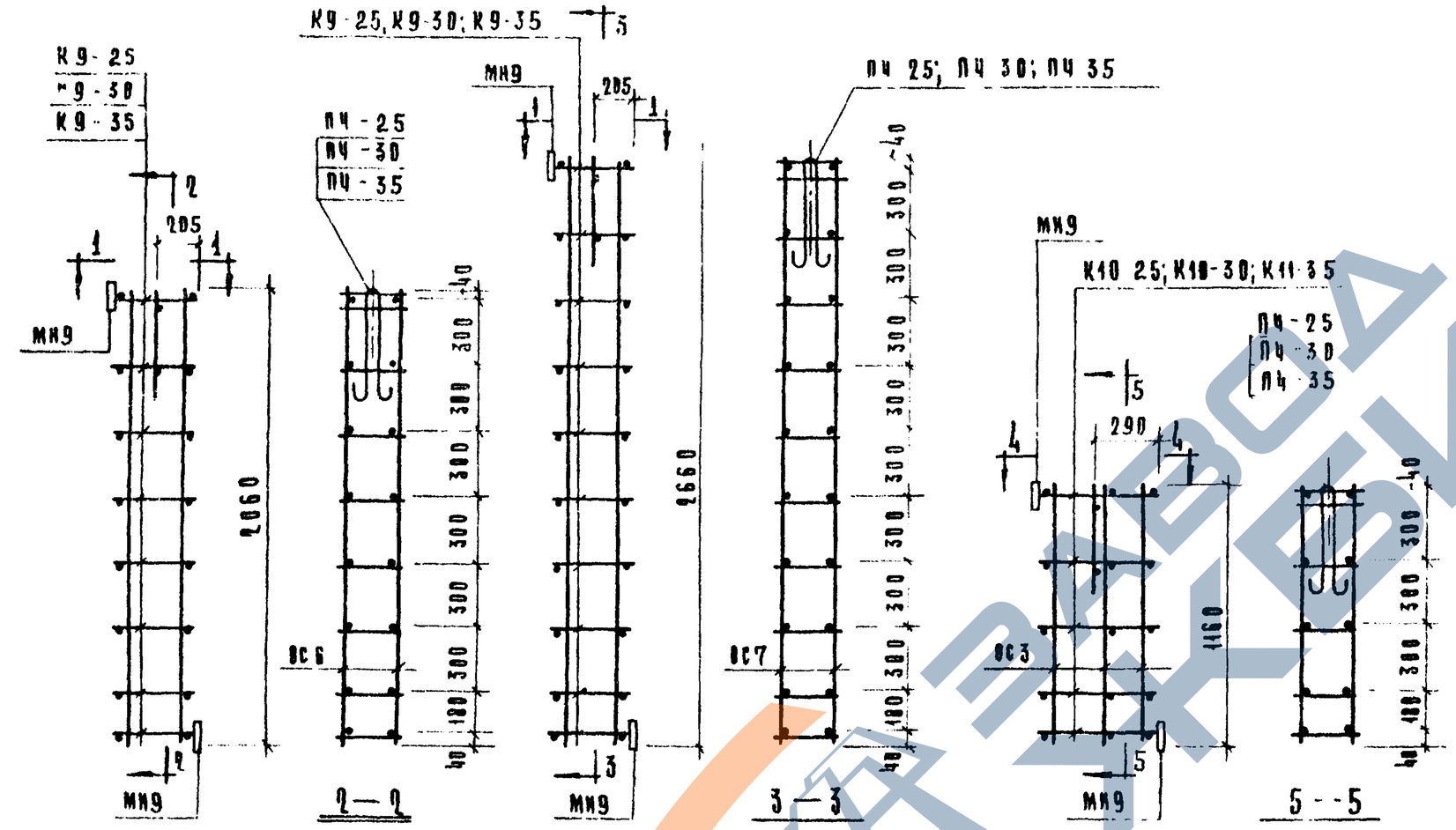

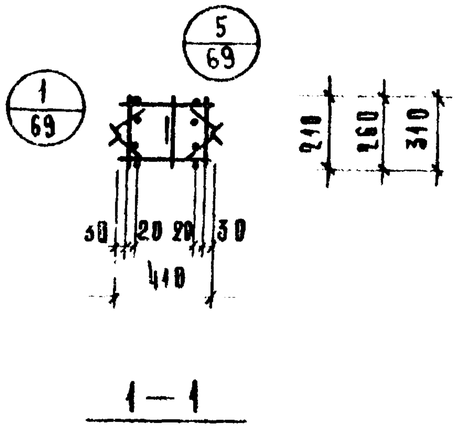

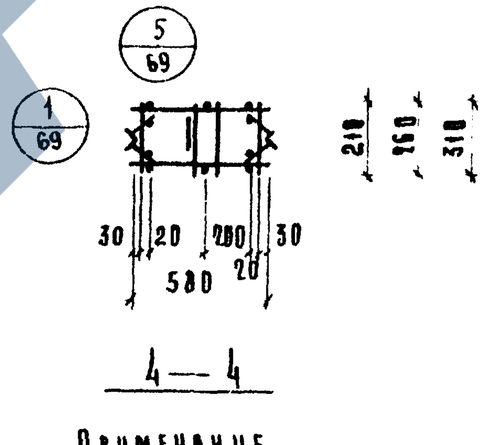

Примечание

1. Указания по сварке см пояснительную записку

Спецификация арматурных изделий на пространственные каркасы

Марка простр. каркаса	Марка арматуры изделия	К во штук	Вес кг: одного изделия	Вес кг: всех изделий	Вес кг: общий	Лист
ПК44-25	К9 25	8	0.17	1.36	4,55	53
	ОС 6	4	0,32	1.28		54
	МН 9	2	0.41	0.82		59
	ПЧ 25	1	1.09	1.09		64
ПК44-30	К9 30	8	0,18	1,44	4,69	53
	ОС 6	4	0.32	1.28		54
	МН 9	2	0.41	0.82		59
	ПЧ-30	1	1.15	1,15		64
ПК44-35	К9-35	8	0,19	1,52	5,19	53
	ОС 6	4	0.32	1,28		54
	МН 9	2	0.41	0,82		59
	ПЧ-35	1	1.57	1,57		64
ПК45-25	К9-25	10	0.17	1,70	5,25	53
	ОС 7	4	0.41	1,64		54
	МН 9	2	0.41	0,82		59
	ПЧ 25	1	1.09	1.09		64
ПК45-30	К9-30	10	0.18	1.80	5,41	53
	ОС 7	4	0.41	1.64		54
	МН 9	2	0.41	0.82		59
	ПЧ-30	1	1.15	1,15		64
ПК45-35	К19-35	10	0,19	1.90	5,93	53
	ОС7	4	0.41	1.64		54
	МН 9	2	0,41	0.82		59
	ПЧ-35	1	1,57	1,57		64
ПК46-25	К10-25	5	0,24	1.20	4.19	53
	ОС3	6	0,18	1,08		54
	МН 9	2	0.41	0.82		59
	ПЧ 25	1	1.09	1.09		64
ПК46-30	К10-30	5	0,26	1.30	4,35	53
	ОС3	6	0.18	1.08		54
	МН 9	2	0.41	0.82		59
	ПЧ-30	1	1.15	1.15		64
ПК46-35	К10-35	5	0,27	1.35	4.82	53
	ОС3	6	0,18	1.08		54
	МН 9	2	0.41	0.82		59
	ПЧ-35	1	1.57	1.57		64

ТК	Стеновые панели из легких и ячеистых бетонов	Серия ИИ-04-5
1973	Пространственные каркасы ПК44-25; ПК44 30; ПК44-35; ПК45-25; ПК45-30; ПК45-35; ПК46-25; ПК-46-30; ПК46-35. Спецификация	Выпуск 10 / Лист 34

Цниипсл. Разработана Замлеевой. Р. Москва. Рук. группы Шазерова. Исполнила Маркина. Инженер.

https://zavodjbi.com/

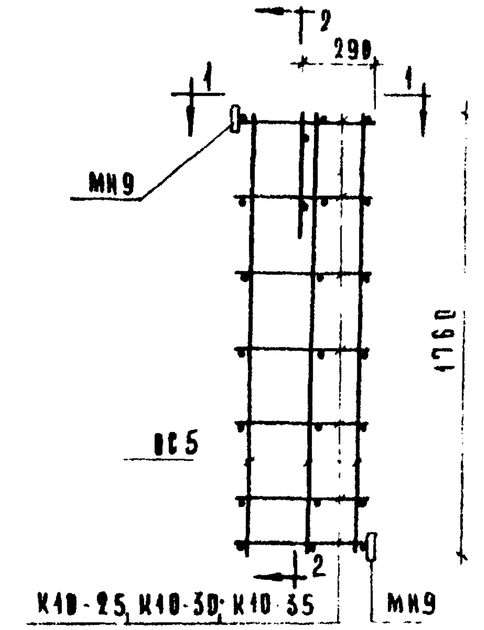

ПК47-25; ПК47-30; ПК47-35

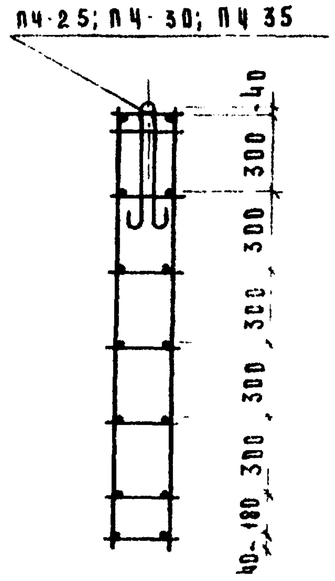

2 — 2

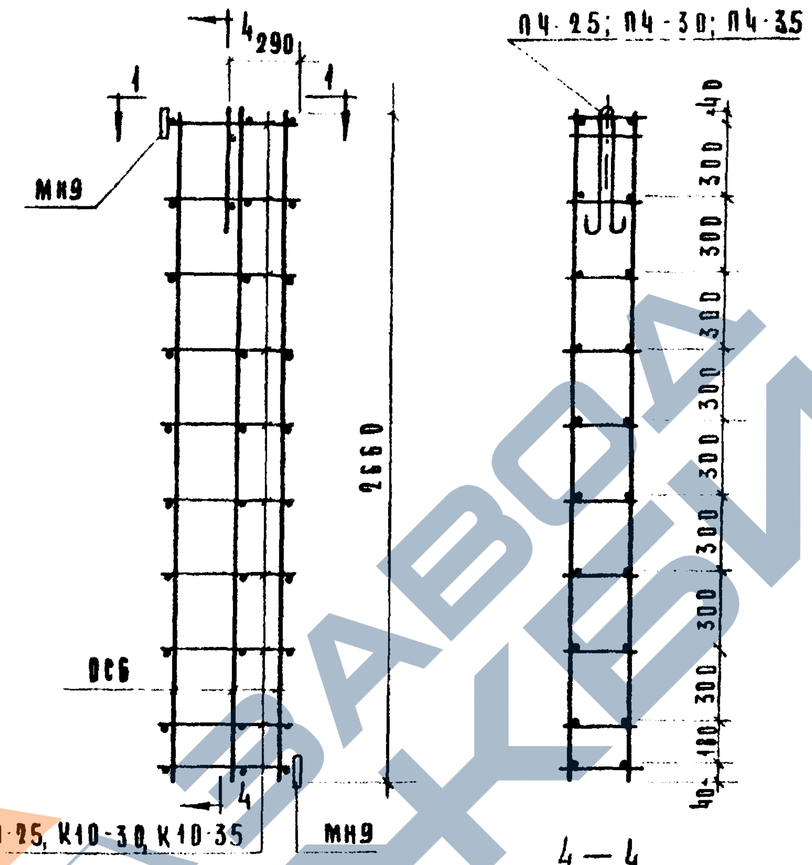

4 — 4

ПК49-25; ПК49-30; ПК49-35

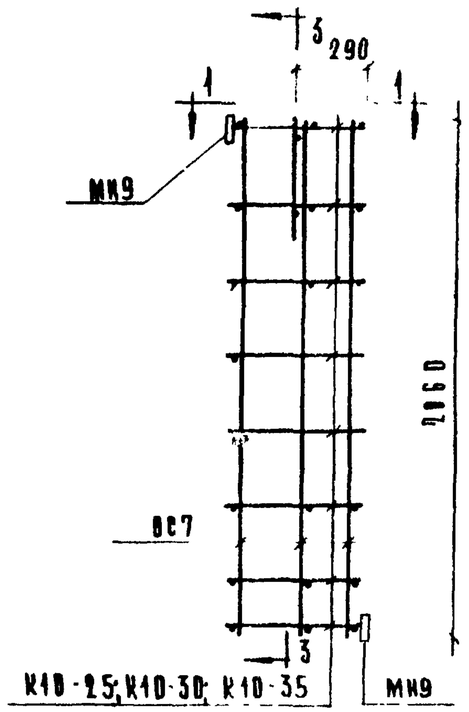

ПК48-25; ПК48-30; ПК48-35

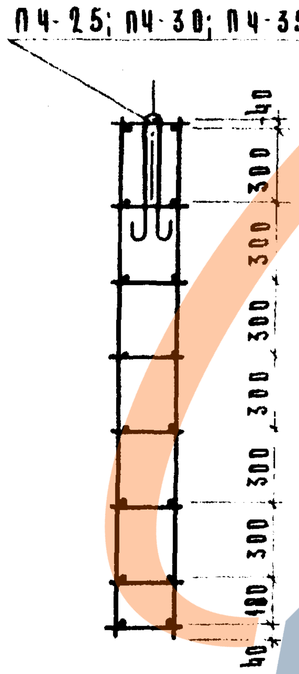

3 — 3

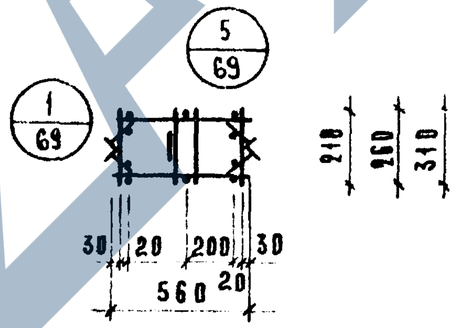

Примечание:

1. Указания по сварке см пояснительную записку

Спецификация арматурных изделий на пространственные каркасы

Марка простр. каркаса	Марка арматур изделия	К во штук	Вес кг: одного изделия	Вес кг: всех изделий	Вес кг: общий	Лист
ПК47-25	К10-25	7	0.24	1.68	5,21	53
	ОС5	6	0.27	1.62		54
	МН9	2	0.41	[illegible]		59
	П4-25	1	1.09	1.09		64
ПК47-30	К10-30	7	0.26	1.82	5,41	53
	ОС5	6	0.27	1.62		54
	МН9	2	0.41	0.82		59
	П4-30	1	1.15	1.15		64
ПК47-35	К10-35	7	0.27	1.89	5,90	53
	ОС5	6	0.27	1.62		54
	МН9	2	0.41	0.82		59
	П4-35	1	1.57	1.57		64
ПК48-25	К10-25	8	0.24	1,92	5,75	53
	ОС6	6	0.32	1,92		54
	МН9	2	0.41	0,82		59
	П4-25	1	1.09	1.09		64
ПК48-30	К10-30	8	0,26	2.08	5,97	53
	ОС6	6	0.32	1.92		54
	МН9	2	0.41	0.82		59
	П4-30	1	1.15	1.15		64
ПК48-35	К10-35	8	0.27	2.16	6.47	53
	ОС6	6	0.32	1.92		54
	МН9	2	0.41	0.82		59
	П4-35	1	1.57	1.57		64
ПК49-25	К10-25	10	0.24	2.40	6,77	53
	ОС7	6	0.41	2.46		54
	МН9	2	0.41	0.82		59
	П4-25	1	1.09	1.09		64
ПК49-30	К10-30	10	0.26	2.60	7,03	53
	ОС7	6	0.41	2.46		54
	МН9	2	0.41	0.82		59
	П4-30	1	1.15	1.15		64
ПК49-35	К10-35	10	0.27	2.70	7,55	53
	ОС7	6	0.41	2.46		54
	МН9	2	0.41	0.82		59
	П4-35	1	1.57	1.57		64

ТК	Стеновые панели из легких и ячеистых бетонов	Серия ИИ-04-5
1973	Пространственные каркасы ПК47-25; ПК47-30; ПК47-35; ПК48-25; ПК48-30; ПК48-35; ПК49-25; ПК49-30; ПК49-35 Спецификация	Выпуск 10 / Лист 35

ЦНИИЭП Торгпромзданий Госгражданстроя Москва
Марки
Согласовано
Разработ. по гр. пр.
Исполнил
ЗАВОД ЖЕЛЕЗОБЕТОНОВ

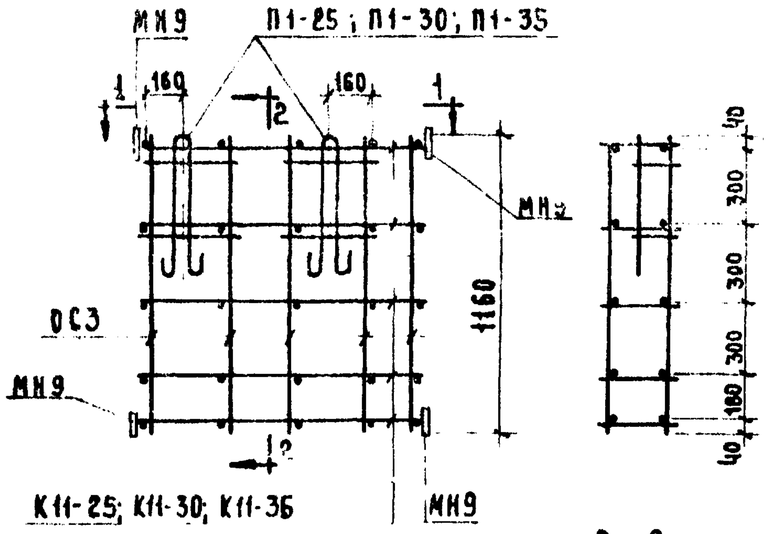

2-2

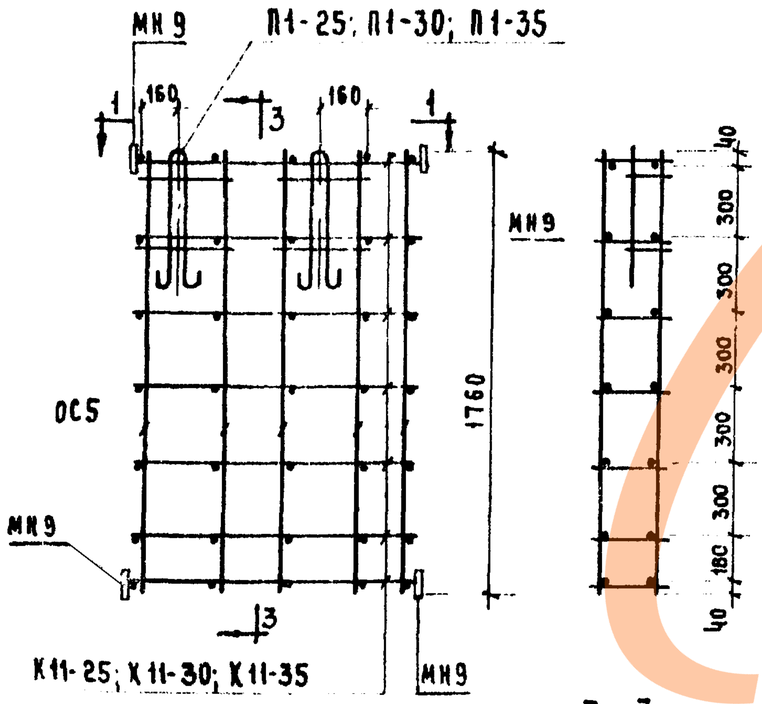

3-3

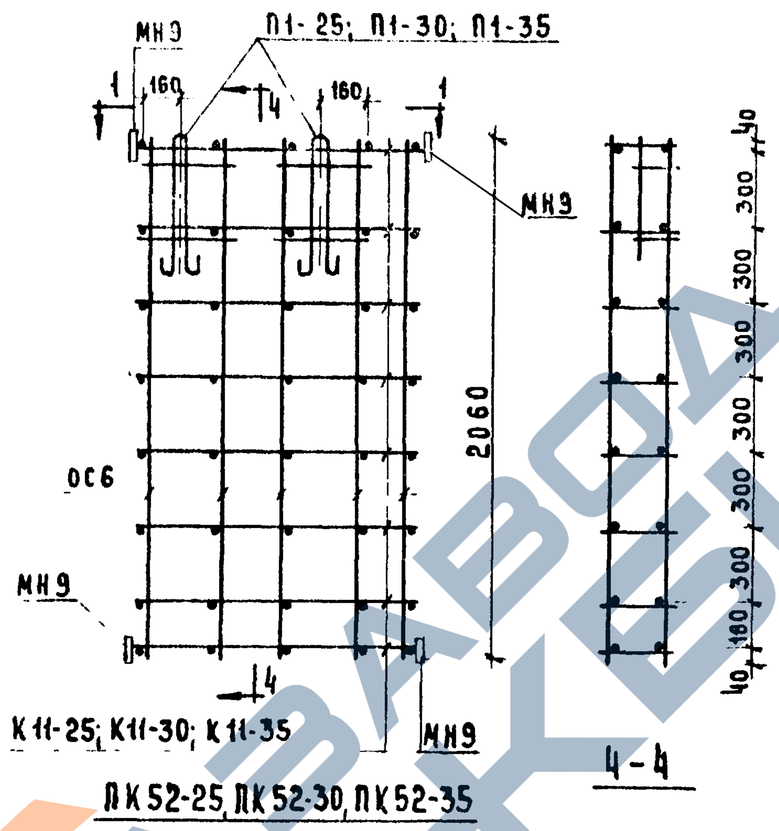

4-4

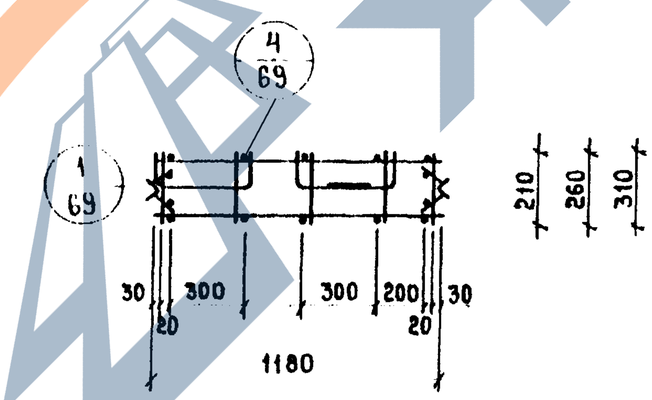

1-1

ПРИМЕЧАНИЕ:
Указания по сварке см лист пояснительную записку.

СПЕЦИФИКАЦИЯ АРМАТУРНЫХ ИЗДЕЛИЙ НА ПРОСТРАНСТВЕННЫЕ КАРКАСЫ

Марка простр. каркаса	Марка арматур. изделия	К-во штук	Вес кг. одного изделия	Вес кг. всех изделий	Вес кг. общий	Лист
ПК50-25	К11-25	5	0,46	2,30	7,92	53
	ОС3	10	0,18	1,80		54
	МН9	4	0,41	1,64		59
	П1-25	2	1,09	2,18		63
ПК50-30	К11-30	5	0,49	2,45	8,19	53
	ОС3	10	0,18	1,80		54
	МН9	4	0,41	1,64		59
	П1-30	2	1,15	2,30		63
ПК50-35	К11-35	5	0,51	2,55	9,13	53
	ОС3	10	0,18	1,80		54
	МН9	4	0,41	1,64		59
	П1-35	2	1,57	3,14		63
ПК51-25	К11-25	7	0,46	3,22	9,74	53
	ОС5	10	0,27	2,70		54
	МН9	4	0,41	1,64		59
	П1-25	2	1,09	2,18		63
ПК51-30	К11-30	7	0,49	3,43	10,07	53
	ОС5	10	0,27	2,70		54
	МН9	4	0,41	1,64		59
	П1-30	2	1,15	2,30		63
ПК51-35	К11-35	7	0,51	3,57	11,05	53
	ОС5	10	0,27	2,70		54
	МН9	4	0,41	1,64		59
	П1-35	2	1,57	3,14		63
ПК52-25	К11-25	8	0,46	3,68	10,70	53
	ОС6	10	0,32	3,20		54
	МН9	4	0,41	1,64		59
	П1-25	2	1,09	2,18		63
ПК52-30	К11-30	8	0,49	3,92	11,06	53
	ОС6	10	0,32	3,20		54
	МН9	4	0,41	1,64		59
	П1-30	2	1,15	2,30		63
ПК52-35	К11-35	8	0,51	4,08	12,06	53
	ОС6	10	0,32	3,20		54
	МН9	4	0,41	1,64		59
	П1-35	2	1,57	3,14		63

ТК	Стеновые панели из легких и ячеистых бетонов	Серия ИИ-04-5	
1973	Пространственные каркасы ПК50-25; ПК50-30; ПК50-35; ПК51-25; ПК51-30; ПК51-35; ПК52-25; ПК52-30; ПК52-35 спецификация.	Выпуск 10	Лист 36

Инв. № подл. | Подпись и дата | Взам. инв. №

https://zavodjbi.com/

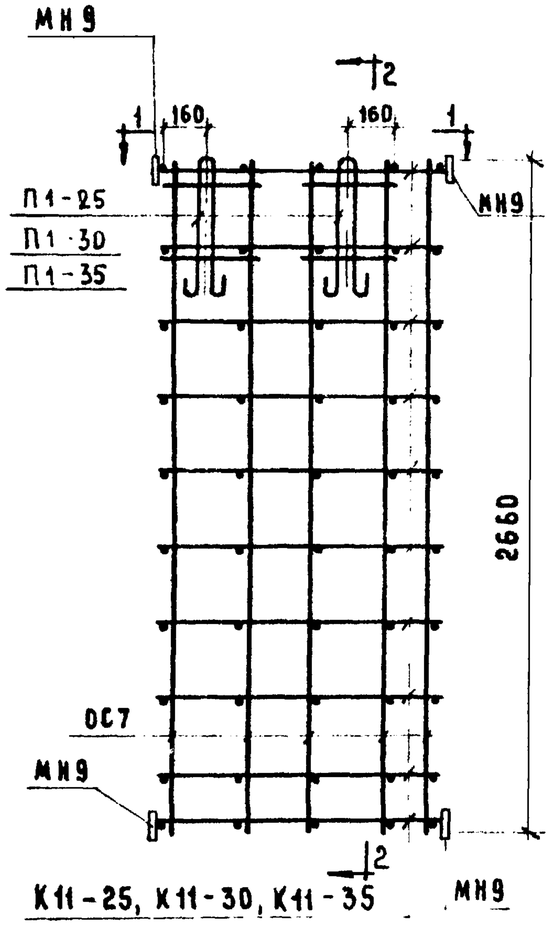

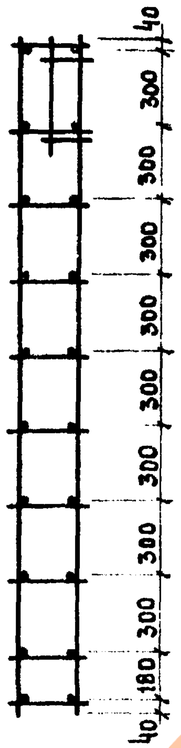

2 – 2

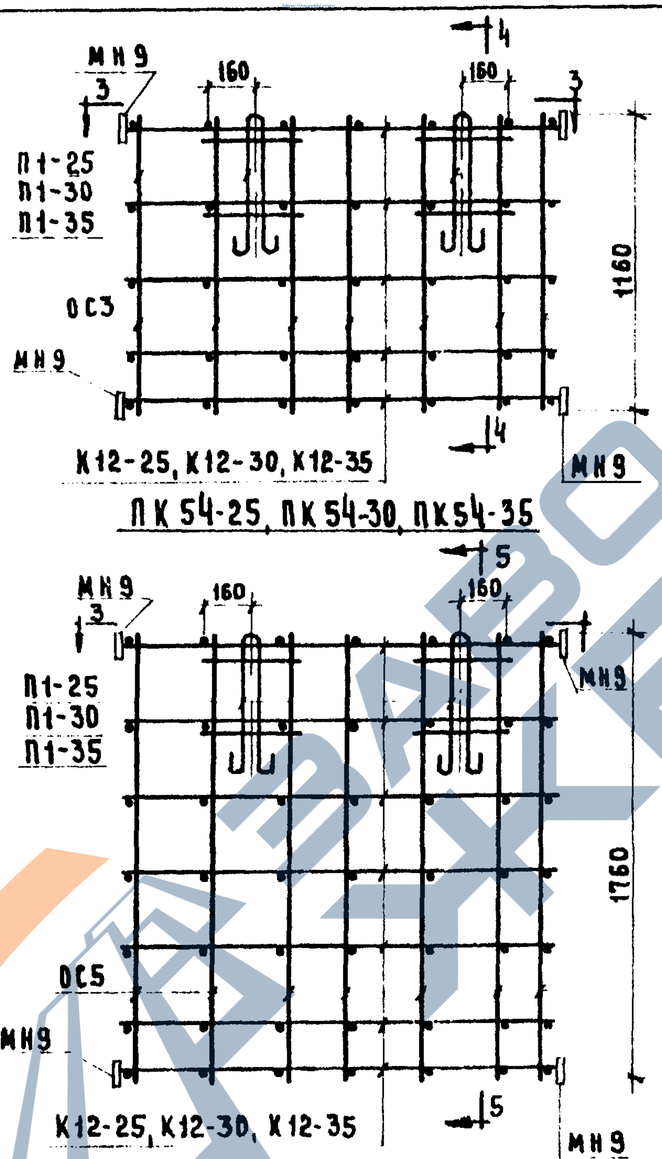

4 – 4

5 – 5

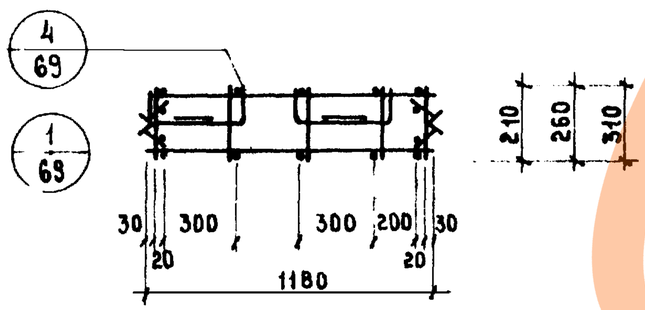

1 – 1

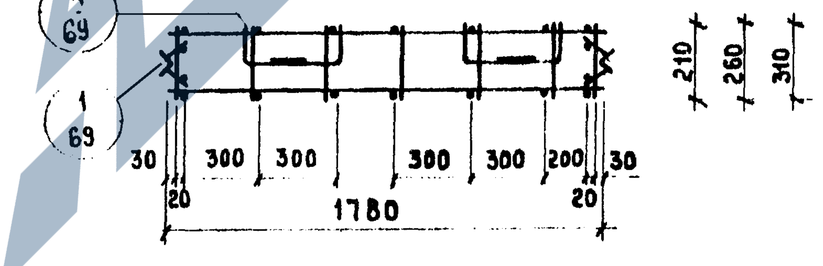

3 – 3

ПРИМЕЧАНИЕ.
УКАЗАНИЯ ПО СВАРКЕ СМ ПОЯСНИТЕЛЬНУЮ ЗАПИСКУ.

СПЕЦИФИКАЦИЯ АРМАТУРНЫХ ИЗДЕЛИЙ НА ПРОСТРАНСТВЕННЫЕ КАРКАСЫ

МАРКА ПРОСТР КАРКАСА	МАРКА АРМАТУР ИЗДЕЛИЯ	К-ВО ШТУК	ВЕС КГ ОДНОГО ИЗДЕЛИЯ	ВЕС КГ ВСЕХ ИЗДЕЛИЙ	ВЕС КГ ОБЩИЙ	ЛИСТ
ПК53-25	К11-25	10	0,46	4,60	12,52	53
	ОС7	10	0,41	4,10		54
	МН9	4	0,41	1,64		59
	П1-25	2	1,09	2,18		63
ПК53-30	К11-30	10	0,49	4,90	12,94	63
	ОС7	10	0,41	4,10		54
	МН9	4	0,41	1,64		59
	П1-30	2	1,15	2,30		63
ПК53-35	К11-35	10	0,51	5,10	13,98	53
	ОС7	10	0,41	4,10		54
	МН9	4	0,41	1,64		59
	П1-35	2	1,57	3,14		63
ПК54-25	К12-25	5	0,69	3,45	9,79	53
	ОС3	14	0,18	2,52		54
	МН9	4	0,41	1,64		59
	П1-25	2	1,09	2,18		63
ПК54-30	К12-30	5	0,72	3,60	10,06	63
	ОС3	14	0,18	2,52		54
	МН9	4	0,41	1,64		59
	П1-30	2	1,15	2,30		63
ПК54-35	К12-35	5	0,76	3,81	11,11	53
	ОС3	14	0,18	2,52		54
	МН9	4	0,41	1,64		59
	П1-35	2	1,57	3,14		63
ПК55-25	К12-25	7	0,69	4,83	12,43	53
	ОС5	14	0,27	3,78		54
	МН9	4	0,41	1,64		59
	П1-25	2	1,09	2,18		63
ПК55-30	К12-30	7	0,72	5,04	12,76	53
	ОС5	14	0,27	3,78		54
	МН9	4	0,41	1,64		59
	П1-30	2	1,15	2,30		63
ПК55-35	К12-35	7	0,76	5,32	13,80	53
	ОС15	14	0,27	3,78		54
	МН9	4	0,41	1,64		59
	П1-35	2	1,57	3,14		63

ТК	СТЕНОВЫЕ ПАНЕЛИ ИЗ ЛЕГКИХ И ЯЧЕИСТЫХ БЕТОНОВ.	СЕРИЯ ИИ-04-5	
1973	ПРОСТРАНСТВЕННЫЕ КАРКАСЫ ПК53-25; ПК53-30; ПК53-35; ПК54-25; ПК54-30; ПК54-35; ПК55-25; ПК55-30; ПК55-35. СПЕЦИФИКАЦИЯ.	ВЫПУСК 10	ЛИСТ 37

ГИПРОСТРОЙМОСТ ЦНИИЭП ТИПОВЫХ ЗДАНИЙ И ТЕРРИТОРИЙ ОТДЕЛЕНИЕ КОМПЛЕКСОВ Г. МОСКВА

НАЧ ОТДЕЛА	ГИПРОЖИЛ	
ГЛ ИНЖ ПР-ТА	ШАНАУРОВА	
РУК ГРУППЫ	МАРКИН	
ИСПОЛНИЛ		

ЗАВОД ЖБИ

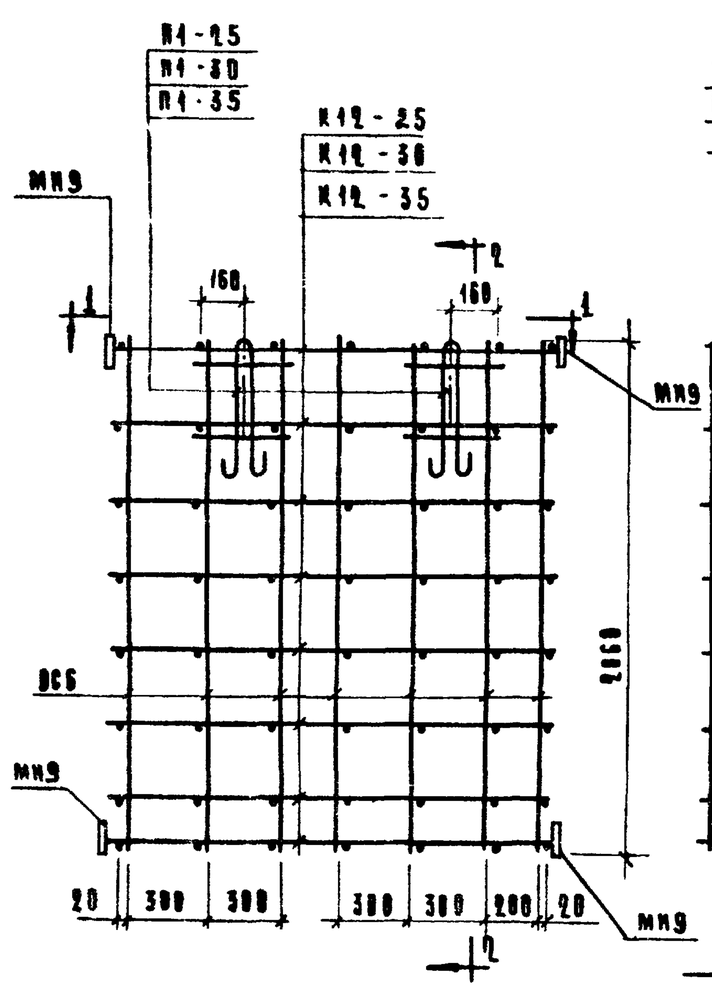

ПК56-25; ПК56-30; ПК56-35

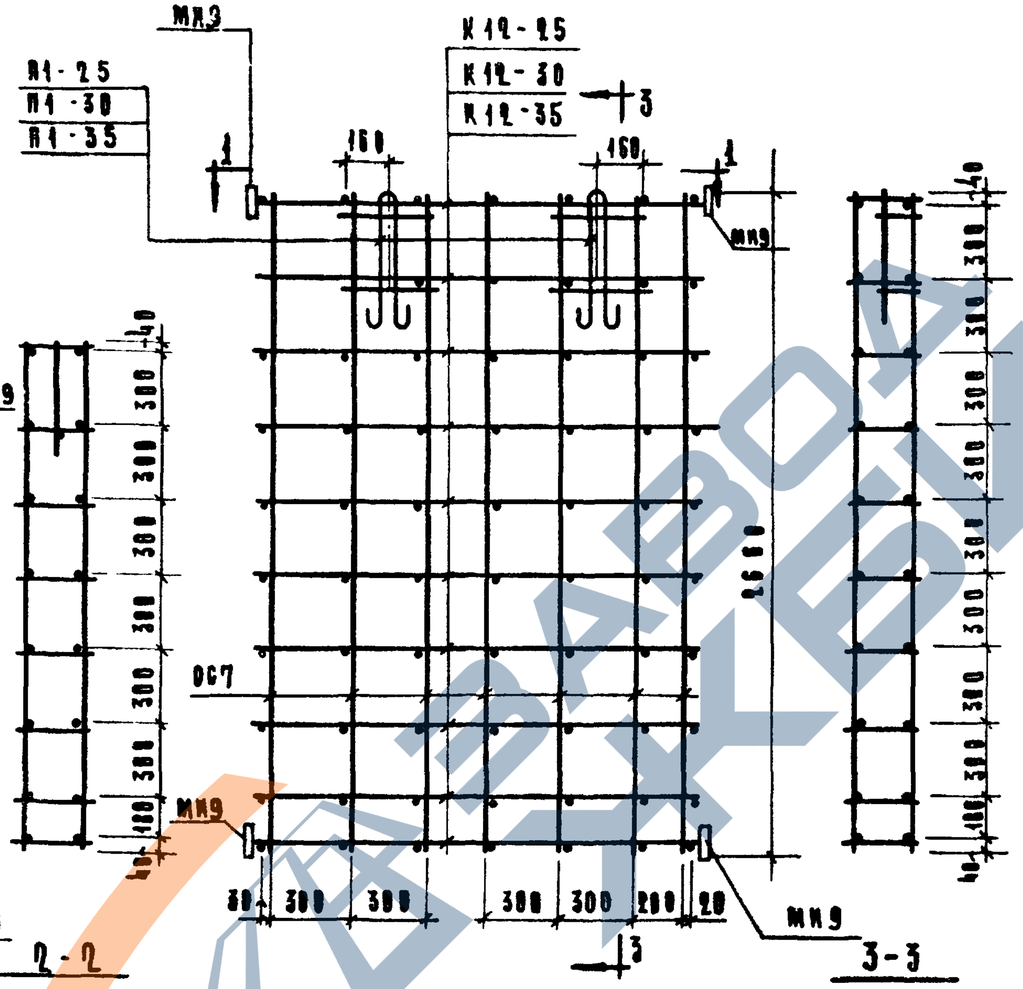
МН3
П1-25
П1-30
П1-35
К12-25
К12-30
К12-35
МН9
ОС7
160
2860
40 300 300 300 300

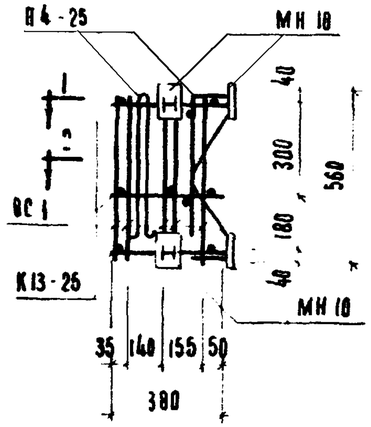

ПК 58-25

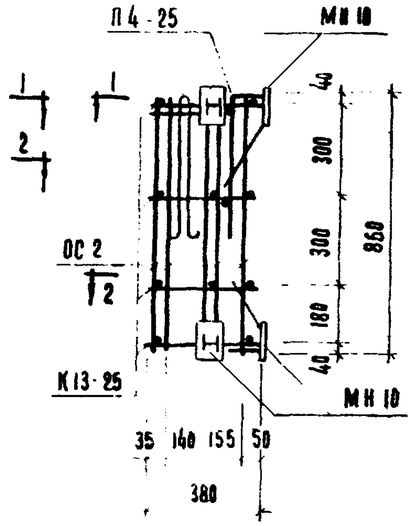

ПК 59-25

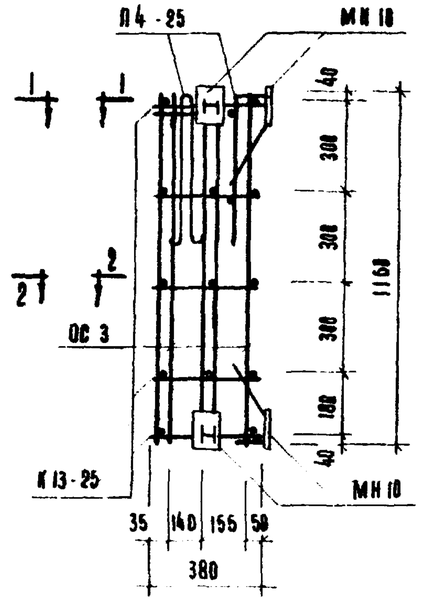

ПК 60-25

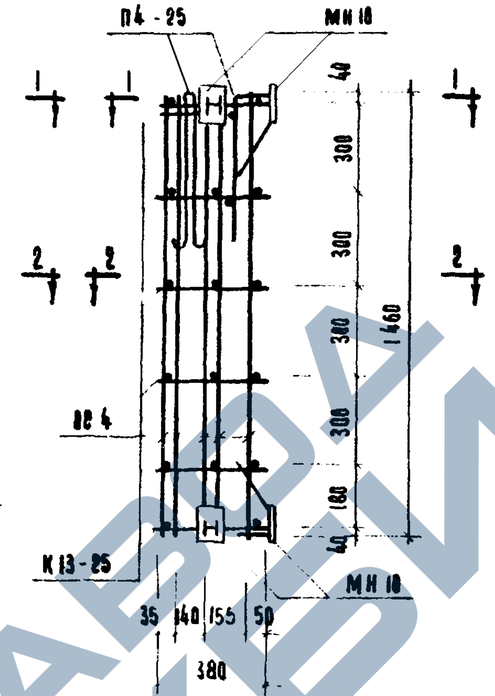

ПК 61-25

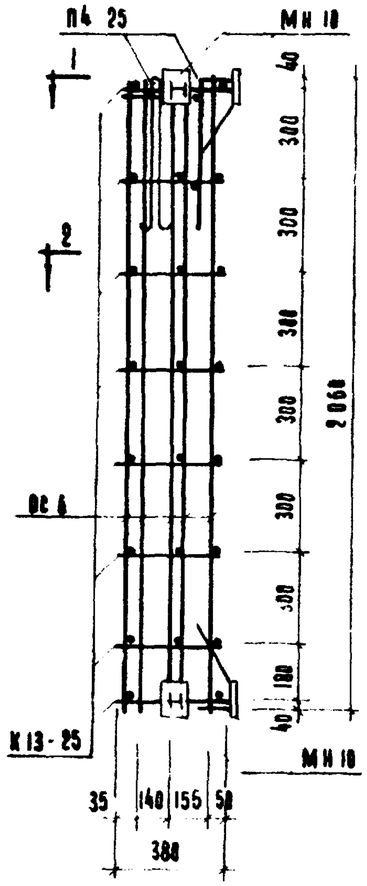

ПК 63-25

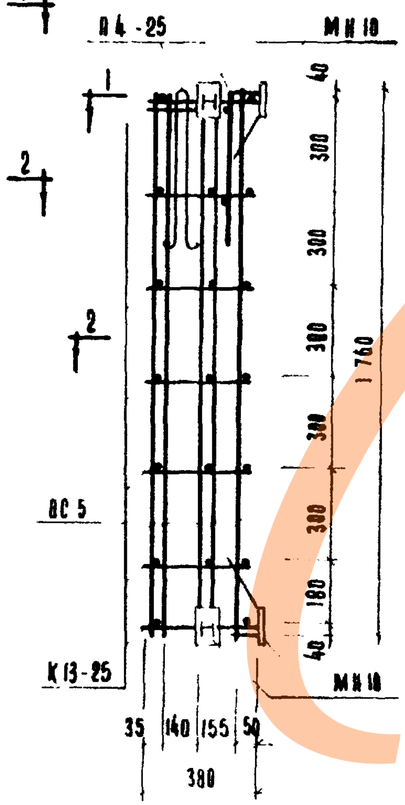

ПК 62-25

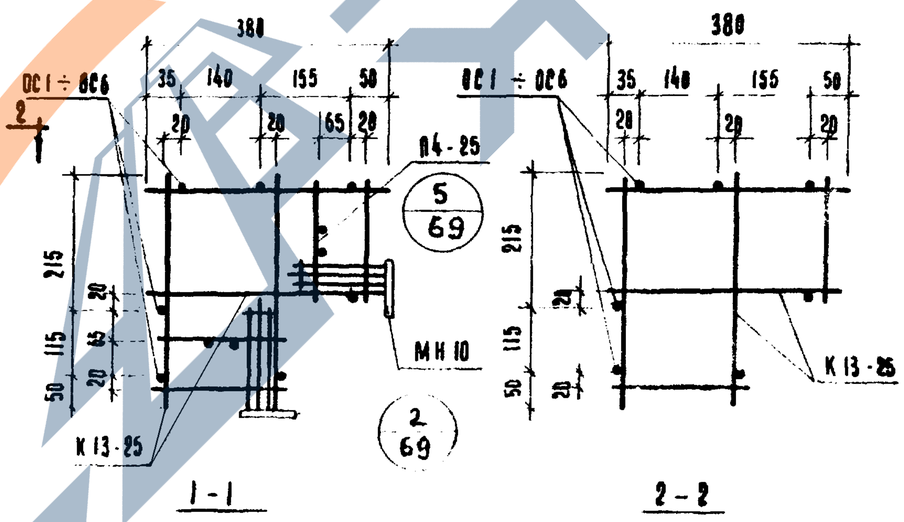

СПЕЦИФИКАЦИЯ АРМАТУРНЫХ ИЗДЕЛИЙ НА ПРОСТРАНСТВЕННЫЙ КАРКАС

МАРКА ПРОСТРАН. КАРКАСА	МАРКА АРМАТУРН. ИЗДЕЛИЯ	К-ВО ШТ.	ВЕС, КГ			Лист
			ОДНОГО ИЗДЕЛИЯ	ВСЕХ ИЗДЕЛИЙ	ОБЩИЙ	
ПК 58-25	К13-25	3	0.30	0.90	11.27	53
	ОС 1	7	0.09	0.63		54
	МН 10	4	1.89	7.56		59
	П4-25	2	1.09	2.18		64
ПК 59-25	К13-25	4	0.30	1.20	11.85	53
	ОС 2	7	0.13	0.91		54
	МН 10	4	1.89	7.56		59
	П4-25	2	1.09	2.18		64
ПК 60-25	К13-25	5	0.30	1.50	12.59	53
	ОС 3	7	0.18	1.26		54
	МН 10	4	1.89	7.56		59
	П4-25	2	1.09	2.18		64
ПК 61-25	К13-25	6	0.30	1.80	13.15	53
	ОС 4	7	0.23	1.61		54
	МН 10	4	1.89	7.56		59
	П4-25	2	1.09	2.18		64
ПК 62-25	К13-25	7	0.30	2.10	13.73	53
	ОС 5	7	0.27	1.89		54
	МН 10	4	1.89	7.56		59
	П4-25	2	1.09	2.18		64
ПК 63-25	К13-25	8	0.30	2.40	14.38	53
	ОС 6	7	0.32	2.24		54
	МН 10	4	1.89	7.56		59
	П4-25	2	1.09	2.18		64

ПРИМЕЧАНИЕ

Указания по сварке см пояснительную записку.

ТК	СТЕНОВЫЕ ПАНЕЛИ ИЗ ЛЕГКИХ И ЯЧЕИСТЫХ БЕТОНОВ	СЕРИЯ ИИ-04-5
1973	ПРОСТРАНСТВЕННЫЕ КАРКАСЫ ПК58-25; ПК59-25; ПК60-25; ПК61-25; ПК62-25; ПК63-25. СПЕЦИФИКАЦИЯ	ВЫПУСК 10 / ЛИСТ 79

ЗАВОД ЖБИ

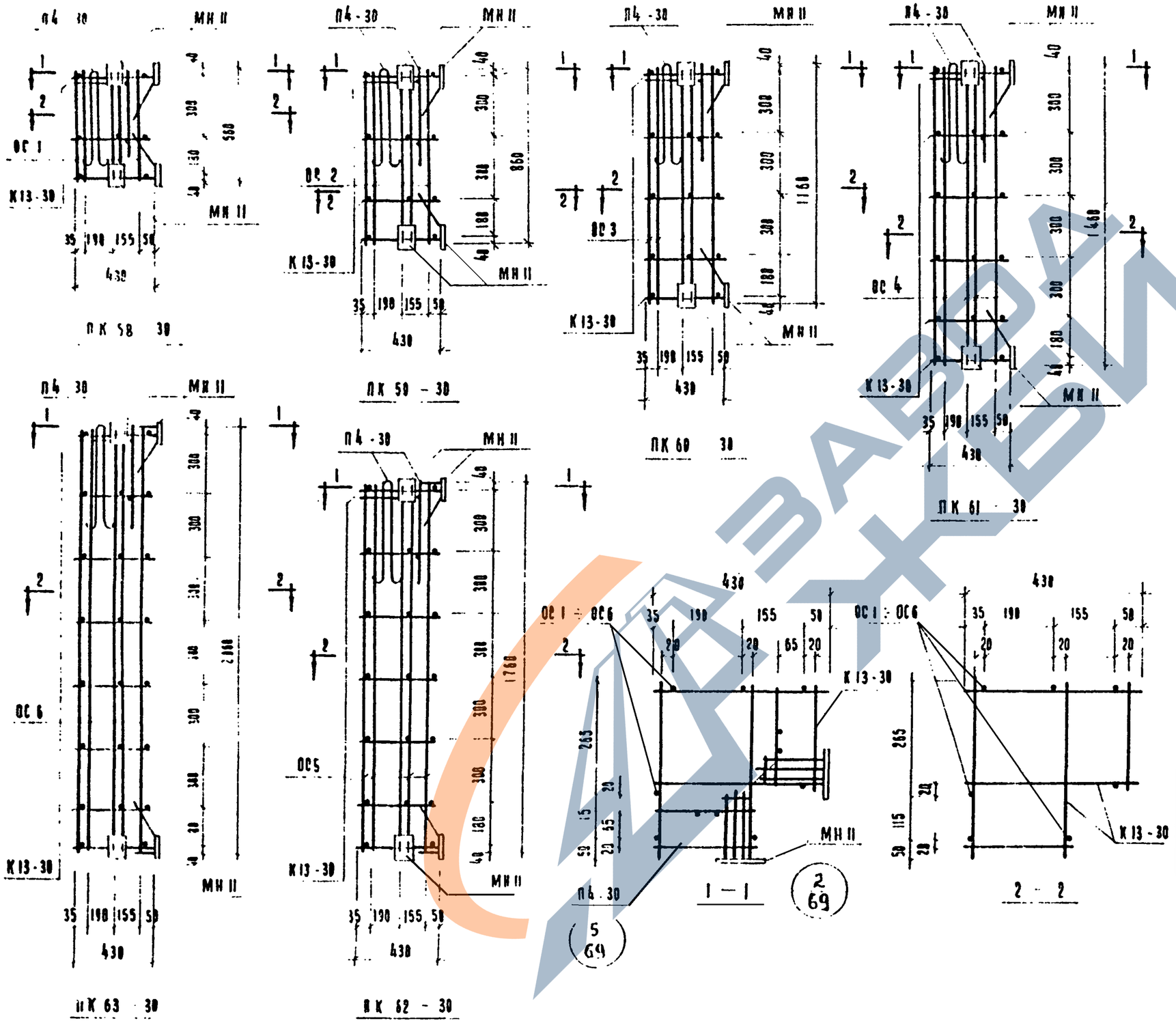

СПЕЦИФИКАЦИЯ АРМАТУРНЫХ ИЗДЕЛИЙ НА ПРОСТРАНСТВЕННЫЙ КАРКАС

Марка пространств. каркаса	Марка арматурн. изделия	К-во шт.	Вес, кг. одного изделия	Вес, кг. всех изделий	Вес, кг. общий	Лист
ПК 58-30	К13-30	3	0.36	1.08	11.21	53
	ОС 1	7	0.89	8.63		54
	МН 11	4	1.80	7.20		59
	П4-30	2	1.15	2.30		64
ПК 59-30	К13-30	4	0.36	1.44	11.85	53
	ОС 2	7	0.13	0.91		54
	МН 11	4	1.80	7.20		59
	П4-30	2	1.15	2.30		64
ПК 60-30	К13-30	5	0.36	1.80	12.56	53
	ОС 3	7	0.18	1.26		54
	МН 11	4	1.80	7.20		59
	П4-30	2	1.15	2.30		64
ПК 61-30	К13-30	6	0.36	2.16	13.27	53
	ОС 4	7	0.23	1.61		54
	МН 11	4	1.80	7.20		59
	П4-30	2	1.15	2.30		64
ПК 62-30	К13-30	7	0.36	2.52	13.91	53
	ОС 5	7	0.27	1.89		54
	МН 11	4	1.80	7.20		59
	П4-30	2	1.15	2.30		64
ПК 63-30	К13-30	8	0.36	2.88	14.62	53
	ОС 6	7	0.32	2.24		54
	МН 11	4	1.80	7.20		59
	П4-30	2	1.15	2.30		64

ПРИМЕЧАНИЕ

Указания по сварке см. пояснительную записку.

ТК	СТЕНОВЫЕ ПАНЕЛИ ИЗ ЛЕГКИХ И ЯЧЕИСТЫХ БЕТОНОВ	СЕРИЯ ИИ-04-5	
1973	ПРОСТРАНСТВЕННЫЕ КАРКАСЫ ПК 58-30; ПК 59-30; ПК 60-30; ПК 61-30; ПК 62-30; ПК 63-30. СПЕЦИФИКАЦИЯ	ВЫПУСК 10	ЛИСТ 40

Разработана Стальпроектом г. Москва. Исполнил Степанова

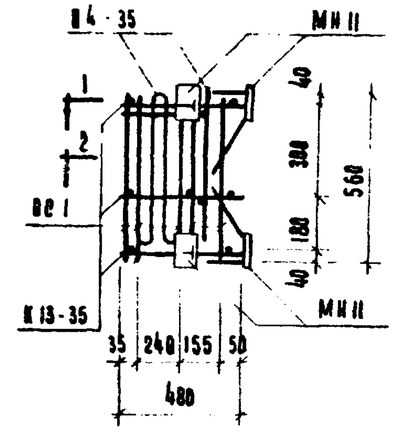

ПК 58 - 35

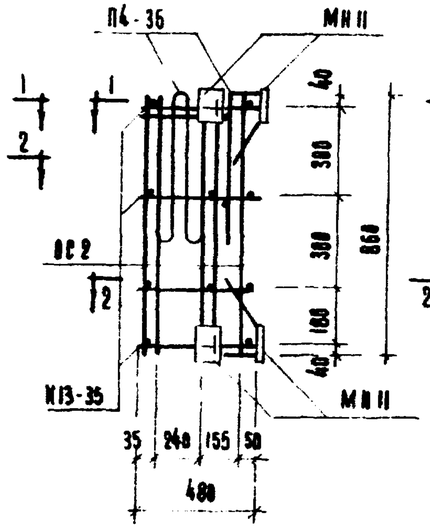

ПК 59 - 35

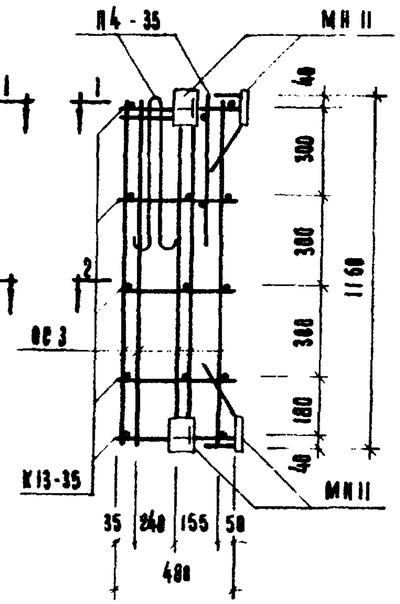

ПК 60 - 35

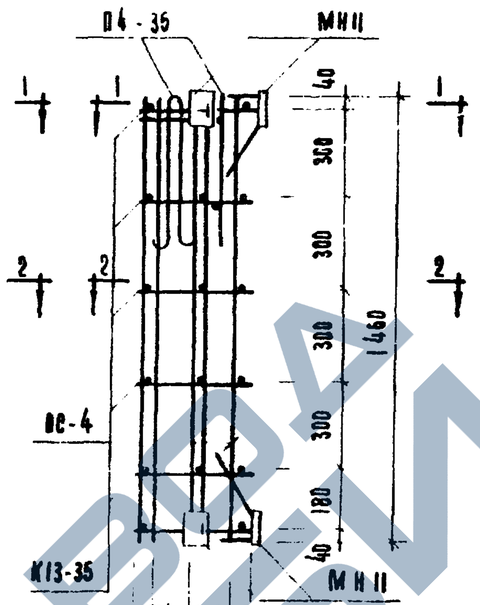

ПК 61 - 35

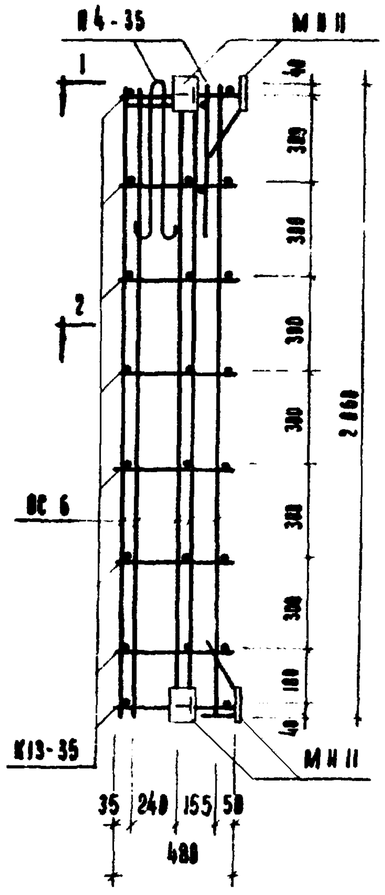

ПК 63 - 35

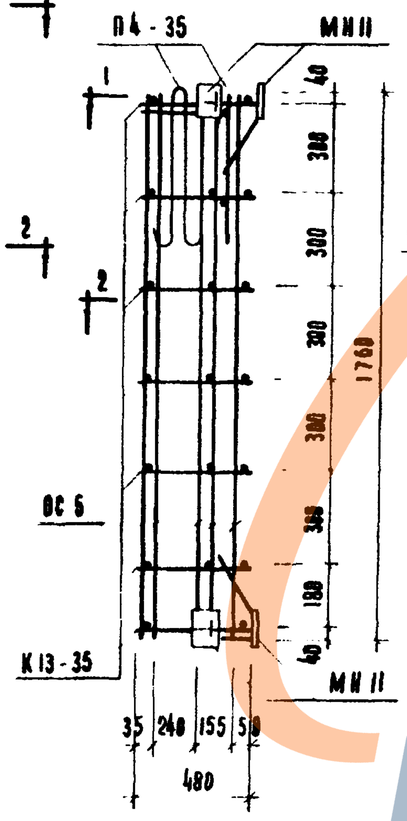

ПК 62 - 35

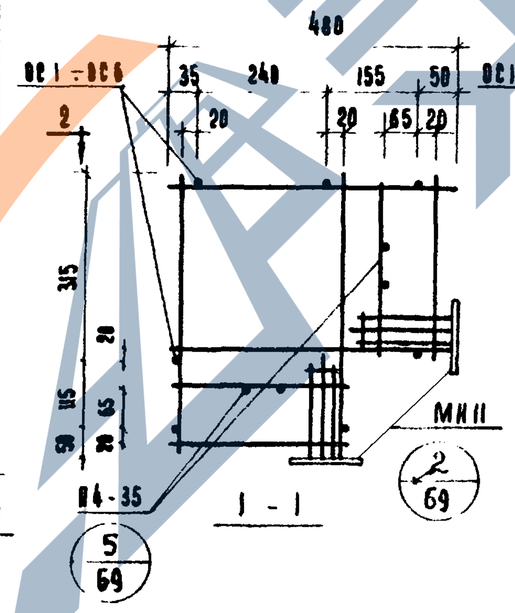

1 - 1

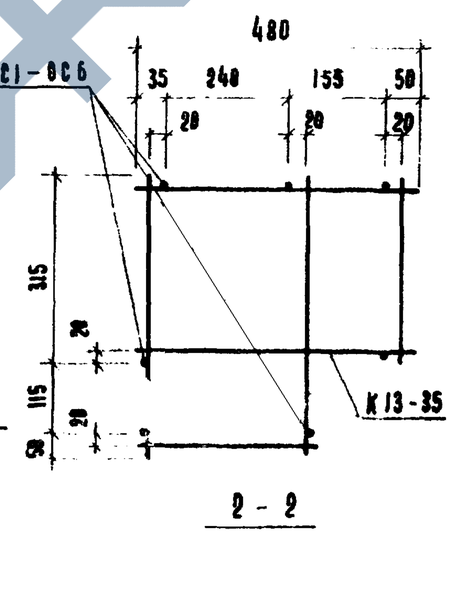

2 - 2

Спецификация арматурных изделий на пространственный каркас

Марка пространн. каркаса	Марка арматурн. изделия	К-во шт.	Вес, кг: одного изделия	Вес, кг: всех изделий	Вес, кг: общий	Лист
ПК 58-35	К13-35	3	0.40	1.20	12.17	53
	ВС1	7	0.09	0.63		54
	МН11	4	1.80	7.20		59
	П4-35	2	1.57	3.14		64
ПК 59-35	К13-35	4	0.40	1.60	12.85	53
	ВС2	7	0.13	0.91		54
	МН11	4	1.80	7.20		59
	П4-35	2	1.57	3.14		64
ПК 60-35	К13-35	5	0.40	2.00	13.60	53
	ВС3	7	0.18	1.26		54
	МН11	4	1.80	7.20		59
	П4-35	2	1.57	3.14		64
ПК 61-35	К13-35	6	0.40	2.40	14.35	53
	ВС4	7	0.23	1.61		54
	МН11	4	1.80	7.20		59
	П4-35	2	1.57	3.14		64
ПК 62-35	К13-35	7	0.40	2.80	15.03	53
	ВС5	7	0.27	1.89		54
	МН11	4	1.80	7.20		59
	П4-35	2	1.57	3.14		64
ПК 63-35	К13-35	8	0.40	3.20	15.78	53
	ВС6	7	0.32	2.24		54
	МН11	4	1.80	7.20		59
	П4-35	2	1.57	3.14		64

Примечание

Указания по сварке см. пояснительную записку

ТК	Стеновые панели из легких и ячеистых бетонов	Серия ИИ-04-5	
1973	Пространственные каркасы ПК 58-35; ПК 59-35; ПК 60-35; ПК 61-35; ПК 62-35, ПК 63-35 Спецификация	Выпуск 10	Лист 41

ЦНИИЭП жилища Комплексных проблем Москва

Рук. группы Шевцов; Исполнил Степанова

https://zavodjbi.com/
ЗАВОД ЖБИ

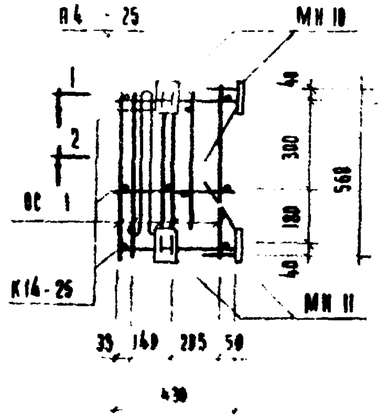

ПК 64 25

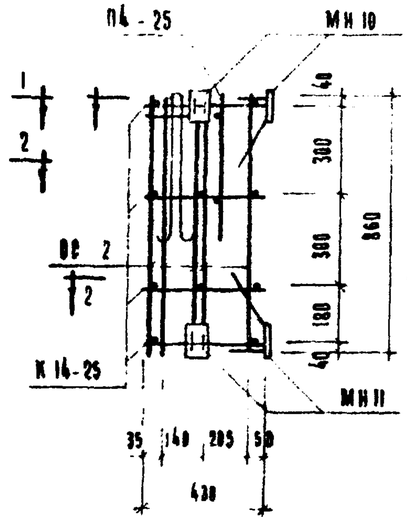

ПК 65 25

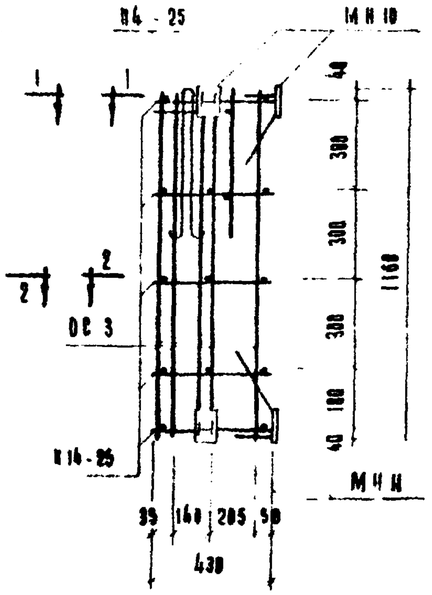

ПК 66 25

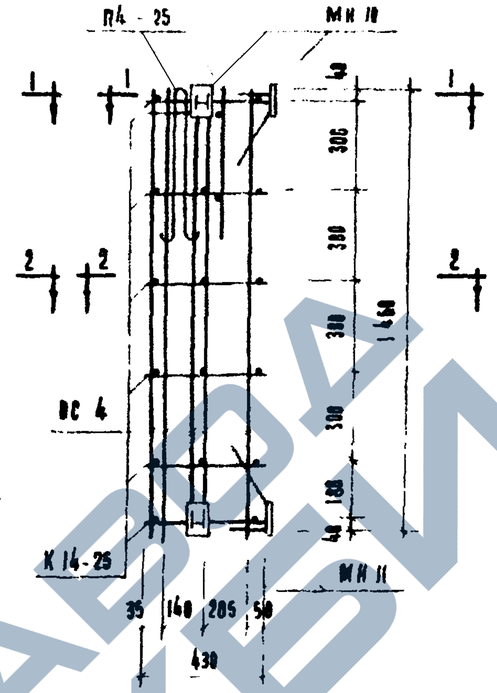

ПК 67 25

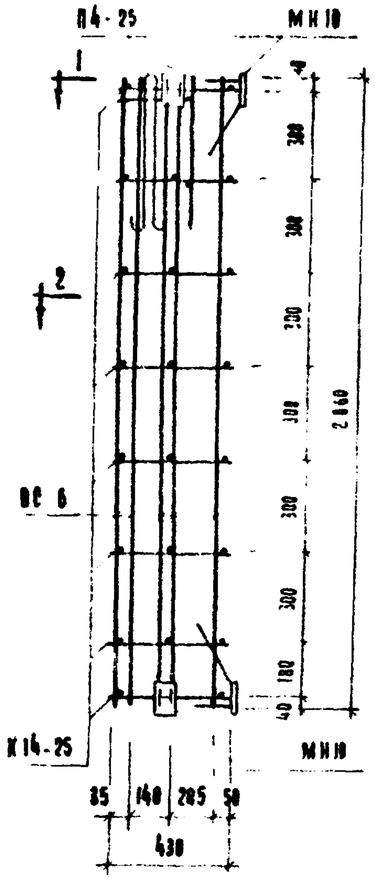

ПК 69 - 25

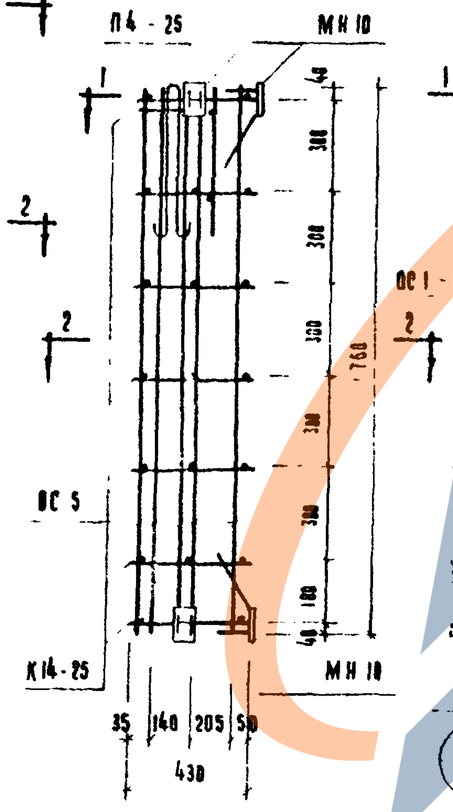

ПК 68 - 25

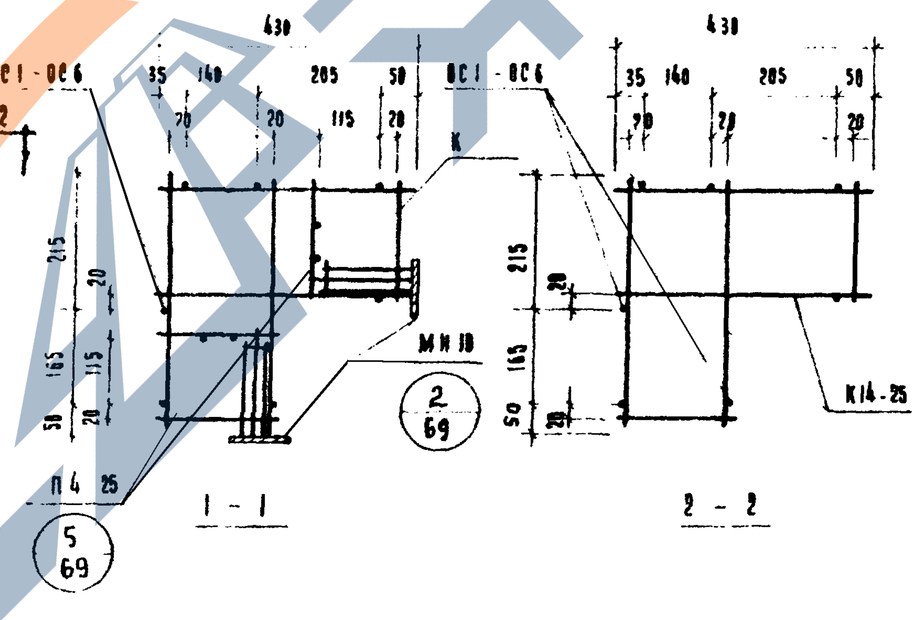

Спецификация арматурных изделий на пространственный каркас

Марка простран. каркаса	Марка арматурн. изделия	К-во шт.	Вес, кг: одного изделия	Вес, кг: всех изделий	Вес, кг: общий	Лист
ПК 64-25	К14 - 25	3	0.34	1.02	11.39	54
	ОС 1	7	0.09	0.63		54
	МН 10	4	1.89	7.56		59
	П4 - 25	2	1.09	2.18		64
ПК 65-25	К14 - 25	4	0.34	1.36	12.01	54
	ОС 2	7	0.13	0.91		54
	МН 10	4	1.89	7.56		59
	П4 25	2	1.09	2.18		64
ПК 66-25	К14 25	5	0.34	1.78	12.70	54
	ОС 3	7	0.18	1.26		54
	МН 10	4	1.89	7.56		59
	П4 - 25	2	1.09	2.18		64
ПК 67-25	К14 25	6	0.34	2.04	13.39	54
	ОС 4	7	0.23	1.61		54
	МН 10	4	1.89	7.56		59
	П4 - 25	2	1.09	2.18		64
ПК 68-25	К14 25	7	0.34	2.38	14.01	54
	ОС 5	7	0.27	1.89		54
	МН 10	4	1.89	7.56		59
	П4 25	2	1.09	2.18		64
ПК 69-25	К14-25	8	0.34	2.72	14.70	54
	ОС 6	7	0.32	2.24		54
	МН 10	4	1.89	7.56		59
	П4 - 25	2	1.89	2.18		64

Примечание

Указания по сварке см пояснительную записку.

ТК	Стеновые панели из легких и ячеистых бетонов	Серия ИИ-04-5	
1973	Пространственные каркасы ПК 64-25; ПК 65-25; ПК 66-25; ПК 67-25; ПК 68-25; ПК 69-25. Спецификация	Выпуск 10	Лист 42

ЦНИИЭП комплексов г. Москва. Рук. группы Шаназарова. Исполнил Степанова.

https://zavodjbi.com/

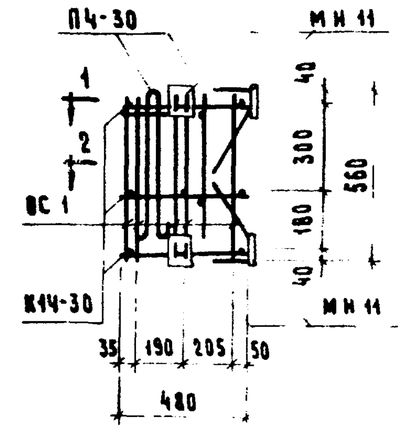

ПК 64-30

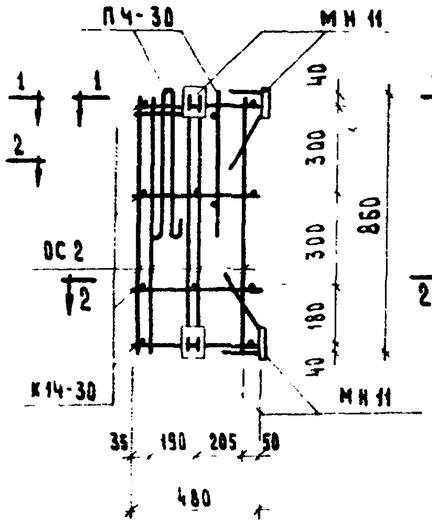

ПК 65-30

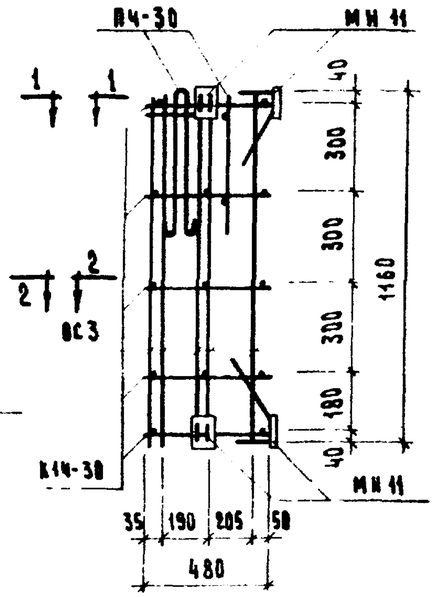

ПК 66-30

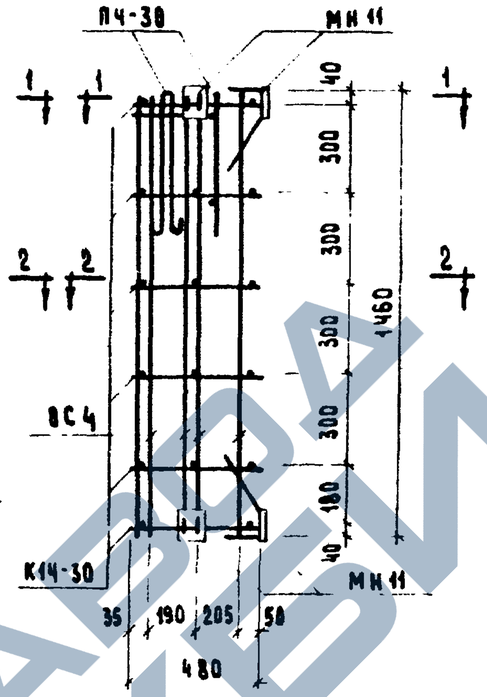

ПК 67-30

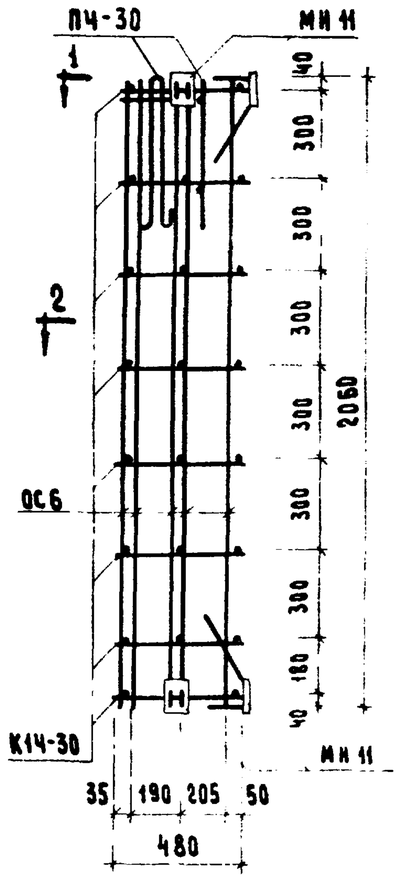

ПК 69-30

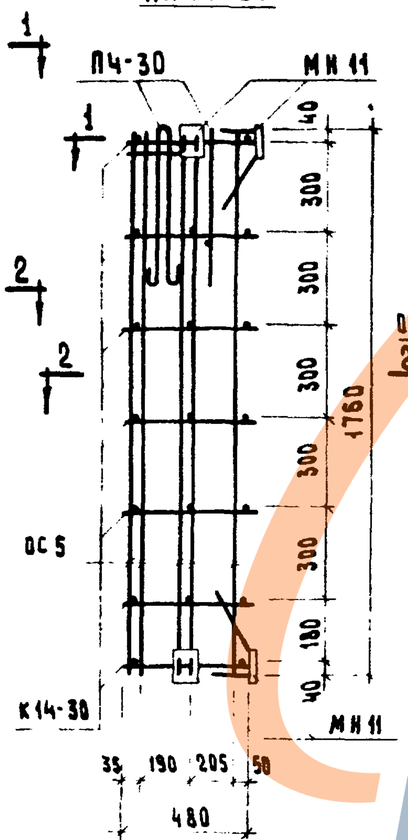

ПК 68-30

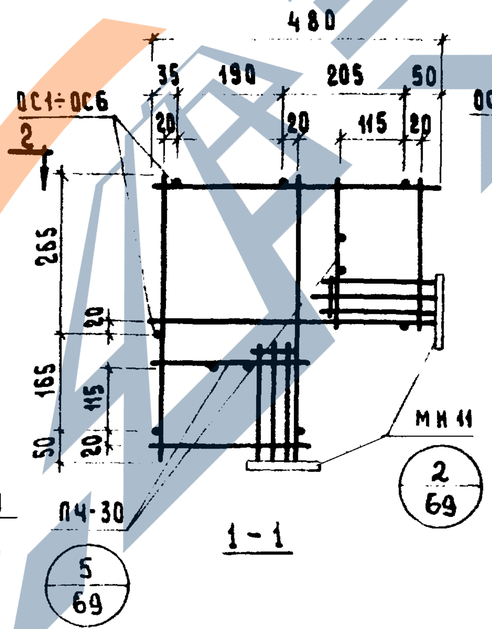

1 - 1

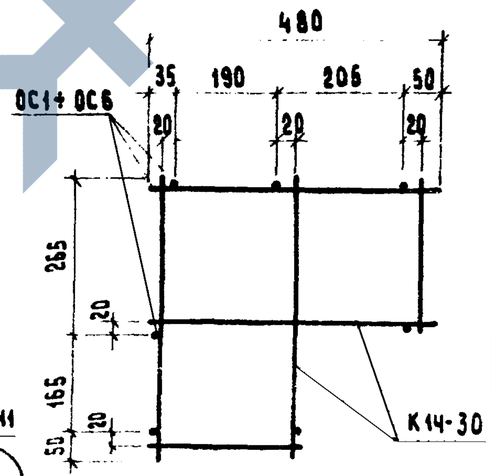

2 - 2

Спецификация арматурных изделий на пространственный каркас

Марка пространств. каркаса	Марка арматурн. изделия	К-во шт.	Вес кг: одного изделия	Вес кг: всех изделий	Вес кг: общий	Лист
ПК64-30	К14-30	3	0.38	1.14	11.27	54
	ОС 1	7	0.09	0.63		54
	МН 11	4	1.80	7.20		59
	П4-30	2	1.15	2.30		64
ПК65-30	К14-30	4	0.38	1.52	11.93	54
	ОС 2	7	0.13	0.91		54
	МН 11	4	1.80	7.20		59
	П4-30	2	1.15	2.30		64
ПК66-30	К14-30	5	0.38	1.90	12.86	54
	ОС 3	7	0.18	1.26		54
	МН 11	4	1.80	7.20		59
	П4-30	2	1.15	2.30		64
ПК67-30	К14-30	6	0.38	2.28	13.39	54
	ОС 4	7	0.23	1.61		54
	МН 11	4	1.80	7.20		59
	П4-30	2	1.15	2.30		64
ПК68-30	К14-30	7	0.38	2.66	14.05	54
	ОС 5	7	0.27	1.89		54
	МН 11	4	1.8	7.20		59
	П4-30	2	1.15	2.30		64
ПК69-30	К14-30	8	0.38	3.04	14.78	54
	ОС 6	7	0.32	2.24		54
	МН 11	4	1.80	7.20		59
	П4-30	2	1.15	2.30		64

Примечание:

Указания по сварке см. пояснительную записку.

Т.К.	Стеновые панели из легких и ячеистых бетонов	Серия ИИ-04-5	
1973	Пространственные каркасы ПК64-30; ПК65-30; ПК66-30; ПК67-30; ПК68-30; ПК69-30. Спецификация.	Выпуск 10	Лист 43

Инж. Ольшанова
Рук. группы Неволина
Москва

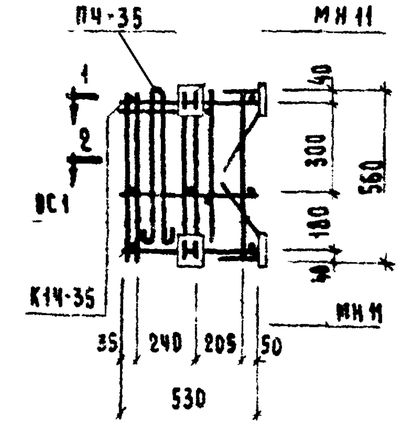

ПК 64-35

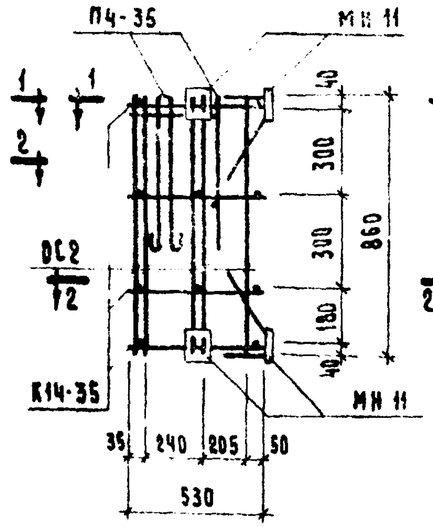

ПК 65-35

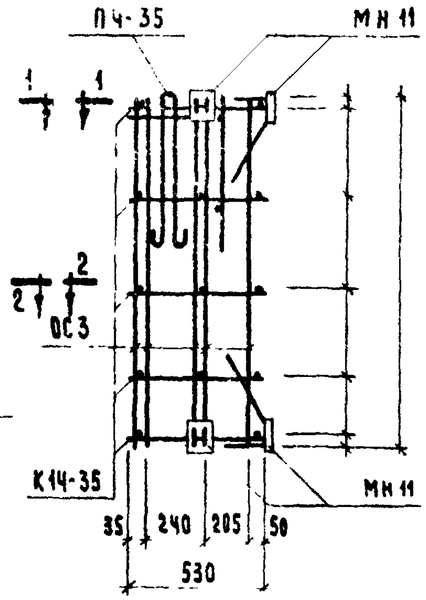

ПК 66-35

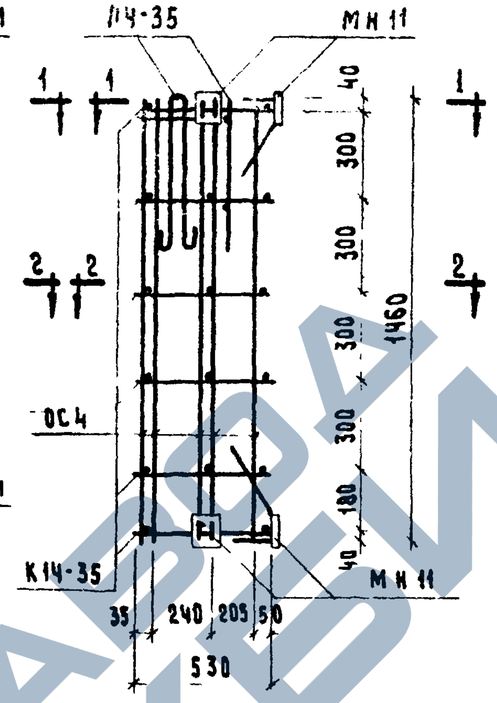

ПК 66-35

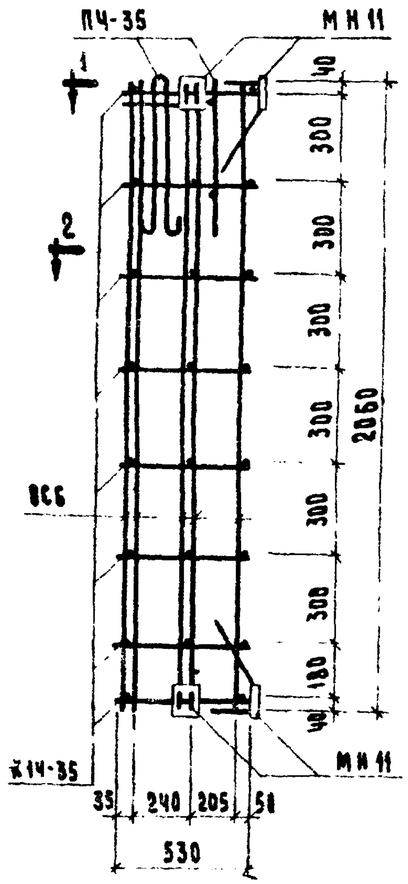

ПК 68-35

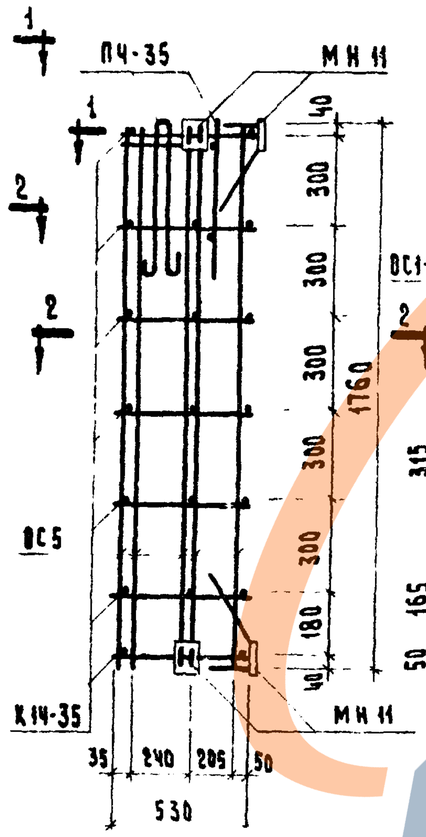

ПК 67-35

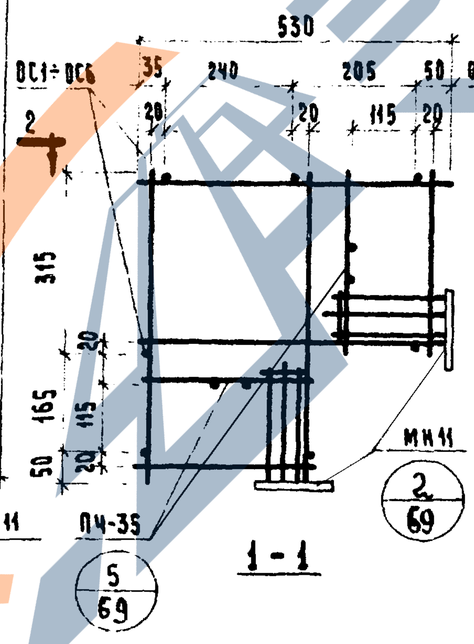

1-1

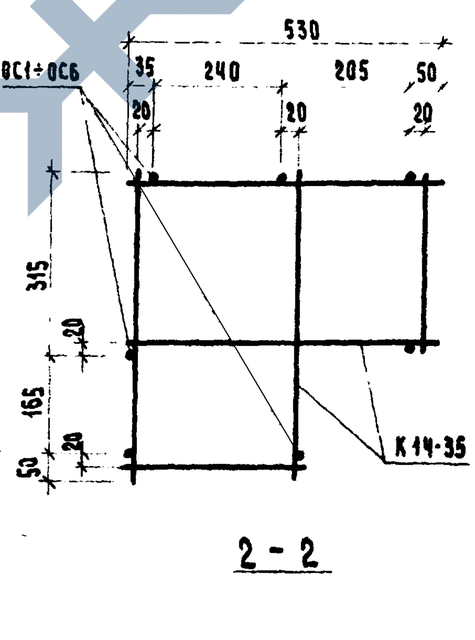

2-2

Спецификация арматурных изделий на пространственный каркас

Марка пространств. каркаса	Марка арматурн. изделия	К-во шт.	Вес, кг: одного изделия	Вес, кг: всех изделий	Вес, кг: общий	Лист
ПК 64-35	К14-35	3	0.42	1,26	12,23	54
	ОС1	7	0.09	0.63		54
	МН11	4	1.80	7.20		59
	П4-35	2	1.57	3.14		64
ПК 65-35	К14-35	4	0.42	1.68	12.93	54
	ОС2	7	0.13	0.91		54
	МН11	4	1.80	7.20		59
	П4-35	2	1.57	3,14		64
ПК66-35	К14-35	5	0.42	2.10	13.70	54
	ОС3	7	0.18	1.26		54
	МН11	4	1.80	7.20		59
	П4-35	2	1.57	3.14		64
ПК67-35	К14-35	6	0.42	2.52	14.47	54
	ОС4	7	0.23	1.61		54
	МН11	4	1.80	7.20		59
	П4-35	2	1.57	3.14		64
ПК68-35	К14-35	7	0.42	2.94	15,17	54
	ОС5	7	0.27	1.89		54
	МН11	4	1.80	7.20		59
	П4-35	2	1.57	3.14		64
ПК69-35	К14-35	8	0.42	3.36	15,94	54
	ОС6	7	0.32	2.24		54
	МН11	4	1.80	7.20		59
	П4-35	2	1.57	3,14		64

Примечание

Указания по сварке см. пояснительную записку

ТК	Стеновые панели из легких и ячеистых бетонов	Серия ИИ-64-5	
1973	Пространственные каркасы ПК64-35; ПК65-35; ПК66-35; ПК67-35; ПК68-35; ПК69-35. Спецификация	Выпуск 10	Лист 44

Инженер Степанова | Согласовано | Инженер Полонина

https://zavodjbi.com/
ЗАВОД ЖБИ

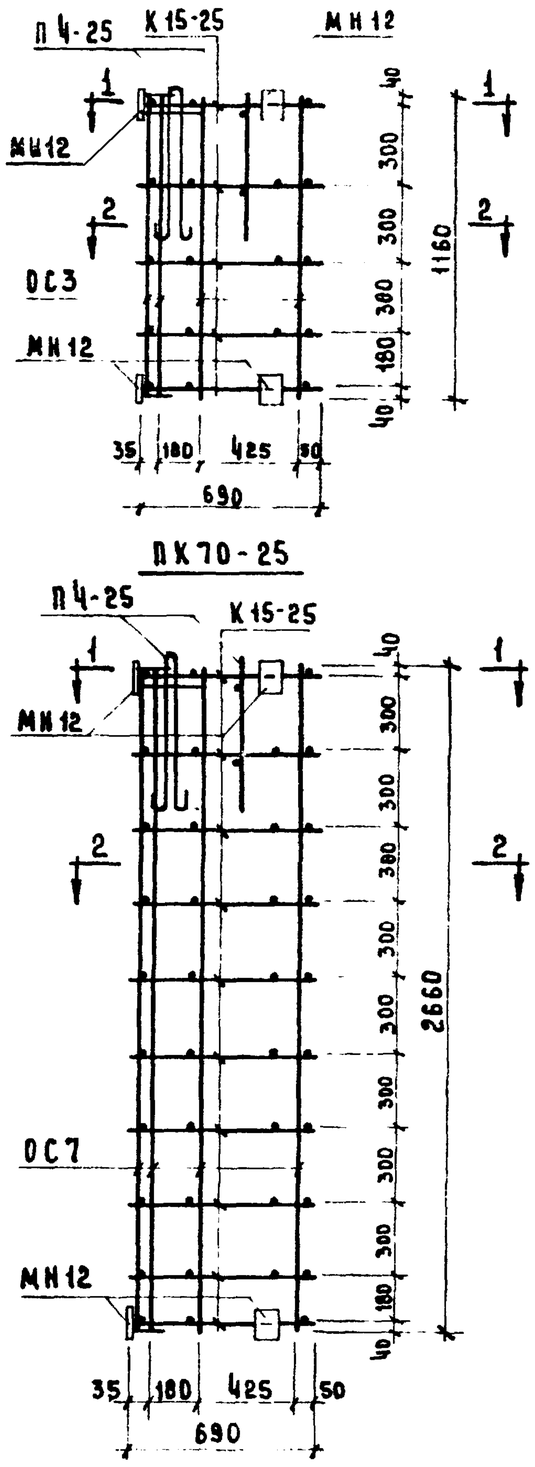

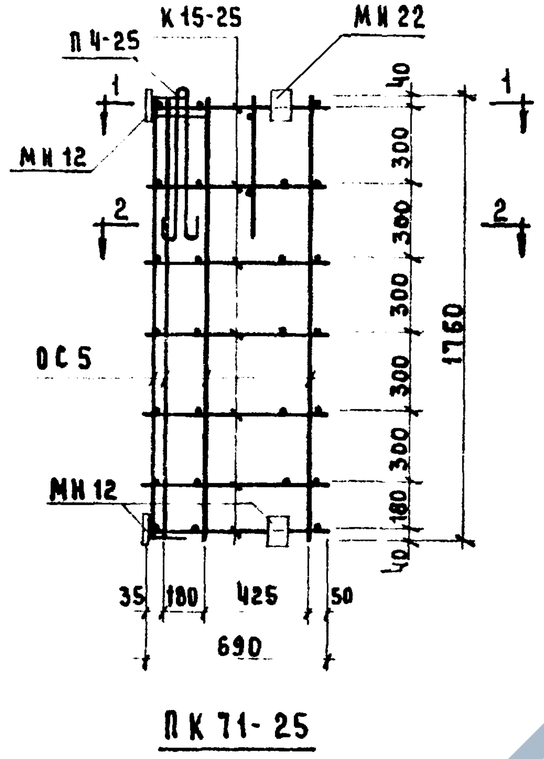

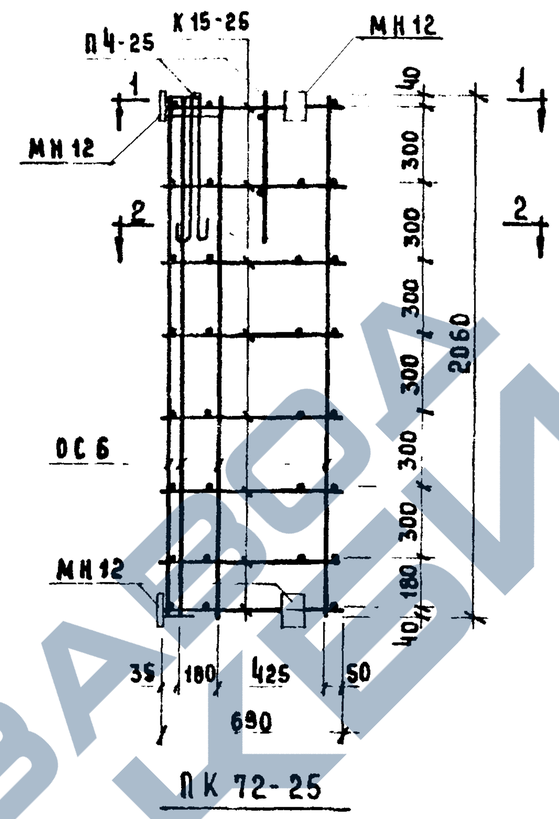

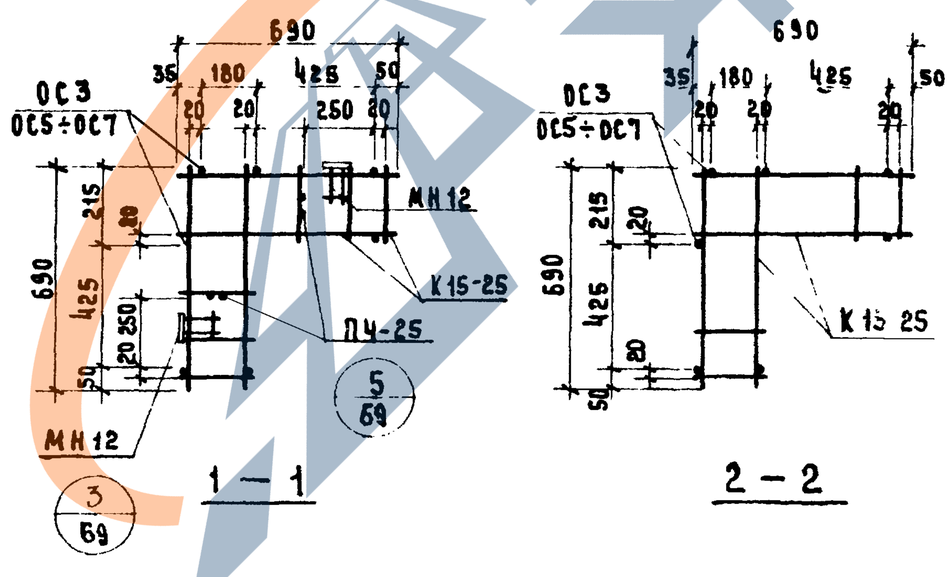

Спецификация арматурных изделий на пространственный каркас

Марка пространк каркаса	Марка арматурн изделия	К-во шт.	Вес, кг. одного изделия	Вес, кг. всех изделий	Вес, кг. общий	Лист
ПК70-25	К15-25	5	0,56	2,80	9,84	54
	ОС3	7	0,18	1,26		54
	МН 12	4	0,90	3,60		59
	П4-25	2	1,09	2,18		64
ПК 71-25	К15-25	7	0,56	3,92	11,59	54
	ОС5	7	0,27	1,89		54
	МН 12	4	0,90	3,60		59
	П4-25	2	1,09	2,18		64
ПК 72-25	К15-25	8	0,56	4,48	12,50	54
	ОС6	7	0,32	2,24		54
	МН12	4	0,90	3,60		59
	П4-25	2	1,09	2,18		64
ПК 73-25	К15-25	10	0,56	5,60	4,25	54
	ОС7	7	0,41	2,87		54
	МН12	4	0,90	3,60		59
	П4-25	2	1,09	2,18		64

Примечание

Указания по сварке - см. пояснительную записку.

ТК	Стеновые панели из легких и ячеистых бетонов	Серия ИИ-14-5
1973	Пространственные каркасы ПК70-25; ПК71-25; ПК72-25; ПК73-25. Спецификация.	Выпуск 10 / Лист 45

ЗАВОД ЖБИ

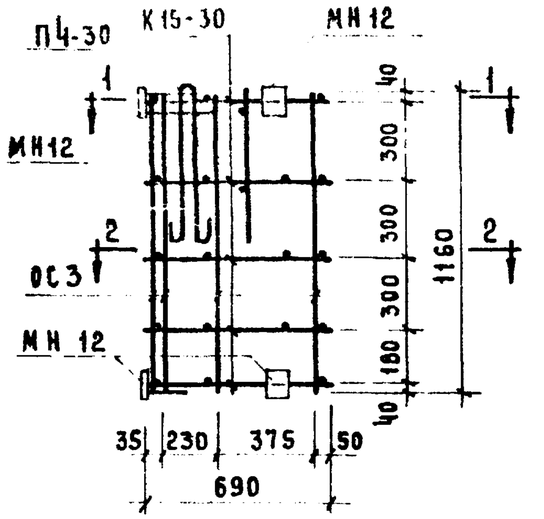

ПК70-30

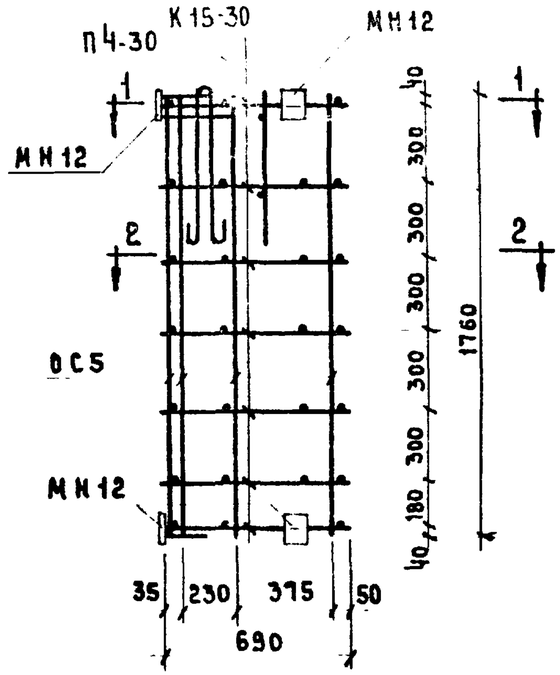

ПК71-30

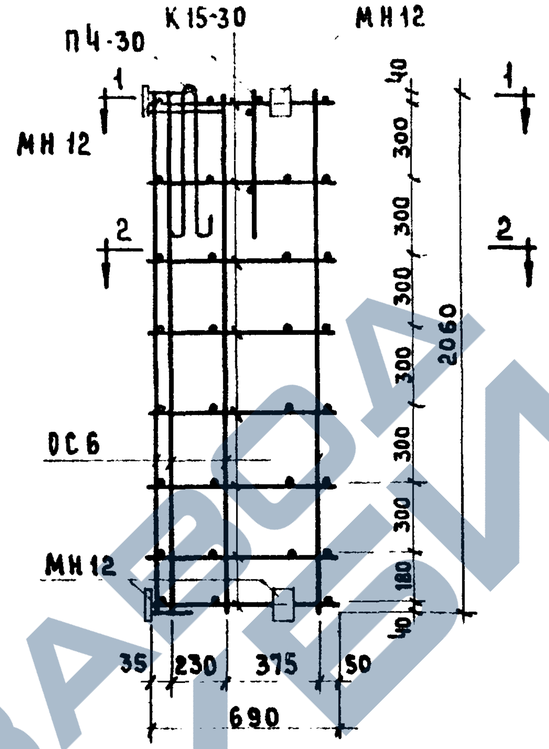

ПК72-30

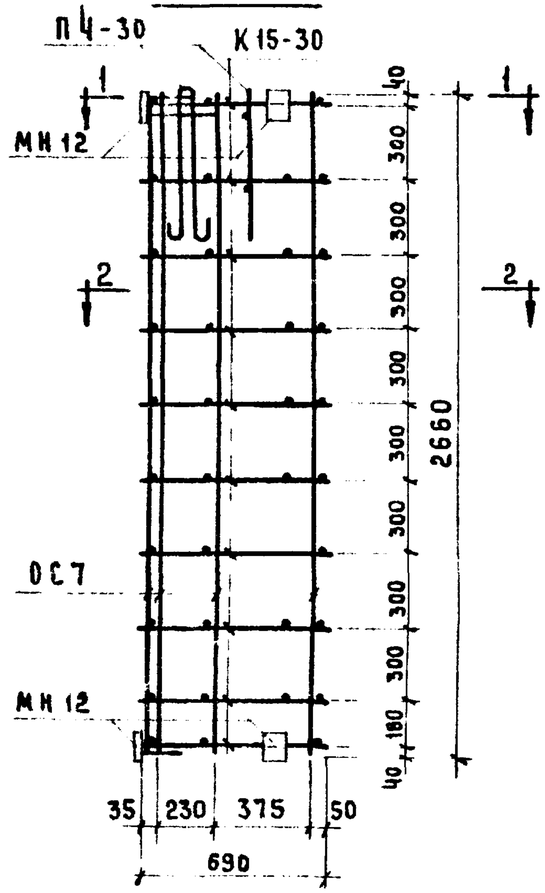

ПК73-30

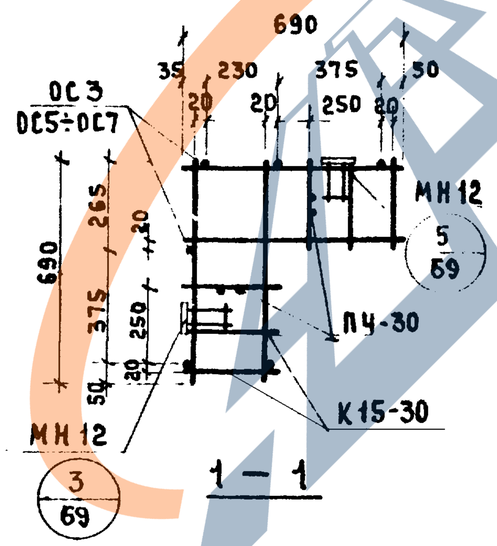

1 – 1

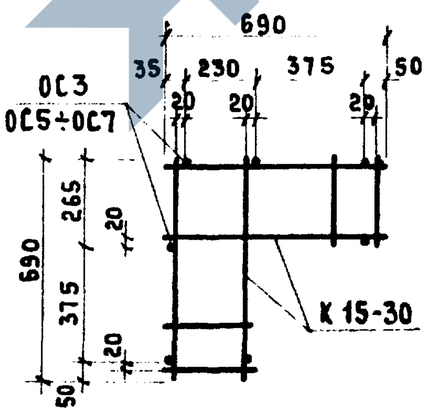

2 – 2

Спецификация арматурных изделий на пространственный каркас

Марка пространств. каркаса	Марка арматурн. изделия	К-во шт.	Вес, кг. одного изделия	Вес, кг. всех изделий	Вес, кг. общий	Лист
ПК70-30	К15-30	5	0,60	3,00	10,16	54
	ОС3	7	0,18	1,26		54
	МН12	4	0,90	3,60		59
	П4-30	2	1,15	2,30		64
ПК71-30	К15-30	7	0,60	4,20	11,99	54
	ОС5	7	0,27	1,89		54
	МН12	4	0,90	3,60		59
	П4-30	2	1,15	2,30		64
ПК72-30	К15-30	8	0,60	4,80	12,94	54
	ОС6	7	0,32	2,24		54
	МН12	4	0,90	3,60		59
	П4-30	2	1,15	2,30		64
ПК73-30	К15-30	10	0,60	6,00	14,77	54
	ОС7	7	0,41	2,87		54
	МН12	4	0,90	3,60		59
	П4-30	2	1,15	2,30		64

Примечание

Указания по сварке см. пояснительную записку.

ТК	Стеновые панели из легких и ячеистых бетонов	Серия ИИ-04-5
1973	Пространственные каркасы ПК70-30; ПК71-30; ПК72-30; ПК73-30. Спецификация.	Выпуск 10 / Лист 46

ЦНИИЭП комплексов г. Москва

Рук. группы Шанаурова
Исполнил Семанов

https://zavodjbi.com/

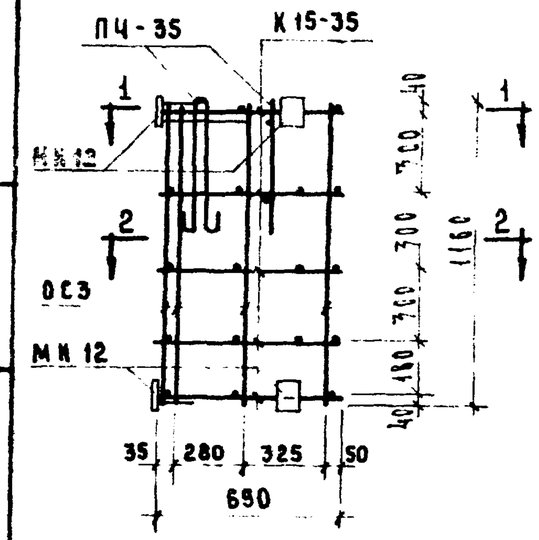

ПК 70-35

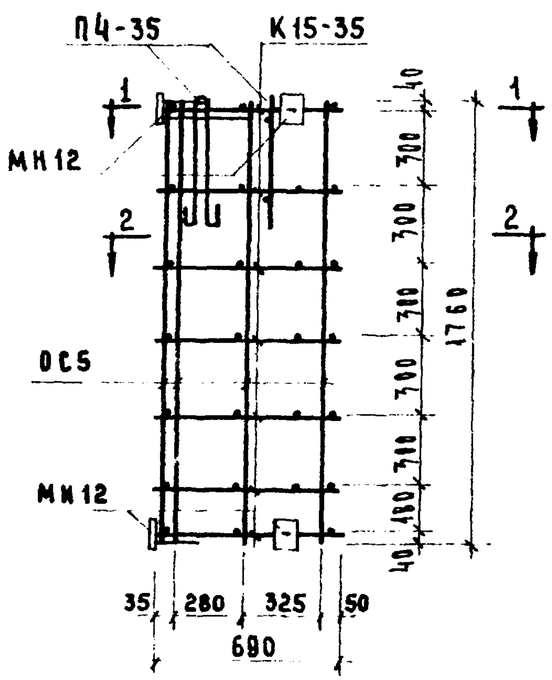

ПК 71-35

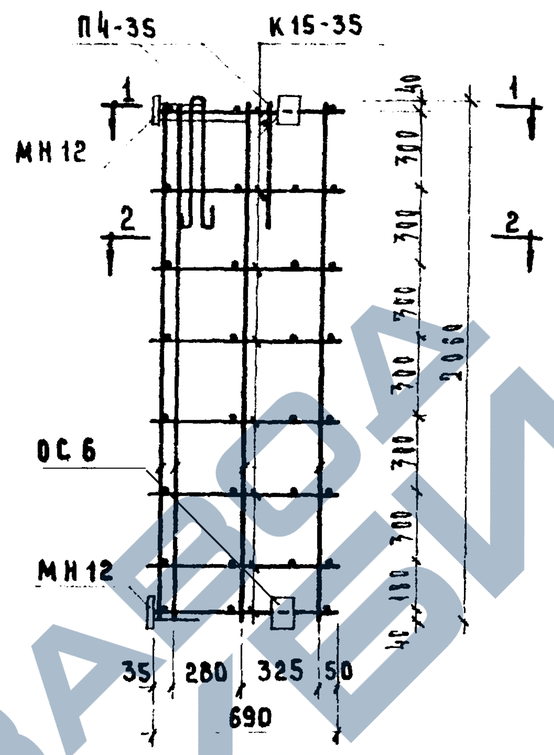

ПК 72-35

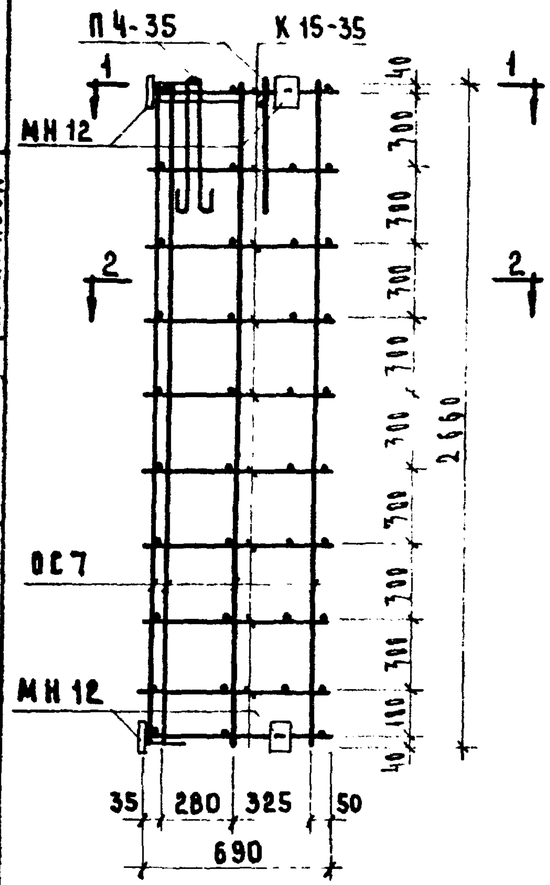

ПК 73-35

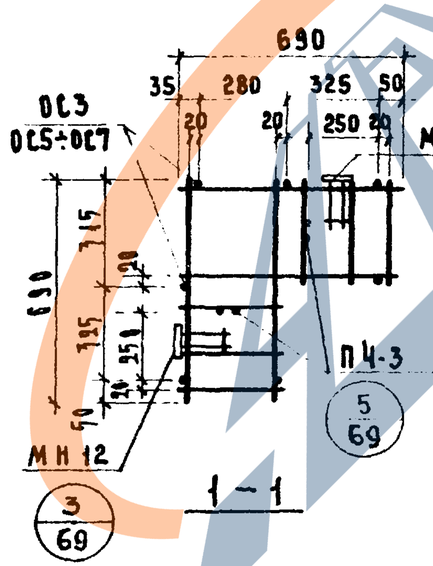

1 – 1

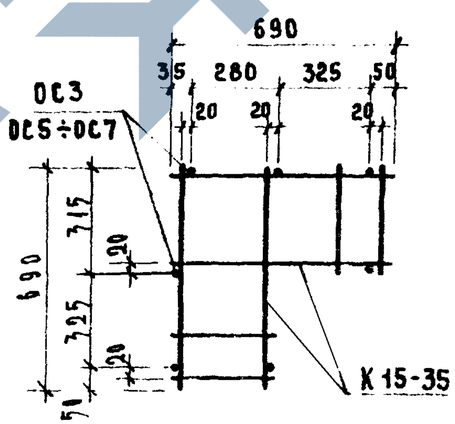

2 – 2

СПЕЦИФИКАЦИЯ АРМАТУРНЫХ ИЗДЕЛИЙ НА ПРОСТРАНСТВЕННЫЙ КАРКАС

Марка пространств. каркаса	Марка арматурн. изделия	К-во шт.	Вес, кг: одного изделия	Вес, кг: всех изделий	Общий	Лист
ПК70-35	К15-35	5	0,64	3,20	11,20	54
	ОС3	7	0,18	1,26		54
	МН12	4	0,90	3,60		59
	П4-35	2	1,57	3,14		64
ПК71-35	К15-35	7	0,64	4,48	13,11	54
	ОС5	7	0,27	1,89		54
	МН12	4	0,90	3,60		59
	П4-35	2	1,57	3,14		64
ПК72-35	К15-35	8	0,64	5,12	14,10	54
	ОС6	7	0,32	2,24		54
	МН12	4	0,90	3,60		59
	П4-35	2	1,57	3,14		64
ПК73-35	К15-35	10	0,64	6,40	16,01	54
	ОС7	7	0,41	2,87		54
	МН12	4	0,90	3,60		59
	П4-35	2	1,57	3,14		64

ПРИМЕЧАНИЕ:

Указания по сварке см. пояснительную записку.

ТК	Стеновые панели из легких и ячеистых бетонов	Серия ИИ-04-5	
1973	Пространственные каркасы ПК70-35; ПК71-35; ПК72-35; ПК73-35. Спецификация.	Выпуск 10	Лист 47

Инв. № подл. | Подпись и дата | Взам. инв. №

Гипрокаучук г. Москва | Рук. группы Степанов | Исполнил Бурдаков

https://zavodjbi.com/

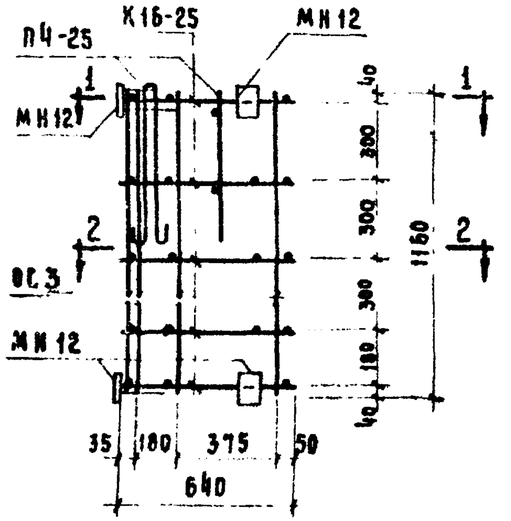

ПК 74-25

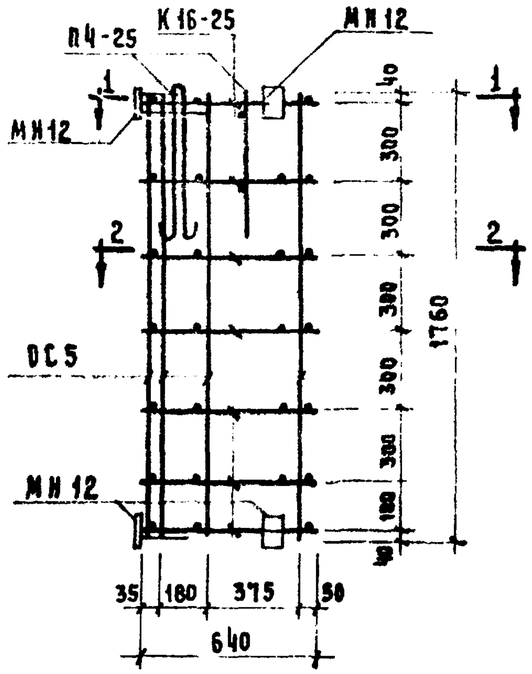

ПК 75-25

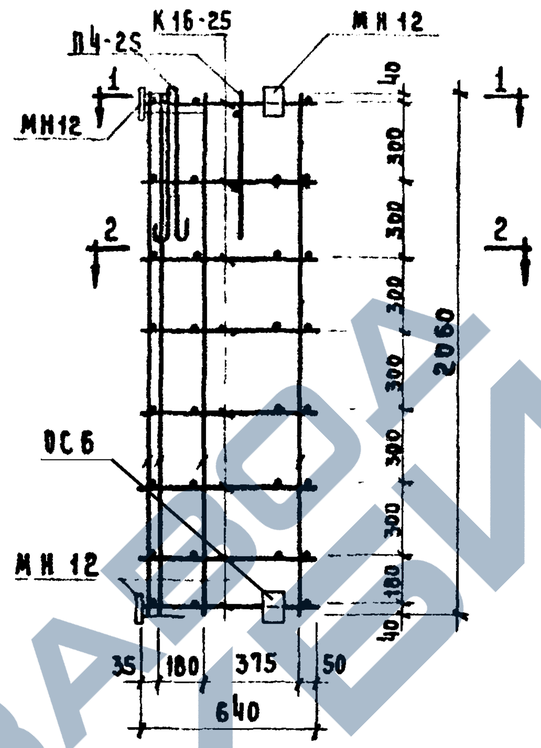

ПК 76-25

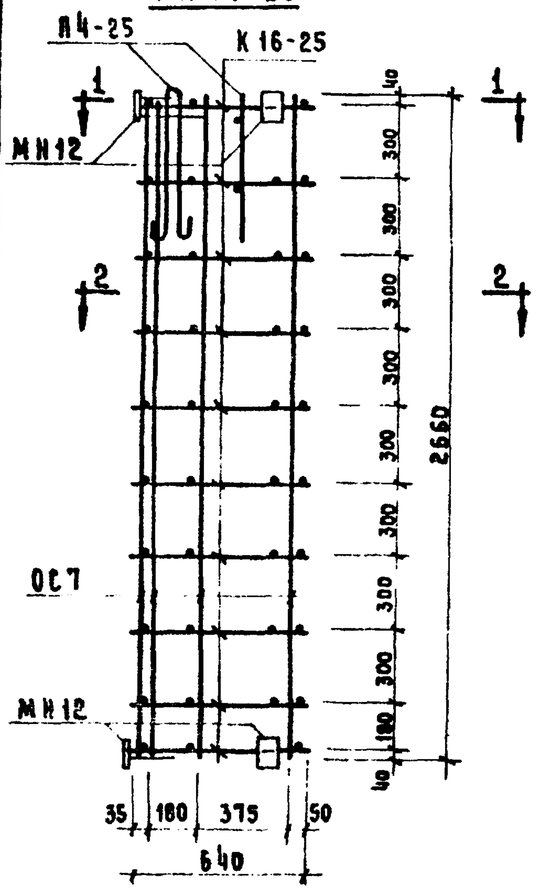

ПК 77-25

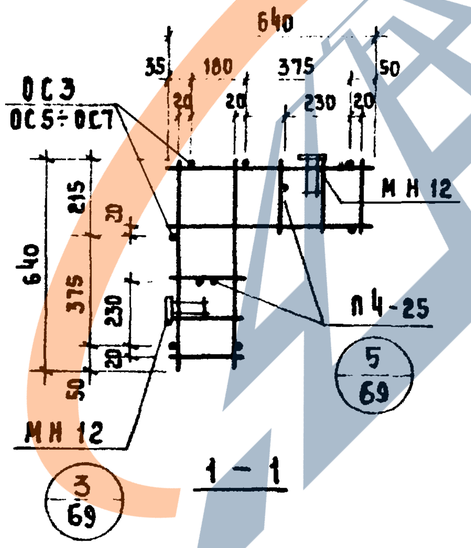

1 – 1

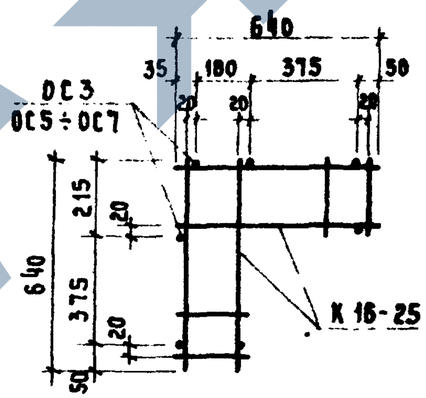

2 – 2

Спецификация арматурных изделий на пространственный каркас

Марка пространств. каркаса	Марка арматурн. изделия	К-во шт	Вес, кг: одного изделия	Вес, кг: всех изделий	Вес, кг: общий	Лист
ПК74-25	К16-25	5	0,52	2,60	9,64	54
	ОС3	7	0,18	1,26		54
	МН12	4	0,90	3,60		59
	П4-25	2	1,09	2,18		64
ПК75-25	К16-25	7	0,52	3,64	11,31	54
	ОС5	7	0,27	1,89		54
	МН12	4	0,90	3,60		59
	П4-25	2	1.09	2,18		64
ПК76-25	К16-25	8	0,52	4,16	12,18	54
	ОС6	7	0,32	2,24		54
	МН12	4	0,90	3,60		59
	П4-25	2	1,09	2,18		64
ПК77-25	К16-25	10	0,52	5,20	13,85	54
	ОС7	7	0,41	2,87		54
	МН12	4	0,90	3,60		59
	П4-25	2	1,09	2,18		64

ПРИМЕЧАНИЕ:

Указания по сварке – см. пояснительную записку.

Инж. Степанова

Гл. инж. проекта Сивец

Исполнил

Инж. Степанова

Г. Москва

ТК	Стеновые панели из легких и ячеистых бетонов	Серия ИИ-64-5	
1973	Пространственные каркасы ПК 74-25; ПК 75-25; ПК 76-25; ПК 77-25. Спецификация	Выпуск 10	Лист 41

ЗАВОД ЖБИ

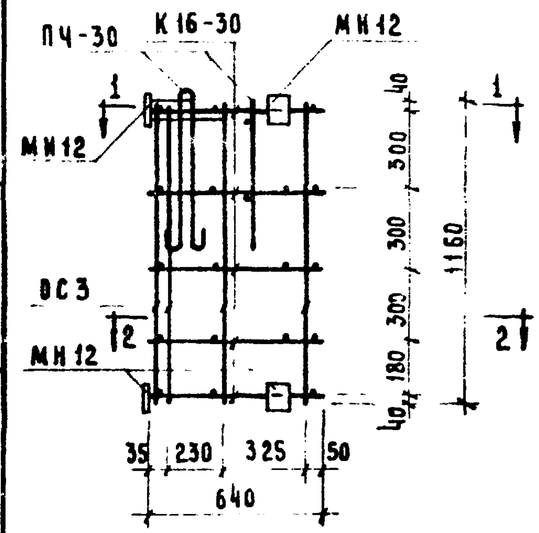

ПК74-30

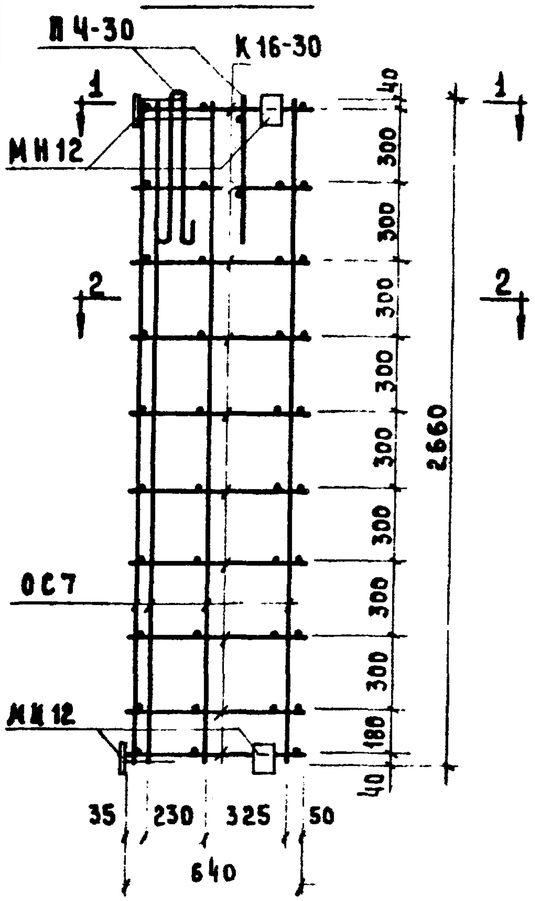

ПК77-30

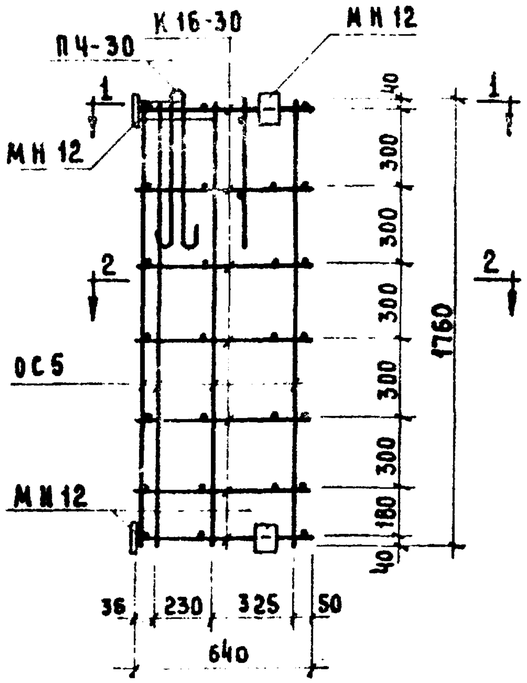

ПК75-30

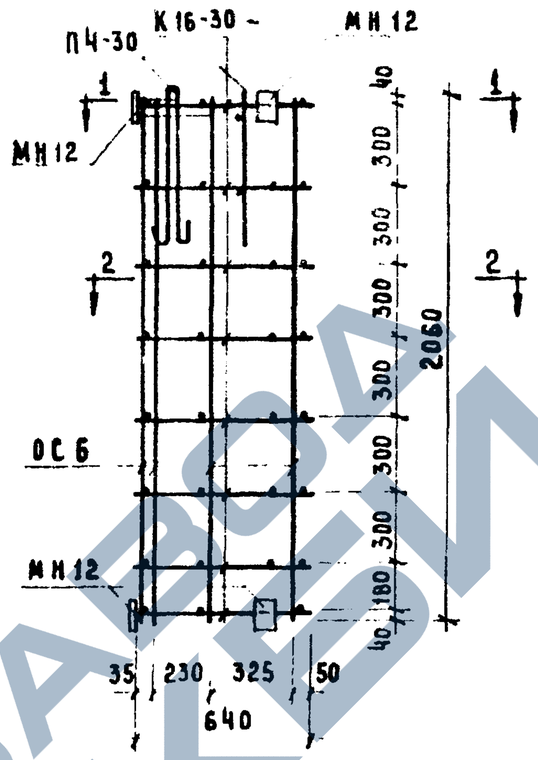

ПК76-30

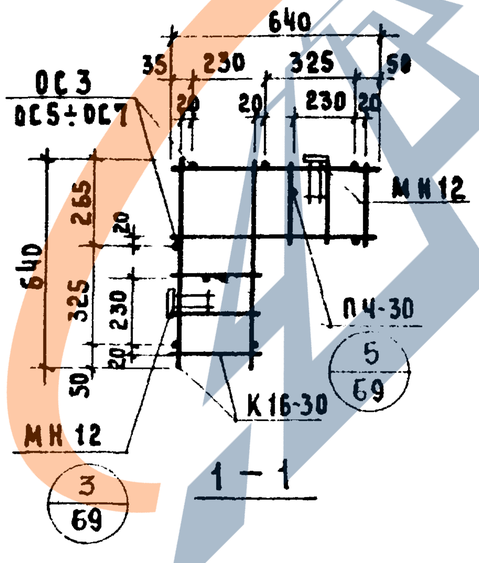

1 – 1

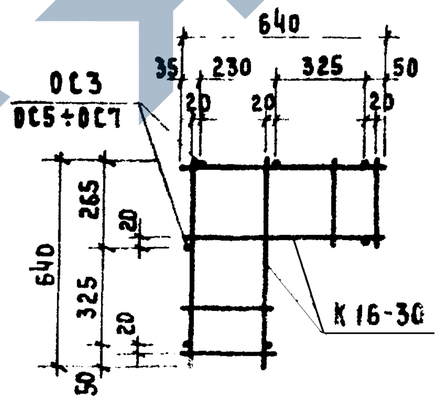

2 – 2

СПЕЦИФИКАЦИЯ АРМАТУРНЫХ ИЗДЕЛИЙ НА ПРОСТРАНСТВЕННЫЙ КАРКАС

Марка пространств. каркаса	Марка арматурн. изделия	К-во шт.	Вес, кг: одного изделия	Вес, кг: всех изделий	Вес, кг: общий	Лист
ПК74-30	К16-30	5	0,56	2,80	9,96	54
	ОС3	7	0,18	1,26		54
	МН12	4	0,90	3,60		59
	П4-30	2	1,15	2,30		64
ПК75-30	К16-30	7	0,56	3,92	11,71	54
	ОС5	7	0,27	1,89		54
	МН12	4	0,90	3,60		59
	П4-30	2	1,15	2,30		64
ПК76-30	К16-30	8	0,56	4,48	12,62	54
	ОС6	7	0,32	2,24		54
	МН12	4	0,90	3,60		59
	П4-30	2	1,15	2,30		64
ПК77-30	К16-30	10	0,56	5,60	14,37	54
	ОС7	7	0,41	2,87		54
	МН12	4	0,90	3,60		59
	П4-30	2	1,15	2,30		64

ПРИМЕЧАНИЕ:

Указания по сварке - см. пояснительную записку.

Гл. инж. пр-та Шанаурова
Рук. группы Степанова
Исполнил

Тбилисский комплексный г. Москва
ЦНИИЭП

Т.К.	Стеновые панели из легких и ячеистых бетонов	Серия ИИ-04-5	
1973	Пространственные каркасы ПК74-30; ПК75-30; ПК76-30; ПК77-30. Спецификация.	Выпуск 10	Лист 49

ЗАВОД ЖБИ

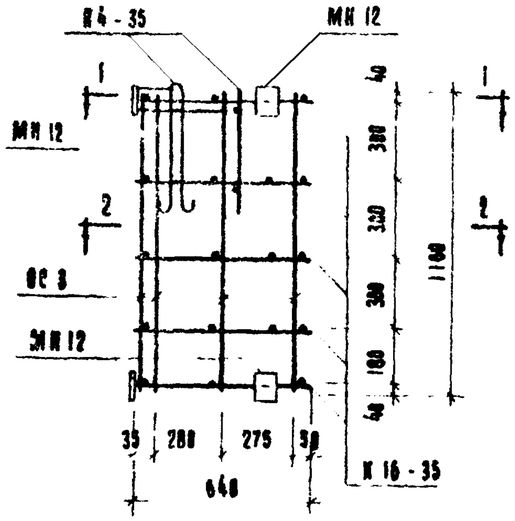

ПК 74 - 35

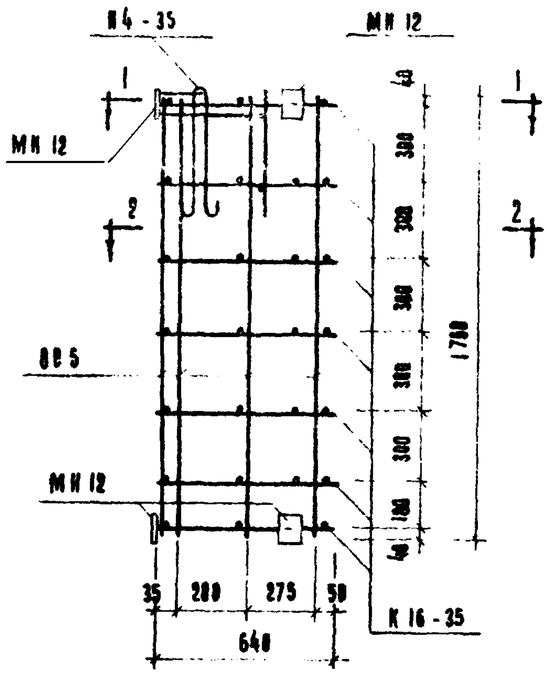

ПК 75 - 35

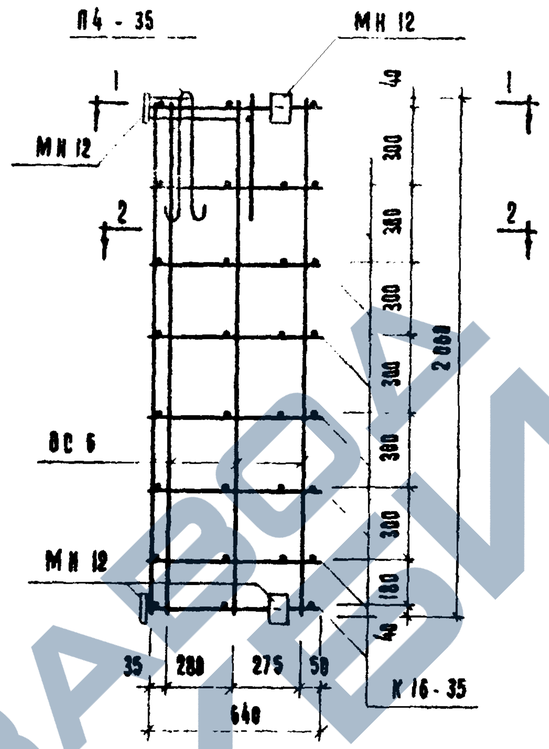

ПК 76 - 35

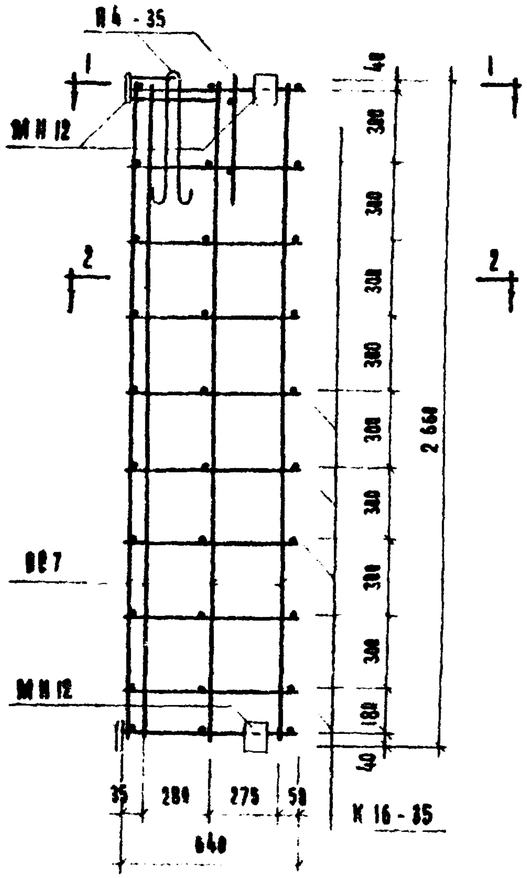

ПК 77 - 35

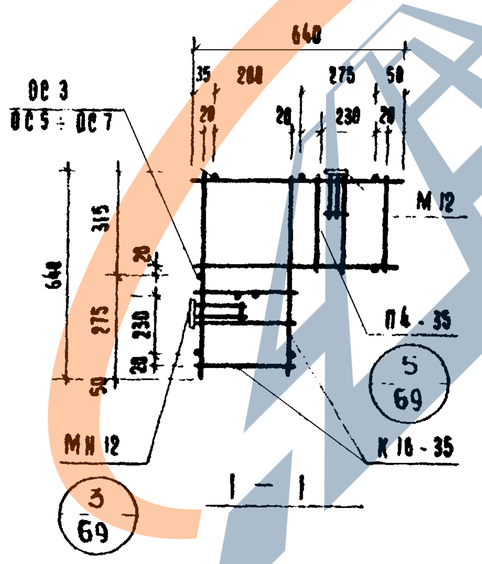

1 — 1

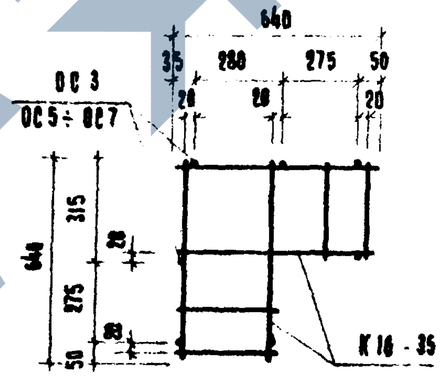

2 — 2

Спецификация арматурных изделий на пространственный каркас

Марка пространк каркаса	Марка арматурн изделия	К-во шт.	Вес кг: Одного изделия	Вес кг: Всех изделий	Вес кг: Общий	Лист
ПК 74 - 35	К 16 - 35	5	0.60	3.00	11.00	54
	ВС 3	7	0.18	1.26		54
	МН 12	4	0.90	3.60		59
	П4 - 35	2	1.57	3.14		64
ПК 75 - 35	К 16 - 35	7	0.60	4.20	12 83	54
	ВС 5	7	0.27	1.89		54
	МН 12	4	0.90	3.60		59
	П4 - 35	2	1.57	3.14		64
ПК 76 - 35	К 16 - 35	8	0.60	4.80	13.78	54
	ВС 6	7	0.32	2.24		54
	МН 12	4	0.90	3.60		59
	П4 - 35	2	1.57	3.14		64
ПК 77 - 35	К 16 - 35	10	0.60	6.00	15 61	54
	ВС 7	7	0.41	2.87		54
	МН 12	4	0.90	3.60		59
	П4 - 35	2	1.57	3.14		64

Примечание

Указания по сварке - см пояснительную записку.

ТК	Стеновые панели из легких и ячеистых бетонов	Серия ИИ-04-5	
1973	Пространственные каркасы ПК 74-35; ПК 75-35; ПК 76-35; ПК 77-35. Спецификация	Выпуск 10	Лист 59

ЗАВОД ЖБИ

Эскиз каркасов

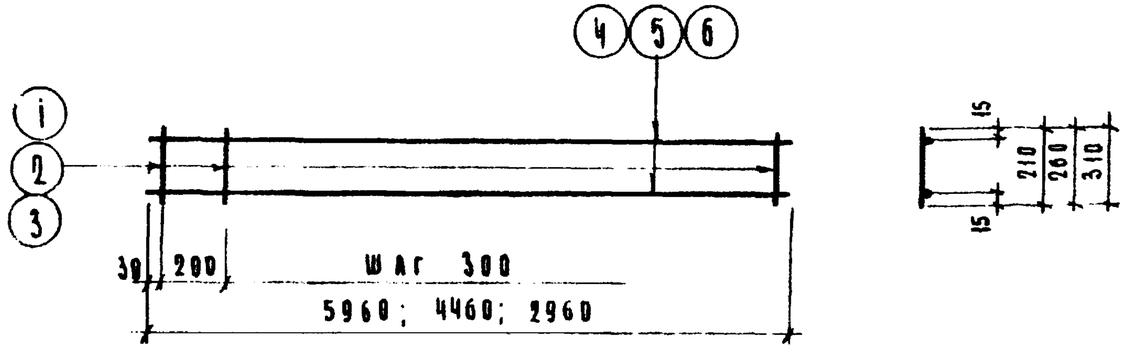

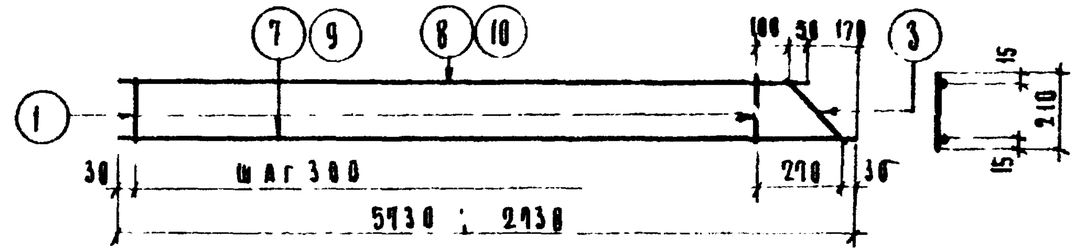

К4т-25 (К4н-25-зеркально)
К6т-25 (К6н-25-зеркально)

Марка каркаса	NN поз	Сечение мм	Длина мм	Кол шт	Вес кг позиц	Вес кг всех	Вес кг изделия
К6т-25 К6н-25	10	5ВI	2560	1	0.40	0.40	1.84
	9	5ВI	2730	1	0.42	0.42	
	3	4ВI	310	1	0.03	0.03	
	1	4ВI	210	9	0.021	0.19	
К4т-25 К4н-25	8	8АIII	5560	1	2.21	2.21	4.98
	7	8АIII	5930	1	2.26	2.26	
	3	4ВI	310	1	0.031	0.03	
	1	4ВI	210	19	0.021	0.40	

Примечание

1. Указания по сварке см пояснительную записку

Марка каркаса	NN поз	Сечение мм	Длина мм	Кол шт	Вес кг позиц	Вес кг всех	Вес кг изделия
К3-35	6	5ВI	2960	2	0.46	0.92	1.26
	3	4ВI	310	11	0.031	0.34	
К3 30	6	5ВI	2960	2	0.46	0.92	1.21
	2	4ВI	260	11	0.026	0.29	
К3-25	6	5ВI	2960	2	0.46	0.92	1.15
	1	4ВI	210	11	0.021	0.23	
К2 35	5	6АIII	4460	2	0.99	1.98	2.48
	3	4ВI	310	16	0.031	0.50	
К2-30	5	6АIII	4460	2	0.99	1.98	2.40
	2	4ВI	260	16	0.026	0.42	
К2-25	5	6АIII	4460	2	0.99	1.98	2,32
	1	4ВI	210	16	0.021	0.34	
К1-35	4	8АIII	5960	2	2.36	4.72	5,37
	3	4ВI	310	21	0.031	0.65	
К1-30	4	8АIII	5960	2	2.36	4.72	5,29
	2	4ВI	260	21	0.025	0.55	
К1-25	4	8АIII	5960	2	2.36	4.72	5,16
	1	4ВI	210	21	0.021	0.44	

Примечание

1. Указания по сварке см пояснительную записку

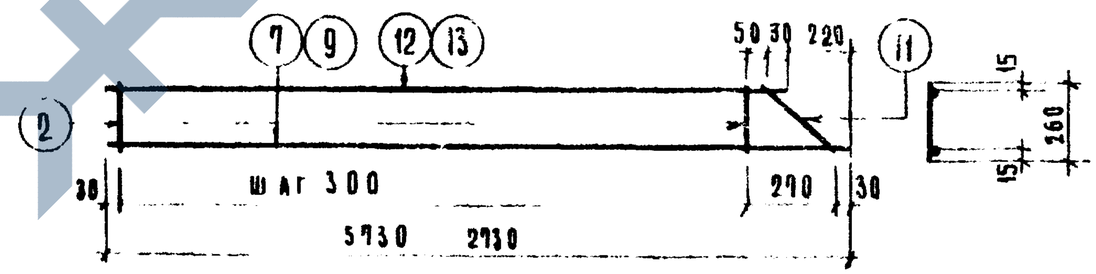

К4т-30 (К4н-30-зеркально)
К6т-30 (К6т-30-зеркально)

Марка каркаса	NN поз	Сечение мм	Длина мм	Кол шт	Вес кг позиц	Вес кг всех	Вес кг изделия
К6т-30 К6н-30	13	5ВI	2510	1	0.39	0.39	1.08
	11	4ВI	360	1	0.04	0.04	
	9	5ВI	2730	1	0.42	0.42	
	2	4ВI	260	9	0.026	0.23	
К4т-30 К4н-30	12	8АIII	5510	1	2.19	2.19	4.99
	11	4ВI	360	1	0.04	0.04	
	7	8АIII	5930	1	2.26	2.26	
	2	4ВI	260	19	0.026	0.50	

Примечание

1. Указания по сварке см пояснительную записку

ТК	Стеновые панели из легких и ячеистых бетонов	Серия ИИ-04-5	
1973	Плоские каркасы К1-25; К1-30; К1-35; К2-25; К2-30; К2-35; К3-25; К3 30; К3-35; К4т-25; К4н-25; К4т-30; К4н-30; К6т-25; К6н-25; К6т-30; К6н-30. Спецификации.	Выпуск 10	Лист 51

ЦНИИЭП Туристский комплекс г Москва

Гл инж проекта Шуйжина
Рук группы Шанурова
Исполнил Максимова

завод ЖБИ

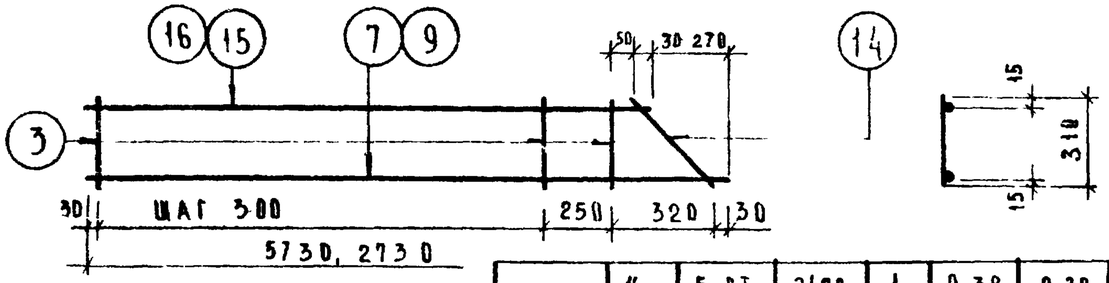

К4Т-35 (К4Н-35-ЗЕРКАЛЬНО)
К6Т-35 (К6Н-35-ЗЕРКАЛЬНО)

МАРКА КАРКАСА	N N ПОЗ.	СЕЧЕНИЕ ММ	ДЛИНА ММ	КОЛ ШТ	ВЕС, КГ ПОЗИЦ	ВСЕХ	ИЗДЕЛ
К6Т-35 К6Н-35	16	5 ВI	2460	1	0.38	0.38	1.12
	14	4 ВI	440	1	0.04	0.04	
	9	5 ВI	2730	1	0.42	0.42	
	3	4 ВI	310	9	0.031	0.28	
К4Т-35 К4Н-35	15	8 АIII	5460	1	2.16	2.16	5.05
	4	4 ВI	440	1	0.04	0.04	
	7	8 АIII	5730	1	2.26	2.26	
	3	4 ВI	310	19	0.031	0.59	

Примечание.
Указания по сварке и изготовлению см. пояснительную записку

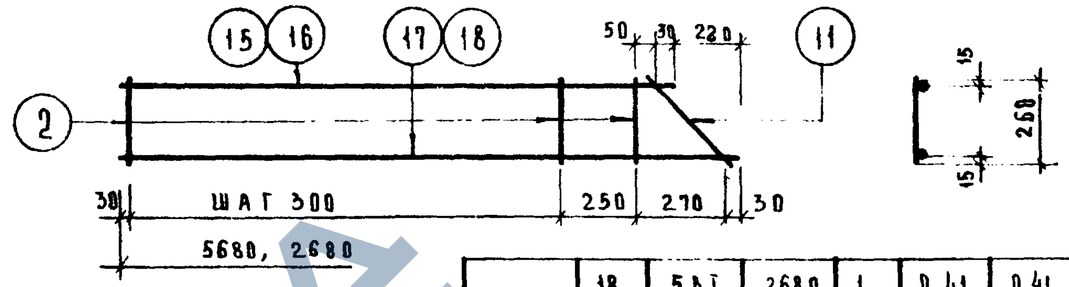

К5Т-30 (К5Н-30-ЗЕРКАЛЬНО)
К7Т-30 (К7Н-30-ЗЕРКАЛЬНО)

МАРКА КАРКАСА	N N ПОЗ	СЕЧЕНИЕ ММ	ДЛИНА ММ	КОЛ ШТ	ВЕС КГ ПОЗИЦ	ВСЕХ	ИЗДЕЛ
К7Т-30 К7Н-30	18	5 ВI	2680	1	0.41	0.41	1.06
	16	5 ВI	2460	1	0.38	0.38	
	11	4 ВI	360	1	0.04	0.04	
	2	4 ВI	260	9	0.026	0.23	
К5Т-30 К5Н 30	17	8 АIII	5680	1	2.24	2.24	4.94
	15	8 АIII	5460	1	2.16	2.16	
	11	4 ВI	360	1	0.04	0.04	
	2	4 ВI	260	9	0.026	0.50	

Примечание
Указания по сварке и изготовлению см. пояснительную записку

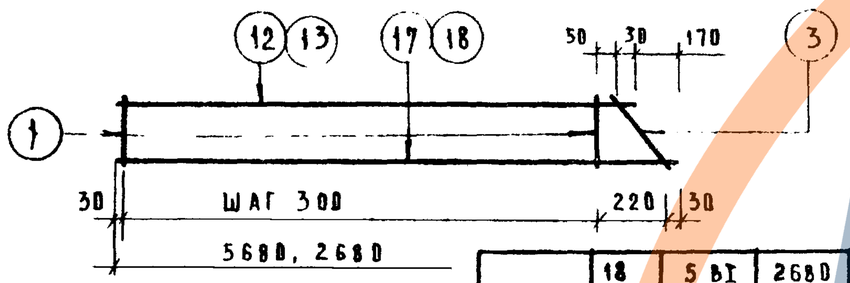

К5Т-25 (К5Н-25-ЗЕРКАЛЬНО)
К7Т-25 (К7Н-25-ЗЕРКАЛЬНО)

МАРКА КАРКАСА	N N ПОЗ.	СЕЧЕНИЕ ММ	ДЛИНА ММ	КОЛ. ШТ	ВЕС КГ ПОЗИЦ.	ВСЕХ	ИЗДЕЛ.
К7Т-25 К7Н-25	18	5 ВI	2680	1	0.41	0.41	1.02
	13	5 ВI	2540	1	0.39	0.39	
	3	4 ВI	310	1	0.03	0.03	
	1	4 ВI	210	9	0.021	0.19	
К5Т-25 К5Н-25	17	8 АIII	5680	1	2.24	2.24	4.86
	12	8 АIII	5540	1	2.19	2.19	
	3	4 ВI	310	1	0.031	0.03	
	1	4 ВI	210	19	0.021	0.40	

Примечание:
Указания по сварке и изготовлению см. пояснительную записку

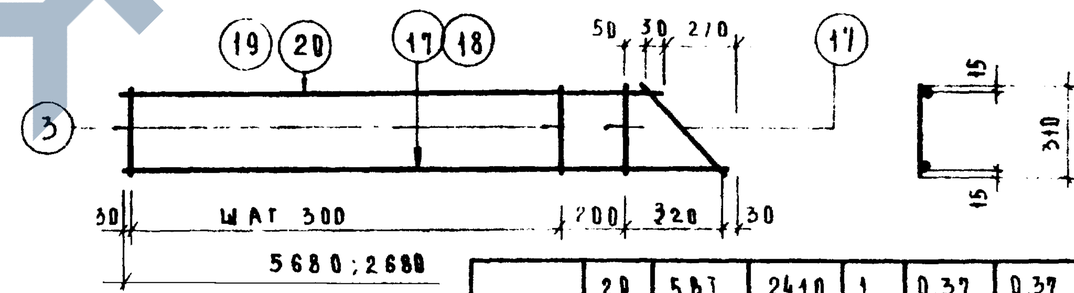

К5Т-35 (К5Н-35-ЗЕРКАЛЬНО)
К7Т-35 (К7Н-35-ЗЕРКАЛЬНО)

МАРКА КАРКАСА	N N ПОЗ.	СЕЧЕНИЕ ММ	ДЛИНА ММ	КО ШТ	ВЕС, КГ ПОЗИЦ.	ВСЕХ	ИЗДЕЛ
К7Т-35 К7Н-35	20	5 ВI	2410	1	0.37	0.37	1.10
	18	5 ВI	2680	1	0.41	0.41	
	14	4 ВI	440	1	0.04	0.04	
	3	4 ВI	310	3	0.031	0.28	
К5Т-35 К5Н-35	19	8 АIII	5410	1	2.14	2.14	5.01
	17	8 АIII	5680	1	2.24	2.24	
	14	4 ВI	440	1	0.04	0.04	
	3	4 ВI	310	9	0.031	0.59	

Примечание
Указания по сварке и изготовлению см. пояснительную записку

Т.К	СТЕНОВЫЕ ПАНЕЛИ ИЗ ЛЕГКИХ И ЯЧЕИСТЫХ БЕТОНОВ	СЕРИЯ ИИ-04-5	
1973	ПЛОСКИЕ КАРКАСЫ К4Т-35; К4Н-35; К5Т-25; К5Н-25; К5Т-30; К5Н-30; К5Т-35; К5Н-35; К6Т-35; К6Н-35; К7Т-25; К7Н-25; К7Т-30; К7Н-30; К7Т-35; К7Н-35. СПЕЦИФИКАЦИЯ	ВЫПУСК 10	ЛИСТ 52

ЦНИИЭП Гражданских комплексов г. Москва
Рук. группы ИСПОЛНИЛ
Гл. инж. ГИП
ШАНАУРОВА
ЛУГОВАЯ
Луговая

ЗАВОД ЖБИ

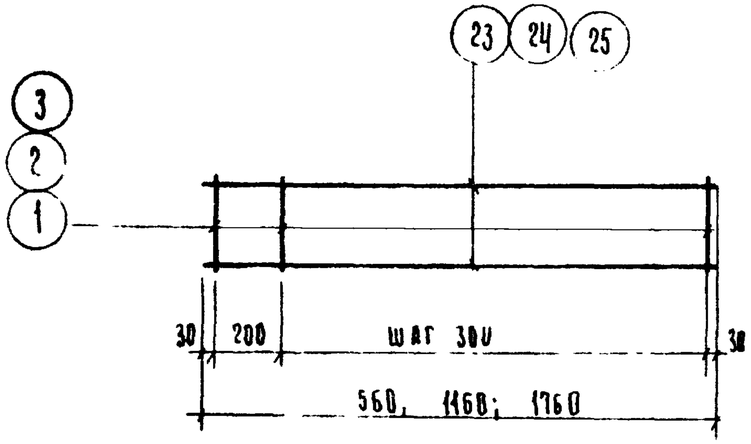

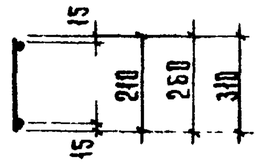

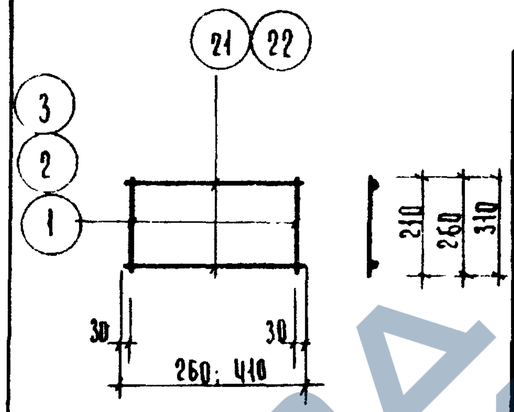

Марка каркаса	Nn поз.	Сечение мм.	Длина мм.	Кол. шт.	Вес, кг позиц	Вес, кг всех	Вес, кг издел.
К9-35	22	3ВI	410	2	0.064	0.13	0.19
	3	4ВI	310	2	0.031	0.06	
К9-30	22	5ВI	410	2	0.064	0.13	0.18
	2	4ВI	260	2	0.026	0.05	
К9-25	22	5ВI	410	2	0.064	0.13	0.17
	1	4ВI	210	2	0.021	0.04	
К8-35	21	5ВI	260	2	0.04	0.08	0.14
	3	4ВI	310	2	0.031	0.06	
К8-30	21	5ВI	260	2	0.04	0.08	0.13
	2	4ВI	260	2	0.026	0.05	
К8-25	21	5ВI	260	2	0.04	0.08	0.12
	1	4ВI	210	2	0.021	0.04	

Примечание

Указания по сварке см. пояснительную записку

Марка каркаса	Nn поз.	Сечение мм.	Длина мм.	Кол. шт.	Вес, кг позиц	Вес, кг всех	Вес, кг издел.
К12-35	25	5ВI	1760	2	0.27	0.54	0.76
	3	4ВI	310	7	0.031	0.22	
К12-30	25	5ВI	1760	2	0.27	0.54	0.72
	2	4ВI	260	7	0.026	0.18	
К12-25	25	5ВI	1760	2	0.27	0.54	0.69
	1	4ВI	210	7	0.021	0.15	
К11-35	24	5ВI	1160	2	0.18	0.36	0.51
	3	4ВI	310	5	0.031	0.15	
К11-30	24	5ВI	1160	2	0.18	0.36	0.49
	2	4ВI	260	5	0.026	0.13	
К11-25	24	5ВI	1160	2	0.18	0.36	0.46
	1	4ВI	210	5	0.021	0.10	
К10-35	23	5ВI	560	2	0.09	0.18	0.27
	3	4ВI	310	3	0.031	0.09	
К10-30	23	5ВI	560	2	0.09	0.18	0.26
	2	4ВI	260	3	0.026	0.08	
К10-25	23	5ВI	560	2	0.09	0.18	0.24
	1	4ВI	210	3	0.021	0.06	

Примечание:

Указания по сварке см. пояснительную записку

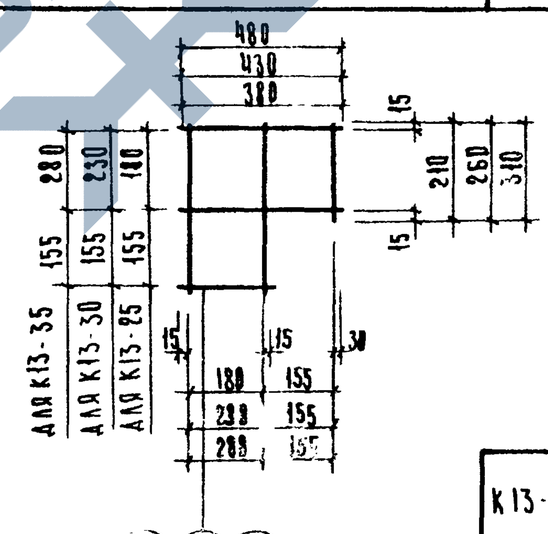

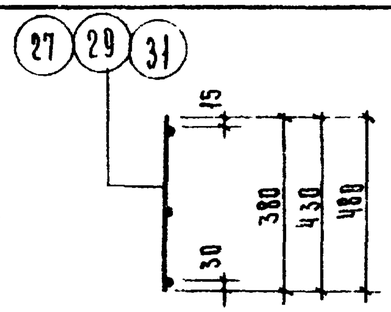

Примечание:

Указания по сварке см. пояснительную записку.

Марка каркаса	Nn поз.	Сечение мм.	Длина мм.	Кол. шт.	Вес, кг позиц	Вес, кг всех	Вес, кг издел.
К13-35	31	5ВI	480	4	0.075	0.30	0.40
	30	5ВI	310	2	0.05	0.10	
К13-30	29	5ВI	430	4	0.07	0.28	0.36
	28	5ВI	260	2	0.04	0.08	
К13-25	27	5ВI	380	4	0.06	0.24	0.30
	26	5ВI	210	2	0.03	0.06	

ТК	Стеновые панели из легких и ячеистых бетонов.	Серия ИИ-04-5	
1973	Плоские каркасы К8-25; К8-30; К8-35; К9-25; К9-30; К9-35; К10-25; К10-30; К10-35; К11-25; К11-30; К11-35; К12-25; К12-30; К12-35; К13-25; К13-30; К13-35 Спецификация	Выпуск 10	Лист 53

г. Москва | Исполнил | Лугова | Лугова

Завод ЖБИ

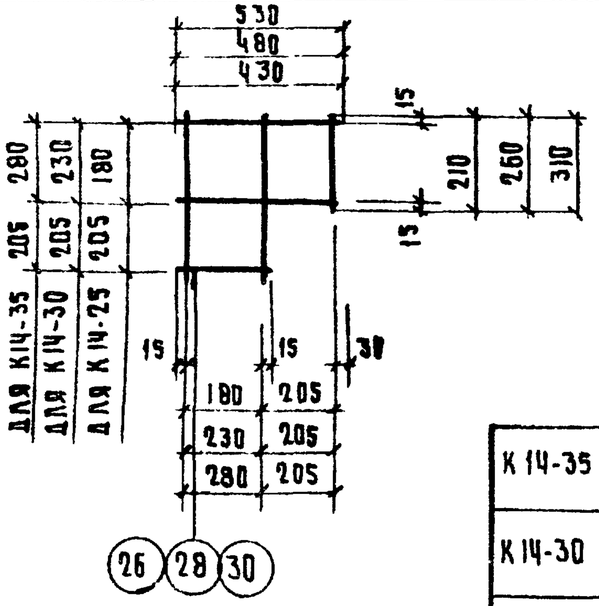

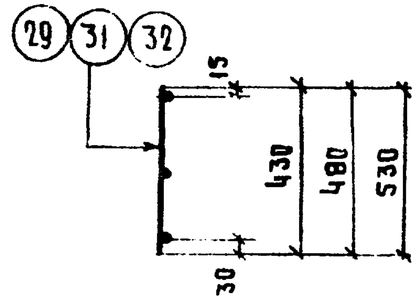

ПРИМЕЧАНИЕ:
Указания по сварке см. пояснительную записку

Марка каркаса	N N поз.	Сечение мм	Длина мм	Кол. шт.	Вес, кг позиц.	Вес, кг всех	Вес, кг издел.
К14-35	32	5 ВI	530	4	0.08	0.32	0,42
	30	5 ВI	310	2	0.05	0.10	
К14-30	31	5 ВI	480	4	0.075	0.30	0,38
	28	5 ВI	260	2	0.04	0.08	
К14-25	29	5 ВI	430	4	0.07	0.28	0,34
	26	5 ВI	210	2	0.03	0.06	

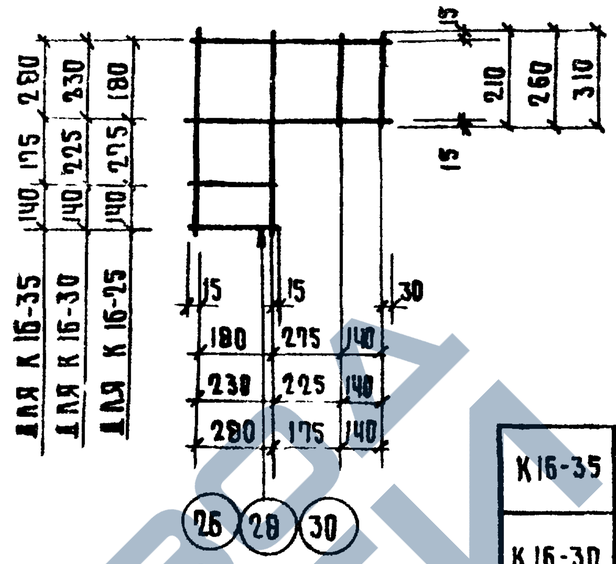

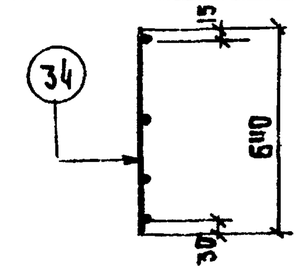

ПРИМЕЧАНИЕ:
Указания по сварке см. пояснительную записку

Марка каркаса	N N поз.	Сечение мм	Длина мм	Кол. шт.	Вес, кг позиц.	Вес, кг всех	Вес, кг издел.
К16-35	34	5 ВI	640	4	0.10	0.40	0.60
	30	5 ВI	310	4	0.05	0.20	
К16-30	34	5 ВI	640	4	0.10	0.40	0.56
	28	5 ВI	260	4	0.04	0.16	
К16-25	34	5 ВI	640	4	0.10	0.40	0.52
	26	5 ВI	210	4	0.03	0.12	

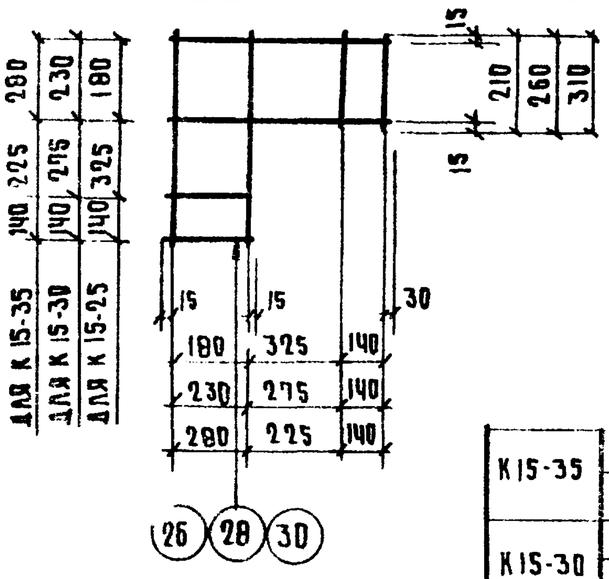

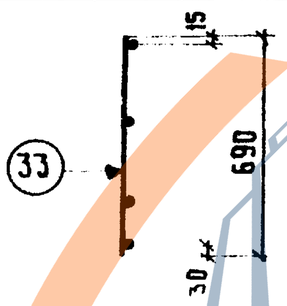

ПРИМЕЧАНИЕ:
Указания по сварке см. пояснительную записку

Марка каркаса	N N поз.	Сечение мм	Длина мм	Кол. шт.	Вес, кг позиц.	Вес, кг всех	Вес, кг издел.
К15-35	33	5 ВI	690	4	0,11	0.44	0,64
	30	5 ВI	310	4	0.05	0.20	
К15-30	33	5 ВI	690	4	0.11	0.44	0.60
	28	5 ВI	260	4	0.04	0.16	
К15-25	33	5 ВI	690	4	0,11	0.44	0.56
	26	5 ВI	210	4	0.03	0.12	

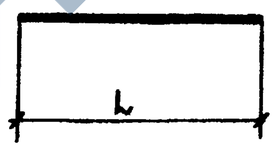

Отдельн. стержни	N N поз.	Сечение мм	Длина мм	Кол. шт.	Вес, кг позиц.	Вес, кг всех	Вес, кг издел.
ОС 8	4	ВАШ	5960	1	2.36	2.36	2.36
ОС 7	38	5 ВI	2660	1	0.41	0.41	0.41
ОС 6	37	5 ВI	2060	1	0.32	0.32	0.32
ОС 5	25	5 ВI	1760	1	0.27	0.27	0.27
ОС 4	36	5 ВI	1460	1	0.23	0.23	0.23
ОС 3	24	5 ВI	1160	1	0.18	0.18	0.18
ОС 2	35	5 ВI	860		0.13	0.13	0.13
ОС 1	23	5 ВI	560		0.09	0.09	0.09

Комплексная бригада г. Москва
Исполнил Шлянгурова
Куговая

ТК	Стеновые панели из легких и ячеистых бетонов	Серия ИИ-04-5	
1973	Плоские каркасы К14-25; К14-30; К14-35; К15-25; К15-30; К15-35; К16-25; К16-30; К16-35; Отдельные стержни ОС1÷ОС8. Спецификации	Выпуск 10	Лист 54

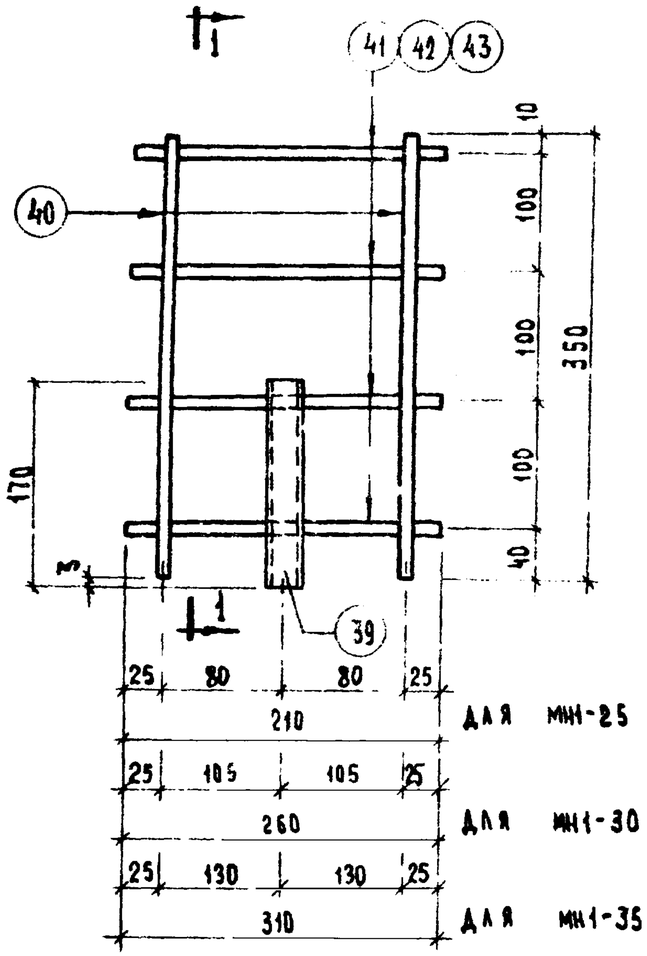

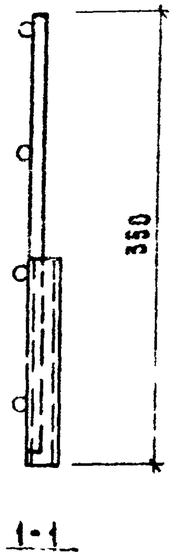

Примечание

Указания по сварке и изготовлению см. пояснительную записку.

Марка изделия	№№ поз.	Сечение мм	Длина мм	Кол. шт.	Вес кг. Позиц.	Вес кг. Всех	Вес кг. Издел.
МН1-35	43	10 АI	310	4	0.19	0.76	1.35
	40	10 АI	350	2	0.22	0.44	
	39	20×2	170	1	0.15	0.15	
МН1-30	42	10 АI	260	4	0.16	0.64	1,23
	40	10 АI	350	2	0.22	0.44	
	39	20×2	170	1	0.15	0.15	
МН1-25	41	10 АI	210	4	0.13	0.52	1.11
	40	10 АI	350	2	0.22	0.44	
	39	20×2	170	1	0.15	0,15	

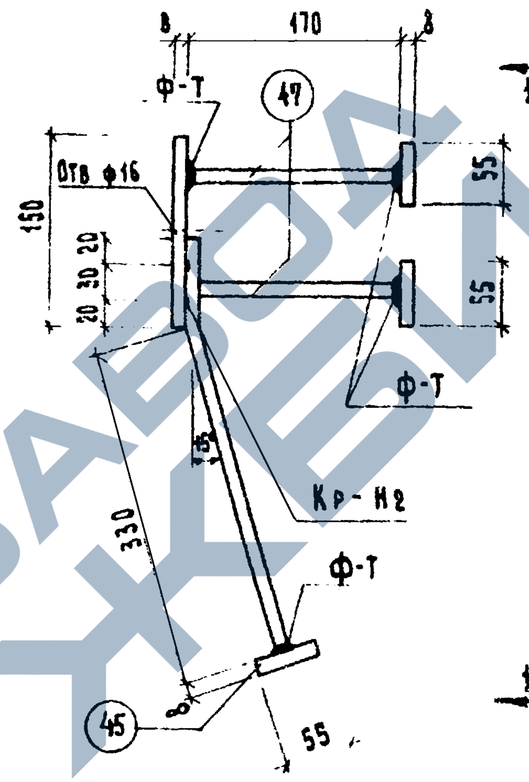

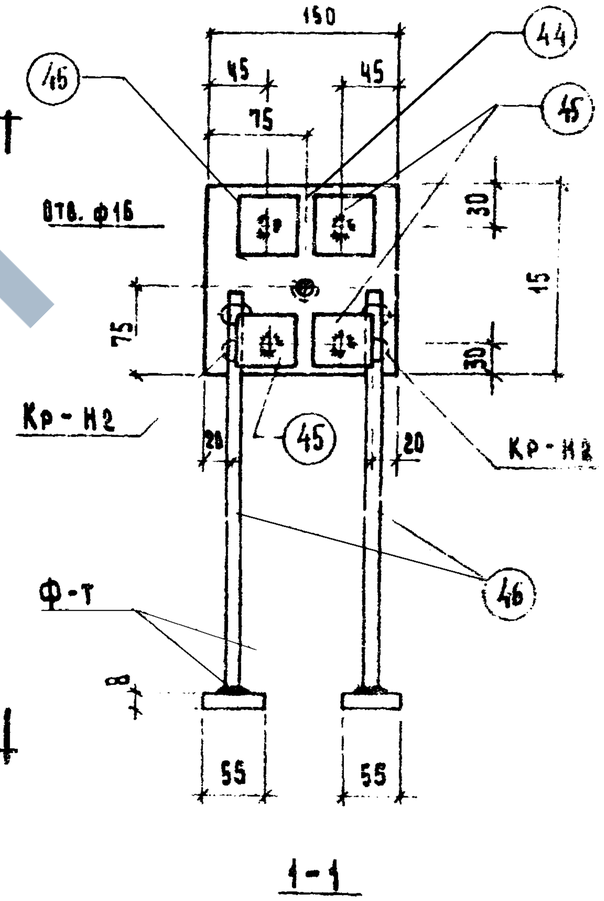

Примечание

Указания по сварке и изготовлению см. пояснительную записку

Марка изделия	№№ поз	Сечение мм.	Длина мм.	Кол. шт.	Вес в кг Позиции	Вес в кг Всех	Вес в кг Издел
МН-2	47	10 АIII	170	4	0.105	0.42	3.35
	46	8 АIII	400	2	0.16	0.32	
	45	-55×8	55	6	0.20	1.20	
	44	-150×8	150	1	1.41	1.41	

ТК	Стеновые панели из легких и ячеистых бетонов	Серия ИИ-04-5	
1973	Закладные детали МН1-25; МН1-30; МН1-35; МН2. Спецификация	Выпуск 10	Лист 55

Инв. № подл. | Подпись и дата | Взам. инв. №
г. Москва Кутузовский

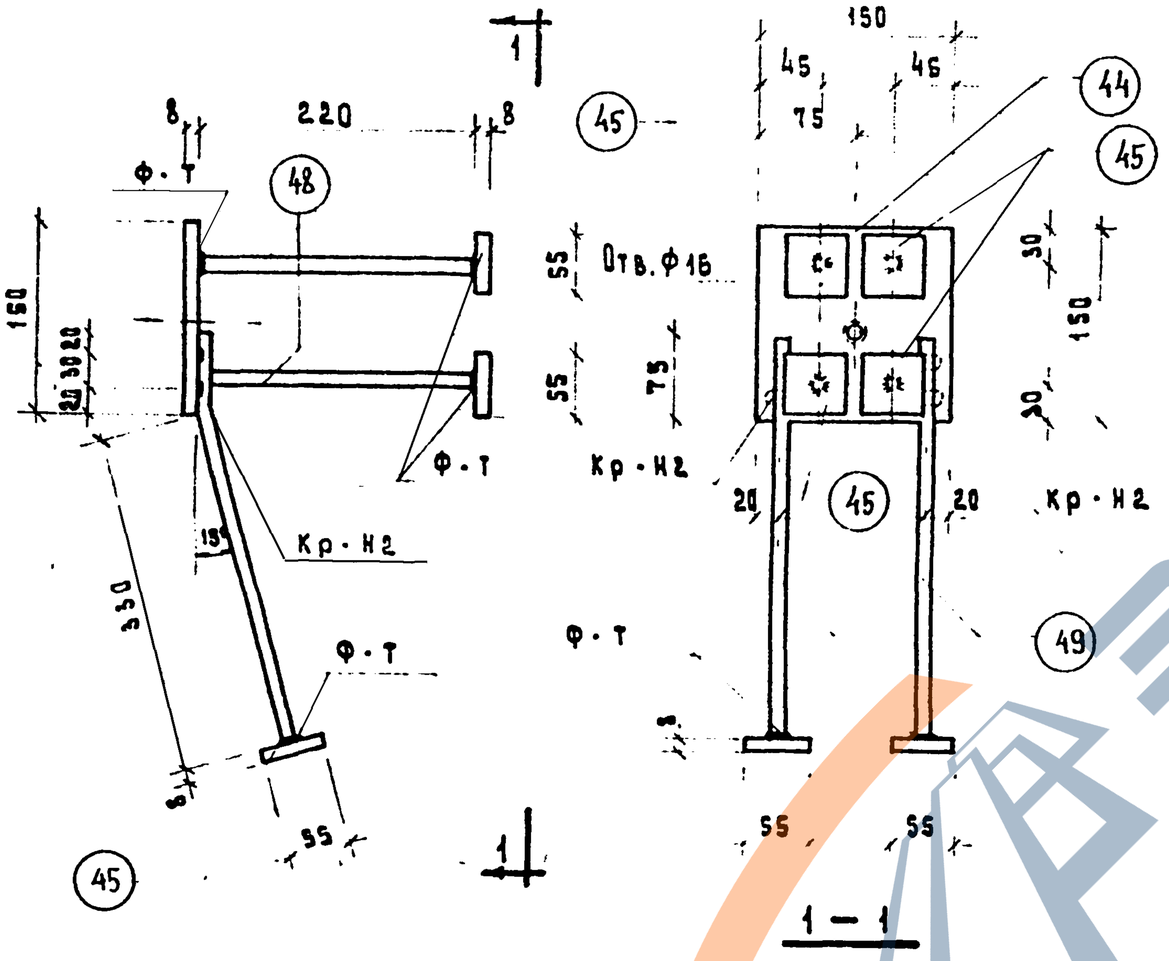

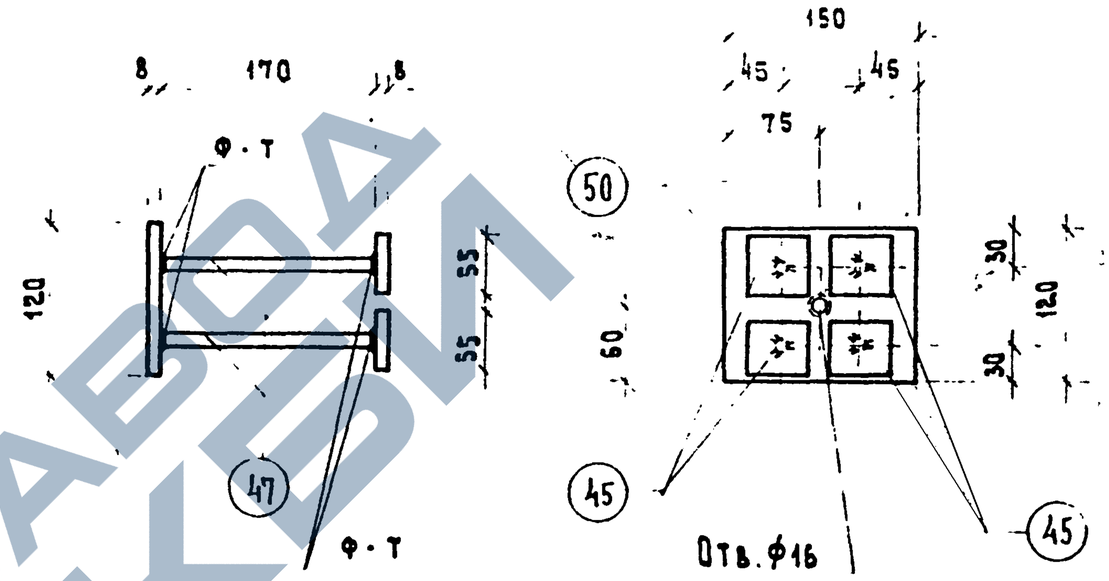

1 — 1

Примечание:

Указание по сварке и изготовлению см. пояснительную записку.

Примечание:

Указание по сварке и изготовлению см. пояснительную записку.

Марка изделия	№№ поз.	Сечение мм	Длина мм	Кол. шт.	Вес, кг позиц.	Вес, кг всех	Вес, кг изделия
МН3	49	10АIII	400	2	0.25	0.50	3.67
	48	10АIII	220	4	0.14	0.56	
	45	-55×8	55	6	0.20	1.20	
	44	-150×8	150	1	1.41	1.41	

Марка изделия	№№ поз.	Сечение мм	Длина мм	Кол. шт.	Вес, кг позиц.	Вес, кг всех	Вес, кг изделия
МН4	47	10АIII	170	4	0.105	0.42	2.35
	45	-55×8	55		0.20	0.80	
	50	-120×8	150		1.13	1.13	

ТК	Стеновые панели из легких и ячеистых бетонов.	Серия ИИ-14-5	
1973	Закладные детали МН3; МН4. Спецификация.	Выпуск 10	Лист 56

Инженер Васильев | Инженер Шамурдина | Исполнил

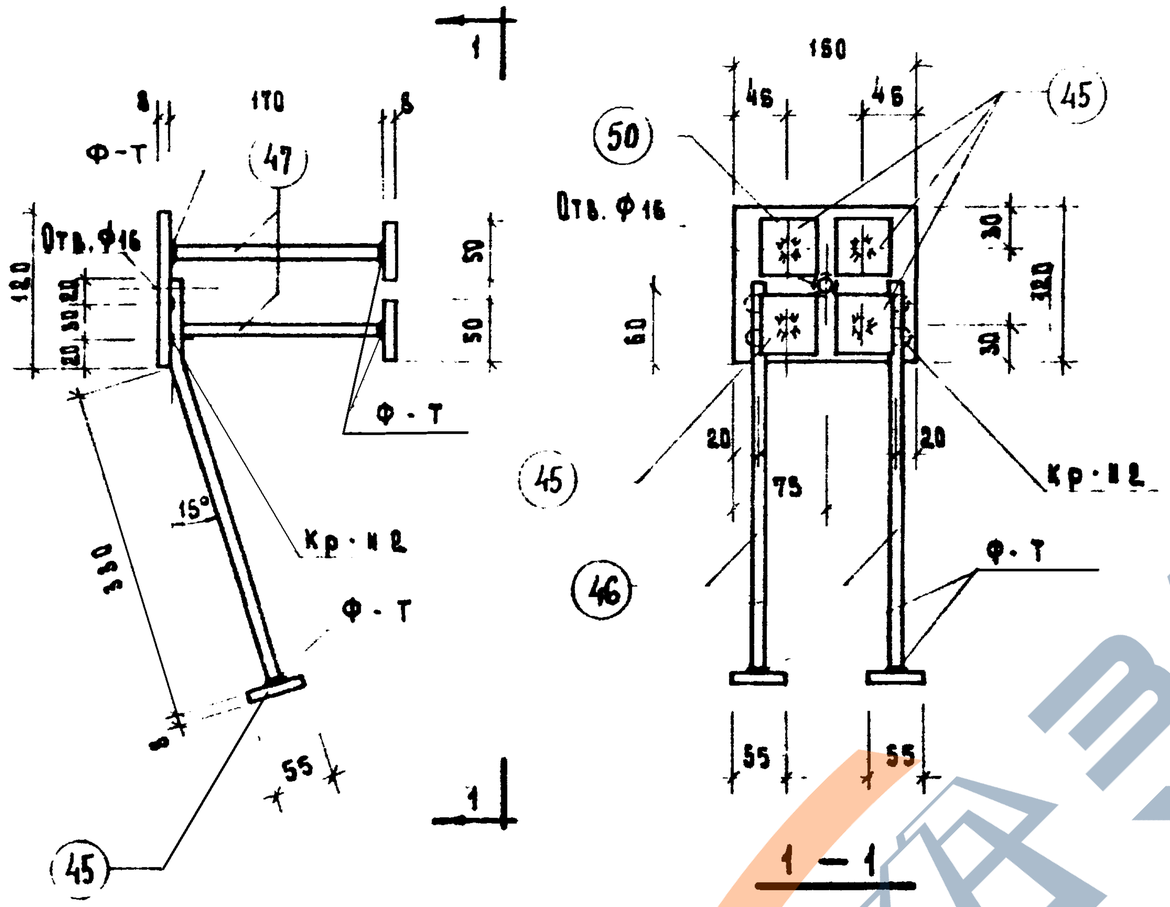

1 — 1

Примечание:

Указание по сварке и изготовлению см. пояснительную записку.

Марка изделия	NN поз.	Сечение мм	Длина мм	Кол. шт.	Вес, кг позиц	Вес, кг всех	Вес, кг изделия
МН5	47	10АIII	170	4	0,105	0,42	3,07
	46	8АIII	400	2	0,16	0,32	
	45	-55×8	55	6	0,20	1,20	
	50	-120×8	150	1	1,13	1,13	

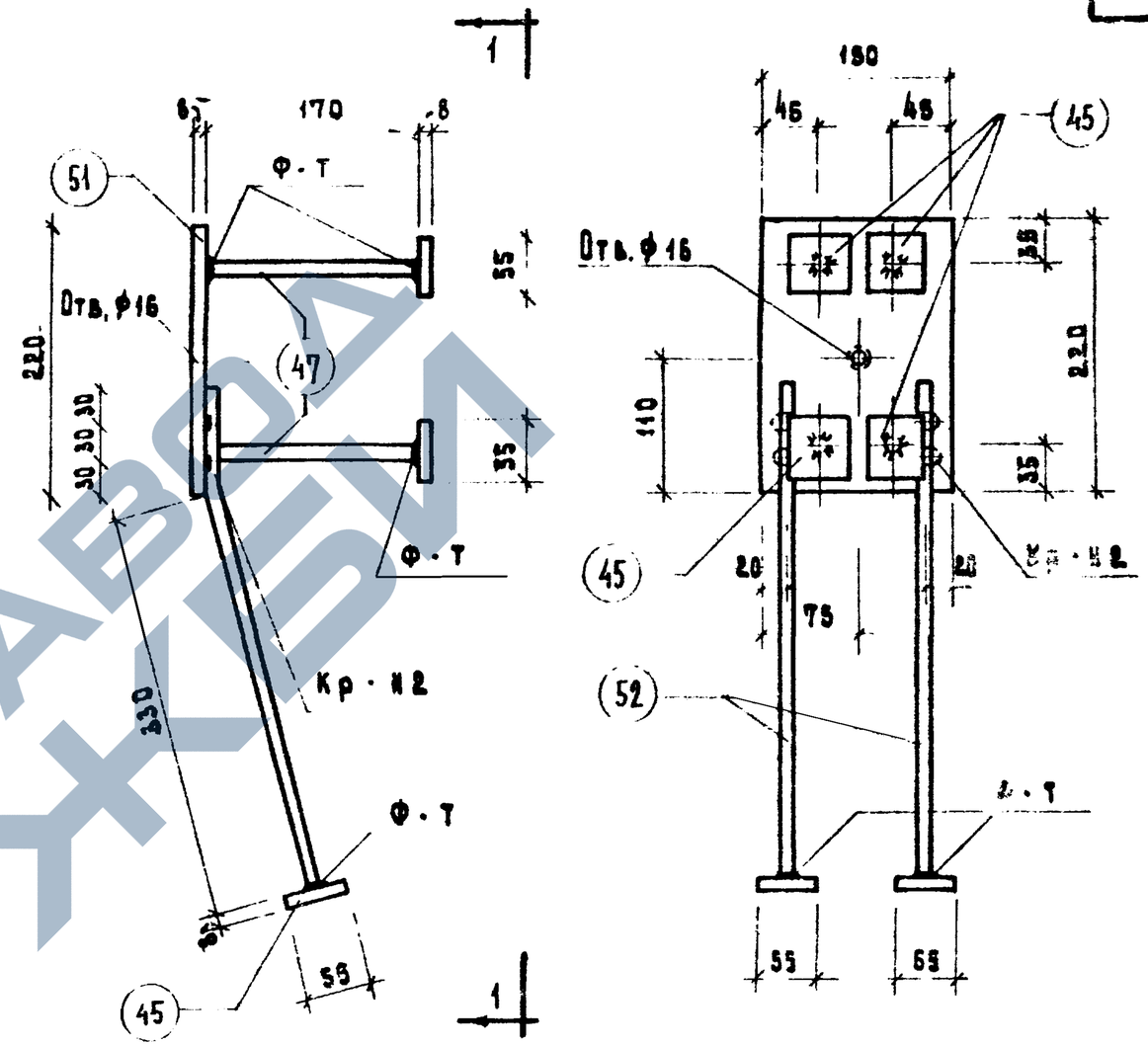

Примечание:

Указание по сварке и изготовлению см. пояснительную записку

Марка изделия	NN поз.	Сечение мм	Длина мм	Кол. шт.	Вес, кг позиц	Вес, кг всех	Вес, кг изделия
МН6	47	10АIII	170	4	0,105	0,42	4,22
	52	10АIII	420	2	0,26	0,52	
	45	-55×8	55	3	0,20	1,20	
	51	-150×8	220	1	2,08	2,08	

ТК	Стеновые панели из легких и ячеистых бетонов.	Серия ИИ-04-5	
1973	Закладные детали МН5; МН6. Спецификация.	Выпуск 10	Лист 57

ЦНИИЭП Гражданский комплекс г. Москва

Гл. инж. пр. Ф. Пригожий
Рук. гр. инж. Шамурова
Исполнил Васильева

ЗАВОД ЖБИ

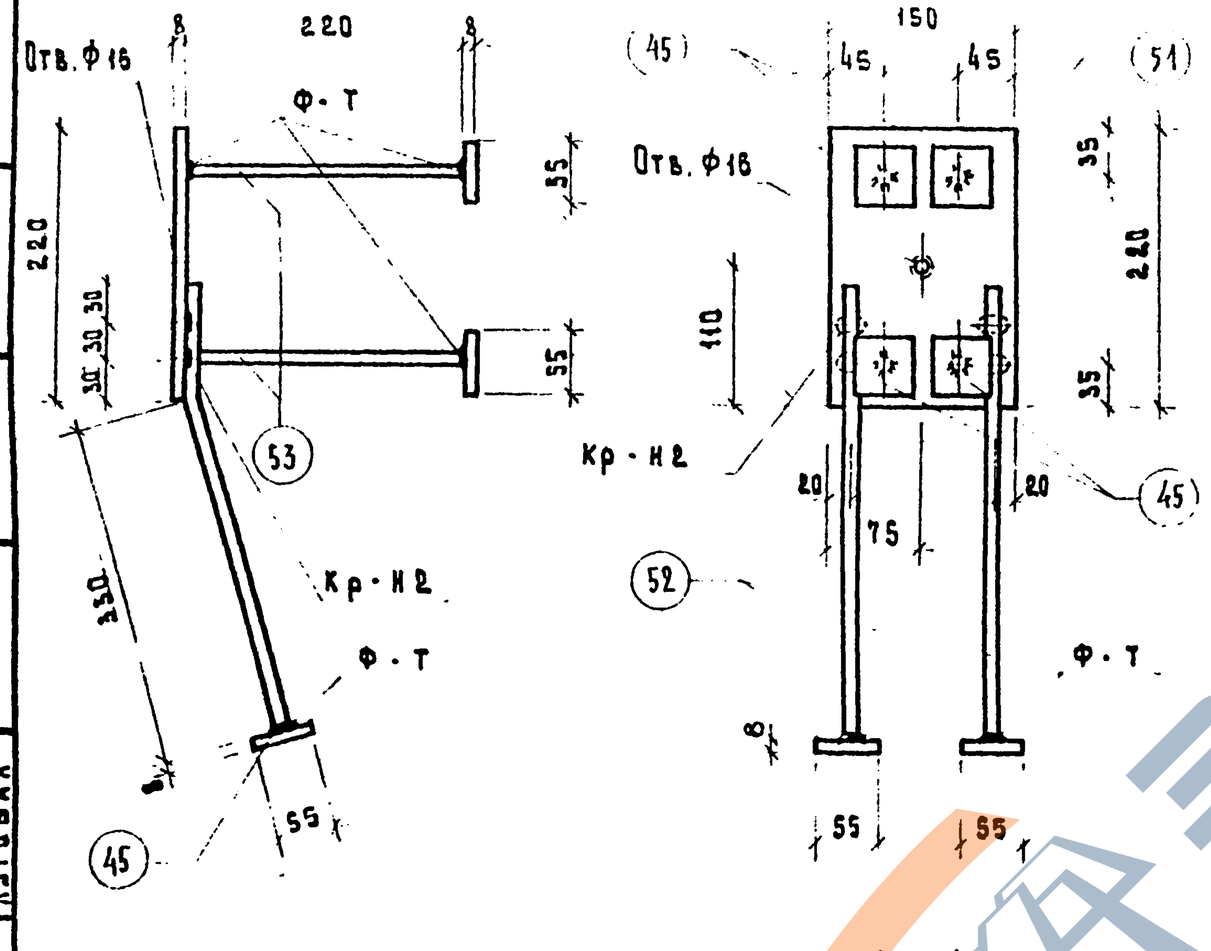

1 — 1

Примечание:

Указание по сварке и изготовлению см. пояснительную записку.

Марка изделия	№№ поз.	Сечение мм	Длина мм	Кол. шт.	Вес кг позиц.	Вес кг всех	Вес кг изделия
МН7	53	12 А III	220	4	0,20	0,80	4,60
	52	10 А III	420	2	0,26	0,52	
	45	-55×8	55	6	0,20	1,20	
	51	-150×8	220	1	2,08	2,08	

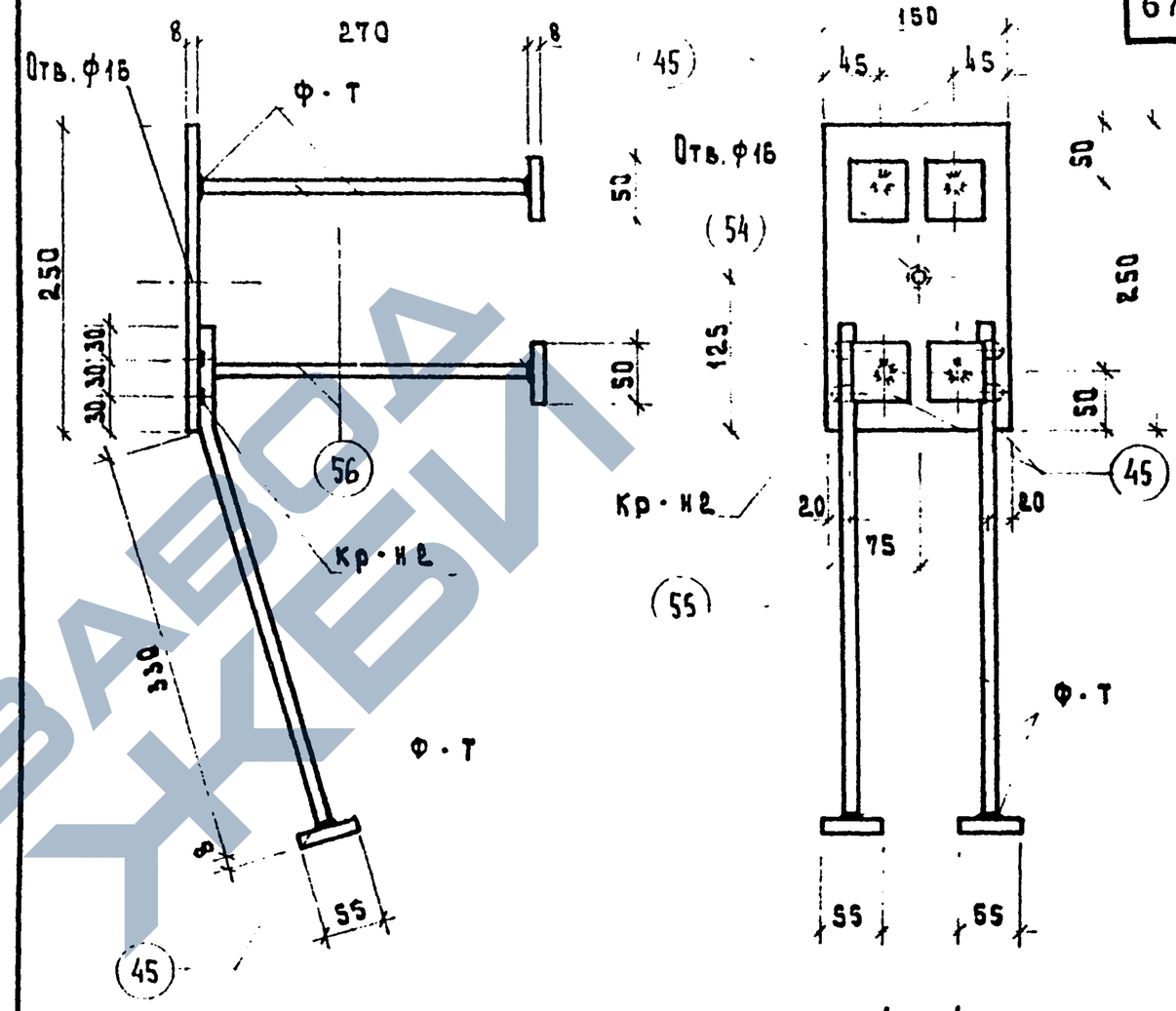

1 — 1

Примечание:

Указание по сварке и изготовлению см. пояснительную записку.

Марка изделия	№№ поз.	Сечен. мм	Длина мм	Кол. шт.	Вес, кг позиц.	Вес, кг всех	Вес, кг изделия
МН8	56	16 А III	270	4	0,43	1,72	6,02
	55	12 А III	420	2	0,37	0,74	
	45	-55×8	55	6	0,20	1,20	
	54	-180×8	250	1	2,36	2,36	

ТК	Стеновые панели из легких и ячеистых бетонов.	Серия ИИ-04-5	
1973	Закладные детали МН7; МН8.	Выпуск 10	Лист 58

ЗАВОД ЖБИ

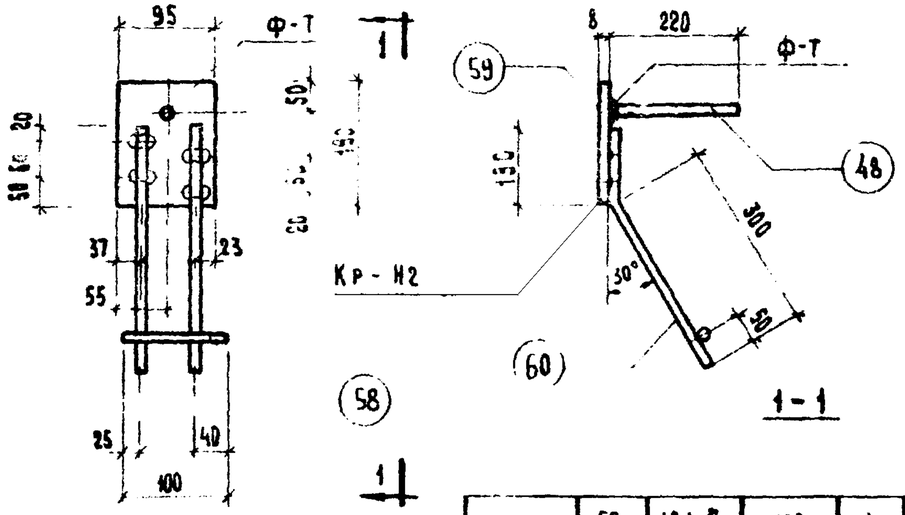

Примечание

Указания по сварке и изготовлению см. пояснительную записку

Марка изделия	№ поз.	Сечение мм.	Длина мм	Кол. шт.	Вес кг Позиц	Всех	Издел.
МН 10	58	10А Ш	100	1	0.06	0.06	1,89
	48	10А Ш	220	1	0.14	0.14	
	60	10А Ш	430	2	0.275	0.55	
	59	-95×8	190	1	1.14	1.14	

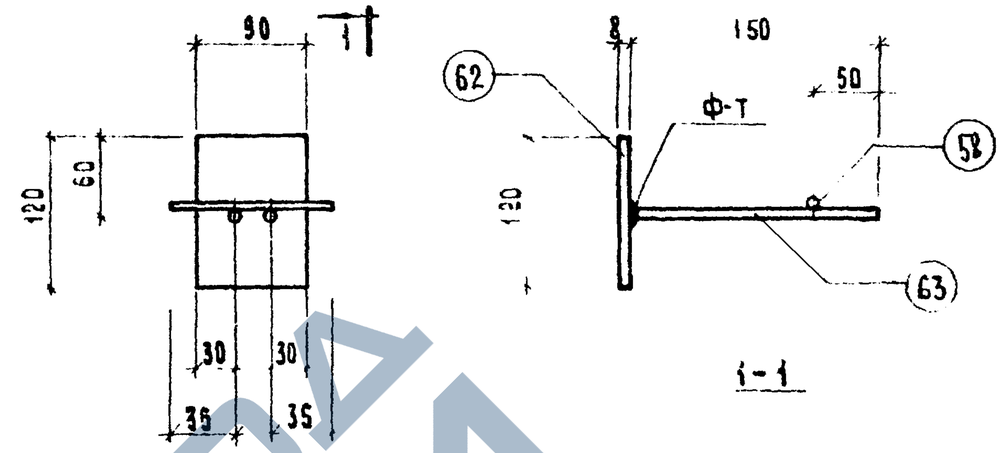

Примечание

Указания по сварке и изготовлению см пояснительную записку

Марка изделия	№ поз	Сечение мм	Длина мм	Кол. шт.	Вес кг Позиц	Всех	Издел.
МН 12	58	10А Ш	100	1	0.06	0.06	0.90
	63	10А Ш	150	2	0.14	0.28	
	62	-90×8	120	1	0.68	0.68	

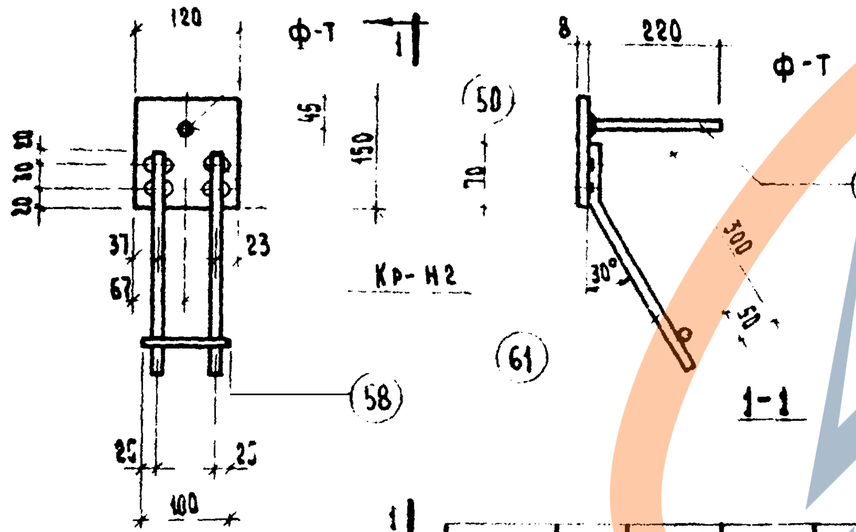

Примечание

Указания по сварке и изготовлению см. пояснительную записку

Марка изделия	№ поз.	Сечение мм.	Длина мм.	Кол. шт.	Вес кг Позиц.	Всех	Издел.
МН 11	58	10А Ш	100	1	0.06	0.06	1.80
	48	10А Ш	220	1	0.14	0.14	
	61	10А Ш	370	2	0.235	0.47	
	50	-120×8	150	1	0.13	0.13	

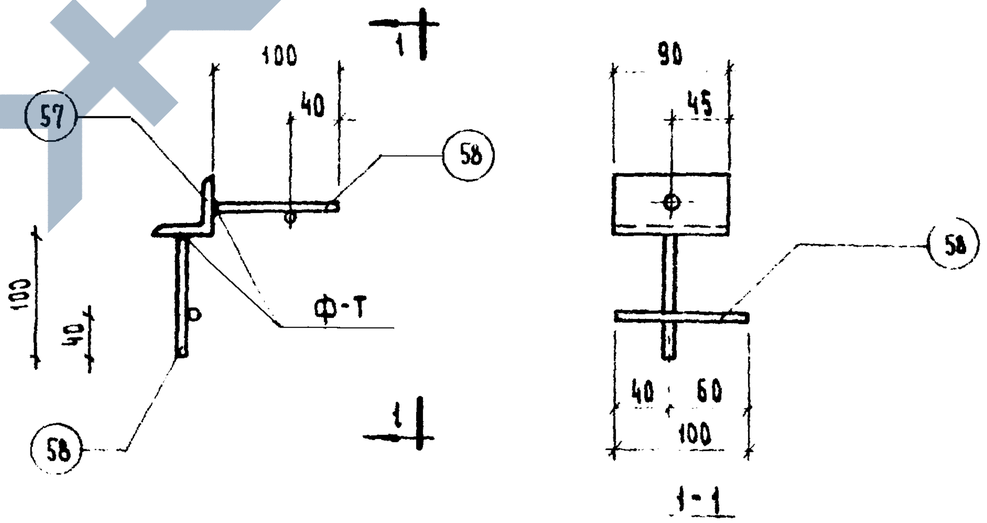

Примечание

Указания по сварке и изготовлению см. пояснительную записку.

Марка изделия	№ поз.	Сечение мм.	Длина мм.	Кол. шт.	Вес кг Позиц	Всех	Издел.
МН 9	58	10А Ш	100	4	0.06	0.24	0.49
	57	L45×4	90	1	0.25	0.25	

Т.К.	Стеновые панели из легких и ячеистых бетонов	Серия ИИ-04-5	
1973	Закладные детали МН-9; МН10; МН 11; МН 12 Спецификация	Выпуск 10	Лист 59

ЗАВОД ЖБИ

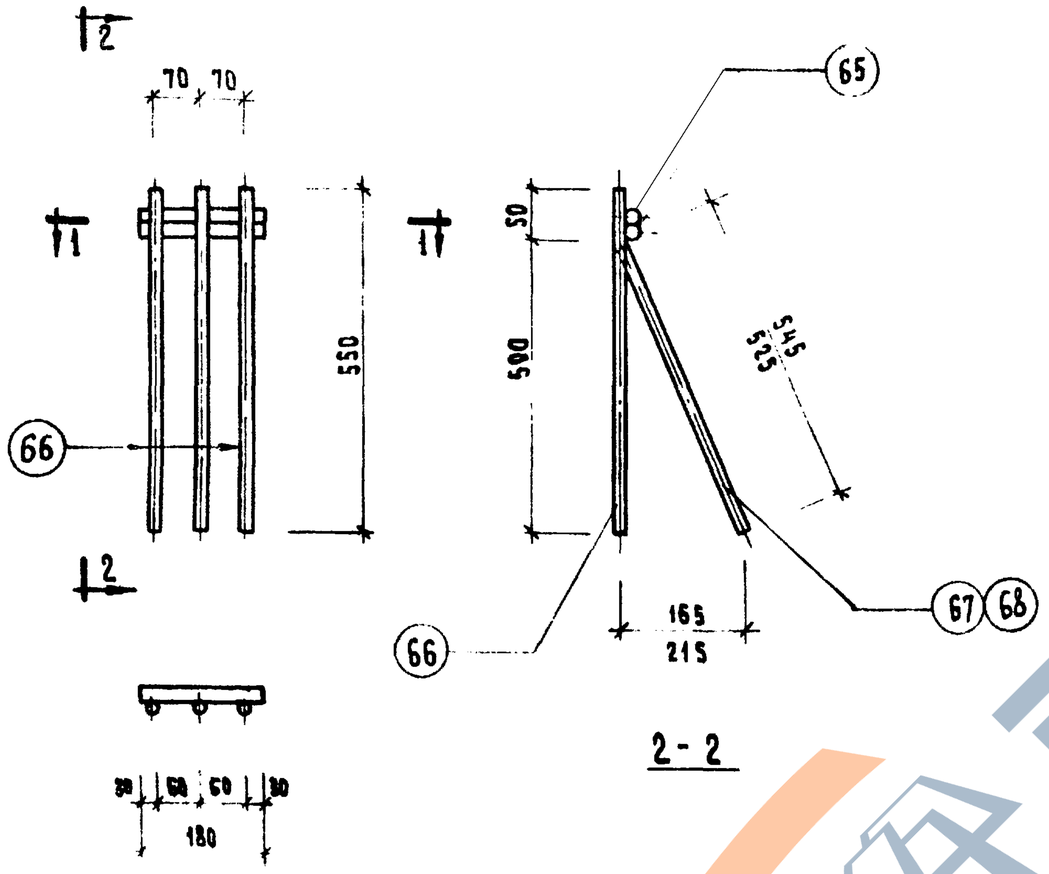

2-2

1-1

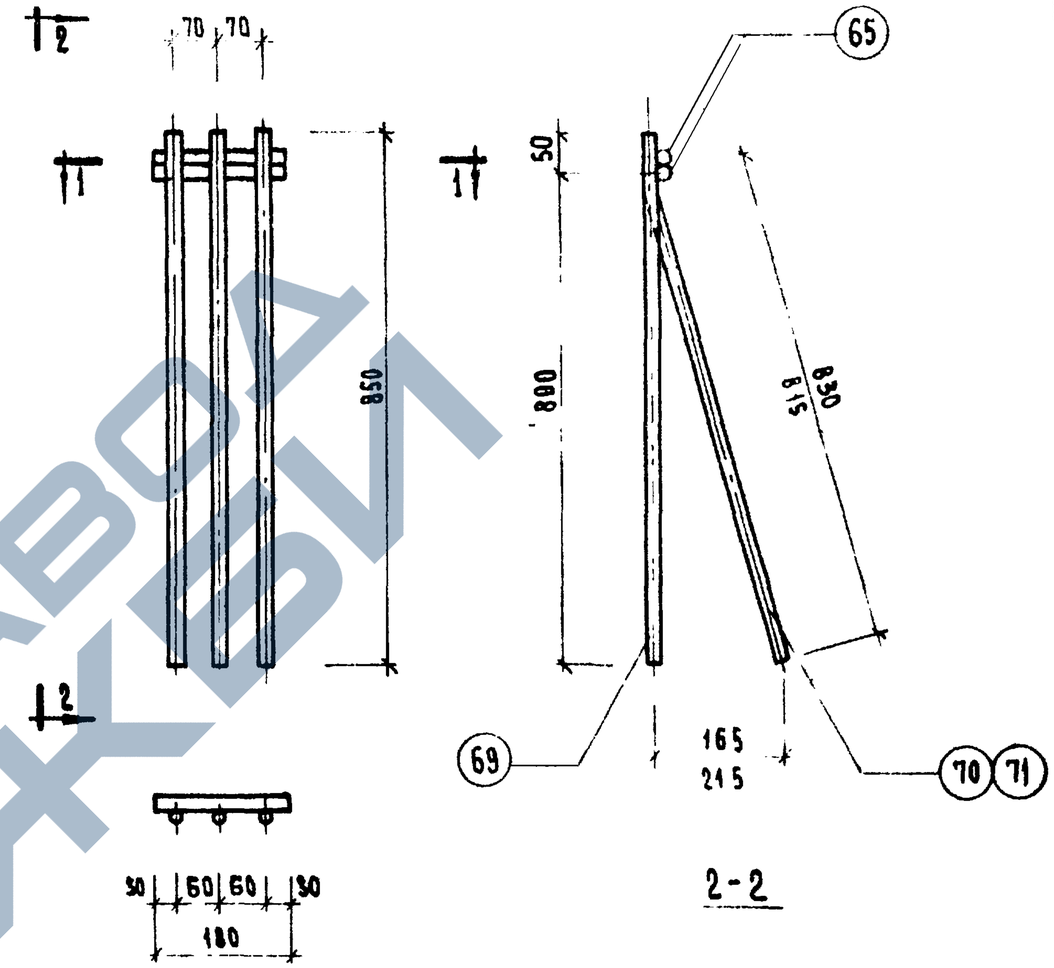

2-2

1-1

Примечания:

1. Указания по сварке см. пояснительную записку.
2. Предельное отклонение расстояний между анкерами поз. 66; 67; 68 — ± 3 мм.

Марка изделия	№№ поз.	Сечение мм	Длина мм	Кол. шт.	Вес, кг позиц.	Вес, кг всех	Вес, кг изделия
СН1-30	68	10 AI	595	1	0.37	0.37	2,13
	66	10 AI	550	2	0.34	0.68	
	65	22 AI	180	2	0.54	1.08	
СН1-25	67	10 AI	575	1	0.36	0.36	2,12
	66	10 AI	550	2	0.34	0.68	
	65	22 AI	180	2	0.54	1.08	

Примечания:

1. Указания по сварке см. пояснительную записку.
2. Предельное отклонение расстояний между анкерами поз. 69; 70; 71 — ± 3 мм.

Марка изделия	№№ поз.	Сечение мм.	Длина мм.	Кол. шт.	Вес, кг позиц.	Вес, кг всех	Вес, кг изделия
СН2-30	71	10 AI	880	1	0,55	0.55	2,69
	69	10 AI	850	2	0.53	1.06	
	65	22 AI	180	2	0.54	1.08	
СН2-25	70	10 AI	8[illegible]	1	0.54	0.54	2.68
	69	10 AI	8[illegible]0	2	0.53	1.06	
	65	22 AI	[illegible]	2	0.54	1.08	

ГИПРОСЕЛЬСТРОЙ
Выгрузка заданий туристских комплексов г. Москва
Нач. отдела 1
Гл. инж. пр-та
Рук. гр. инж.
Исполнил
Шаинский
Васильева

ТК	Стеновые панели для легких и ячеистых бетонов	Серия ИИ-04-5	
1973	Закладные детали СН1-25; СН1-30; СН2-25; СН2-30. Спецификация	Выпуск 10	Лист 60

ЗАВОД ЖБИ

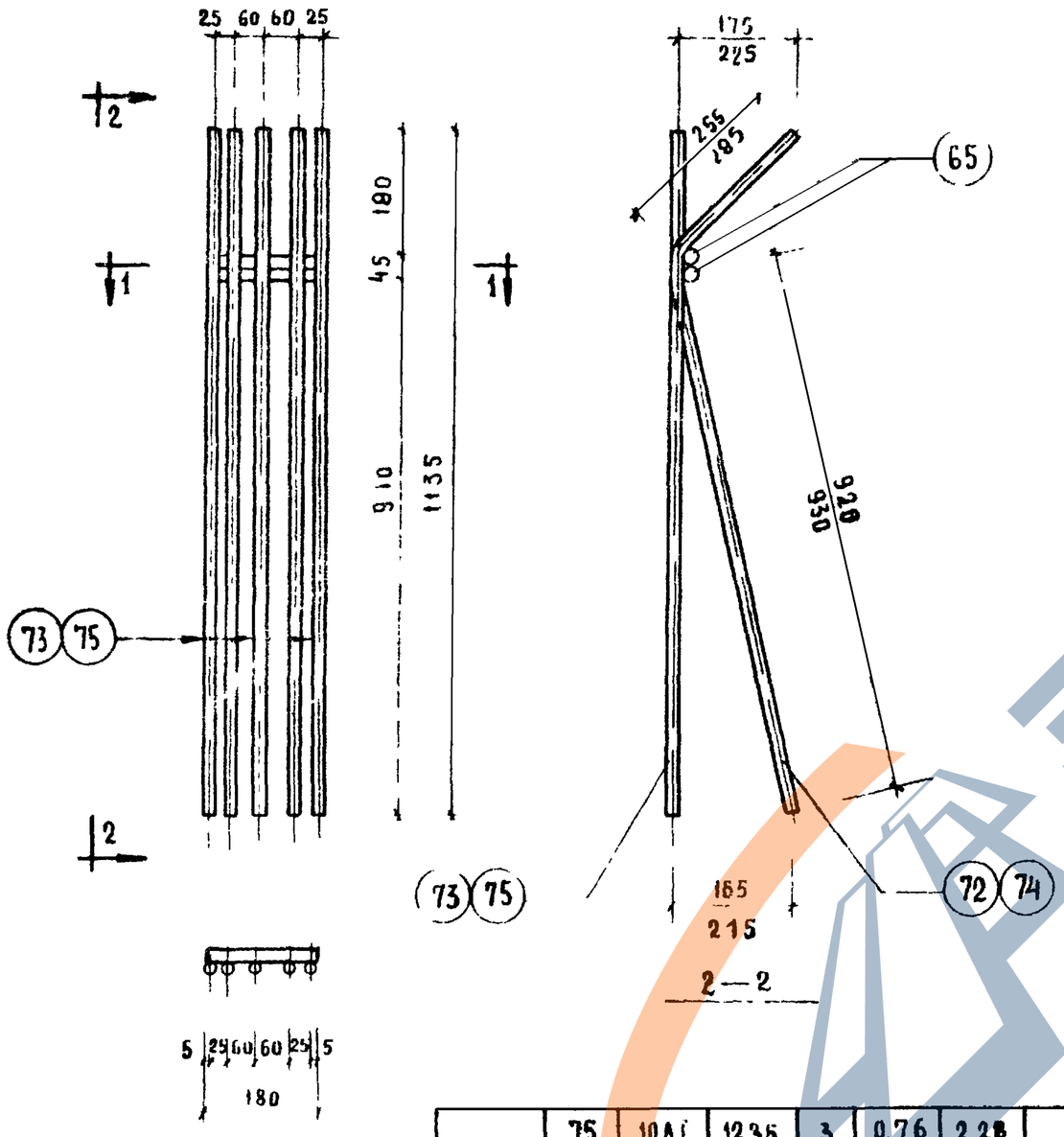

Марка изделия	NN поз.	Сечение мм.	Длина мм.	Кол шт.	Вес, кг Позиц	Вес, кг всех	Вес, кг изделя
СН3 30	75	10АI	1235	3	0,76	2,28	4,79
	74	10АI	1165	2	0,715	1,43	
	65	22АI	180	2	0,54	1,08	
СН3 25	73	10АI	1205	3	0,74	2,22	4,72
	72	10АI	1155	2	0,71	1,42	
	65	22АI	180	2	0,54	1,08	

Примечание

1. Указания по сварке см пояснительную записку
2. Предельное отклонение расстояний между анкерами поз 72,73,74,75 — ± 3 мм

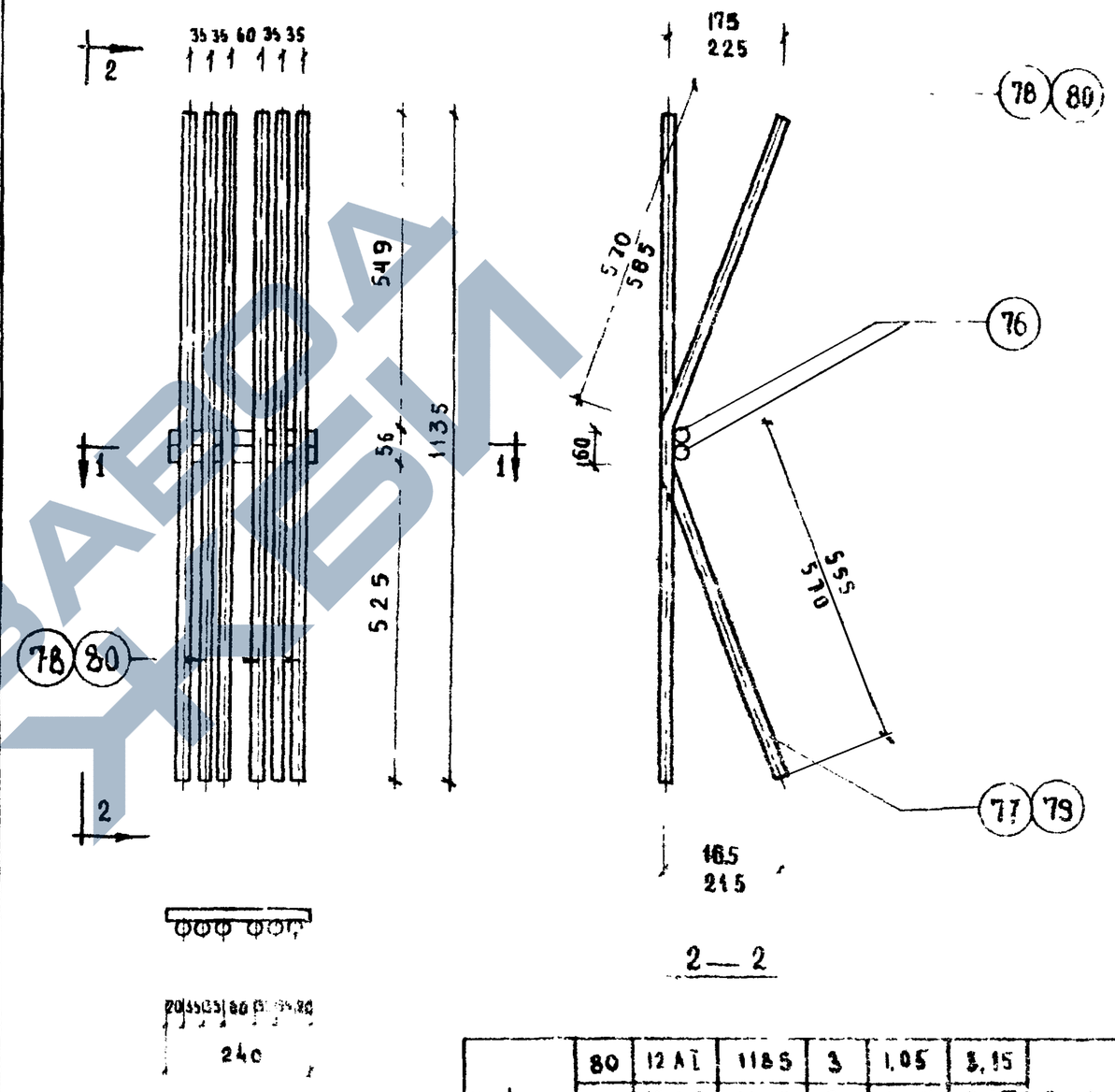

Марка изделия	NN поз	Сечение мм	Длина мм	Кол шт	Вес, кг Позиц	Вес, кг всех	Вес, кг изделя
СН4-30	80	12АI	1185	3	1,05	3,15	8,62
	79	12АI	1186	3	1,05	3,15	
	76	28АI	240	2	1,16	2,32	
СН4-25	78	12АI	1170	3	1,04	3,12	8,56
	77	12АI	1170	3	1,04	3,12	
	76	28АI	240	2	1,16	2,32	

Примечание

1. Указания по сварке см. пояснительную записку.
2. Предельное отклонение расстояний между анкерами поз 76; 77; 78, 79 — ± 3 мм

ТК	Стеновые панели для легких и ячеистых бетонов	Серия ИИ-04-5
1973	Закладные детали СН3-25; СН3-30; СН4-25; СН4-30. Спецификация	Выпуск 10 / Лист 61

ЗАБЕРА ЧЕРТЕЖИ

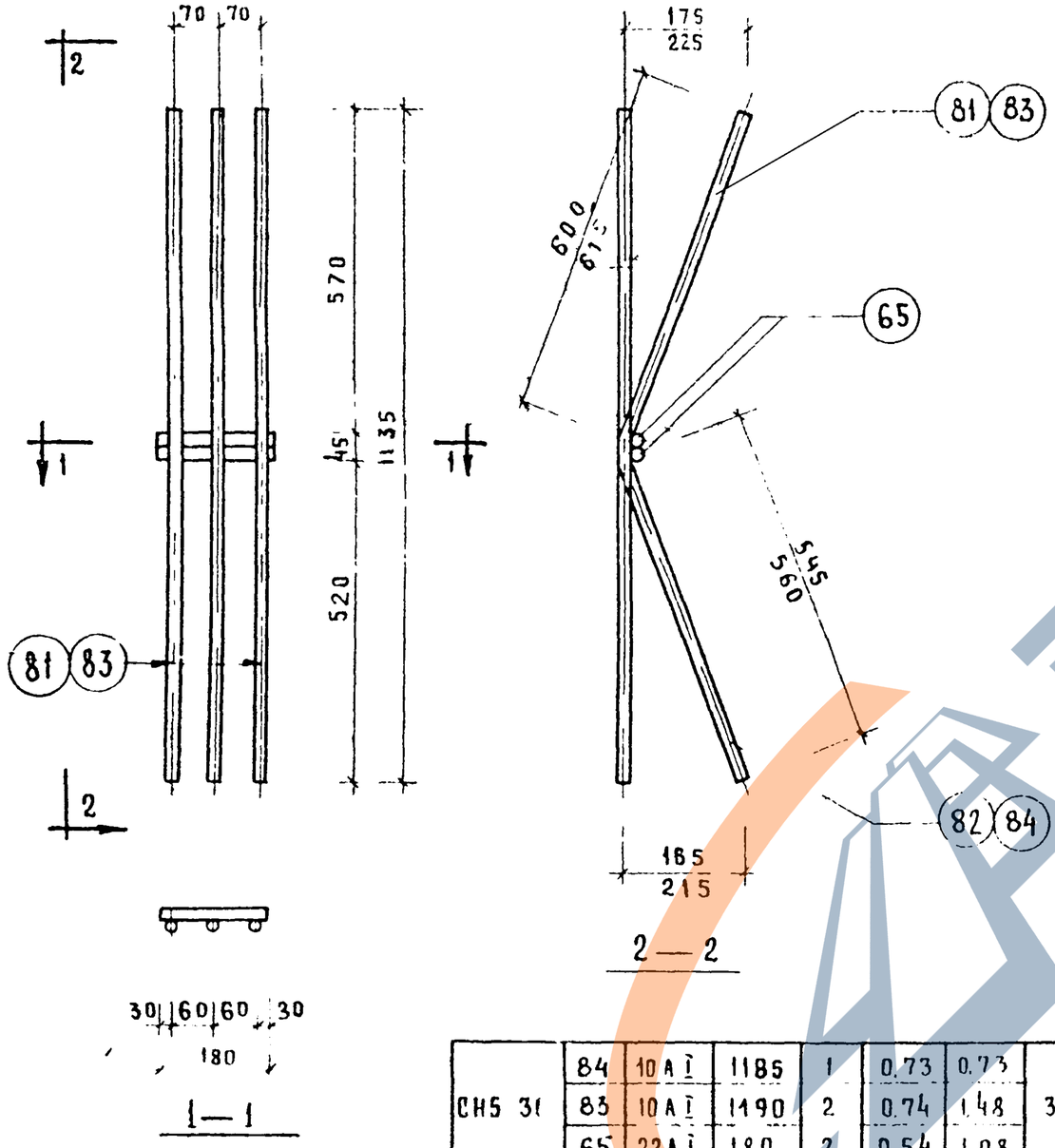

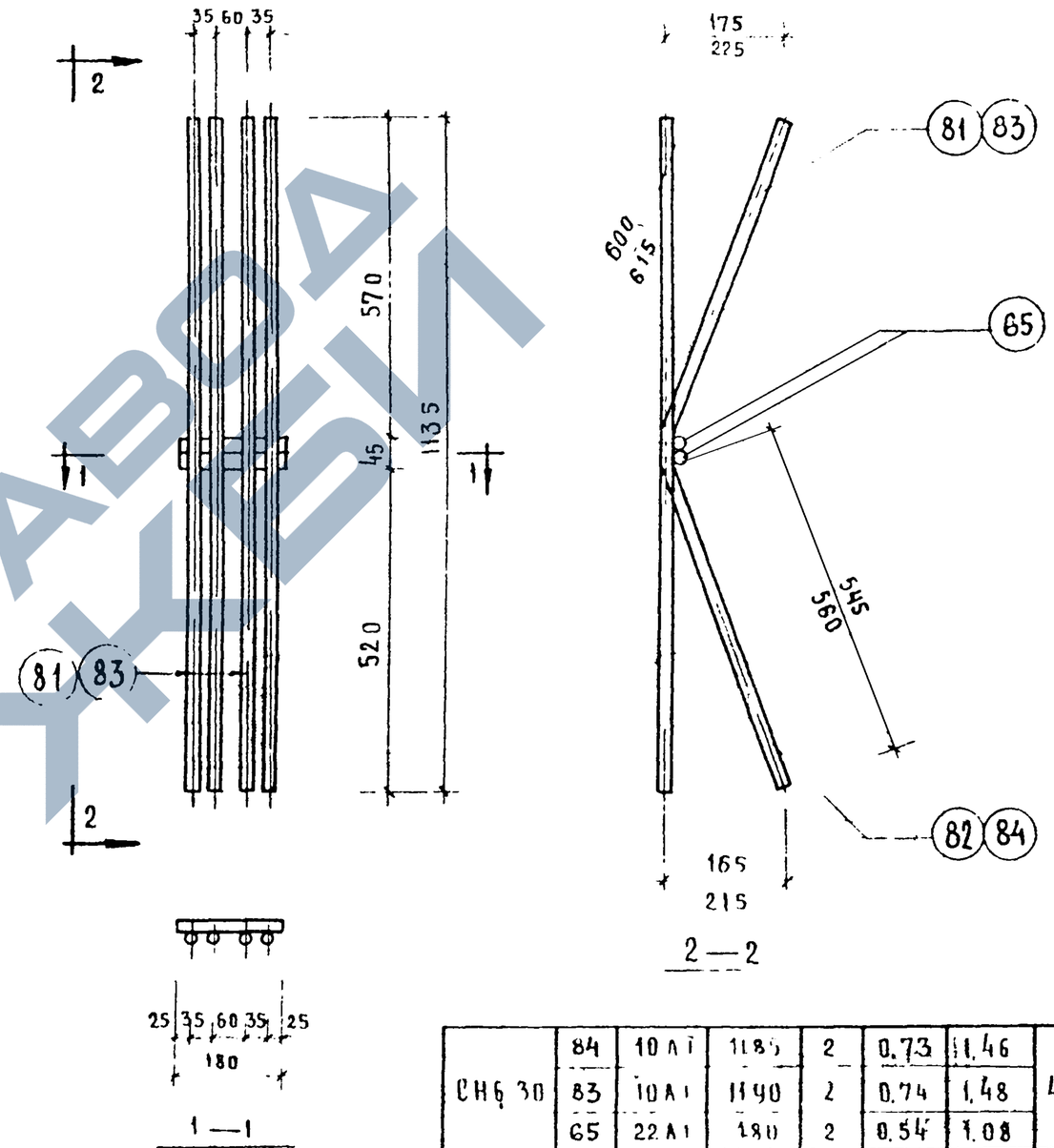

Примечание

1. Указания по сварке см пояснительную записку
2. Предельное отклонение расстояний между анкерами поз 81; 82; 83; 84 — ± 3 мм

Марка изделия	NN поз.	Сечение мм	Длина мм	Кол. шт	Вес, кг позиц	Вес, кг всех	Вес, кг изделия
СН5 31	84	10 А I	1185	1	0.73	0.73	3.29
	83	10 А I	1190	2	0.74	1.48	
	65	22 А I	180	2	0.54	1.08	
СН5 25	82	10 А I	1170	1	0.72	0.72	3,26
	81	10 А I	1175	2	0.73	1,46	
	65	22 А I	180	2	0,54	1.08	

Примечание

1. Указания по сварке см пояснительную записку
2. Предельное отклонение расстояний между анкерами поз 81; 82; 83; 84 ± 3 мм

Марка изделия	NN поз	Сечение мм	Длина мм	Кол. шт	Вес, кг позиц.	Вес, кг всех	Вес, кг изделия
СН6 30	84	10 А I	1185	2	0.73	1.46	4.02
	83	10 А I	1190	2	0.74	1.48	
	65	22 А I	180	2	0.54	1.08	
СН6 25	82	10 А I	1175	2	0.72	1.44	3.98
	81	10 А I	1175	2	0.73	1.46	
	65	22 А I	180	2	0.54	1.08	

ТК	Стеновые панели для легких и ячеистых бетонов.	Серия ИИ-04-5	
1973	Закладные детали СН5-25; СН5-30; СН6-25; СН6-30 Спецификация.	Выпуск 10	Лист 62

ЦНИИПИ комплексов Госстроя СССР г. Москва

Исполнил Шакурова
Инж. Васильева
Гл. инж. проекта
Рассмотрен

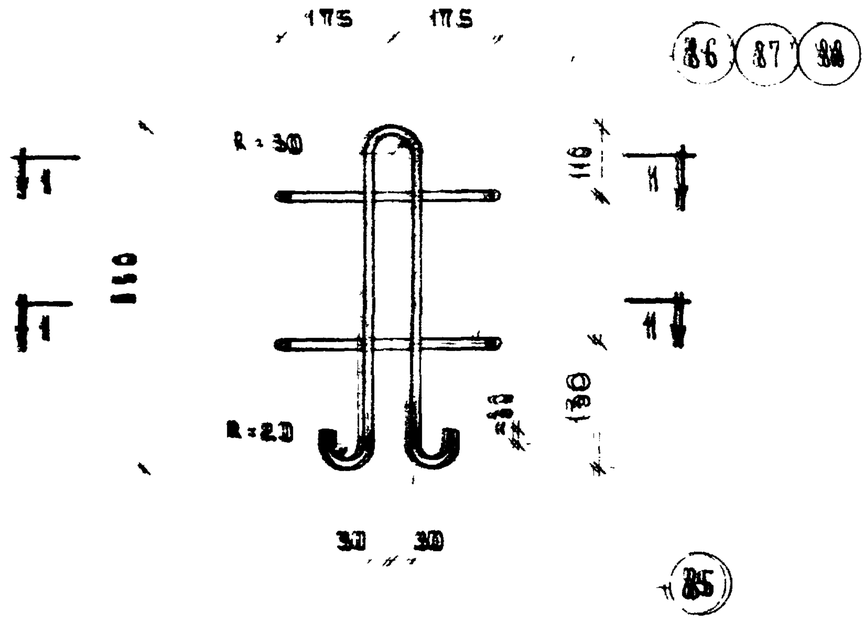

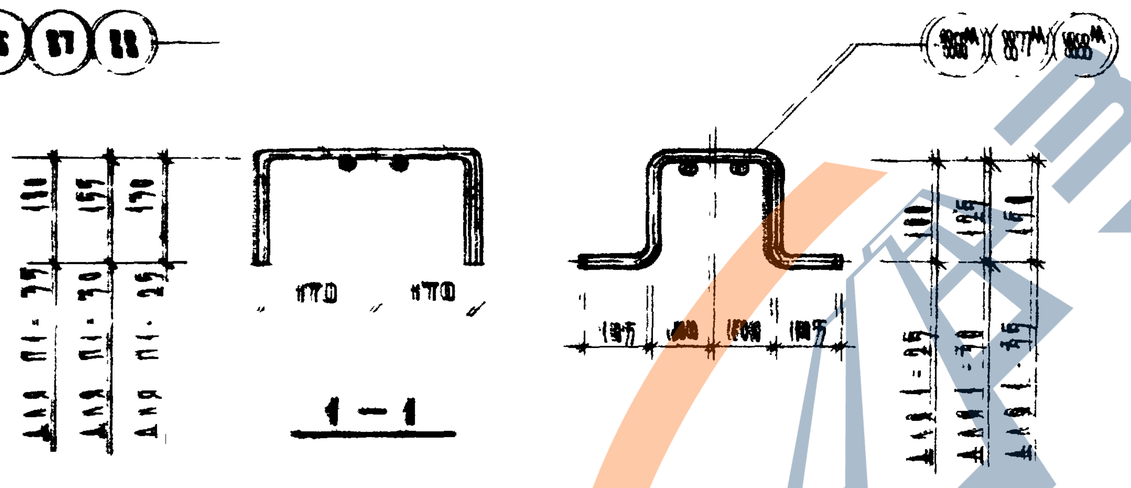

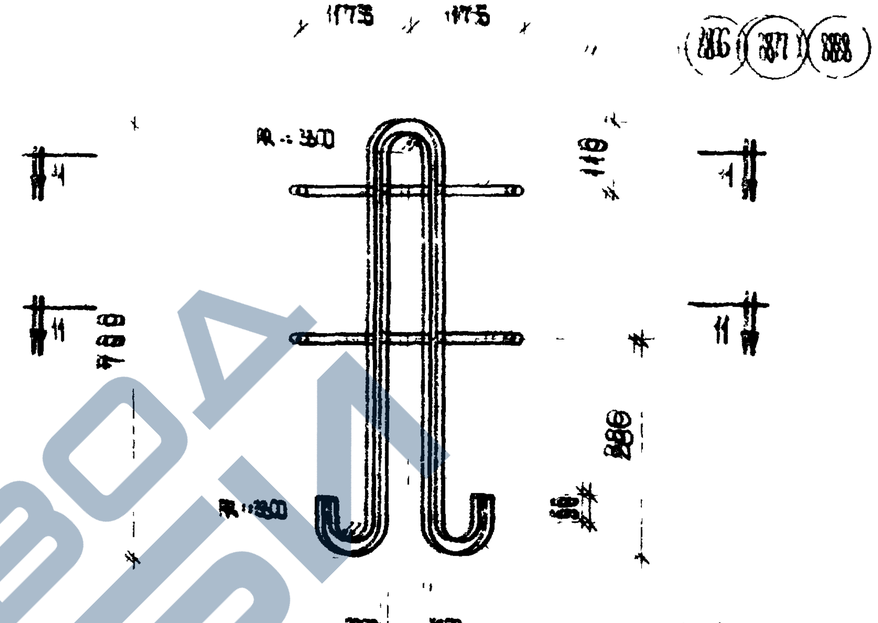

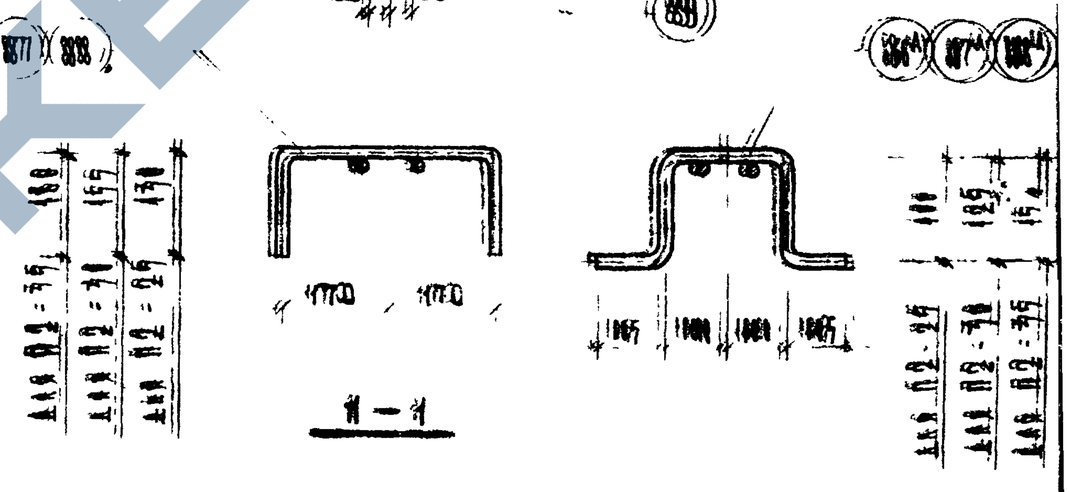

Примечание:

1. Указания по сварке и изготовлению см. пояснительную записку.
2. Скобу поз. 86, 87, 88 допускается заменить на поз. 86А, 87А, 88А для возможности привяжки без поворота клещей.

Марка изделия	№№ поз.	Сечен. мм	Длина мм	Кол. шт	Вес, кг позиц.	Вес, кг всех	Вес, кг изделия
П1-35	88	10АI	720	2	0.44	0.88	2.07
	85	12АI	1345	1	1.19	1.19	
П1-30	87	10АI	670	2	0.41	0.82	2.04
	85	12АI	1345	1	1.19	1.19	
П1-25	86	10АI	620	2	0.38	0.76	1.95
	85	12АI	1345	1	1.19	1.19	

Примечание:

1. Указания по сварке и изготовлению см. пояснительную записку.
2. Скобу поз. 86, 87, 88 допускается заменить на поз. 86А, 87А, 88А для возможности привяжки без поворота клещей.

Марка изделия	№№ поз.	Сечен. мм	Длина мм	Кол. шт	Вес, кг позиц.	Вес, кг всех	Вес, кг изделия
П2-35	88	10АI	720	2	0.44	0.88	4.30
	89	18АI	1760	1	3.52	3.52	
П2-30	87	10АI	670	2	0.41	0.82	4.34
	89	18АI	1760	1	3.52	3.52	
П2-25	86	10АI	620	2	0.38	0.76	4.28
	89	18АI	1760	1	3.52	3.52	

ТК 1973	Стеновые панели из легких и ячеистых бетонов. Петли для подъема П1-25; П1-30, П1-35; П2-25; П2-30; П2-35. Спецификация.	Серия ИИ-04-5	Выпуск 10 / Лист 63

ЦНИИЭП гражданских зданий и сооружений г. Москва

Гл. инж. проекта Шаинурова
Гл. инж. пр-та
Гл. ст. инж.
Проверил
Нач. отдела
Разработал

ЗАВОД ЖБИ

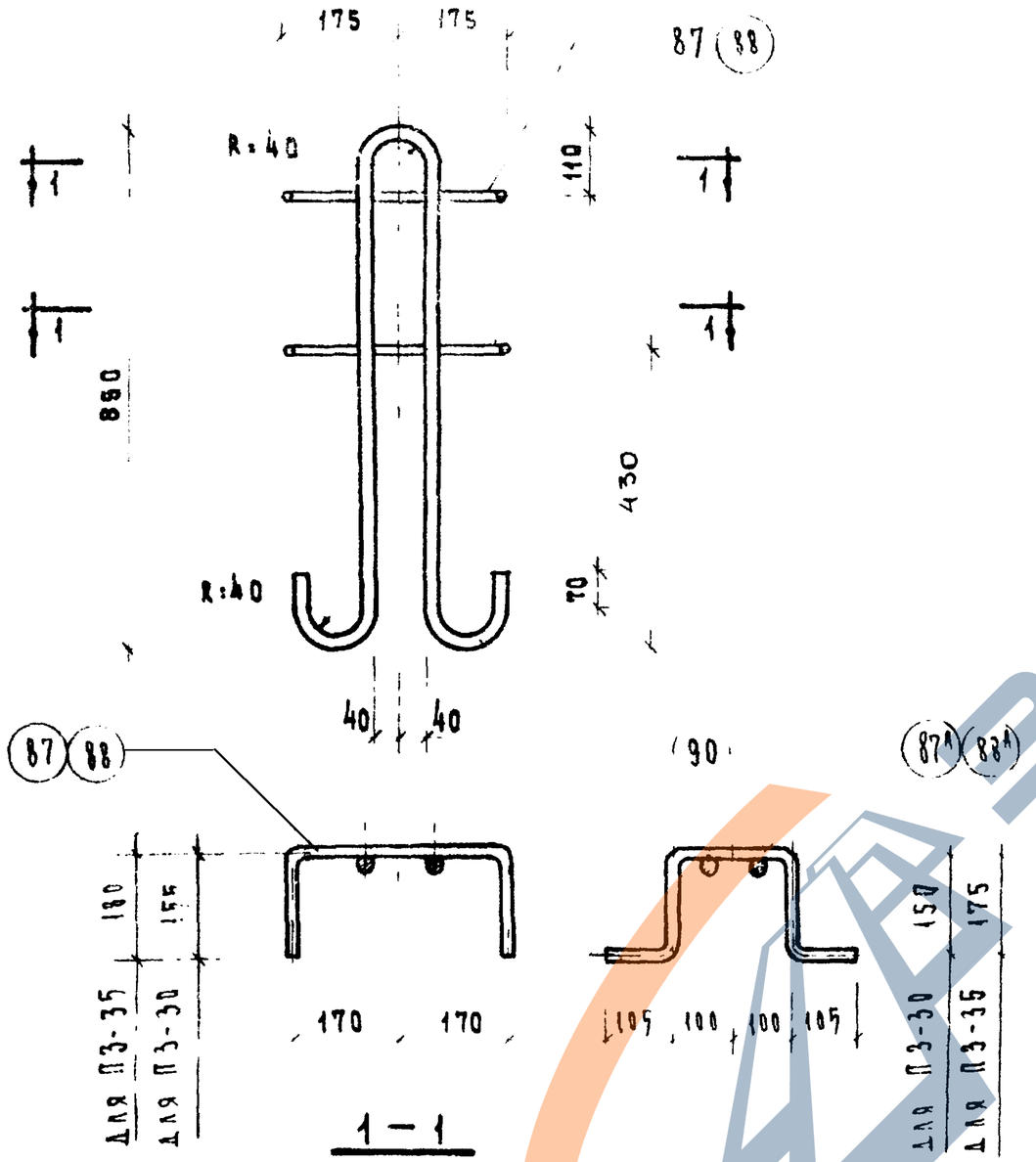

1 – 1

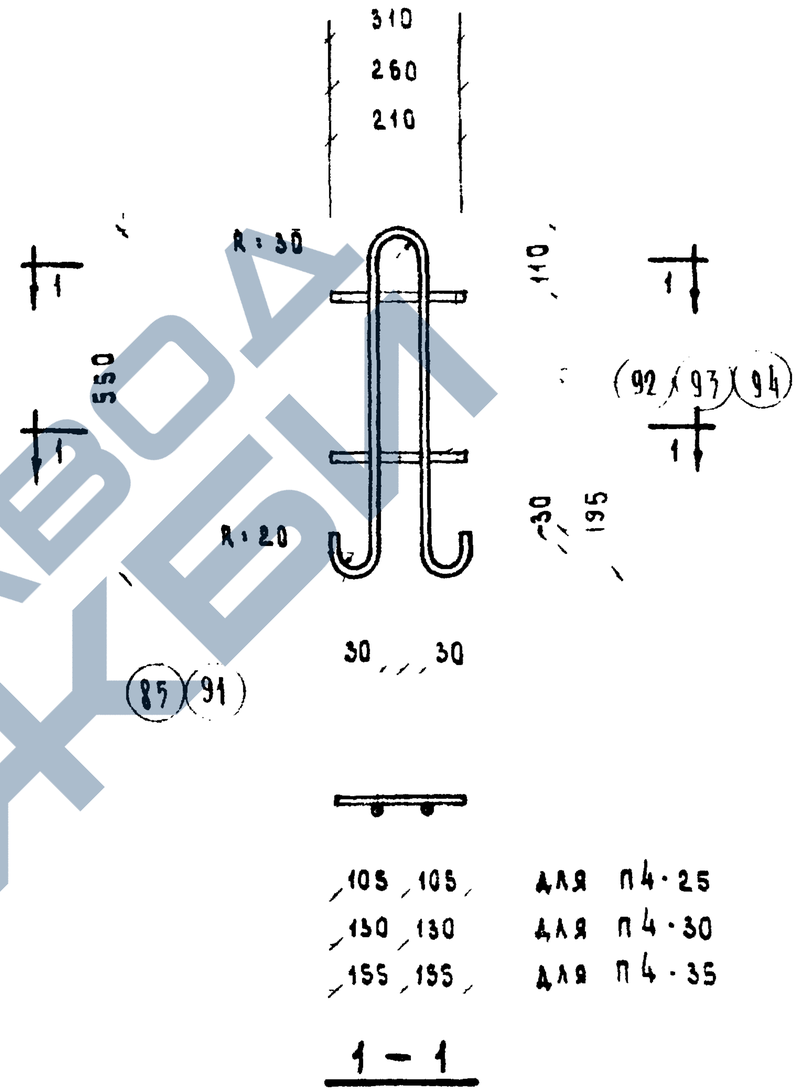

1 – 1

Примечание:

1. Указания по сварке см. пояснительную записку.

*) Скобу поз 90 допускается заменить на поз 90а для возможности придарки без поворота клещей

Марка изделия	№№ поз.	Сечение мм	Длина мм	Кол. шт.	Вес, кг позиц.	Вес, кг всех	Вес, кг изделия
П3-35	88	10AI	720	2	0,44	0,88	7,38
	90	[illegible]	[illegible]	1	6,50	6,50	
П3-30	87	10AI	570	2	0,41	0,82	7,32
	90	22AI	2160	1	6,50	6,50	

Примечание.

1. Указания по сварке и изготовлению см. пояснительную записку.

Марка изделия	№№ поз.	Сечение мм	Длина мм	Кол. шт.	Вес, кг позиц.	Вес, кг всех	Вес, кг изделия
П4-35	94	10AI	310	2	0,19	0,38	1,57
	85	12AI	1345	1	1,19	1,19	
П4-30	93	10AI	260	2	0,16	0,32	1,15
	91	10AI	1335	1	0,83	0,83	
П4-25	92	10AI	210	2	0,13	0,26	1,09
	91	10AI	1335	1	0,83	0,83	

ЦНИИЭП ГРАЖДАНСКОГО ЗДАНИЙ

Главный инж. проекта Шмаурова
Руководитель группы Васильева
Исполнил Васильева

ТК	Стеновые панели из легких и ячеистых бетонов.	Серия ИИ-04-5	
1973	Петли для подъема П3-30; П3-35; П4-25; П4-30; П4-35. Спецификация	Выпуск 10	Лист 64

https://zavodjbi.com/
ЗАВОД ЖБИ

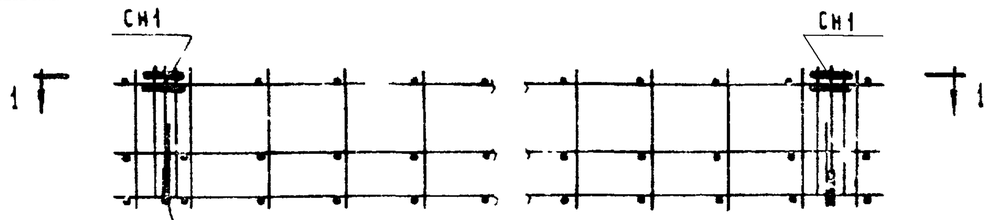

В ПК 1; ПК 7; ПК 13.
ДЛЯ ПАНЕЛЕЙ Н-60-6; Н-45-6; Н-30-6

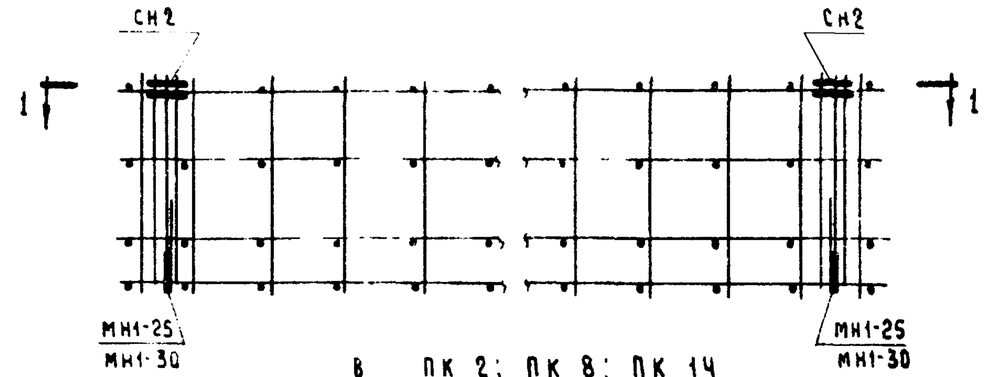

В ПК 2; ПК 8; ПК 14
ДЛЯ ПАНЕЛЕЙ Н-60-9; Н-45-9, Н-30-9

МН1-25; МН1-30
В ПК 3; 9; 15
НЕ СТАВИТЬ

МН1-25; МН1-30
В ПК 3; 9; 15
НЕ СТАВИТЬ

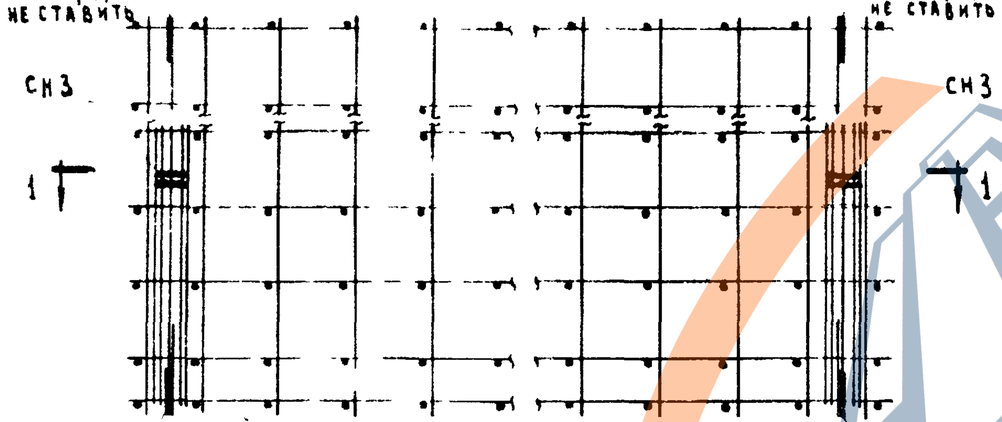

В ПК 3÷ПК 5; ПК 9÷ПК 11; ПК 15÷ПК 17
ДЛЯ ПАНЕЛЕЙ Н-60-12; Н-60-15; Н-60-18; Н-45-12; Н-45-15; Н-45-18; Н-30-12; Н-30-15; Н-30-18

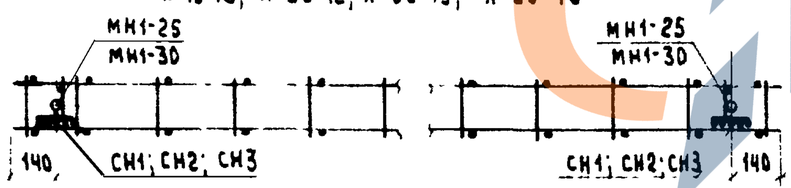

1 - 1

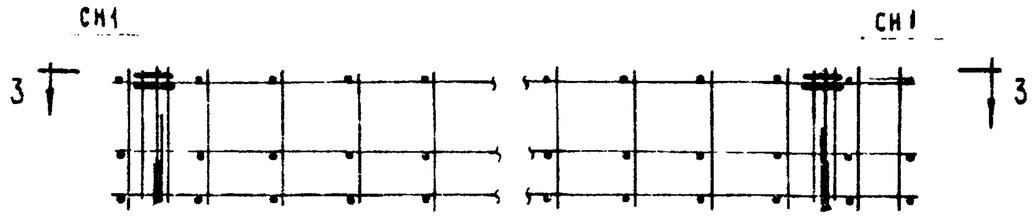

В - ПК 19 пр; ПК 23 пр; ПК 27 пр; ПК 31 пр
/ В ПК 19 лев; ПК 23 лев.; ПК 27 лев.; ПК 31 лев /
УСТАНОВКА ЗАКЛАДНЫХ ЗЕРКАЛЬНА

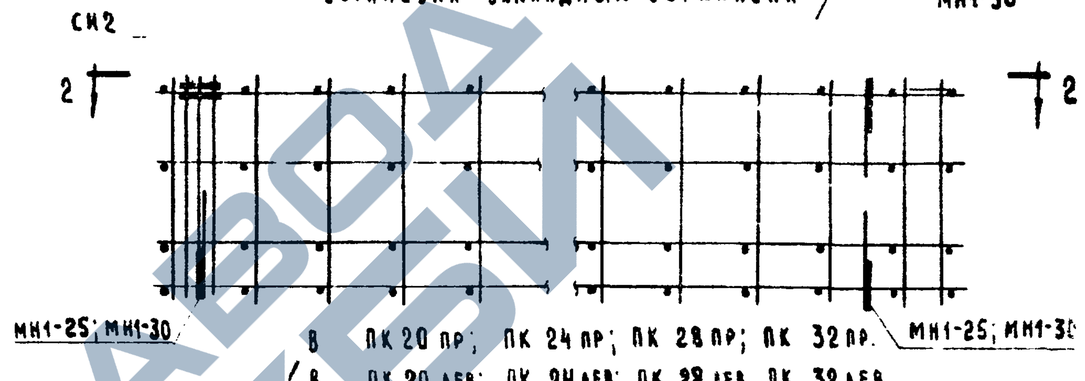

В ПК 20 пр; ПК 24 пр; ПК 28 пр; ПК 32 пр.
/ В ПК 20 лев; ПК 24 лев; ПК 28 лев, ПК 32 лев /
УСТАНОВКА ЗАКЛАДНЫХ ЗЕРКАЛЬНА

МН1-25; МН1-30
НЕ СТАВИТЬ

МН1-25; МН1-30

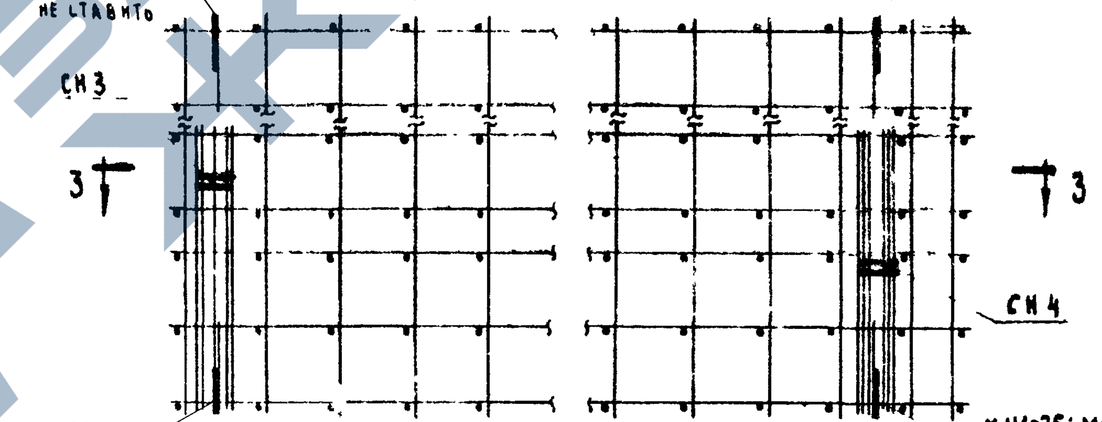

В ПК 21 пр; ПК 22 пр.; ПК 25 пр; ПК 26 пр; ПК 29 пр.; ПК 30 пр.
ПК 33 пр.; ПК 34 пр.
/ В ПК 21 лев.; ПК 22 лев; ПК 25 лев; ПК 26 лев.; ПК 29 лев
ПК 30 лев, ПК 33 лев.; ПК 34 лев - ЗЕРКАЛЬНО /

ДЛЯ ПК-20; ПК-28 правых и левых
ДЛЯ ПК-24; ПК-32 правых и левых

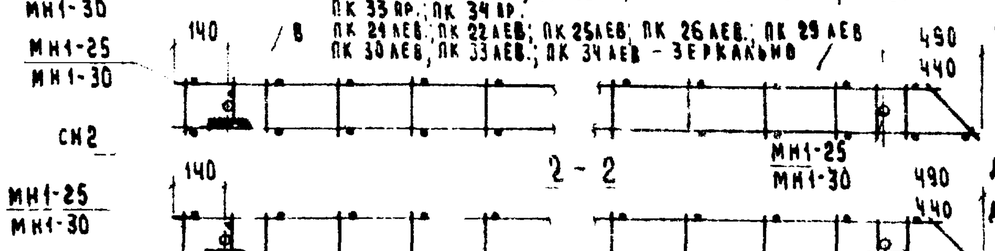

2 - 2

3 - 3

ДЛЯ ПК-21; 22; 25; 30; 19; 27 правых и левых
ДЛЯ ПК-25; 26; 33; 34; 23; 31 правых и левых

МН1-25
МН1-30

ПРИМЕЧАНИЕ:
1 Цифры, обозначающие толщину, в марках каркасов и сеток отсутствуют

Т.К.	СТЕНОВЫЕ ИЗ ЛЕГКИХ И ЯЧЕИСТЫХ БЕТОНОВ	СЕРИЯ ИИ-04-5
1973	УСТАНОВКА СЕТОК СН1 ÷ СН4 И МН1 В ПРОСТРАНСТВЕННЫЕ КАРКАСЫ.	ВЫПУСК 10 / ЛИСТ 65

ЗАВОД ЖБИ

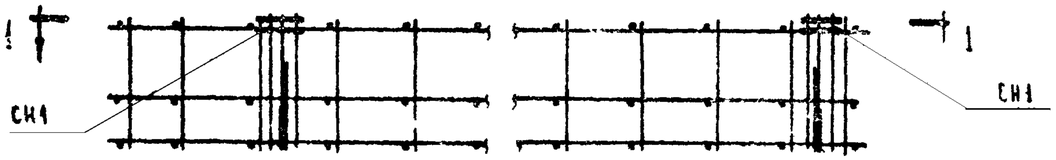

В ПК 1л
ДЛЯ ПАНЕЛЕЙ НШ-60-6 ЛЕВ.

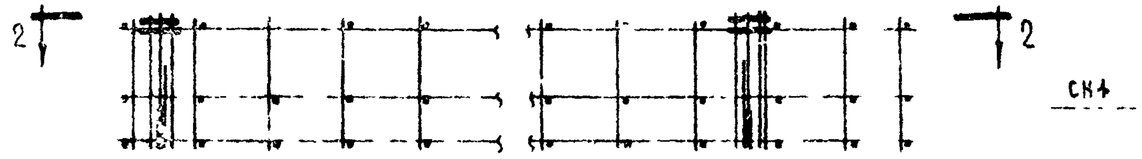

В ПК 1пр
ДЛЯ ПАНЕЛЕЙ НШ-60-6 ПР

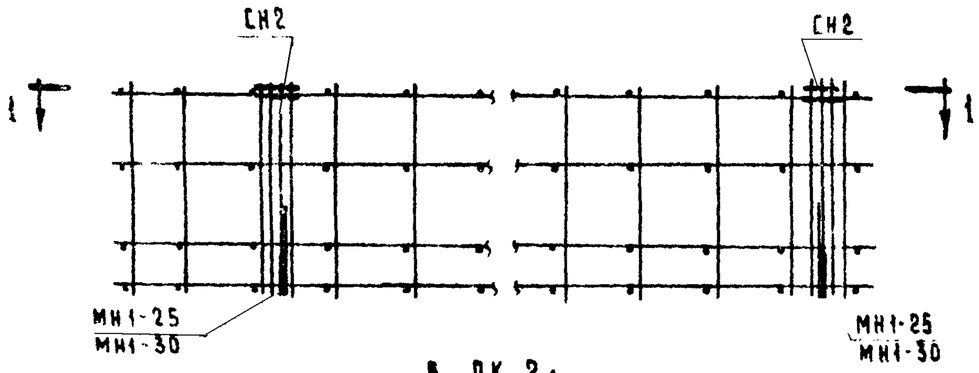

В ПК 2л
ДЛЯ ПАНЕЛЕЙ НШ-60-9 ЛЕВ

МН1-25; МН1-30
ТОЛЬКО ДЛЯ ПК Ч

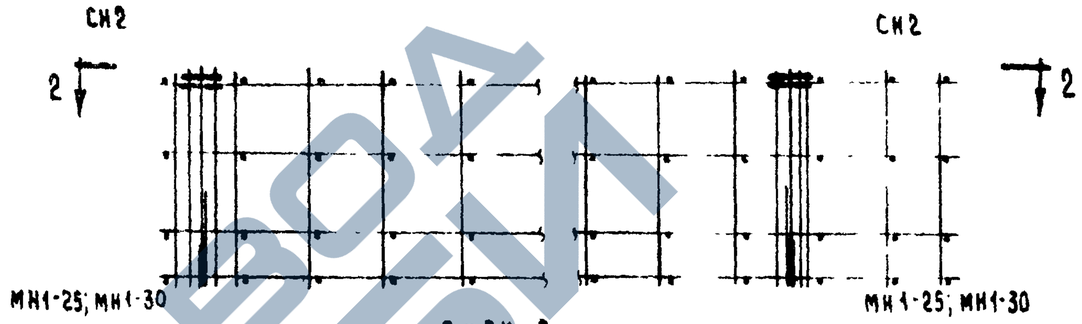

В ПК 2пр
ДЛЯ ПАНЕЛЕЙ НШ-60-9 ПР

МН1-25; МН1-30
ТОЛЬКО ДЛЯ ПК Ч

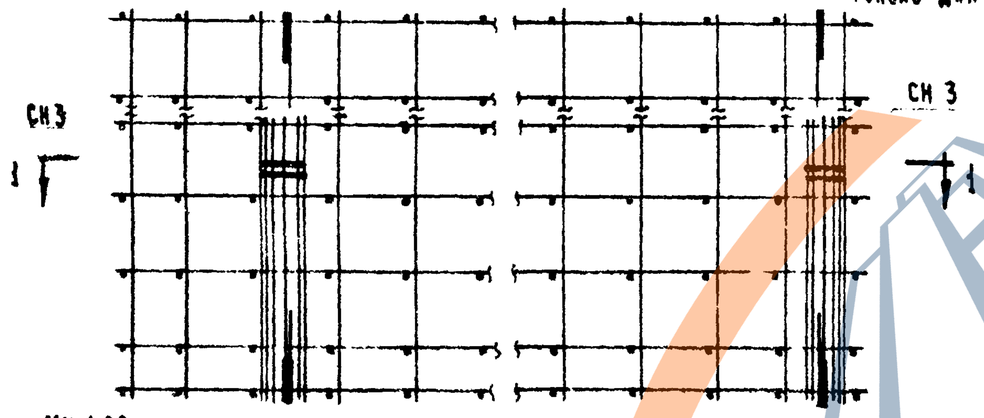

В. ПК 3л; ПК 4л
ДЛЯ ПАНЕЛЕЙ НШ-60-12; 15 ЛЕВ.

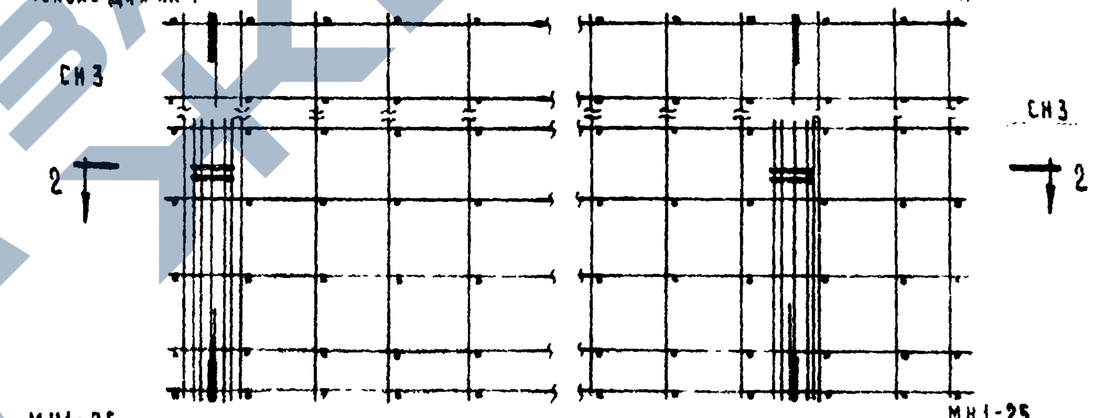

В ПК 3пр, ПК 4пр
ДЛЯ ПАНЕЛЕЙ НШ-60-12; 15 ПР.

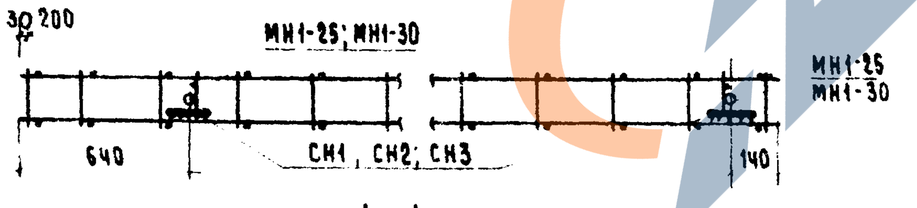

1-1

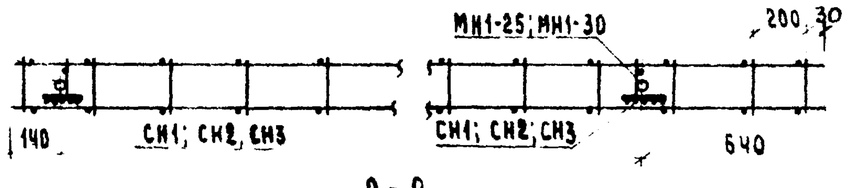

2-2

Примечание

1. Цифры, обозначающие толщину, в марках каркасов и сеток отсутствуют

ТК	Стеновые панели из легких и ячеистых бетонов.	Серия ИИ-04-5
1973	Установка сеток СН1 ÷ СН3 и МН1 в пространственные каркасы.	Выпуск 10 / Лист 66

ЦНИИЭП Гражданских комплексов Госгражданстроя г. Москва

Разработ. Качин
Гл. инж. проекта Янаурова
Исполнил

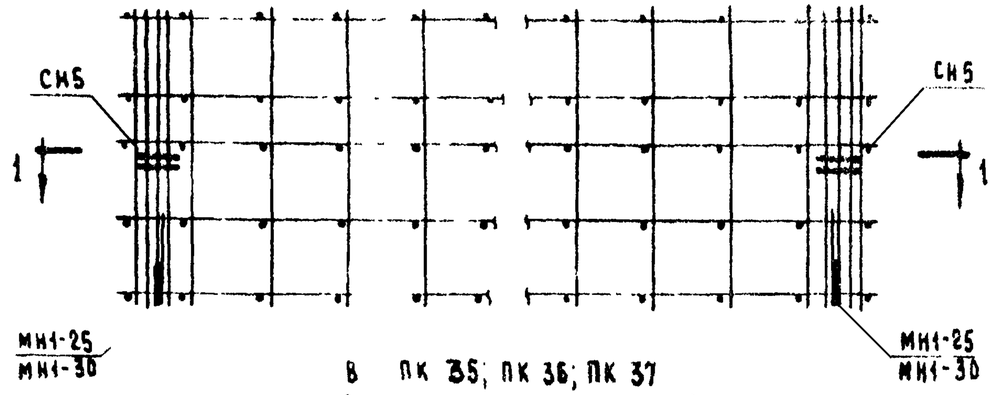

В ПК 35; ПК 36; ПК 37
ДЛЯ ПАНЕЛЕЙ НП-60-12; НП-45-12; НП-30-12

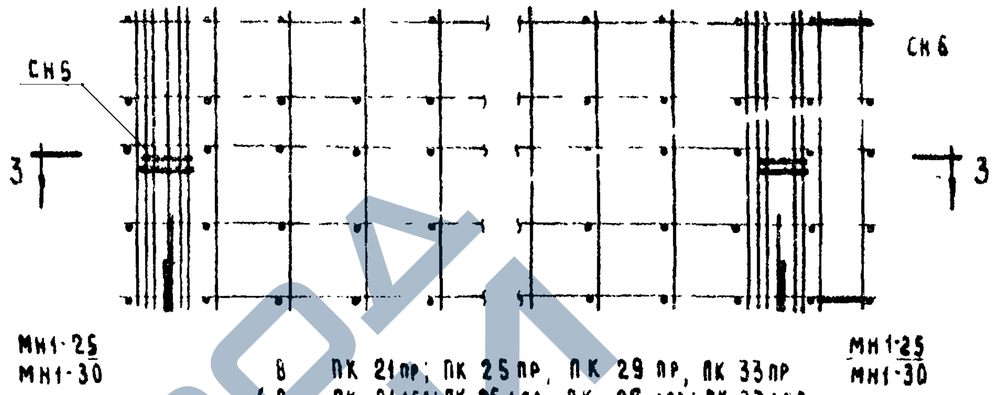

В ПК 21пр; ПК 25пр, ПК 29 пр, ПК 33пр
/В ПК 21лев; ПК 25лев, ПК 29 лев; ПК 33лев
УСТАНОВКА ЗАКЛАДНЫХ ЗЕРКАЛЬНА/

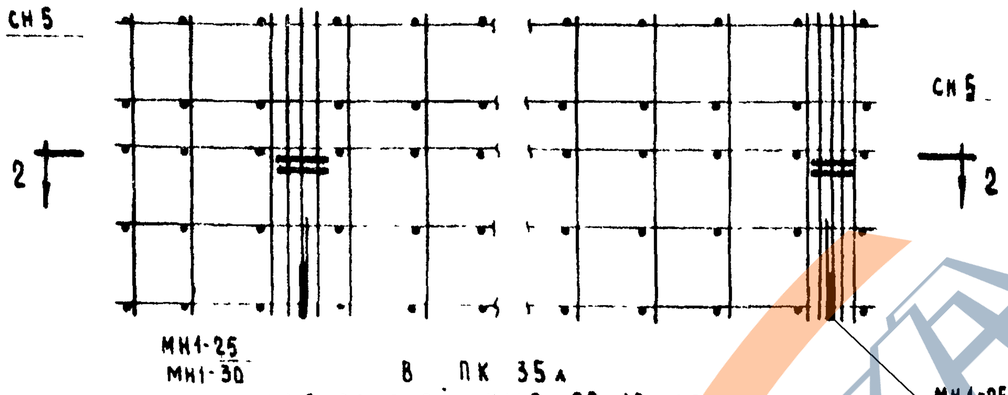

В ПК 35а
ДЛЯ ПАНЕЛЕЙ НШП-60-12 лев

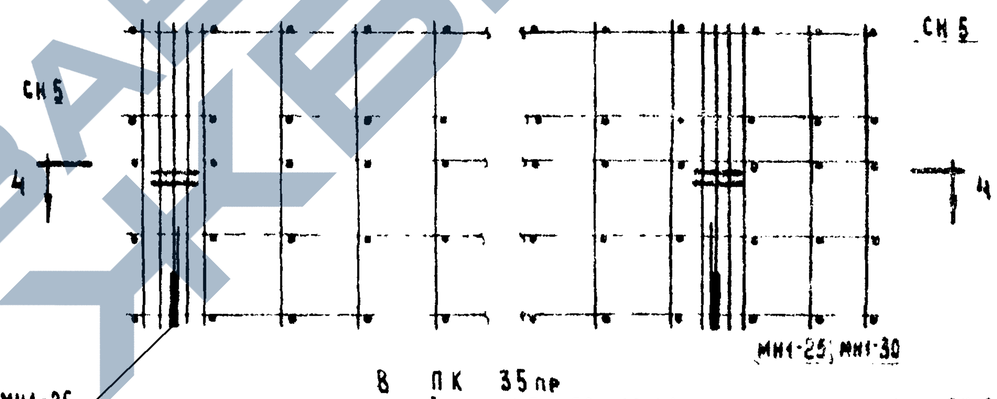

В ПК 35пр
ДЛЯ ПАНЕЛЕЙ НШП-60-12 пр

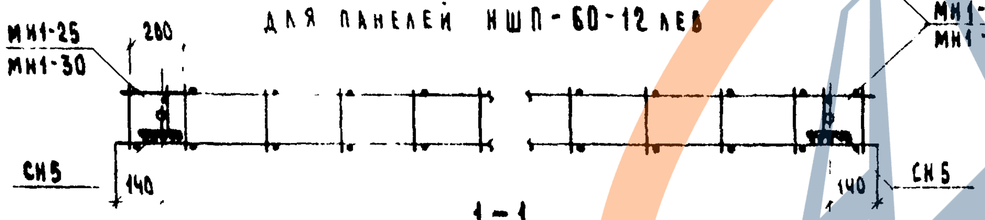

1-1

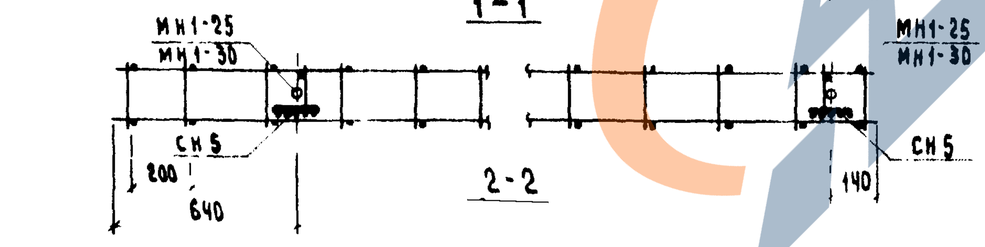

2-2

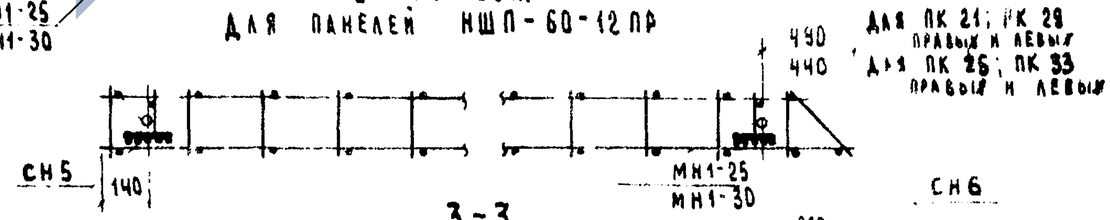

3-3

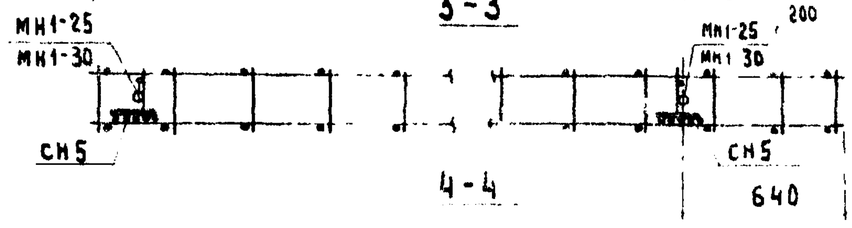

4-4

ПРИМЕЧАНИЕ

1. ЦИФРЫ, ОБОЗНАЧАЮЩИЕ ТОЛЩИНУ, В МАРКАХ КАРКАСОВ И СЕТОК ОТСУТСТВУЮТ

Т.К.	СТЕНОВЫЕ ПАНЕЛИ ИЗ ЛЕГКИХ И ЯЧЕИСТЫХ БЕТОНОВ	СЕРИЯ ИИ-04-5	
1973	Установка сеток СН5; СН6; и МН1 в пространственные каркасы	ВЫПУСК 10	ЛИСТ 67

ЦНИИЭП Зрелищных и туристских комплексов г. Москва

ГИП Григорьев
ГА ИНЖ ПР-ТЫ Шаурова
ГУК "Р-ЛЫ" Качин
ИСПОЛНИЛ

ЗАВОД ЖБИ

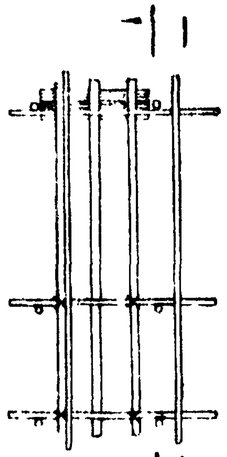

Установка сеток СН1-25 и СН1 30

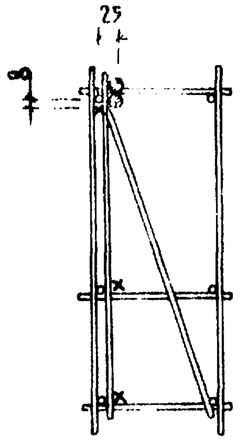

1-1

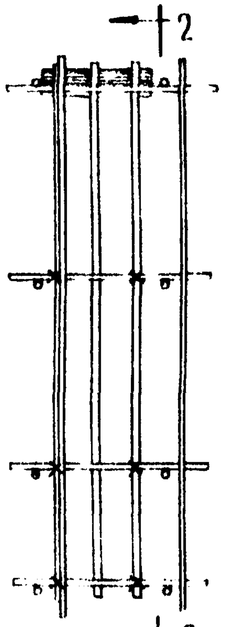

Установка сеток СН2 25 и СН2 30

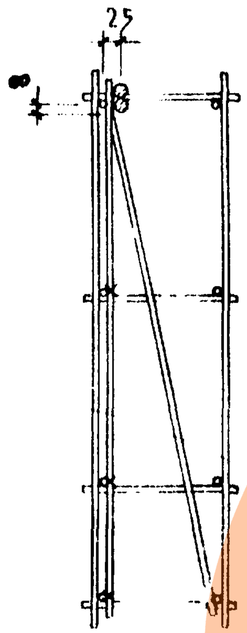

2-2

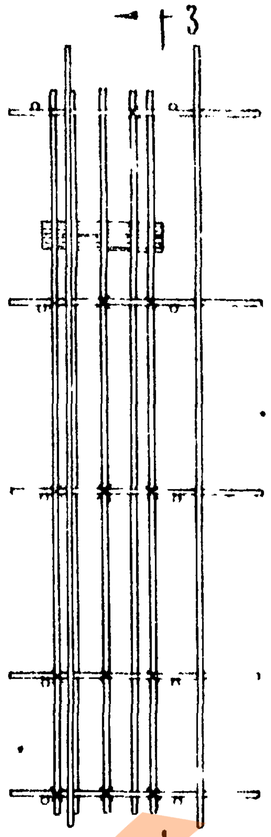

Установка сеток СН3 25 и СН3 30

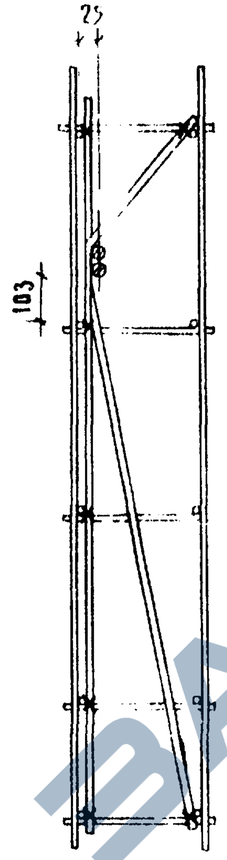

3-3

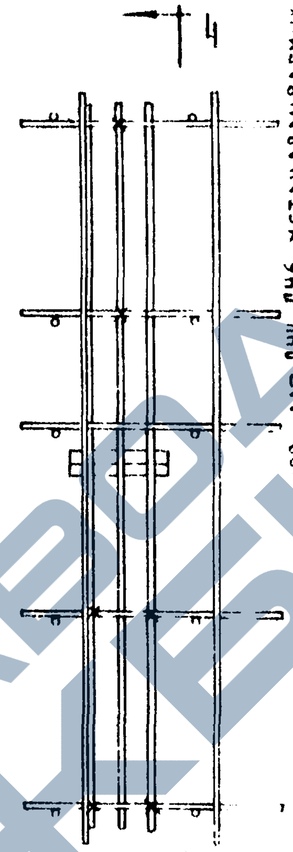

Установка СН5 25 и СН5 30

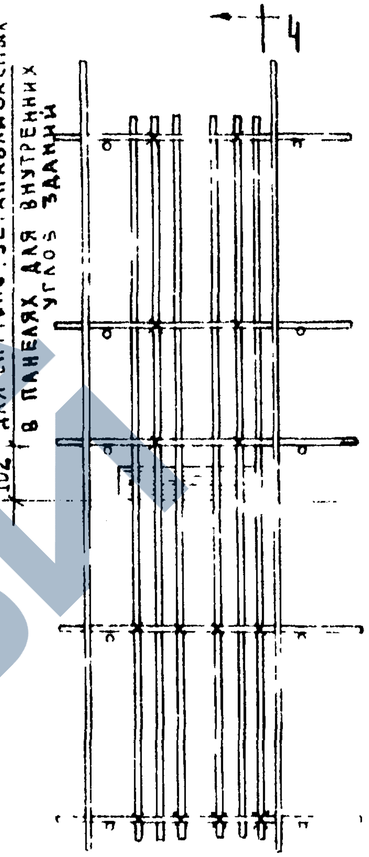

Установка СН4 25; СН4 30; СН6 25; СН6 30

Для СН4, СН6, устанавливаемых в панелях для внутренних углов зданий

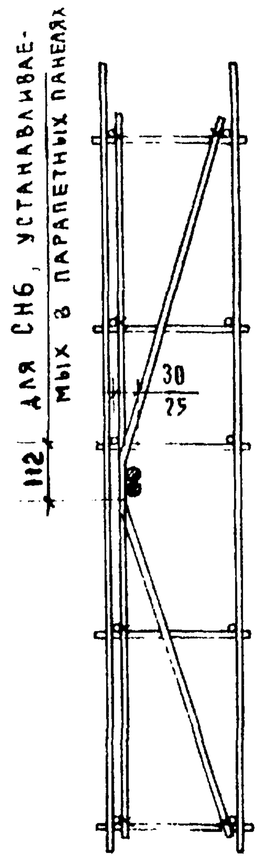

4-4

Для СН6, устанавливаемых в парапетных панелях

(размеры 30 для СН4; 25 для СН5; СН6)

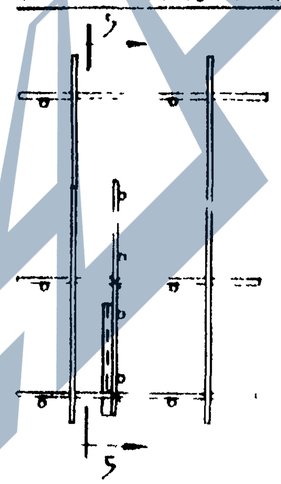

5-5

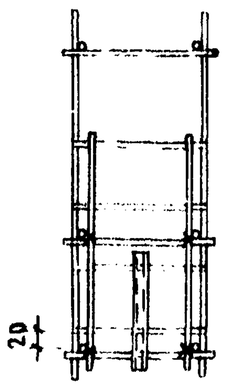

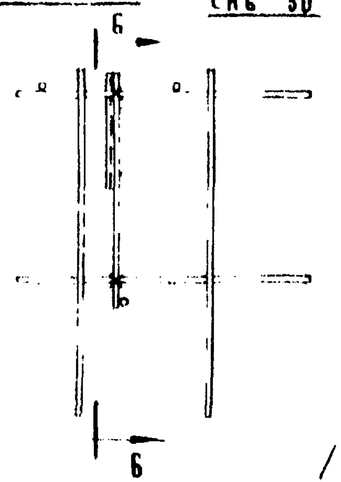

6-6

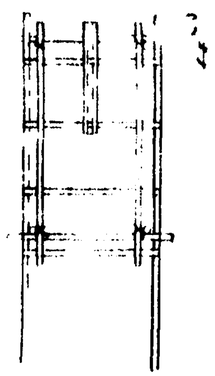

Установка МН1 25, МН1 30; МН1 35

/ Привязку деталей МН1 в пространственных каркасах легкобетонных панелей выполнять по типу ячеистобетонных панелей см. листы 65, 66, 67. /

Условные обозначения

x — места приварки закладных деталей к пространственным каркасам

ТК 1973	Стеновые панели из легких и ячеистых бетонов	Серия ИИ-04-5	
	Установка сеток СН1-СН6 и МН1 в пространственные каркасы. Детали	Выпуск 10	Лист 68

ЗАВОД ЖБИ

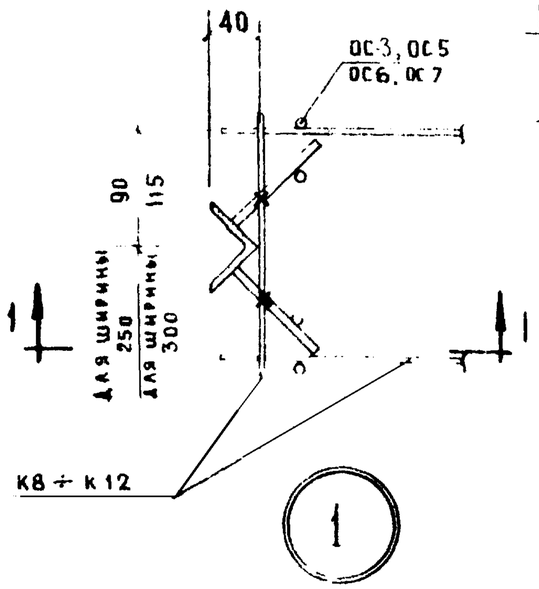

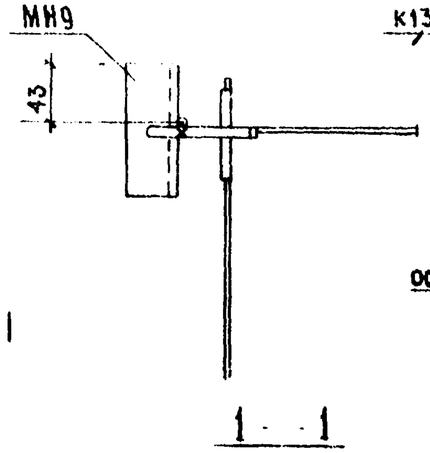

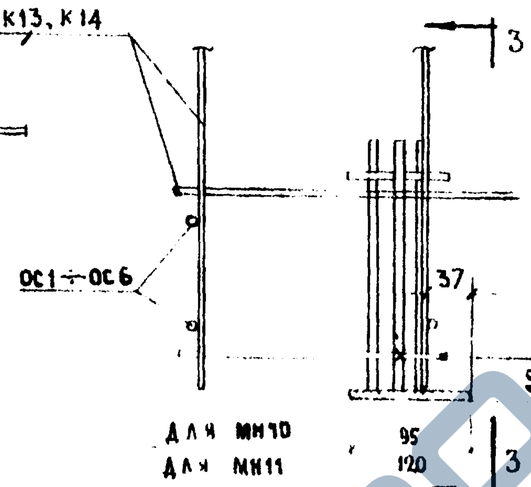

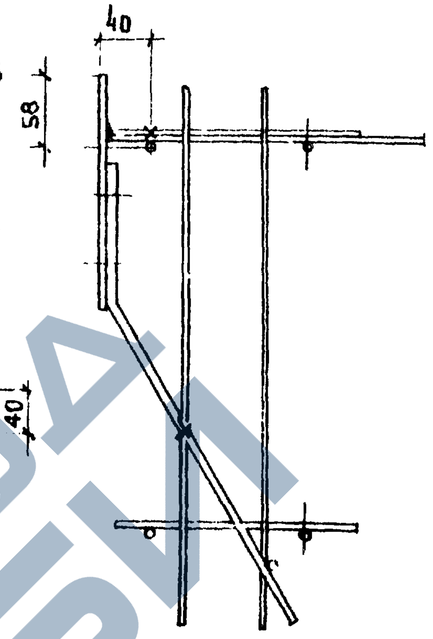

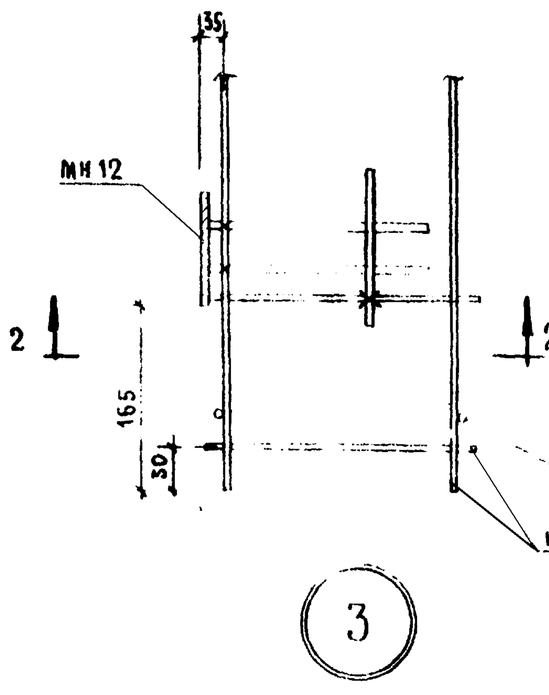

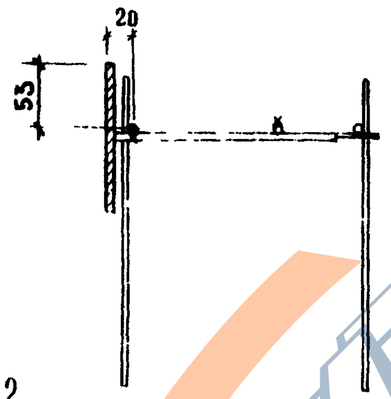

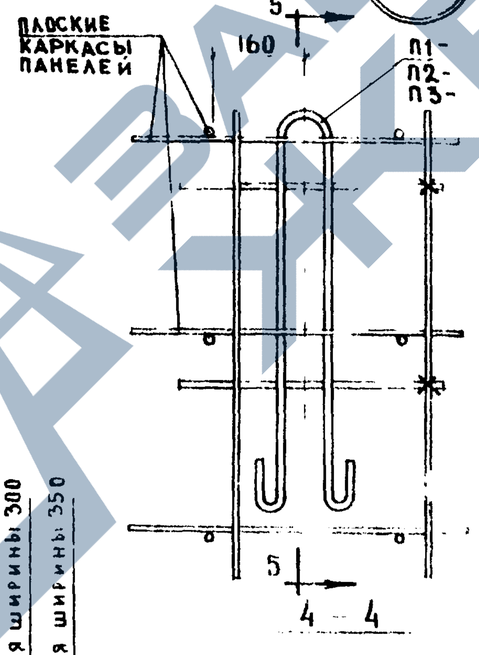

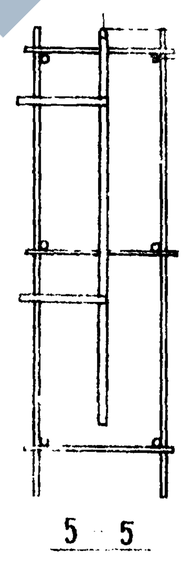

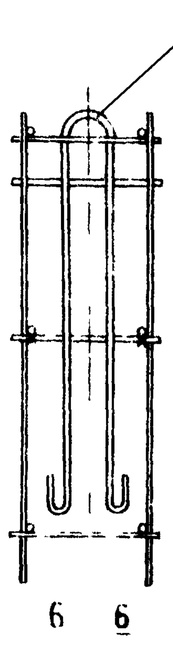

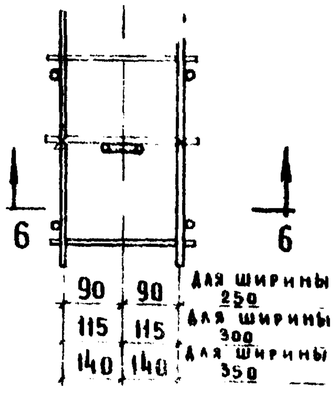

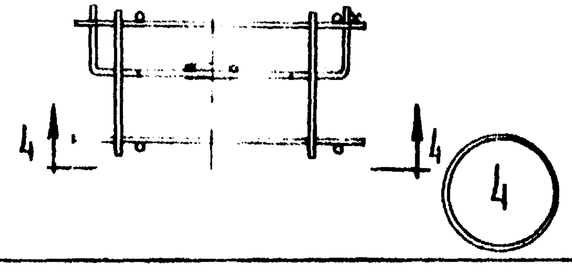

Условные обозначения

× места привязки закладных к пространственным каркасам

ТК	Стеновые панели для легких и ячеистых бетонов	Серия ИИ-04-5	
1973	Узлы 1 ÷ 5	Выпуск 10	Лист 69

ЦНИИЭП гражданских зданий, г. Москва

Главный инженер проекта Приговский
Руководитель группы Шамаурова
Исполнил Кочин

ЗАВОД КЖБИ

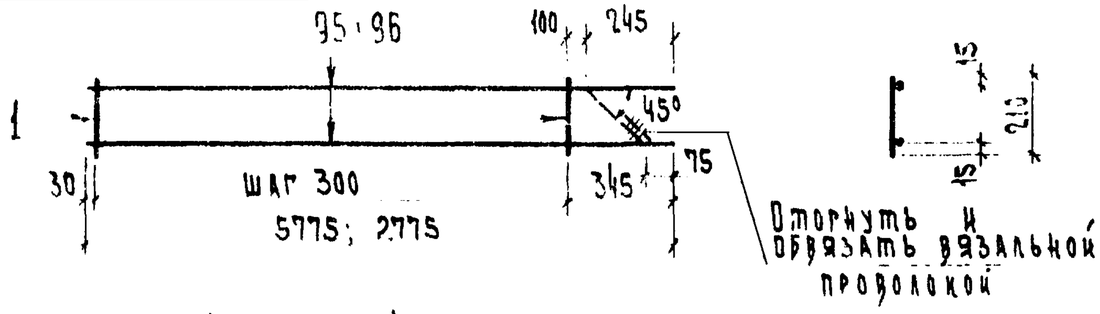

К4т-25 (К4н-25 - зеркально)
К6т-25 (К4н-25 - зеркально)

Примечания:
1. Указания по сварке и изготовлению см. пояснительную записку.
2. Сгибать стержни поз 95,96 при установке в пространственный каркас.

Марка каркаса	NN поз.	Сечение мм	Длина мм	Кол. шт.	Вес, кг позиц.	Вес, кг всех	Вес, кг издел.
К6т-25	96	5 В I	2775	2	0.43	0.86	1.05
К6н-25	1	4 В I	210	9	0.021	0.19	
К4т-25	95	8 А III	5775	2	2.28	4.56	4.96
К4н-25	1	4 В I	210	19	0.021	0.40	

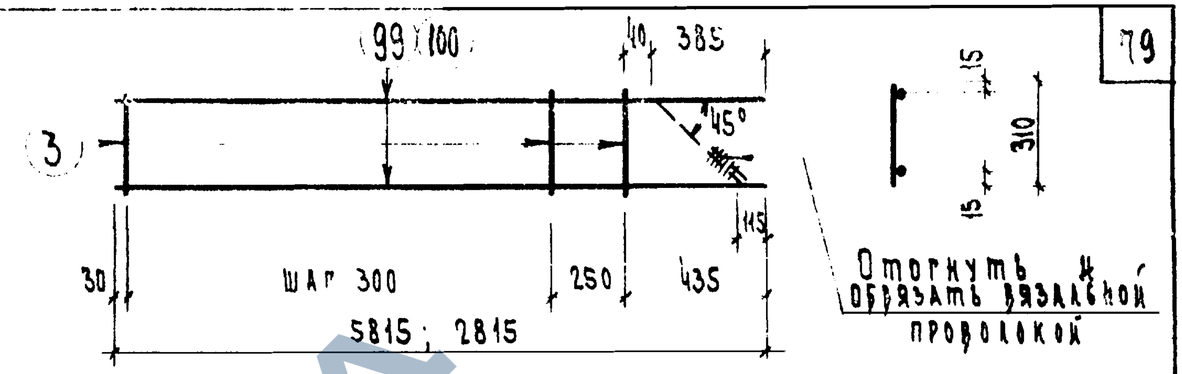

К4т-35 (К4н-35 - зеркально)
К6т-35 (К6н-35 - зеркально)

Примечания
1. Указания по сварке и изготовлению см. пояснительную записку.
2. Сгибать стержни поз.99,100 при установке в пространственный каркас.

Марка каркаса	NN поз	Сечение мм	Длина мм	Кол шт.	Вес, кг Позиц.	Вес, кг всех	Вес, кг Издел.
К6т-35	100	5 В I	2815	2	0.44	0.88	1.15
К6н-35	3	4 В I	310	9	0.03	0.27	
К4т-35	99	8 А III	5815	2	2.30	4.60	5.17
К4н-35	3	4 В I	310	19	0.03	0.57	

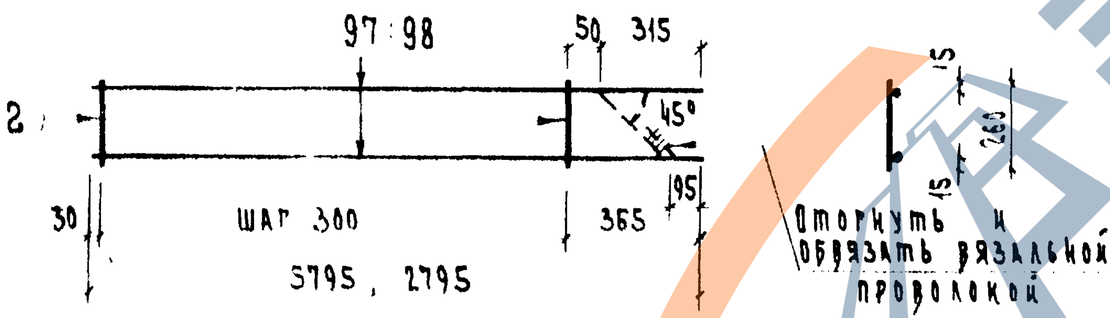

К4т 30 (К4н-30 - зеркально)
К6т 30 (К6н-30 - зеркально)

Примечания:
1. Указания по сварке и изготовлению см пояснительную записку
2. Сгибать стержни поз 97,98 при установке в пространственный каркас.

Марка каркаса	NN поз.	Сечение мм	Длина мм	Кол. шт.	Вес, кг позиц.	Вес, кг всех	Вес, кг издел.
К6т-30	98	5 В I	2795	2	0.43	0.86	1.09
К6н-30	2	4 В I	260	9	0.026	0.23	
К4т-30	97	8 А III	5795	2	2.30	4.60	5.95
К4н-30	2	4 В I	260	19	0.026	0.45	

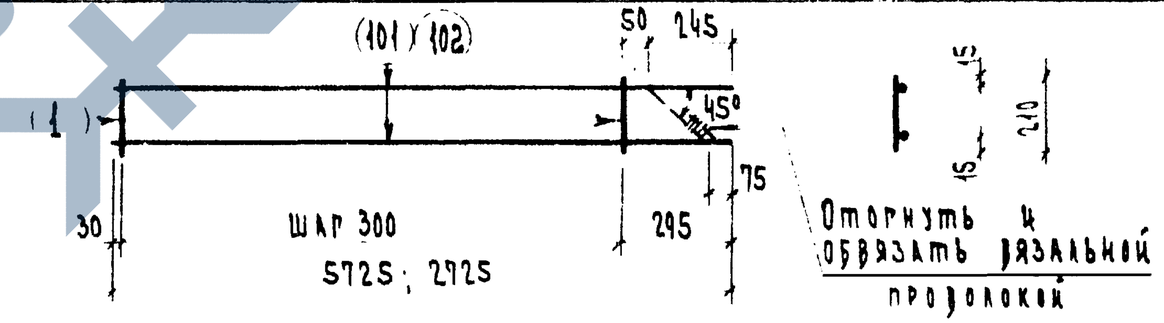

К5т-25 (К5н-25 - зеркально)
К7т 25 (К7н-25 - зеркально)

Примечания
1. Указания по сварке и изготовлению см. пояснительную записку.
2. Сгибать стержни поз. 101, 102 при установке в пространственный каркас

Марка каркаса	NN поз	Сечение мм	Длина мм	Кол шт.	Вес, кг Позиц.	Вес, кг всех	Вес, кг Издел
К7т-25	102	5 В I	2725	2	0.42	0.84	1.03
К7н-25	1	4 В I	210	9	0.021	0.19	
К5т-25	101	8 А III	5725	2	2.26	4.52	4.92
К5н-25	1	4 В I	210	19	021	0.40	

ТК	Стеновые панели из легких и ячеистых бетонов	Серия ИИ-04-5	
1973	Плоские каркасы К4т-25; К4н-25; К4т-30; К4н-30; К4т-35; К4н-35; К5т-25; К5н-25; К6т-25, К6н-25; К6т-30; К6н-30; К6т-35; К6н-35; К7т-25; К7н-25 Спецификация	Выпуск 10	Лист 70

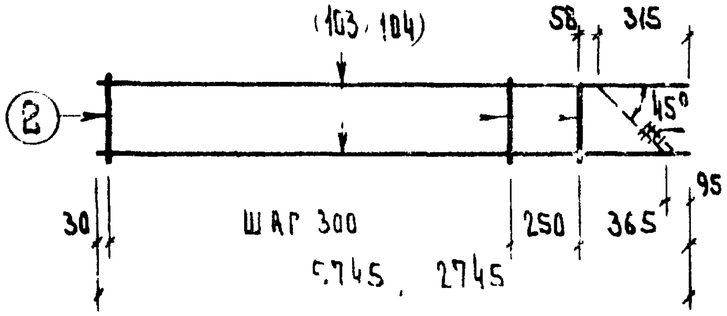

К5т-30 (К5н-30 - зеркально)
К7т-30 (К7н-30 - зеркально)

Примечания

1. Указания по сварке и изготовлению см. пояснительную записку.
2. Сгибать стержни поз 103, 104 при установке в пространственный каркас.

Марка каркаса	Nn поз	Сечение мм	Длина мм	Кол. шт.	Вес, кг позиц.	всех	издел.
К7т-30	104	5 ВI	2745	2	0.43	0.86	1.09
К7н-30	2	4 ВI	260	9	0.026	0.23	
К5т-30	103	8 А III	5745	2	2.26	4.52	4.97
К5н-30	2	4 ВI	260	19	0.026	0.45	

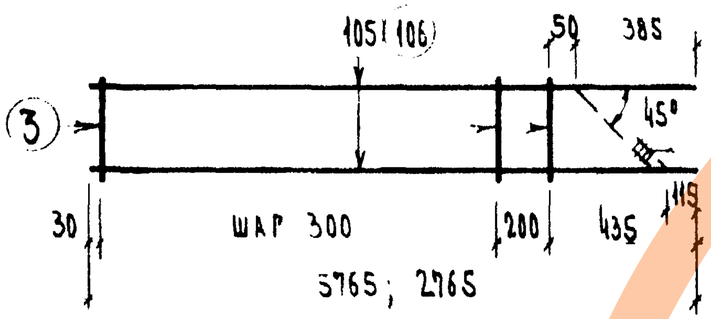

К5т-35 (К5н-35 - зеркально)
К7т-35 (К7н-35 - зеркально)

Примечания

1. Указания по сварке и изготовлению см. пояснительную записку.
2. Сгибать стержни поз 105, 106 при установке в пространственный каркас.

Марка каркаса	Nn поз	Сечение мм	Длина мм	Кол. шт.	Вес, кг позиц.	всех	издел.
К7т-35	106	5 ВI	2765	2	0.43	0.86	1.13
К7н-35	3	4 ВI	310	9	0.03	0.27	
К5т-35	105	8 А III	5765	2	2.28	4.56	5.13
К5н-35	3	4 ВI	310	19	0.03	0.57	

Места разрезки

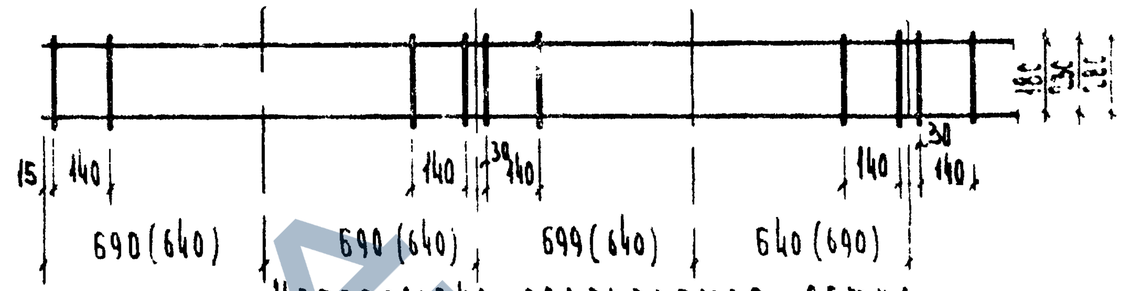

Непрерывно армируемая сетка

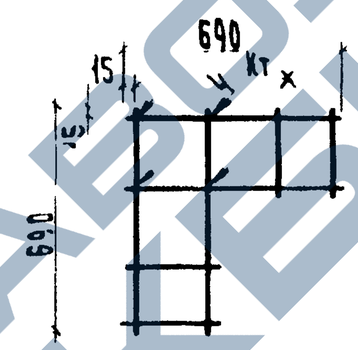

Каркас К15

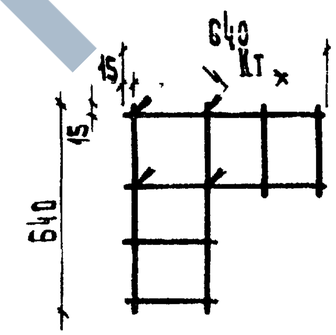

Каркас К16

Примечания

1. Размеры в скобках даны для каркаса К16
2. Спецификацию на каркасы К15 и К16 см. лист 54.
3. Индекс, обозначающий ширину каркаса, отсутствует.

ТК	Стеновые панели из легких и ячеистых бетонов.	Серия ИИ-04-5	
1973	Плоские каркасы К5т 30; К5н-30; К5т-30; К5н-30; К7т-35; К7н-35; К7т-35; К7н-35; Сборка каркасов К15 и К16 из непрерывно армируемой сетки.	Выпуск 10	Лист 71

ЦНИИЭП бытовых зданий и туристских комплексов Москва
Нач. отдела Щукин
Гл. инж. пр-та Пригожий
Рук. гр. инж. Шанаурова
Исполнил Маркин

ЗАВОД ЖБИ