https://zavodjbi.com/

ГОСКОМИТЕТ ПО ГРАЖДАНСКОМУ СТРОИТЕЛЬСТВУ И АРХИТЕКТУРЕ ПРИ ГОССТРОЕ СССР
ЦНИИЭП ЖИЛИЩА

И
10.2-1

СЕРИЯ 86

КИРПИЧНЫЕ ЖИЛЫЕ ДОМА С ПРОДОЛЬНЫМИ НЕСУЩИМИ СТЕНАМИ

ЧАСТЬ 10

ИЗДЕЛИЯ ЗАВОДСКОГО ИЗГОТОВЛЕНИЯ

РАЗДЕЛ 10.2-1

ГИПСОБЕТОННЫЕ И ЛЕГКОБЕТОННЫЕ ИЗДЕЛИЯ

11011-05
Цена 0-96

https://zavodjbi.com/

https://zavodjbi.com/

ЦЕНТРАЛЬНЫЙ ИНСТИТУТ ТИПОВОГО ПРОЕКТИРОВАНИЯ
ГОССТРОЯ СССР

Москва, А-445, Смольная ул., 22

Сдано в печать 1978 года

Заказ № 9746 Тираж 2500 экз.

https://zavodjbi.com/

СЕРИЯ 86

КИРПИЧНЫЕ ЖИЛЫЕ ДОМА С ПРОДОЛЬНЫМИ НЕСУЩИМИ СТЕНАМИ

ЧАСТЬ 10

ИЗДЕЛИЯ ЗАВОДСКОГО ИЗГОТОВЛЕНИЯ

РАЗДЕЛ 10.2-1

ГИПСОБЕТОННЫЕ И ЛЕГКОБЕТОННЫЕ ИЗДЕЛИЯ

СОДЕРЖАНИЕ

NN п/п	НАИМЕНОВАНИЕ ЧЕРТЕЖА	N ЛИСТА	N СТР
1	ЗАГЛАВНЫЙ ЛИСТ	1	1
2	ГИПСОБЕТОННЫЕ ПЕРЕГОРОДКИ. НОМЕНКЛАТУРА	2	2
3	ПЕРЕГОРОДКА ПГ-2	3	3
4	ПЕРЕГОРОДКИ ПГ-3, ПГ-3А	4	4
5	ПЕРЕГОРОДКА ПГ-5А, ПГ-19	5	5
6	ПЕРЕГОРОДКА ПГ-6	6	6
7	ПЕРЕГОРОДКИ ПГ-7, ПГ-18	7	7
8	ПЕРЕГОРОДКИ ПГ-8А, ПГ-17Б	8	8
9	ПЕРЕГОРОДКА ПГ-9	9	9
10	ПЕРЕГОРОДКИ ПГ-10А, ПГ-10Б	10	10
11	ПЕРЕГОРОДКА ПГ-11	11	11
12	ПЕРЕГОРОДКА ПГ-13	12	12
13	ПЕРЕГОРОДКА ПГ-16	13	13
14	ПЕРЕГОРОДКА ПГ-17А	14	14
15	ПЕРЕГОРОДКА ПГ-20	15	15
16	ПЕРЕГОРОДКА ПГ-10	16	16
17	ПЕРЕГОРОДКА ПГ-12	17	17
18	ПЕРЕГОРОДКА ПГ-15	18	18
19	ПЕРЕГОРОДКА ПГ-21	19	19
20	ПЕРЕГОРОДКА ПГ-22, ПГ-26	20	20
21	ПЕРЕГОРОДКА ПГ-23	21	21
22	ПЕРЕГОРОДКА ПГ-24	22	22
23	ПЕРЕГОРОДКА ПГ-25	23	23
24	ПЕРЕГОРОДКИ САНУЗЛОВ. НОМЕНКЛАТУРА	24	24
25	ПЕРЕГОРОДКИ ПС-1, ПС-5	25	25
26	ПЕРЕГОРОДКА ПС-1А, ПС-3А	26	26
27	ПЕРЕГОРОДКИ ПС-2, ПС-4	27	27
28	ПЕРЕГОРОДКИ ПС-3, ПС-6	28	28
29	УЗЛЫ ПЕРЕГОРОДОК САНУЗЛОВ	29	29
30	УЗЛЫ ГИПСОБЕТОННЫХ ПЕРЕГОРОДОК	30	30

ЦНИИЭП жилища

Гл. арх. арта — В. Ефимова

Рук. гр. арх. — И. Смолицкая

Рук. гр. инж. — А. Куроетина

1969	ЗАГЛАВНЫЙ ЛИСТ	СЕРИЯ 86	ЧАСТЬ 10 РАЗДЕЛ 10.2-1	ЛИСТ 1

11011-05 2

https://zavodjbi.com/

УКАЗАНИЯ ПО ГИПСОБЕТОННЫМ ПЕРЕГОРОДКАМ

Перегородочные панели марок ПГ изготовляются из гипсобетона с объемным весом не менее 1400 кг/м³ (в высушенном до постоянного веса состоянии). Предел прочности гипсобетона при сжатии не менее 35 кг/см².

Перегородочные панели изготовляются на заводе и подлежат перевозке.

Высота перегородочных панелей принята 255 см, исходя из высоты этажа 280 см и толщины панелей перекрытий 22 см.

Толщина панелей перегородок принята 8 см.

Внизу каждая панель имеет опорный брус сечением 80×40 мм для восприятия усилий при перевозке и монтаже.

На период транспортировки и монтажа в дверных проемах перегородок устанавливаются временные раскосы.

Объем древесины раскосов в спецификацию не включен.

При наличии освоенной технологии рекомендуется изготовление панелей перегородок методом проката.

НОМЕНКЛАТУРА

МАРКА	ГАБАРИТЫ - ММ			ОБЪЕМ ГИПСОБЕТОНА М3	ВЕС ПЕРЕГОР КГ.
	ТОЛЩ	ДЛИНА	ВЫСОТА		
ПГ -2	80	3810	2550	0.78	1090
ПГ -3	80	3250	2550	0.66	924
ПГ -3А	80	3300	2550	0,675	947
ПГ -5А ПГ -10Б	80	2290	2550	0.32	448
ПГ -6	80	1400	2550	0.28	396
ПГ -7	80	530	2550	0.108	152
ПГ -8А	80	1200	2550	0.24	341
ПГ -9	80	1860	2550	0.38	532
ПГ -10А	80	2620	2550	0.38	532
ПГ -11	80	960	2550	0.196	274
ПГ -13	80	3510	2550	0.71	994
ПГ -16	80	1560	2550	0.29	377
ПГ -17А	80	4820	2550	0.75	1050
ПГ -17Б	80	4820	2550	0,98	1274
ПГ -18	80	740	2550	0,151	212
ПГ -20	80	3500	2550	0.55	770
ПГ-10	80	2530	2550	0.366	500
ПГ-12	80	3740	2550	0,55	770
ПГ-15	80	2780	2550	0,57	741
ПГ-21	80	4750	2550	0,97	1260
ПГ-22	80	2480	2550	0,36	490
ПГ-23	80	4030	2550	0,600	845
ПГ-24	80	3190	2550	0,500	680
ПГ-25	80	3250	2550	0,45	650
ПГ-26	80	2140	2550	0,308	420
ПГ-19	80	1070	2550	0,22	312

Согласовано

Дата

Инв. №

Взамен

Разработал Т. Синельщикова

Проверил И. Сусоленко

Рук. отд. № 10 Ю. Эпельман

Гл. инж. отдела № 10 Ф. Шамиков

Гл. арх. пр-та Е. Ефимов

Рук. гр. арх. З. Колчина

Рук. гр. инж. Ю. Монинский

Согласовано Ю. Дубровский

ЦНИИЭП жилища

1969	Гипсобетонные перегородки. Номенклатура	Серия 86	Часть 10 Раздел 10.2-1	Лист 2

11011-05 3

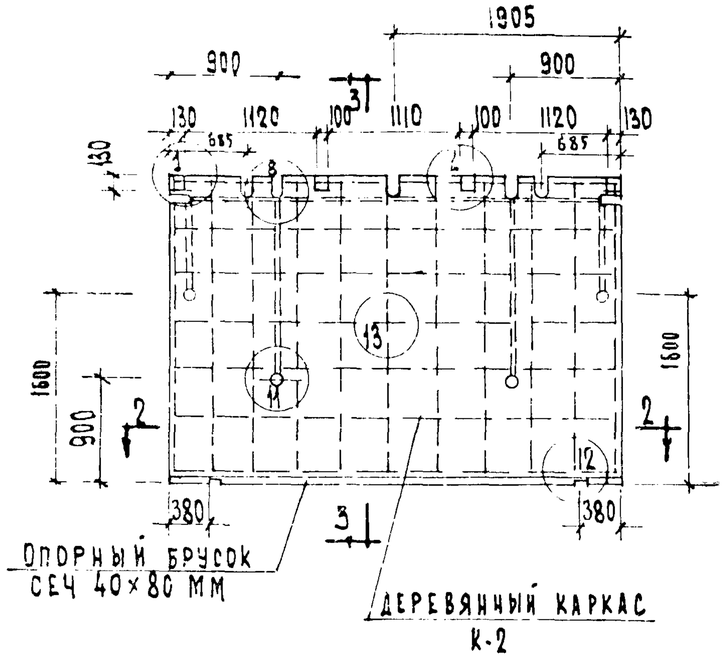

По 3-3

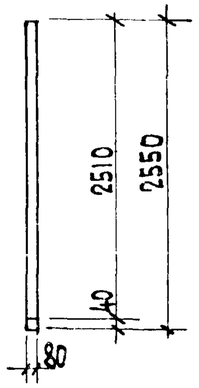

Каркас К-2

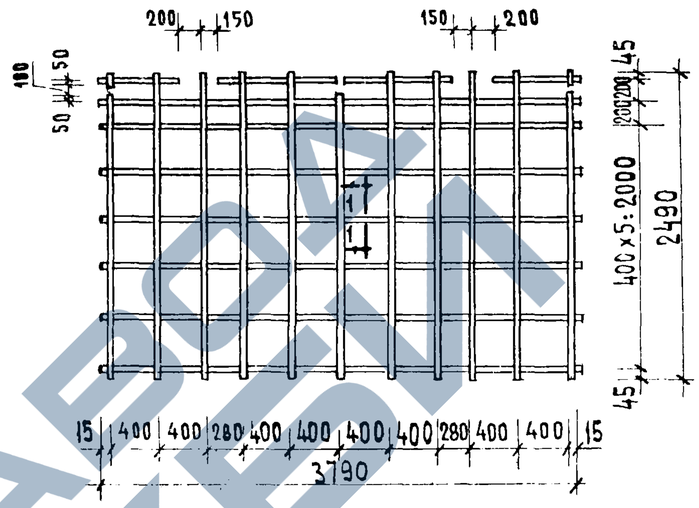

По 2-2

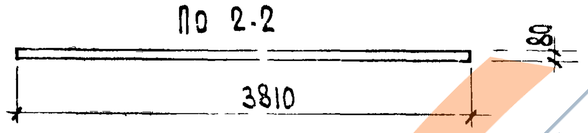

По 1-1

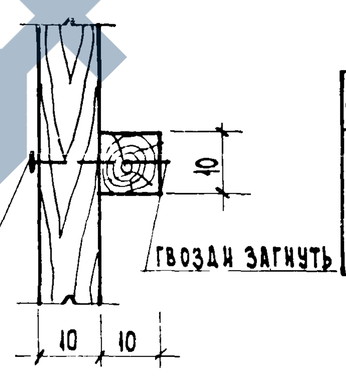

NN карк	Наименование элементов	Сечение мм	Длина п.м.	Общий объем м³
К-2	Рейка	10×10	57.1	0.0057
		Гвозди ф1.8 ℓ=30, 0.048		

Марка	Объем гипсобетона м3	Объем древесины м3	Гвозди кг	Вес перегородки кг
ПГ-2	0.78	0.0172	ф5мм-0,205 ф1.8мм-0,048	1090

Примечания

1 Материал перегородки гипсобетон с пределом прочности при сжатии 35кг/см²

2 Детали перегородок см лист 30

1969	Перегородка ПГ-2	Серия 86	Часть 10 Раздел 10.2-1	Лист 3

11011-05 4

ЗАВОД КЕБИ

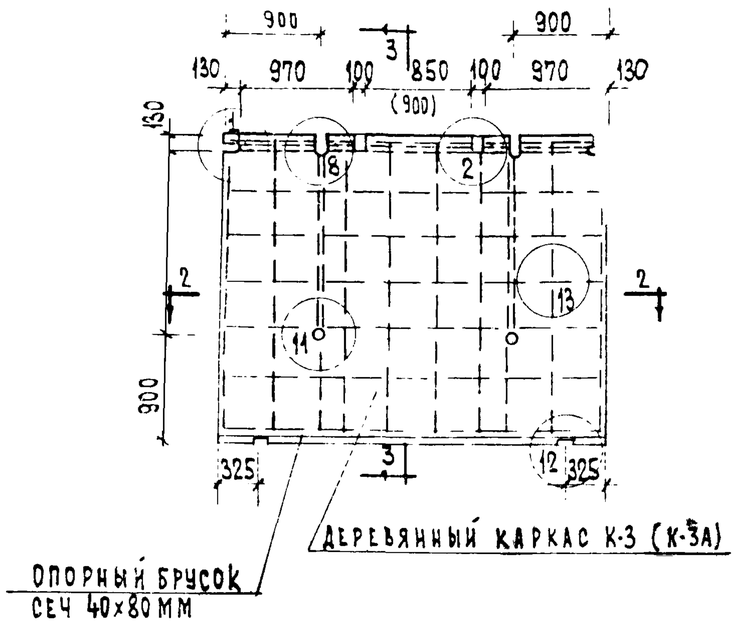

ПО 3-3

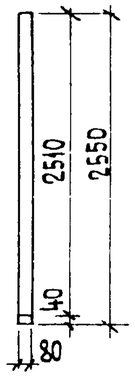

КАРКАС К-3 (К-3А)

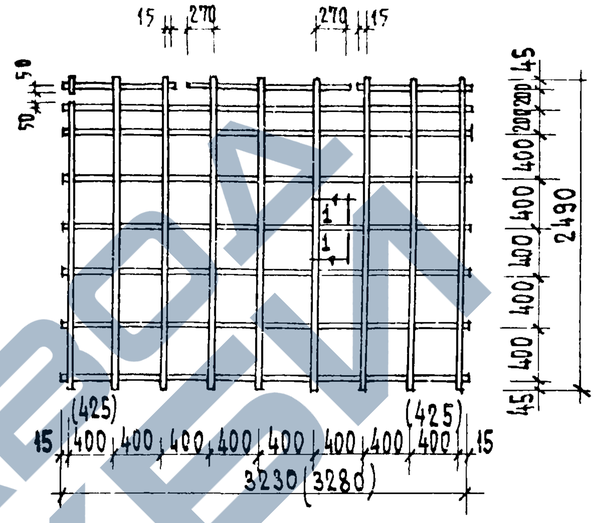

ПО 2-2

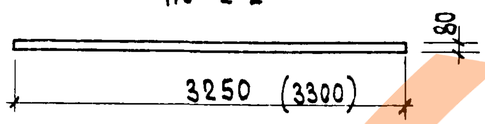

ПО 1-1

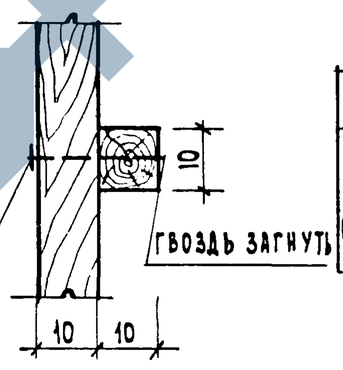

NN КАРК	НАИМЕНОВАНИЕ ЭЛЕМЕНТОВ	СЕЧЕНИЕ ММ	ДЛИНА П.М.	ОБЩИЙ ОБЪЕМ М³
К-3 (К-3А)	РЕЙКА	10×10	48.5	0.0048
		ГВОЗДИ Ф1.8 Ф30; 0.045		

МАРКА	ОБЪЕМ ГИПСОБЕТОНА М3	ОБЪЕМ ДРЕВЕСИНЫ М3	ГВОЗДИ КГ	ВЕС ПЕРЕГОРОДКИ КГ
ПГ-3	0.66	0.0150	Ф5ММ-0.161 Ф1.8ММ-0.045	924
ПГ-3А	0.675	0.0152	Ф5ММ - 0.161 Ф1.8ММ - 0.045	947

Примечания

1. Материал перегородок-гипсобетон с пределом прочности при сжатии 35 кг/см²
2. Детали перегородок см. лист 30

1969	Перегородки ПГ-3, ПГ-3А	Серия 86	Часть 10 Раздел 10 2-1	Лист 4

1171-05 5

ЦНИИЭП жилища
Взамен
Инв. N
Согласовано
Главный инженер проекта
Главный инженер института
Главный архитектор проекта
Руководитель группы
Инженер
Рук. гр. инж.
Разработал
Проверил
Проверил
Утверждено
Госстрой СССР
Госгражданстрой
Госкомархитектура
Госстроя СССР

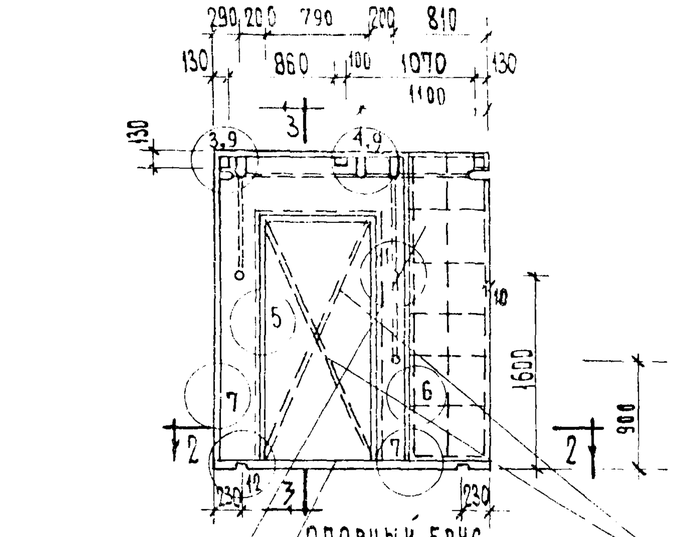

ПО 3-3

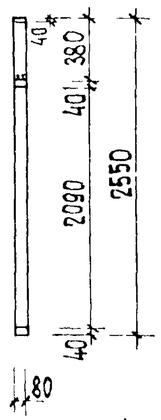

РАСКОСЫ СЕЧ 40×80 ММ УСТАНАВЛИВАЮТСЯ НА ВРЕМЯ ТРАНСПОРТИРОВКИ

КАРКАС К-5А

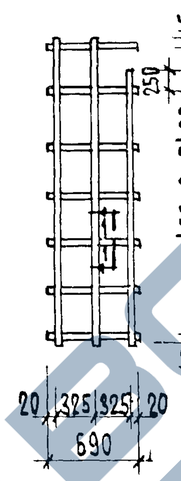

ПГ-19

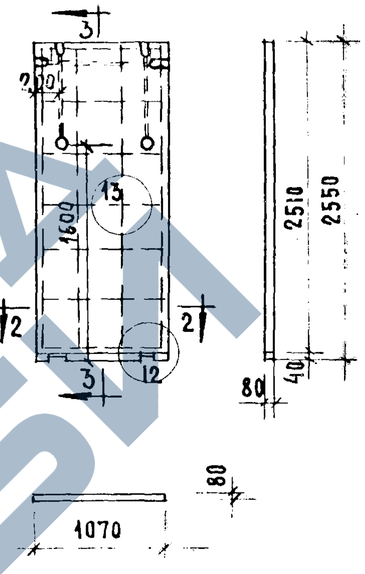

Каркас К-19

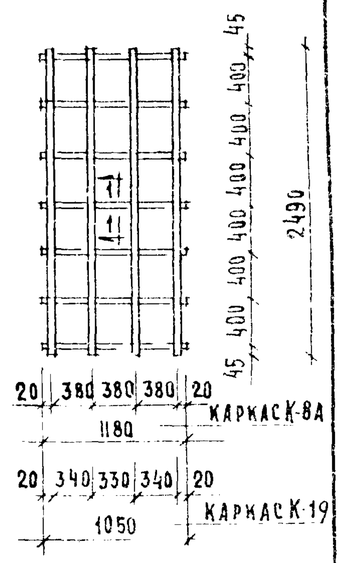

ПО 2-2

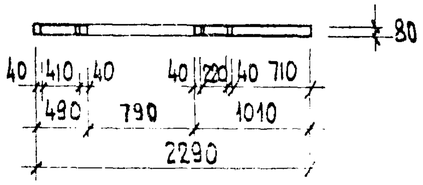

ПО 1-1

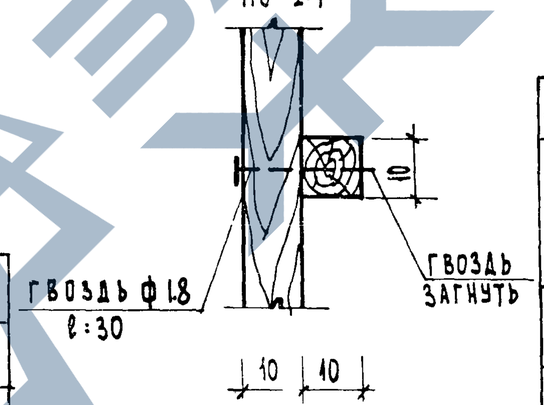

МАРКА	ОБЪЕМ ГИПСОБЕТОНА $м^3$	ОБЪЕМ ДРЕВЕСИНЫ $м^3$	ГВОЗДИ КГ	ВЕС ПЕРЕГОРОДКИ КГ
ПГ-5А	0,32	0,041	Ф5ММ - 0.067 Ф5ММ - 0.065 Ф1.8 ММ - 0.015	448
ПГ-19	0,22	0,0051	Ф5ММ - 0,080 Ф1.8ММ - 0.019	312

NN КАРК	НАИМЕНОВАНИЕ ЭЛЕМЕНТОВ	СЕЧЕНИЕ ММ	ДЛИНА П.М	ОБЩИЙ ОБЪЕМ $м^3$
К-5А	РЕЙКА	10×10	12.30	0.0012
	ГВОЗДИ Ф1.8, ℓ:30; 0.015 КГ			
К-19	РЕЙКА	10×10	17.3	0.0017
	ГВОЗДИ Ф1,8; ℓ:30; 0,019 КГ.			

ПРИМЕЧАНИЯ

1. МАТЕРИАЛ ПЕРЕГОРОДКИ-ГИПСОБЕТОН С ПРЕДЕЛОМ ПРОЧНОСТИ ПРИ СЖАТИИ 35 КГ/СМ²
2. ДЕТАЛИ ПЕРЕГОРОДОК СМ. ЛИСТ 30.

1969	ПЕРЕГОРОДКИ ПГ-5А, ПГ-19	СЕРИЯ 86	ЧАСТЬ 10 РАЗДЕЛ 10.2-1	ЛИСТ 5

11011-05 6

ЗАВОД ЖБИ

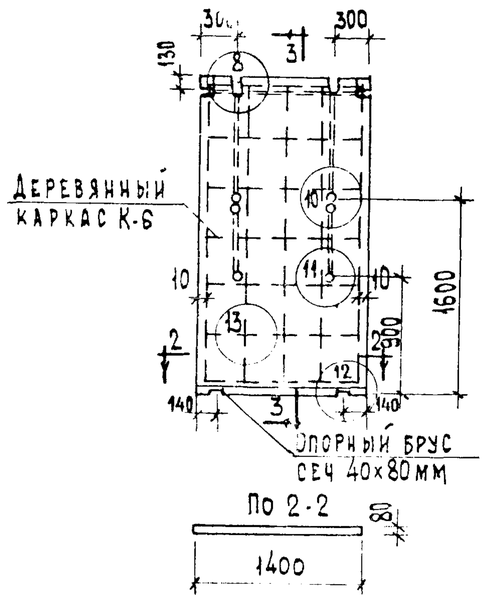

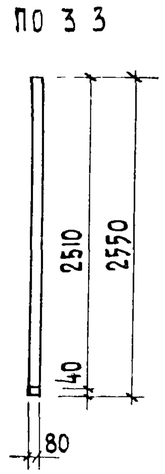

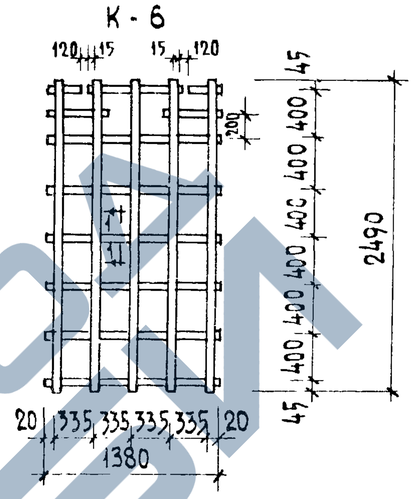

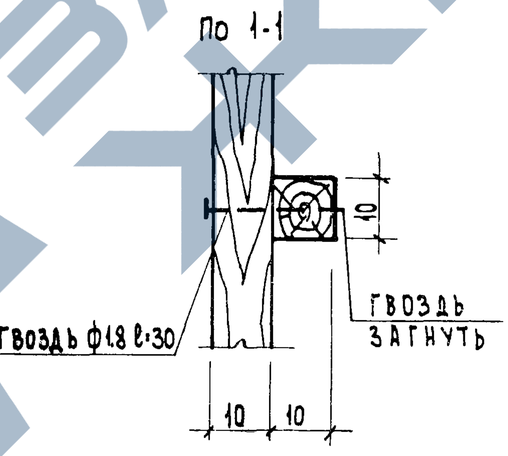

NN карк.	Наименование элементов	Сечение мм	Длина п.м	Общий объем м³
К 6	Рейка	10×10	22.1	0.0022
	Гвозди ф1.8 ℓ=30; 0.024кг			

Марка	Объем гипсобетона м³	Объем древесины м³	Гвозди кг	Вес перегородки кг
ПГ-6	0.28	0.0067	ф5мм-0.645 ф1.8мм 0.024	396

Примечания:

1. Материал перегородки - гипсобетон с пределом прочности при сжатии 35 кг/см²
2. Детали перегородок см. лист 30.

1969	Перегородка ПГ-6	Серия 86	Часть 10 Раздел 10.2-1	Лист 6

11011-05 7

Взамен инв. №

Инв. № подл. | Подпись и дата | Взам. инв. №

Гипрогражданинжпроект
Гипрокоммунстройпроект
Гипрогорстройпроект
Гипрогражданстройпроект
Гипрогражданпроект
Гипрогражданстройпроект
Гипрогражданстройпроект
Гипрогражданстрой

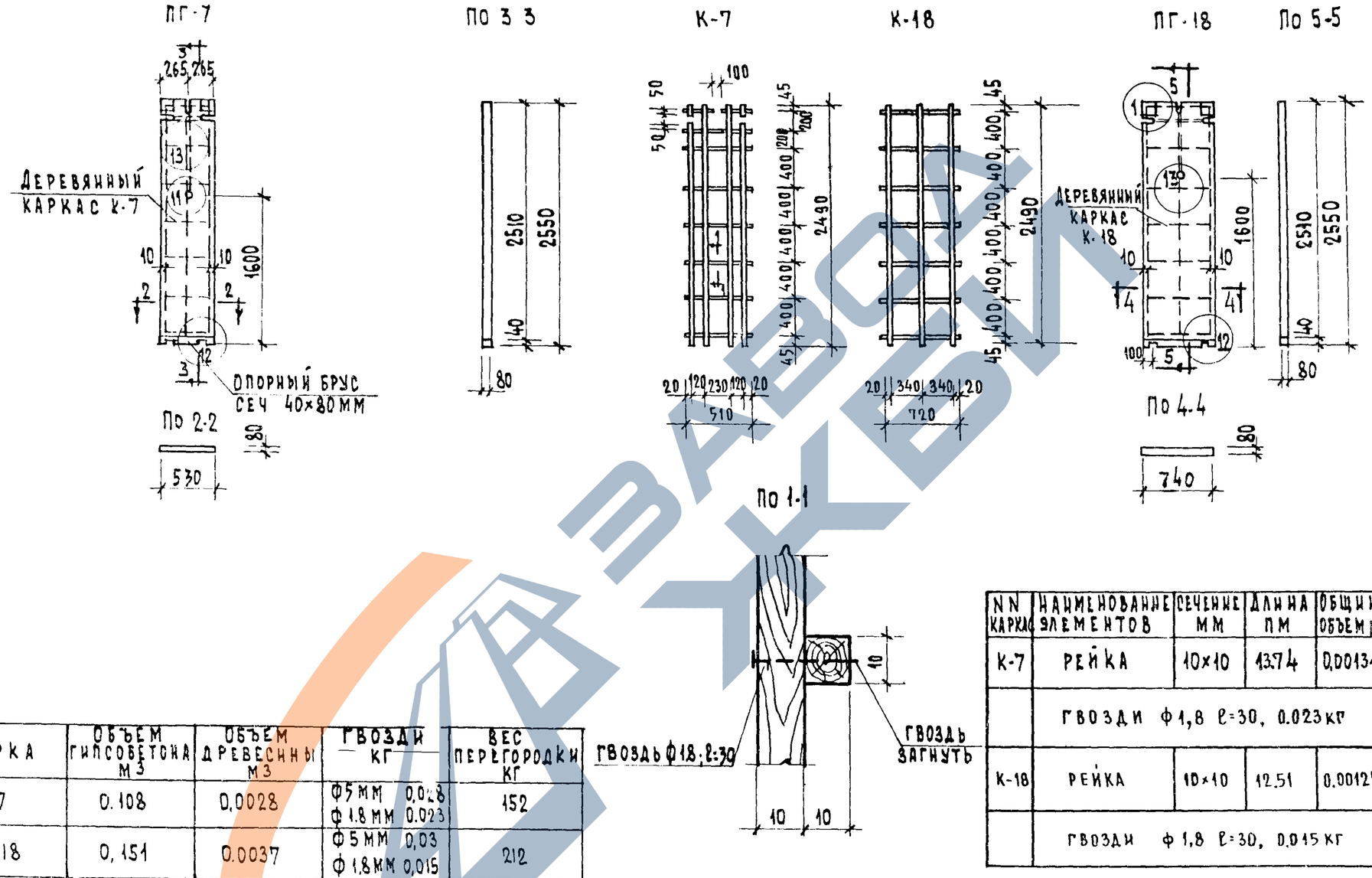

Марка	Объем гипсобетона м3	Объем древесины м3	Гвозди кг	Вес перегородки кг
ПГ-7	0.108	0.0028	Ф5 мм 0,028 Ф1.8 мм 0.023	152
ПГ-18	0,151	0.0037	Ф5 мм 0,03 Ф1.8 мм 0,015	212

NN каркаса	Наименование элементов	Сечение мм	Длина пм	Общий объем м3
К-7	Рейка	10×10	13.74	0,00134
	Гвозди Ф1,8 ℓ=30, 0.023 кг			
К-18	Рейка	10×10	12.51	0.00125
	Гвозди Ф1,8 ℓ=30, 0.015 кг			

Примечания.

1. Материал перегородок – гипсобетон с пределом прочности при сжатии 35 кг/см.²
2. Детали перегородок см. лист 30.

1969	Перегородки ПГ-7, ПГ-18	Серия 86	Часть 10 / Раздел 10.2-1	Лист 7

11011-05 8

ЦНИИЭП жилища Госкомгражданстроя СССР
Взамен
Инв. №
Подпись и дата
Инв. № подл.
Главный инженер проекта Н. Корякин
Главный архитектор проекта З. Калинина
Главный инженер проекта Г. Ласкусгина
https://zavodjbi.com/
ЗАВОД ЖБИ

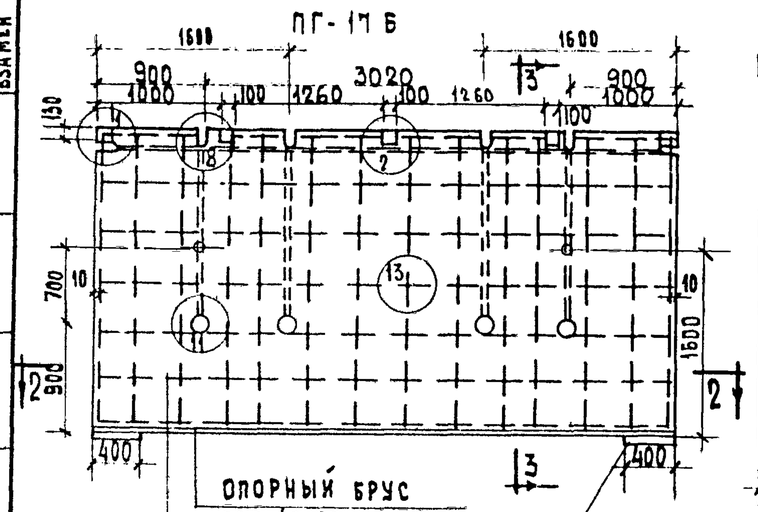

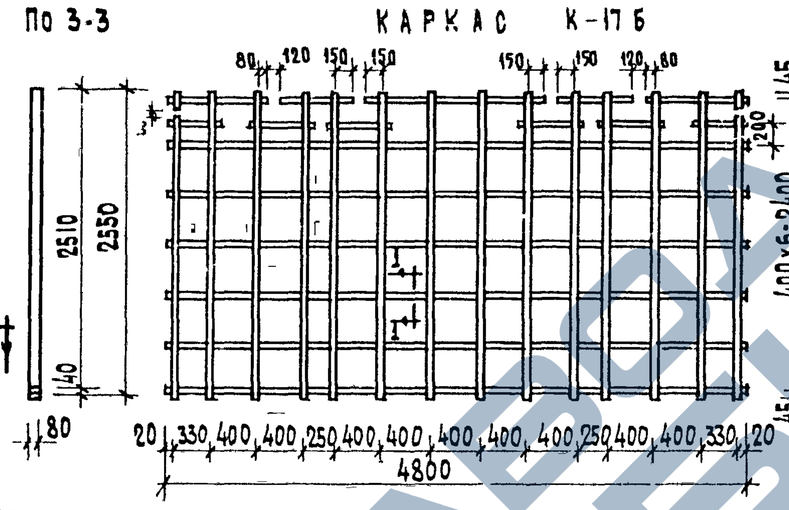

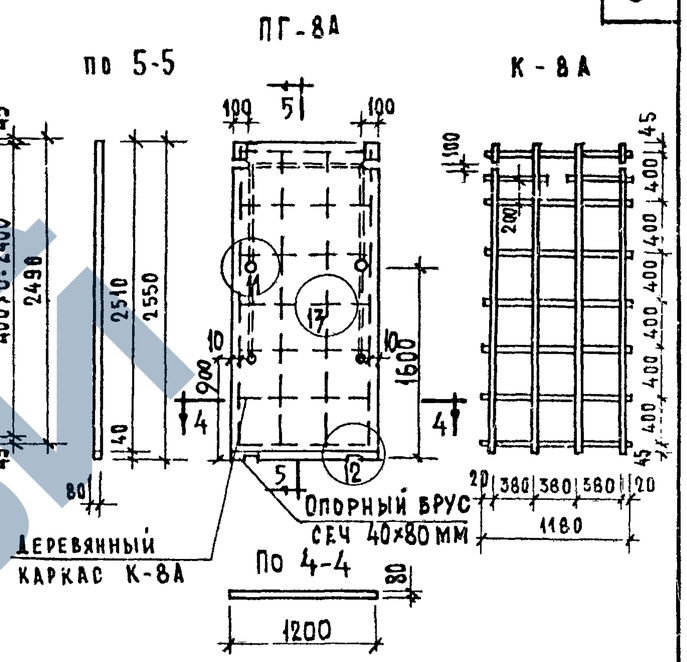

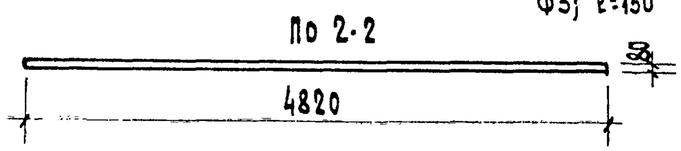

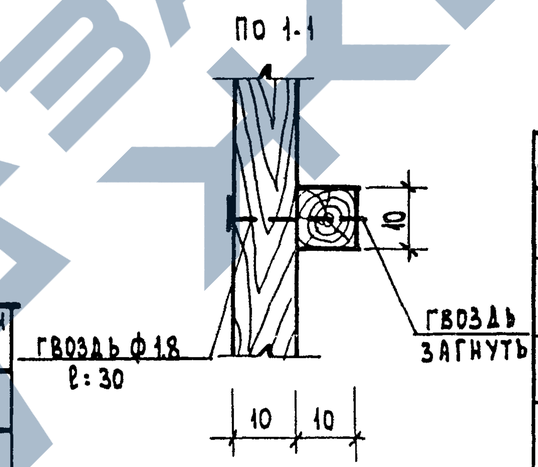

МАРКА	ОБЪЕМ ГИПСОБЕТОНА $м^3$	ОБЪЕМ ДРЕВЕСИНЫ $м^3$	ГВОЗДИ КГ	ВЕС ПЕРЕГОРОДКИ КГ
ПГ-17Б	0.98	0.0224	Ф5 ММ-0.23 Ф1.8 ММ-0.07	1274
ПГ-8А	0,24	0.0051	Ф5 ММ 0,089 Ф1.8 ММ-0,019	341

NN КАРК.	НАИМЕНОВАНИЕ ЭЛЕМЕНТОВ	СЕЧЕНИЕ ММ	ДЛИНА П.М.	ОБЩИЙ ОБЪЕМ $м^3$
К-17Б	РЕЙКА	10×10	70.8	0.007
	ГВОЗДИ Ф1.8; ℓ=30; 0.07 кг			
К-8А	РЕЙКА	10×10	19.0	0.0019
	ГВОЗДИ Ф1.8; ℓ=30; 0.019 кг			

Примечания:

1. Материал перегородок-гипсобетон с пределом прочности при сжатии 35 кг/см².
2. Детали перегородок см. лист 30.

1969	Перегородки ПГ-8А, ПГ-17Б	Серия 86	Часть 10 Раздел 10.2-1	Лист 8

11011-05 9

ЗАВОД ЖЕЛЕЗОБЕТОННЫХ ИЗДЕЛИЙ

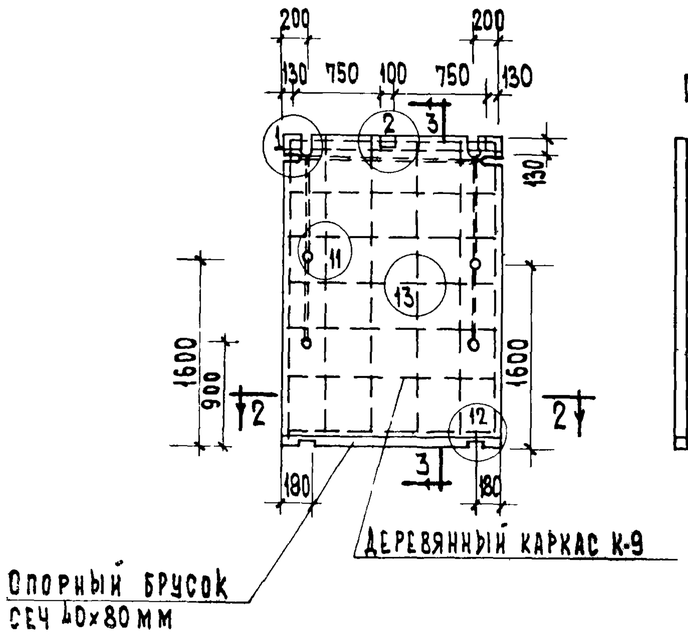

По 3-3

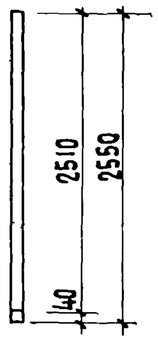

КАРКАС К-9

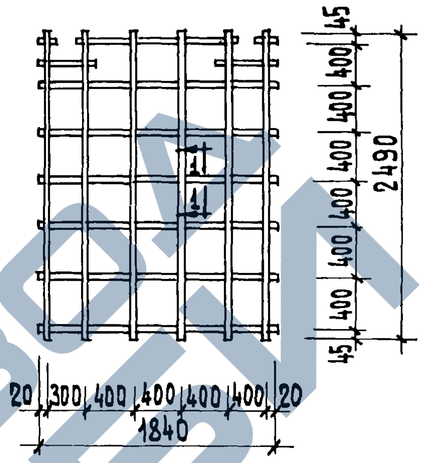

По 2-2

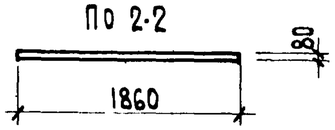

По 1-1

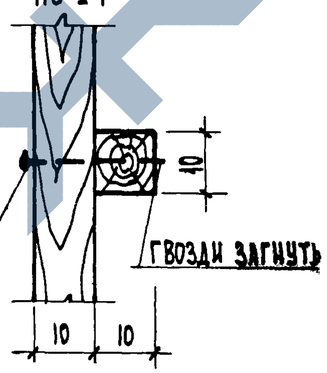

NN карк	Наименование элементов	Сечение мм	Длина п.м.	Общий объем м³
К-9	Рейка	10×10	27.8	0.0028
		Гвозди ф 1,8 ℓ=30; 0.026кг		

Марка	Объем гипсобетона м³	Объем древесины м³	Гвозди кг	Вес перегородки кг
ПГ-9	0.38	0.009	ф 5мм-0,10 ф 1.8мм-0,026	532

Примечания

1. Материал перегородки – гипсобетон с пределом прочности при сжатии 35 кг/см²
2. Детали перегородок см. лист 30.

1969	Перегородка ПГ-9	Серия 86	Часть 10 Раздел 10.2-1	Лист 9

11011-05 10

ЦНИИЭП жилища

Гл. инж. отдела Асамойлов
Гл. арх. пр. Ефимова
Рук. гр. арх. Молодицкая
Рук. гр. инж. Сурдегина

Взамен
Инв №
Подпись и дата
Инв № подл.
Гл. инж. проекта Бруский
Гл. арх. проекта Сектор 30
Гл. спец. Колчина
Проверил Сурдегина

https://zavodjbi.com/

ПГ-10А (ПГ-10Б)

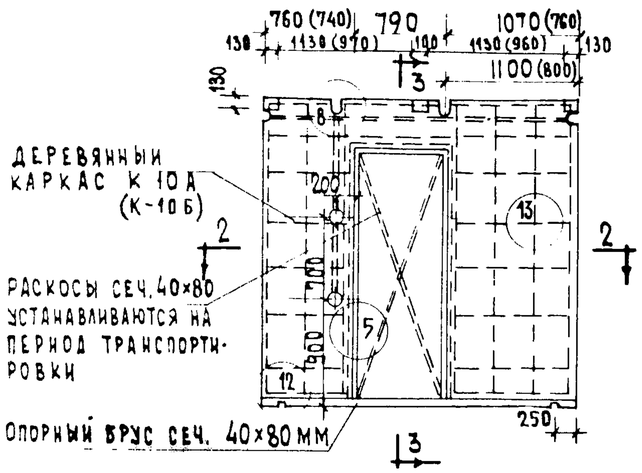

ПО 3-3

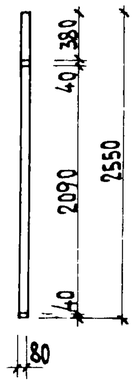

КАРКАС К-10А

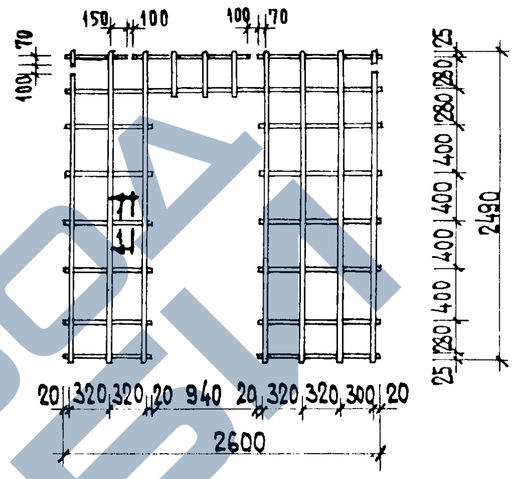

КАРКАС К-10Б

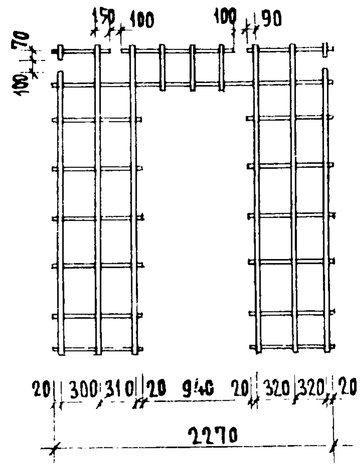

ПО 2-2

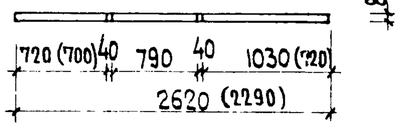

ПО 1-1

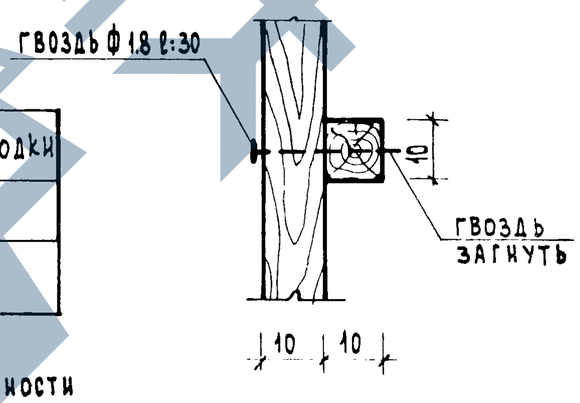

МАРКА	ОБЪЕМ ГИПСОБЕТОНА М3	ОБЪЕМ ДРЕВЕСИНЫ М3	ГВОЗДИ КГ	ВЕС ПЕРЕГОРОДКИ КГ
ПГ-10А	0.38	0.028	ф3мм – 0.067 ф5мм – 0.132 ф1.8мм – 0.033	532
ПГ-10Б	0.32	0.0235	ф3мм – 0.067 ф5мм – 0.130 ф1.8мм – 0.027	448

NN КАРКАС	НАИМЕНОВАНИЕ ЭЛЕМЕНТОВ	СЕЧЕНИЕ ММ	ДЛИНА П.М.	ОБЩИЙ ОБЪЕМ М3
К-10А	РЕЙКА	10×10	33.56	0.0033
	ГВОЗДИ ф 1.8 ℓ=30; 0.033кг			
К-10Б	РЕЙКА	10×10	28.45	0.0028
	ГВОЗДИ ф 1.8 ℓ=30; 0027кг			

ПРИМЕЧАНИЯ.

1. МАТЕРИАЛ ПЕРЕГОРОДОК – ГИПСОБЕТОН С ПРЕДЕЛОМ ПРОЧНОСТИ ПРИ СЖАТИИ 35 КГ/СМ².
2. ДЕТАЛИ ПЕРЕГОРОДОК СМ. ЛИСТ 30.

ЦНИИЭП ЖИЛИЩА

1969	ПЕРЕГОРОДКИ ПГ-10А, ПГ-10Б	СЕРИЯ 86	ЧАСТЬ 10 / РАЗДЕЛ 10.2-1	ЛИСТ 10

11011-05 /

ЗАВОД КЕБИ

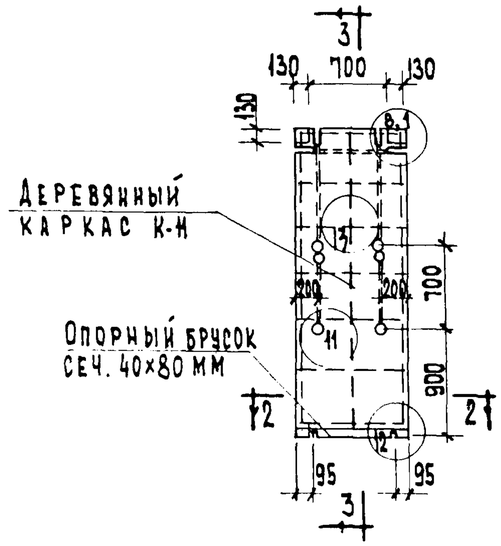

По 3-3

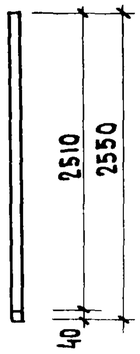

Каркас К-11

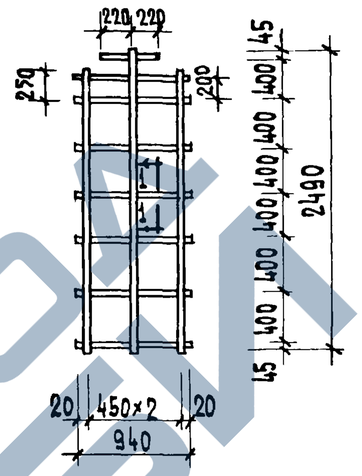

По 2-2

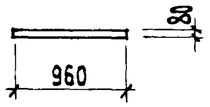

По 1-1

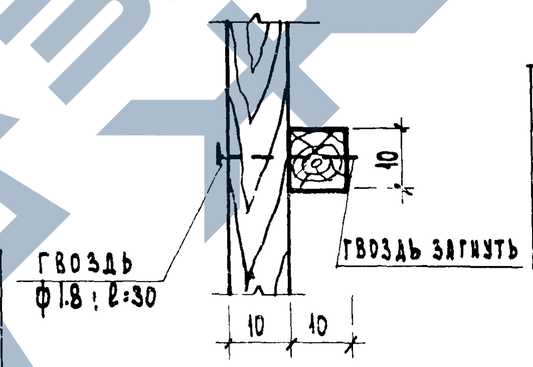

NN каркас	Наименование элементов	Сечение мм	Длина п.м	Общий объем м³
К-11	Рейка	10×10	14.0	0.0014
		Гвозди ф 1.8, ℓ=30; 0,015кг		

Марка	Объем гипсобетона м3	Объем древесины м3	Гвозди кг	Вес перегородки кг.
ПГ-11	0.196	0.0045	ф 3 мм-0.068 ф 1.8 мм-0.015	274

Примечания:

1. Материал перегородки-гипсобетон с пределом прочности при сжатии 35 кг/см²
2. Детали перегородок см. лист 30.

ЦНИИЭП жилища
Гл. арх. проекта Ефимова
Рук. гр. арх. Смолицкая
Инж. Сурогина
Инв. N
Взамен
https://zavodjbi.com/

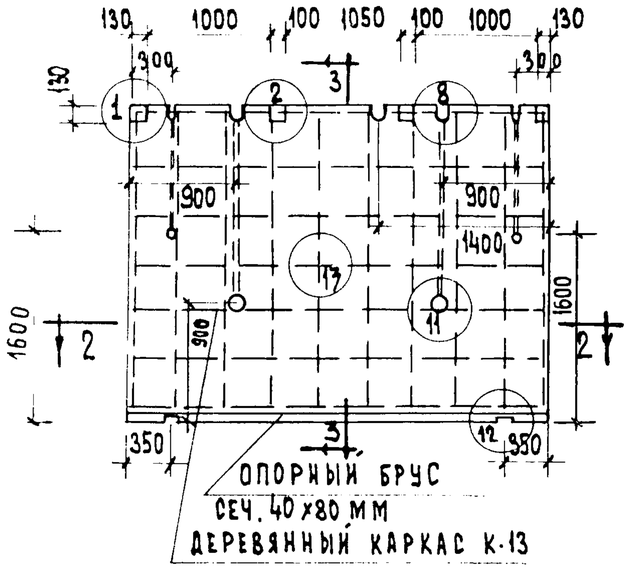

По 3-3

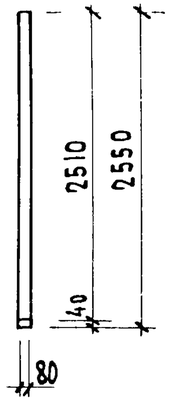

КАРКАС К-13

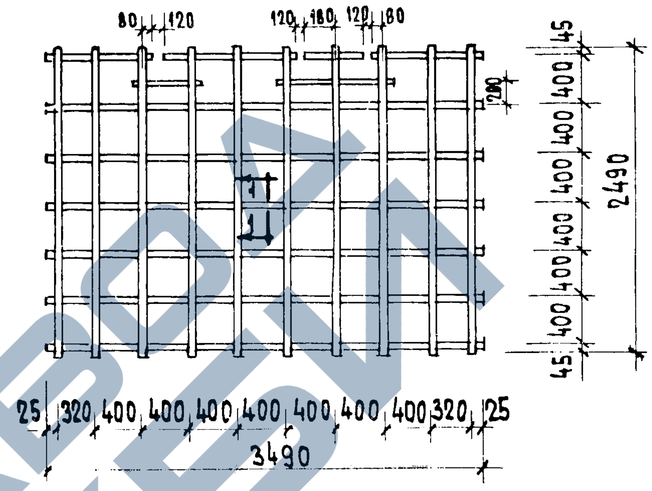

По 2-2

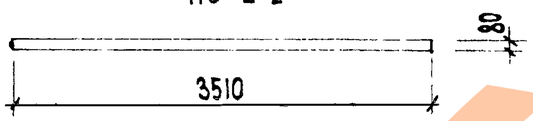

По 1-1

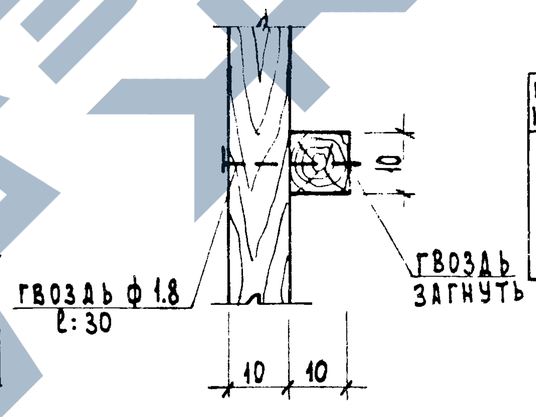

NN КАРК	НАИМЕНОВАНИЕ ЭЛЕМЕНТОВ	СЕЧЕНИЕ ММ	ДЛИНА П.М	ОБЩИЙ ОБЪЕМ М³
К-13	РЕЙКА	10×10	50.7	0.0051
		ГВОЗДИ Ф 1.8 ℓ=30 ; 0.050КГ		

МАРКА	ОБЪЕМ ГИПСОБЕТОНА М³	ОБЪЕМ ДРЕВЕСИНЫ М³	ГВОЗДИ КГ	ВЕС ПЕРЕГОРОДКИ КГ.
ПГ-13	0.710	0.0163	Ф5ММ-0.182 Ф1.8ММ-0.050	994

Примечания

1. Материал перегородки-гипсобетон с пределом прочности при сжатии 35 кг/см²
2. Детали перегородок см лист 30

1969	Перегородка ПГ-13	Серия 86	Часть 10 / Раздел 10.2-1	Лист 12

11011-05 13

ЦНИИЭП жилища
Согласовано
Инв. N
Дата
Взам. инв. N
Рукстадия
Рук. гр. инж. Ю. Ю. Ю.
Рук. гр. арх. Ю. Ю. Ю.
Главный инженер проекта
Главный архитектор проекта
Главный инженер
Главный архитектор
Н. Брускин
З. Корчина
А. Сухенина
https://zavodjbi.com/

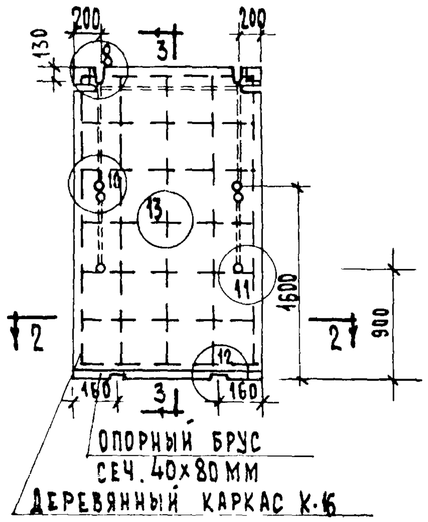

По 3-3

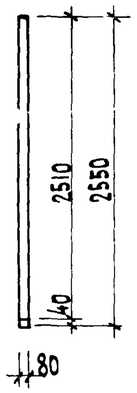

КАРКАС К-16

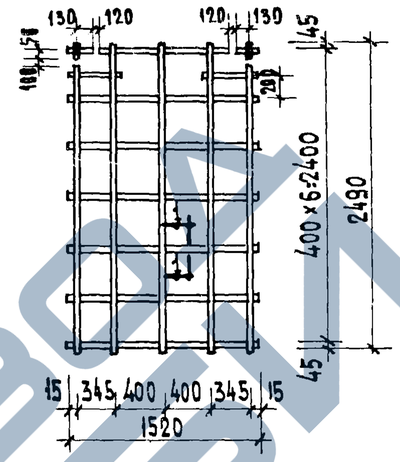

По 2-2

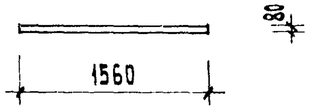

По 1-1

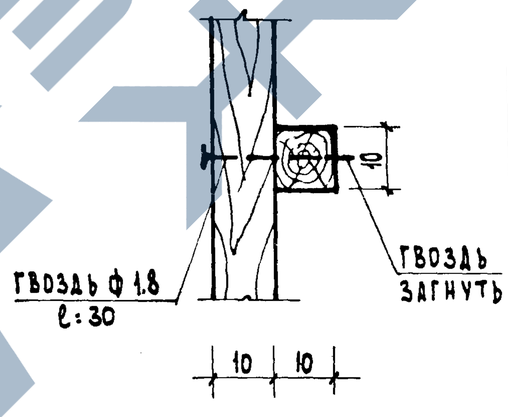

NN КАРК	НАИМЕНОВАНИЕ ЭЛЕМЕНТОВ	СЕЧЕНИЕ ММ	ДЛИНА П.М	ОБЩИЙ ОБЪЕМ $м^3$
К-16	РЕЙКА	10×10	24.00	0.0024
		ГВОЗДИ Ф1.8; ℓ=30; 0.025		

МАРКА	ОБЪЕМ ГИПСОБЕТОНА $м^3$	ОБЪЕМ ДРЕВЕСИНЫ $м^3$	ГВОЗДИ КГ	ВЕС ПЕРЕГОРОДКИ КГ
ПГ-16	0.29	0.0074	Ф5 ММ-0.068 Ф1.8 ММ-0.025	377

Примечания.

1. Материал перегородки - гипсобетон с пределом прочности при сжатии 35 кг/см²
2. Детали перегородок см. лист 30.

1969	Перегородка ПГ-16	Серия 86	Часть 10 Раздел 10.2-1	Лист 13

11011-05 14

ЦНИИЭП жилища

Взамен инв. №

Инж. Ковалева
Гл. арх. пр-та Ковалева
Рук. гр. арх. Мсорницкая
Рук. гр. инж. Сурогина
Нач. отдела Ковалева
Проверил Сурогина

https://zavodjbi.com/

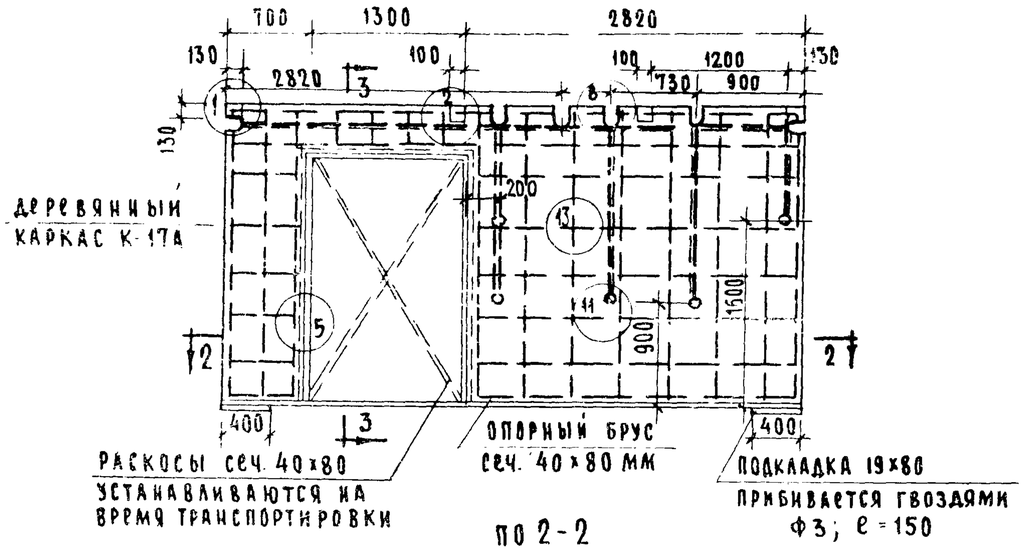

ПО 2-2

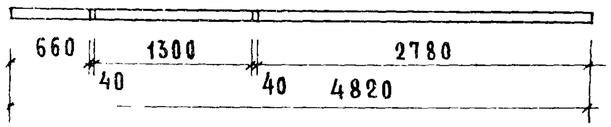

ПО 3-3

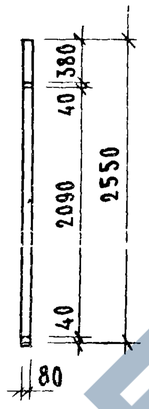

КАРКАС К-17А

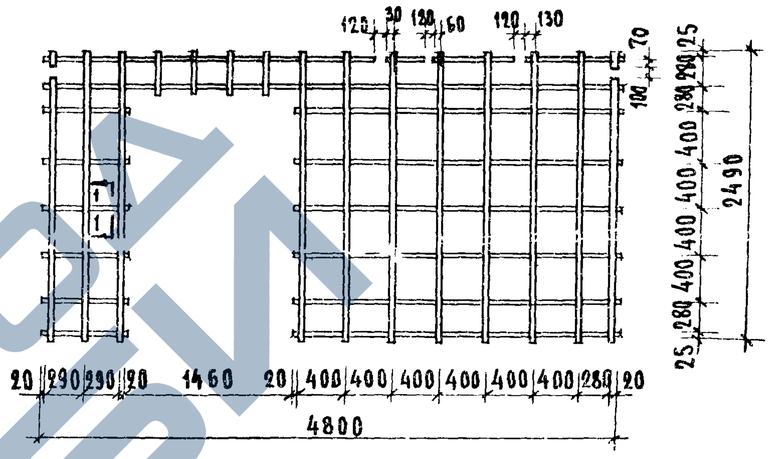

ПО 1-1

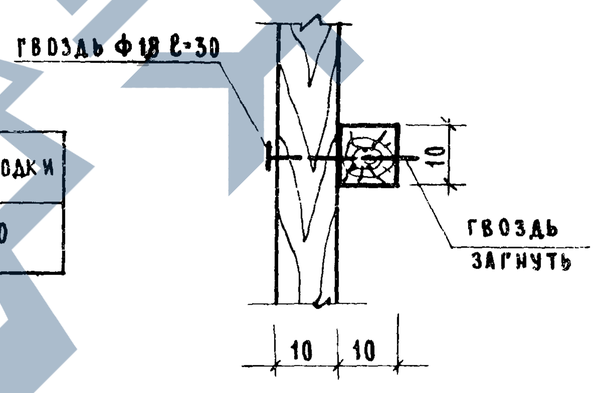

Марка	Объем гипсобетона м³	Объем древесины м³	Гвозди кг	Вес перегородки кг
ПГ-17А	0.75	0.039	ф 3мм – 0.074 ф 5мм – 0.187 ф1.8мм – 0.047	1050

N N каркас	Наименование элементов	Сечение мм	Длина п.м.	Общий объем м³
К-17А	Рейка	10×10	58.33	0.0058
	Гвозди ф 1,8 ℓ=30; 0,047кг			

Примечания:

1. Материал перегородки – гипсобетон с пределом прочности при сжатии 35 кг/см².
2. Детали перегородок см. лист 30

1969	Перегородка ПГ-17А	Серия 86	Часть 10 Раздел 10.2-1	Лист 14

11011-05 15

Согласовано: Госстрой СССР, Сектор 30 — Н. Орускин

Дата выдачи — Инв. № — Взамен

Разработал — Ю. Эпельбаум; Копировал — Л. Самойлов; Проверил — Л. Сфикова; Рук. отд. № 10 — Ю. Эпельбаум; Гл. инж. отд. 10 — Л. Самойлов; Гл. арх. пр-та — Л. Сфикова; Рук. гр. арх — М. Смолицкая; Рук. гр. инж — А. Суворегина

Гражданпроект — Жилища

https://zavodjbi.com/

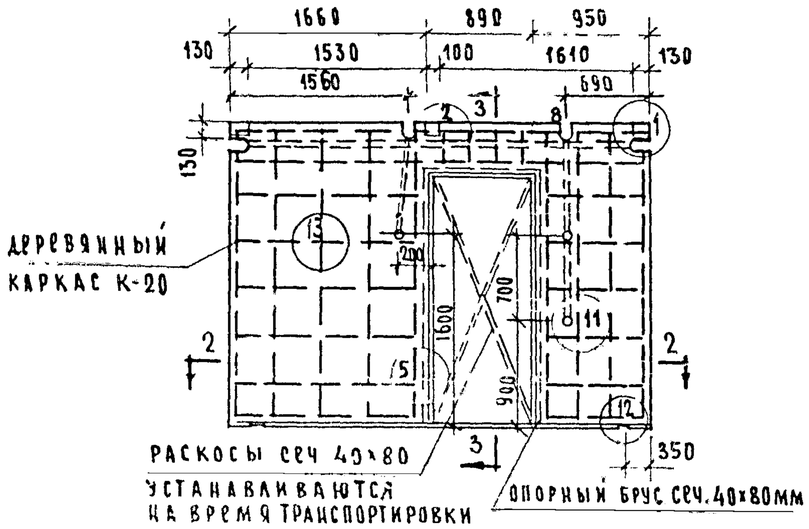

ПО 2-2

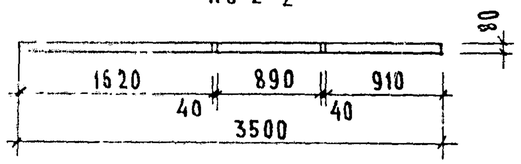

ПО 3-3

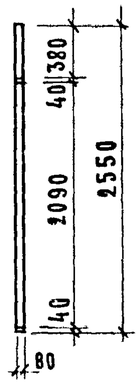

КАРКАС К-20

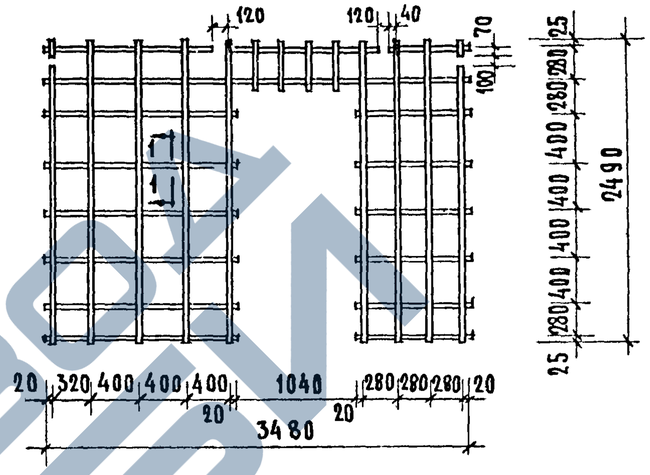

ПО 1-1

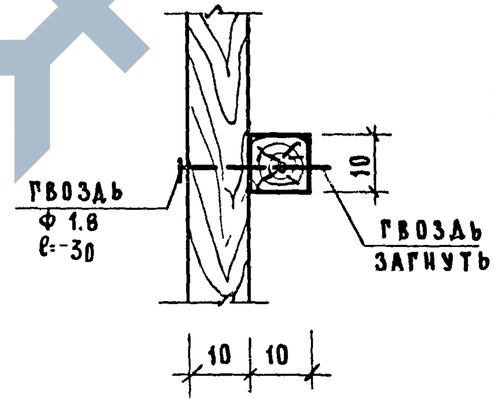

МАРКА	ОБЪЕМ ГИПСОБЕТОНА М³	ОБЪЕМ ДРЕВЕСИНЫ М³	ГВОЗДИ КГ	ВЕС ПЕРЕГОРОДКИ КГ.
ПГ-20	0.55	0.033	Ф3мм – 0.051 Ф5мм – 0.137 Ф1.8мм – 0.034	770

N N КАРК.	НАИМЕНОВАНИЕ ЭЛЕМЕНТОВ	СЕЧЕНИЕ ММ	ДЛИНА П. М.	ОБЩИЙ ОБЪЕМ М³
К-20	РЕЙКА	10×10	45.31	0.0045
	ГВОЗДИ Ф 1,8 ; ℓ=30; 0.034кг			

Примечания:

1. Материал перегородки-гипсобетон с пределом прочности при сжатии 35кг/см²
2. Детали перегородок см. лист 30

1969	ПЕРЕГОРОДКА ПГ-20	СЕРИЯ 86	ЧАСТЬ 10 РАЗДЕЛ 102-1	ЛИСТ 15

11011-05 16

ЦЕПИИП ЖИЛИЩА
ВЗАМЕН №
ИНВ. №
ДАТА
ГИП АРХ. ПРТА
РУК. ГР. АРХ.
РУК. ГР. ИНЖ
ЗАВОД ЖБИ

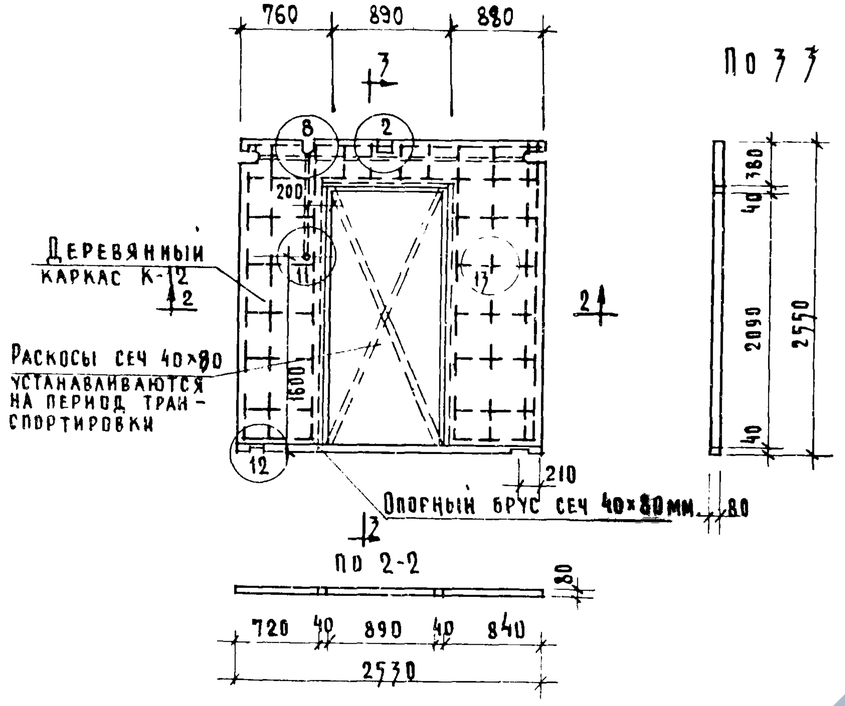

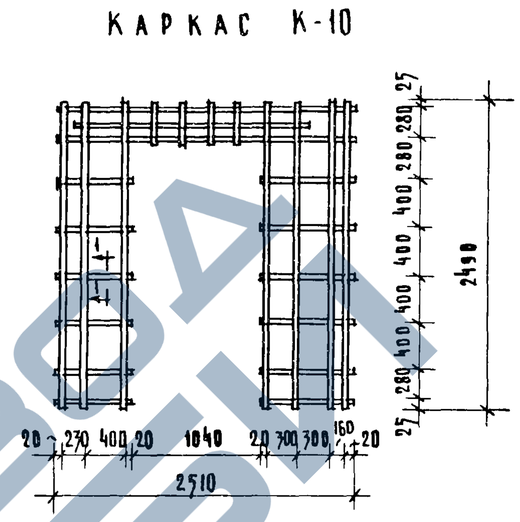

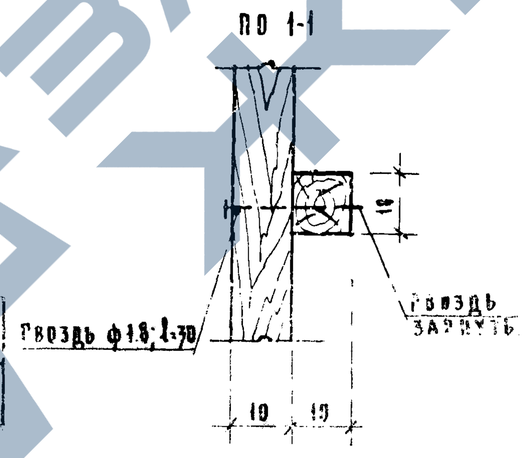

Марка	Объем гипсобетона м³	Объем древесины м³	Гвозди кг	Вес перегородки кг
ПР-10	0.366	0.0280	ф 5мм - 0.098 ф 3мм - 0.067 ф 1.8мм - 0.049	700

NN карка	Наименование элементов	Сечение мм	Длина п.м.	Общий объем м³
К-12	Рейка	40×40	33.1	0.0033
	Гвозди ф 1.8, l=30; 0.049 кг.			

Примечание.

1. Материал перегородки — гипсобетон с пределом прочности при сжатии 35 кг/см²
2. Детали перегородок см. лист 30

1969	Перегородка ПР-10.	Серия 83	Часть 10 Раздел 10.2-2	Лист 16

Инв. 85 17

Согласовано: Субботовский, Инв. N; Взамен

Отд. эл. об. Шебеко; Проверил Ефимова; Ам. надз. Чалая; Гл. инж. пр-та; Гл. арх. пр-та; Гл. инж. пр-та

ЦНИИЭП жилища

https://zavodjbi.com/
ЗАВОД ЖБИ

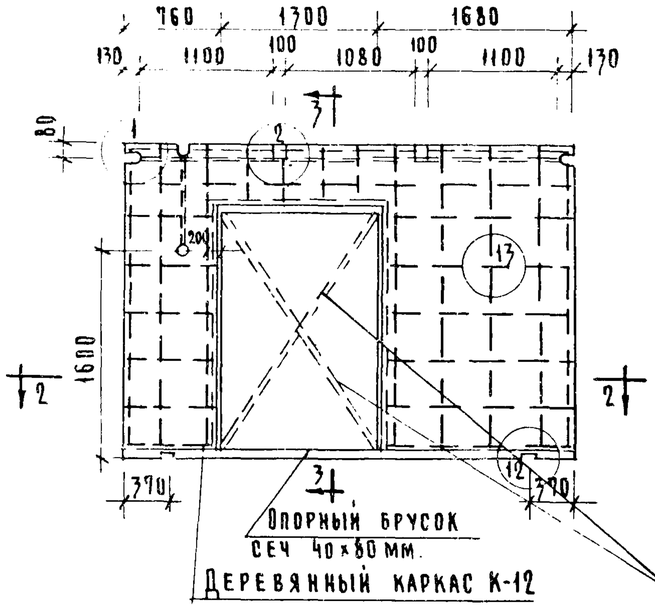

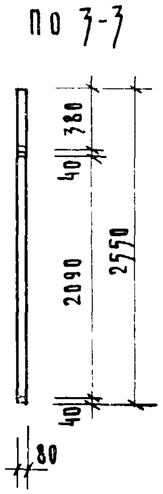

Раскосы сеч 40×80 устанавливаются на время транспортировки.

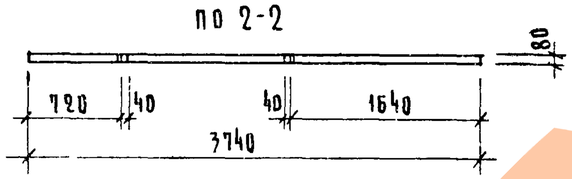

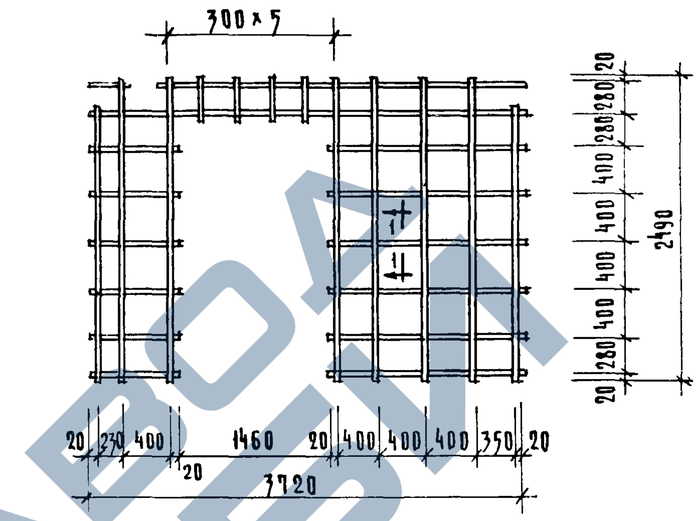

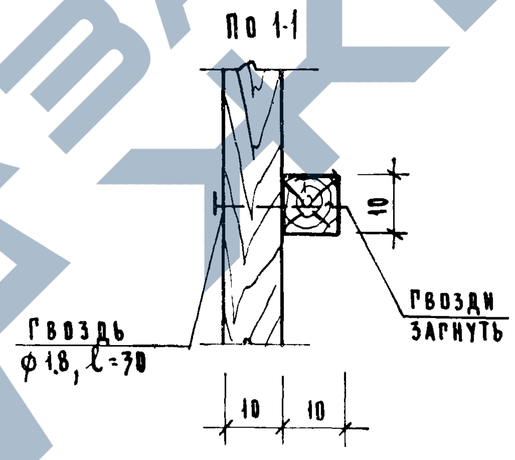

Марка	Объем гипсобетона м³	Объем древесины м³	Гвоздь кг.	Вес перегородки кг
ПГ-12	0.55	0.033	ф 3мм. – 0.090 ф 5мм. – 0.10 ф 1.8мм. – 0.05	770

№№ каркас	Наименование элементов	Сечение мм.	Длина п.м.	Общий объем м³
К-12	Рейка	10×10	42.24	0.004
		Гвозди ф 1.8; ℓ=30; 0.05		

Примечания:

1. Материал перегородки – гипсобетон с пределом прочности при сжатии 35/см².
2. Детали перегородок см. лист 30.

1969	Перегородка ПГ-12	Серия 86	Часть 10 Раздел 10.2-1	Лист 17

11011-05 18

ЦНИИЭП жилища

Взамен

Гл. инж. отд. | Гамон | Гл. инж. пр-та | Ефимова | Гл. арх. пр-та | Чаая

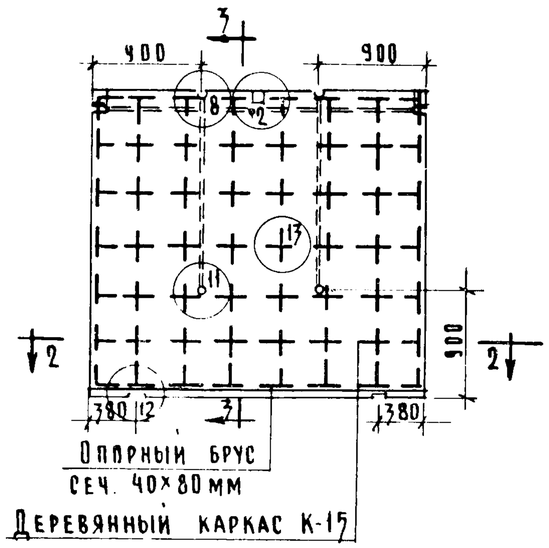

По 3-3

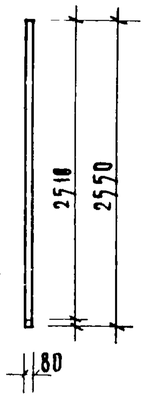

Каркас К-15

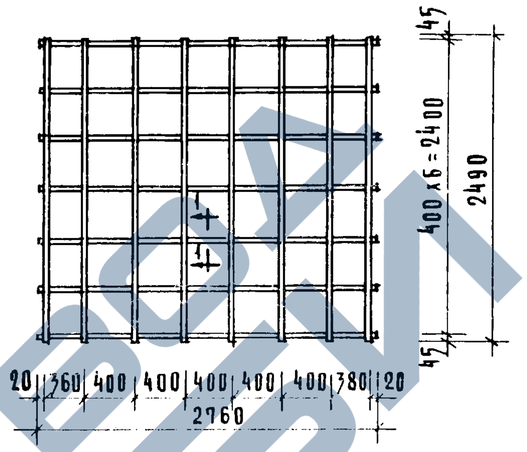

По 2-2

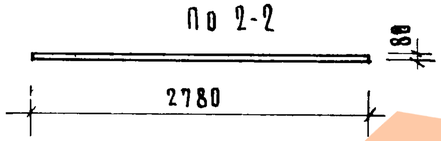

По 1-1

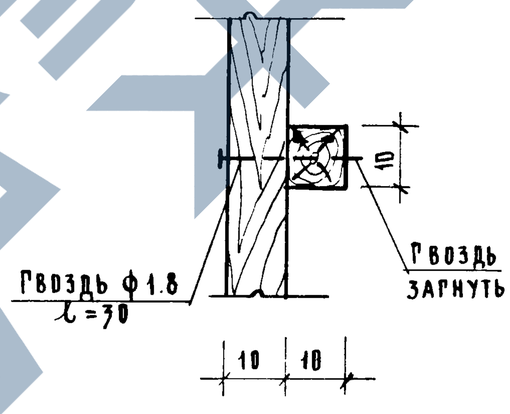

NN каркас	Наименование элементов	Сечение мм.	Длина п.м.	Общий объем м³
К-15	Рейка	10×10	39.24	0.0039
	Гвозди ф18; l=30; 0.04			

Марка	Объем гипсобетона м³	Объем древесины м³	Гвозди кг.	Вес перегородки кг.
ПГ-15	0.57	0.0128	ф5мм.-0.14 ф1.8мм.-0.04	741

Примечание.

1. Материал перегородки – гипсобетон с пределом прочности при сжатии 35 кг/см².
2. Детали перегородок см. лист 30.

1969	Перегородка ПГ-15	Серия 86	Часть 10 Раздел 10.2-1	Лист 18

11011-05 19

ЦНИЭП НИИЛИЩА

Гл. инж. отд. Гампилов; Гл. инж. пр-та Ефимова; Гл. арх. пр-та Чалая; Проверил Шебеко; Отд. гл. об. Субботовская; Инв. N; Взамен

https://zavodjbi.com/

ВЗАМЕН

ПГ-21

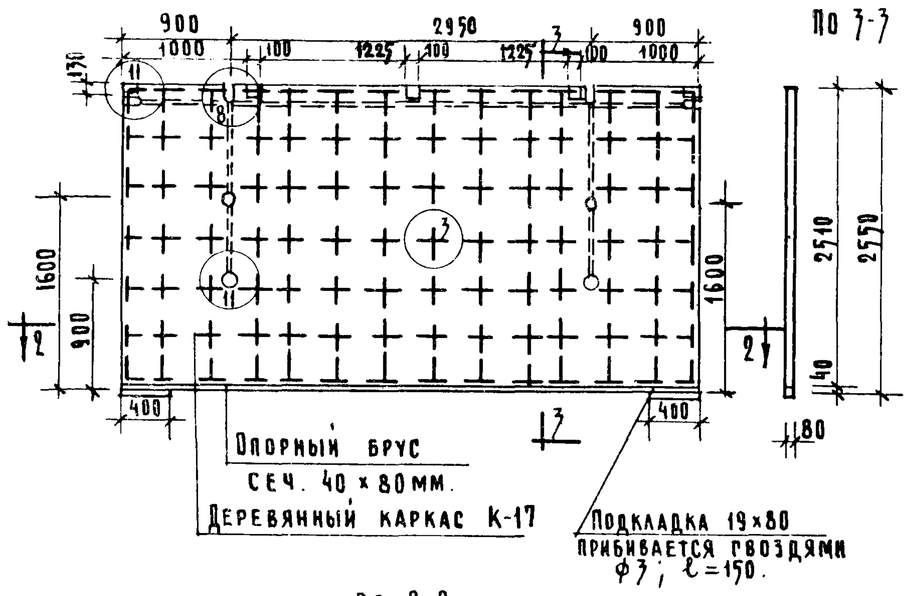

По 3-3

Каркасы К-21

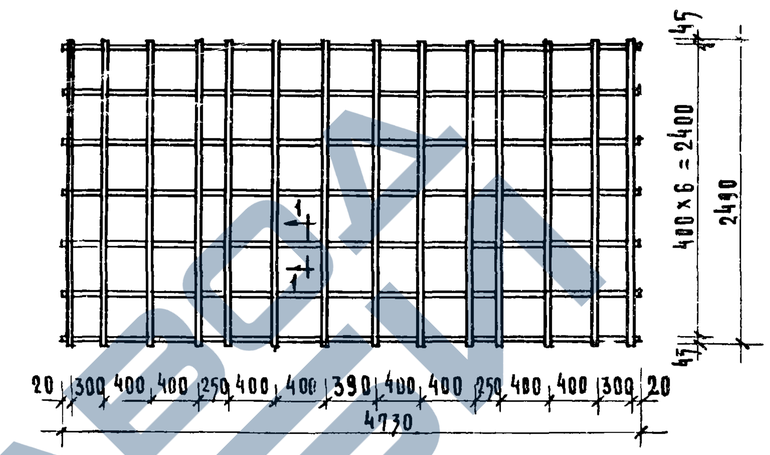

По 2-2

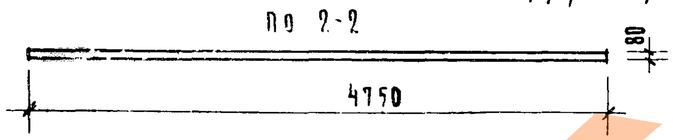

По 1-1

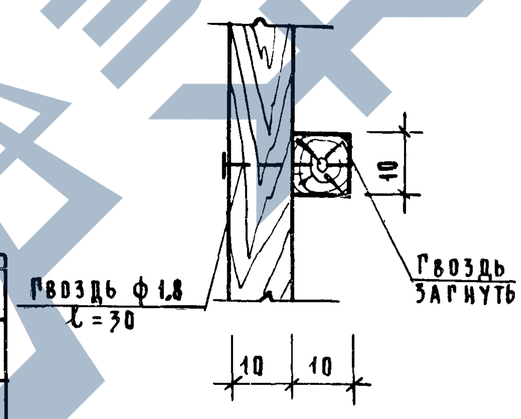

Марка	Объем гипсобетона м³	Объем древесины м³	Гвозди кг.	Вес перегородки кг.
ПГ-21	0.97	0.0220	ф 5мм – 0.23 ф 1.8мм – 0.07	1260

N N каркас	Наименование элементов	Сечение мм.	Длина п.м.	Общий объем м³
К-21	Рейка	10×10	68.0	0.0068
Гвозди ф1,8; ℓ=30; 0.07				

Примечание:

1. Материал перегородки гипсобетон с пределом прочности при сжатии 75 кг/см².
2. Детали перегородок см. лист 30.

1507	Перегородка ПГ-21	Серия 86	Часть 10 Раздел 10 2-1	Лист 19

ПГ-22 (ПГ-26)

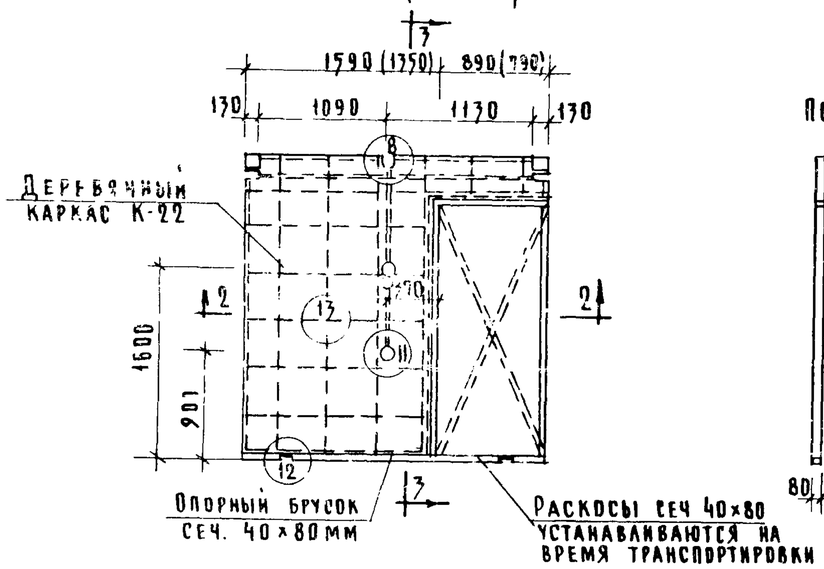

По 3-3

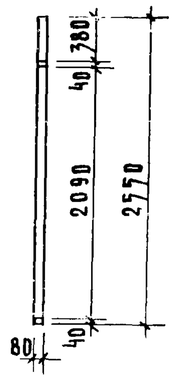

К-22

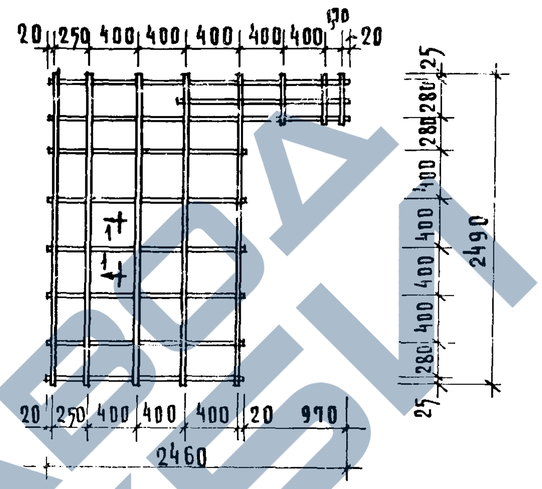

К-26

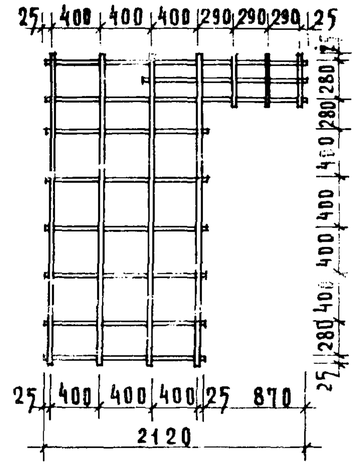

По 2-2

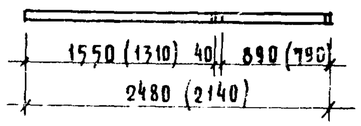

По 1-1

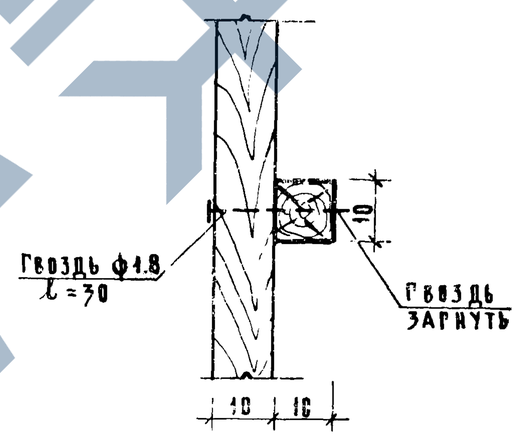

Марка	Объем гипсобетона	Объем древесины м³	Гвозди кг.	Вес перегородки кг
ПГ-22	0.360	0.028	ф5мм. - 0.076 ф3мм. - 0.044 ф1.8мм - 0.040	490
ПГ-26	0.308	0.026	ф5мм. - 0.064 ф3мм. - 0.044 ф1.8мм. - 0.030	420

№ каркас	Наименование элементов	Сечение мм.	Длина п.м.	Общий объем м³
К-22	Рейка	10×10	28.7	0.0029
К-26	Рейка	10×10	24.0	0.0024
	Гвозди ф1.8мм. ℓ=30; 0.042			

Примечания:
1. Материал перегородки — гипсобетон с пределом прочности при сжатии — 35 кг/см².
2. Детали перегородок — см. лист 30.
3. Размеры в скобках даны для перегородки ПГ-26

1969	Перегородки ПГ-22; ПГ-26.	Серия 86	Часть 10	Лист 20
			Раздел 10.2-1	

ЦНИИЭП жилища

Гл. отд. Зельбаум; Гл. инж. отд. Самсонов; Гл. инж. пр-та Ефимова; Гл. арх. пр-та Чалая; Разработал Кузнецова, Шебеко; Проверил; Согласовано Субботовская, Отд. эл. об.; Дата; Инв. №; Взамен

11011-05 21

ЗАВОД ЖЕЛЕЗОБЕТОНА

ПГ-23

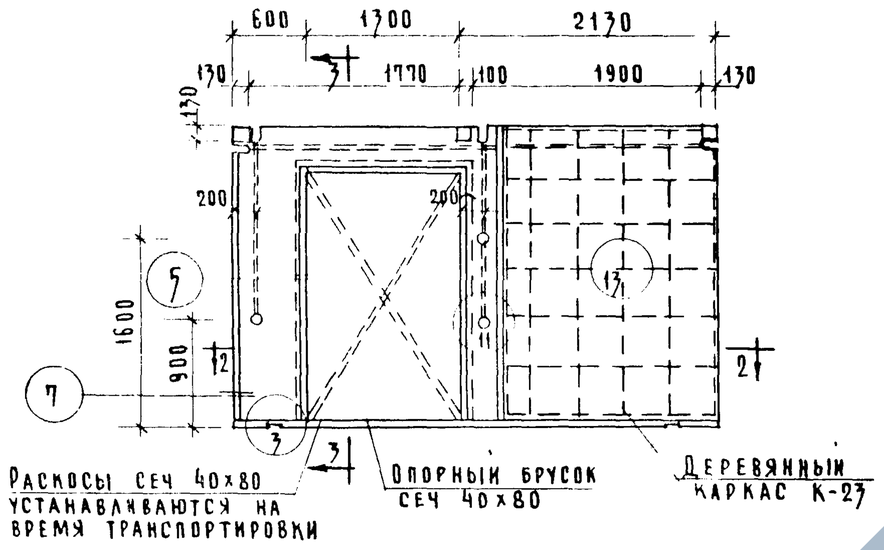

По 3-3

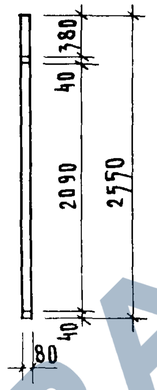

Каркас К-23

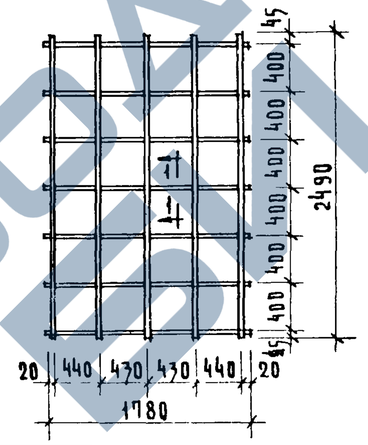

По 2-2

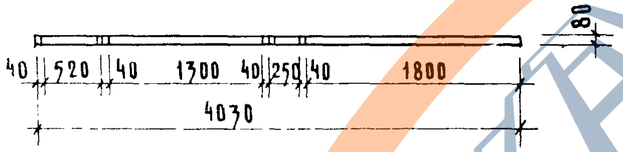

По 1-1.

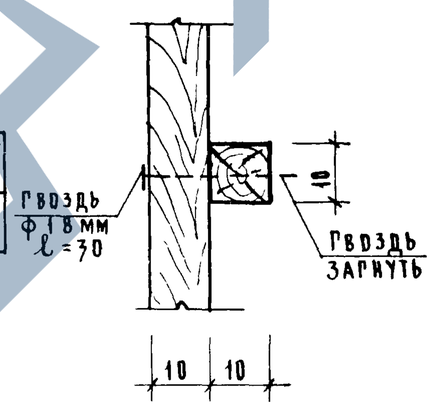

Марка	Объем гипсобетона м³	Объем древесины м³	Гвозди кг.	Вес перегородки кг.
ПГ 23	0.60	0.05	Ф3мм – 0.090 Ф5мм – 0.11 Ф1.8мм – 0.025	845

№№ карк	Наименование элементов	Сечение мм.	Длина п. м.	Общий объем м³
К-23	Рейка	10×10	24.90	0.0025
	Гвозди Ф 1.8; ℓ=30; 0.035			

Примечания:
1. Материал перегородки гипсобетон с пределом прочности при сжатии 35кг/см².
2. Детали перегородок см. лист 30.

1969	Перегородка ПГ-23	Серия 86	Часть 10 / Раздел 10.2-1	Лист 21

Взамен

Инв. № 1446

Шебеко, Фимова, Чалая

ЦНИИЭП жилища

ПГ-24

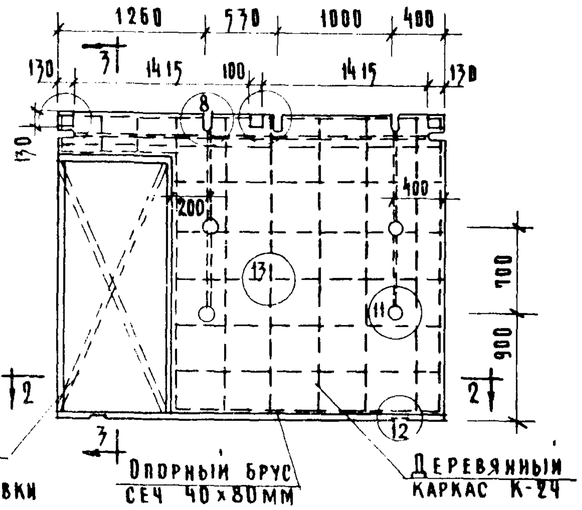

По 3-3

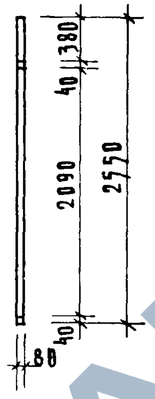

К-24

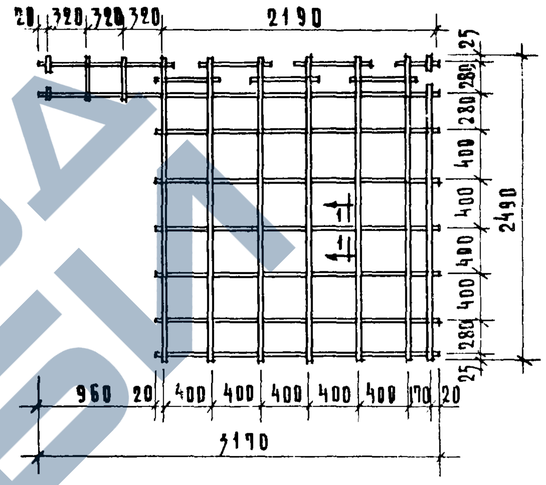

По 2-2

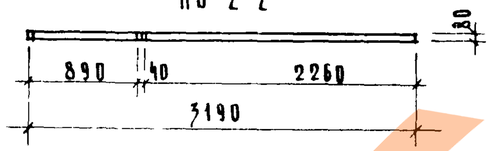

По 1-1

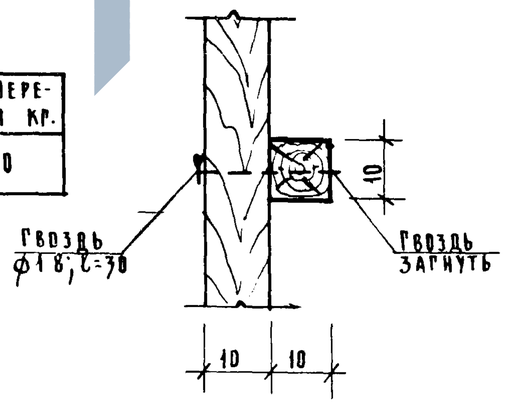

Марка	Объем гипсобетона м³	Объем древесины м³	Гвоздь кг.	Вес перегородки кг.
ПГ-24	0.50	0.031	ф3 мм. - 0.044 ф5 мм. - 0.098 ф1.8 мм. - 0.045	680

N N каркас	Наименование элементов	Сечение мм.	Длина п.м.	Общий объем м³
К-24	Рейка	10×10	38.0	0.0038
	Гвозди ф1.8; l=30; 0.046			

Примечания:

1 Материал перегородки гипсобетон с пределом прочности при сжатии 35кг/см²

2 Детали перегородок см. лист 30.

1969	Перегородка ПГ-24	Серия 86	Часть 10 Раздел 10.2-1	Лист 22

11011-05 23

ЦНИИЭП жилища
Взамен
Инв. №
Подпись и дата
Инв. № подл.
Гл. инж. пр-та
Гл. арх. пр-та
Чалая

ПГ-25

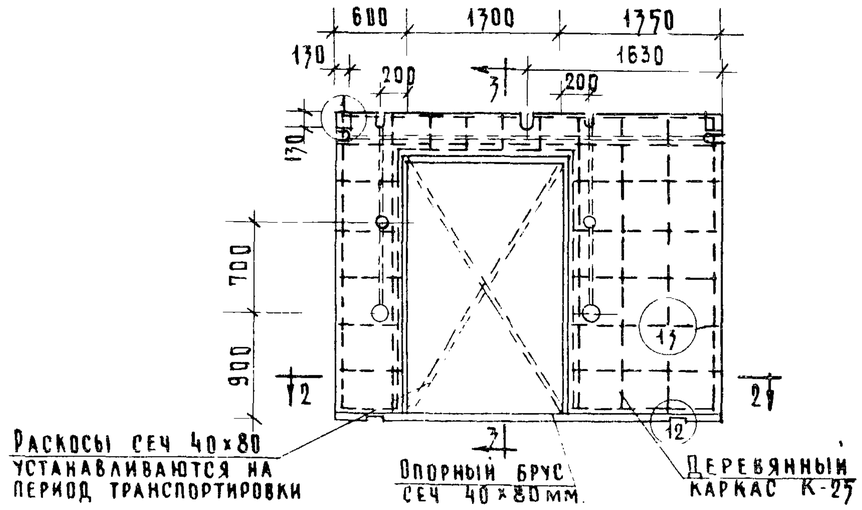

По 3-3

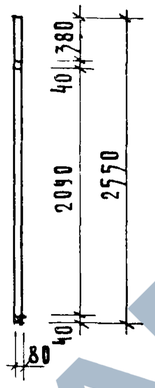

К-25

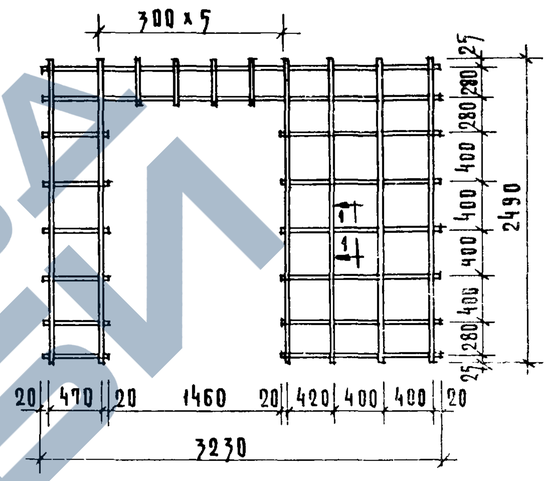

По 2-2

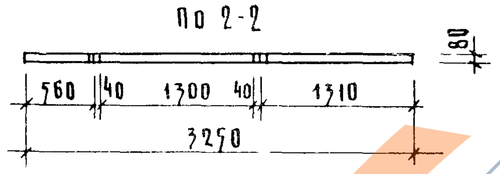

По 1-1

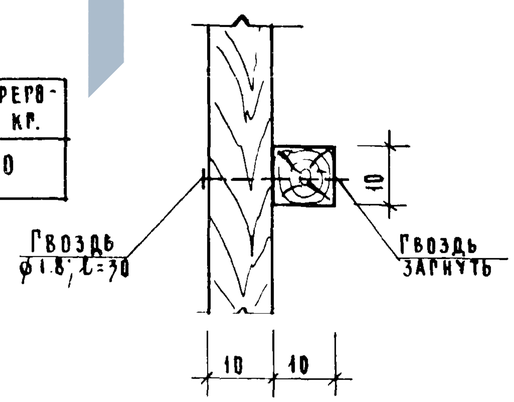

Марка	Объем гипсобетона м³	Объем древесины м³	Гвозди кг.	Вес перегородки кг.
ПГ 25	0.45	0.032	ф 3мм - 0.090 ф 5мм - 0.080 ф 1.8мм - 0.040	650

N N карк.	Наименование элементов	Сечение мм.	Длина п. м.	Общий объем м³
К-25	Рейка	10×10	33.2	0.0033
	Гвозди ф 1.8; l=30			

Примечания

1. Материал перегородки гипсобетон с пределом прочности при сжатии 35 кг/см².
2. Детали перегородок см лист 30.

1969	Перегородка ПГ-25	Серия 86	Часть 10 Раздел 10.2-1	Лист 23

11011-05 24

ЦНИИЭП жилища

Гл инж отд Гл инж пр-та Гл арх пр-та Ефимова Чалая Проверил Шевяко Сергеева Абезятовская Взамен

Указания по керамзитобетонным перегородкам

Перегородочные панели марок ПС изготовляются из керамзитобетона с объемным весом 1600 кг/м³ марки „50" панели армируются стальными рулонными сетками. Изготовление, приемка, хранение, транспортирование и монтаж перегородок должны осуществляться в соответствии с действующими ТУ

Перегородки марок ПС-1, ПС-1А, ПС-2, ПС-5, ПС-6 - для раздельного санузла, марок ПС-3, ПС-4 - для совмещенного санузла.

Номенклатура					
Марка	Габариты мм.			Объем керамзитобетона м³	Вес перегор кг.
	Толщ.	Длина	Высота		
ПС-1	60	1570	2550	0.22	352
ПС-1А	60	1570	2550	0,24	387
ПС-2	60	1900	2550	0,20	320
ПС-3	60	1770	2550	0,25	400
ПС-4	60	1920	2550	0,20	320
ПС-5	60	1500	2550	0,23	370
ПС-6	60	2750	2550	0,42	672
ПС-3А	60	1770	2550	0.27	435

Инв. № | Взамен

Гл. арх. проекта Е.Е.Сенкова | Гл. инж. проекта Н.А.Мухин | Гл. спец. Ю.Ф.Ковтунов | Нач. отдела З.Колчина | Рук. гр. арх. М.Молницкая | Рук. гр. инж. Д.Сурсетина

ЦНИИЭП жилища

1969	Перегородки санузлов. Номенклатура	Серия 86	Часть 10 / Раздел 10.2-1	Лист 24

ЗАВОД ЖЕЛЕЗОБЕТОННЫХ ИЗДЕЛИЙ

ПС-1

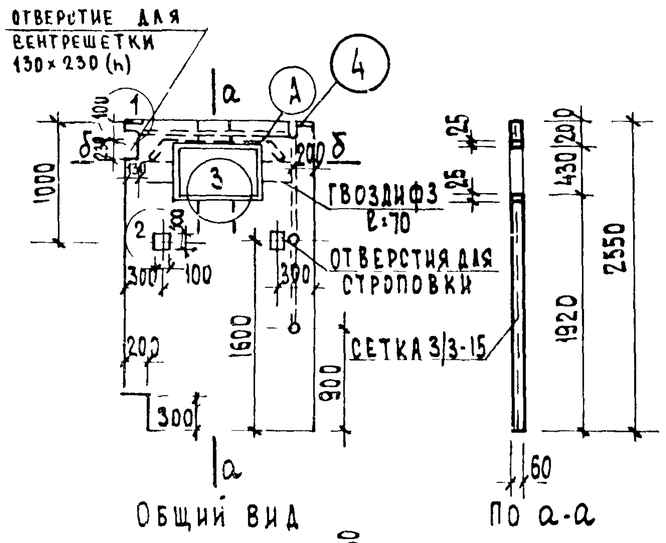

Общий вид

По а-а

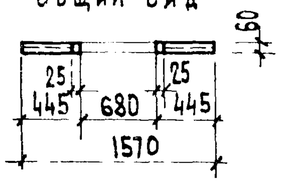

По б-б

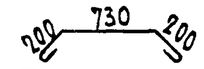

(А) Ф10 АI ℓ=1280; ВЕС-0.80 КГ

МАРКА	ОБЪЕМ КЕРАМЗИТОБЕТОНА М3	ОБЪЕМ ДРЕВЕСИНЫ М3	РАСХОД СТАЛИ КГ.	ВЕС ПЕРЕГОРОДКИ КГ.
ПС-1	0.22	0.0036	СЕТКА - 2.45 ГВОЗДИ - 0.032 Ф10 АI - 0.80 ЗАКЛ.ДЕТ - 0.410	352

ПРИМЕЧАНИЯ

1. МАТЕРИАЛ ПАНЕЛЕЙ-КЕРАМЗИТОБЕТОН МАРКИ „50" С ОБЪЕМНЫМ ВЕСОМ НЕ БОЛЕЕ 1600 КГ/М3.
2. ПАНЕЛЬ АРМИРУЕТСЯ РУЛОННЫМИ СЕТКАМИ 3/3-15 С ПОПЕРЕЧНОЙ РАБОЧЕЙ АРМАТУРОЙ ПО ГОСТ 8478-66
3. ИЗГОТОВЛЕНИЕ, ПРИЕМКА, ХРАНЕНИЕ, ТРАНСПОРТИРОВАНИЕ И МОНТАЖ ПЕРЕГОРОДОК ДОЛЖНЫ ОСУЩЕСТВЛЯТЬСЯ В СООТВЕТСТВИИ С ДЕЙСТВУЮЩИМИ ТУ
4. ДЕТАЛИ ПЕРЕГОРОДОК СМ. ЛИСТ 29.

ПС-5

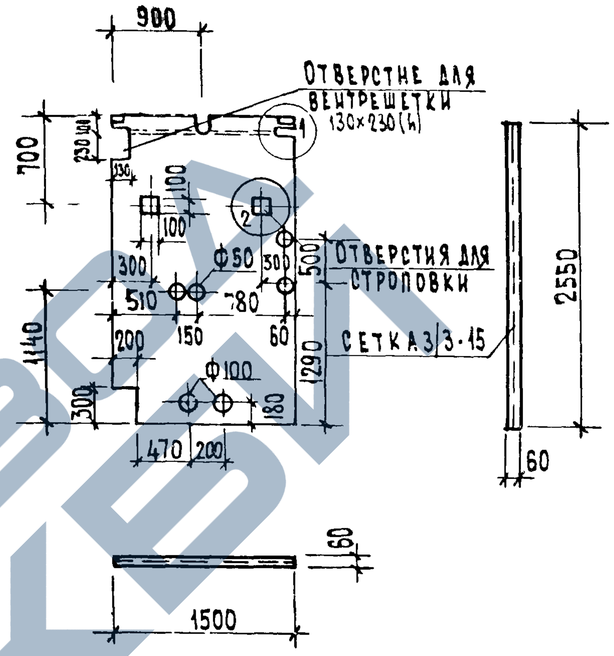

МАРКА	ОБЪЕМ КЕРАМЗИТОБЕТ. М3	ОБЪЕМ ДРЕВЕСИНЫ М3	РАСХОД СТАЛИ КГ.	ВЕС ПЕРЕГОРОДКИ КГ.
ПС-5	0.23	—	СЕТКА - 2.60 ЗАКЛ. ДЕТ - 0.408	370

ПРИМЕЧАНИЯ

1. МАТЕРИАЛ ПАНЕЛЕЙ-КЕРАМЗИТОБЕТОН МАРКИ „50" С ОБЪЕМНЫМ ВЕСОМ НЕ БОЛЕЕ 1600 КГ/М3.
2. ПАНЕЛЬ АРМИРУЕТСЯ, РУЛОННЫМИ СЕТКАМИ 3/3-15 С ПОПЕРЕЧНОЙ РАБОЧЕЙ АРМАТУРОЙ ПО ГОСТ 8478-66
3. ИЗГОТОВЛЕНИЕ, ПРИЕМКА, ХРАНЕНИЕ, ТРАНСПОРТИРОВАНИЕ И МОНТАЖ ПЕРЕГОРОДОК ДОЛЖНЫ ОСУЩЕСТВЛЯТЬСЯ В СООТВЕТСТВИИ С ДЕЙСТВУЮЩИМИ ТУ
4. ДЕТАЛИ ПЕРЕГОРОДОК СМ. ЛИСТ 29.

ПС-1А

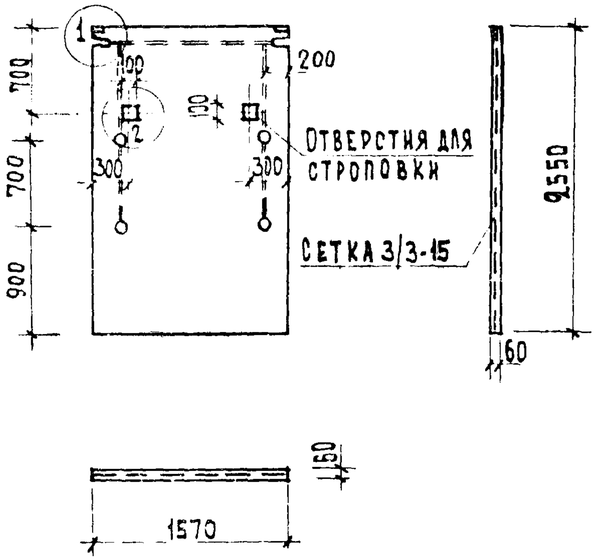

ПС-3А

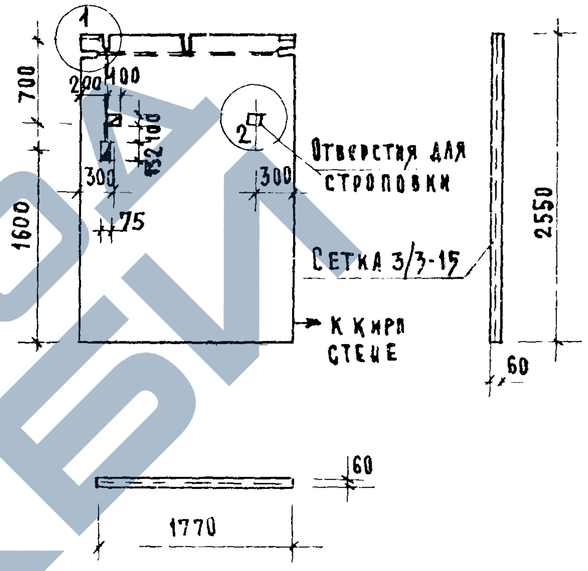

Марка	Объем керамзитобетона м3	Расход стали кг.	Вес перегородки кг.
ПС-1А	0,24	Сетка - 2,72 Закл. дет. 0,408	387

Марка	Объем керамзитобетона	Расход стали кг.	Вес перегородки кг.
ПС-3А	0,27	Сетка - 3,07 Закл. дет. 0,408	435

Примечания

1. Материал панелей - керамзитобетон марки „50" с объемным весом не более 1600 кг/м3
2. Панель армируется рулонными сетками 3/3-15 с поперечной рабочей арматурой по ГОСТ 8478-66
3. Изготовление, приемка, хранение, транспортирование и монтаж перегородок должны осуществляться в соответствии с действующими ТУ.
4. Детали перегородок см. лист 29.

Согласовано: Н. Брусгин

Разработал: З. Колчина, Сектор 30

Главный инженер проекта: А. Сурвегина

Главный архитектор проекта: Ю. Сергеев

Руководитель отдела: Г. Сыпальщикова

Главный инженер проекта: Ю. Сергеев

Главный архитектор проекта: Ю. Сергеев

Руководитель группы: Ю. Сергеев

Главный инженер: Ю. Сергеев

Главный архитектор: Ю. Сергеев

Руководитель группы: Ю. Сергеев

Инв. № подл. | Подпись и дата | Взамен инв. №

ЦНИИЭП жилища

1969	Перегородки ПС-1А, ПС-3А	Серия 86	Часть 10 / Раздел 10.2-1	Лист 26

11011-05 27

ПС-4

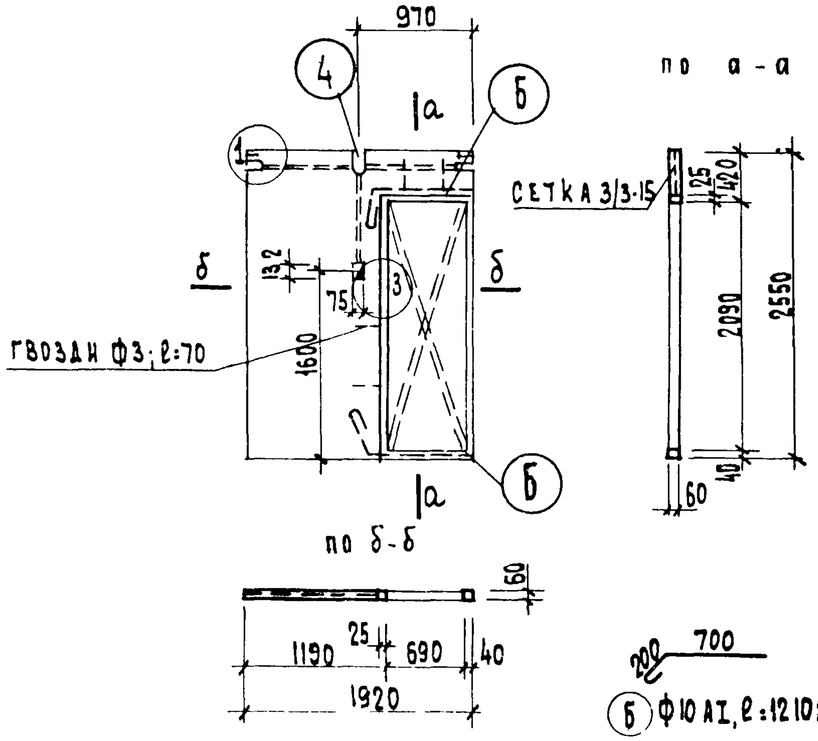

(Б) Ф10 AI, ℓ=1210; ВЕС 0,75 КГ

МАРКА	ОБЪЕМ КЕРАМЗИТОБЕТОНА М3.	ОБЪЕМ ДРЕВЕСИНЫ М3.	РАСХОД СТАЛИ - КГ.	ВЕС ПЕРЕГОРОДКИ КГ.
ПС-4	0.20	0.011	СЕТКА -2.10 ГВОЗДИ -0.03 Ф10АI -1.50 ЗАКЛ.ДЕТ -0.408	320

Примечания

1. Материал панелей-керамзитобетон марки „50" с объемным весом не более 1600 кг/м³
2. Панель армируется рулонными сетками 3/3-15 с поперечной рабочей арматурой по ГОСТ 8478-66
3. Изготовление, приемка, хранение, транспортирование и монтаж перегородок должны осуществляться в соответствии с действующими ТУ
4. Раскосы в проеме, показанные пунктиром, устанавливаются на период транспортирования.
5. Детали перегородок см. лист 29.

ПС-2

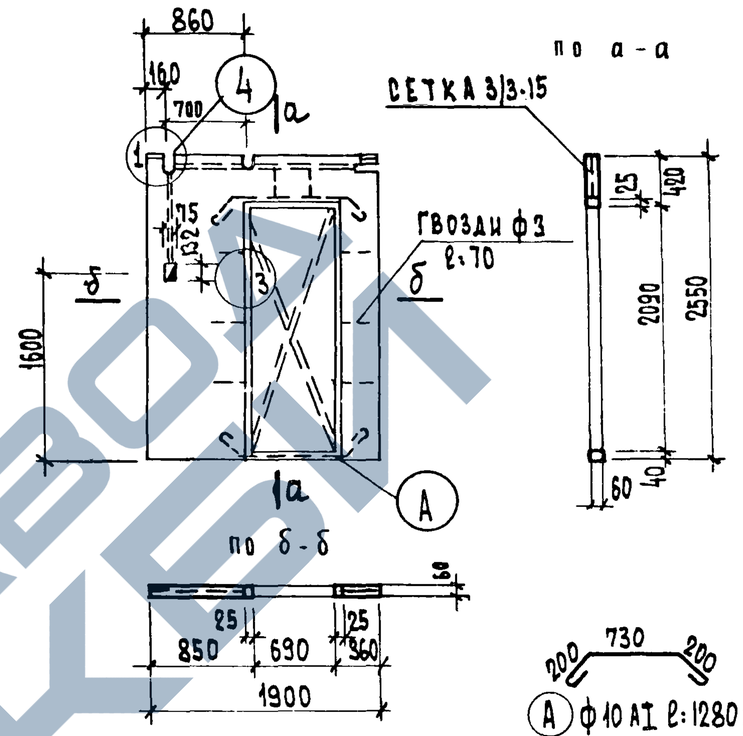

(А) Ф10 AI ℓ=1280; ВЕС 0.80 КГ

МАРКА	ОБЪЕМ КЕРАМЗИТОБЕТОНА М3.	ОБЪЕМ ДРЕВЕСИНЫ М3.	РАСХОД СТАЛИ - КГ.	ВЕС ПЕРЕГОРОДКИ
ПС-2	0.20	0.009	СЕТКА -2.10 ГВОЗДИ -0.03 Ф10АI -1.60 ЗАКЛ.ДЕТ -0.488	320

Примечания

1. Материал панелей-керамзитобетон марки „50" с объемным весом не более 1600 кг/м³.
2. Панель армируется рулонными сетками 3/3-15 с поперечной рабочей арматурой по ГОСТ 8478-66
3. Изготовление, приемка, хранение, транспортирование и монтаж перегородок должны осуществляться в соответствии с действующими ТУ
4. Раскосы в проеме, показанные пунктиром, устанавливаются на период транспортирования.
5. Детали перегородок см. лист 29.

1969	Перегородки ПС-2, ПС-4	Серия 86	Часть 10 / Раздел 10.2-1	Лист 27

11011-05 28

ЗАВОД ЖКБИ

ПС-3

Общий вид

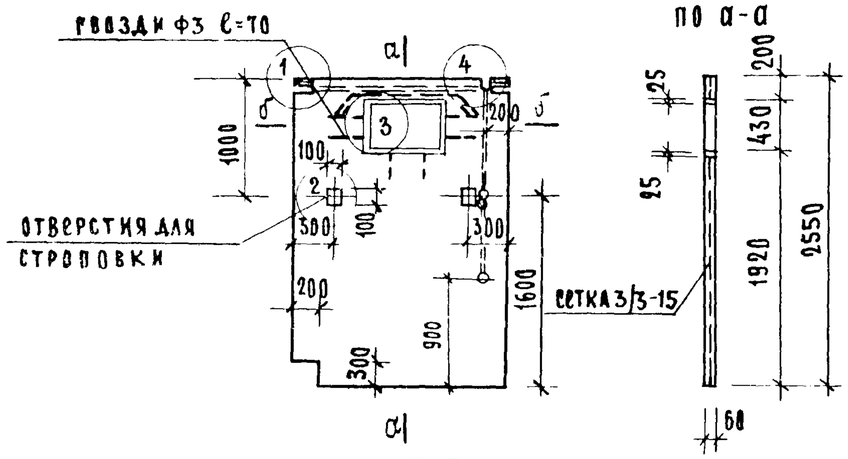

По а-а

По б-б

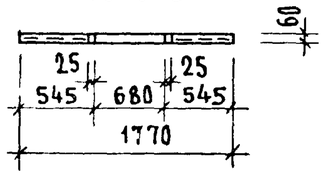

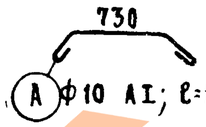

А ф10 АI; ℓ=1280, вес 0,80кг

Марка	Объем керамзитобетон м3	Объем древесины м3.	Расход стали кг.	Вес перегородки кг
ПС-3	0.25	0.0036	сетка - 2.78 гвозди - 0.036 ф10 АI - 0.80 закл. дет. 0.408	400

Примечания:

1. Материал панелей-керамзитобетон марки „50" с объемным весом не более 1600 кг/м³.
2. Панель армируется рулонными сетками 3/3-15 с поперечной рабочей арматурой по ГОСТ 8478-66
3. Изготовление, приемка, хранение, транспортирование и монтаж перегородок должны осуществляться в соответствии с действующими ТУ
4. Детали перегородок см лист 29.

ПС-6

Общий вид

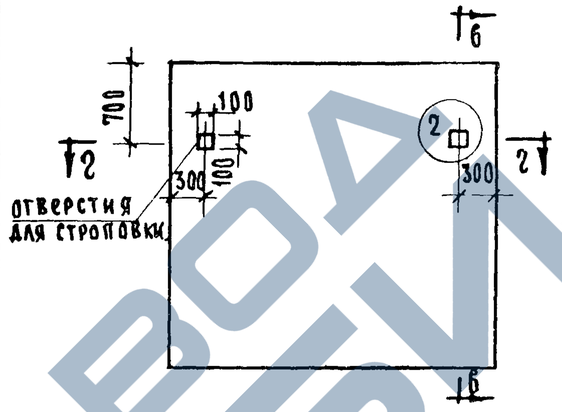

По б-б

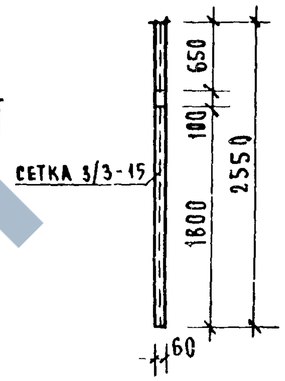

По г-г

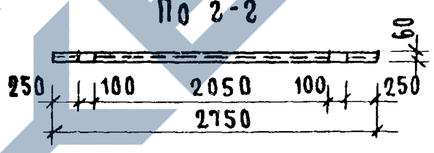

Марка	Объем керамзитобетон м3.	Объем древесины м3.	Расход стали кг.	Вес перегородки кг.
ПС-6	0.42	—	сетка - 4.76 закл дет.-0.408	672

Примечания:

1. Материал панелей-керамзитобетон марки „50" с объемным весом не более 1600 кг/м³.
2. Панель армируется рулонными сетками 3/3-15 с поперечной рабочей арматурой по ГОСТ 8478-66
3. Изготовление, приемка, хранение, транспортирование и монтаж перегородок должны осуществляться в соответствии с действующими ТУ
4. Детали перегородок см лист 29.

Согласовано	Дата
Н Бускин	
Сектор 30	
З. Колчина	
А Суровегг. А	

Разработал	Ю Зельвикер	Т Синельщикова
Копировал	Н Самойлов	
Проверил	В Ефимова	А Суровегг. А
Рук. отд. №10		
Гл. инж. отд. 10		
Гл. арх. пр-та		
Рук. гр. арх.	М Смолицкая	
Рук. гр. инж.	А Суровегина	

Жилища

1969	Перегородки ПС-3, ПС-6	Серия 86	Часть 10	Лист
			Раздел 10.2-1	28

11011 05 29

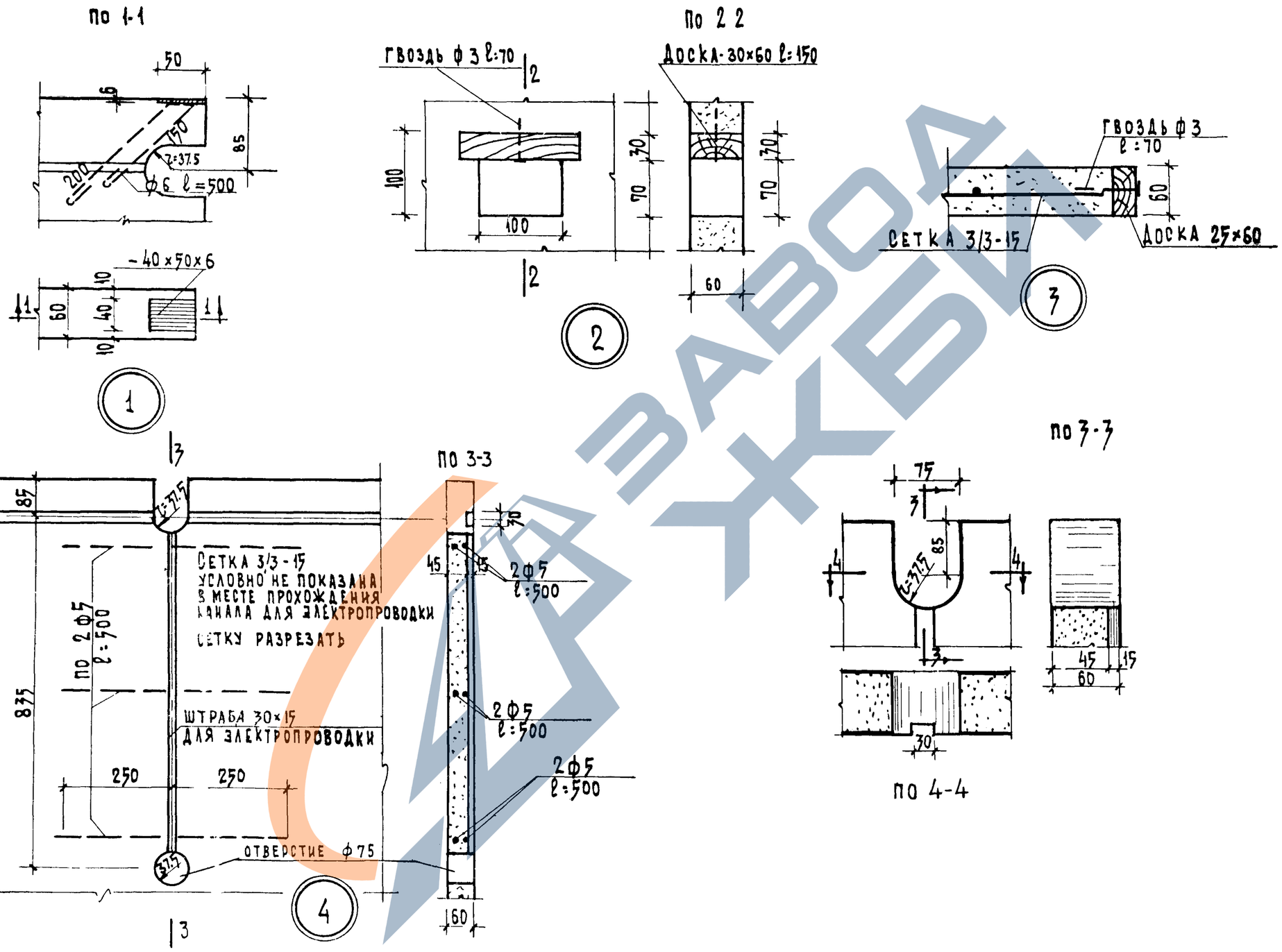

1969	Узлы перегородок санузлов	Серия 8б	Часть 10 / Раздел 10 2-1	Лист 29

11011-05 ЗО

ГИПРОГОРСТРОЙ ЦНИИЭП ЖИЛИЩА

ГЛ. АРХ. ПРТА Ефимова
Рук. гр. арх. Мофолицкая
Рук. гр. инж. Суворегина
Проверил Суворегина
Гл. спец. Суворегина

Инв. № | Взамен

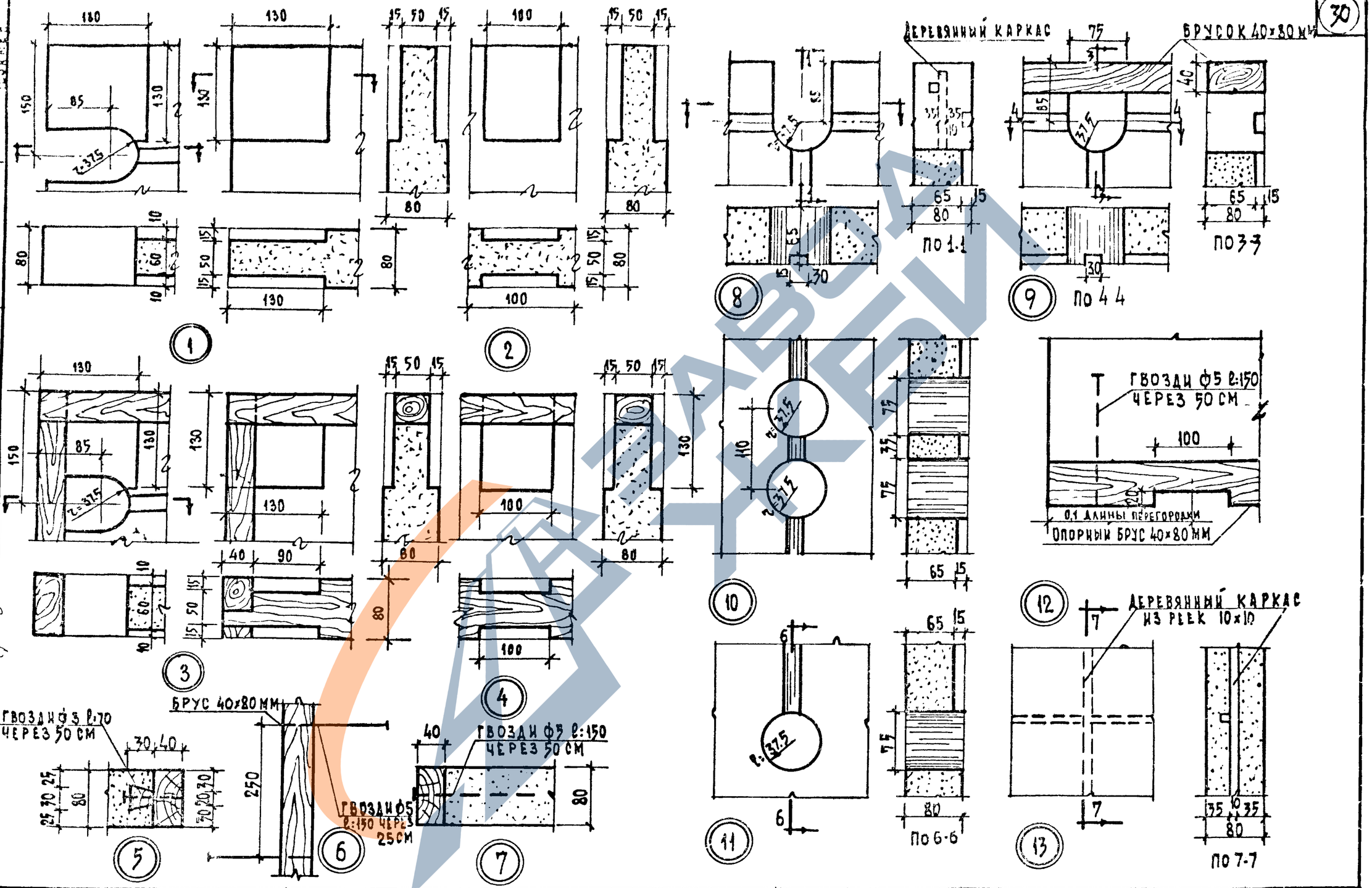

1969	Узлы гипсобетонных перегородок	Серия 86	Часть 10 / Раздел 102-1	Лист 30

11011-05