https://zavodjbi.com/

ТИПОВАЯ ДОКУМЕНТАЦИЯ НА СТРОИТЕЛЬНЫЕ СИСТЕМЫ И ИЗДЕЛИЯ ЗДАНИЙ И СООРУЖЕНИЙ

СЕРИЯ 3.820.1-69

ЭЛЕМЕНТЫ КРЕПЛЕНИЯ ОСУШИТЕЛЬНЫХ КАНАЛОВ

Выпуск 1

Лотки, плиты.

Рабочие чертежи

ЗАВОД ЖБИ

https://zavodjbi.com/

https://zavodjbi.com/

ТИПОВАЯ ДОКУМЕНТАЦИЯ НА СТРОИТЕЛЬНЫЕ СИСТЕМЫ И ИЗДЕЛИЯ ЗДАНИЙ И СООРУЖЕНИЙ

СЕРИЯ 3.820.1-69

ЭЛЕМЕНТЫ КРЕПЛЕНИЯ ОСУШИТЕЛЬНЫХ КАНАЛОВ

Выпуск 1

Лотки, плиты.

Рабочие чертежи

Разработана
институтом «Ленгипроводхоз»
Главнечерноземводстроя
Минводхоза СССР

Утверждена и введена
в действие с 01.01.88 г.
Минводхозом СССР
Протокол № 550 от 31.07.87 г.

Главный инженер института В. Н. Кузнецов

Главный инженер проекта Г. М. Поздняков

https://zavodjbi.com/

Выпуск 1

3.820.1-69.1

№ строки	Обозначение		Наименование	Стр.
			Содержание альбома	
1			Содержание	2
2	3.820.1-69.1	0000ВД	Ведомость ссылочных документов	3
3	3.820.1-69.1	0000ТО	Техническое описание	3
4	3.820.1-69.1	0100	Плита решетчатая ПРП 10.20	6
5	3.820.1-69.1	0100СБ	Плита решетчатая ПРП 10.20. Сборочный	
6			чертеж	6
7	3.820.1-69.1	0200	Распорный блок УБ6	7
8	3.820.1-69.1	0200СБ	Распорный блок УБ6. Сборочный чертеж	7
9	3.820.1-69.1	0300	Распорный блок УБ10	8
10	3.820.1-69.1	0300СБ	Распорный блок УБ10. Сборочный чертеж	8
11	3.820.1-69.1	0400	Распорный блок УБ15	9
12	3.820.1-69.1	0400СБ	Распорный блок УБ15. Сборочный чертеж	9
13	3.820.1-69.1	0500	Лоток облегченный Л06.40	10
14	3.820.1-69.1	0600	Лоток облегченный Л010.40	10
15	3.820.1-69.1	0500СБ	Лоток облегченный Л06.40. Сборочный	
16			чертеж	11
17	3.820.1-69.1	0600СБ	Лоток облегченный Л010.40. Сборочный	
18			чертеж	12
19	3.820.1-69.1	0700	Лоток с разгрузочными отверстиями	
20			ЛР06.40	13
21	3.820.1-69.1	0800	Лоток с разгрузочными отверстиями	
22			ЛР010.40	13
23	3.820.1-69.1	0700СБ	Лоток с разгрузочными отверстиями	
24			ЛР06.40. Сборочный чертеж.	14
25	3.820.1-69.1	0800СБ	Лоток с разгрузочными отверстиями	
26			ЛР010.40. Сборочный чертеж	15
27	3.820.1-69.1	0900	Лоток Л5.30, лоток с разгрузочными	
28			отверстиями ЛР05.30	16
29	3.820.1-69.1	1000	Лоток Л5.60-1, лоток с разгрузочными	
30			отверстиями ЛР05.60-1	16

№ строки	Обозначение		Наименование	Стр.
			Содержание альбома (продолжение)	
31	3.820.1-69.1	0900СБ	Лоток Л5.30, лоток с разгрузочными	
32			отверстиями ЛР05.30. Сборочный чертеж	17
33	3.820.1-69.1	1000СБ	Лоток Л5.60-1, лоток с разгрузочными	
34			отверстиями ЛР05.60-1. Сборочный чертеж	18
35	3.820.1-69.1	0000ВС	Выборка стали	19
36	3.820.1-69.1	1100	Лоток Л5.60-2 Лоток с разгрузочными	
37	3.820.1-69.1		отверстиями ЛР05.60-2	19
38	3.820.1-69.1	1100СБ	Лоток Л5.60-2. лоток с разгрузочными	
39	3.820.1-69.1		отверстиями ЛР05.60-2. Сборочный чертеж	20
40	3.820.1-69.1	0510	Каркас арматурный К1	21
41	3.820.1-69.1	0610	Каркас арматурный К2	21
42	3.820.1-69.1	0110	Сетка арматурная С1	22
43	3.820.1-69.1	0210	Сетка арматурная С2, С3, С4	22
44	3.820.1-69.1	0710	Сетка арматурная С5	23
45	3.820.1-69.1	0810	Сетка арматурная С6	24
46	3.820.1-69.1	0520	Сетка арматурная С7	24
47	3.820.1-69.1	0910	Сетка арматурная С8	25
48	3.820.1-69.1	1010	Сетка арматурная С9	25
49	3.820.1-69.1	1110	Сетка арматурная С10	26
50	3.820.1-69.1	0120	Петля строповая ПС1	26
51	3.820.1-69.1	0220	Петля строповочная ПС2	27
52	3.820.1-69.1	0530	Петли строповочные ПС3, ПС4	27
53	3.820.1-69.1	0720	Петли монтажные ПС5, ПС6	28
54	3.820.1-69.1	0920	Петли строповочные ПС7, ПС8	29
55	3.820.1-69.1	0930	Петли монтажные ПС9, ПС10	30

Обозначение	Наименование	Примечание
ГОСТ 380-71	Сталь углеродистая общего назначения	
	Марки и технические условия.	
ГОСТ 5781-82	Сталь горячекатаная для армирова-	
	ния железобетонных конструкций.	
	Технические условия.	
ГОСТ 8727-80	Проволока из низкоуглеродистой	
	стали холоднотянутая для	
	армирования железобетонных конс-	
	рукций. Технические условия.	
ГОСТ 13015-75	Изделия железобетонные и бетонные	
	Общие технические требования.	
ГОСТ 26633-85	Бетон тяжелый. Технические усло-	
	вия	
ТУ 33 368-88	Элементы крепления осушительных каналов	

Инв.№ подл. | Подпись и дата | Взам.инв.№

				3.820.1 – 69.1 ОООО ВД			
Нач.отд	Смирнова		15.06.87	Ведомость ссылочных документов	Стадия	Лист	Листов
ГИП	Поздняова		15.06.87		Р		1
Вед.инж.	Ковкина		08.06.87		ЛЕНГИПРОВОДХОЗ		
Н.контр.	Макарова		15.06.87				

Копировал

Формат А4

I. Назначение и область применения конструкций.

1.1. Конструкции, разработанные в рабочих чертежах серии 3.820.1-69 выпуск 1, предназначаются для крепления каналов осушительных систем, отнесенных к объектам IV класса.

1.2. Номенклатура конструкций, состоящая из 5 наименований, приведена ниже. Каждой конструкции присвоена марка. Буквенные индексы марки определяют тип конструкции:

ПРП – плита решетчатая;

УБ – распорный блок;

Л – лоток;

ЛО – лоток облегченный;

ЛРО – лоток с разгрузочными отверстиями.

Цифровые индексы обозначают (в дециметрах):

– для плиты решетчатой – габаритные размеры;

для распорных блоков – ширину канала по дну;

для лотков первая цифра – ширина канала по дну, вторая цифра – длина лотка.

Маркировка конструкций должна строго выдерживаться в проектах, заказах на изготовление и в готовых конструкциях, выпускаемых на строительство.

Изготовление конструкций должно осуществляться с учетом требований ТУ 33-368-88.

2. Характеристика конструкций.

2.1. Конструкции для крепления осушительных каналов изготавливаются из бетона тяжелого класса В15, марки по водонепроницаемости W4; марка бетона по морозостойкости назначается с учетом климатических условий в районе строительства и принимается не ниже F150.

Инв.№ подл. | Подпись и дата | Взам.инв.№

				3.820.1 – 69.1 ОООО ТО			
Нач.отд.	Смирнова		15.06.87	Техническое описание	Стадия	Лист	Листов
ГИП	Поздняова		15.06.87		Р	1	4
Вед.инж.	Ковкина		08.06.87		ЛЕНГИПРОВОДХОЗ		
Н.контр.	Макарова		15.06.87				

Копировал

Формат А4

https://zavodjbi.com/

2.2. Конструкции армируются сварными сетками и каркасами, изготовляемыми из обыкновенной арматурной проволоки периодического профиля.

Строповочные петли выполняются из горячекатанной арматурной стали класса А-1 по ГОСТ 5781-82, марок стали ВСт3сп2 и ВСт3пс2 по ГОСТ 380-71.

Толщина защитного слоя до рабочей арматуры должна быть не менее 20 мм.

3. Основные расчетные положения.

3.1. Расчет железобетонных конструкций на прочность выполнен в соответствии с указаниями СНиП 2.03.01-84 „Бетонные и железобетонные конструкции".

Конструкции рассчитаны на нагрузки, действующие при изготовлении и транспортировке их, а также при строительстве и эксплуатации каналов.

Основными нагрузками являются:

- собственный вес изделий;
- гидростатическое давление воды;
- давление грунта.

Последние две нагрузки действуют на стенки лотков при строительстве и эксплуатации каналов.

3.2. Характеристики грунта, принятые при расчете конструкций:

- плотность грунта естественной влажности - 1,8 т/м³;
- плотность грунта, насыщенного водой - 2,0 т/м³;
- угол внутреннего трения грунта естественной влажности - 25°;

- угол внутреннего трения грунта, насыщенного водой - 18°.

Расчеты прочности конструкций выполнены по предельным состояниям первой и второй групп при допустимой ширине раскрытия трещин не более 0,2 мм.

При расчете конструкций на воздействие усилий, возникающих при их подъеме, транспортировании и монтаже, нагрузки от веса элемента определены с учетом коэффициента динамичности:

- при транспортировании - 1,60;
- при подъёме и монтаже - 1,40.

Инв.№ подл. | Подпись и дата | Взам.инв.№

Номенклатура и основные показатели конструкций

Наименование конструкции	Марка конструкции	Обозначение чертежа	Эскиз	Размеры, мм L	B	H	t	Расход материалов: Бетон м³	Арматура кг	Масса конструкции кг	Класс бетона и марки по водонепроницаемости и морозостойкости	Содержание арматуры в 1 м³ бетона кг
Плита решетчатая	ПРП 10.20	0100	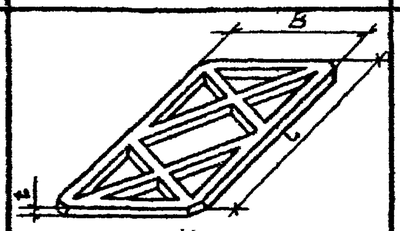	2000	1000	–	100	0,082	3.1	210	В15; W4 F ≥ 150	37.8
Распорный блок	УБ 6 УБ 10 УБ 15	0200 0300 0400	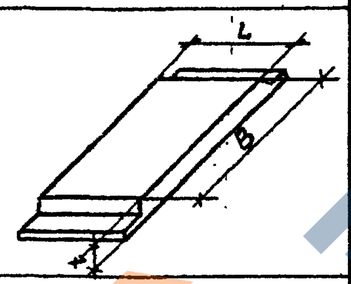	350 350 350	600 1000 1500	– – –	100 100 100	0,023 0,037 0,054	0.9 1.2 1.5	60 93 135	В15; W4 F ≥ 150	39.1 32.4 27.8
Лоток с разгрузочными отверстиями	ЛРО 6.40 ЛРО 10.40 ЛРО 5.30 ЛРО 5.60-1 ЛРО 5.60-2	0700 0800 0900 1000 1100	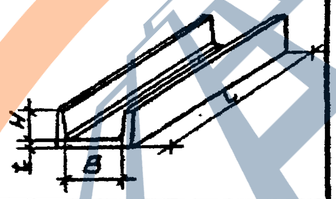	4000 4000 2990 5990 5990	600 1000 500 500 500	200 200 300 300 300	60 60 70 70 70	0.28 0.39 0.28 0.56 0.56	12.2 17.6 9.8 21.2 30.5	700 980 700 1400 1400	В15; W4 F ≥ 150	43.6 44.9 35.0 37.9 54.5
Лоток облегченный	ЛО 6.40 ЛО 10.40	0500 0800	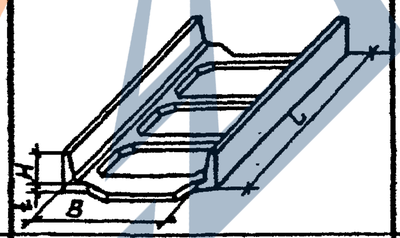	4000 4000	600 1000	200 200	80 80	0.21 0.23	11.0 12.6	530 680	В15; W4 F ≥ 150	52.8 54.8
Лоток	Л 5.30 Л 5.60-1 Л 5.60-2	0900 1000 1100	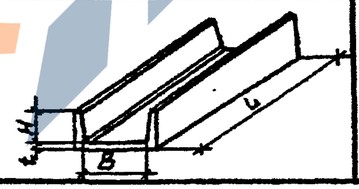	2990 5990 5990	500 500 500	300 300 300	70 70 70	0.28 0.56 0.56	9.8 21.2 30.5	700 1400 1400	В15; W4 F ≥ 150	35.0 37.9 54.5

В таблице обозначение чертежей конструкции дано без указания номера серии

Формат	Зона	Поз	Обозначение	Наименование	Кол.	Примечание
				Документация		
А4			3.820.1-69.1 0000ТО	Техническое описание		
А4			3.820.1-69.1 0000ВД	Ведомость ссылочных		
				документов.		
А4			3.820.1-69.1 0000ВС	Выборка стали		
А4			3.820.1-69.1 0100СБ	Сборочный чертеж		
				Сборочные единицы		
А4		1	3.820.1-69.1 0110	Сетка арматурная С1	1	
А4		2	3.820.1-69.1 0120	Петля строповочная		
				ПС1	4	
				Материалы		
				Бетон тяжелый класса		
				В 15, марки W4		0.08м³

Нач.отд.	Смирнова		6.86
ГИП	Позднова		6.86
Вед.инж.	Ковкина		7.86
Н.контр.	Макарова		5.86

3.820.1 – 69.1 0100

Плита решетчатая ПРП 10.20

Стадия	Лист	Листов
Р		1

ЛЕНГИПРОВОДХОЗ

Формат А4

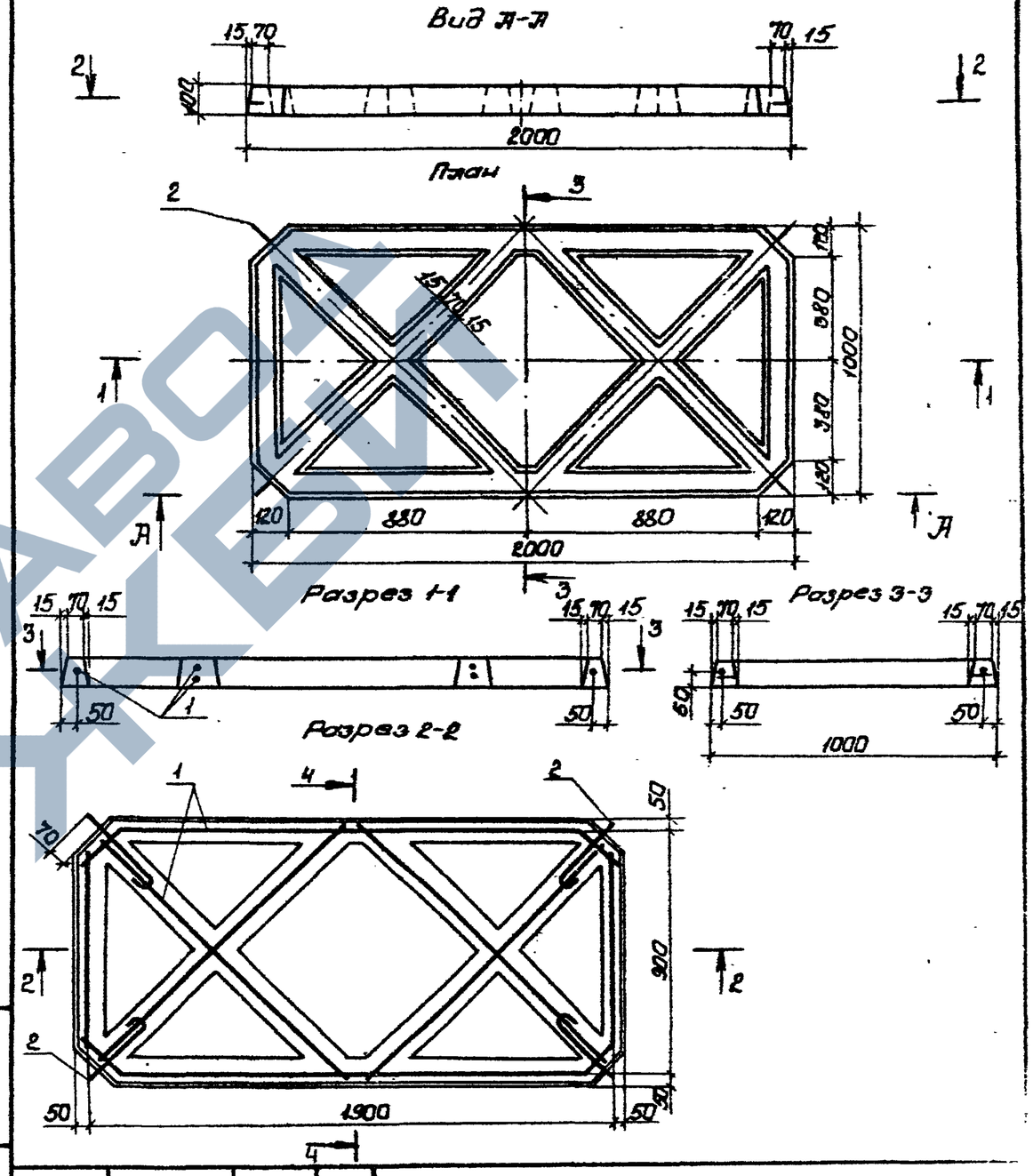

Нач.отд.	Смирнова		6.86
ГИП	Позднова		6.86
Вед.инж.	Ковкина		7.86
Н.контр.	Макарова		5.86

Инв.№ подл. | Подпись и дата | Взам.инв.№

3.820.1 – 69.1 0100СБ

Плита решетчатая ПРП 10.20

Сборочный чертеж

Стадия	Масса	Масштаб
Р	0,21т	
Лист	Листов 1	

ЛЕНГИПРОВОДХОЗ

Копировал

Формат А4

Формат	Зона	Поз	Обозначение	Наименование	Кол	Примечание
				Документация		
А4			3.820.1-69.1 ПОООТО	Техническое описание		
А4			3.820.1-69.1 ПОООВД	Ведомость ссылочных документов		
А4			3.820.1-69.1 ПОООВС	Выборка стали		
А4			3.820.1-69.1 0200СБ	Сборочный чертеж		
				Сборочные единицы		
А4		1	3.820.1-69.1 0210	Сетка арматурная С2	1	
А4		2	3.820.1-69.1 0220	Петля строповочная ПС2	2	
				Материалы		
				Бетон тяжелый класса В15, марки W4		0.023 м³

Выпуск 1

Серия 3.820.1-69

Инв.№ подл. | Подпись и дата | Взам.инв.№

				3.820.1-69.1 0200		
Нач.отд.	Смирнова		16.06.87	Распорный блок УБ6	Стадия	Лист	Листов
ГИП	Позднова		15.06.87		Р		1
Вед.инж.	Кавкина		08.06.87		ЛЕНГИПРОВОДХОЗ	
Н.контр.	Макарова		15.06.87			

Копировал

Формат А4

Вид А-А

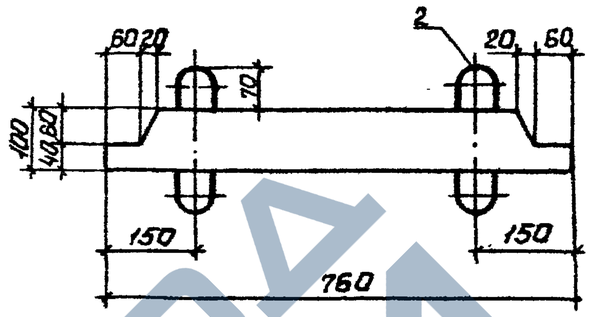

Вид Б-Б

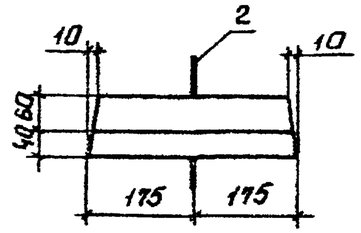

План

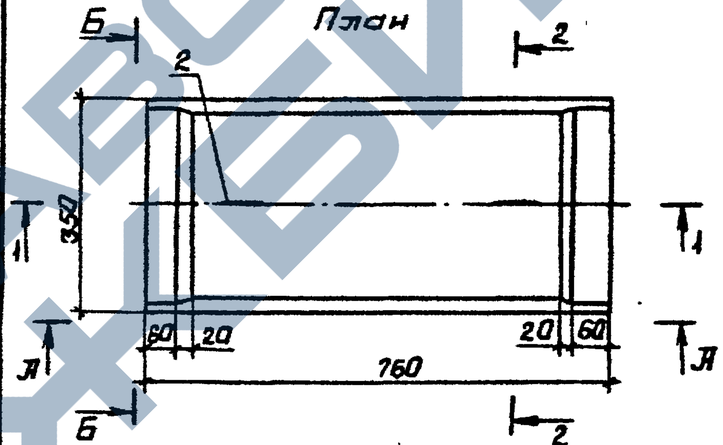

Разрез 2-2

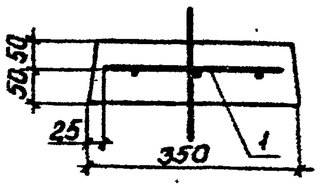

Разрез 1-1

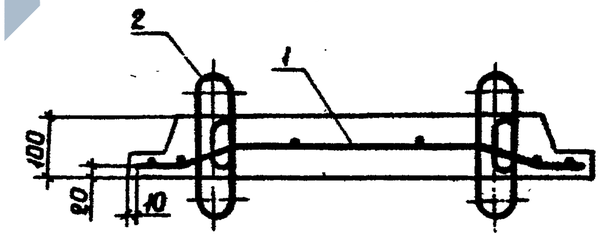

Инв.№ подл. | Подпись и дата | Взам.инв.№

				3.820.1-69.1 0200 СБ		
Нач.отд.	Смирнова		16.06.87	Распорный блок УБ6 Сборочный чертеж	Стадия	Масса	Масштаб
ГИП	Позднова		15.06.87		Р	0,06т	1:10
Вед.инж.	Кавкина		08.06.87		Лист	Листов 1
Н.контр.	Макарова		15.06.87		ЛЕНГИПРОВОДХОЗ	

Копировал

Формат А4

https://zavodjbi.com/

https://zavodjbi.com/

Выпуск 1

Серия 3.820.1-69

Формат	Зона	Поз.	Обозначение	Наименование	Кол.	Примечание
				Документация		
А4			3.820.1-69.1 ОООПЗ	Пояснительная записка		
А4			3.820.1-69.1 ОООВД	Ведомость ссылочных документов		
А4			3.820.1-69.1 ОООВС	Выборка стали		
А4			3.820.1-69.1 0300СБ	Сборочный чертеж		
				Сборочные единицы		
А4		1	3.820.1-69.1 0210-01	Сетка арматурная С3	1	
А4		2	3.820.1-69.1 0220	Петля строповочная ПС2	2	
				Материалы		
				Бетон тяжелый		
				класса В15, марки W4		0,037м³

Нач. отд	Смирнова			3.820.1 – 69.1 0300		
ГИП	Позднова			Распорный блок УБ10	Стадия: Р; Лист: ; Листов: 1	
Вед. инж	Ковкина				ЛЕНГИПРОВОДХОЗ	
Н. контр	Макарова					

Копировал

Формат А4

Вид А-А

Вид Б-Б

План

Разрез 2-2

Разрез 1-1

				3.820.1 – 69.1 0300СБ		
Нач. отд	Смирнова		15.06.87	Распорный блок УБ10 Сборочный чертеж	Стадия: Р; Масса: 0,09т; Масштаб:	
ГИП	Позднова		15.06.87		Лист: ; Листов: 1	
Вед. инж	Ковкина		08.06.87		ЛЕНГИПРОВОДХОЗ	
Н. контр	Макарова		15.06.87			

Инв. № подл. | Подпись и дата | Взам. инв. №

Копировал

Формат А4

Формат	Поз.	Паз	Обозначение	Наименование	Кол.	Примечание
				Документация		
А4			3.820.1-69.1 ОООПТО	Техническое описание		
А4			3.820.1-69.1 ОООВД	Ведомость ссылочных документов		
А4			3.820.1-69.1 ОООВС	Выборка стали		
А4			3.820.1-69.1 0400СБ	Сборочный чертеж		
				Сборочные единицы		
А4		1.	3.820.1-69.1 0210-02	Сетка арматурная С4	1	
А4		2	3.820.1-69.1 0220	Петля строповочная ПС2	2	
				Материалы		
				Бетон тяжелый		
				класса В15, марки W4		0,054 м³

Выпуск 1

Серия 3.820.1-69

Инв. № подл. | Подпись и дата | Взам. инв. №

Нач. отд.	Смирнова		15.06.87	3.820.1-69.1 0400		
ГИП	Позднова		15.06.87	Распорный блок УБ 15	Стадия: Р	Лист:	Листов: 1
Ведущ. инж.	Ковкина		08.06.87		ЛЕНГИПРОВОДХОЗ	
Н. контр.	Макарова		15.06.87			

Копировал

Формат А4

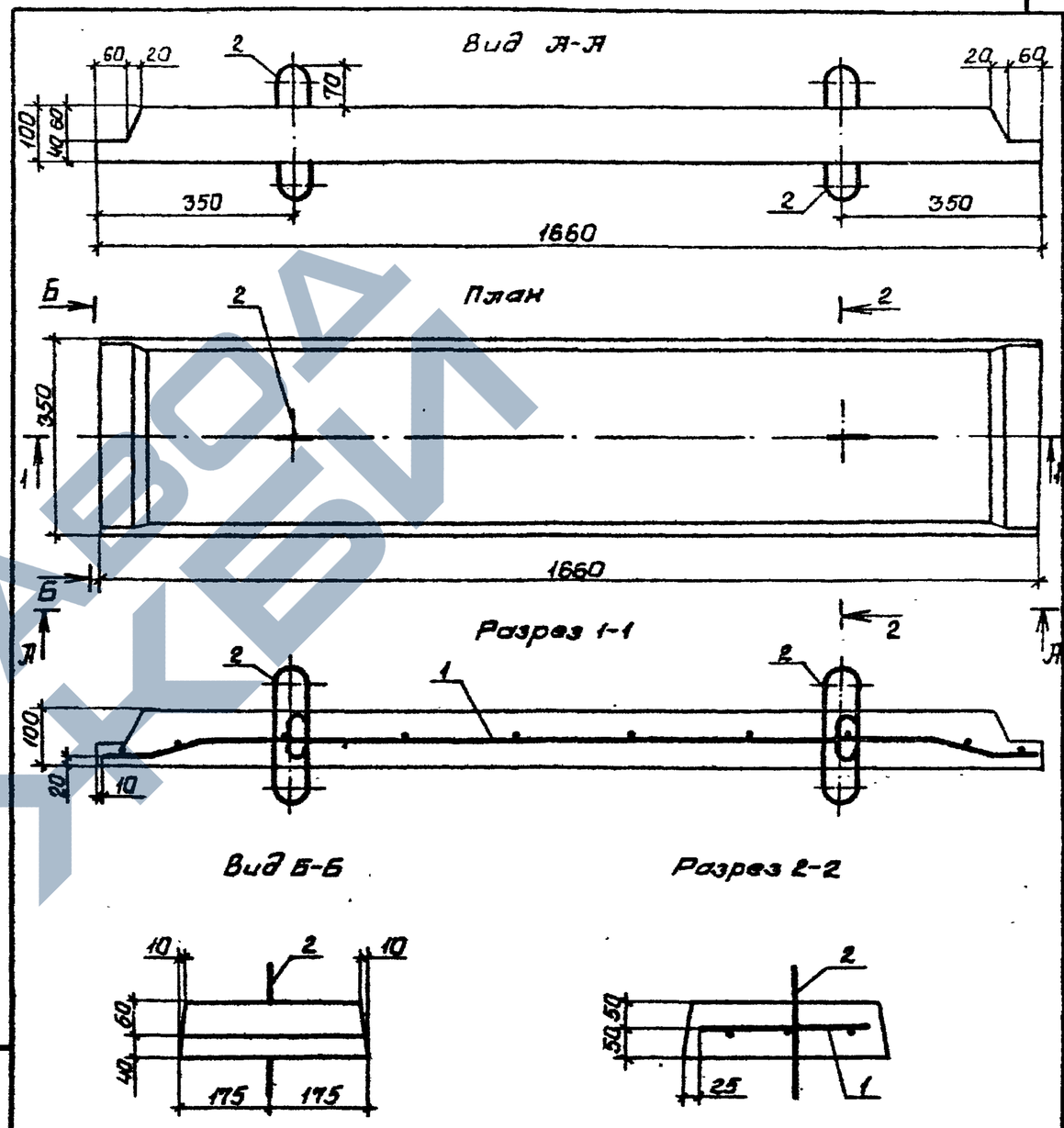

Нач. отд.	Смирнова		15.06.87	3.820.1-69.1 0400 СБ		
ГИП	Позднова		15.06.87	Распорный блок УБ15 сборочный чертеж	Стадия: Р	Масса: 0,14т	Масштаб: 1:10
Ведущ. инж.	Ковкина		08.06.87		Лист:	Листов: 1
Н. контр.	Макарова		15.06.87		ЛЕНГИПРОВОДХОЗ	

Инв. № подл. | Подпись и дата | Взам. инв. №

Копировал

Формат А4

Выпуск 1

Серия 3.820.1-69

Формат	Зона	Поз.	Обозначение	Наименование	Кол.	Примечание
				Документация		
А4			3.820.1-69.1-0000ТО	Техническое описание		
А4			3.820.1-69.1 0000ВД	Ведомость ссылочных		
				документов.		
А4			3.820.1-69.1 0000ВС	Выборка стали		
А3			3.820.1-69.1 0500СБ	Сборочный чертеж		
				Сборочные единицы		
А4		1	3.820.1-69.1 0510	Каркас арматурный К1	4	
А4		2	3.820.1-69.1 0520	Сетка арматурная С7	2	
А4		3	3.820.1-69.1 0530	Петля строповочная ПС3	4	
				Детали		
				⌀5ВрI, ГОСТ 6727-80		
А3		4	3.820.1-69.1 0500СБ	ℓ=900	1	0.14кг
				Материалы		
				Бетон тяжелый		
				класса В15, марки W4		0.21м³

Нач.отд	Смирнова		15.06.87	3.820.1-69.1 0500		
ГИП	Поздняева		15.06.87	Лоток облегченный Л06.40	Стадия: Р	Лист:	Листов: 1
Вед.инж	Кавкина		15.06.87		ЛЕНГИПРОВОДХОЗ	
Н.контр	Макарова		15.06.87			

Копировал

Формат А4

Инв.№ подл. | Подпись и дата | Взам. инв.№

Формат	Зона	Поз.	Обозначение	Наименование	Кол.	Примечание
				Документация		
А4			3.820.1-69.1 0000ТО	Техническое описание		
А4			3.820.1-69.1 0000ВД	Ведомость ссылочных		
				документов		
А4			3.820.1-69.1 0000ВС	Выборка стали		
А3			3.820.1-69.1 0600СБ	Сборочный чертеж		
				Сборочные единицы		
А4		1	3.820.1-69.1 0610	Каркас арматурный К2	4	
А4		2	3.820.1-69.1 0520	Сетка арматурная С7	2	
А4		3	3.820.1-69.1 0530	Петля строповочная ПС3	4	
				Детали		
				⌀5ВрI, ГОСТ 6727-80		
А3		4	3.820.1-69.1 0600СБ	ℓ=1300	1	0.20кг
				Материалы		
				Бетон тяжелый		
				класса В15, марки W4		0,23 м³

Нач.отд	Смирнова		15.06.87	3.820.1-69.1 0600		
ГИП	Поздняева		15.06.87	Лоток облегченный Л10.40	Стадия: Р	Лист:	Листов: 1
Вед.инж	Кавкина		08.06.87		ЛЕНГИПРОВОДХОЗ	
Н.контр	Макарова		15.06.87			

Копировал

Формат А4

Разрез 1-1

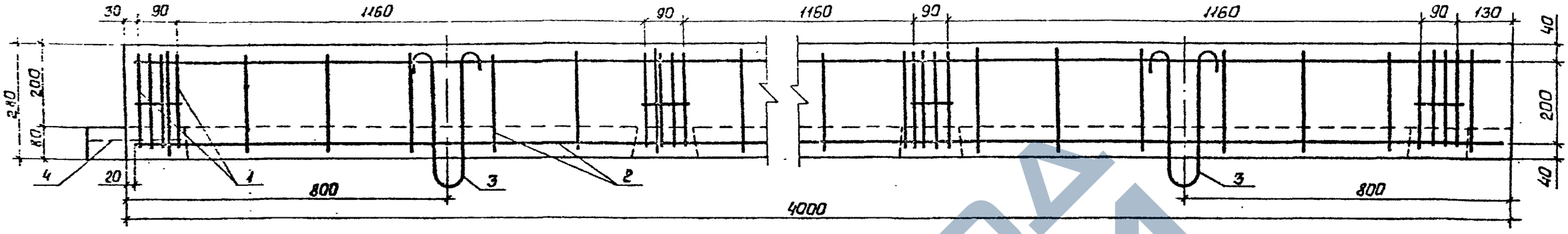

План

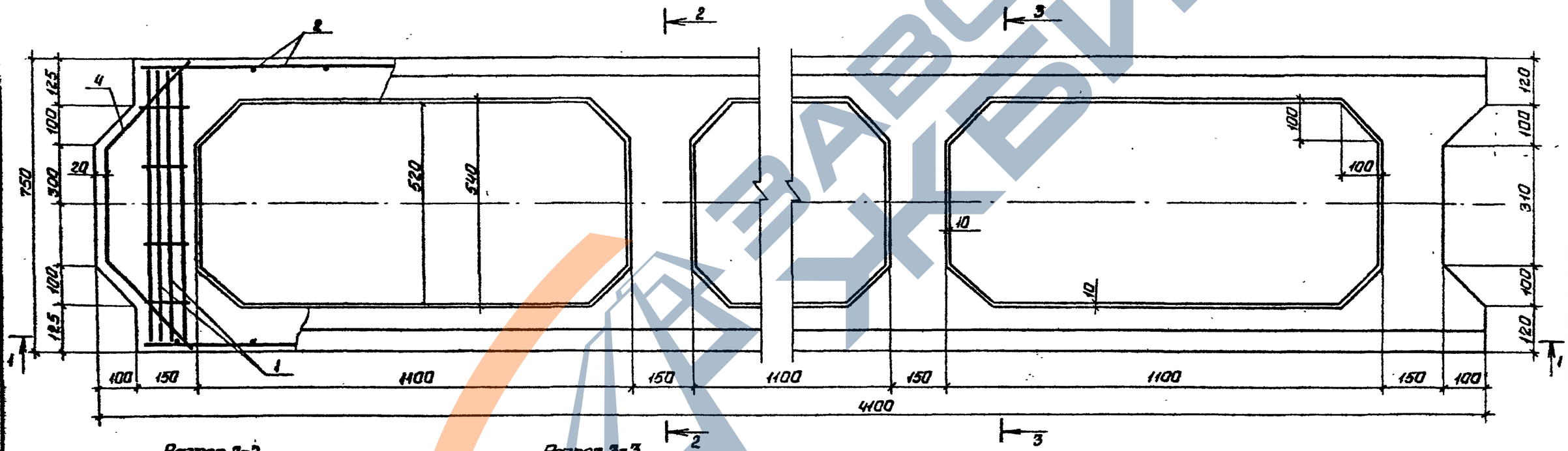

Разрез 2-2

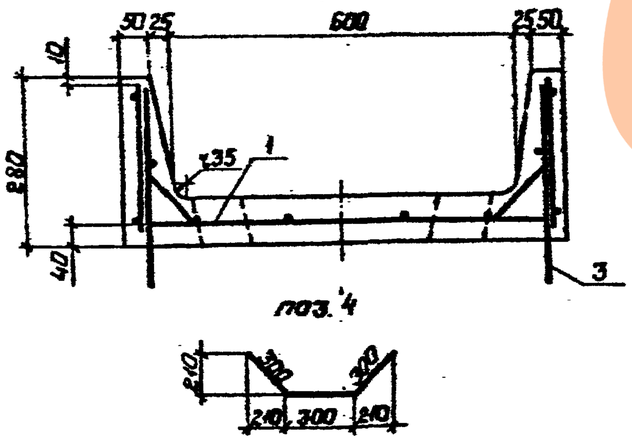

Разрез 3-3

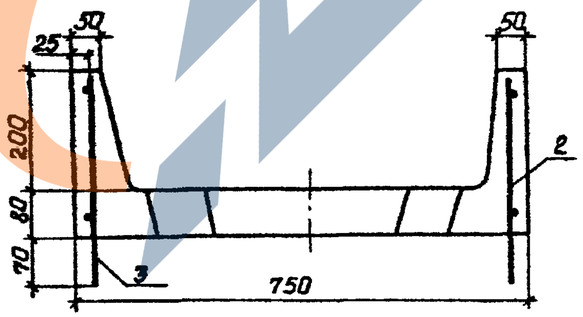

Поз. 4 соединить с поз. 2 при помощи сварочных клещей или вязальной проволоки.

				3.820.1-69.1 – 050006	
				Лоток облегчённый Л06.40 Сборочный чертеж	Стадия: Р; Масса: 0,53т; Масштаб: 1:10
					Лист; Листов 1
Нач.отд.	Смирнова		16.06.87		ЛЕНГИПРОВОДХОЗ
ГИП	Позднова		15.06.87		
Вед.инж.	Кавкина		08.06.87		
Н.контр.	Макарова		16.06.87		

Копировал

Формат А3

Серия 3.820.1-69 Альбом 1 Лотки и детали взам. инв. №

https://zavodgk.com/

Серия 3.820.1-69

Выпуск 1

Разрез 1-1

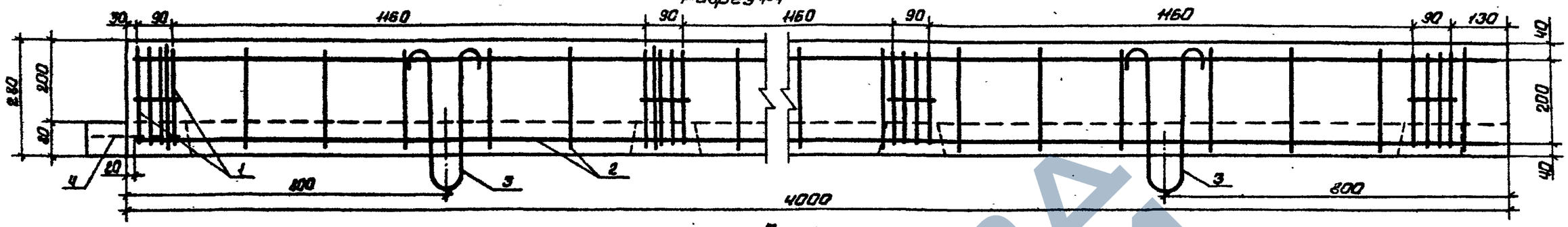

План

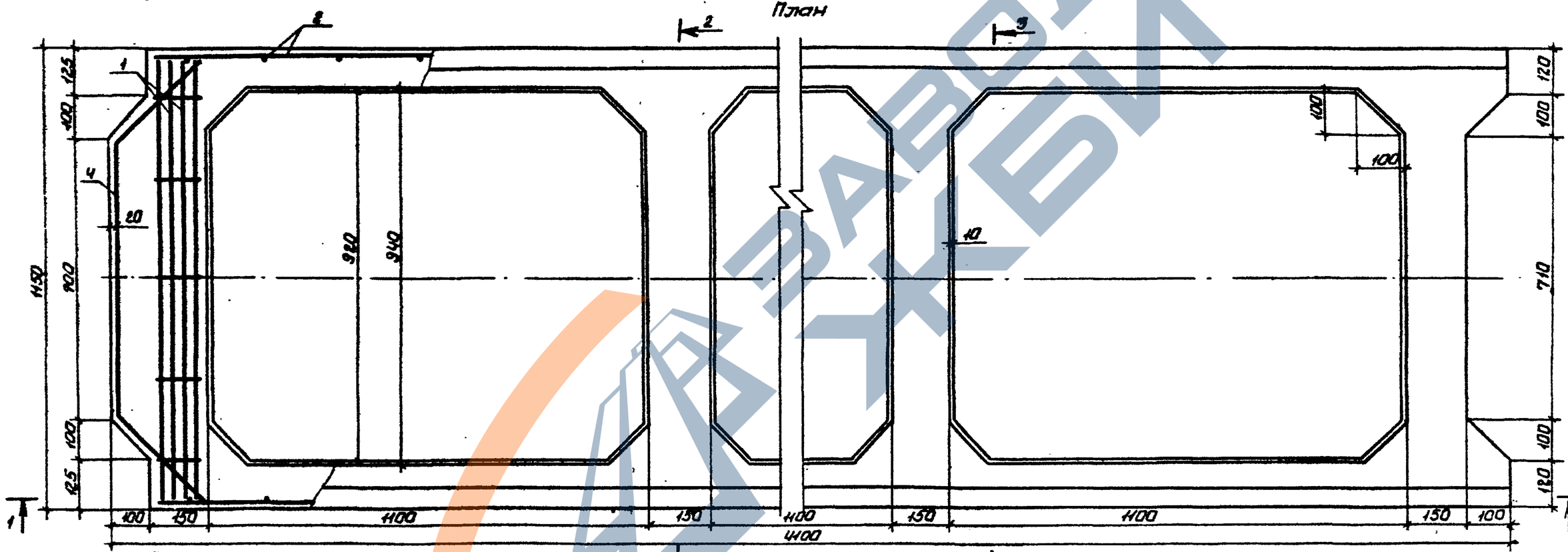

Разрез 2-2

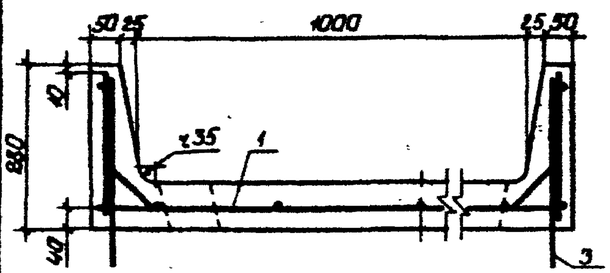

Разрез 3-3

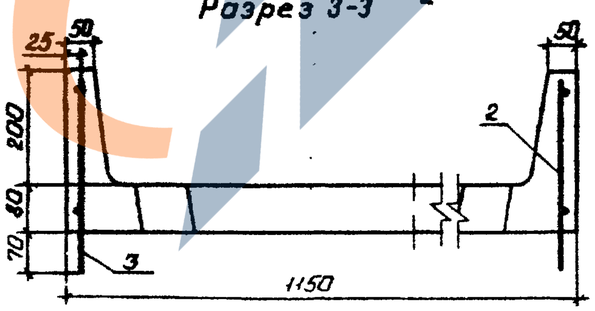

поз.4

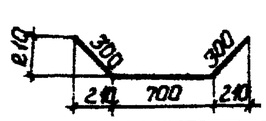

поз 4 соединить с поз 2 при помощи сварочных клещей или вязальной проволоки

Нач.отд.	Смирнова		15.06.87
ГИП	Лаздынова		15.06.87
Ведущ.	Кавкина		01.06.87
Н.контр.	Макарова		15.06.87

Копировал

3.820.1-68.1 060056

Лоток облегченный ЛО10.40

Сборочный чертеж.

Стадия	Масса	Масштаб
Р	0,58т	1:10
Лист	Листов 1	

ЛЕНГИПРОВОДХОЗ

Формат А3

Инв.№ подл. | Подпись и дата | Взам.инв.№

https://zavodjbi.com/

Выпуск 1

Формат	Зона	Поз	Обозначение	Наименование	Кол.	Примечание
				Документация		
А4			3.820.1-69.1 ОООТО	Техническое описание		
А4			3.820.1-69.1 ОООВД	Ведомость ссылочных документов		
А4			3.820.1-69.1 ОООВС	Выборка стали		
А3			3.820.1-69.1 0700СБ	Сборочный чертеж		
				Сборочные единицы		
А4		1	3.820.1-69.1 0710	Сетка арматурная С5	1	
А4		2	3.820.1-69.1 0530	Петля строповочная ПС3	4	
А4		3	3.820.1-69.1 0720	Петля монтажная ПС5	4	
				Материалы		
				Бетон тяжелый		
				класса В15, марки W4		0,28 м³
				Стеклоткань 250×1200мм		0,6 м²

Инв.№ подл. | Подпись и дата | Взам.инв.№

Нач.отд.	Смирнова		15.06.87	3.820.1-69.1 0700	
ГИП	Пазднова		15.06.87	Лоток ЛРО 6.40	Стадия: Р; Лист: ; Листов: 1
Вед.инж.	Ковкина		08.06.87		ЛЕНГИПРОВОДХОЗ
Н.контр.	Макарова		15.06.87		

Копировал

Формат А4

Формат	Зона	Поз	Обозначение	Наименование	Кол.	Примечание
				Документация		
А4			3.820.1-69.1 ОООТО	Техническое описание		
А4			3.820.1-69.1 ОООВД	Ведомость ссылочных документов		
А4			3.820.1-69.1 ОООВС	Выборка стали		
А3			3.820.1-69.1 0800СБ	Сборочный чертеж		
				Сборочные единицы		
А4		1	3.820.1-69.1 0810	Сетка арматурная С6	1	
А4		2	3.820.1-69.1 0530-01	Петля строповочная ПС4	4	
А4		3	3.820.1-69.1 0720-01	Петля монтажная ПС6	4	
				Материалы		
				Бетон тяжелый		
				класса В15, марки W4		0,39 м³
				Стеклоткань 250×1600мм		0,8 м²

Инв.№ подл. | Подпись и дата | Взам.инв.№

Нач.отд.	Смирнова		16.06.87	3.820.1-69.1 0800	
ГИП	Пазднова		15.06.87	Лоток ЛРО 10.40	Стадия: Р; Лист: ; Листов: 1
Вед.инж.	Ковкина		08.06.87		ЛЕНГИПРОВОДХОЗ
Н.контр.	Макарова		15.06.87		

Копировал

Формат А4

https://zavodpi.com/

Выпуск 1

Серия 3820.1-69

Разрез 1-1

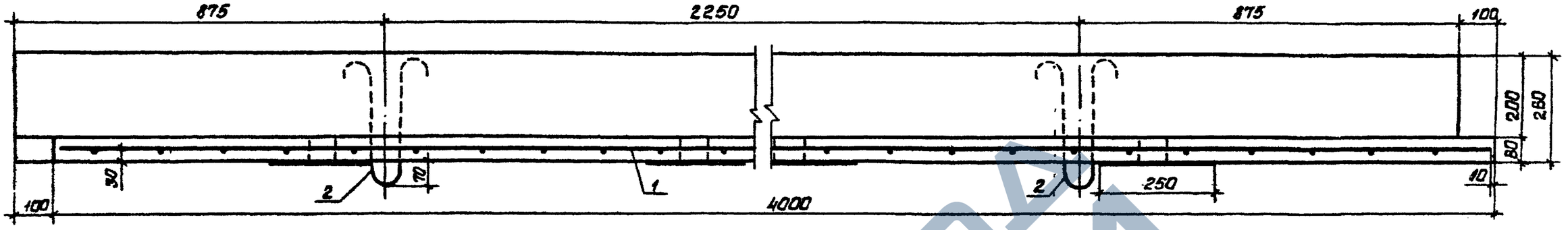

План

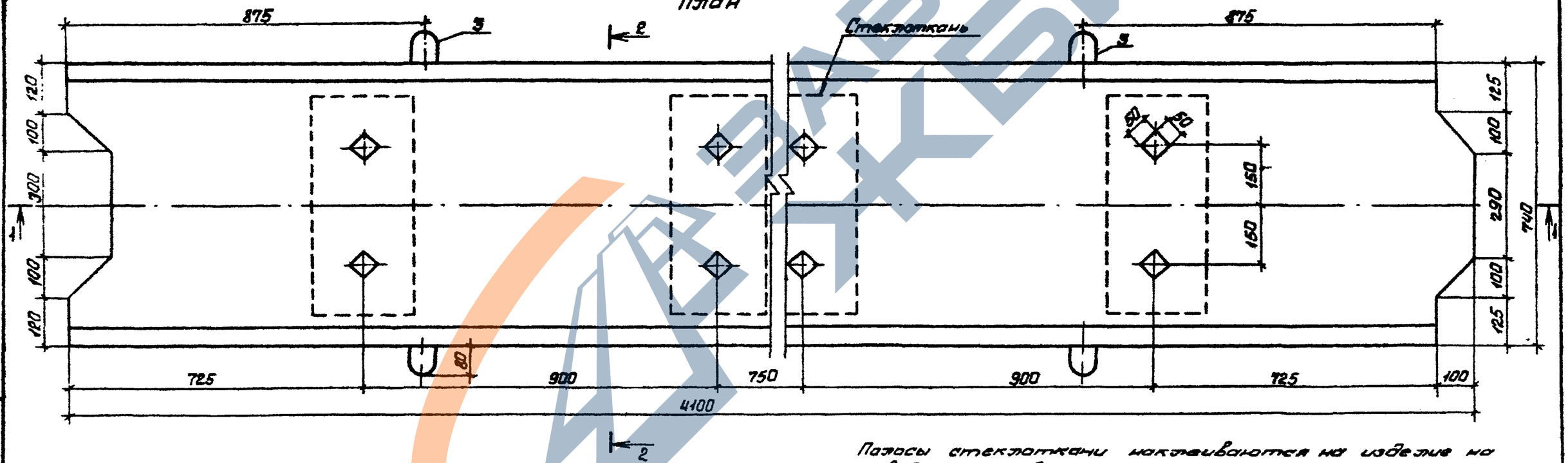

Полосы стеклоткани наклеиваются на изделие на заводе-изготовителе.

Разрез 2-2

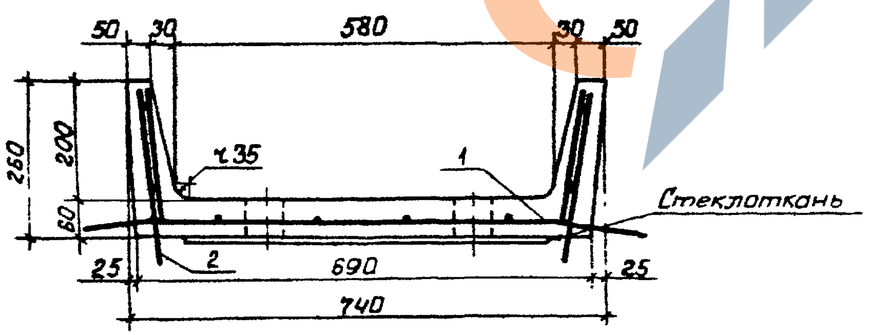

				3.820.1-69.1 0700С6		
				Лоток ЛР06.40 Сборочный чертеж	Стадия	Масса	Масштаб
					Р	0,70т	1:10
Нач отд	Смирнова		15.06.87		Лист	Листов 1	
ГИП	Позднова		15.06.87		ЛЕНГИПРОВОДХОЗ		
Вед инж	Ковкина		08.06.87				
Н контр	Макарова		15.06.87				

Копировал

Формат А3

Разрез 1-1

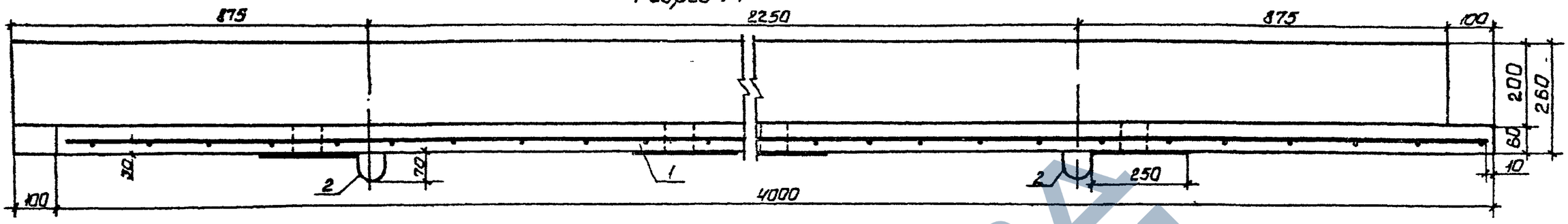

План

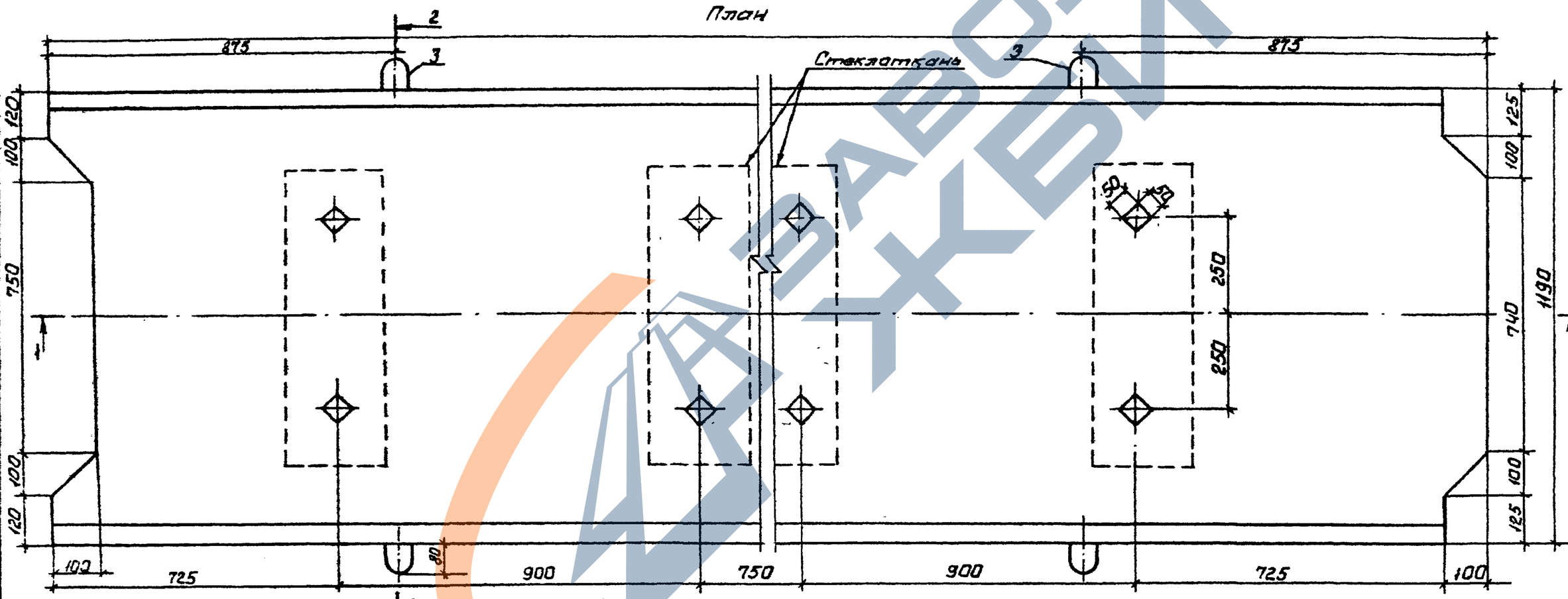

Разрез 2-2

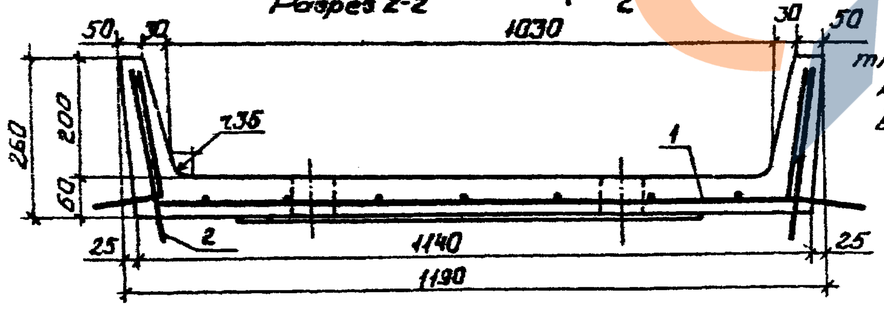

Полосы стеклоткани наклеиваются на изделие на заводе-изготовителе

Нач.отд	Смирнова		15.06.87
ГИП	Позднова		15.06.87
Вед.инж.	Ковкина		15.06.87
Н.контр.	Макарова		15.06.87

Копировал

3.820.1-69.1 080006

Лоток ЛР010.40

Сборочный чертеж

Стадия	Масса	Масштаб
Р	0,98т	1:10
Лист	Листов 1	

ЛЕНГИПРОВДХОЗ

Формат А3

Серия 3.820.1-69

Инв.№ подл. | Подпись и дата | Взам. инв.№

Выпуск 1

Серия 3.820.1-69

Формат	Зона	Поз	Обозначение	Наименование	Кол.	Примечание
				Документация		
А4			3.820.1-69.1 ОООПЗ	Пояснительная записка		
А4			3.820.1-69.1 ОООВД	Ведомость ссылочных документов		
А4			3.820.1-69.1 ОООВС	Выборка стали		
А3			3.820.1-69.1 0900СБ	Сборочный чертеж		
				Сборочные единицы		
А4		1	3.820.1-69.1 0910	Сетка арматурная С8	1	
А4		2	3.820.1-69.1 0920	Петля строповочная ПС7	4	
А4		3	3.820.1-69.1 0930	Петля монтажная ПС9	4	
				Материалы		
				Бетон тяжелый класса		
				В15, марки W4		0.28 м³

Нач.отд	Смирнова		16.06.87	3.820.1-69 0900		
Гл.т	Лозднова		15.06.87	Лоток Л5.30, лоток с разгрузочными отверстиями ЛР05.30	Стадия: Р; Лист: ; Листов: 1	
Вед.инж.	Ковкина		08.06.87		ЛЕНГИПРОВОДХОЗ	
Н.контр.	Макарова		15.06.87			

Копировал

Формат А4

Формат	Зона	Поз	Обозначение	Наименование	Кол.	Примечание
				Документация		
А4			3.820.1-69.1 ОООПЗ	Пояснительная записка		
А4			3.820.1-69.1 ОООВД	Ведомость ссылочных документов		
А4			3.820.1-69.1 ОООВС	Выборка стали		
А3			3.820.1-69.1 1000СБ	Сборочный чертеж		
				Сборочные единицы		
А4		1	3.820.1-69.1 1010	Сетка арматурная С9	1	
А4		2	3.820.1-69.1 0920-01	Петля строповочная ПС8	4	
А4		3	3.820.1-69.1 0930-01	Петля монтажная ПС10	4	
				Материалы		
				Бетон тяжелый класса		
				В15, марки W4		0.56 м³

Инв.№ подл. | Подпись и дата | Взам.инв.№

Нач.отд	Смирнова		16.06.87	3.820.1-69 1000		
ГИП	Лозднова		15.06.87	Лоток Л5.60-1, лоток с разгрузочными отверстиями ЛР05.60-1	Стадия: Р; Лист: ; Листов: 1	
Вед.инж.	Ковкина		08.06.87		ЛЕНГИПРОВОДХОЗ	
Н.контр.	Макарова		15.06.87			

Копировал

Формат А4

ЗАВОД ЖБИ

Вариант 1

Серия 3.820.1-69

Разрез 1-1

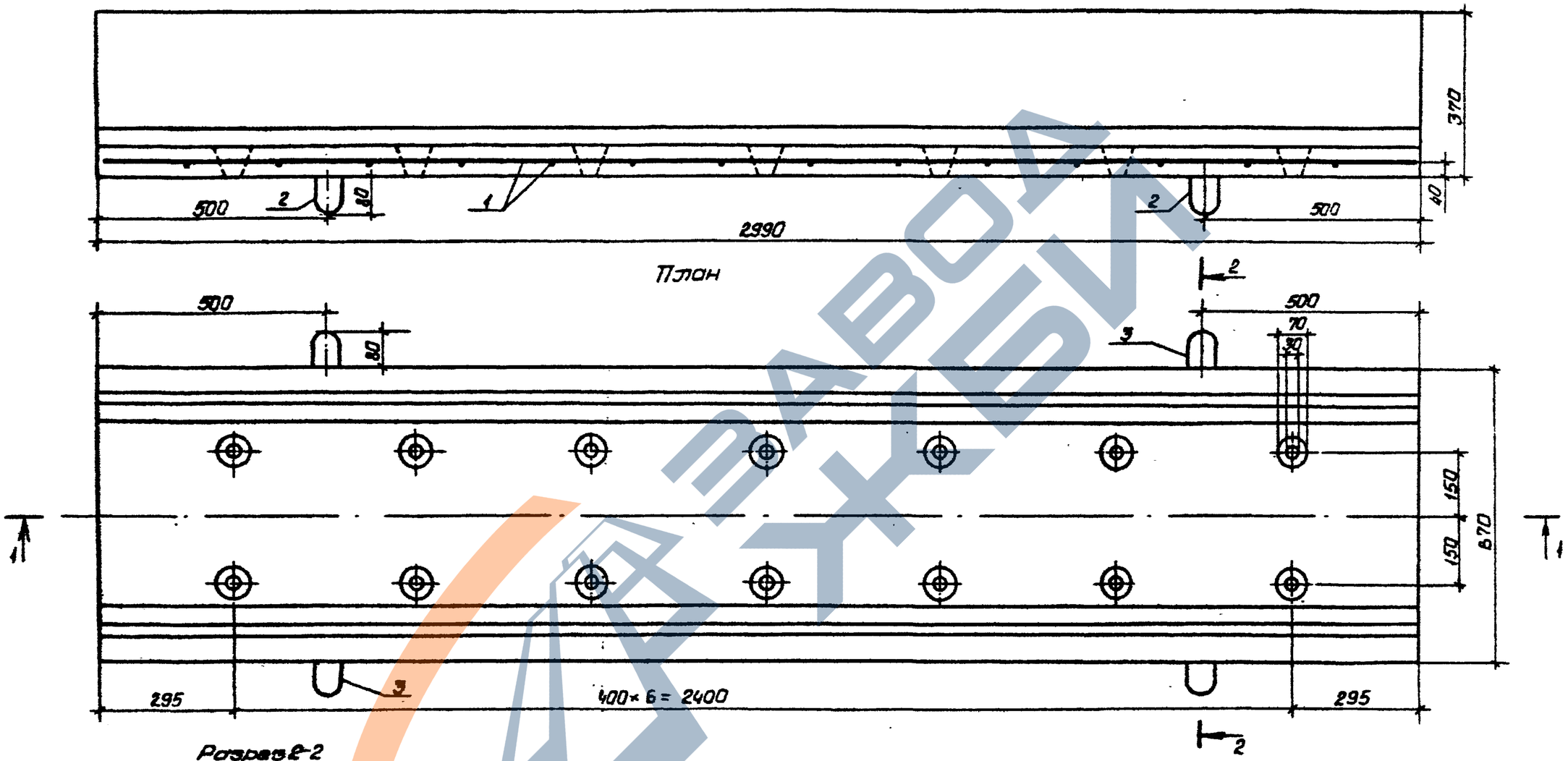

Разрез 2-2

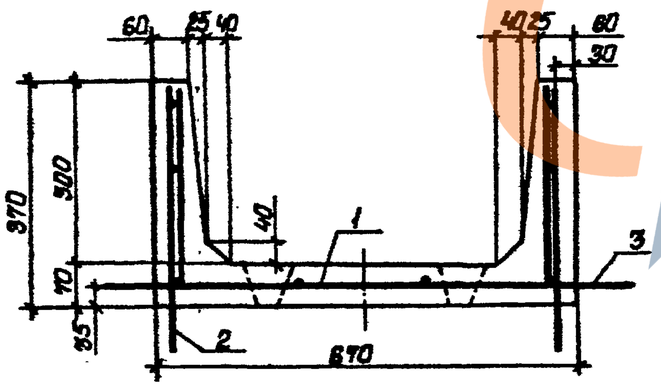

Отверстия выполняются для лотков ЛР05.30

				3.820.1-69.1	0900С6	
				Лоток Л5.30, лоток с разгрузочными отверстиями ЛР05.30 Сборочный чертеж.	Стадия	Масса	Масштаб
					Р	0,70т	1:10
Нач. отд.	Смирнова		16.06.87		Лист	Листов 1	
ГИП	Позднова		15.06.87		ЛЕНГИПРОВОДХОЗ		
Вед. инж.	Ковкина		08.06.87				
Н. контр.	Макарова		15.06.87				

Инв. № подл. | Подпись и дата | Взам. инв. №

Копировал

Формат А3

Выпуск 1

Серия 3.820.1-69

Разрез 1-1

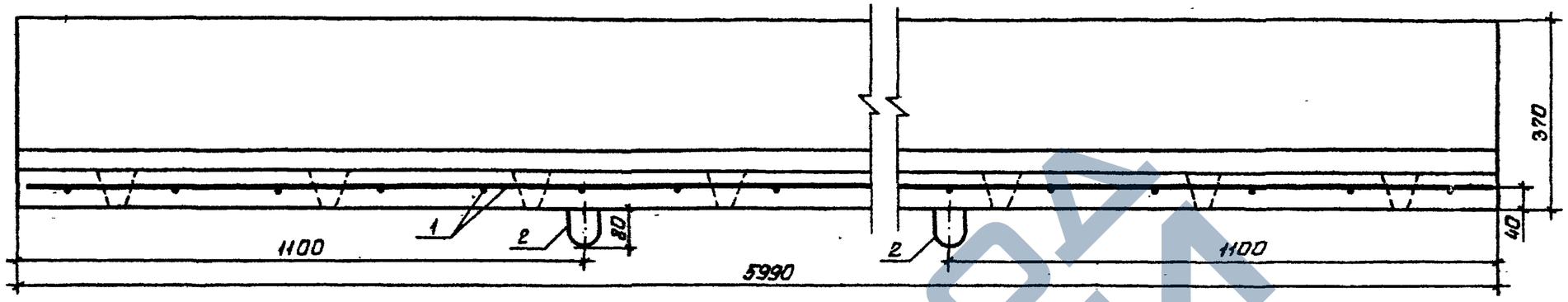

План

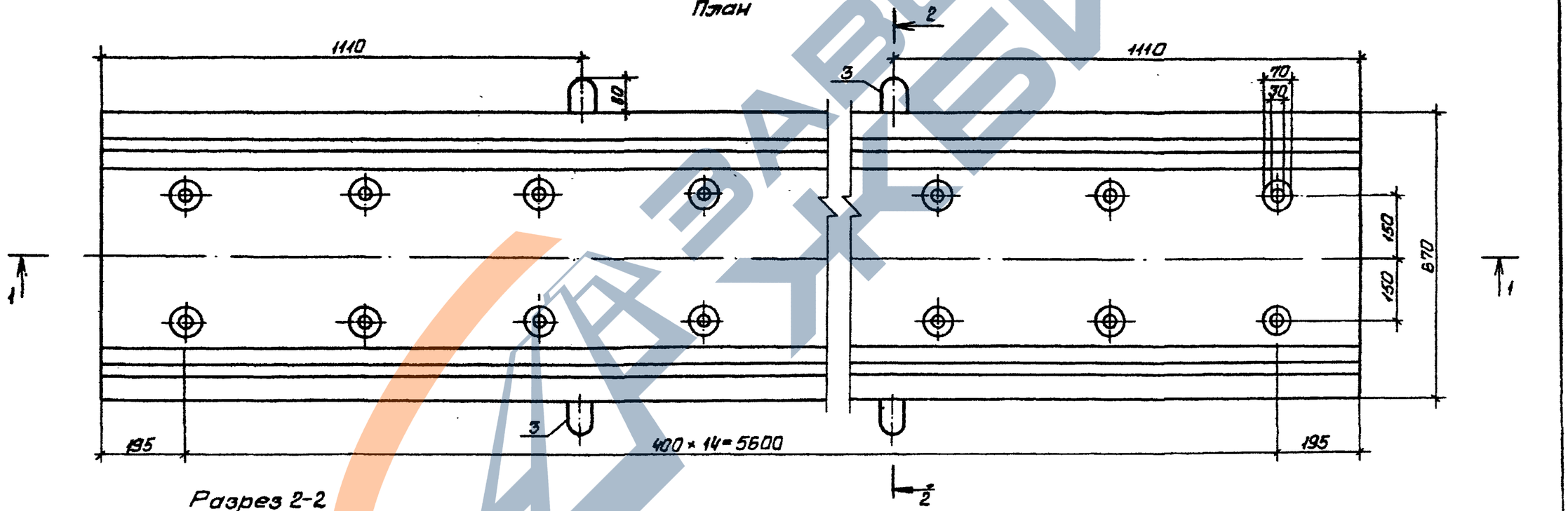

Разрез 2-2

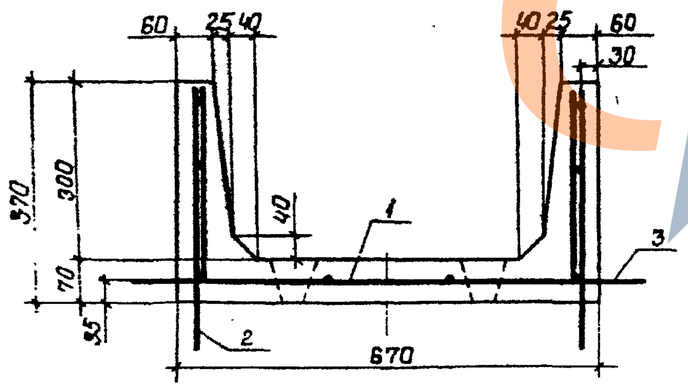

Отверстия выполняются для ЛР05.60-1

				3.820.1-69.1 — 1000СБ		
				Лоток Л5.60-1, лоток с разгрузочными отверстиями ЛР05.60-1 Сборочный чертеж	Стадия	Масса
					Р	1,40т
Нач отд.	Смирнова		16.06.87		Лист	Листов 1
ГИП	Г Позднова		15.06.87		ЛЕНГИПРОВОДХОЗ	
Вед инж	Ковкина		08.06.87			
Н.контр.	Макарова		15.06.87			

Копировал

Формат А3

Серия 3.820.1-69 Выпуск 1

Ведомость расхода стали на одну конструкцию, кг

Марка конструкции	Изделия арматурные: Арматура класса A-III ГОСТ 5781-82 ф8	A-II ГОСТ 5781-82 ф10	A-I ГОСТ 5781-82 ф6	A-I ф8	A-I ф10	A-I итого	Bp-I ГОСТ 6727-80 ф5	Bp-I ф6	Bp-I итого	Всего	Общий расход
ЛРП10.20	—	—	0,7	—	—	0,7	—	2,4	2,4	3,1	3,1
УБ6	—	—	0,3	—	—	0,3	0,6	—	0,6	0,9	0,9
УБ10	—	—	0,3	—	—	0,3	0,9	—	0,9	1,2	1,2
УБ15	—	—	0,3	—	—	0,3	1,2	—	1,2	1,5	1,5
Л06.40	—	—	—	1,4	—	1,4	2,2	7,4	9,6	11,0	11,0
Л010.40	—	—	—	1,4	—	1,4	2,4	8,8	11,2	12,6	12,6
ЛР06.40	—	—	—	2,8	—	2,8	9,4	—	9,4	12,2	12,2
ЛР010.40	—	—	—	—	4,3	4,3	13,3	—	13,3	17,6	17,6
Л5.30	—	—	—	3,4	—	3,4	6,4	—	6,4	9,8	9,8
Л5.60-1	4,7	—	—	—	5,2	5,2	11,3	—	11,3	21,2	21,2
Л5.60-2	—	7,4	17,9	—	5,2	23,1	—	—	—	30,5	30,5
ЛР05.30	—	—	—	3,4	—	3,4	6,4	—	6,4	9,8	9,8
Л05.60-1	4,7	—	—	—	5,2	5,2	11,3	—	11,3	21,2	21,2
ЛР05.60-2	—	7,4	17,9	—	5,2	23,1	—	—	—	30,5	30,5

Инв.№ подл. | Подпись и дата | Взам. инв.№

				3.820.1 — 69.1 ОООО8С	
Нач.отд.	Смирнова		15.06.87		
ГИП	Позднова		15.06.87	Выборка стали	Стадия Р; Лист; Листов 1
Вед.инж.	Кавкина		08.06.87		ЛЕНГИПРОВОДХОЗ
Н.контр.	Макарова		15.06.87		

Копировал

Формат А4

Формат	Зона	Поз	Обозначение	Наименование	Кол.	Примечание
				Документация		
А4			3.820.1-69.1 ОООООТО	Техническое описание		
А4			3.820.1-69.1 ОООООВД	Ведомость ссылочных документов		
А4			3.820.1-69.1 ОООООВС	Выборка стали		
А3			3.820.1-69.1 1100СБ	Сборочный чертеж		
				Сборочные единицы		
А4		1	3.820.1-69.1 1110	Сетка арматурная С10	2	
А4		2	3.820.1-69.1 0920-01	Петля строповочная ПС8	4	
А4		3	3.820.1-69.1 0930-01	Петля монтажная ПС10	4	
				Материалы		
				Бетон тяжелый класса В15, марки W4		0,56 м³

Инв.№ подл. | Подпись и дата | Взам. инв.№

				3.820.1 — 69.1 1100	
Нач.отд.	Смирнова		15.06.87		
ГИП	Позднова		15.06.87	Лоток Л5.60-2, лоток с разгрузочными отверстиями ЛР05.60-2	Стадия Р; Лист; Листов 1
Вед.инж.	Кавкина		08.06.87		ЛЕНГИПРОВОДХОЗ
Н.контр.	Макарова		15.06.87		

Копировал

Формат А4

Выпуск 1

Серия 3.820.1-69

Разрез 1-1

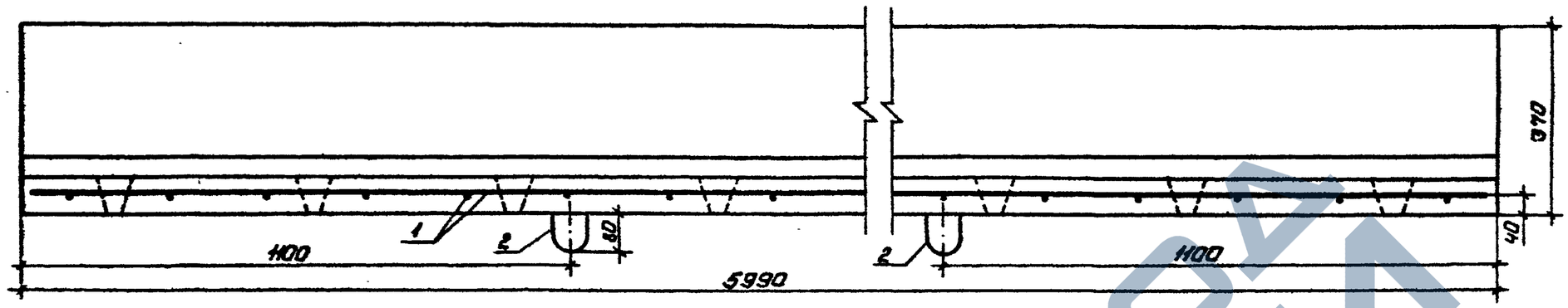

План

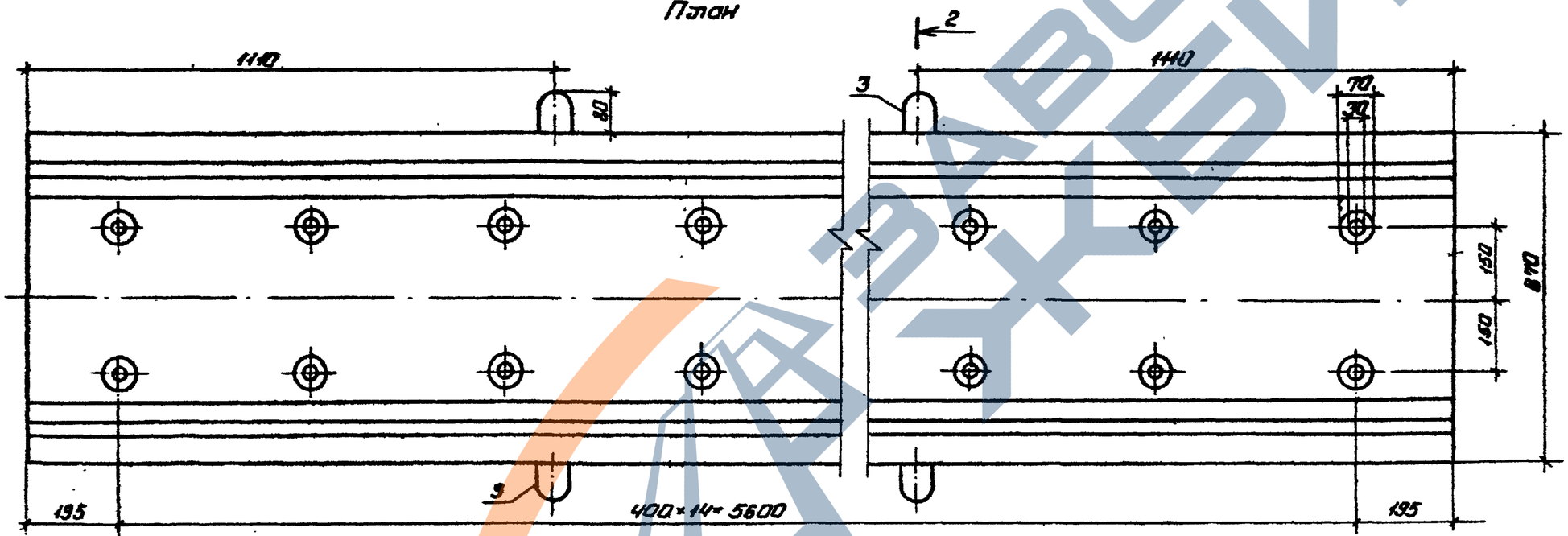

Разрез 2-2

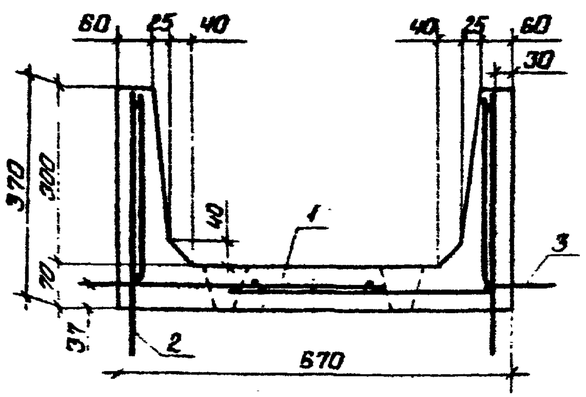

2

Отверстия выполняются для лотков ЛР05.60-2

				3.820.1-69.1 1100 СБ		
				Лоток Л 5.60-2, лоток с разгрузочными отверстиями ЛР05.60-2 Сборочный чертеж	Стадия: Р	Масса: 1,40т	Масштаб: 1:10
Начальник	Смирнова		15.06.87		Лист	Листов 1	
ГИП	Лозанова		15.06.87				
Вед. инж.	Кавкина		08.06.87		ЛЕНГИПРОВОДХОЗ		
Н. контр.	Макарова		15.06.87				

Копировал

Формат А3

Инв. № подл. | Подпись и дата | Взам. инв. №

Серия 3.820.1-69

Выпуск 1

Разрез 1-1

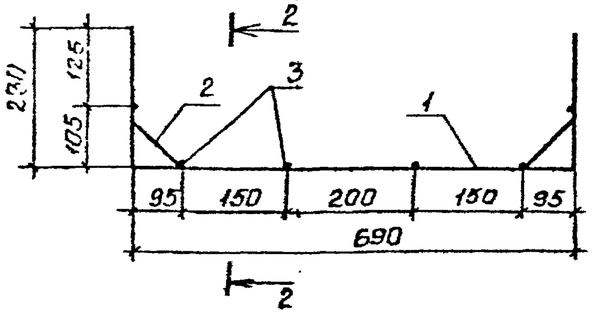

Разрез 2-2

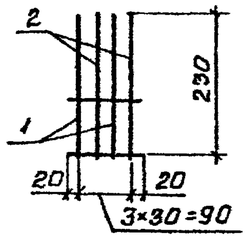

План

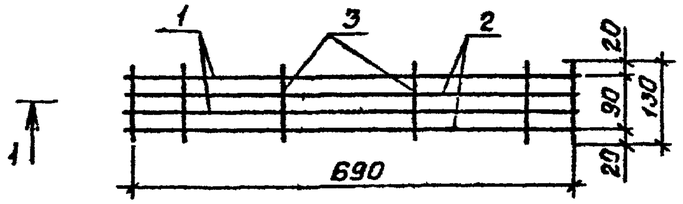

Поз. 1

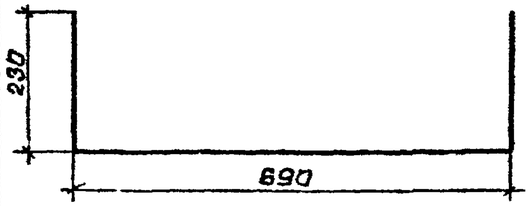

Поз.2

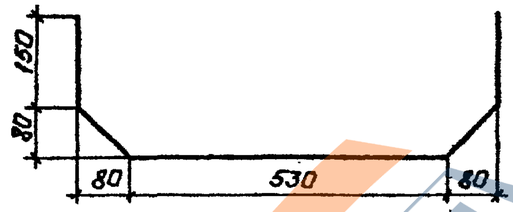

Формат	Зона	Поз	Обозначение	Наименование	Кол.	Примечание
				Детали		
А4		1	3.820.1-69.1 0511	⌀6 Вр I, ГОСТ 6727-80, ℓ=1150	2	0,5 кг
А4		2	3.820.1-69.1 0512	⌀6 Вр I, ГОСТ 6727-80, ℓ=1050	2	0,5 кг
А4		3	3.820.1-69.1 0513	⌀5 Вр I, ГОСТ 6727-80, ℓ=130	6	0,1 кг

Инв. № подл. | Подпись и дата | Взам. инв. №

Нач. отд.	Смирнова		15.06.87
ГИП	Паздникова		15.06.87
Вед. инж.	Ковкина		08.06.87
Н. контр.	Макарова		15.06.87

3.820.1 – 69.1 0510

Каркас арматурный К1

Стадия	Масса	Масштаб
Р	1,1 кг	1:10
Лист	Листов 1	

ЛЕНГИПРОВОДХОЗ

Копировал

Формат А4

Разрез 1-1

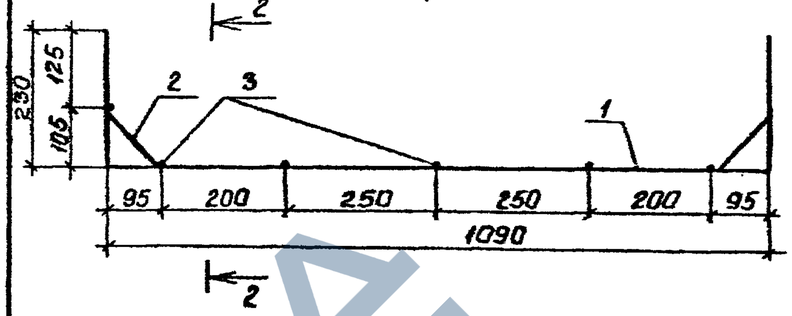

Разрез 2-2

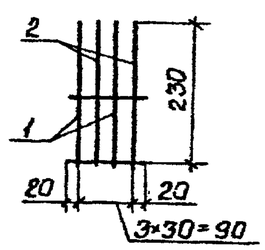

План

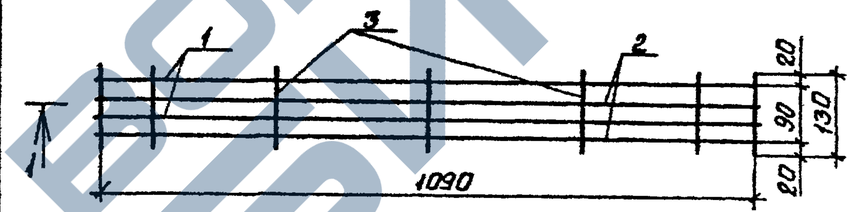

Поз.1

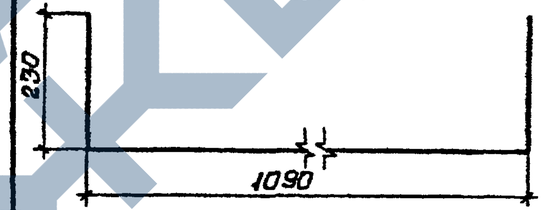

Поз.2

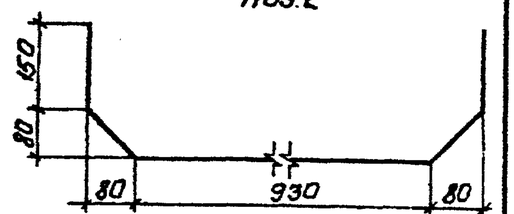

Формат	Зона	Поз	Обозначение	Наименование	Кол.	Примечание
				Детали		
А4		1	3.820.1-69.1 0611	⌀6 Вр I, ГОСТ 6727-80, ℓ=1550	2	0,7 кг
А4		2	3.820.1-69.1 0612	⌀6 Вр I, ГОСТ 6727-80, ℓ=1450	2	0,6 кг
А4		3	3.820.1-69.1 0613	⌀5 В I, ГОСТ 6727-80, ℓ=130	7	0,1 кг

Инв. № подл. | Подпись и дата | Взам. инв. №

Нач. отд.	Смирнова		15.06.87
ГИП	Паздникова		15.06.87
Вед. инж.	Ковкина		08.06.87
Н. контр.	Макарова		15.06.87

3.820.1 – 69.1 0610

Каркас арматурный К2

Стадия	Масса	Масштаб
Р	1,4 кг	1:10
Лист	Листов 1	

ЛЕНГИПРОВОДХОЗ

Копировал

Формат А4

https://zavodjbi.com/

Выпуск 1

Серия 3.820.1-69

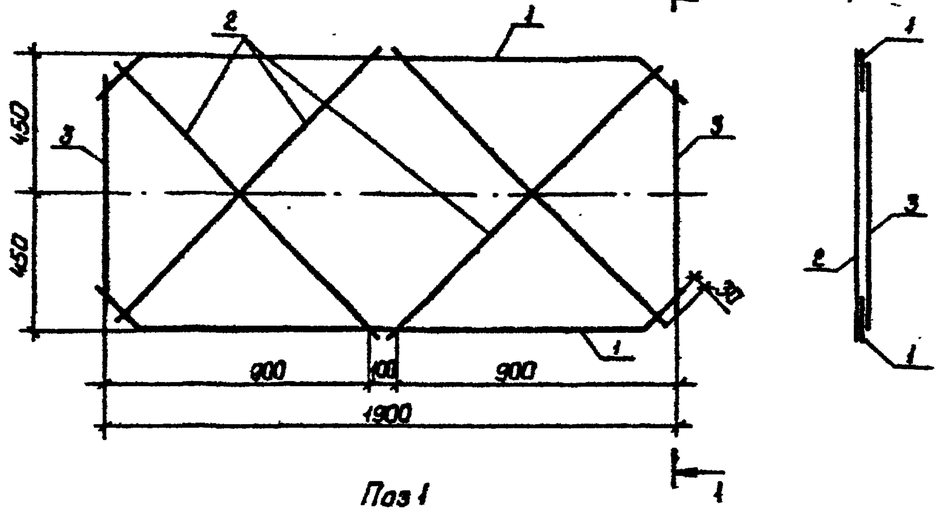

Формат	Зона	Поз	Обозначение	Наименование	Кол.	Примечание
				Детали		
Б4		1	3.820.1-69.1 0111	ф6ВрI, ГОСТ6727-80, ℓ=2050	2	0,9кг
Б4		2	3.820.1-69.1 0112	ф6ВрI, ГОСТ6727-80, ℓ=1300	4	1,2кг
Б4		3	3.820.1-69.1 0113	ф6ВрI, ГОСТ6727-80, ℓ=800	2	0,4кг

Нач.отд	Смирнова		15.06.87
ГИП	Паэднова		15.06.87
Вед.инж.	Ковкина		15.06.87
Н.контр.	Макарова		15.06.87

3.820.1-69.1 0110

Сетка арматурная С1

Стадия	Масса	Масштаб
Р	2,5кг	1:20
Лист	Листов 1	

ЛЕНГИПРОВОДХОЗ

Инв.№ подл. | Подпись и дата | Взам. инв. №

Копировал Б4

Формат А4

Формат	Зона	Поз	Обозначение	Наименование	Кол.	Примечание
			3.820.1-69.1 0210	С2		
				Детали		
Б4		1	3.820.1-69.1 0211	ф5ВрI, ГОСТ6727-80, ℓ=300	8	0,3кг
Б4		2	3.820.1-69.1 0212	ф5ВрI, ГОСТ6727-80, ℓ=750	3	0,4кг
			3.820.1-69.1 0210-01	С3		
				Детали		
Б4		1	3.820.1-69.1 0211	ф5ВрI, ГОСТ6727-80, ℓ=300	8	0,4кг
Б4		2	3.820.1-69.1 0213	ф5ВрI, ГОСТ6727-80, ℓ=1450	3	0,5кг
			3.820.1-69.1 0210-02	С4		
				Детали		
Б4		1	3.820.1-69.1 0211	ф5ВрI ГОСТ6727-80, ℓ=300	10	0,5кг
Б4		2	3.820.1-69.1 0214	ф5ВрI ГОСТ 6727-80, ℓ=1550	3	0,8кг

Нач.отд.	Смирнова		15.06.87
ГИП	Паэднова		15.06.87
Вед.инж.	Ковкина		15.06.87
Н.контр.	Макарова		15.06.87

3.820.1-69.1 0210

Сетки арматурные С2, С3, С4

Стадия	Масса	Масштаб
Р	см.табл	1:10
Лист 1	Листов 2	

ЛЕНГИПРОВОДХОЗ

Инв.№ подл. | Подпись и дата | Взам. инв. №

Копировал Б4

Формат А4

Серия 3.820.1-69 Выпуск 1

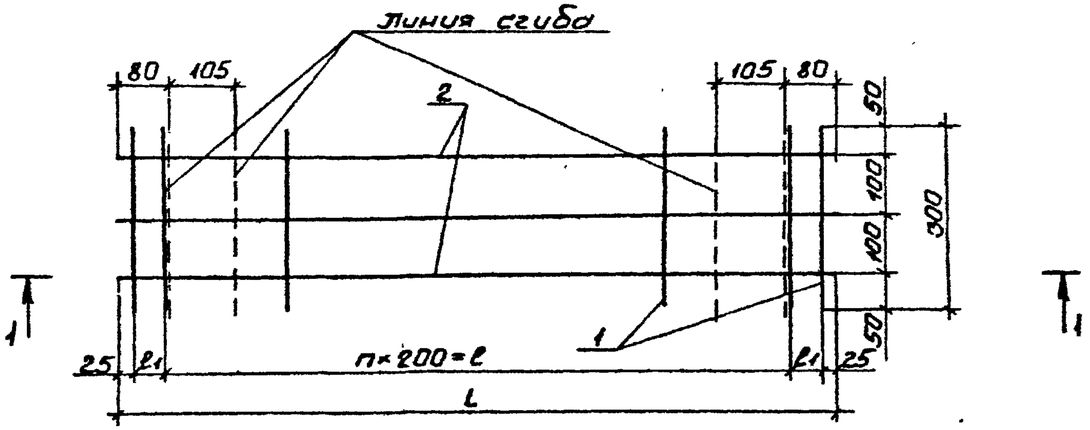

Разрез 1-1

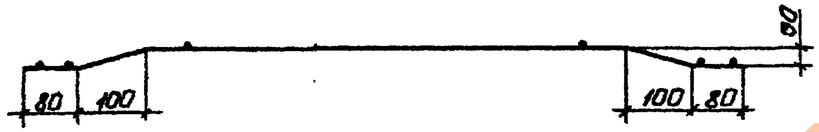

Обозначение	Марка	n	l мм	b мм	L мм	Масса кг
3.820.1-69.1 0210	С2	3	600	50	750	0,6
3.820.1-69.1 0210-01	С3	5	1000	50	1150	0,9
3.820.1-69.1 0210-02	С4	7	1400	100	1650	1,2

Инв.№ подл. | Подпись и дата | Взам.инв.№ | Инв.№ дубл. | Подпись и дата | Взам.инв.№

3.820.1-69.1 0210

Лист 2

Копировал

Формат А4

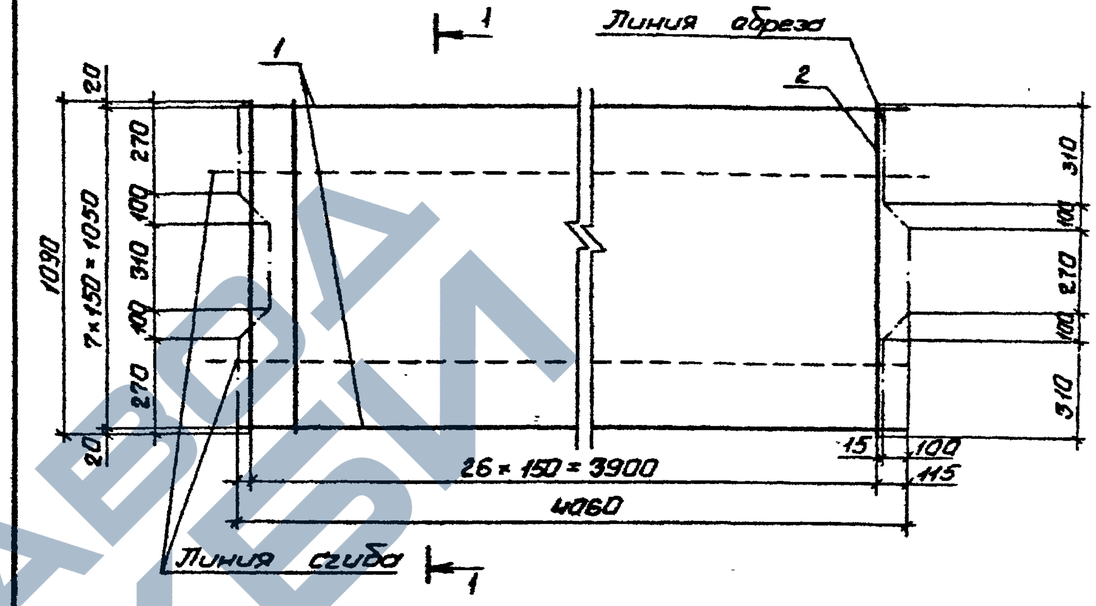

Разрез 1-1

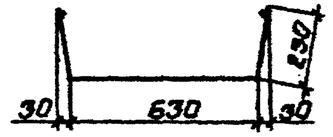

Формат	Зона	Поз	Обозначение	Наименование	Кол.	Примечание
				Детали		
Б4		1	3.820.1-69.1 0711	⌀5Bpī, ГОСТ 6727-80, ℓ=3960	8	4,9кг
Б4		2	3.820.1-69.1 0712	⌀5Bpī, ГОСТ 6727-80, ℓ=1090	27	4,5кг

3.820.1-69.1 0210

Нач.отд.	Смирнова		15.06.87
ГИП	Позднова		15.06.87
Вед.инж.	Ковкина		08.06.87
Н.контр.	Макарова		15.06.87

Сетка арматурная С5

Стадия	Масса	Масштаб
Р	9,4кг	1:20
Лист		Листов 1

ЛЕНГИПРОВОДХОЗ

Копировал

Формат А4

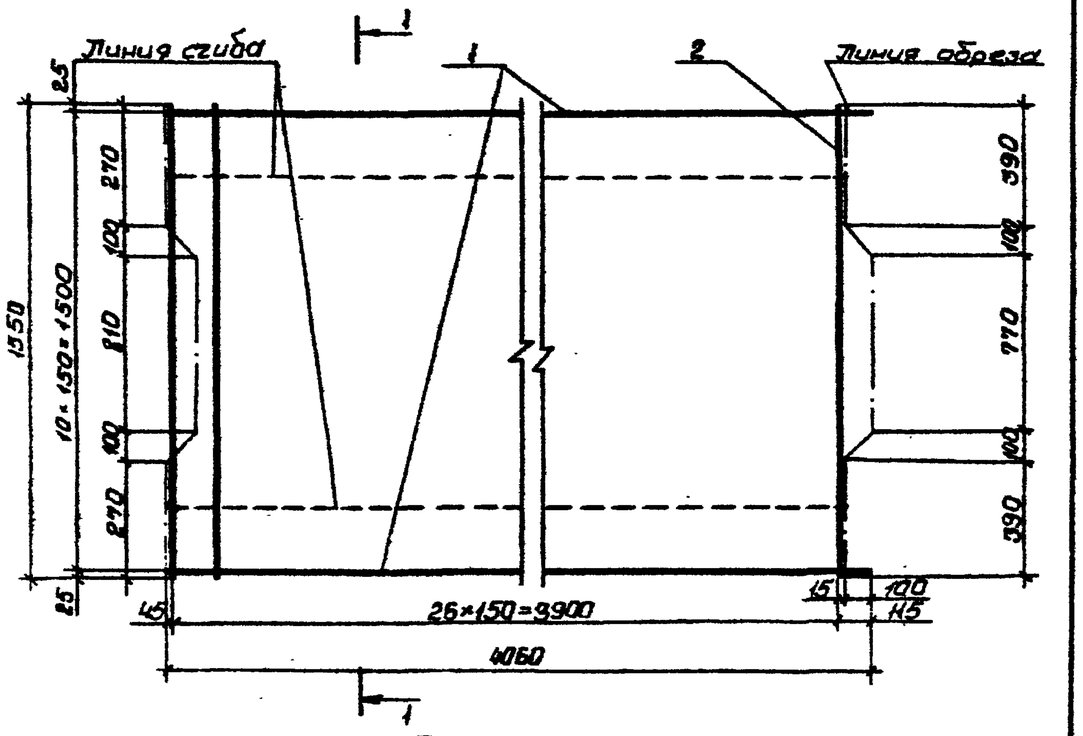

Разрез 1-1

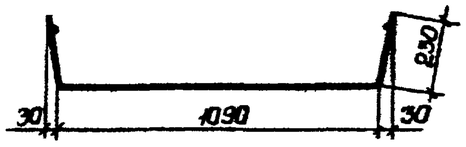

Формат	Зона	Поз	Обозначение	Наименование	Кол.	Примечание
				Детали		
Б4		1	3.820.1-69.1 0811	⌀5Bp I, ГОСТ 6727-80, ℓ=3960	11	6,7кг
Б4		2	3.820.1-69.1 0812	⌀5Bp I, ГОСТ 6727-80, ℓ=1550	27	6,4кг

Нач.отд	Смирнова		15.06.87	3.820.1-69.1-0810		
ГИП	Позднова		15.06.87	Сетка арматурная С6	Стадия: Р	Масса: 13,1кг	Масштаб: 1:20
Ст.инж.	Макарова		15.06.87		Лист	Листов 1
Н.контр.	Ковкина		15.06.87		ЛЕНГИПРОВОДХОЗ	

Копировал

Формат А4

Серия 3.820.1-69

Альбом 1

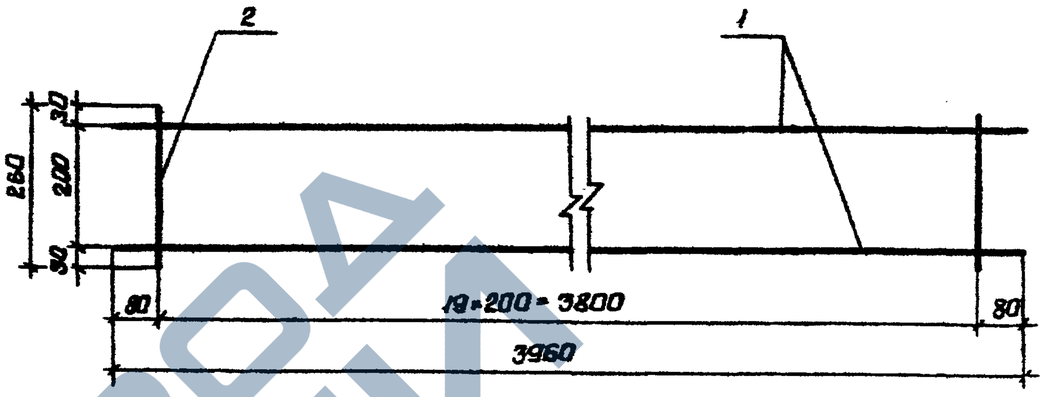

Формат	Зона	Поз	Обозначение	Наименование	Кол.	Примечание
				Детали		
Б4		1	3.820.1-69.1- 0521	⌀6Bp I, ГОСТ 6727-80, ℓ=3960	2	1,8кг
Б4		2	3.820.1-69.1 0522	⌀5Bp I, ГОСТ 6727-80, ℓ=260	20	0,80кг

Нач.отд	Смирнова		15.06.87	3.820.1-69.1 0520		
ГИП	Позднова		15.06.87	Сетка арматурная С7	Стадия: Р	Масса: 2,6кг	Масштаб: 1:20
Ст.инж.	Макарова		15.06.87		Лист	Листов 1
Н.контр.	Ковкина		15.06.87		ЛЕНГИПРОВОДХОЗ	

Копировал

Формат А4

Инв.№ подл. | Подпись и дата | Взам.инв.№

https://zavodgki.com/

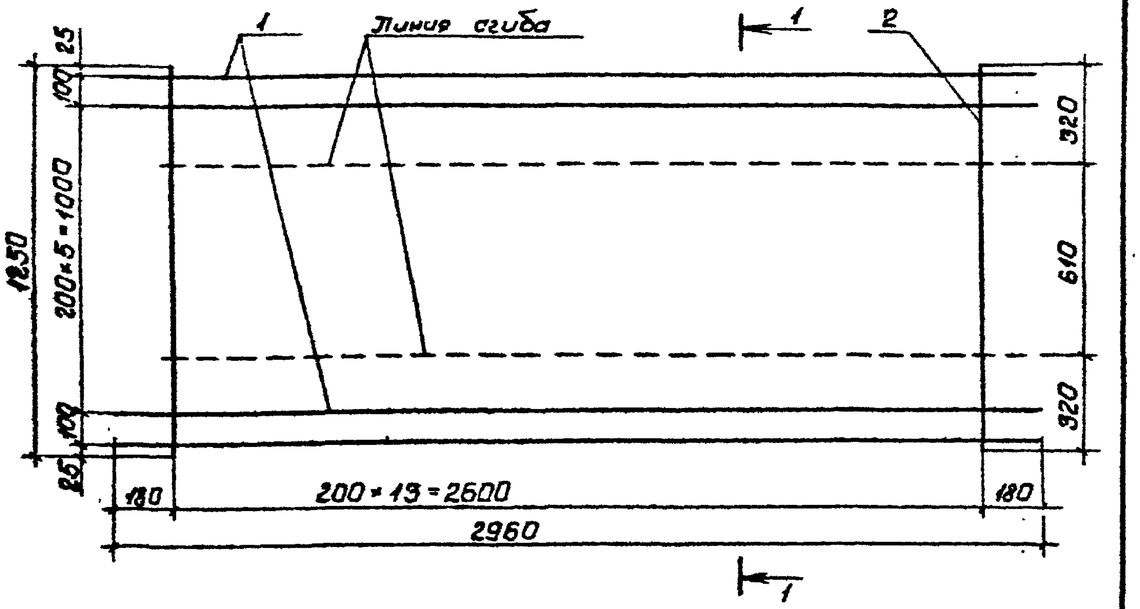

Разрез 1-1

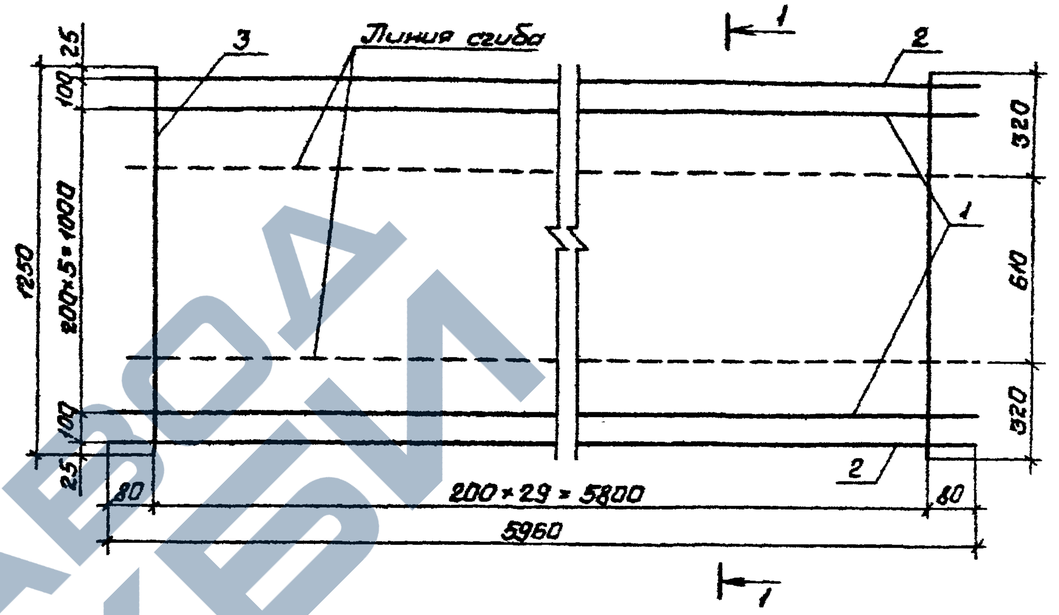

Разрез 1-1

Формат	Зона	Поз	Обозначение	Наименование	Кол.	Примечание
				Детали		
Бч		1	3.820.1-69.1 0911	ф 5ВрI, ГОСТ 6727-80, ℓ=2960	8	3,7кг
Бч		2	3.820.1-69.1 0912	ф 5ВрI, ГОСТ 6727-80, ℓ=1250	14	2,7кг

Нач.отд.	Смирнова		15.06.87
ГИП	Позднова		15.06.87
Вед.инж.	Ковкина		08.06.87
Н.контр.	Макарова		15.06.87

3.820.1-69.1 0910

Сетка арматурная С8

Стадия	Масса	Масштаб
Р	6,4кг	1:20
Лист	Листов 1	

ЛЕНГИПРОВОДХОЗ

Копировал

Формат А4

Формат	Зона	Поз	Обозначение	Наименование	Кол.	Примечание
				Детали		
Бч		1	3.820.1-69.1 1011	ф 5ВрI, ГОСТ 6727-80, ℓ=5960	6	5,5кг
Бч		2	3.820.1-69.1 1012	ф 8Ат III, ГОСТ 5781-82, ℓ=5960	2	4,7кг
Бч		3	3.820.1-69.1 1013	ф 5ВрI, ГОСТ 6727-80, ℓ=1250	30	5,8кг

Нач.отд.	Смирнова		16.06.87
ГИП	Позднова		15.06.87
Вед.инж.	Ковкина		08.06.87
Н.контр.	Макарова		15.06.87

3.820.1-69.1 1010

Сетка арматурная С9

Стадия	Масса	Масштаб
Р	16,0кг	1:20
Лист	Листов 1	

ЛЕНГИПРОВОДХОЗ

Копировал

Формат А4

Серия 3.820.1-69 Выпуск 1

Инв.№ подл. | Подпись и дата | Взам.инв.№

Инв.№ подл. | Подпись и дата | Взам.инв.№

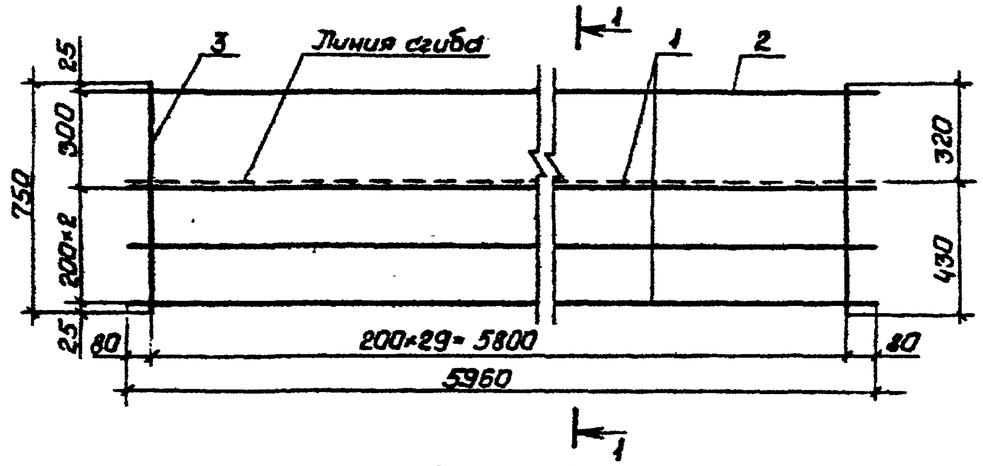

Разрез 1-1

План

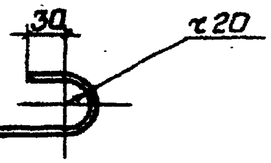

Формат	Зона	Поз	Обозначение	Наименование	Кол	Примечание
А4		1	3.820.1-69.1 1111	⌀6 AI, ГОСТ 5781-82, ℓ=5960	3	4,0 кг
А4		2	3.820.1-69.1 1112	⌀10 AII, ГОСТ 5781-82, ℓ=5950	1	3,7 кг
А4		3	3.820.1-69.1 1113	⌀6 AI, ГОСТ 5781-82, ℓ=750	30	5,0 кг

Нач отд	Смирнова		15.06.87
ГИП	Позднова		15.06.87
Вед инж	Ковкина		15.06.87
Н контр	Макарова		15.06.87

3.820.1-69.1 1110

Сетка арматурная С10

Стадия	Масса	Масштаб
Р	12,7 кг	1:20
Лист	Листов 1	

ЛЕНГИПРОВОДХОЗ

Копировал

Формат А4

Формат	Зона	Поз	Обозначение	Наименование	Кол	Примечание
				Детали		
А4			3.820.1-69.1 0121	⌀6 AI, ГОСТ 5781-82, ℓ=820	1	0,2 кг

Инв.№ подл. | Подпись и дата | Взам.инв.№

Нач отд	Смирнова		15.06.87
ГИП	Позднова		15.06.87
Ст инж	Макарова		15.06.87
Н контр	Ковкина		15.06.87

3.820.1-69.1 0120

Петля строповочная ПС1

Стадия	Масса	Масштаб
Р	0,2 кг	1:5
Лист	Листов 1	

ЛЕНГИПРОВОДХОЗ

Копировал

Формат А4

https://zavodgki.com/

Выпуск 1

Серия 3.820.1-69

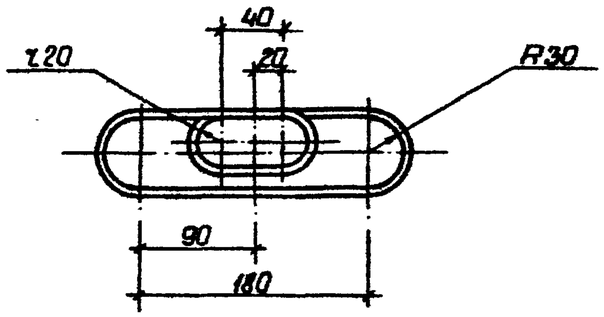

Формат	Зона	Поз	Обозначение	Наименование	Кол.	Примечание
				Детали		
Б4			3.820.1-69.1 0221	ф6 AI, ГОСТ 5781-82, ℓ=760	1	0,2кг

Нач.отд	Смирнова		15.06.87
ГИП	Позднова		15.06.87
Ст.инж.	Макарова		08.06.87
Н.контр.	Ковкина		15.06.87

3.820.1-69.1 0220

Петля строповочная ПС2

Стадия	Масса	Масштаб
Р	0,2кг	1:5
Лист	Листов 1	

ЛЕНГИПРОВДХОЗ

Инв.№ подл. | Подпись и дата | Взам.инв.№

Копировал

Формат А4

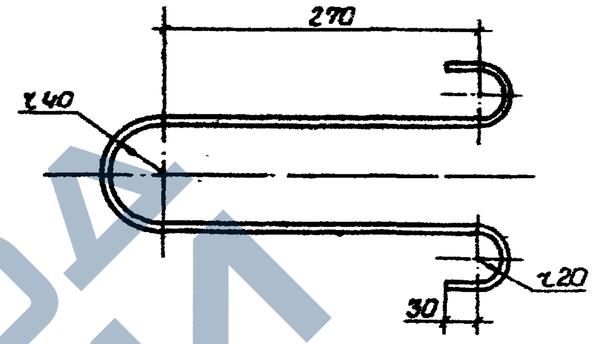

Формат	Зона	Поз	Обозначение	Наименование	Кол.	Примечание
			3.820.1-69.1 0530	ПС3		
				Детали		
Б4		1	3.820.1-69.1 0531	ф8 AI, ГОСТ 5781-82, ℓ=850	1	0,3кг
			3.820.1-69.1 0530-01	ПС4		
				Детали		
Б4		1	3.820.1-69.1 0532	ф10 AI, ГОСТ 5781-82, ℓ=850	1	0,5кг

Нач.отд.	Смирнова		15.06.87
ГИП	Позднова		15.06.87
Вед.инж.	Ковкина		08.06.87
Н.Контр.	Макарова		15.06.87

3.820.1-69.1 0530

Петли строповочные ПС3, ПС4

Стадия	Масса	Масштаб
Р		1:5
Лист	Листов 1	

ЛЕНГИПРОВДХОЗ

Инв.№ подл. | Подпись и дата | Взам.инв.№

Копировал

Формат А4

ЗАВОД ЖБИ

Серия 3.820.1-69 Выпуск 1

Вид А-А

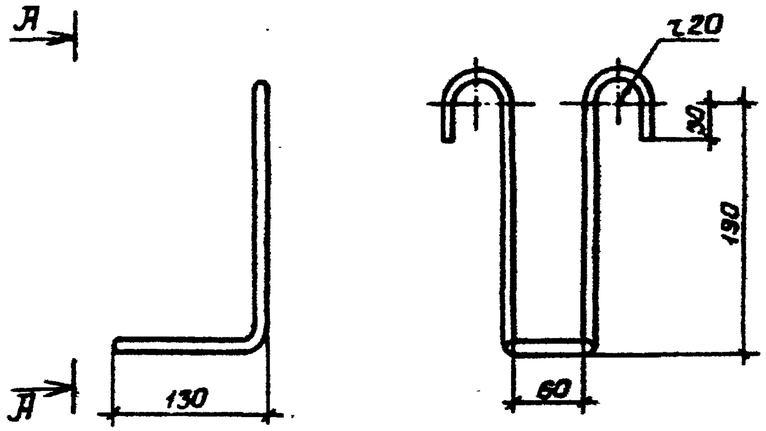

Формат	Зона	Поз.	Обозначение	Наименование	Кол.	Примечание
			3.820.1-69.1 0720	ПС5		
				Детали		
Бч			3.820.1-69.1 0721	⌀8 AI, ГОСТ 5781-82, ℓ=890	1	0,35кг
			3.820.1-69.1 0720-01	ПС6		
				Детали		
Бч			3.820.1-69.1 0722	⌀10 AII, ГОСТ 5781-82, ℓ=890	1	0,55кг

Инв.№ подл. | Подпись и дата | Взам. инв.№

			3.820.1-69 0720		
Нач. отд	Смирнова		15.06.87	Петли монтажные ПС5, ПС6	Стадия: Р; Масса: ; Масштаб: 1:5
ГИП	Позднова		15.06.87		Лист; Листов 1
Вед. инж.	Ковкина		01.06.87		ЛЕНГИПРОВОДХОЗ
Н. контр.	Макарова		15.06.87		

Копировал

Формат А4

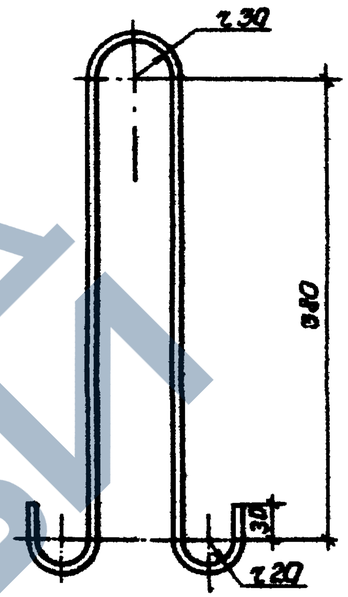

Формат	Зона	Поз.	Обозначение	Наименование	Кол.	Примечание
			3.820.1-69.1 0920	ПС7		
				Детали		
Бч			3.820.1-69.1 0921	⌀8 AI, ГОСТ 5781-82, ℓ=1040	1	0,4кг
			3.820.1-69.1 0920-01	ПС8		
				Детали		
Бч			3.820.1-69.1 0922	⌀10 AII, ГОСТ 5781-82, ℓ=1040	1	0,6кг

Инв.№ подл. | Подпись и дата | Взам. инв.№

			3.820.1-69 0920		
Нач. отд	Смирнова		15.06.87	Петли строповочные ПС7, ПС8	Стадия: Р; Масса: ; Масштаб: 1:5
ГИП	Позднова		15.06.87		Лист; Листов 1
Вед. инж.	Ковкина		01.06.87		ЛЕНГИПРОВОДХОЗ
Н. контр.	Макарова		15.06.87		

Копировал

Формат А4

ЗАВОД ЖБИ

Вид А-А

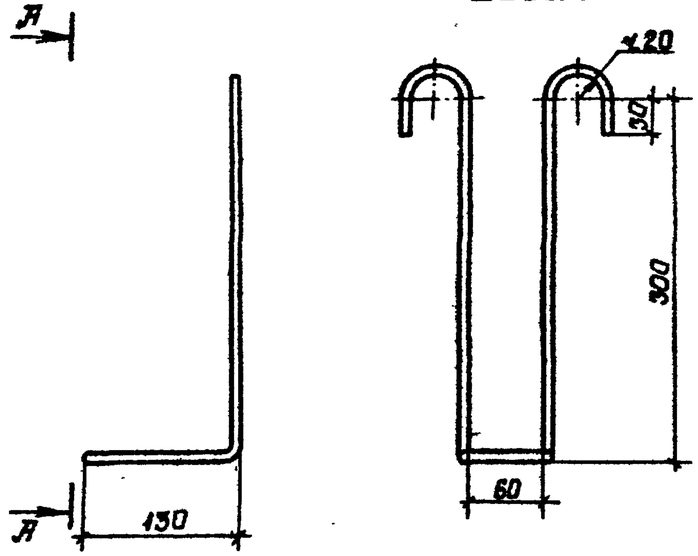

Формат	Зона	Поз	Обозначение		Наименование	Кол.	Примечание
			3.820.1-69.1	0930	ПС9		
					Детали		
Б.ч.			3.820.1-69.1	0931	⌀8 AI, ГОСТ 5781-82, ℓ=1110	1	0,44кг
			3.820.1-69.1	0930-01	ПС10		
					Детали		
Б.ч.			3.820.1-69.1	0932	⌀10 AI, ГОСТ 5781-82, ℓ=1110	1	0,67кг

Серия 3.820.1-69 Выпуск 1

Инв. № подл. | Подпись и дата | Взам. инв. №

Нач. отд.	Смирнова		15.06.87
ГИП	Позднова		15.06.87
Вед. инж.	Ковкина		08.06.87
Н. контр.	Макарова		15.06.87

3.820.1-69.1 0930

Петли монтажные ПС9, ПС10

Стадия	Масса	Масштаб
Р		1:5
Лист	Листов 1	

ЛЕНГИПРОВОДХОЗ

Копировал

Формат А4

https://zavodjbi.com/