https://zavodjbi.com/

ТИПОВЫЕ СТРОИТЕЛЬНЫЕ КОНСТРУКЦИИ, ИЗДЕЛИЯ И УЗЛЫ

СЕРИЯ 1.100.1-7

ИНДУСТРИАЛЬНЫЕ ИЗДЕЛИЯ КРУПНОПАНЕЛЬНЫХ 5-9 ЭТАЖНЫХ ЗДАНИЙ С ВЫСОТОЙ ЭТАЖА 2,8м И СО СТРОИТЕЛЬНЫМ МОДУЛЕМ 15М НА ОСНОВЕ ЖИЛЫХ ДОМОВ СЕРИИ 97

ВЫПУСК 3-3

ПАНЕЛИ ОПОРНЫЕ И ПАРАПЕТНЫЕ ИЗ ТЯЖЕЛОГО БЕТОНА ДЛЯ ТРЕХСЛОЙНЫХ НАРУЖНЫХ СТЕН ТОЛЩИНОЙ 400 мм. (ХОЛОДНЫЙ ЧЕРДАК)

РАБОЧИЕ ЧЕРТЕЖИ

https://zavodjbi.com/

ТИПОВЫЕ СТРОИТЕЛЬНЫЕ КОНСТРУКЦИИ, ИЗДЕЛИЯ И УЗЛЫ

СЕРИЯ 1.100.1-7

ИНДУСТРИАЛЬНЫЕ ИЗДЕЛИЯ КРУПНОПАНЕЛЬНЫХ 5-9 ЭТАЖНЫХ ЗДАНИЙ С ВЫСОТОЙ ЭТАЖА 2,8м И СО СТРОИТЕЛЬНЫМ МОДУЛЕМ 15М НА ОСНОВЕ ЖИЛЫХ ДОМОВ СЕРИИ 97

ВЫПУСК 3-3

ПАНЕЛИ ОПОРНЫЕ И ПАРАПЕТНЫЕ ИЗ ТЯЖЕЛОГО БЕТОНА ДЛЯ ТРЕХСЛОЙНЫХ НАРУЖНЫХ СТЕН ТОЛЩИНОЙ 400 мм. (ХОЛОДНЫЙ ЧЕРДАК)

РАБОЧИЕ ЧЕРТЕЖИ

РАЗРАБОТАНЫ

СибЗНИИЭП

Главный инженер — С.Ф. Траутвейн

Начальник АПМ-1 — М.К. Печерин

Главный инженер проекта — И.Б. Радашкевич

УТВЕРЖДЕНЫ И ВВЕДЕНЫ В ДЕЙСТВИЕ
С 30 АПРЕЛЯ 1990 Г.
ГОСКОМАРХИТЕКТУРЫ
ПРИКАЗ ОТ 23.03.90 № 46

Обозначение	Наименование	Стр.
1.100.1-7.3-3 00.00.00	Содержание	3,4
00.00.00 ТО	Техническое описание	4...7
00.00.00 НИ	Номенклатура изделий	8...10
01.00.00	Панель опорная 1НЧ 12.22.35-150Т	11
01.01.00	Каркас пространственный КП 12.22.35	12
02.00.00	Панель опорная 1НЧ 27.22.35-150Т	13
02.01.00	Каркас пространственный КП 27.22.35	14
03.00.00	Панель опорная 1НЧ 30.22.35-150Т	15
03.01.00	Каркас пространственный КП 30.22.35	16
04.00.00	Панель опорная 1НЧ 30.21.35-150Т	17
04.01.00	Каркас пространственный КП 30.21.35	18
05.00.00	Панель опорная 1НЧ 45.22.35-150Т	19
05.01.00	Каркас пространственный КП 45.22.35	20
06.00.00	Панель опорная 1НЧ 45.21.35-150Т	21
06.01.00	Каркас пространственный КП 45.21.35	22
07.00.00	Панель опорная 1НЧ 45.22.16-150Т	23
07.01.00	Каркас пространственный КП 45.22.16	24
08.00.00	Панель опорная 3НЧ 30.22.40-150Т	25,26
09.00.00	Панель опорная 1НЧ 48.27.31-150Т	27
09.01.00	Каркас пространственный КП 48.27.31	28
10.00.00	Панель парапетная 1НЧ 48.26.31-150Т	29
10.01.00	Каркас пространственный КП 48.26.31	30
11.00.00	Панель парапетная 1НЧ 33.27.31-150Т	31
11.01.00	Каркас пространственный КП 33.27.31	32
12.00.00	Панель парапетная 1НЧ 33.26.31-150Т	33
12.01.00	Каркас пространственный КП 33.26.31	34

Обозначение	Наименование	Стр.
1.100.1-7.3-3 13.00.00	Панель парапетная 1НЧ 15.27.31-150Т	35
14.00.00	Панель парапетная 1НЧ 15.27.31-150Т-1	36
14.01.00	Каркас пространственный КП 15.27.31 КП 15.27.31-1	37
15.00.00	Панель парапетная 1НЧ 15.26.31-150Т	38
16.00.00	Панель парапетная 1НЧ 15.26.31-150Т-1	39
16.01.00	Каркас пространственный КП 15.26.31 КП 15.26.31-1	40
17.00.00	Панель парапетная 1НЧ 30.27.31-150Т	41
17.01.00	Каркас пространственный КП 30.27.31	42
18.00.00	Панель парапетная 1НЧ 30.26.31-150Т	43
18.01.00	Каркас пространственный КП 30.26.31	44
19.00.00	Панель парапетная 1НЧ 45.26.31-150Т	45
19.01.00	Каркас пространственный КП 45.26.31	46
20.00.00	Панель парапетная 1НЧ 38.26.31-150Т	47
20.01.00	Каркас пространственный КП 38.26.31	48
21.00.00	Бетонный вкладыш Б81	49
00.00.00Д1	Детали опалубки	50...60
00.00.00Д2	Детали армирования	61...70
00.00.01	Каркас КР1÷КР6	71
00.00.02	Каркас КР7÷КР9	72
00.00.03	Каркас КР10÷КР15	73
00.00.04	Каркас КР16, КР17, ПК7, КР18	74
00.00.05	Каркас ПК1÷ПК6	75
00.00.06	Сетка С1÷С6	76
00.00.07	Сетка С7÷С12	77

Взам. инв. №

Подпись и дата

Инв. № подл.

Норм. конт.	Радашкевич			1.100.1-7.3-3 00.00.00
Нач. АПК.	Печерин		12.89	Содержание
Гл. констр.	Радашкевич			Стадия Р; Лист 1; Листов 2
Рук. гр.	Стафеедова			СибЗНИИЭП г. Новосибирск
Провер.	Булгакова			
Разраб.	Степанова			

Копировал: Теерт

Формат А3

https://zavodjbi.com/

Обозначение	Наименование	Стр.
00.00.08	Петля П1÷П3	78
00.00.09	Петля П4	
00.00.10	Петля П5÷П7	79
00.00.11	Анкер А1	80
00.00.12	Шпилька Ш1, Ш2	
00.00.13	Изделие закладное М1	81
00.00.14	Анкер А2	
00.00.15	Изделие закладное М2	82
00.00.16	Изделие закладное М3	
00.00.00ВС	Ведомость расхода стали	(83)

Инв.№ подл. | Подпись и дата | Взам.инв.№

Нач.АПМ	Печерин		12.89	1.100.1-7.3-3 00.00.00		
Гл.конс.	Радашкевич			Содержание	стадия: Р	лист: 2	листов:
Рук.гр.	Стабровска				СибЗНИИЭП г.Новосибирск	
Провер.	Булгакова					
Разраб	Маисеева					

4

Общая часть

Рабочие чертежи опорных и наратетных панелей изтяжелого бетона с утепленным нивом для холодных чердаков крупнопанельных жилых зданий серии 97 разработаны в составе общесоюзного строительного каталога типовых конструкций и изделий для всех видов строительства.

Выпуск содержит техническое описание, опалубочные и арматурные узлы, рабочие чертежи, арматурные изделия.

Панели разработаны для несущих стен чердаков 5-9 этажных зданий с размерати строительного модуля кратными 1500мм (1,5м), предназначенных для строительства в климатическом районе IВ при расчетных температурных наружного воздуха не ниже -40°С, нормативном ветровом давлении до 0,38 кПа, на территориях с обычными геологическими условиями.

Панели предназначены для зданий II степени огнестойкости; предел огнестойкости - более 2 часов.

Соединение опорных и наратетных панелей между собой и с конструкциями дома должно осуществляться в соответствии с монтажными узлами, разработанными для домов серии 97.

Изготовление панелей должно соответствовать требованиям, разработанных для настоящей серии технических условий ТУ 67-884-88

Наружные стеновые панели запроектированы с учетом следующих основных технологических наложений: а) термообработку

Инв.№ подл. | Подпись и дата | Взам.инв.№

Нач.АПМ	Печерин		12.89	1.100.1-7.3-3 00.00.00ТО		
Гл.конс.	Радашкевич			Техническое описание	стадия: Р	лист: 1	листов: 4
Рук.гр.	Стабровска				СибЗНИИЭП г.Новосибирск	
Провер	Радашкевич					
Разраб.	Павлючик					

Формат А3

https://zavodjbi.com/

панелей производить при температуре не выше 70°С, допускается воздействие температуры до 85°С на срок не более 30 мин

б) предельный габарит панелей 4.82+2.67×0.31 м, масса до 6,76 т;

в) панели изготавливаются фасадной стороной вниз;

г) подъем панелей в вертикальное положение после термообработки производится без кантователя;

д) распалубка производится при достижении прочности бетона изделия не менее 70% от проектной;

е) панели армируются пространственными сварными каркасами, устанавливаемыми в форму при закрытых бортах; отдельные элементы пространственных каркасов, а также строповочные петли, выпуски и закладные детали окончательно фиксируются в форме;

ж) съемные элементы форм, обеспечивающие образование проемов, а также элементы, образующие профили торцовых панелей, устанавливаются после укладки пространственных каркасов в форму.

Контроль качества при изготовлении должен производиться путем систематического пооперационного контроля: прочности бетонных кубов и арматуры; прочности укладки пространственных каркасов; толщин защитных слоев.

Значения действительных отклонений геометрических параметров панелей не должны превышать предельных, указанных в табл. 6 ГОСТ 11024-84*.

Конструкция панелей

Панели чердака запроектированы из тяжелого бетона (D=2400 кг/м³) класса бетона по прочности В125, морозостойкость 75. Утеплитель - плитный полистирольный пенопласт ПСБ ГОСТ 5588-86 с γ=50 кг/м³. Толщина плит 100 и 50 мм. Технологические зазоры между плитами утеплителя должны быть заполнены пластинами полистирольного пенопласта ПСБ или пенополиэтиленовыми жгутами (вилатерм-С) для исключения сквозных бетонных ребер при формовании панелей.

Для фасадных поверхностей панелей приняты варианты отделки: а) мраморной или гранитной щебенкой; б) стеклянной или керамической плиткой; в) фактура „декор".

Вид отделки назначается в конкретном проекте.

Качество отделки внутренней поверхности опорных и парапетных панелей должно соответствовать категории А-6 - лицевых, неотделываемых поверхностей (ГОСТ 11024-84*).

Фактурный слой или слой, к которому крепится облицовочная плитка, должен переходить с фасадной поверхности на откосы продухов и на торцы панелей в зоне установки герметиков. Класс наружного слоя по прочности на сжатие должен быть не менее В7.5, морозостойкость - не ниже 50, толщина слоя - 20 мм (D=2000 кг/м³).

Панели по своему местоположению в здании делится на опорные (вдоль фасадов и в ризилитах) и парапетные (по торцам дома).

По характеру примыкания к перекрытию панели делятся на панели с противодождевым барьером в виде гребня, расположенного по низу панелей, и без гребней - для установки их на плиты лоджий и балконов.

Закладные детали, расположенные по углам панелей на высоте 1600 мм от нижней опорной грани, служат для крепления опорных панелей друг с другом и к конструкциям дома через подкосы.

Утеплитель в местах выхода на поверхность изделия во избежание загорания при проведении сварочных работ на монтаже необходимого покрывать огнезащитным покрытием толщиной 2-3 мм. Состав огнезащитного покрытия необходимо подбирать по „Рекомен-

Инв. № подл.	Подпись и дата	Взам. инв. №

вациям по выполнению огнезащитной обмазки оконных проемов и боковых граней трехслойных панелей на гибких связях серии 1.020-1/сиб-ЗНИИЭП 1988 г. г. Новосибирск).

Предлагаемый состав: цемент - 1 часть, песок молотый - 2 части, латекс СКС-65 ГП - 0.25 части. Объемная масса состава 2000 кг/м3.

Панель марки ОП 30т (теплая панель машинного помещения) - трехслойная на гибких связях, толщиной 400 мм. Наружный и внутренний слой (150 и 100 мм соответственно) выполнены из тяжелого бетона (D 2400 кг/м3) класса по прочности В12.5, морозостойкость 75.

Утепляющий слой - плитный полистирольный пенопласт ПСБ-С ГОСТ 15588-86 с = 50 кг/м3.

Подъем и монтаж изделий должен производиться за монтажные петли с применением траверс, обеспечивающих вертикальное положение строп. Отклонение от вертикали допускается не более 1:5. При применении траверс не обеспечивающих приведенного выше условия, необходим пересчет петель.

Транспортировать и хранить панели следует в соответствие ГОСТ 13015.4-84 и настоящих технических условий.

Транспортирование панелей и складирование производится в вертикальном положении. При этом панели следует устанавливать на специальные прокладки (не менее двух штук на панель) располагая их только под внутренним бетонным слоем панели.

При транспортировке, хранении и монтаже панелей передача каких-либо усилий на наружный слой панелей не допускается.

Указания по армированию панелей и изготовление пространственных каркасов

Опорные и напрягаемые панели заармированы на усилия, возникающие при распалубке.

Армирование панелей осуществляется пространственными каркасами, которые в свою очередь состоят из унифицированных каркасов-заготовок привязанными к ним дополнительными арматурными деталями. Привязанными - поскольку эти детали по условиям укладки пространственных каркасов в формы с закрытыми бортами не могут быть жестко закреплены на каркасах-заготовках.

Каркасы-заготовки представляют собой систему вертикальных и горизонтальных каркасов, расположенных по контуру панели и в ребрах.

Признак принадлежности к панели и одновременно марку пространственного каркаса каркас-заготовка получает после того, как к нему привязываются (до или после укладки в форму) дополнительные изделия.

Сварные каркасы и сетки должны соответствовать требованиям ГОСТ 10922-75*.

Монтажные петли из арматурной стали класса Ас III марки 10ГТ ГОСТ 5781-82*.

Качество стали для изготовления арматурных каркасов, сеток, петель и закладных деталей должна удовлетворять требованиям ГОСТ 380-71**. Механические свойства стали должны проверяться в соответствии с ГОСТ 12004-81*.

Дополнительный каркас нижнего гребня укладывается в форму до установки основной арматуры. Зазоры обеспечиваются при помощи пластмассовых или цементно-песчаных фиксаторов.

Закладные детали, анкера и петли окончательно фиксируются при помощи бортовых коробочек форм и привязкой к элементам каркаса.

Инв.№ подл. | Подпись и дата | Взам.инв.№

Маркировка панелей

В настоящей серии принята буквенно-цифровая маркировка панелей:

первая цифра 1 определяет тип панели - цельная однослойная;

буквы НЧ являются характеристикой панели по применению - наружная стеновая панель;

следующие три числа, записанные через точки, являются габаритами изделия, соответственно; длиной, высотой и толщиной, абсолютная величина которых принята с округлением (длина и высота в дм, толщина - в см);

следующее число с буквой " " обозначает марку бетона по прочности на сжатие;

следующая цифра обозначает порядковый номер очалубочного изменения данного типоразмера.

Пример расшифровки марки 1НЧ 30.12.35.150т - однослойная наружная чердачная панель длиной 29.9дм, толщиной 35см, изготовленная из бетона класса В12.5 (М150).

Для обеспечения возможности выполнения чертежей средствами автоматизированного проектирования в основных документах и сборочных чертежах приняты сокращенные марки панелей, отсутствие указанных элементов марки компенсируется названием серии выпуска, где помещены рабочие чертежи панели. Полные марки панелей и соответствующие им сокращенные марки приведены в таблицах номенклатуры в соответствующих выпусках. Каждая изготовленная панель должна иметь маркировку, выполненную несмываемой краской. Должны быть нанесены: марка панели, индекс предприятия, масса панели, дата изготовления. Внесения изменений в обозначении марок не допускается.

Инв. № подл. | Подпись и дата | Взам. инв. №

Эскиз	Марка	Обозначение	Размеры, мм L	H	B	Расход материалов: Бетон, м³	Утеплитель	Сталь, кг.	Масса, кг.
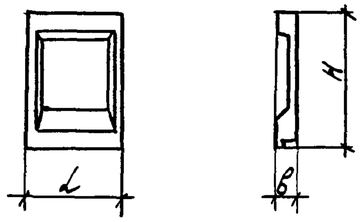	1Н412.22.35-150Т.	1.100.1-7.3-3 01.00.00	1160	2220		0.62	0.03	8.21	1550
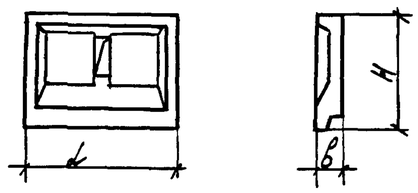	1Н427.22.35-150Т	1.100.1-7.3-3 02.00.00	2660	2220		1.33	0.08	15.37	3330
	1Н430.22.35-150Т	1.100.1-7.3-3 03.00.00	2990	2220	350	1.49	0.08	16.13	3730
	1Н445.22.35-150Т	1.100.1-7.3-3 05.00.00	4490	2220		2.23	0.13	24.49	5580
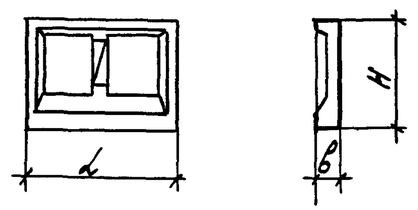	1Н4.30.21.35-150Т	1.100.1-7.3-3 04.00.00	2990	2150		1.48	0.08	14.35	3700
	1Н445.21.35-150Т	1.100.1-7.3-3 06.00.00	4490	2150		2.20	0.13	21.82	5500
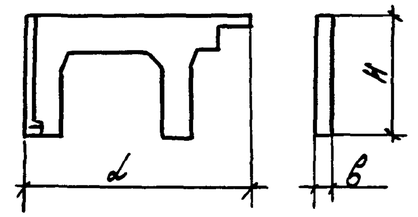	1Н445.22.16-150Т	1.100.1-7.3-3 07.00.00	4490	2150	160	0.67		28.75	1680

Инв.№ подл. | Подпись и дата | Взам. инв.№

Нач. АПМ	Печерин		12.89
Гл. конст.	Радашкевич		
Рук. гр.	Стефедова		
Провер.	Булгакова		
Разраб.	Моисеева		

1.100.1-7.3-3 00.00.00 НИ

Номенклатура изделий

Стадия	Лист	Листов
Р	1	3

СибЗНИИЭП г. Новосибирск

Копир. Морозова. Формат А3

Эскиз	Марка	Обозначение		Размеры, мм L	H	B	Расход материалов Бетон, м³	Утеплитель	Сталь, кг	Масса кг
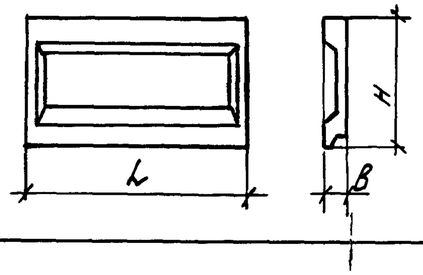	1НЧ 48.27.31-150Т	1.100.1-7.3-3	09.00.00	4815	2670		2.70	0.13	32.85	6760
	1НЧ 33.27.31-150Т	1.100.1-7.3-3	11.00.00	3315	2670		1.89	0.09	21.37	4730
	1НЧ 30.27.31-150Т	1.100.1-7.3-3	17.00.00	2990	2670		1.71	0.08	21.74	4280
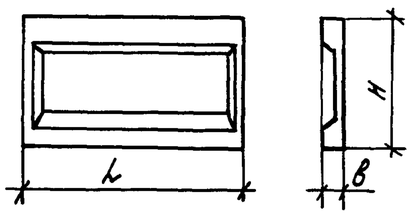	1НЧ 48.26.31-150Т	1.100.1-7.3-3	10.00.00	4815	2600		2.67	0.13	29.73	6680
	1НЧ 33.26.31-150Т	1.100.1-7.3-3	12.00.00	3315	2600	310	1.86	0.09	19.13	4650
	1НЧ 30.26.31-150Т	1.100.1-7.-3-3	18.00.00	2990	2600		1.69	0.08	19.97	4230
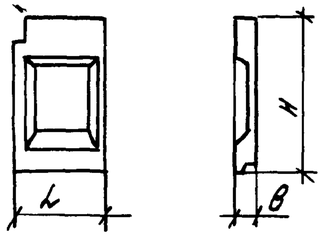	1НЧ 15.27.31-150Т	1.100.1-7.3-3	13.00.00	1480	2670		0.88	0.03	11.79	2200
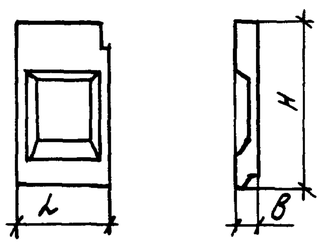	1НЧ 15.27.31-150Т-1	1.100.1-7.3-3	14.00.00	1480	2670		0.88	0.03	11.79	2200

Инв. № подл. | Подпись и дата | Взам. инв. №

Копировал: [illegible] Формат: А3

Эскиз	Марка	Обозначение		Размеры, мм			Расход материалов			Масса, кг
				L	H	B	Бетон, м³	Утеплитель	Сталь, кг	
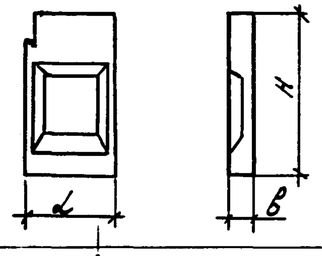	1Н4 15.26.31-150 т	1.100.1-7.3-3	15.00.00	1480	2600	310	0.87	0.03	10.78	2180
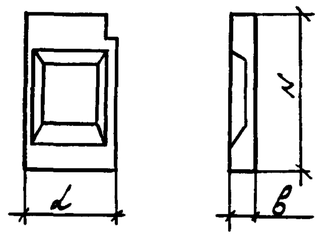	1Н4 15.26.31-150 т-1	1.100.1-7.3-3	16.00.00	1480	2600		0.87	0.03	10.78	2180
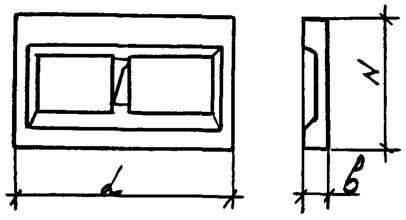	1Н4 45.26.31-150 т	1.100.1-7.3-3	19.00.00	4490	2600		2.48	0.13	25.76	6210
	1Н4 38.26.31-150 т	1.100.1-7.3-3	20.00.00	3800	2600		2.07	0.10	21.41	5180
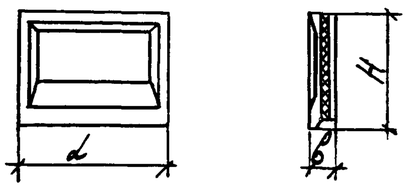	3Н4 30.22.40-150 т	1.100.1-7.3-3	08.00.00	2990	2220	400	1.24	0.96	24.40	3140

Инв. № подл. | Подпись и дата | Взам. инв. №

1.100.1-7.3-3 00.00.00 НИ

Лист 3

Копир. [signature]

формат А3

Фасад

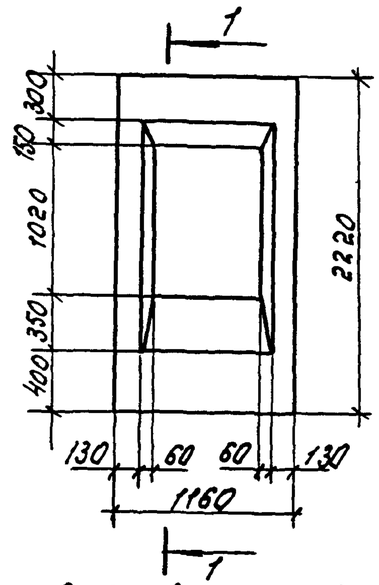

1–1

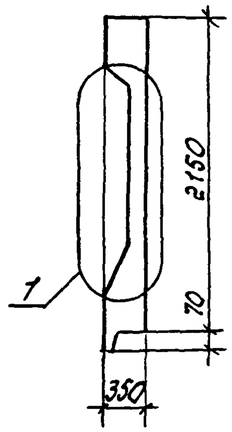

Вид с внутренней стороны

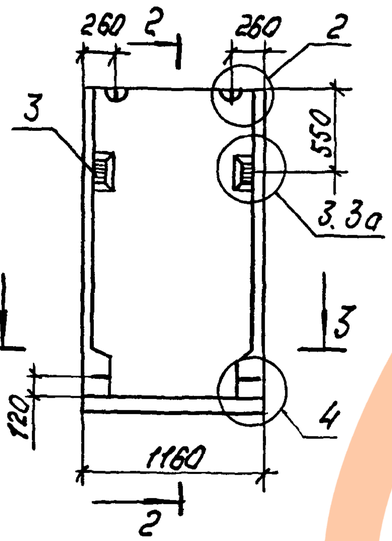

2–2

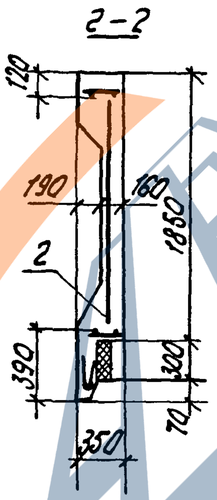

3–3

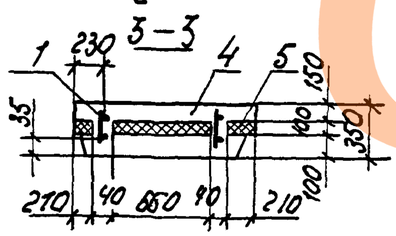

Формат	Зона	Поз.	Обозначение	Наименование	Кол.	Примечание
				Документация		
А3			1.100.1-7.3-3 00.00.00 Д1	Узлы опалубки	Х	
А3			1.100.1-7.3-3 00.00.00 Д2	Узлы армирования	Х	
А3			1.100.1-7.3-3 00.00.00 ТО	Техническое описание	Х	
А3			1.100.1-7.3-3 00.00.00 ВС	Ведомость расхода стали	Х	
				Сборочные единицы		
А3		1	1.100.1-7.3-3 01.01.00	КП 12.22.35	1	
А3		2	1.100.1-7.3-3 00.00.06	Сетка С1	1	
А3		3	1.100.1-7.3-3 00.00.15	Изделие закладное М2	2	
				Материалы		
		4		Бетон В 12.5	0.62	м3
		5		Утеплитель γ=50 кг/м3	0.03	м3

Нач. АПМ	Печерин		1289
Гл. конст.	Радошкевич		
Рук. гр.	Стабредова		
Провер.	Стабредова		
Разраб.	Булгакова		

1.100.1-7.3-3 01.00.00

Панель опорная 1НЧ 12.22.35-150т

Стадия	Масса	Масштаб
Р	1550 кг	
Лист	Листов 1	

СибЗНИИЭП г. Новосибирск

Копир. Формат А3

Инв. № подл. | Подпись и дата | Взам. инв. №

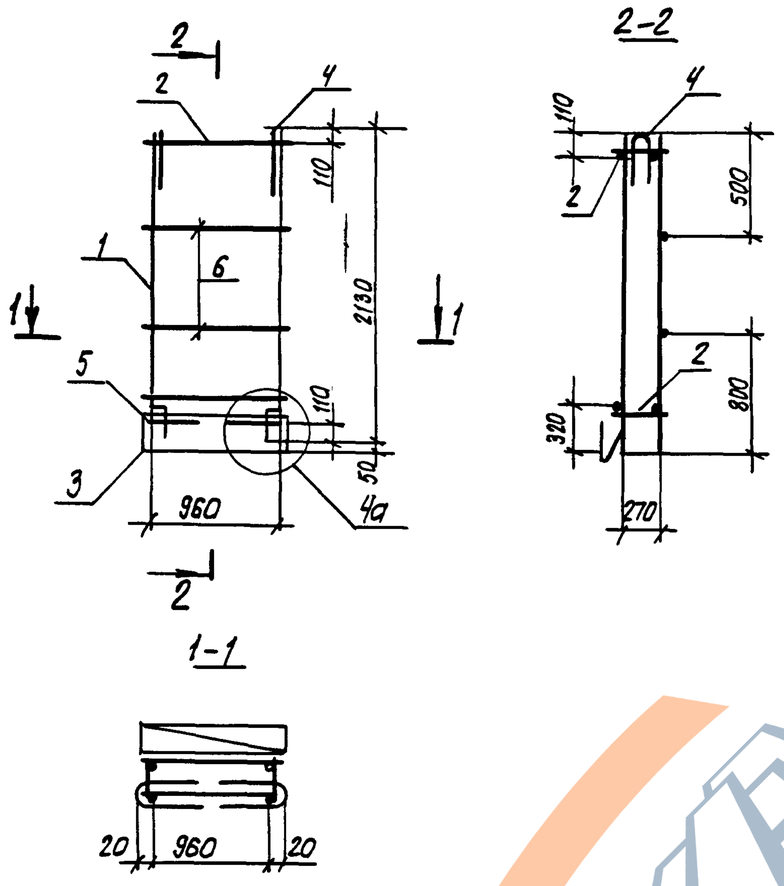

Формат	Зона	Поз	Обозначение	Наименование	Кол.	Примечания
				Документация		
А3			1.100.1-7.3-3 00.00.00 Д2	Узлы армирования		
				Сборочные единицы		
А3		1	1.100.1-7.3-3 00.00.01-01	Каркас КР2	2	
А3		2	-02	Каркас КР3	2	
А3		3	1.100.1-7.3-3 00.00.05	Каркас ПК1	1	
				Детали		
А4		4	1.100.1-7.3-3 00.00.08	Петля П1	2	
А3		5	1.100.1-7.3-3 00.00.14	Анкер А2	2	
Б4		6		ф4ВрI ГОСТ 6727-80*; ℓ=1000	2	0.09 кг

Масса каркаса - 6,56 кг

				1.100.1-7.3-3		01.01-00	
Нач. АПМ. 1	Печерин		12.89	Каркас пространственный КП 12.22.35	Стадия	Лист	Листов
Гл. констр.	Радашкевич				Р		1
Рук. гр.	Стабредова				Сиб ЗНИИЭП г. Новосибирск		
Провер.	Стабредова						
Разраб.	Булгакова						

Инв. № подл. | Подпись и дата | Взам. инв. №

Копировал: [illegible]

Формат А3

Фасад

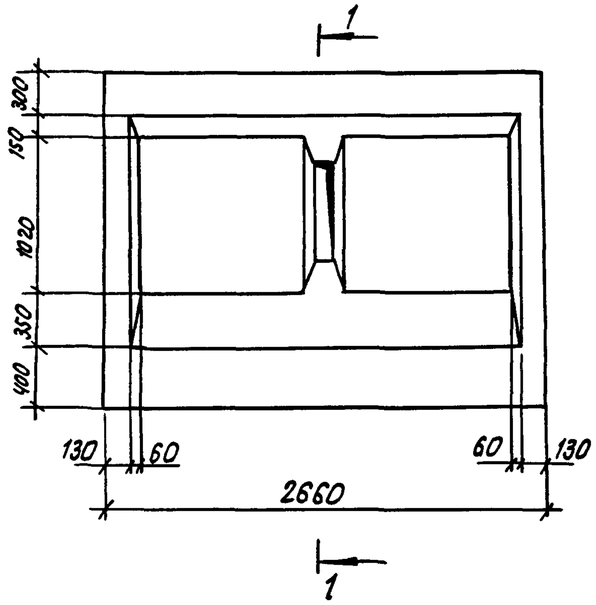

1-1

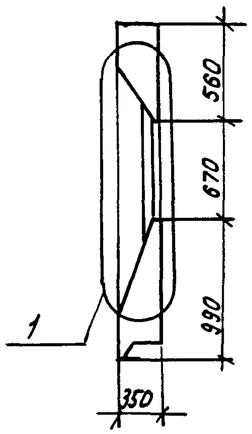

Вид с внутренней стороны

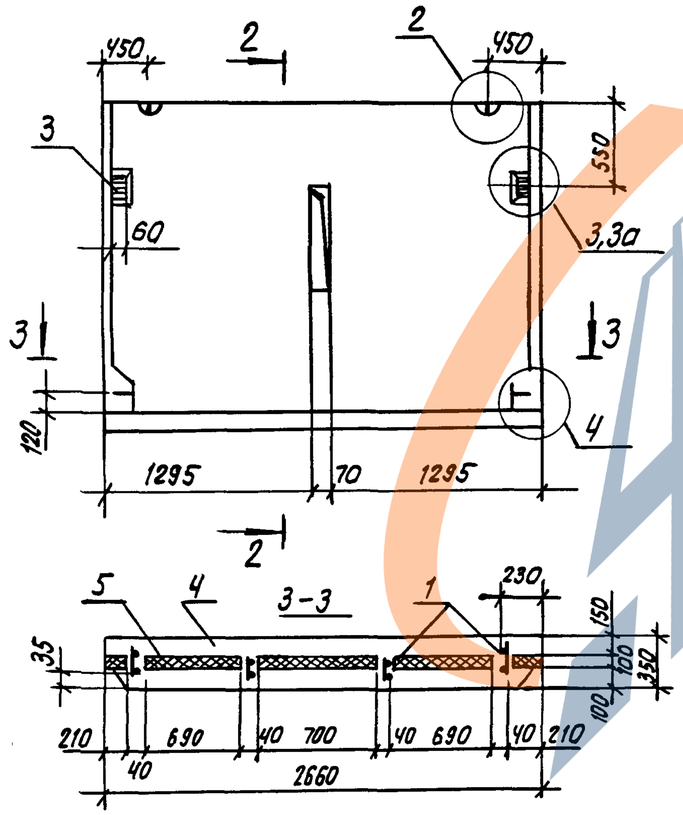

2-2

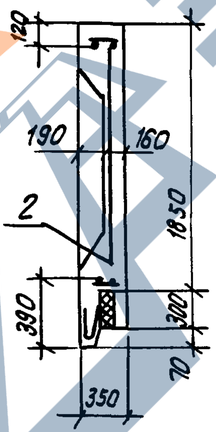

3-3

Формат	Зона	Поз.	Обозначение		Наименование	Кол.	Примечание
					Документация		
А3			1.100.1-7.3-3	00.00.00 Д1	Узлы опалубки	X	
А3			1.100.1-7.3-3	00.00.00 Д2	Узлы армирования	X	
А3			1.100.1-7.3-3	00.00.00 ТО	Техническое описание	X	
А3			1.100.1-7.3-3	00.00.00 РС	Ведомость расхода стали	X	
					Сборочные единицы		
А3		1	1.100.1-7.3-3	02.01.00	КП 27.22.35	1	
А3		2	1.100.1-7.3-3	00.00.06-01	С2	1	
А4		3	1.100.1-7.3-3	00.00.15	Изделие закладное М2	2	
					Материалы		
		4			Бетон В12.5	1.33	м³
		5			Утеплитель γ=50 кг/м³	0.08	м³

Нач.АПМ.1	Печерин		12.89
Гл.конст	Радашкевич		
Рук.гр.	Ставредова		
Провер.	Ставредова		
Разраб.	Булгакова		

1.100.1-7.3-3 02.00.00

Панель опорная
1НЧ 27.22.35-150т.

Стадия	Масса	Масштаб
Р	3330 кг	
Лист	Листов 1	

СибЗНИИЭП
г.Новосибирск

Копировал: Театр

Формат А3

Взам.инв.№ | Подпись и дата | Инв.№ подл.

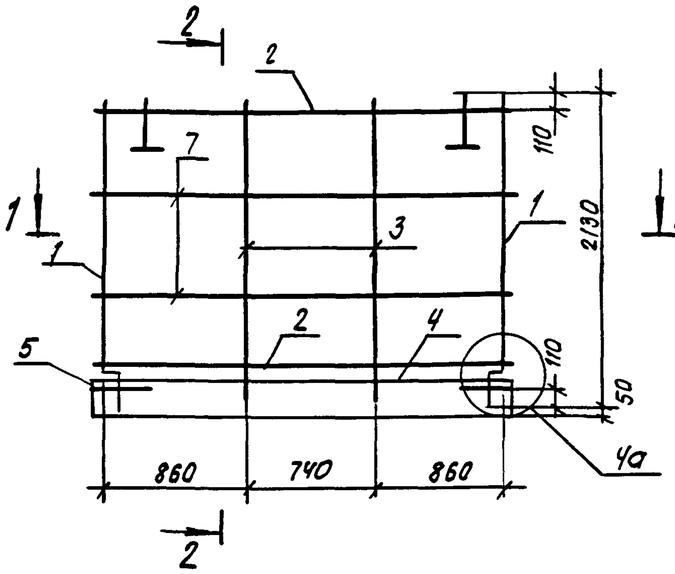

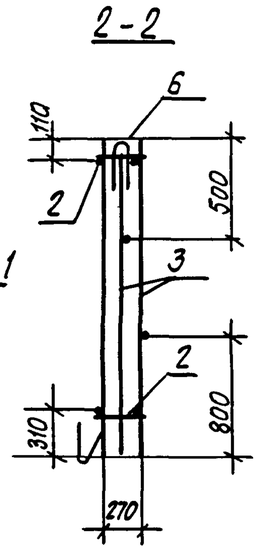

Формат	Зона	Поз	Обозначение	Наименование	Кол.	Примечание
				Документация		
А3			1.100.1-7.3-3 00.00.00 Д2	Узлы армирования	×	
А3			1.100 1-7.3-3 00.00.00 ТО	Техническое описание	×	
				Сборочные единицы		
А3		1	1.100.1-7.3-3 00.00.01-01	Каркас КР2	2	
А3		2	-02	Каркас КР4	2	
А3		3	1.100.1-7.3-3 00.00.01	Каркас КР1	2	
А3		4	1.100.1-7.3-3 00.00.05-01	Каркас ПК2	1	
				Детали		
А4		5	1.100 1-7.3-3 00.00.14	Анкер А2	2	
А4		6	1.100.1-7.3-3 00.00 08-01	Петля П2	2	
Б4		7		ф4ВрIГОСТ6727-80*; ℓ=2500	2	0,23 кг

Масса каркаса 12,33 кг

				1.100.1-7.3-3	02.01.00		
Нач. Апм. 1	Печерин		12.89	Каркас пространственный КП 27.22.35	Стадия	Лист	Листов
Гл. конст.	Радашкевич				Р		1
Рук. гр.	Стабредова				СибЗНИИЭП г. Новосибирск		
Провер	Стабредова						
Разраб	Булгакова						

Инв. № подл. | Подпись и дата | Взам. инв. №

Копировал: Теарт

формат А3

Фасад

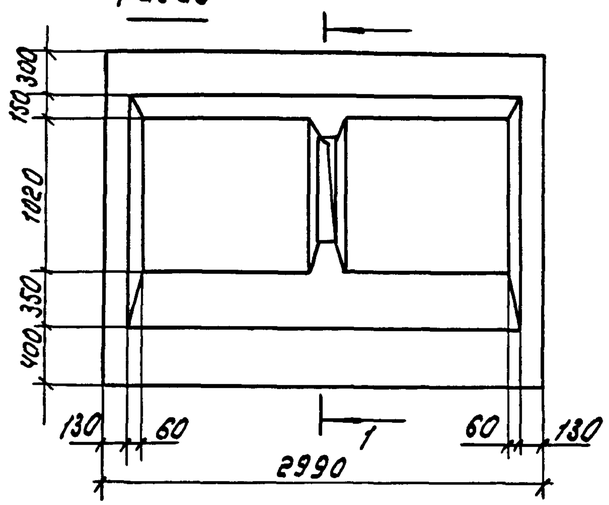

1–1

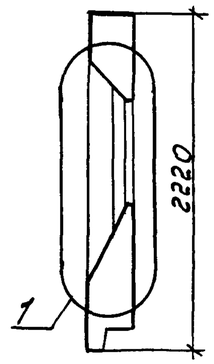

Вид с внутренней стороны

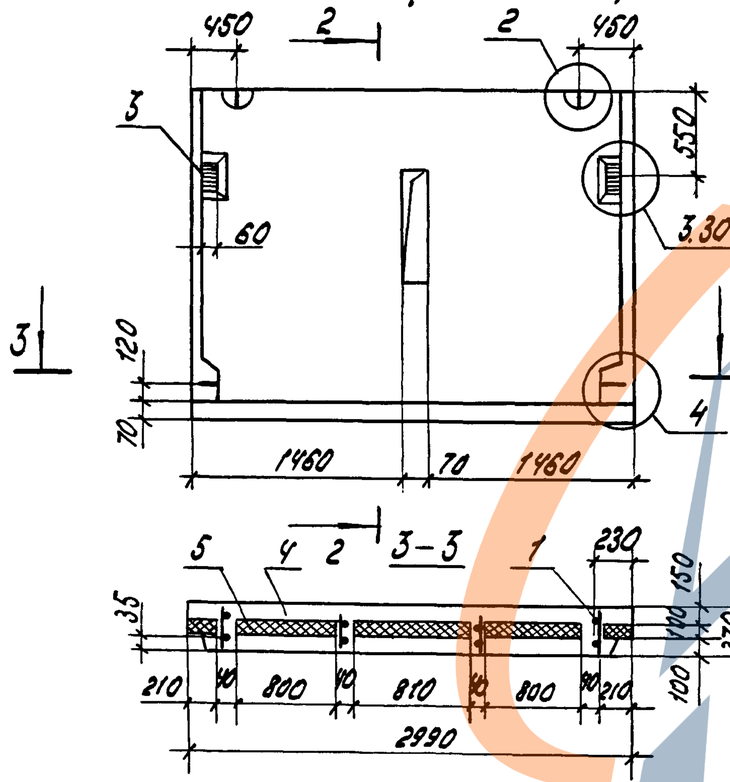

2–2

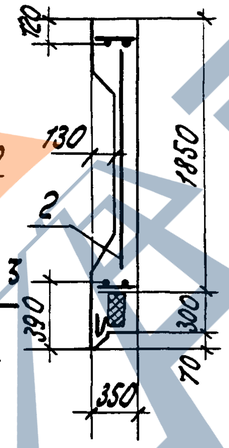

Формат	Зона	Поз.	Обозначение	Наименование	Кол.	Примеч.
				Документация		
А3			1.100.1-7.3-3 00.00.00ДА1	Узлы опалубки	Х	
А3			1.100.1-7.3-3 00.00.00ДА2	Узлы армирования	Х	
А3			1.100.1-7.3-3 00.00.00ТО	Техническое описание	Х	
А3			1 100.1-7.3-3 00.00.00 РС	Ведомость расхода стали	Х	
				Сборочные единицы		
А3		1	1.100.1-7.3-3 03.01.00	КП 30.22.35	1	
А3		2	1.100.1-7.3-3 00.00 06-02	Сетка С3	1	
А4		3	1.100.1-7.3-3 00.00.15	Изделие закладное М2	2	
				Материалы		
		4		Бетон В12.5	1.49	м³
		5		Утеплитель γ=50 кг/м³	0.08	м³

Нач АПМТ	Печерин		12.89
Гл.конст.	Радашкевич		
Рук. гр.	Стабредова		
Провер.	Стабредова		
Разроб	Моисеева		

1.100.1-7.3-3 03.00.00

Панель опорная
1НЧ 30.22.35-150 т

Стадия	Масса	Масштаб
Р	3730 кг.	
Лист	Листов 1	

СибЗНИИЭП
г. Новосибирск

Копир. Морозова

Формат А3

Инв.№ подл. | Подпись и дата | Взам.инв.№

https://zavodjbi.com/

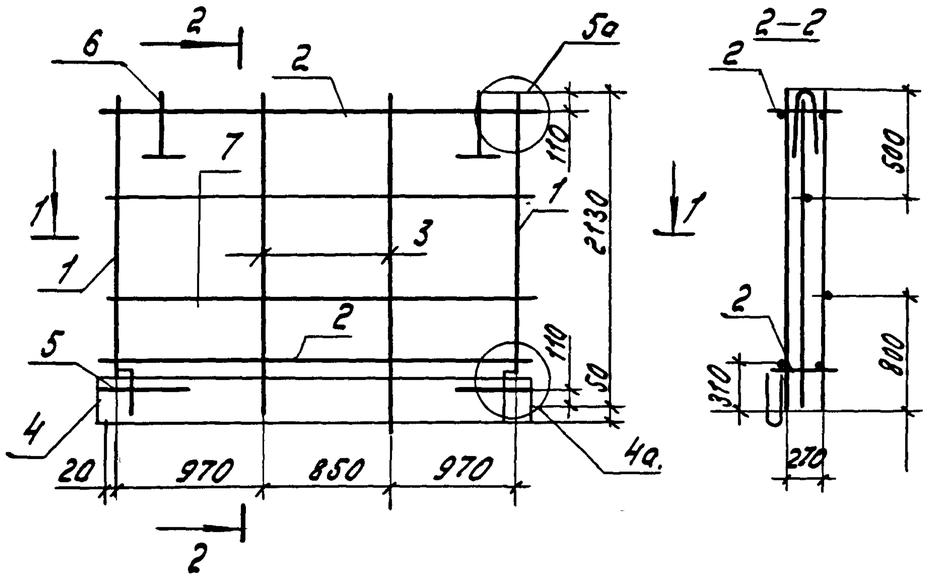

1—1

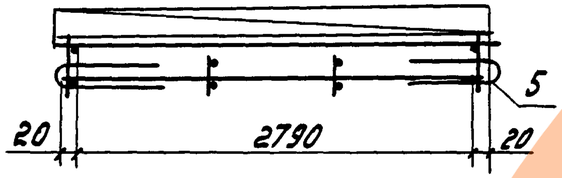

Формат	Зона	Поз.	Обозначение	Наименование	кол.	Примеч.
				Документация		
А3			1.100 1-7.3-3 00.00.00.Д2	Узлы армирования		
А3			1.100.1-7.3-3 00.00.00.ТО	Техническое описание		
				Сборочные единицы.		
А3		1	1.100.1-7.3-3 00.00.01-01	Каркас КР2	2	
А3		2	-04	Каркас КР5	2	
А3		3	1.100.1-7.3-3 00.00.01	Каркас КР1	2	
А3		4	1.100.1-7.3-3 00.00.05-02	Каркас ПК3	1	
				Детали.		
А4		5	1.100.1-7.3-3 00.00.14	Анкер А2	2	
А4		6	1.100.1-7.3-3 00.00.08-01	Петля П2	2	
Б4		7		ф4Вр-I ГОСТ6727-80* ℓ=2830	2	0.26 кг.

Масса каркаса 12.91 кг.

Инв.№подл. | Подпись и дата | Взам.инв.№

				1.100.1-7.3-3	03.01.00			
Нач. АПМ	Печерин		12.89	Каркас пространственный КП30.22.35	Стадия	Лист	Листов	
Гл. констр	Радашкевич				Р		1	
Рук. гр.	Стабредова				СибЗНИИЭП г. Новосибирск			
Провер.	Стабредова							
Разраб.	Булгакова							

Копир. Формат А3

Фасад

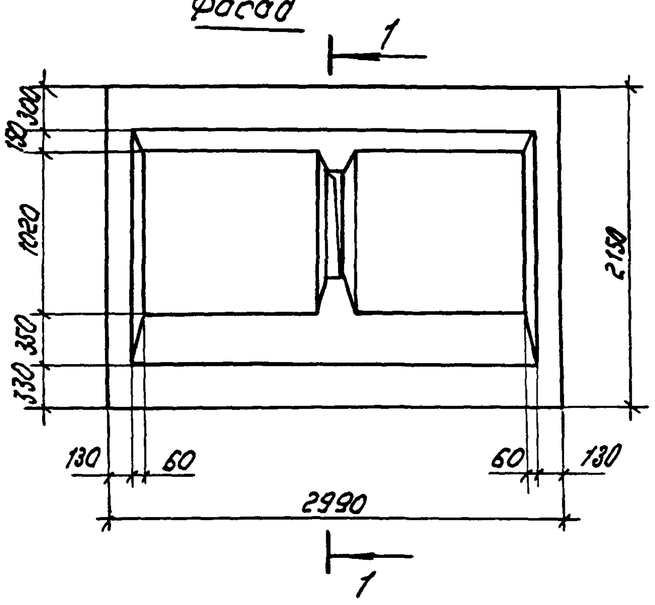

1—1

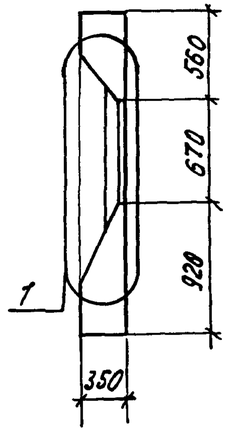

Вид с внутренней стороны

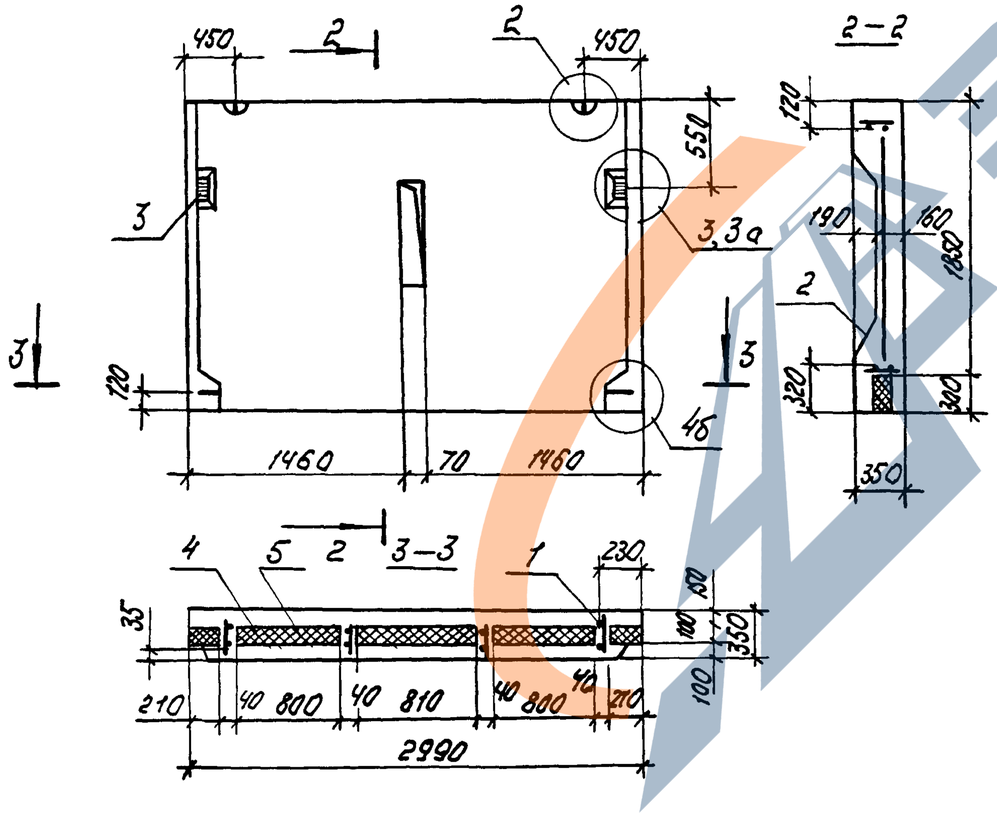

Формат	Зона	Поз.	Обозначение	Наименование	Кол.	Примечание
				Документация		
А3			1.100.1-7.3-3 00.00.00 Д1	Узлы опалубки	×	
А3			1.100.1-7.3-3 00.00.00 Д2	Узлы армирования	×	
А3			1.100.1-7.3-3 00.00.00 ТО	Техническое описание	×	
А3			1.100.1-7.3-3 00.00.00 РС	Ведомость расхода стали	×	
				Сборочные единицы		
А3		1	1.100.1-7.3-3 04.01.00	КП 30.21.35	1	
А3		2	1.100.1-7.3-3 00.00.06-02	Сетка С3	1	
А4		3	1.100.1-7.3-3 00.00.15	Изделие закладное М2	2	
				Материалы		
		4		Бетон В 12.5	1.48	м³
		5		Утеплитель γ=50 кг/м³	0.08	м³

Нач. АПМ	Печерин		12.89
Гл. конст.	Радашкевич		
Рук. гр.	Стобредова		
Провер.	Стобредова		
Разраб.	Булгакова		

1.100.1-7.3-3 04.00.00

Панель опорная 1Н 30.21.35-150 Т

Стадия	Масса	Масштаб
Р	3700 кг	
Лист	Листов 1	

СибЗНИИЭП г. Новосибирск

Копир

Формат А3

Инв. № подл. | Подпись и дата | Взам. инв. №

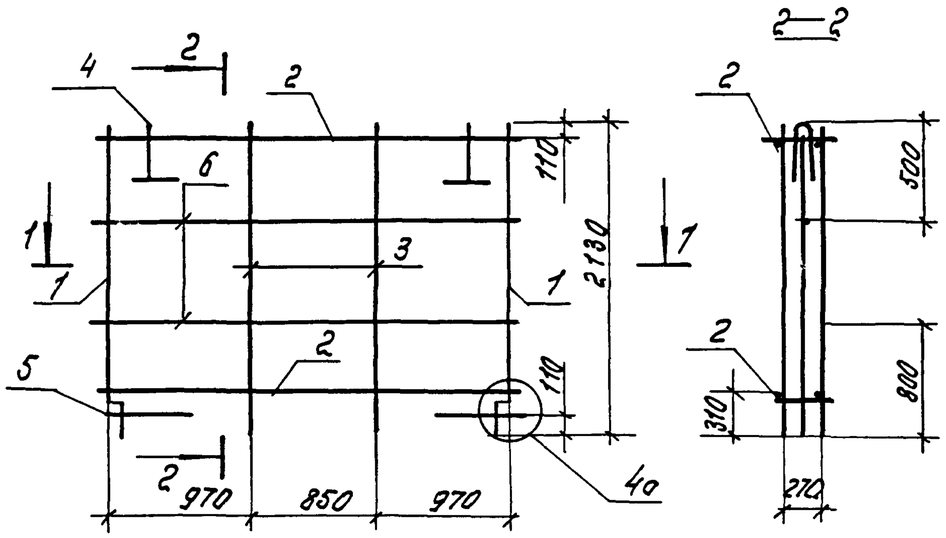

1—1

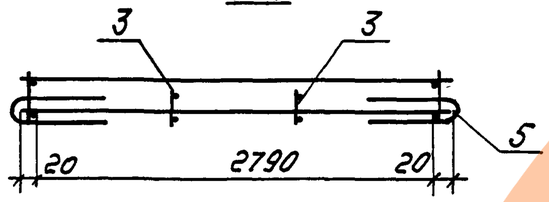

Формат	Зона	Поз.	Обозначение	Наименование	Кол.	Примечание
				Документация		
А3			1.100.1-7.3-3 00.00.00Д2	Узлы армирования	X	
				Сборочные единицы		
А3		1	1.100.1-7.3-3 00.00.01-01	Каркас КР2	2	
А3		2	-04	Каркас КР5	2	
А3		3	1.100.1-7.3-3 00.00.01	Каркас КР1	2	
				Детали		
А4		4	1.100.1-7.3-3 00.00.08-01	Петля П2	2	
А4		5	1.100.1-7.3-3 00.00.14	Анкер А2	2	
Б.4		6		ф4 Вр I ГОСТ 6727-80* ℓ=2830	2	0.26 кг.

Масса каркаса 11.13 кг.

				1.100.1-7.3-3		04.01.00.
Нач. АПМ	Печерин		12.89	Каркас пространственный КП30.21.35	Стадия	Лист	Листов
Гл. конст.	Радашкевич				Р		1
Рук. гр.	Стабредова				СибЗНИИЭП г. Новосибирск		
Провер.	Стабредова						
Разраб.	Булгакова						

Копир. Морозова. Формат А3

Инв. № подл. | Подпись и дата | Взам. инв. №

Фасад

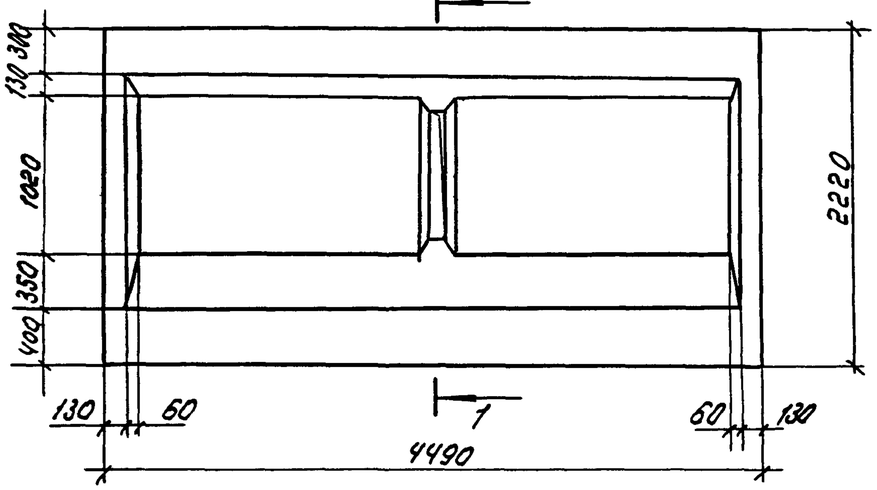

1–1

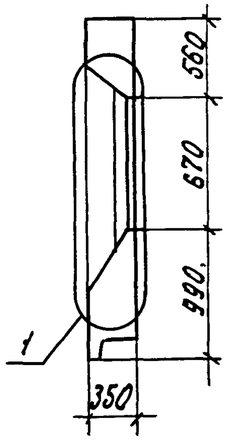

Вид с внутренней стороны

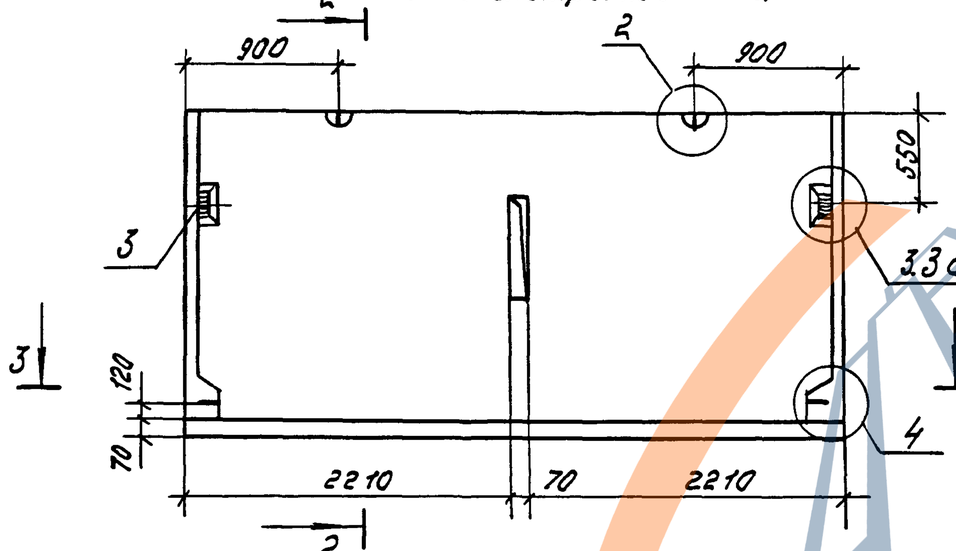

2–2

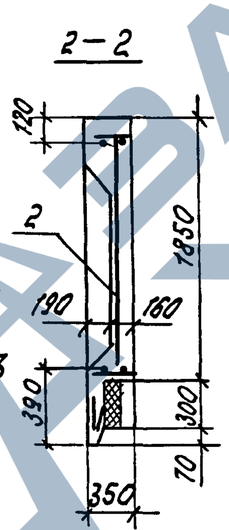

3–3

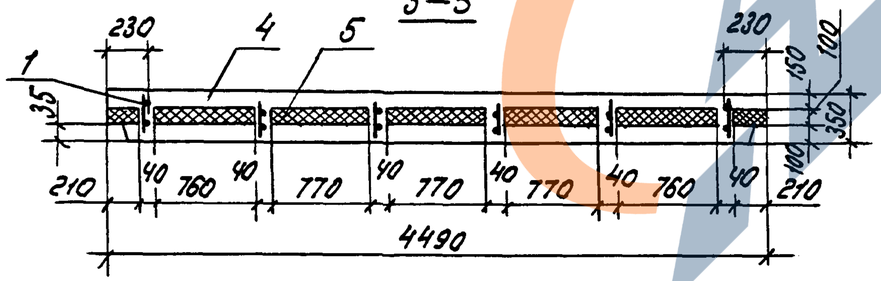

Формат	Зона	Поз.	Обозначение	Наименование	Кол.	Примеч.
				Документация		
А3			1.100.1-7.3-3 00.00.00 Д1	Узлы опалубки		
А3			1.100.1-7.3-3 00.00.00 Д2	Узлы армирования		
А3			1.100.1-7.3-3 00.00.00 ТО	Техническое описание		
А3			1.100.1-7.3-3 00.00.00 РС	Ведомость расхода стали		
				Сборочные единицы		
А3		1	1.100.1-7.3-3 05.01.00	КП 45.22.35	1	
А3		2	1.100.1-7.3-3 00.00.06-03	Сетка С4	1	
А4		3	1.100.1-7.3-3 00.00.15	Изделие закладное М2	2	
				Материалы		
				Бетон В 12.5	2.23	м³
				Утеплитель γ=50 кг/м³	0.13	м³

Инв.№ подл. | Подпись и дата | Взам.инв.№

Нач. АПМ	Печерин		12.89	1.100.1-7.3-3 05.00.00
Гл. конст.	Радаштевич			Панель опорная 1НК45.22.35-150Т
Рук. гр.	Стабредова			Стадия: Р; Масса: 5580 кг; Масштаб:
Провер.	Стабредова			Лист; Листов 1
Разраб.	Булгакова			СибЗНИИЭП г. Новосибирск.

Копир.

Формат А3

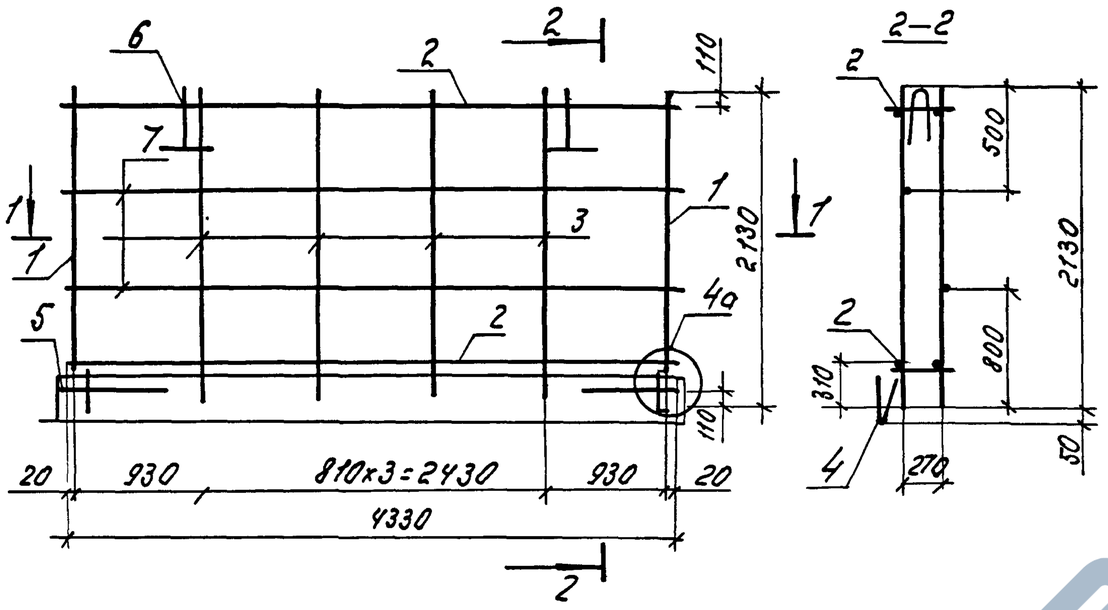

Формат	Зона	Поз.	Обозначение	Наименование	Кол.	Примеч.
				Документация		
А3			1.100.1-7.3-3 00.00.00 Д2	Узлы армирования	×	
А3			1.100.1-7.3-3 00.00.00 ТО	Техническое описание	×	
				Сборочные единицы		
А3		1	1.100 1-7.3-3 00.00.01– 01	Каркас КР2	2	
А3		2	– 05	Каркас КР6	2	
А3		3	1.100.1-7.3-3 00.00.01	Каркас КР1	4	
А3		4	1.100.1-7.3-3 00 00.05-03	Каркас ПК4	1	
				Детали		
А4		5	1 100 1-7.3-3 00.00.14	Анкер А2	2	
А4		6	1. 100 1-7.3-3 00.00.08-02	Петля П3	2	
Б.Ч.		7		ф4 Вр-I ГОСТ 6727-80; * ℓ=4330	2	0.39 кг

Масса каркаса – 19.88 кг.

Инв.№ подл. | Подпись и дата | Взам.инв.№

Нач. АПМ1	Печерин		12.89	1.100.1-7.3-3	05.01.00
Гл. конст.	Радашкевич			Каркас пространственный КП45.22.35	Стадия: Р; Лист: ; Листов: 1
Рук. гр.	Ставредова				СибЗНИИЭП г. Новосибирск
Провер.	Ставредова				
Разраб.	Булгакова				

Копир. Морозова. Формат А3

Фасад

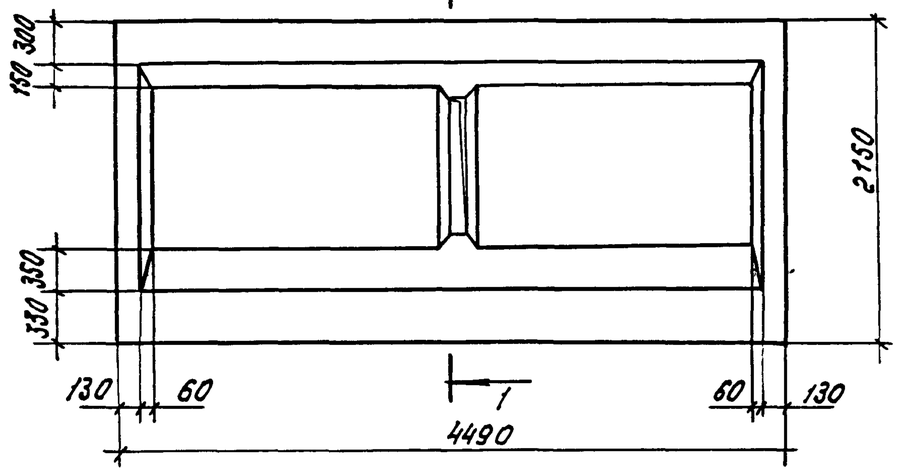

1–1

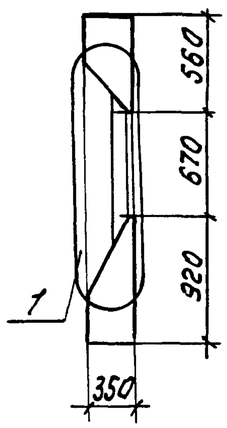

2 Вид с внутренней стороны.

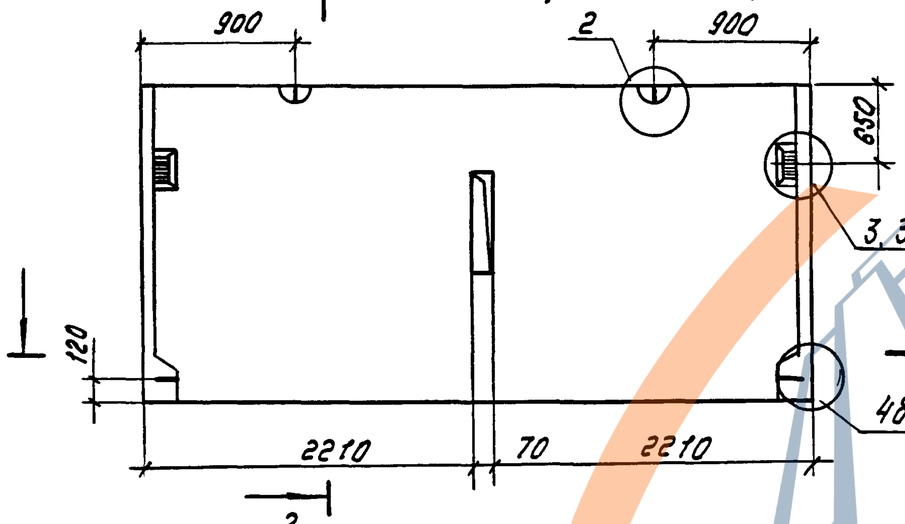

2–2

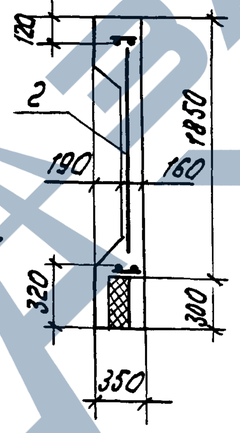

3–3

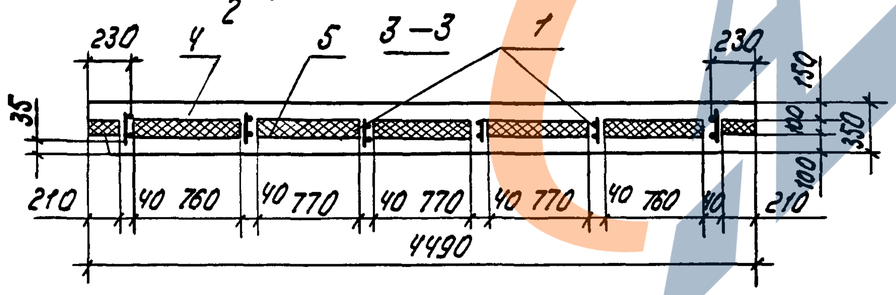

Формат	Зона	Поз.	Обозначение	Наименование	Кол.	Примеч.
				Документация		
А3			1.100.1-7.3-3 00.00.00 Д1	Узлы опалубки.		
А3			1.100.1-7.3-3 00.00.00 Д2	Узлы армирования		
А3			1.100.1-7.3-3 00.00.00 ТО	Техническое описание		
А3			1.100 1-7.3-3 00 00.00 РС.	Ведомость расхода стали.		
				Сборочные единицы.		
А3		1	1.100.1-7.3-3 06.01.00	КП 45.21.35	1	
А3		2	1.100.1-7.3-3 00.00 06-01	Сетка С4	1	
А4		3	1.100.1-7.3-3 00.00.15	Изделие закладное т2	2	
				Материалы		
		4		Бетон В125	220	м³
		5		Утеплитель γ=50кг/м³	0.13	м³

Нач. АПМ	Печерин		12.89
Гл. конст.	Радашкевич		
Рук. гр.	Стабредова		
Провер.	Стабредова		
Разраб.	Булгакова		

1.100.1-7.3-3 06.00.00

Панель опорная 1Н445.21.35-150т

Стадия	Масса	Масштаб
Р	5500 кг.	
Лист	Листов 1	

СибЗНИИЭП г. Новосибирск

Инв.№подл. | Подпись и дата | Взам.инв.№

Копир.

Формат А3

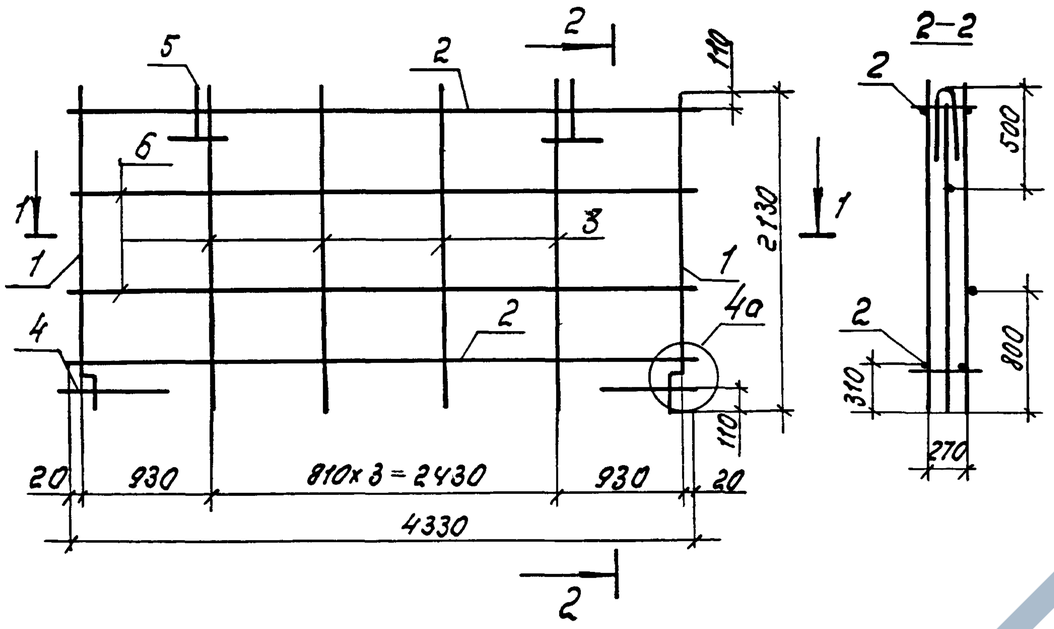

1-1

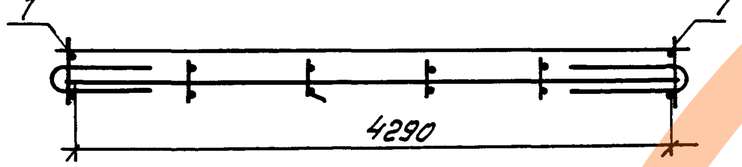

Формат	Зона	Поз.	Обозначение	Наименование	Кол.	Примечание
				Документация		
А3			1.100.1-7.3-3 00.00.00 ДЗ	Узлы армирования	X	
А3			1.100.1-7.3-3 00 00 00. ТО	Техническое описание	X	
				Сборочные единицы.		
А3		1	1.100.1-7.3-3 00.00.01-01	Каркас КР2	2	
А3		2	-05	Каркас КР6	2	
А3		3	1.100.1-7.3-3 00.00.01	Каркас КР1	4	
				Детали.		
А4		4	1.100.1-7.3-3 00 00.14	Анкер А2	2	
А4		5	1.100.1-7.3-3 00.00.08-02	Петля П3	2	
Б.Ч		6		ф4 Вр I ГОСТ 6727-80*; ℓ=4330	2	0.39 кг.

Масса каркаса — 17.22 кг.

Инв.№ подл. | Подпись и дата | Взам.инв.№

				1.100.1-7.3-3	06.01.00
Нач. АПМ	Печерин		12.89	Каркас пространственный КП45 21.35	Стадия: Р; Лист: ; Листов: 1
Гл. конст.	Радашкевич				СибЗНИИЭП г. Новосибирск
Рук. гр.	Столбредова				
Провер.	Столбредова				
Разраб.	Булгакова				

Копир. Морозова. Формат А3

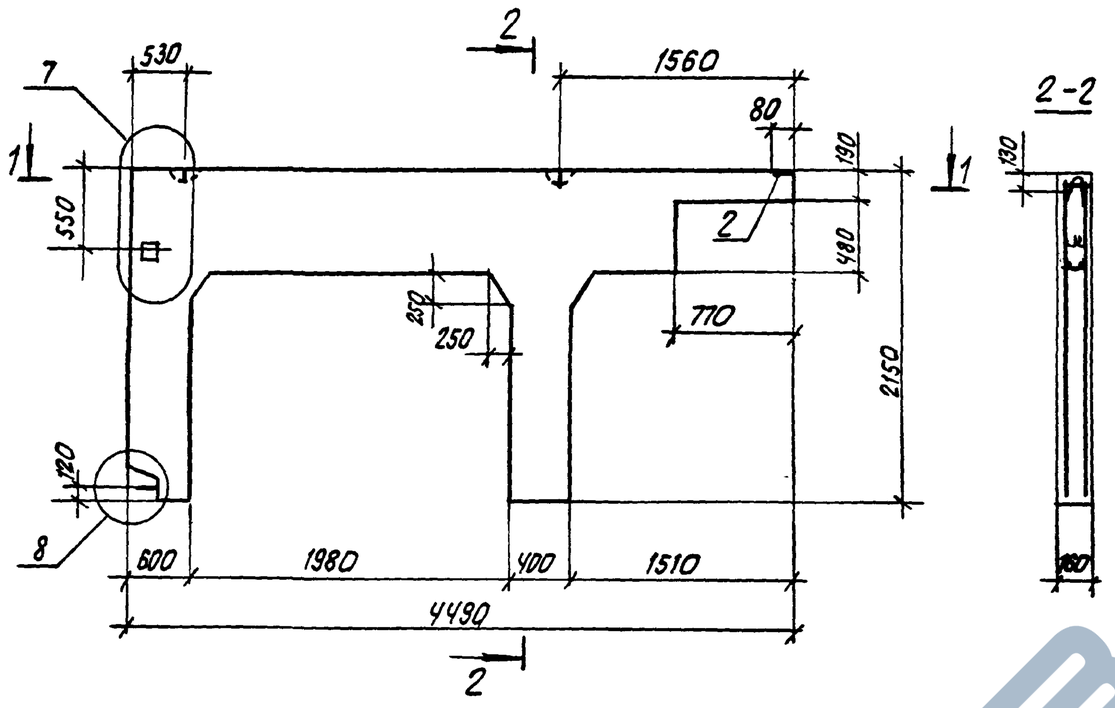

1-1

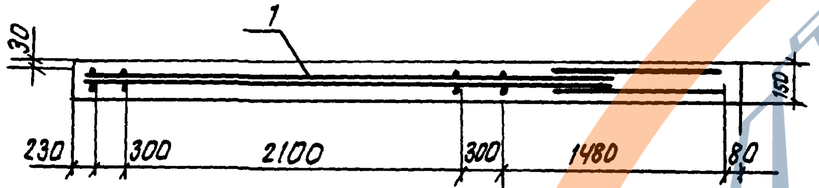

Формат	Зона	Поз	Обозначение	Наименование	Кол.	Примечание
				Документация		
А3			1.100.1-7.3-3 00.00.00 Д1	Узлы опалубки	×	
А3			1.100.1-7.3-3 00.00.00 Д2	Узлы армирования	×	
А3			1.100.1-7.3-3 00.00.00 ТО	Техническое описание	×	
А3			1.100 1-7.3-3 00.00.00 РС	Ведомость расхода стали	×	
				Сборочные единицы		
А3		1	1.100.1-7.3-3 07.01.00	КП 45.22.16	1	
А4		2	1.100.1-7.3-3 00.00.16	Изделие закладное М3	3	
				Материалы		
				Бетон В12,5	0.67	м³

Инв. № подл. | Подпись и дата | Взам. инв. №

Нач. АПМ. I	Печерин		12.89
Гл. конст.	Радшкевич		
Рук. гр	Стафеедова		
Провер.	Стафеедова		
Разраб	Булгакова		

1.100.1-7.3-3 07.00.00

Панель опорная
1НЧ 45.22.16-150 т

Стадия	Масса	Масштаб
Р	1680 кг	
Лист	Листов 1	

СибЗНИИЭП
г. Новосибирск

Копировал: Стафеедова

Формат А3

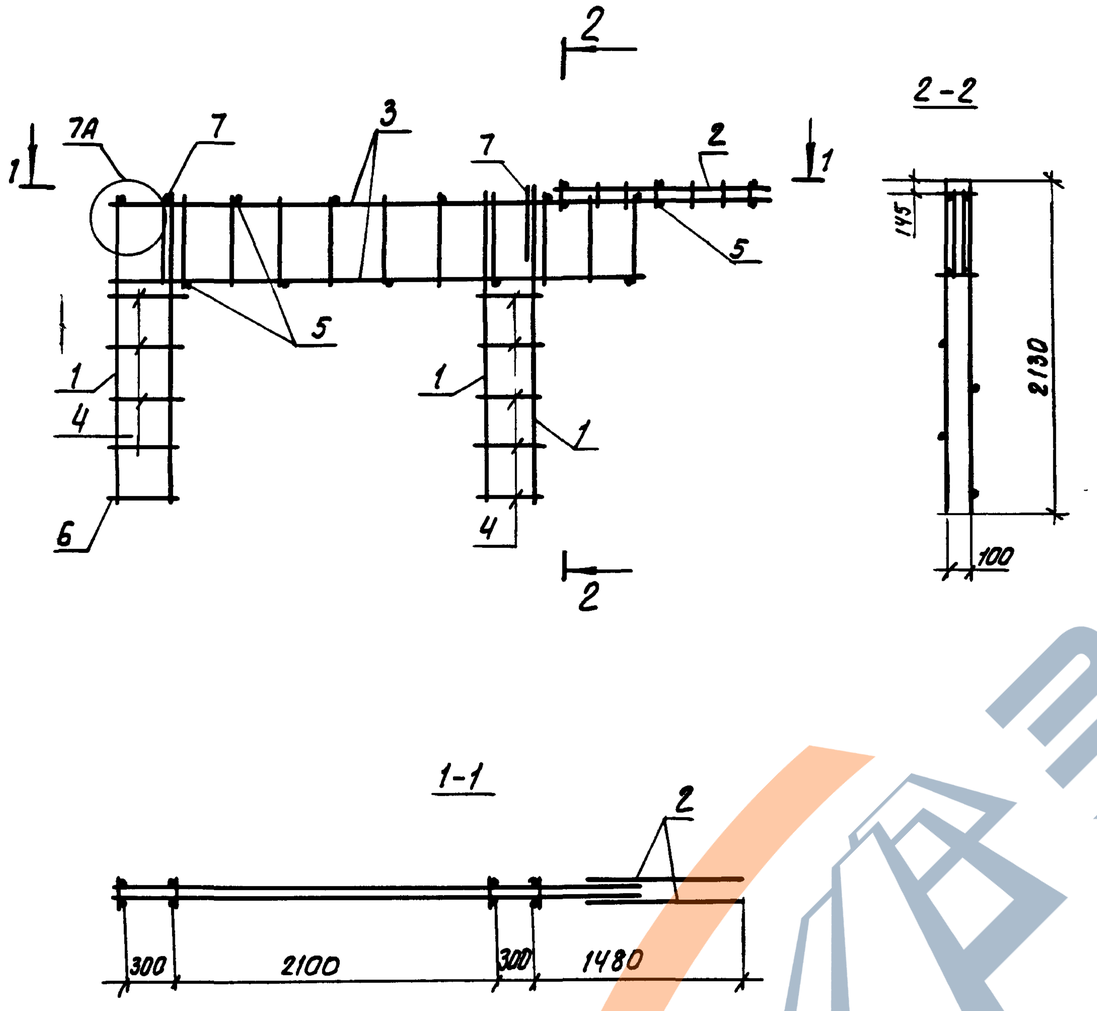

Формат	Зона	Поз.	Обозначение	Наименование	Кол.	Примечание
				Документация		
А3			1.100.1-7.3-3 00.00.00 Д2	Узлы армирования	X	
				Сборочные единицы		
А3		1	1.100.1-7.3-3 00.00.02	Каркас КР7	4	
А3		2	-01	Каркас КР8	2	
А3		3	-02	Каркас КР9	2	
				Детали		
Б.Ч.		4		ф5ВрI ГОСТ6727-80*; ℓ=340	9	0.05 кг
Б.Ч		5		ф5ВрI ГОСТ6727-80*; ℓ=140	17	0.02 кг
Б.Ч		6	1.100.1-7.3-3 00.00.14	Анкер А2	1	
Б.Ч		7	1.100.1-7.3-3 00.00.10-03	Петля П8	2	

Масса каркаса – 26,68 кг

Нач. АПМ1	Печерин		12.89	1.100.1-7.3-3	07.01.00
Гл. констр.	Радашкевич			Каркас пространственный КП45.22.16	Стадия: Р; Лист; Листов: 1
Рук. гр.	Стабредова				СибЗНИИЭП г. Новосибирск
Провер.	Стабредова				
Разраб	Булгакова				

Инв. № подл. | Подпись и дата | Взам. инв. №

Копировал: Теарин

Формат А3

Фасад

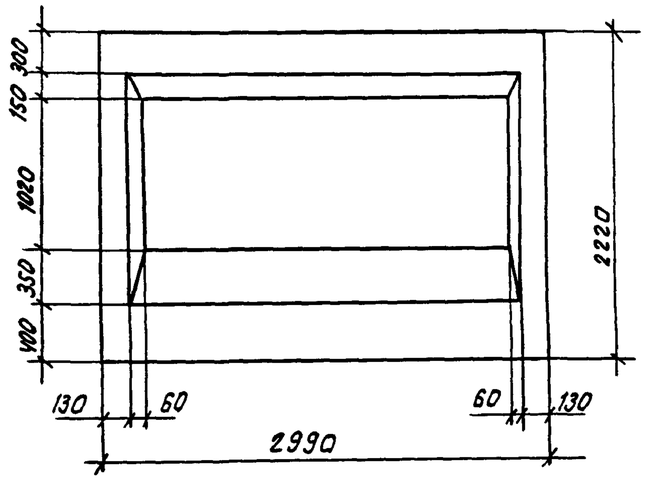

Вид с внутренней стороны

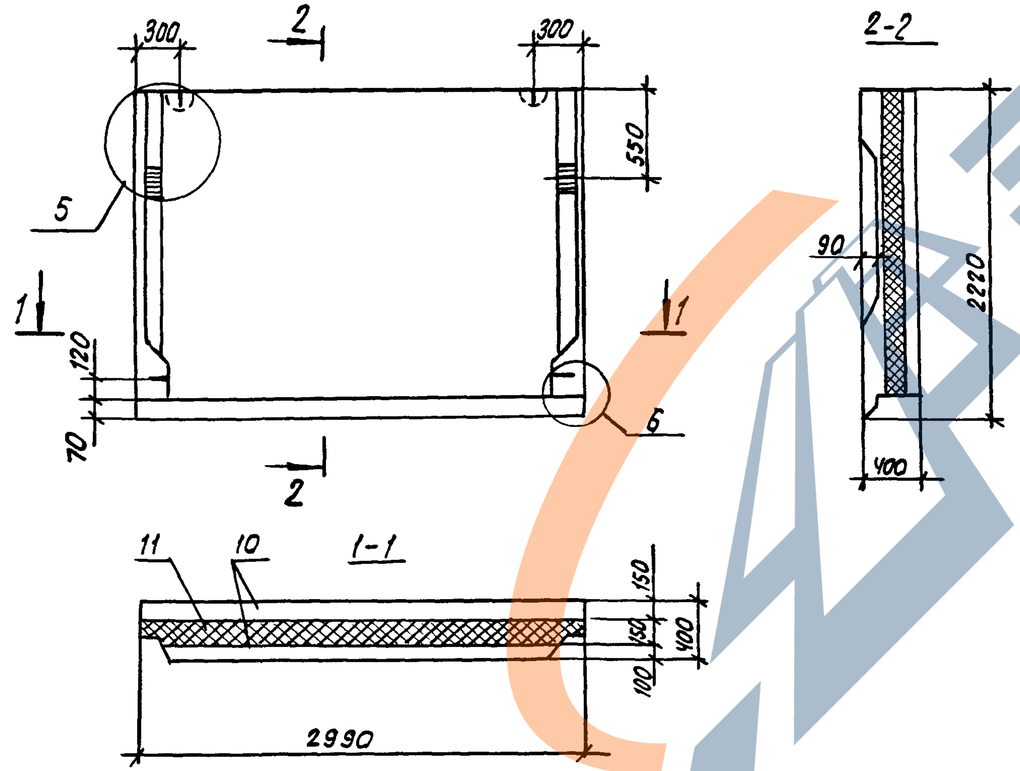

схему армирования см. стр. 26

Формат	Зона	Поз.	Обозначение	Наименование	кол.	примеч.
				Документация		
А3			1.100.1-7.3-3 ОО.ОО.ОО ТО	Техническое описание	X	
А3			1.100.1-7.3-3 ОО.ОО.ОО Д1	Узлы опалубки	X	
А3			1.100.1-7.3-3 ОО.ОО.ОО Д2	Узлы армирования	X	
А3			1.100.1-7.33 ОО.ОО.ОО РС	Ведомость расхода стали		
				Сборочные единицы		
А3		1	1.100.1-7.3-3 ОО.ОО.06-04	Сетка С5	1	
А3		2	1.100.1-7.3-3 ОО.ОО.06-05	Сетка С6	1	
А3		3	1.100.1-7.3-3 ОО.ОО.05-02	Каркас К3	1	
А3		4	1.100.1-7.3-3 ОО.ОО.13	Изделие закладное М1	2	
А4		5	1.100.1-7.3-3 21.ОО.ОО	Бетонный вкладыш БВ1	4	
				Детали		
А4		5	1.100.1-7.3-3 ОО.ОО.09	Петля П4	2	
А4		7	1.100.1-7.3-3 ОО.ОО.14	Анкер А2	2	
А4		8	1.100.1-7.3-3 ОО.ОО 12	Шпилька Ш1	5	
А4		9	-01	Шпилька Ш2	4	
				Материалы		
		10		Бетон В12,5	1,24	м³
		11		Утеплитель γ = 50 кг/м³	0,96	м³

Нач. АПМ.	Печерин		12.89
Гл. конс.	Радшкевич		
Рук. гр.	Ставредова		
Провер.	Ставредова		
Разраб	Булгакова		

1.100.1-7.3-3 ОО.ОО.ОО

Панель опорная ЗНЧ 30.22.40-150т

Стадия	Масса	Масштаб
Р	3140 кг	
Лист 1	Листов 2	

СибЗНИИЭП г. Новосибирск

Инв. № подл. | Подпись и дата | Взам. инв. №

Копировал: [illegible]

Формат А3

Схема армирования панели

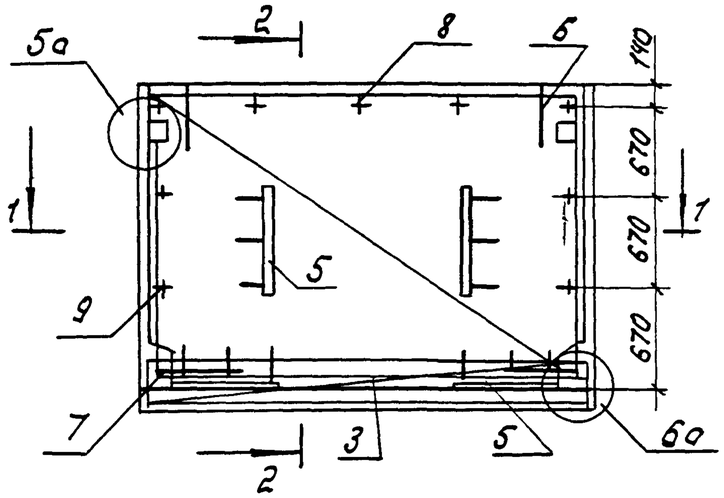

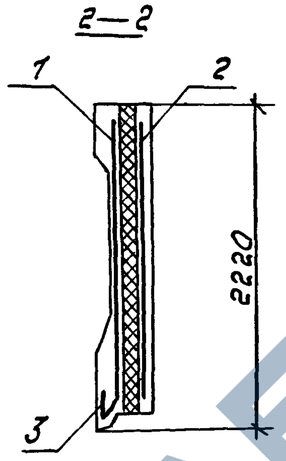

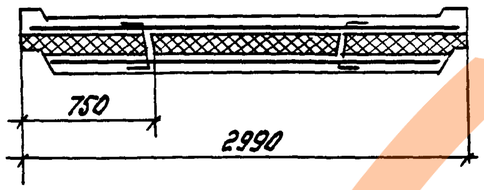

Инв.№ подл.	Подпись и дата	Взам. инв.№

1.100.1-7.3-3	08.00.00	Лист 2

Копир. Формат А3

Фасад

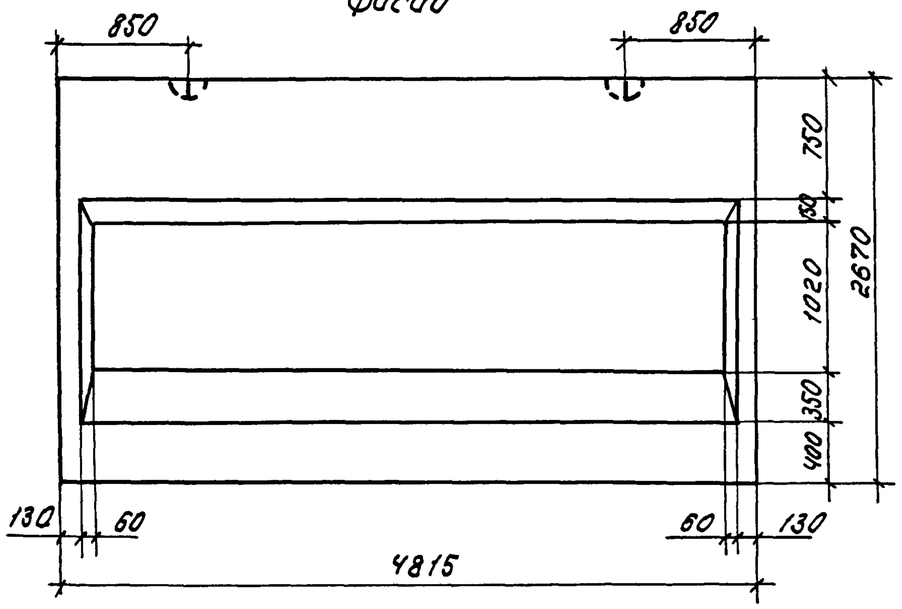

Вид с внутренней стороны.

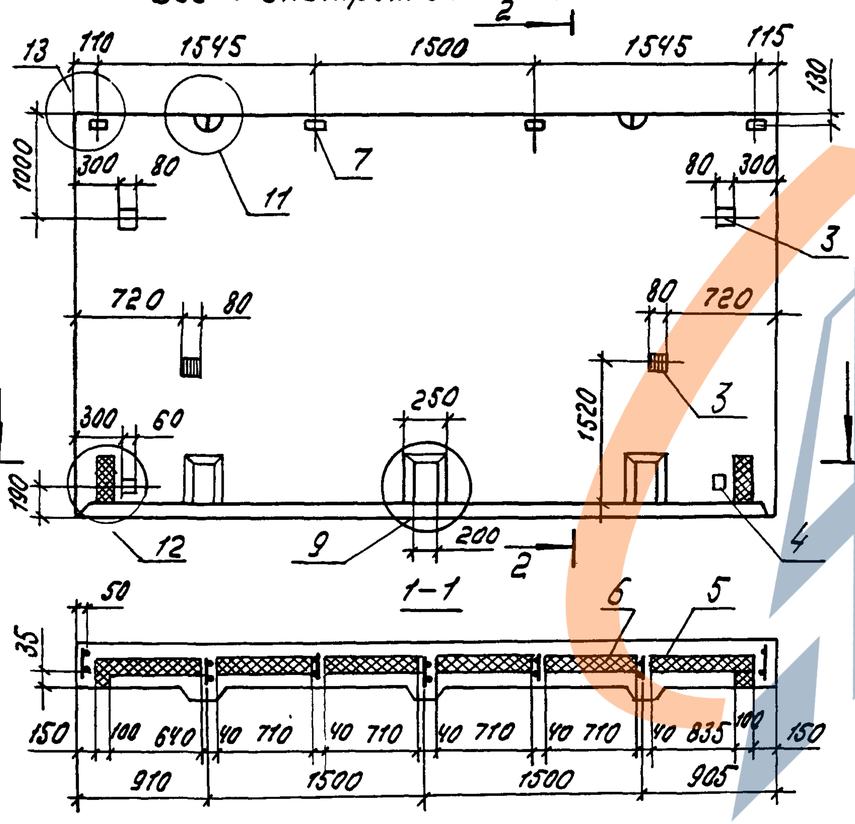

2-2

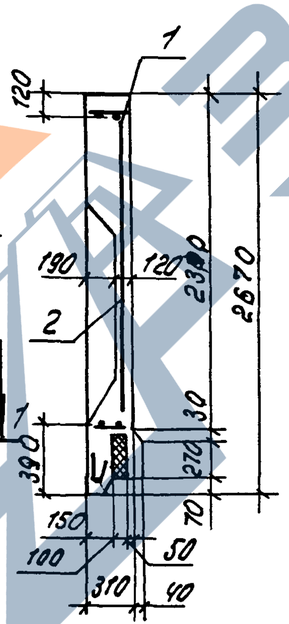

Формат	Зона	Поз.	Обозначение	Наименование	Кол.	Примеч
				Документация		
А3			1.100.1-7.3-3 0000.00 Д1	Узлы опалубки		
А3			1.100.1-7.3-3 00.00.00 Д2	Узлы армирования		
А3			1.100 1-7.3-3 00.00.00.ТО	Техническое описание		
А3			1.100.1-7.3-3 00.00.00 РС	Ведомость расхода стали		
				Сборочные единицы:		
А3		1	1.100.1-7.3-3 09.01.00	КП 48.27.31	1	
А3		2	1.100.1-7.3-3 00.00.07	Сетка С7	1	
А3		3	1.100.1-7.3-3 00.00.16	Изделие закладное м3	4	
А4		4	1.100.1-7.3-3 00 00.15	Изделие закладное м2	2	
				Материалы.		
		5		Бетон В 12.5	2.70	м³
		6		Утеплитель γ=50 кг/м³	0.13	м³
Б4		7		Пробка деревянная 60х80х40	4	шт.

Инв.№ подл. | Подпись и дата | Взам.инв.№

Нач. АПМ	Лечерин		12.89
Гл. конст.	Радашкевич		
Рук. гр.	Стабредова		
Провер.	Стабредова		
Разраб.	Булгакова		

1.100.1-7.3-3 09.00.00

Панель парапетная 1Н4.48.27.31-150 т

Стадия	Масса	Масштаб
Р	6760 кг.	1:40
Лист	Листов 1	

СибЗНИИЭП г. Новосибирск

Копир. Морозово

Формат А3

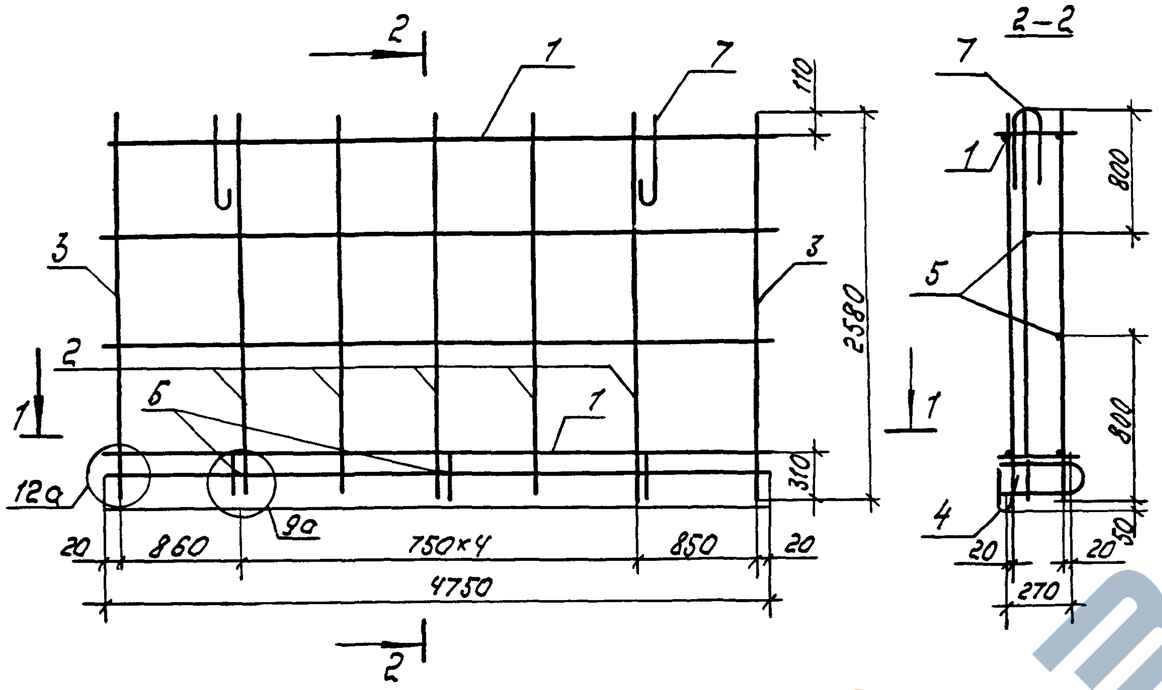

1–1

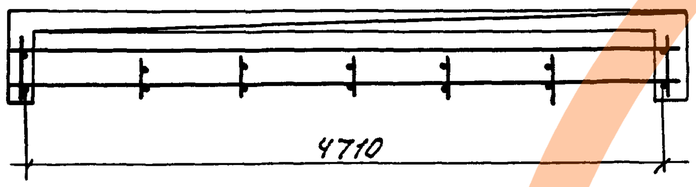

Формат	Зона	Поз.	Обозначение	Наименование	Кол.	Примеч.
				Документация		
А3			1.100.1-7.3-3 00.00.00 Д2	Узлы армирования	X	
А3			1.100.1-7.3-3 00.00.00 ТО	Техническое описание	X	
				Сборочные единицы		
А3		1	1.100.1-7.3-3 00.00.03–02	Каркас КР12	2	
А3		2	–01	Каркас КР11	5	
А3		3	1.100.1-7.3-3 00.00.03	Каркас КР10	2	
А3		4	1.100.1-7.3-3 00.00.05-04	Каркас ПК5	1	
				Детали		
Б4		5		ф48р I ГОСТ6727-80*; l=4750	2	043кг
А4		6	1.100.1-7.3-3 00.00.11	Анкер А1	3	
А4		7	1.100.1-7.3-3 00.00.10–02	Петля П7	2	

Масса каркаса – 24.04 – кг

				1.100.1-7.3-3		09.01.00	
Нач. АПМ	Печерин		12.89	Каркас пространственный КП48.27.31.	Стадия	Лист	Листов
Гл. конст.	Радашкевич				Р		1
Рук. гр.	Стабредова				СибЗНИИЭП г. Новосибирск		
Провер.	Стабредова						
Разраб.	Булгакова						

Инв. № подл. | Подпись и дата | Взам. инв. №

Копир. | Формат А3

Фасад

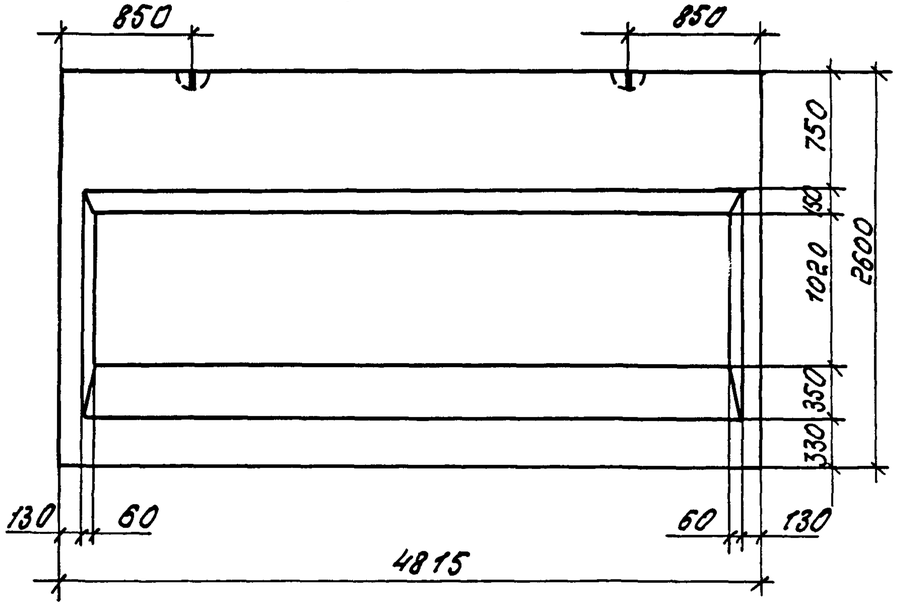

Вид с внутренней стороны.

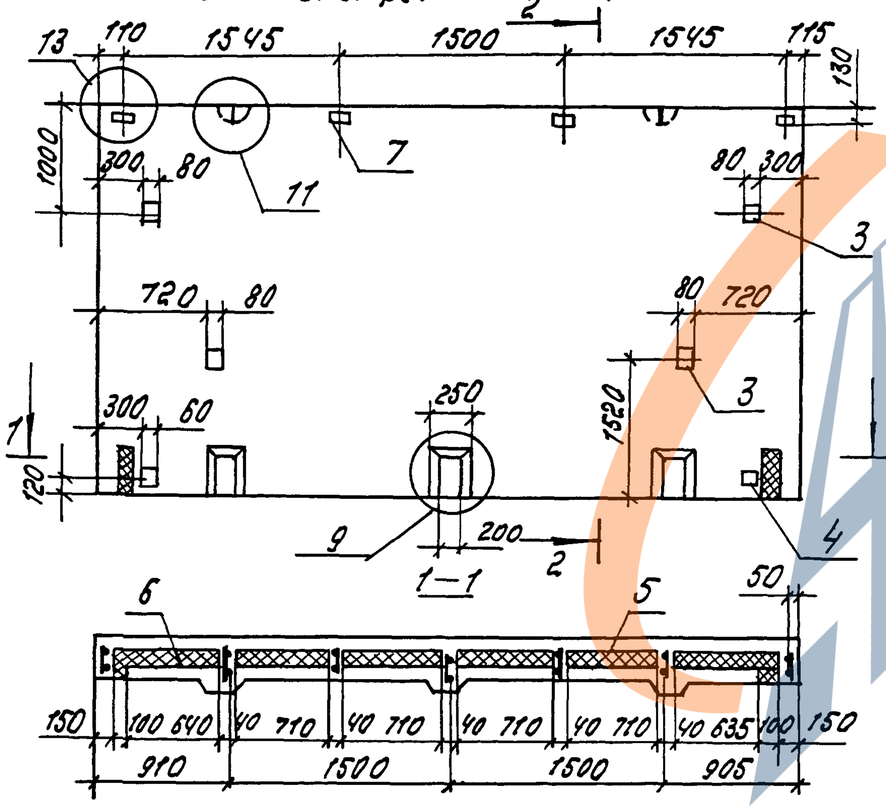

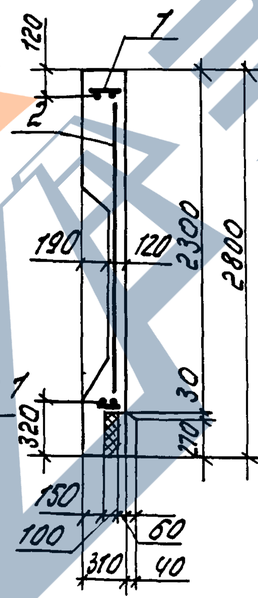

Формат	Зона	Поз	Обозначение	Наименование	Кол.	Примеч.
				Документация		
А3			1.100.1-7.3-3 00.00.00 Д1	Узлы опалубки	X	
А3			1.100.1-7.3-3 00.00.00 Д2	Узлы армирования	X	
А3			1.100.1-7.3-3 00.00.00 ТО	Техническое описание	X	
А3			1.100.1-7.3-3 00.00.00 РС	Ведомость расхода стали.	X	
				Сборочные единицы		
А3		1	1.100.1-7.3-3 10.01.00	КП 48 26.31	1	
А3		2	1.100 1-7.3-3 00.00.07	Сетка С7	1	
А4		3	1.100.1-7.3-3 00.00.16	Изделие закладное м3	4	
А4		4	1.100.1-7.3-3 00.00.15	Изделие закладное $м^2$	2	
				Материалы		
		5		Бетон В 12.5	2.67	$м^3$
		6		Утеплитель γ=50 $кг/м^3$	0.13	$м^3$
Б4		7		Пробка деревянная 60×80×60	4	шт.

Инв.№подл. | Подпись и дата | Взам.инв.№

Нач.АПМ	Печерин		12.89
Гл.констр	Радашкевич		
Рук. гр	Стабредова		
Провер.	Стабредова		
Разраб.	Булгакова		

1.100.1-7.3-3 10.00.00

Панель парапетная 1НЧ.48.26.31-150 т

Стадия	Масса	Масштаб
Р	6680	1:40
Лист	Листов 1	

СибЗНИИЭП г. Новосибирск

Копир. Морозова. Формат А3

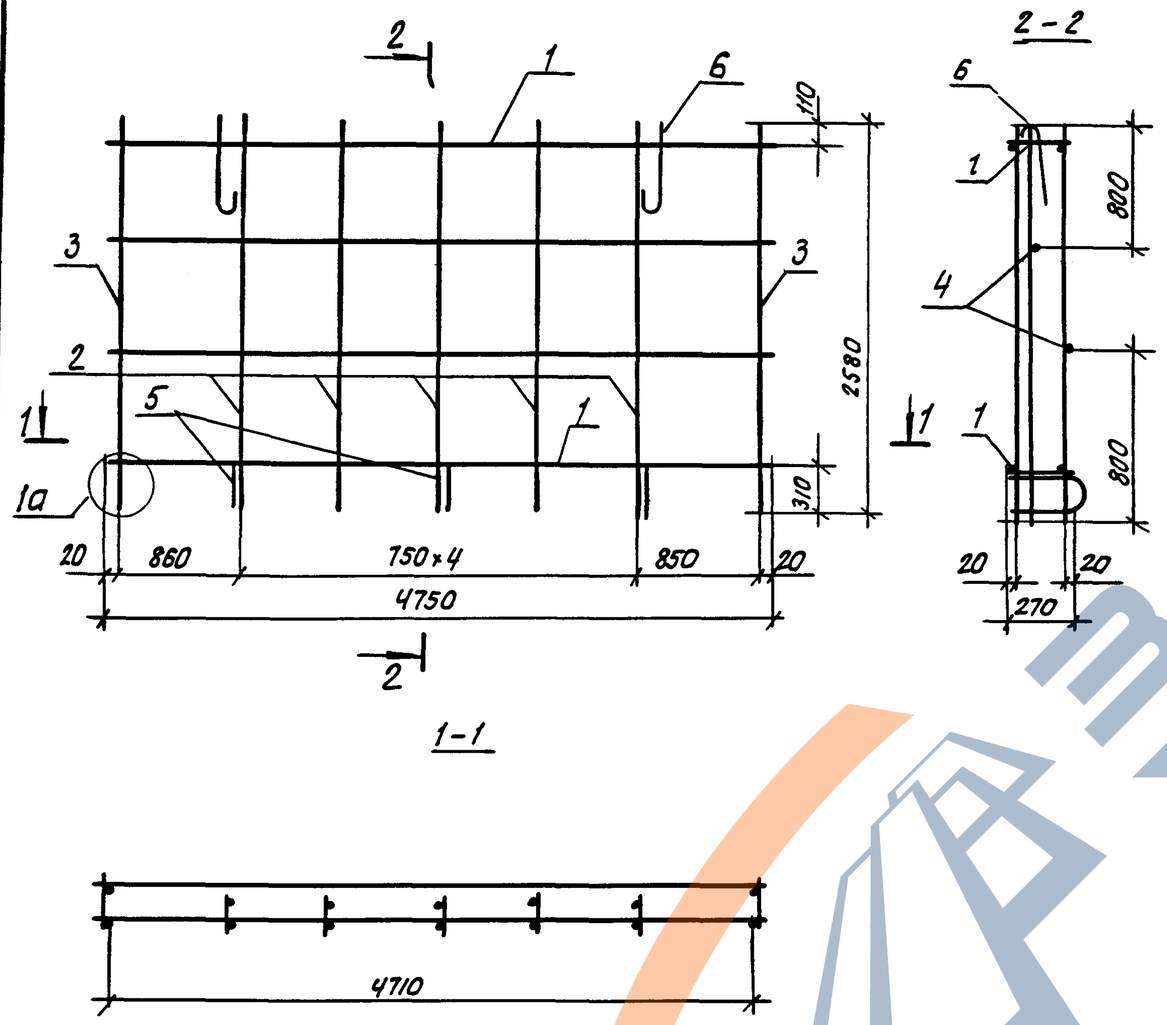

Формат	Зона	Поз	Обозначение	Наименование	Кол.	Примеч.
				Документация		
А3			1.100.1-7.3-3 00.00.00 Д2	Узлы армирования		
А3			1.100.1-7.3-3 00.00.00 ТО	Техническое описание		
				Сборочные единицы		
А3		1	1.100.1-7.3-3 00.00.03-02	Каркас КР 12	2	
А3		2	-01	Каркас КР 11	5	
А3		3	1.100.1-7.3-3 00.00.03	Каркас КР 10	2	
				Детали		
Б4		4		ф48рI ГОСТ 6727-80*; ℓ=4750	2	0,43 кг
А4		5	1.100.1-7.3-3 00.00.11	Анкер А1	3	
А4		6	1.100.1-7.3-3 00.00.10-02	Петля П7	2	

Масса каркаса – 20.92 кг

				1.100.1-7.3-3		10.01.00	
Нач. Апп. I	Печерин		12.89	Каркас пространственный КП 48.26.31	Стадия	Лист	Листов
Гл. конст	Радашкевич				Р		1
Рук. гр.	Стабредова				Сиб ЗНИИЭП г. Новосибирск		
Провер.	Стабредова						
Разраб.	Булгакова						

Инв. № подл. | Подпись и дата | Взам. инв. №

Копировал: Теарин

Формат: А3

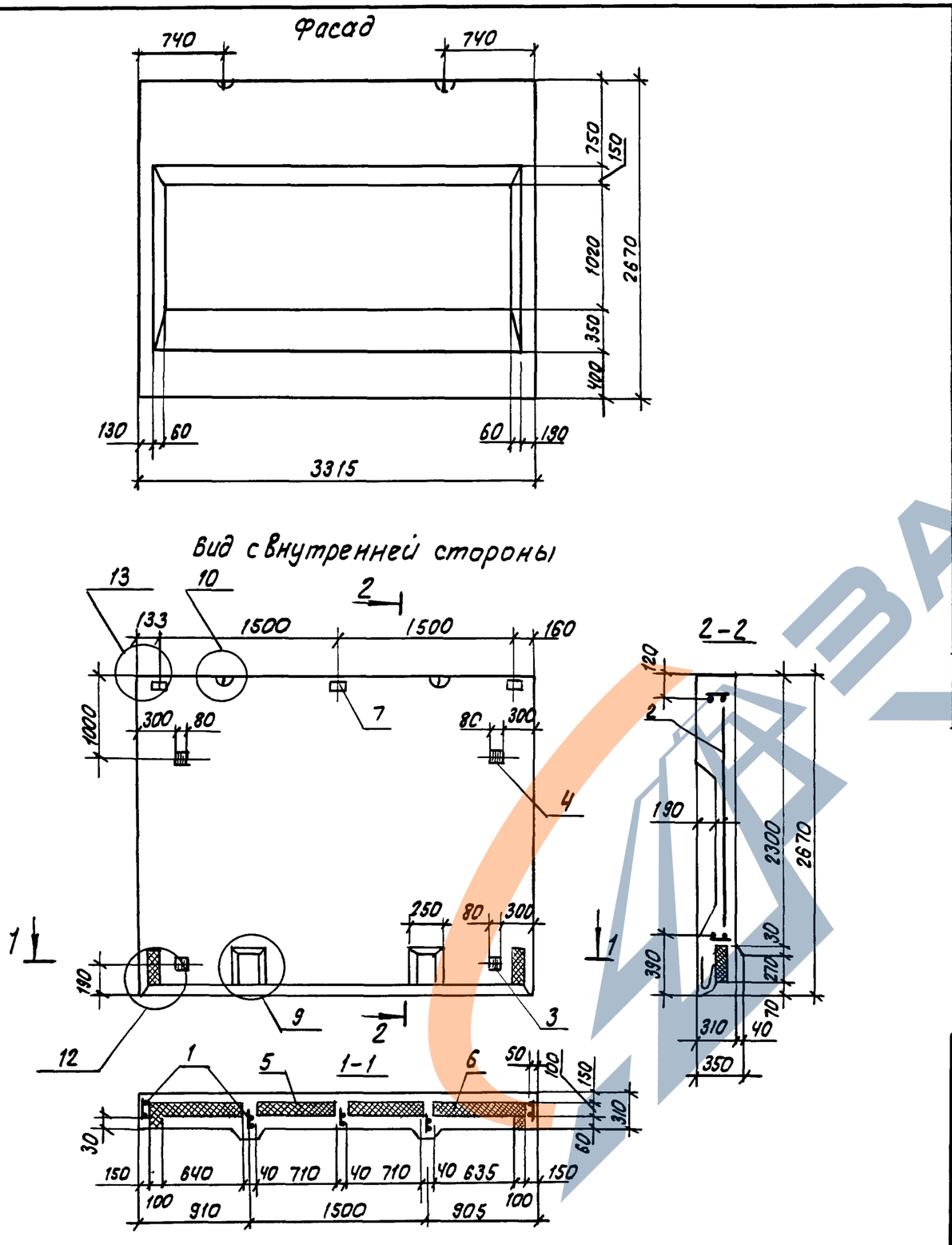

Формат	Зона	Поз.	Обозначение		Наименование	Кол.	Примеч.
					Документация		
А3			1.100.1-7.3-3	00.00.00 Д1	Узлы опалубки		
А3			1.100.1-7.3-3	00.00.00 Д2	Узлы армирования		
А3			1.100.1-7.3-3	00.00.00 ТО	Техническое описание		
А3			1.100.1-7.3-3	00.00.00 РС	Ведомость расхода стали		
					Сборочные единицы		
А3		1	1.100.1-7.3-3	11.01.00	Кп 33.27.31	1	
А3		2	1.100.1-7.3-3	00.00.07-01	Сетка С8	1	
А4		3	1.100.1-7.3-3	00.00.15	Изделие закладное М2	2	
А4		4	1.100.1-7.3-3	00.00.16	Изделие закладное М3	2	
					Материалы		
		5			Бетон В12,5	1,89	м3
		6			Утеплитель γ = 50 кг/м³	0,09	м3
Б.4		7			Пробка деревянная 60×80×60	3	шт

				1.100.1-7.3-3	11.00.00		
Нач. АПМ.	Печерин		12.89	Панель парапетная 1Н4 33.27.31-150Т	Стадия	Масса	Масштаб
Гл. конс.	Радашкевич				Р	4730 кг	1:40
Рук. гр.	Стабредова				Лист	Листов 1	
Рук. гр.	Стабредова				СибЗНИИЭП г.Новосибирск		
Провер.	Булгакова						

Инв. № подл. | Подпись и дата | Взам. инв. №

копировал: [illegible]

формат А3

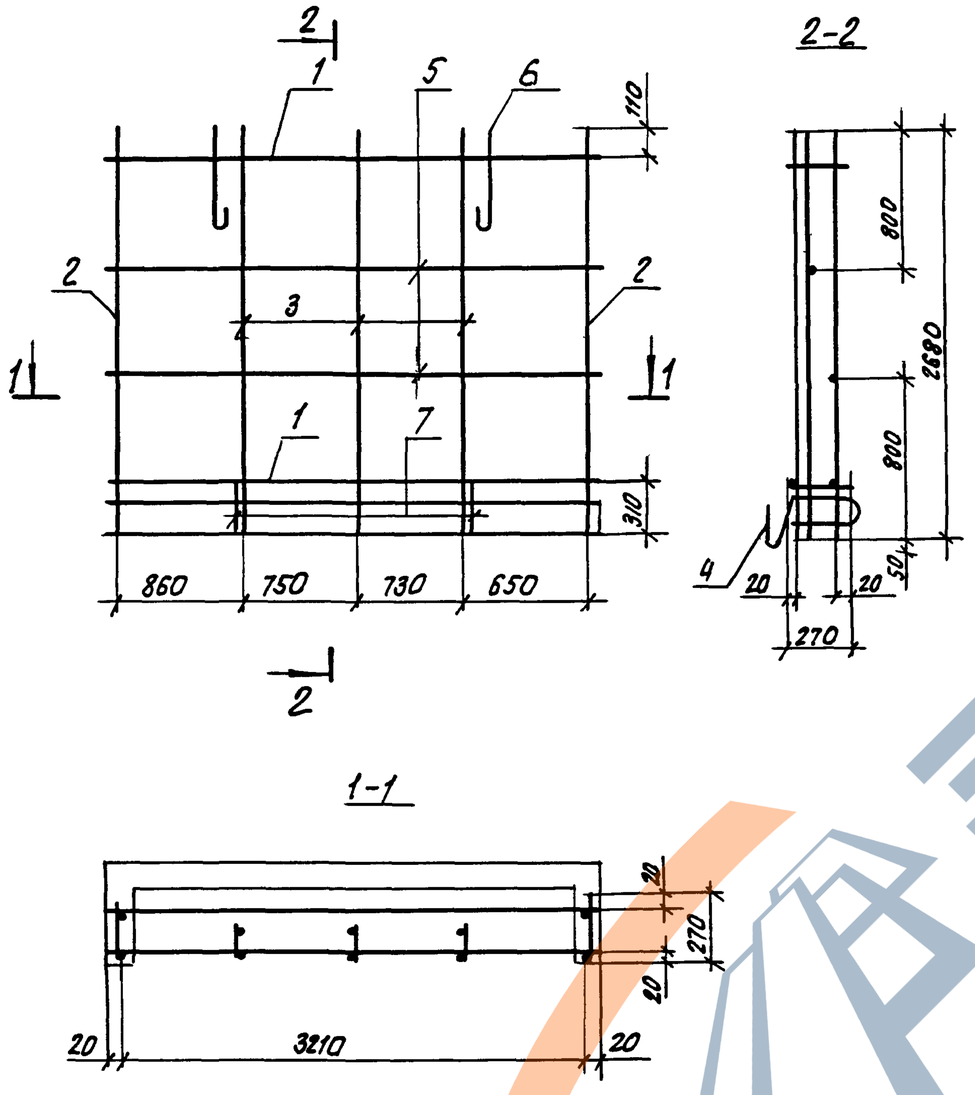

Формат	Зона	Поз	Обозначение	Наименование	Кол.	Примечание
				Документация		
А3			1.100.1-7.3-3 00.00.00 Д2	Узлы армирования	X	
А3			1.100.1-7.3-3 00.00.00 ТО	Техническое описание	X	
				Сборочные единицы		
А3		1	1.100.1-7.3-3 00.00.03-03	Каркас КР13	2	
А3		2	1.100.1-7.3-3 00.00.03	Каркас КР10	2	
А3		3	-01	Каркас КР11	3	
А3		4	1.100.1-7.3-3 00.00.05-05	Каркас ПК6	1	
				Детали		
Б.Ч		5		ф4ВрI ГОСТ6727-80*; ℓ=3250	2	0.30кг
БЧ		6	1.100.1-7.3-3 00.00.10	Петля П5	2	
АЧ		7	1.100.1-7.3-3 00.00.11	Анкер А1	2	

Масса каркаса - 15.71кг

				1.100.1-7.3-3	11.01.00		
Нач. АПМ.	Печерин		12.89	Каркас пространственный КП33.27.31	Стадия	Лист	Листов
Гл. конс.	Радашкевич				Р		1
Рук. гр.	Стабредова				СибЗНИИЭП г. Новосибирск		
Провер.	Стабредова						
Разраб.	Булгакова						

Копировал: [illegible]

Формат А3

Инв. № подл. | Подпись и дата | Взам. инв. №

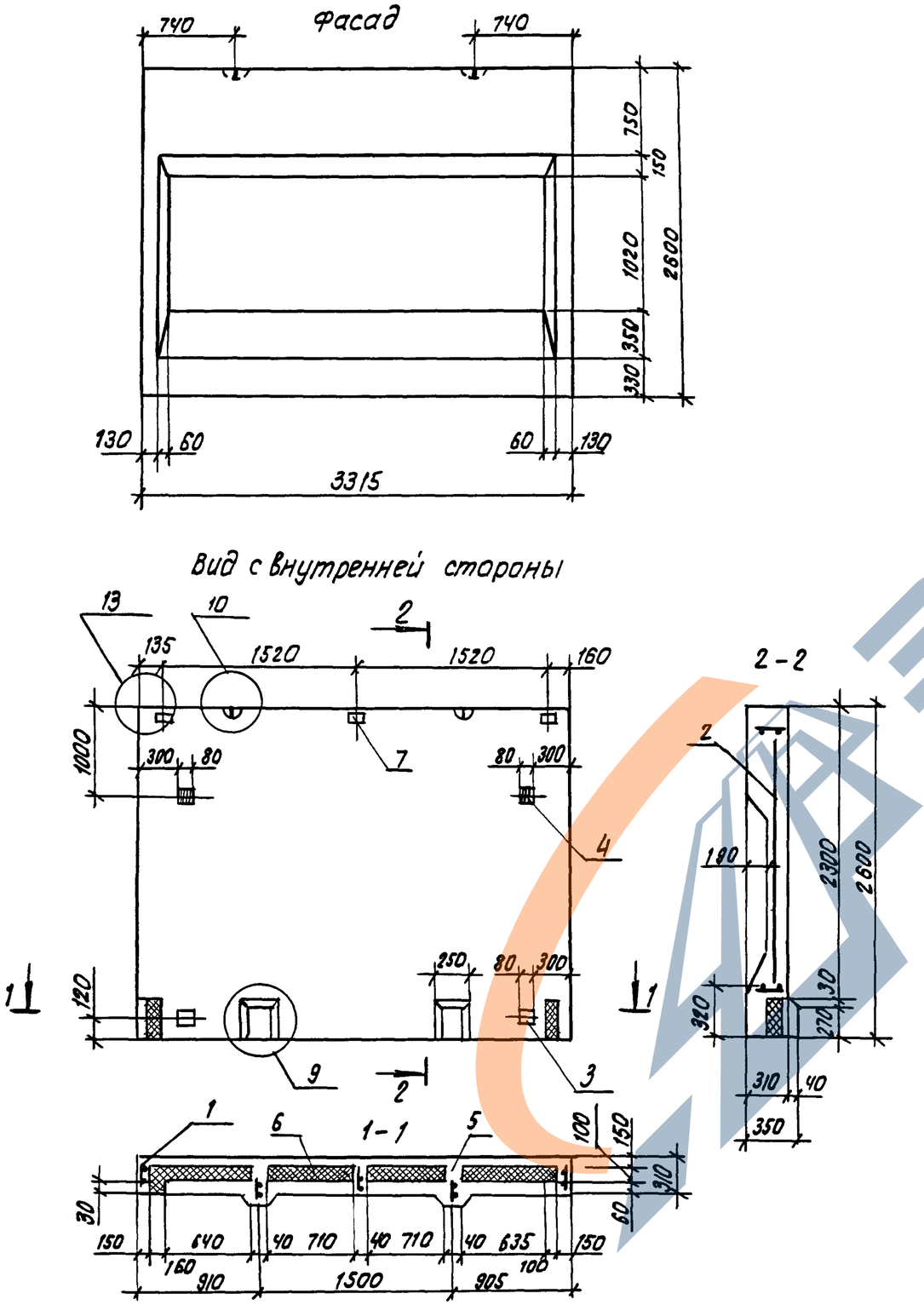

Формат	Зона	Поз	Обозначение	Наименование	Кол.	Примеч.
				Документация		
А3			1.100.1-7.3-3 00.00.00 Д1	Узлы опалубки		
А3			1.100.1-7.3-3 00.00.00 Д2	Узлы армирования		
А3			1.100.1-7.3-3 00.00.00 ТО	Техническое описание		
А3			1.100.1-7.3-3 00.00.00 РС	Ведомость расхода стали		
				Сборочные единицы		
А3		1	1.100.1-7.3-3 12.01.00	КП 33.26.31	1	
А3		2	1.100.1-7.3-3 00.00.07-01	Сетка С8	1	
А4		3	1.100.1-7.3-3 00.00.15	Изделие закладное М2	2	
А4		4	1.100.1-7.3-3 00.00.16	Изделие закладное М3	2	
				Материалы		
		5		Бетон В 12.5	1,86	$м^3$
		6		Утеплитель γ=50кг/$м^3$	0.09	$м^3$
Б.4		7		Пробка деревянная 60×80×60	3	шт

Нач. АПМ.	Печерин		12.89
Гл. конс.	Радашкевич		
Рук. гр.	Стабредова		
Рук. гр.	Стабредова		
Провер	Булгакова		

1.100.1-7.3-3 12.00.00

Панель парапетная 1Н4 33.26.31-150т

Стадия	Масса	Масштаб
Р	4550 кг	1:40

Лист | Листов 1

СибЗНИИЭП г. Новосибирск

Копировал: Опсарнел

Формат А3

Взам. инв. №

Подпись и дата

Инв. № подл.

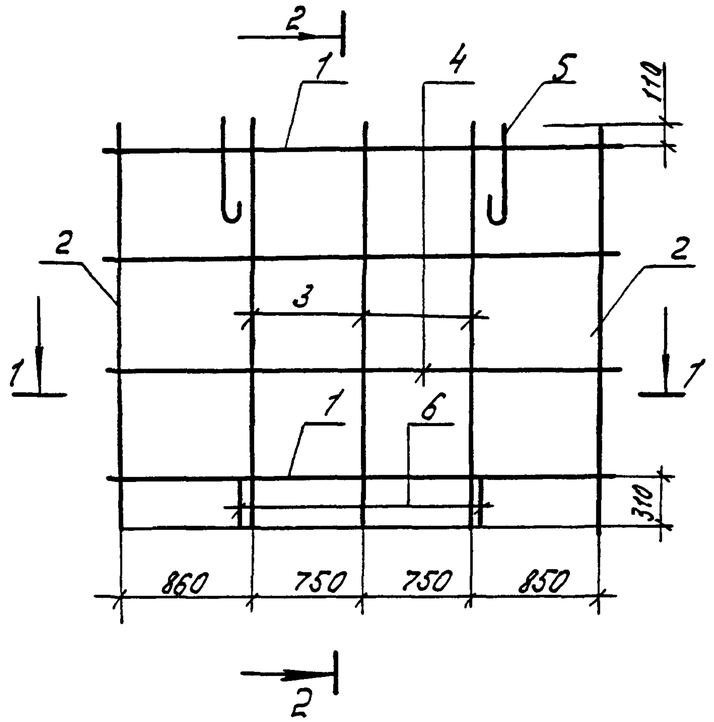

Формат	Зона	Поз.	Обозначение	Наименование	Кол.	Примечание
				Документация		
А3			1.100.1-7.3-3 00.00.00 Д2	Узлы армирования	X	
А3			1.100.1-7.3-3 00.00.00 ТО	Техническое описание	X	
				Сборочные единицы		
А3		1	1.100.1-7.3-3 00.00.03-03	Каркас КР13	2	
А3		2	1.100.1-7.3-3 00.00.03	Каркас КР10	2	
А3		3	-01	Каркас КР11	3	
				Детали		
Б4		4		ф4 Вр I ГОСТ 5727-80* ℓ=3250	2	0.30 кг
А4		5	1.100.1-7.3-3 00.00.10	Петля П5	2	
А4		6	1.100.1-7.3-3 00.00.11	Анкер А1	2	

Масса каркаса - 13.47 кг

Инв.№ подл. | Подпись и дата | Взам.инв.№

Нач.АПМ	Печерин		12.89	1.100.1-7.3-3	12.01.00
Гл.конс.	Радошкевич			Каркас пространственный КП33.26.31	Стадия: Р; Лист: ; Листов: 1
Рук.гр.	Стабредова				СибЗНИИЭП г.Новосибирск
Провер.	Стабредова				
Разраб.	Булгакова				

Копир. Марш

Формат А3

Фасад

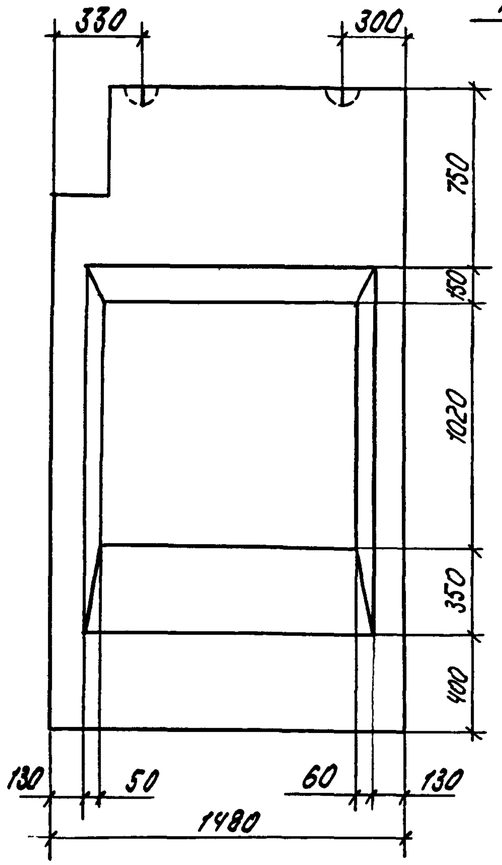

Вид с внутренней стороны.

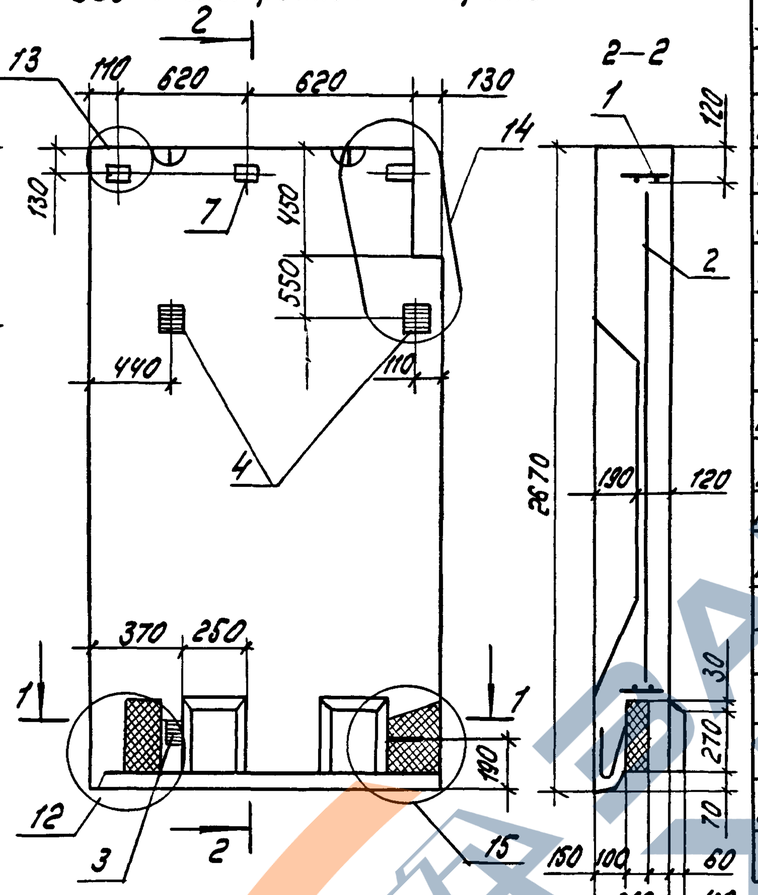

2–2

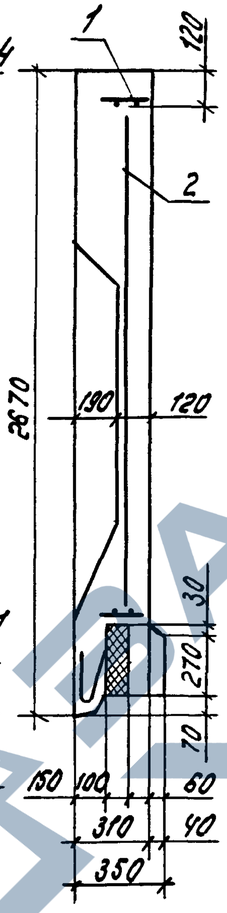

1–1

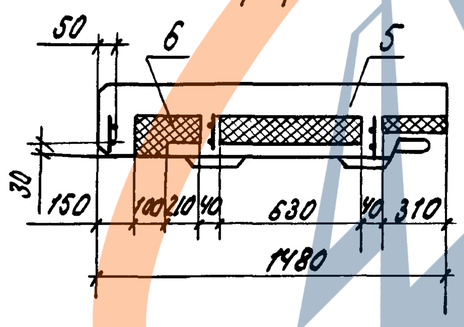

Формат	Зона	Поз.	Обозначение	Наименование	кол.	Примеч.
				Документация		
А3			1.100.1-7.3-3 00.00.00 Д1	Узлы опалубки.	X	
А3			1.100.1-7.3-3 00.00.00 Д2	Узлы армирования	X	
А3			1.100.1-7.3-3 00.00.00 ТО	Техническое описание	X	
А3			1.100.1-7.3-3 00.00.00 РС	Ведомость расхода стали.	X	
				Сборочные единицы.		
А3		1	1.100.1-7.3-3 14.01.00	КП15.27.31	1	
А3		2	1.100.1-7.3-3 00.00 07-02	Сетка С9	1	
А4		3	1.100.1-7.3-3 00.00.15	Изделие закладное М2	1	
А4		4	1.100.1-7.3-3 00.0.16	Изделие закладное М3	2	
				Материалы.		
		5		Бетон В12.5 (М150)	0,88	м3
		6		Утеплитель	0,03	м3
Б.Ч		7		Пробка деревянная 60×80×50	3	шт.

Нач. АПМ	Печерин		12.89
Гл. конст.	Радашкевич		
Рук. гр.	Ставредова		
Провер.	Ставредова		
Разраб.	Булгакова		

1.100.1-7.3-3 13.00.00

Панель парапетная ТНЧ 13.27.31-150т

Стадия	Масса	Масштаб
Р	2200 кг.	
Лист	Листов 1	

СибЗНИИЭП г. Новосибирск

Формат А3

Инв. № подл. | Подпись и дата | Взам. инв. №

Фасад

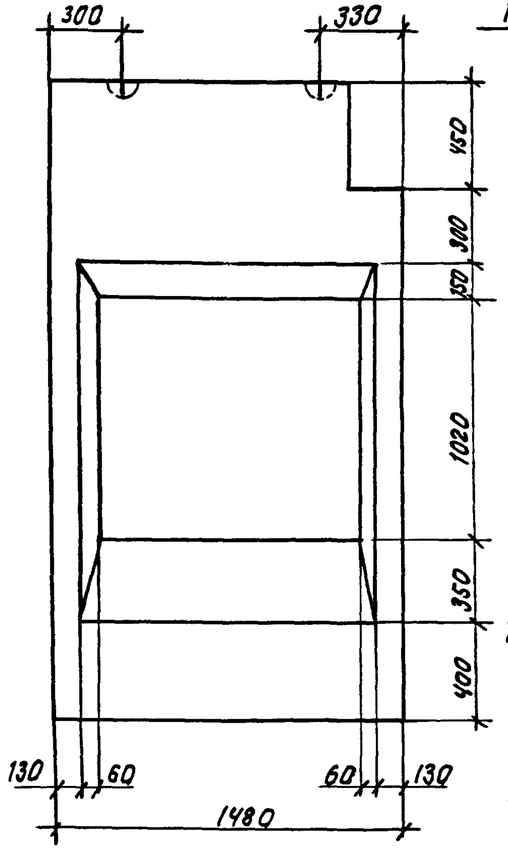

Вид с внутренней стороны

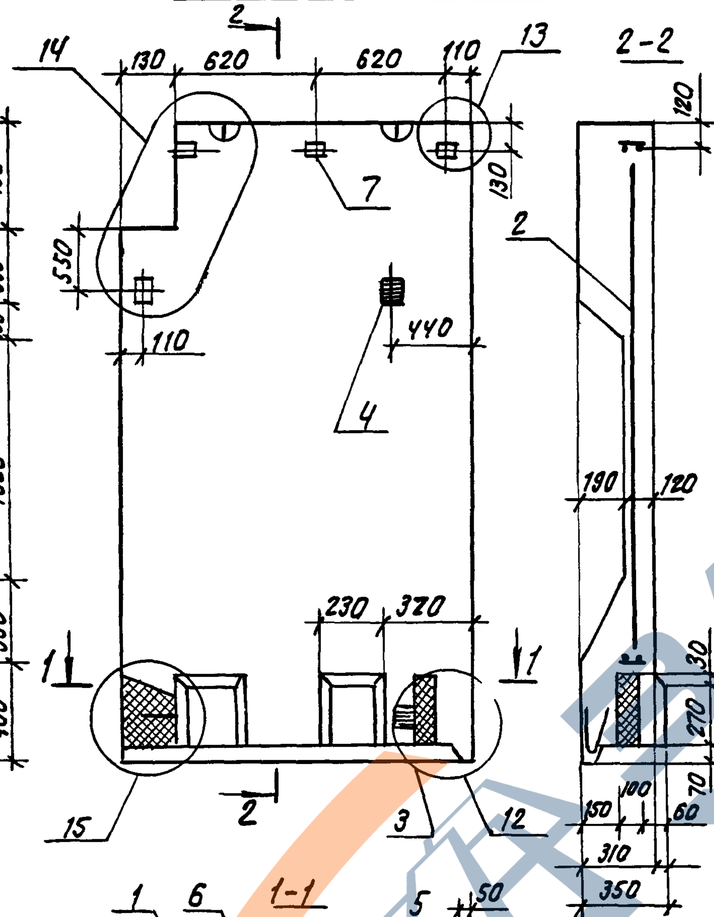

2-2

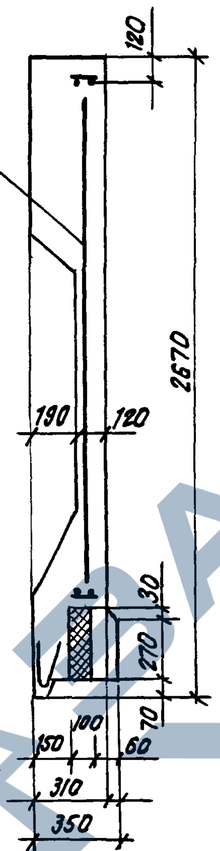

1-1

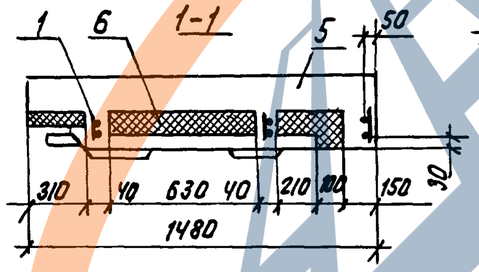

Формат	Зона	Поз.	Обозначение	Наименование	Кол.	Примеч.
				Документация		
А3			1.100.1-7.3-3 00.00.00.Д1	Узлы опалубки	X	
А3			1.100.1-7.3-3 00.00.00.Д2	Узлы армирования	X	
А3			1.100.1-7.3-3 00.00.00 ТО	Техническое описание	X	
А3			1.100.1-7.3-3 00.00.00.РС	Ведомость расхода стали	X	
				Сборочные единицы		
А3		1	1.100.1-7.3-3 14.01.00-01	КП 15.27.31-1	1	
А3		2	1.100.1-7.3-3 00.00.07-02	Сетка С9	1	
А4		3	1.100.1-7.3-3 00.00.15	Изделие закладное М2	1	
А4		4	1.100.1-7.3-3 00.00.16	Изделие закладное М3	2	
				Материалы		
		5		Бетон В12,5	0.88	м³
		6		Утеплитель γ = 50 кг/м³	0.03	м³
Б.Ч		7		Пробка деревянная 60×80×60	3	шт.

Инв. № подл. | Подпись и дата | Взам. инв. №

Нач. АПМ.	Печерин		
Гл. конст.	Радашкевич		
Рук. гр.	Стабредова		
Провер.	Стабредова		
Разраб.	Булгакова		

1.100.1-7.3-3 14.00.00

Панель парапетная 1Н4 15.27.31-150т-1

Стадия	Масса	Масштаб
Р	2200 кг	
Лист	Листов 1	

СибЗНИИЭП г. Новосибирск

Копировал: Опеарова

Формат А3

Рис. 1

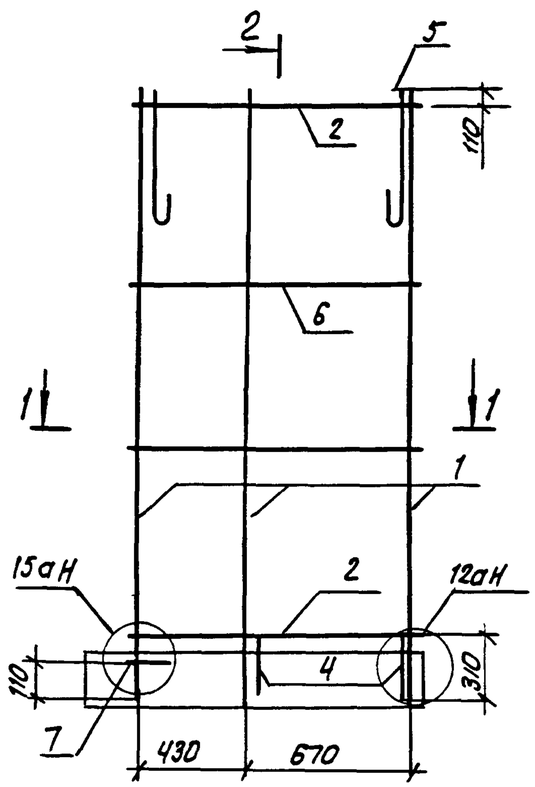

2-2

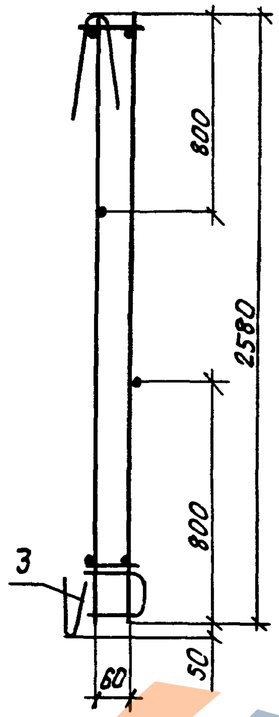

Рис. 2

Зеркальное отражение
Остальное см. Рис. 1

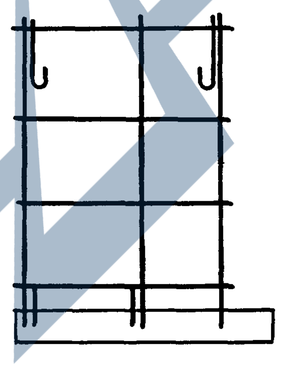

2

1-1

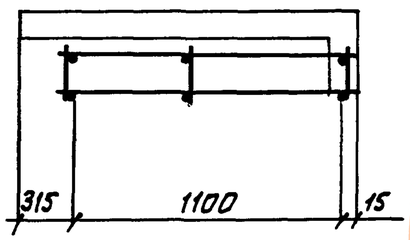

Формат	Зона	Поз	Обозначение	Наименование	Кол-во	01	Примеч.
				Документация			
А3			1.100.1-7.3-3 00.00.00 Д2	Узлы армирования			
А3			1.100.1-7.3-3 00.00.00 ТО	Техническое описание			
				Сборочные единицы			
А3		1	1.100.1-7.3-3 00.00.03-01	Каркас Кр 11	3	3	
А3		2	-04	Каркас Кр 14	2	2	
А3		3	1.100.1-7.3-3 00.00.04-02	Каркас ПК7	1	1	
				Детали			
А4		4	1.100.1-7.3-3 00.00.11	Анкер А1	2	2	
А4		5	1.100.1-7.3-3 00.00.10-03	Петля П8	2	2	
Б.Ч.		6		ф48 pI ГОСТ 6727-80*; ℓ=1450	2	2	0.10 кг
А.Ч.		7	1.100.1-7.3-3 00.00.14	Анкер А2	1	1	

Обозначение	Марка	Рис.	Масса кг
1.100.1-7.3-3 14.01.00	КП15.27.31	1	8.37
-01	КП15.27.31-1	2	8.37

Взам. инв. №
Подпись и дата
Инв. № подл.

Нач. АПМ.	Печерин		12.89	1.100.1-7.3-3	14.01.00
Гл. констр.	Радашкевич			Каркас пространственный КП15.27.31; КП15.27.31-1	Стадия: Р; Лист: ; Листов: 1
Рук. гр.	Ставредова				СибЗНИИЭП г. Новосибирск
Провер.	Ставредова				
Разраб.	Булгакова				

Копировал: Феарин

Формат А3

Фасад

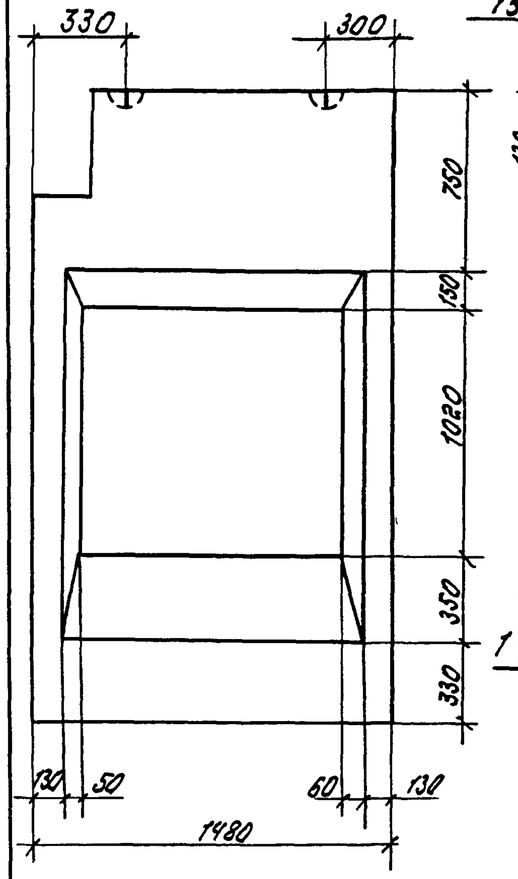

Вид с внутренней стороны

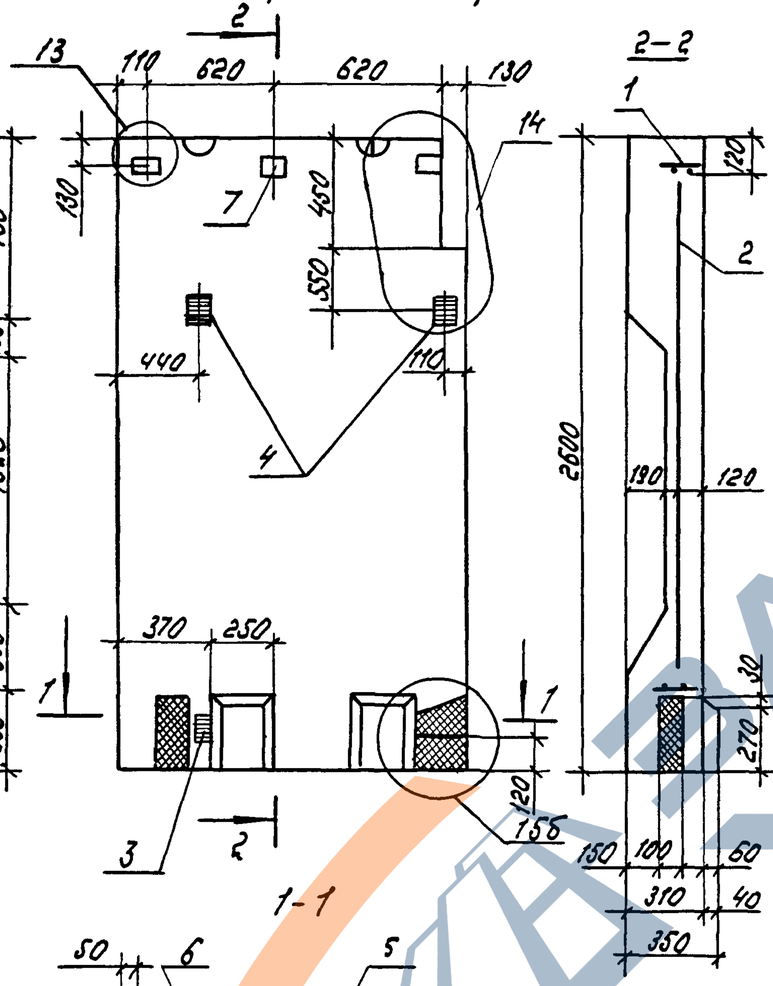

2-2

1-1

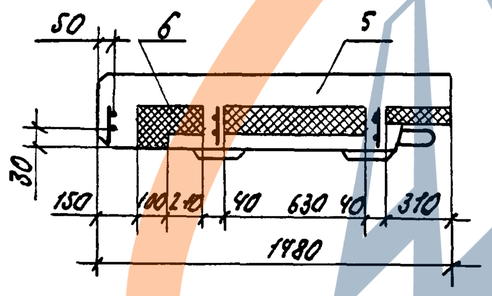

Формат	Зона	Поз.	Обозначение	Наименование	Кол.	Примечан.
				Документация		
А3			1.100.1-7.3-3 00.00.00Д1	Узлы опалубки	X	
А3			1.100.1-7.3-3 00.00.00Д2	Узлы армирования	X	
А3			1.100.1-7.3-3 00.00.00 ТО	Техническое описание	X	
А3			1.100.1-7.3-3 00.00.00 РС	Ведомость расхода стали	X	
				Сборочные единицы		
А3		1	1.100.1-7.3-3 15.01.00	КП 15.26.31	1	
А3		2	1.100.1-7.3-3 00.00.007-02	Сетка С9	1	
		3	1.100.1-7.3-3 00.00.15	Изделие закладное М2	1	
		4	1.100.1-7.3-3 00.00.16	Изделие закладное М3	2	
				Материалы		
		5		Бетон в 12.5	0.89	м³
		6		Утеплитель	0.03	м³
Б4		7		Пробка деревянная 60×80×60	3	шт.

Взам. инв. №

Подпись и дата

Инв. № подл.

Нач. АПМ	Печерин		12.89
Гл. конст.	Родашкевич		
Рук. гр.	Стабредова		
Провер.	Стабредова		
Разраб.	Булгакова		

Копир.

1.100.1-7.3-3 15.00.00

Панель парапетная 1НЧ.15.26.31-150т

Стадия	Масса	Масштаб
Р	2180 кг	
Лист	Листов 1	

СибЗНИИЭП г. Новосибирск

Формат А3

Фасад

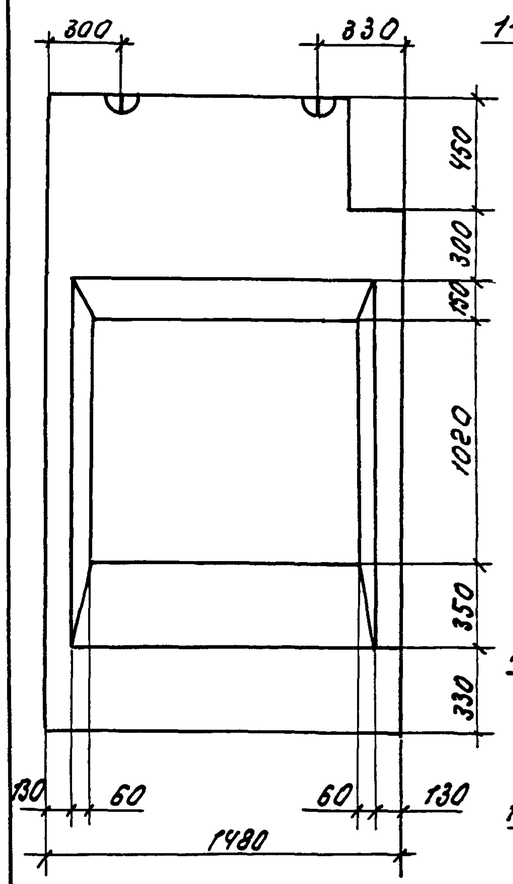

Вид с внутренней стороны.

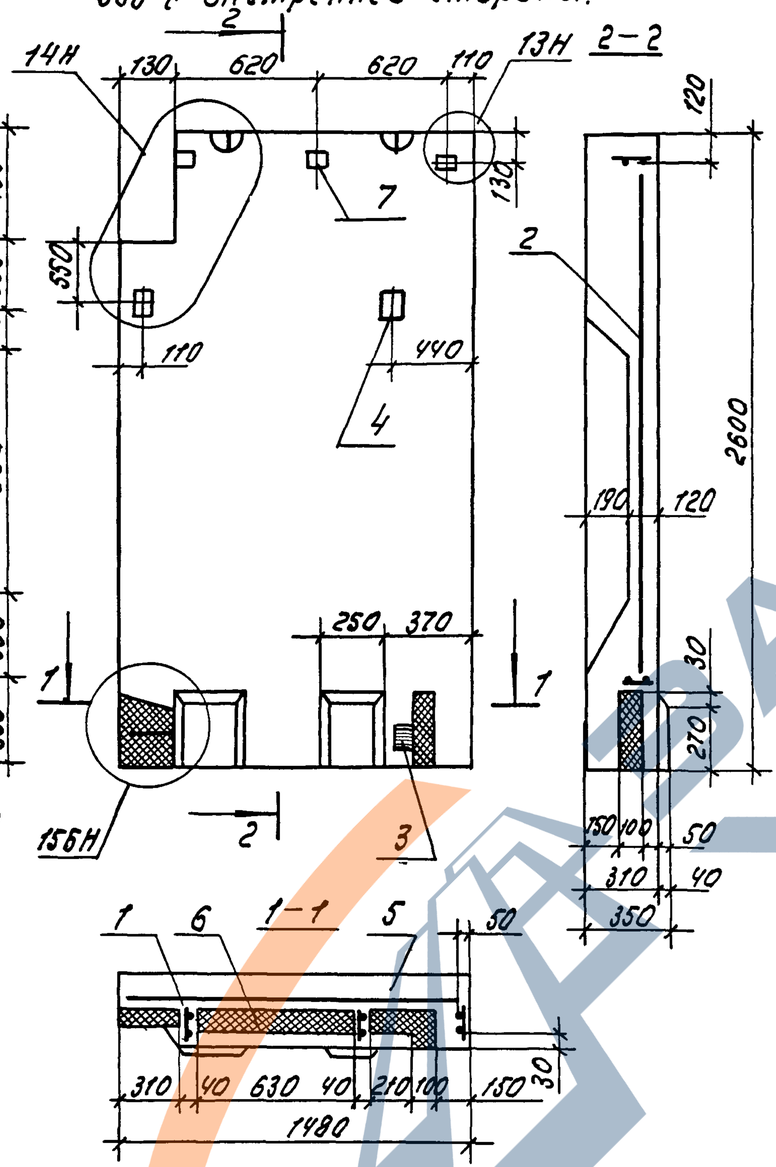

Формат	Зона	Поз.	Обозначение	Наименование	Кол.	Примечан.
				Документация		
А3			1.100.1-7.3-3 00.00.00 Д1	Узлы опалубки.		
А3			1.100.1-7.3-3 00.00.00.Д2	Узлы армирования		
А3			1.100.1-7.3-3 00.00.00.ТО	Техническое описание		
А3			1.100.1-7.3-3 00.00.00.РС	Ведомость расхода стали.		
				Сборочные единицы.		
А3		1	1.100.1-7.3-3 16.01.00-01	КП 15.26.3 1-1	1	
А3		2	1.100.1-7.3-3 00.00.07-02	Сетка С9	1	
А4		3	1.100.1-7.3-3 00.00.15	Изделие закладное м2	1	
А4		4	1.100.1-7.3-3 00.00.16	Изделие закладное м3	2	
				Материалы		
		5		Бетон В12.5	0.89	м3
		6		Утеплитель γ=50кг/м3	0.03	м3
Б.Ч		7		Пробка деревянная 60х80х60	3	шт.

Инв.№ подл. | Подпись и дата | Взам. инв.№

Нач. АПМ	Печерин		12.89
Гл. конст.	Радошкевич		
Рук. гр.	Стабредова		
Провер.	Стабредова		
Разраб.	Булгакова		

1.100.1-7.3-3 16.00.00

Панель парапетная 1НЧ 15.26.31-150Т-1

Стадия	Масса	Масштаб
Р	2180 кг	
Лист	Листов 1	

СибЗНИИЭП г. Новосибирск

Калир. Морозова

Формат А3

Рис. 1

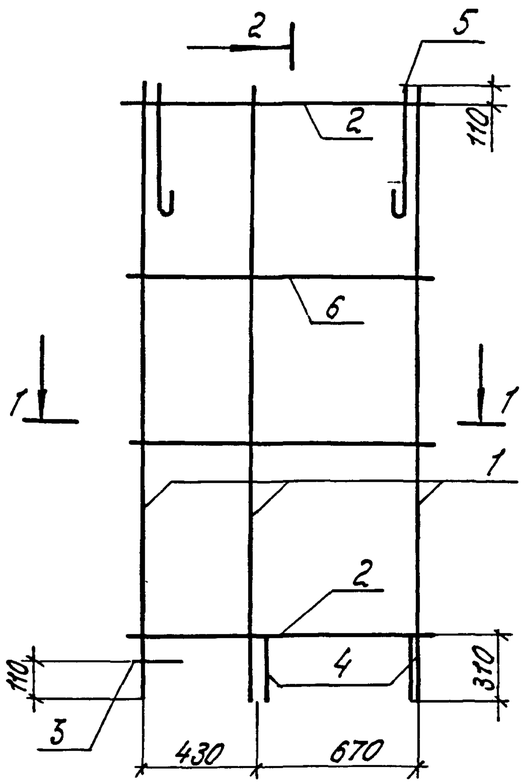

2—2

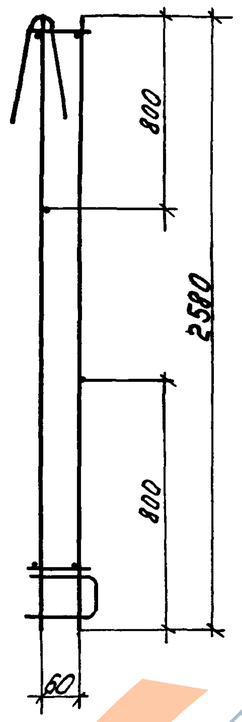

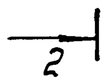

1—1

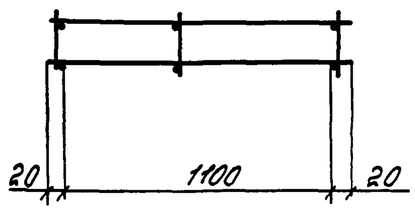

Рис. 2

Зеркальное отражение
Остальное см. Рис. 1

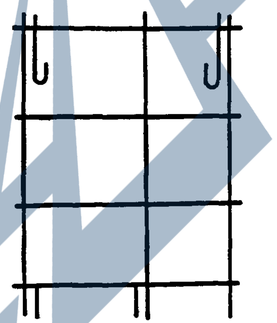

Формат	Зона	Поз.	Обозначение	Наименование	Кол-во	01	Примеч.
				Документация			
А3			1.100.1-7.3-3 00 00.00.ДЗ	Узлы армирования			
А3			1.100.1-7.3-3 00.00.00.ТО	Техническое описание			
				Сборочные единицы			
А3		1	1.100.1-7.3-3 00.00.03-01	Каркас КР11	3	3	
А3		2	-04	Каркас КР14	2	2	
				Детали			
А4		3	1.100.1-7.3-3 00.00.14	Анкер А2	1	1	
А4		4	1.100.1-7.3-3 00.00.11	Анкер А1	2	2	
А4		5	1.100.1-7.3-3 00.00.10-03	Петля П8	2	2	
Б.Ч.		6		ф4 Вр-I ГОСТ 3727-80; *l=1150	2	2	0.10 кг.

Обозначение	Марка	Рис.	Масса, кг.
1.100.1-7.3-3 16.01.00	КП15.25.31	1	736
- 01	КП15.25.31-1	1	736

Нач. АПМ	Печерин		12.89
Гл. конст.	Радашкевич		
Рук. гр.	Стабредова		
Провер.	Стабредова		
Разраб.	Булгакова		

1.100.1-7.3-3 16.01.00

Каркас пространственный КП 15.25.31; КП15.26.31-1

Стадия	Лист	Листов
Р		1

СибЗНИИЭП г. Новосибирск

Копир. Морозова. Формат А3

Инв. № подл. | Подпись и дата | Взам. инв. №

Фасад

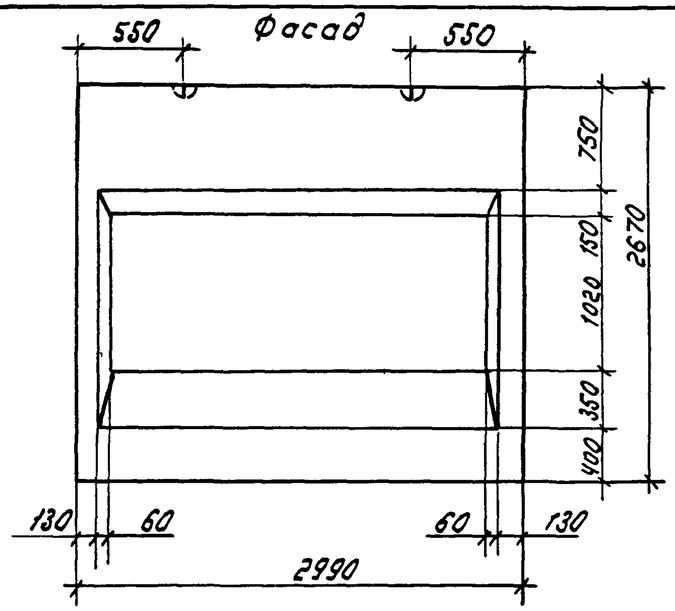

Вид с внутренней стороны

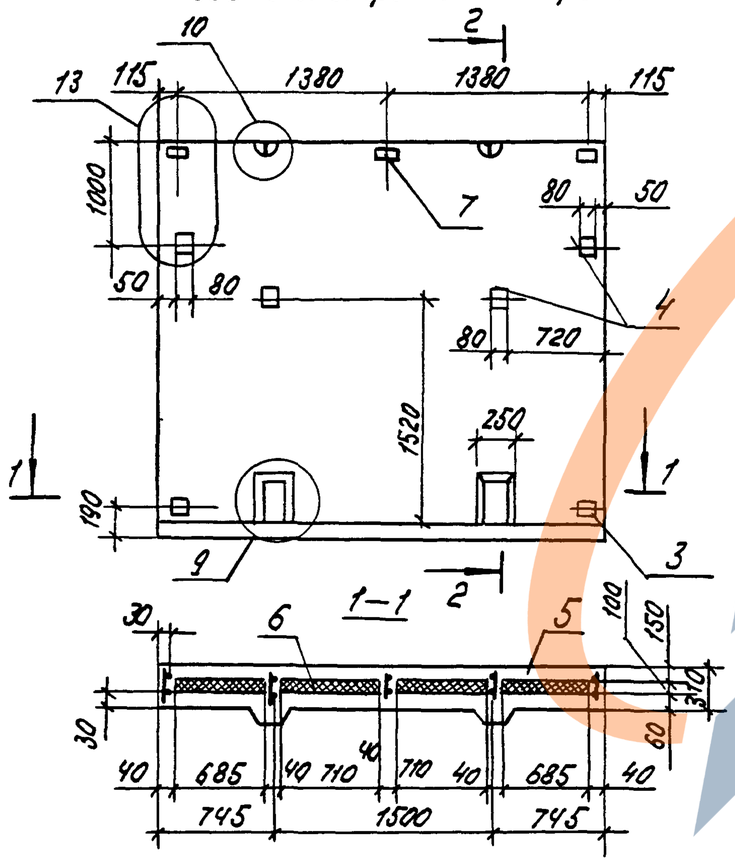

2—2

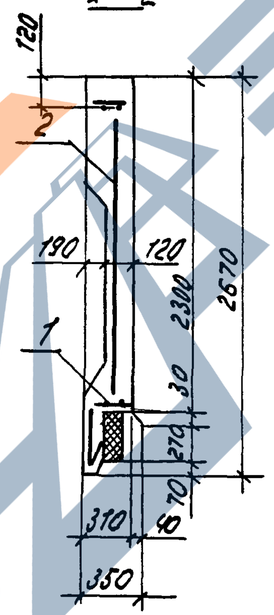

Формат	Зона	Поз.	Обозначение	Наименование	Кол.	Приме-чание
				Документация		
А3			1.100.1-7, 3-3 00.00.00 Д1	Узлы опалубки		
А3			1.100.1-7, 3-3 00.00.00 Д2	Узлы армирования		
А3			1.100.1-7 3-3 00.00 00 ТО	Техническое описание		
А3			1 100 1-7.3-3 00.00 00 ВС	Ведомость расхода стали		
				Детали		
А3		1	1.100.1-7.3-3 17.01.00	КП30.27.31	1	
А3		2	1.100.1-7.3-3 00.00.07-03	Сетка С-10	1	
А4		3	1.100.1-7.3-3 00.00.15	Изделие закладное м2	2	
А4		4	1.100.1-7.3-3 00.00.16	Изделие закладное м3	4	
				Материалы		
		5		Бетон В12.5	1.71	м3
		6		Утеплитель γ=50кг/м^3	0.08	м3
БЧ		7		Пробка деревянная 60-80-60	3	

Нач. АПМ	Печерин		12.89
Гл. конс.	Радашкевич		
Рук. гр.	Стабредова		
Провер.	Стабредова		
Разраб.	Булгакова		

1.100.1-7.3-3 17.00.00

Панель парапетная 1Н430.27.31-150т

Стадия	Масса	Масштаб
Р	4280 кг	
Лист	Листов 1	

СибЗНИИЭП г. Новосибирск

Копир. Формат А3

Инв.№подл. | Подпись и дата | Взам.инв.№

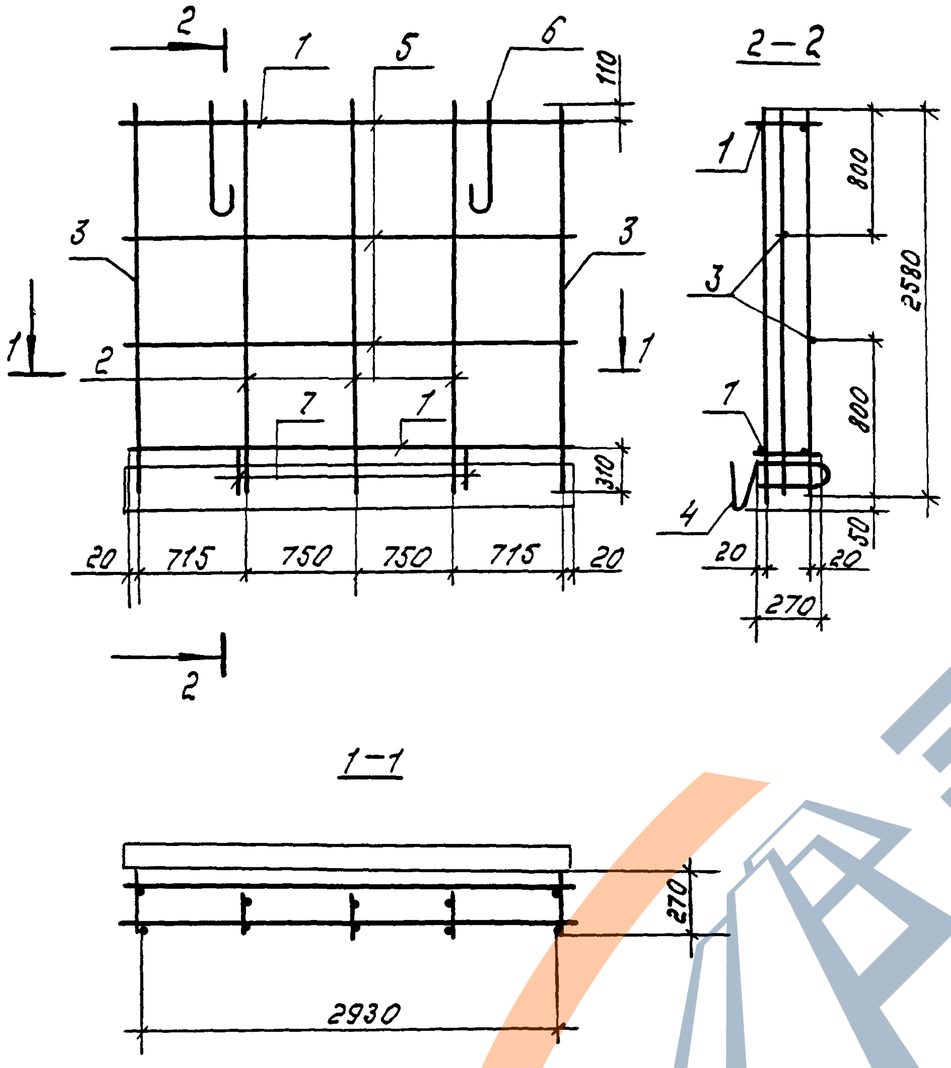

Формат	Зона	Поз.	Обозначение	Наименование	Кол.	Примечание.
				Документация		
А3			1.100.1-7.3-3 00.00.00 Д2	Узлы армирования		
А3			1.100.1-7.3-3 0000.00 ТО	Техническое описание		
				Сборочные единицы.		
А3		1	1.100.1-7.3-3 00.00.03-05	Каркас КР15	2	
А3		2	-01	Каркас КР11	3	
А3		3	1.100.1-7.3-3 00.00.03	Каркас КР10	2	
А3		4	1.100.1-7.3-3 00.0005-02	Каркас ПК3	1	
				Детали		
Б.Ч.		5		ФЧВРI ГОСТ6727-80*; ℓ=2970	2	0.27кг.
А4		6	1100.1-7.3-3 00.00.10	Петля П5	2	
А4		7	1.100.1-7.3-3 00.00.11	Анкер А1	2	

Масса каркаса – 14.92 кг.

				1.100.1-7.3-3		17.01.00	
Нач. АПМ	Печерин		12 89	Каркас пространственный КП30.27.31	Стадия	Лист	Листов
Гл. конс	Радашкевич				Р		1
Рук. гр.	Стабредова				СНБЗНИИЭП г. Новосибирск		
Провер	Стабредова						
Разраб.	Булгакова						

Копир. [signature]

Формат А3

Инв. № подл. | Подпись и дата | Взам. инв. №

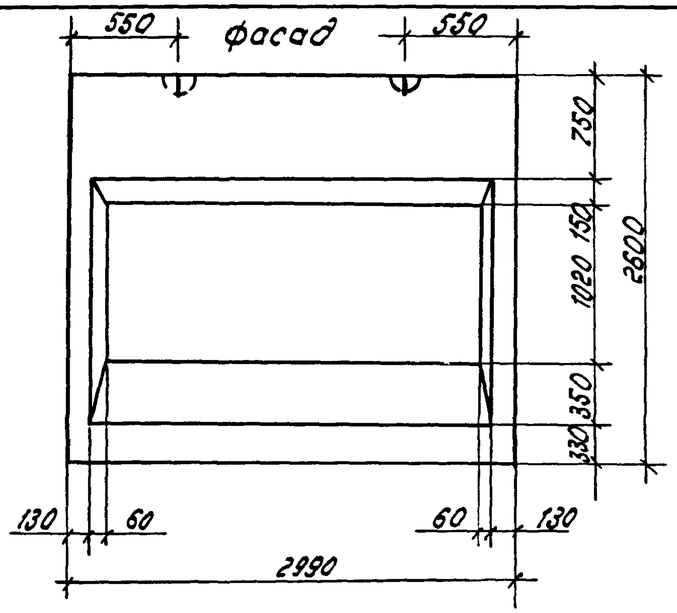

Вид с внутренней стороны

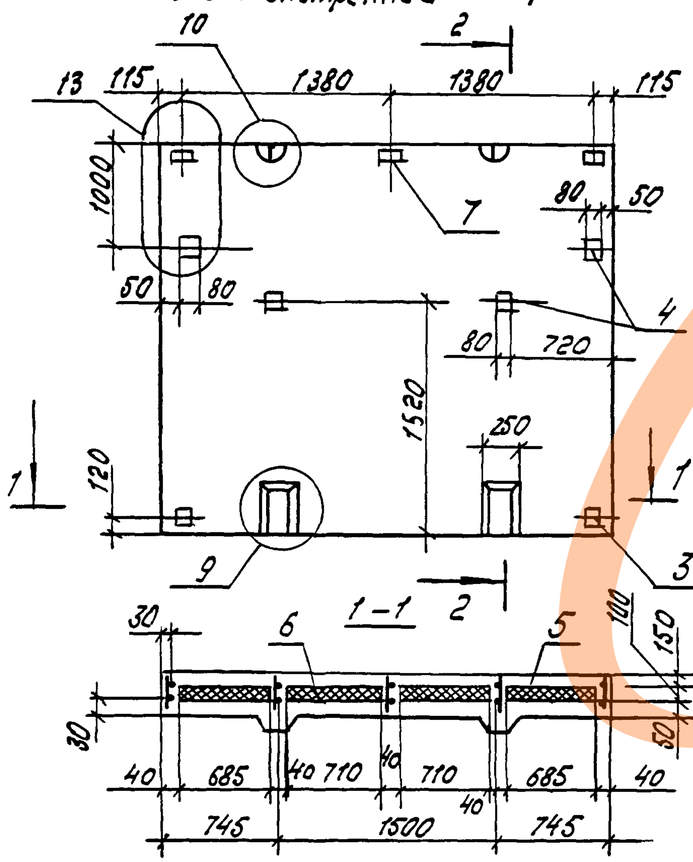

2-2

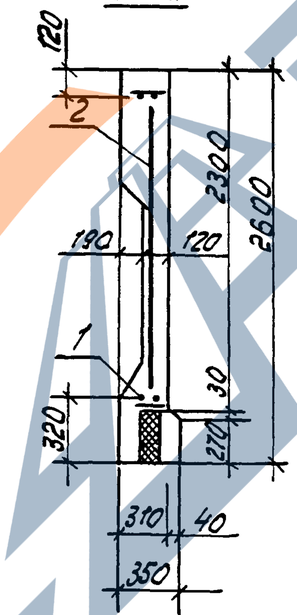

Формат	Зона	Поз.	Обозначение	Наименование	Кол.	Приме-чание
				Документация		
А3			1.100.1-7.3-3 00.00.00 Д1	Узлы опалубки	X	
А3			1.100.1-7.3-3 00.00.00 Д2	Узлы армирования	X	
А3			1.100.1-7.3-3 00.00.00 ТО	Техническое описание	X	
А3			1.100.1-7.3-3 00.00.00 ВС	Ведомость расхода стали	X	
				Детали		
А3		1	1.100 1-7.3-3 18.01.00	КП30.26.31	1	
А3		2	1.100.1-7.3-3 00.00.07-03	Сетка С10	1	
А4		3	1.100.1-7.3-3 00.00.15	Изделие закладное М2	2	
А4		4	1.100.1-7.3-3 00.00.16	Изделие закладное М3	4	
				Материалы		
		5		Бетон В.12.5	1.69	м3
		6		Утеплитель γ=50 кг/м^3	0.08	м3
Б4		7		Пробка деревянная 60×80×60	3	

Инв.№ подл. | Подпись и дата | Взам. инв.№

				1.100.1-7.3-3	18.00.00
				Панель парапетная 1Н430.26.31-150Т	Стадия: Р; Масса: 4230 кг; Масштаб:
Нач. АПМ	Печерин		12.89		Лист; Листов 1
Гл. конст.	Радошкевич				СибЗНИИЭП г. Новосибирск
Рук. гр.	Стабредова				
Провер	Стабредова				
Разраб.	Булгакова				

Копир.

Формат А3

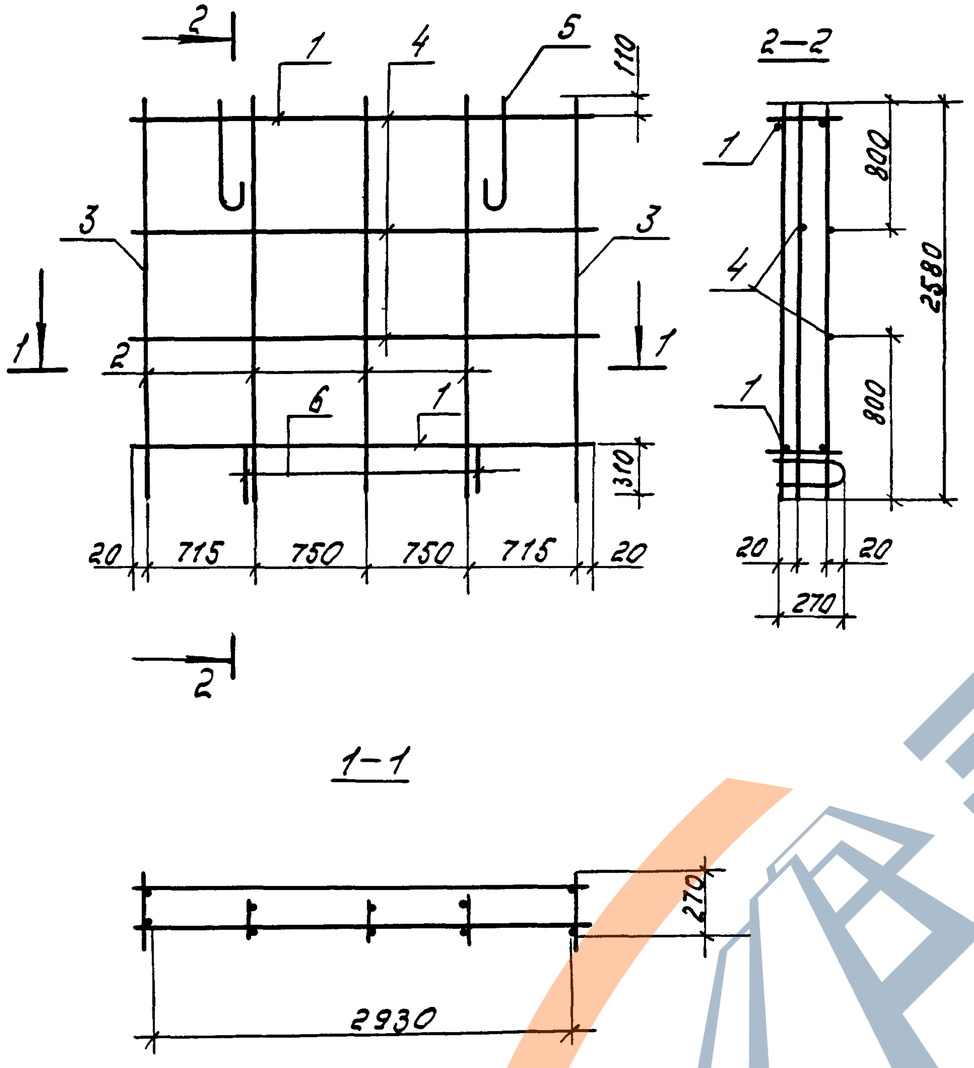

Формат	Зона	Поз.	Обозначение	Наименование	Кол.	Примечание
				Документация		
А3			1.100.1-7.3-3 00.00.00 Д2	Узлы армирования		
А3			1.100.1-7.3-3 00 00 00 ТО	Техническое описание		
				Сборочные единицы.		
А3		1	1.100.1-7.3-3 00.00.03-05	Каркас КР15	2	
А3		2	-01	Каркас КР11	3	
А3		3	1.100.1-7.3-3 00.00.03	Каркас КР-10	2	
				Детали.		
Б.Ч		4		ф ЧВР I ГОСТ 6727-80*; l=2970	2	0.27 кг.
А4		5	1.100.1-7.3-3 00.00.10	Петля П5	2	
А4		6	1.100.1-7.3-3 00.00.11	Анкер А1	2	

Масса каркаса 13.15 кг.

				1.100.1-7.3-3	18.01.00		
Нач. АПМ	Печерин		12.89	Каркас пространственный КП30.25.31	Стадия	Лист	Листов
Гл. конс.	Радашкевич				Р		1
Рук. гр.	Стабредова				СибЗНИИЭП г. Новосибирск		
Провер.	Стабредова						
Разраб.	Булгакова						

Копир.

Формат А3

Инв. № подл. | Подпись и дата | Взам. инв. №

Фасад

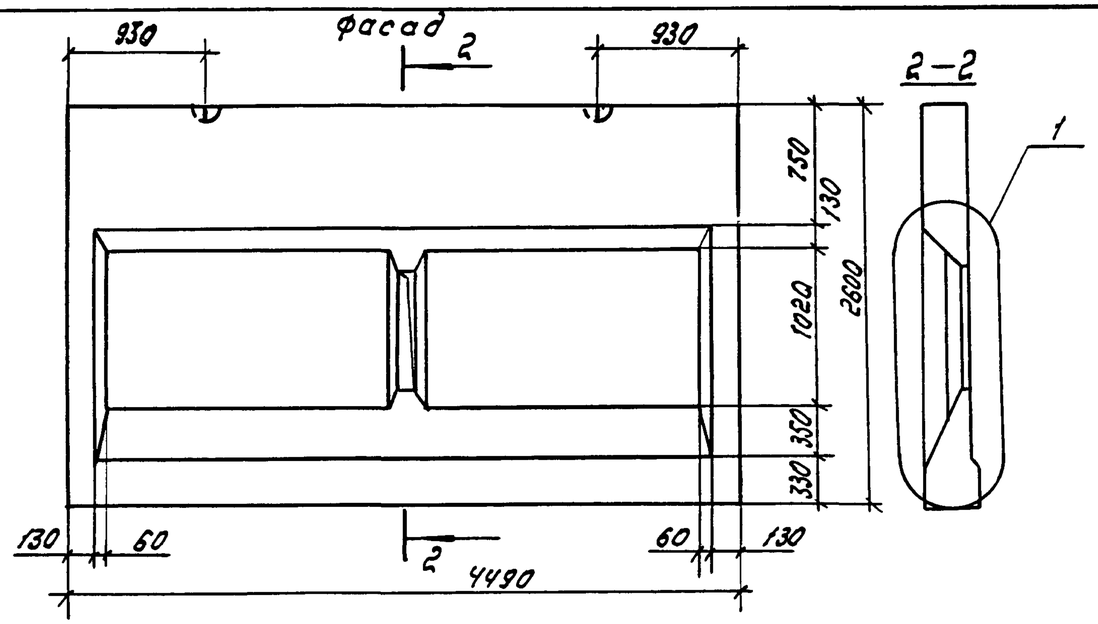

2–2

Вид с внутренней стороны

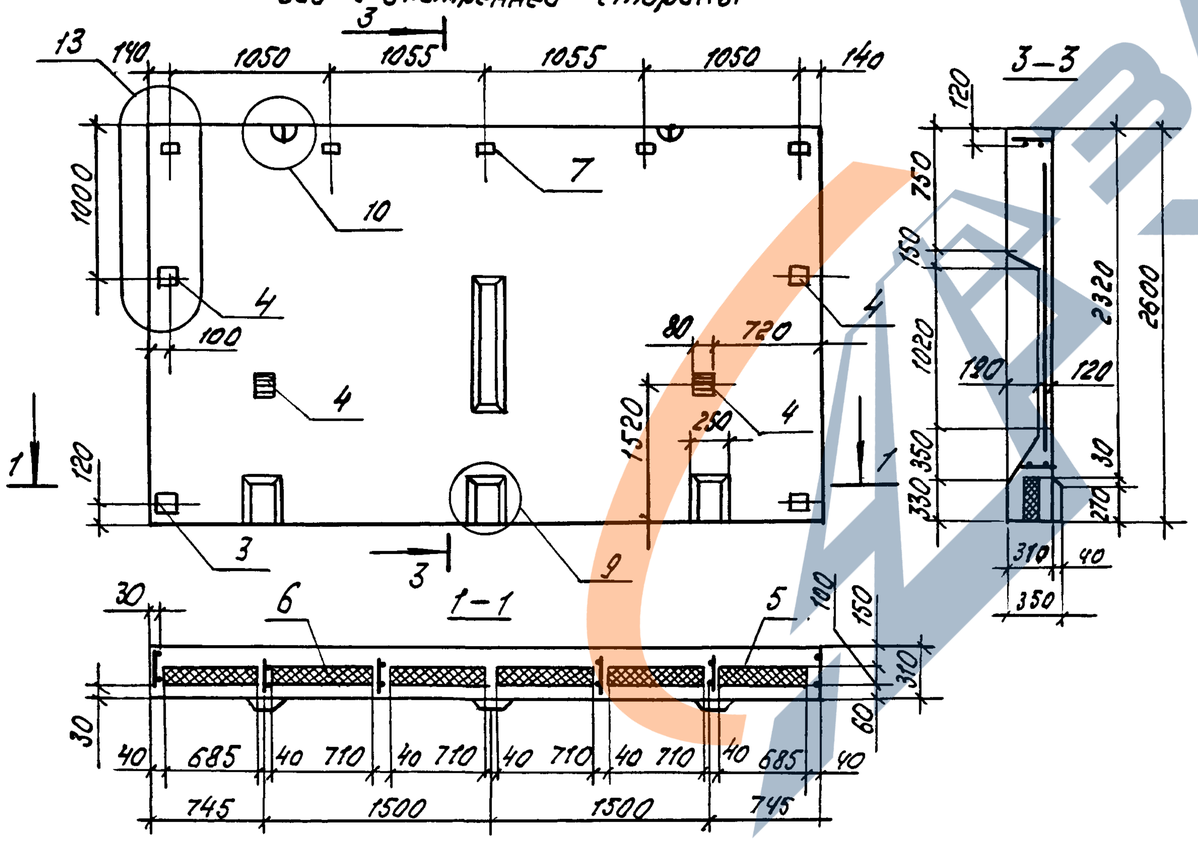

3–3

Формат	Зона	Поз.	Обозначение	Наименование	Кол.	Примечание
				Документация		
А3			1.100.1-7.3-3 00.00.00 Д1	Узлы опалубки		
А3			1.100.1-7.3-3 00.00.00 Д2	Узлы армирования		
А3			1.100.1-7.3-3 00.00.00 ТО	Техническое описание		
А3			1.100.1-7.3-3 00.00.00 РС	Ведомость расхода стали		
				Сборочные единицы		
А3		1	1.100.1-7.3-3 10.01.00	КП 45.26.31	1	
А3		2	1.100.1-7.3-3 00 00.07-04	Сетка С11	1	
А4		3	1.100.1-7.3-3 00.00 15	Изделие закладное М2	2	
А4		4	1.100.1-7.3-3 00.00 16	Изделие закладное М3	4	
				Материалы		
		5		Бетон В 12.5	2.48	м3
		6		Утеплитель γ=50 кг/м3	0.13	м3
Б4		7		Пробки деревянные 60×80×60	5	

Нач. АПМ	Печерин		12.89
Гл. конс.	Радашкевич		
Рук. гр.	Стабредова		
Провер	Стабредова		
Разраб.	Булгакова		

1.100.1-7.3-3 19.00.00

Панель парапетная 1НЧ 45.25.31-150т

Стадия	Масса	Масштаб
Р	6210 кг	
Лист	Листов 1	

СибЗНИИЭП г.Новосибирск

Копир. Мат

Формат А3

Инв.№ подл. | Подпись и дата | Взам. инв.№

ЗАВОД ЖБИ

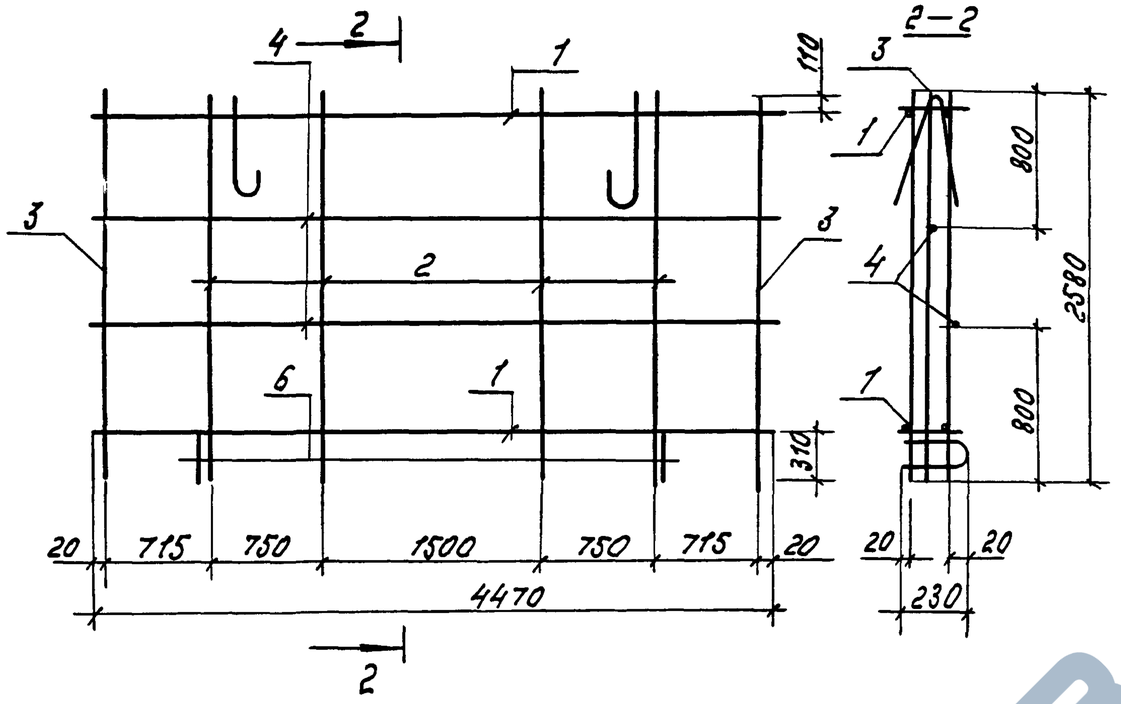

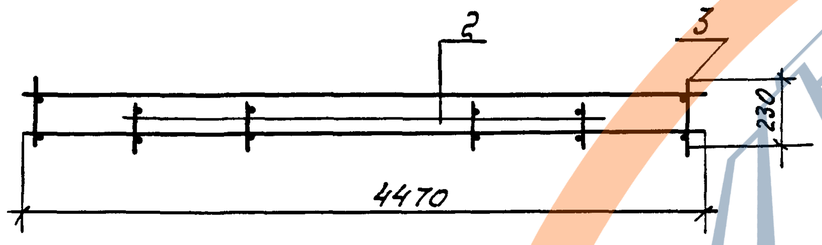

Формат	Зона	Поз.	Обозначение	Наименование	Кол	Примечание.
				Документация		
А3			1.100.1-7.3-3 00.00.00 Д2	Узлы армирования		
А3			1.100.1-7.3-3 00.00.00 ТО	Техническое описание		
				Сборочные единицы		
А3		1	1.100.1-7.3-3 00.00.04	Каркас КР18	2	
А3		2	1.100.1-7.3-3 00.00.03-01	Каркас КР11	4	
А3		3	1.100.1-7.3-3 00.00.03	Каркас КР10	2	
				Детали		
Б.4		4		ф4ВРI ГОСТ6727-80*; l=4470	2	0.41 кг.
Б.4		5	1.100.1-7.3-3 00.00.10-01	Петля П6	2	
Б.4		6	00.00.11	Анкер А1	2	

Масса каркаса — 17.40 кг.

				1.100.1-7.3-3		19.01.00	
Нач. АПМ	Печерин		12.89	Каркас пространственный КП45.26.31	Стадия	Лист	Листов
Гл. кон.	Радашкевич				Р		1
Рук. гр.	Стабредова				СибЗНИИЭП г. Новосибирск		
Провер.	Стабредова						
Разраб.	Булгакова						

Инв. № подл. | Подпись и дата | Взам. инв. №

Копир. | Формат А3

Фасад

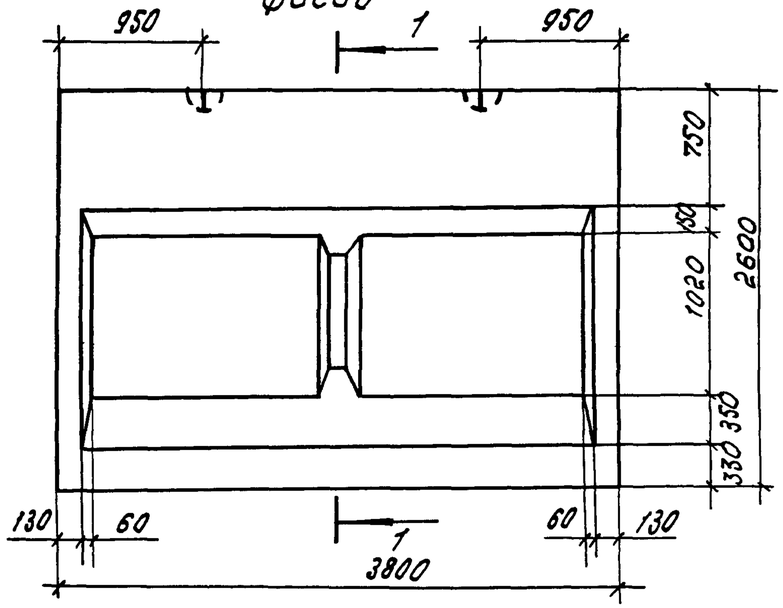

1—1

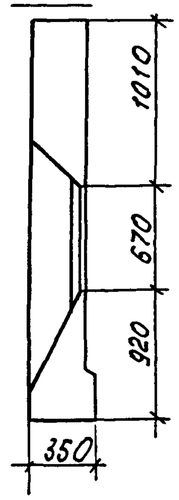

Вид с внутренней стороны 3

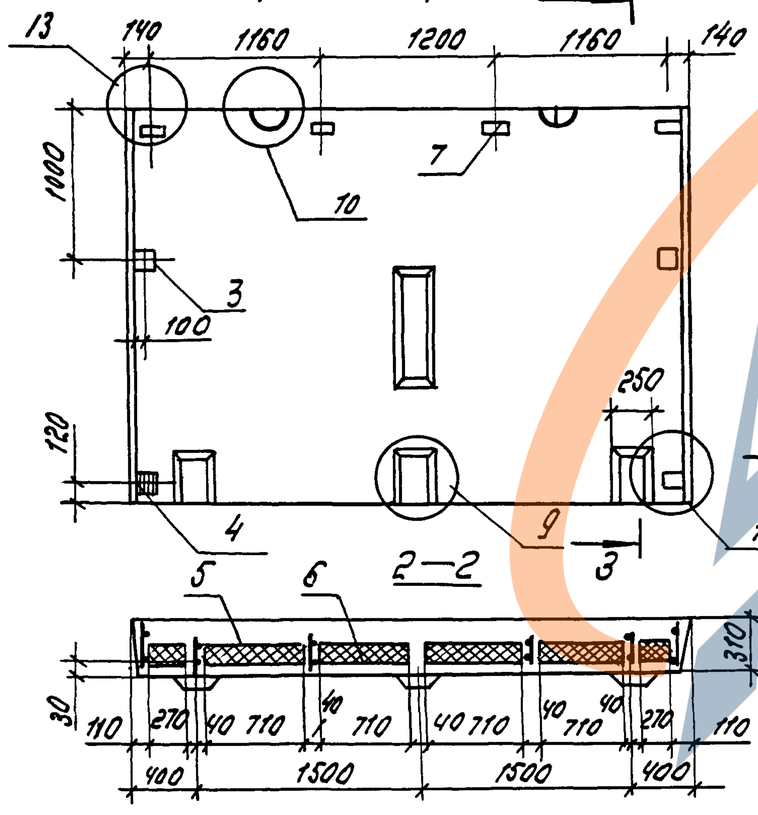

3—3

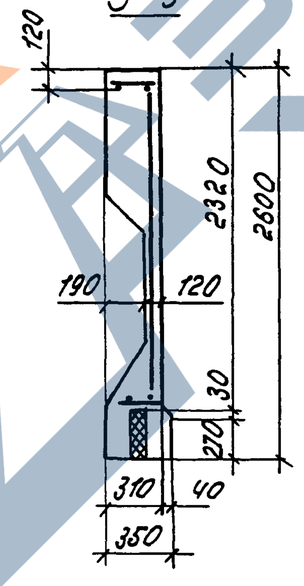

Формат	Зона	Поз.	Обозначение	Наименование	Кол.	Примечание
				Документация		
А3			1.100.1-7.3-3 00.00.00 Д1	Узлы опалубки	Х	
А3			1.100.1-7.3-3 00.00.00 Д2	Узлы армирования	Х	
А3			1.100.1-7.3-3 00.00.00 ТО	Техническое описание	Х	
А3			1.100.1-7.3-3 00.00.00 РС	Ведомость расхода стали	Х	
				Сборочные единицы		
А3		1	1.100.1-7.3-3 20.01.00	КП 38.26.31	1	
А3		2	1.100.1-7.3-3 00.0007-05	Сетка С12	1	
А4		3	1.100.1-7.3-3 00.00.15	Изделие закладное М2	2	
А4		4	1.100.1-7.3-3 00.00.16	Изделие закладное М3	2	
				Материалы		
		5		Бетон В12.5	2.07	м³
		6		Утеплитель γ=50кг/м³	0.10	м³
Б4		7		Пробки деревянные 60×80×60	4	

Нач. АПМ	Печерин		12.89
Гл. конст.	Радашкевич		
Рук. гр.	Стабредова		
Провер.	Стабредова		
Разраб.	Булгакова		

1.100.1-7.3-3 20.00.00

Панель парапетная 1Н438.26.31-150т

Стадия	Масса	Масштаб
Р	5180 кг.	
Лист	Листов 1	

СНБЗ ННИЭП г. Новосибирск

Копир. Морозова

Формат А3

Инв.№ подл. | Подпись и дата | Взам. инв.№

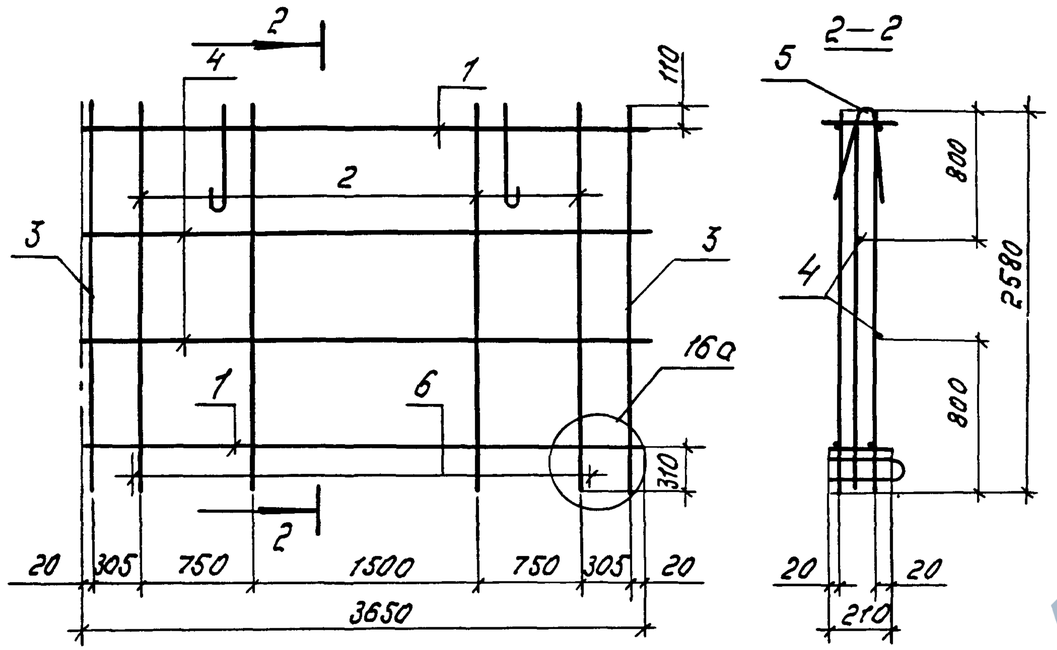

1—1

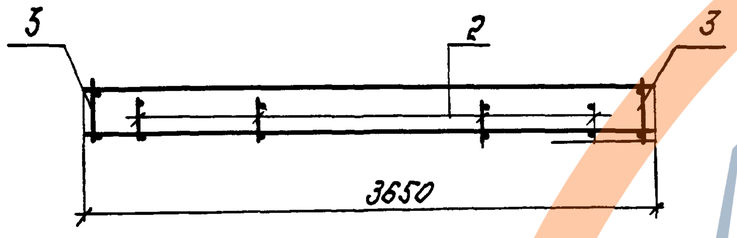

Формат	Зона	Поз.	Обозначение	Наименование	Кол.	Примечание
				Документация		
А3			1.100.1-7.3-3 00.00.00Д2	Узлы армирования		
А3			1.100.1-7.3-3 00.00.00ТО	Техническое описание		
				Сборочные единицы.		
А3		1	1.100.1-7.3-3 00.00.04-01	Каркас КР17	2	
А3		2	1.100.1-7.3-3 00.00.01-02	Каркас КР3	4	
А3		3	1.100.1-7.3-3 00.00.03	Каркас КР10	2	
				Детали.		
Б.Ч.		4		Ф4Вр I ГОСТ6727-80*, ℓ=3650	2	0.31 кг
А4		5	1.100.1-7.3-3 00.00.10-01	Петля П6	2	
А4		6	1.100.1-7.3-3 00.00.11	Анкер А1	3	

Масса каркаса — 15.31 кг.

				1.100.1-7.3-3		20.01.00	
Нач. АПМ1	Печерин		12.89	Каркас пространственный КП38.26.31	Стадия	Лист	Листов
Гл. конст.	Радашкевич				Р		1
Рук. гр.	Стабредова				СибЗНИИЭП г. Новосибирск		
Провер.	Стабредова						
Разраб.	Булгакова						

Копир. Морозова.

формат А3

Инв. № подл. | Подпись и дата | Взам. инв. №

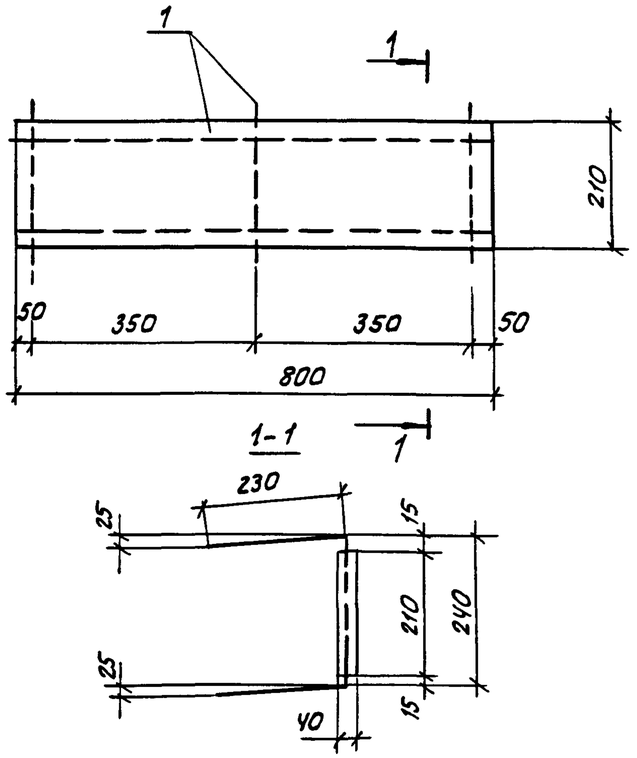

Формат	Зона	Поз.	Обозначение	Наименование	Кол.	Примечание
				Детали		
А3		1	1.100.1-7.3-3 00.00.04-03	Каркас КР18	1	0,98 кг
				Материалы		
				Керамзитобетон В12,5		
				Д1500	0,007	м3

Взам. инв. №

Подпись и дата

Инв. № подл.

				1.100.1-7.3-3	21.00.00
Нач. АПМ. I	Печерин		12.89	Бетонный вкладыш БВ1	Стадия: Р; Лист: ; Листов: 1
Гл. конст.	Радашкевич				СибЗНИИЭП г. Новосибирск
Рук. гр.	Ставредова				
Провер.	Ставредова				
Разраб	Булгакова				

Взам. инв. №

Подпись и дата

Инв. № подл.

Стадия | Лист | Листов

СибЗНИИЭП г. Новосибирск

Копировал: Опеара

Формат А3

ЗАВОД ЖБИ

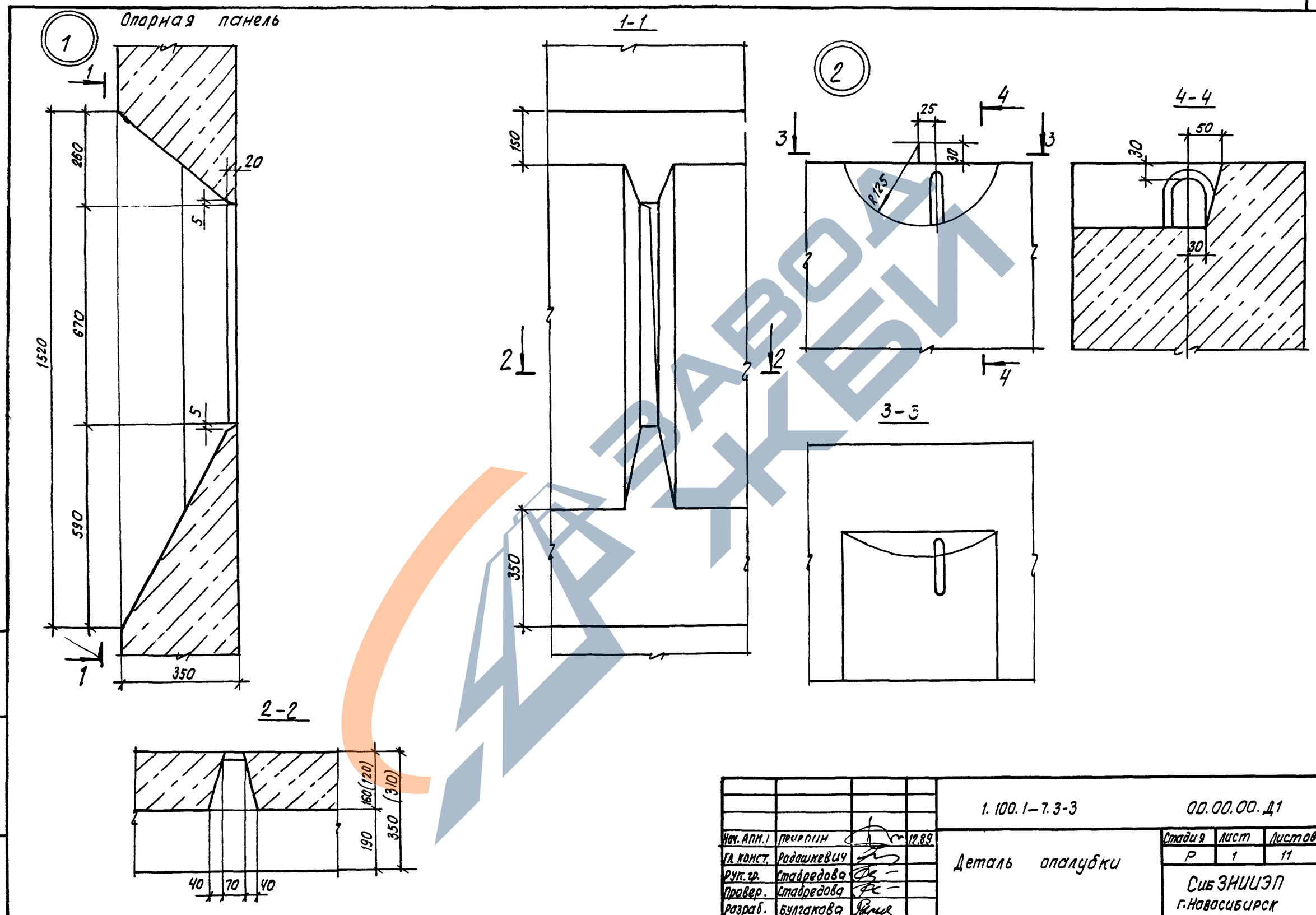

				1.100.1–7.3-3		00.00.00.Д1	
Нач. АПМ.1	Перерин		12.89	Деталь опалубки	Стадия	Лист	Листов
Гл. конст.	Радашкевич				Р	1	11
Рук. гр.	Стабредова				СибЗНИИЭП г.Новосибирск		
Провер.	Стабредова						
Разраб.	Булгакова						

Инв. № подл. | Подпись и дата | Взам. инв. №

Копировал: Теарков

Формат А3

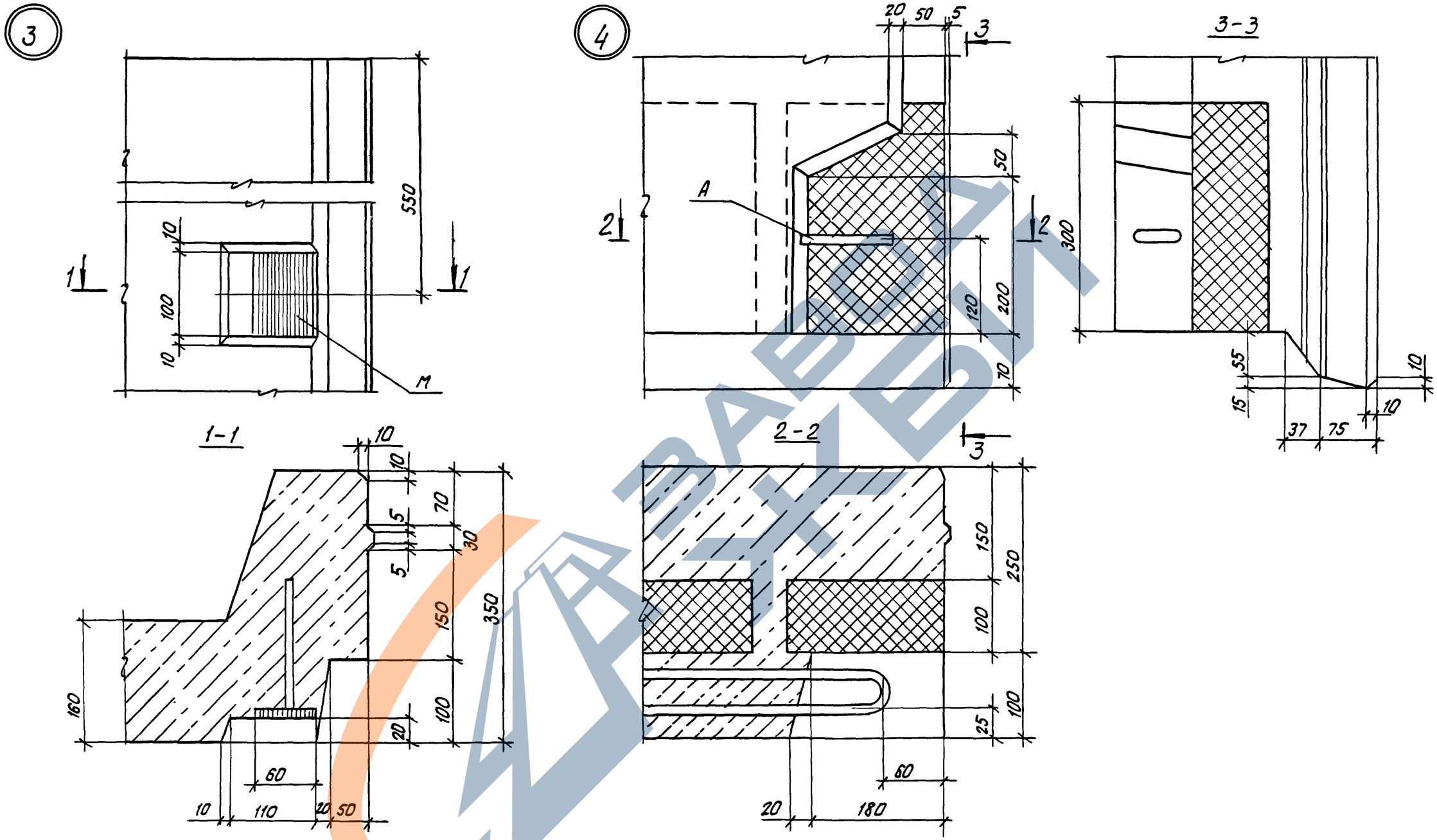

Инв. № подл	Подпись и дата	Взам. инв. №

1.100.1-7.3-3 00.00.00 Д1

Лист 2

Копировал: теарш

формат А3

45

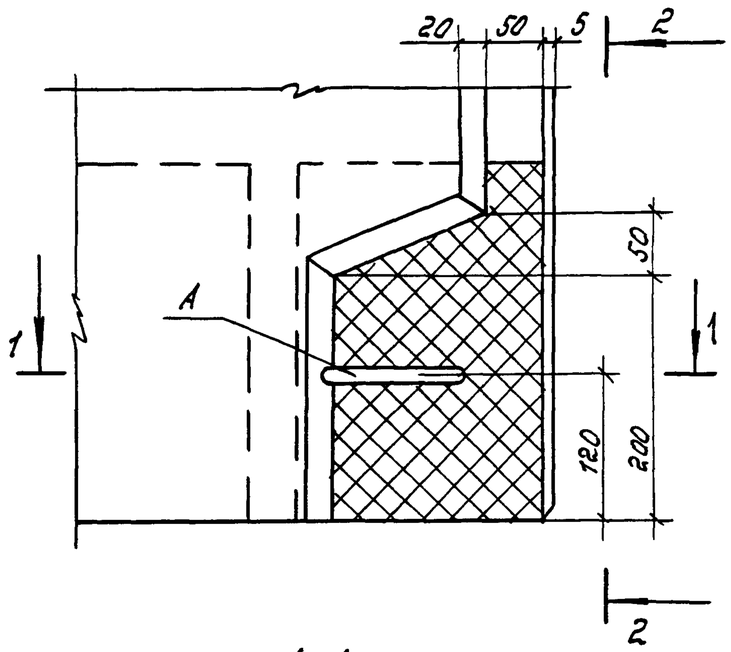

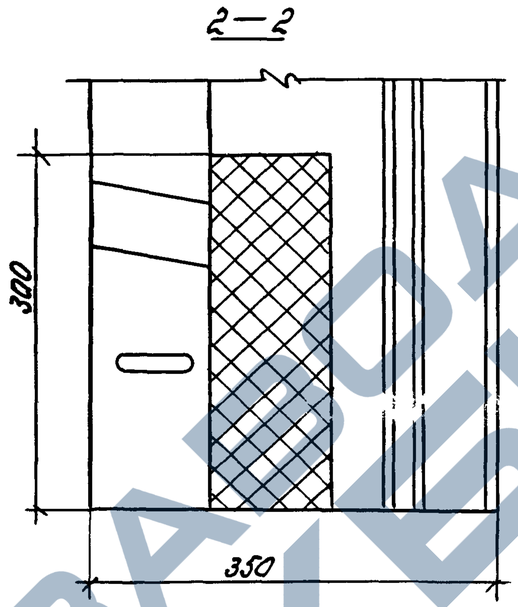

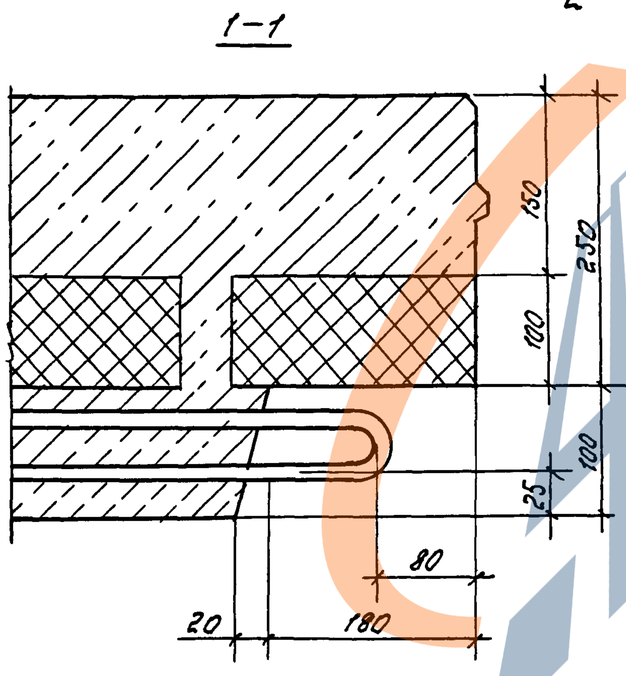

Инв.№подл. | Подпись и дата | Взам.инв.№

1.100.1-7.3-3 00.00.00 Д1

Лист 3

Копир. Мау

Формат А3

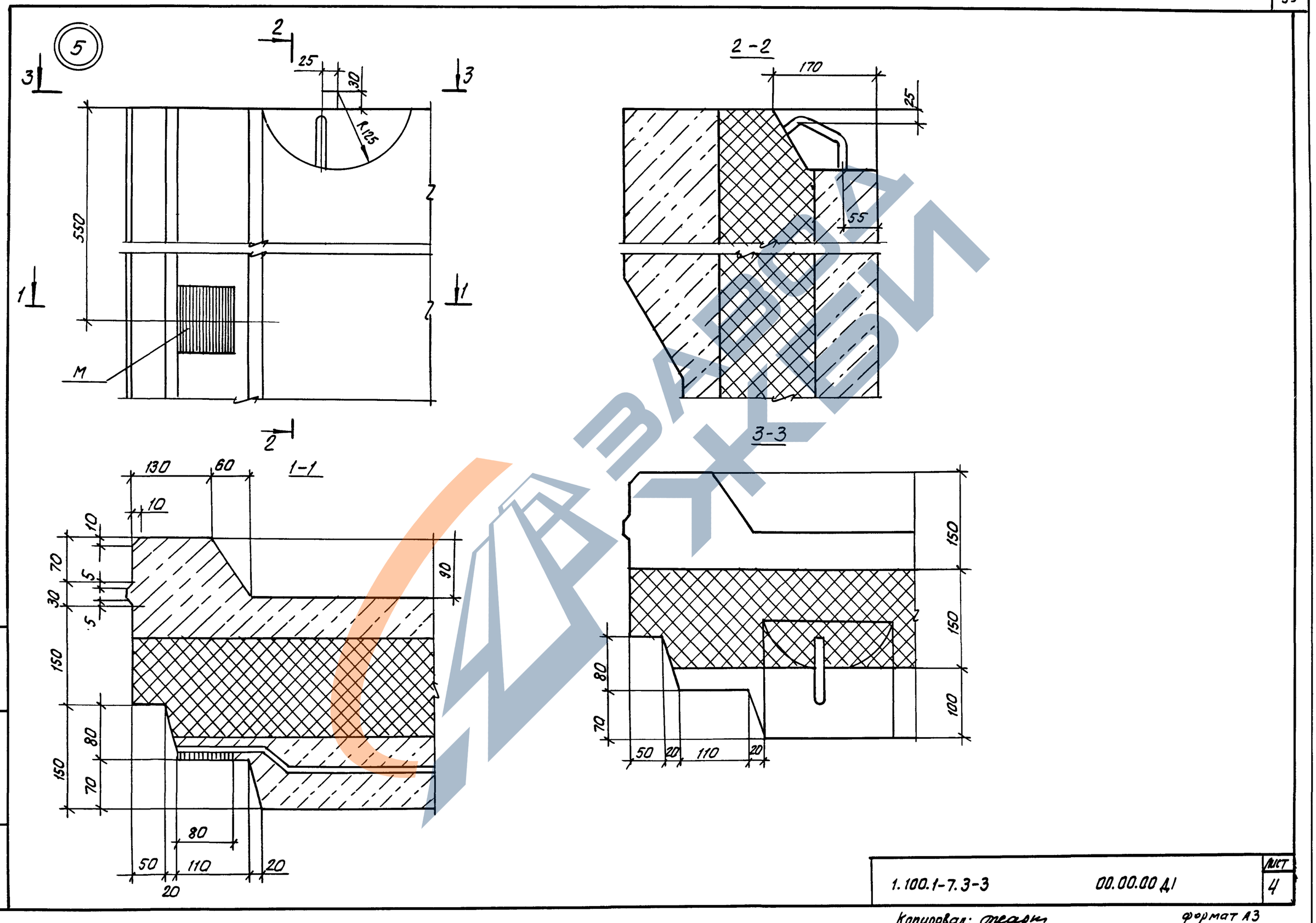

1.100.1-7.3-3	00.00.00 ДI	Лист 4

Копировал: Шеарн

формат А3

Инв. № подл. | Подпись и дата | Взам. инв. №

6

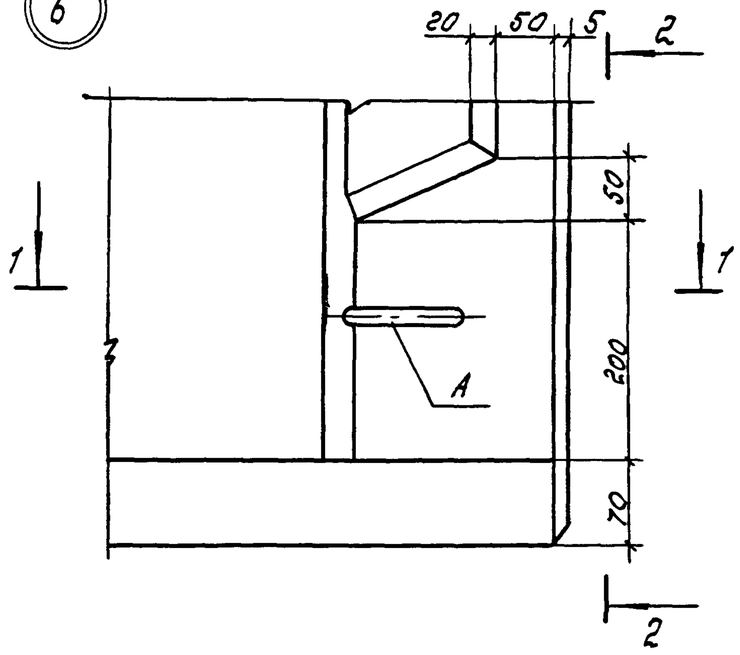

2–2

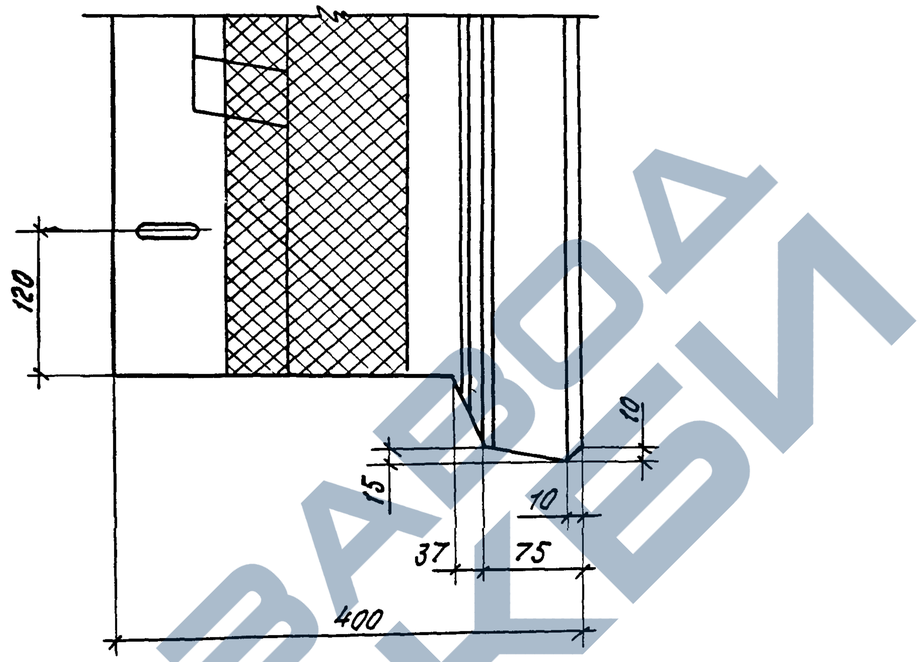

1–1

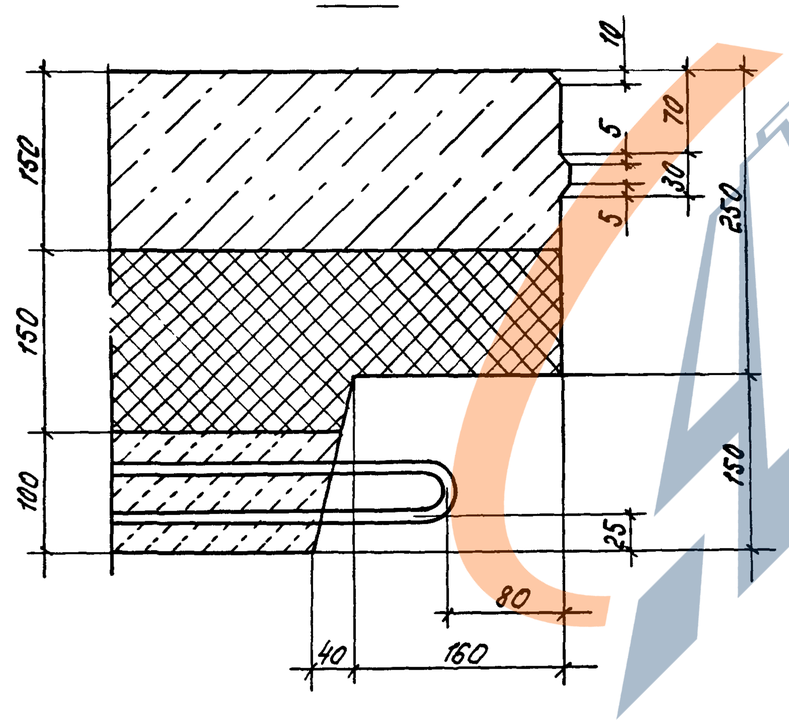

Инв.№ подл. | Подпись и дата | Взам. инв.№

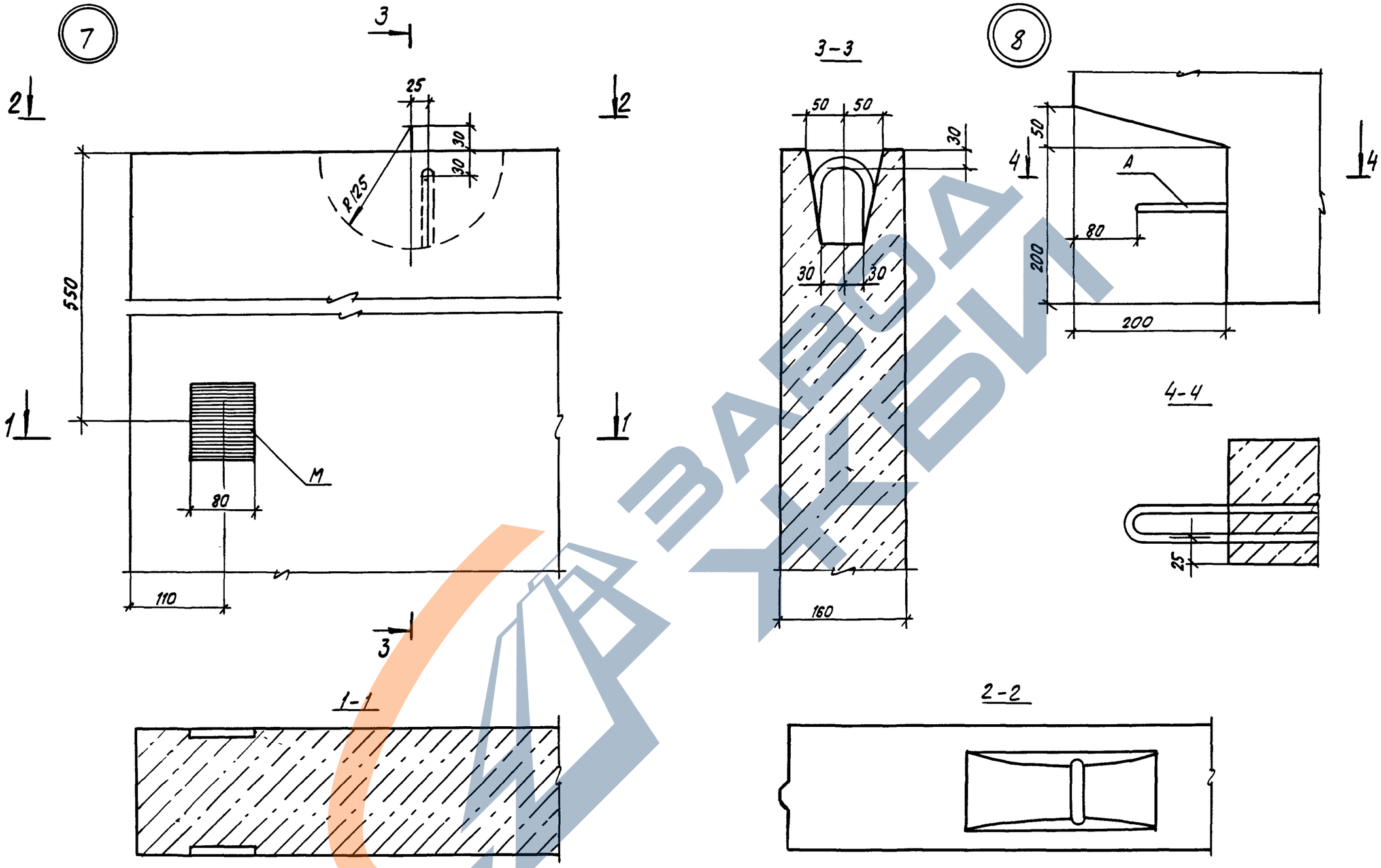

Инв. № подл.	Подпись и дата	Взам. инв. №

1.100.1-7.3-3 00.00.00 Д1

Лист 6

Копировал: [illegible] формат А3

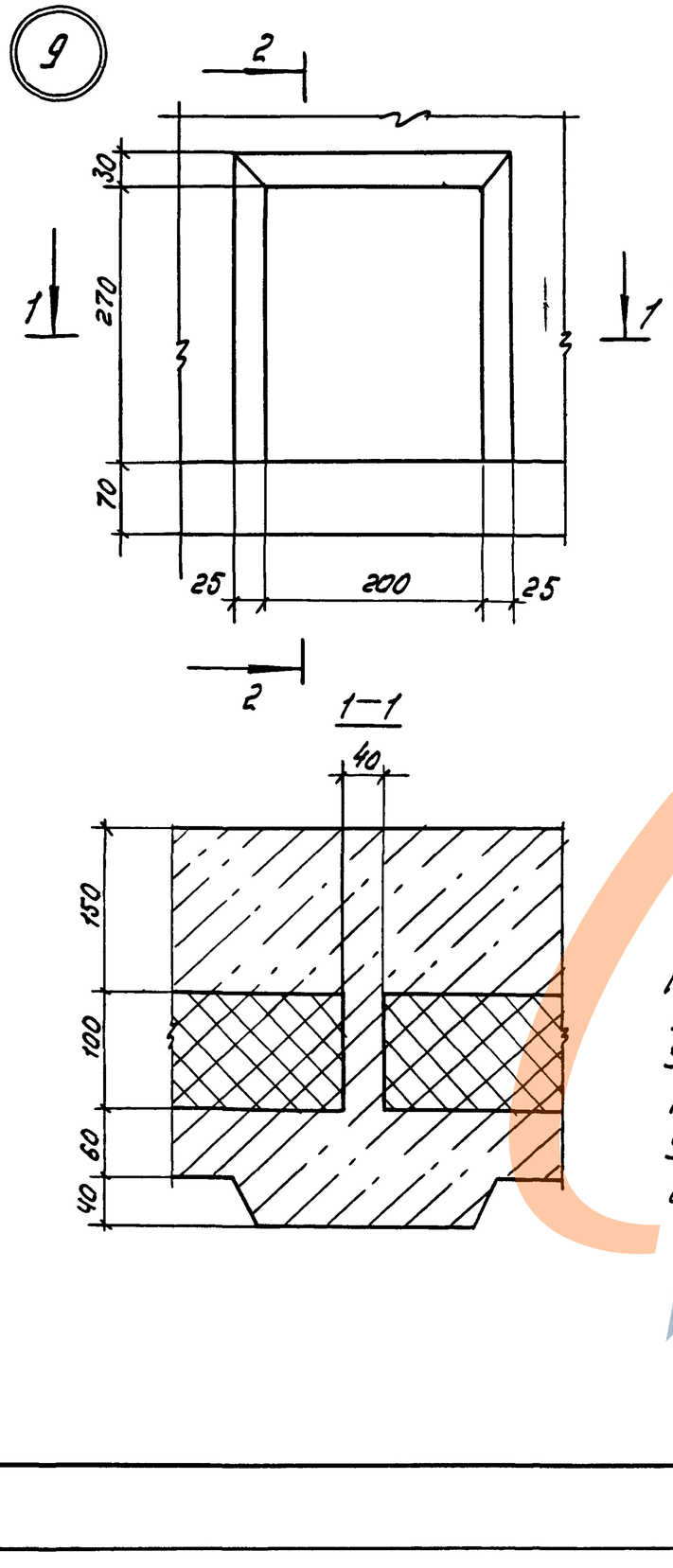

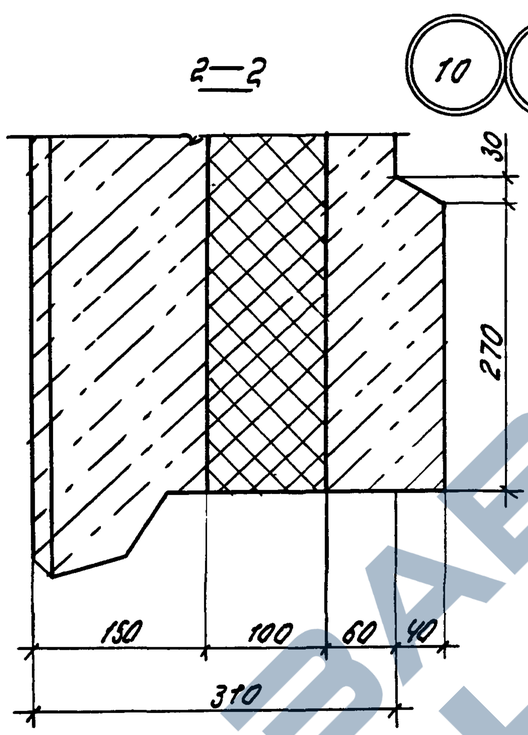

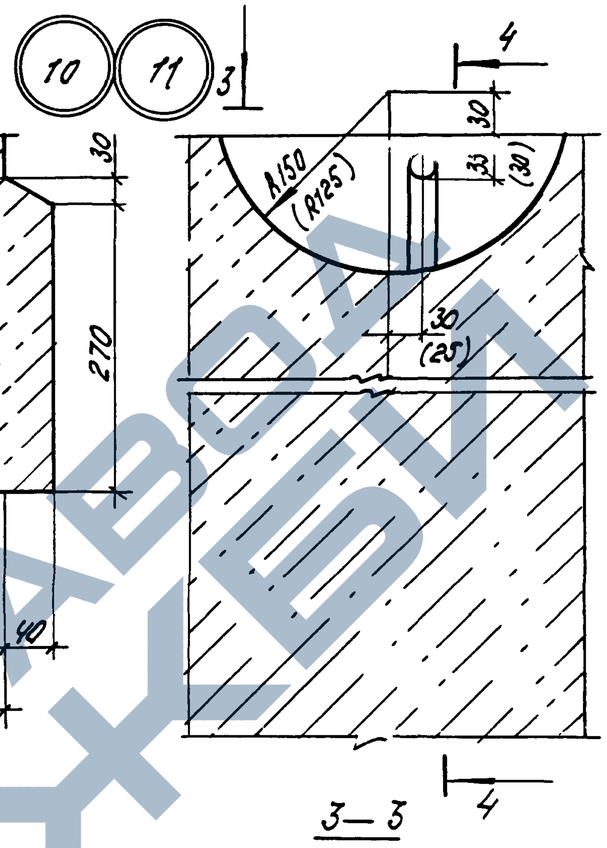

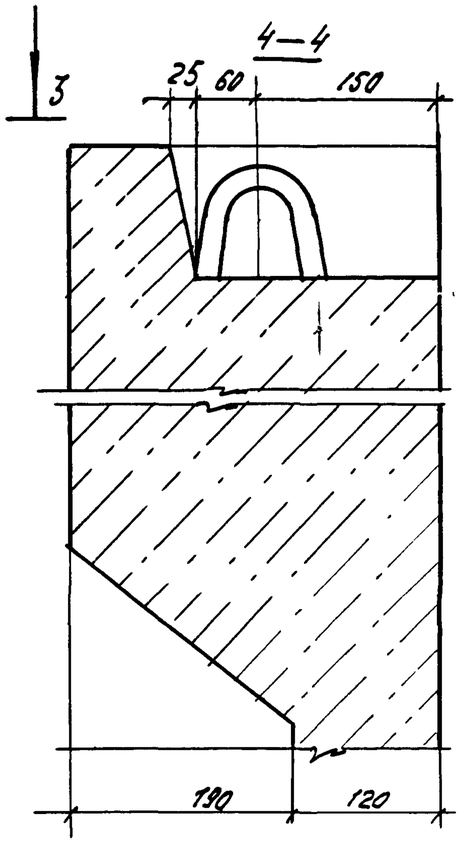

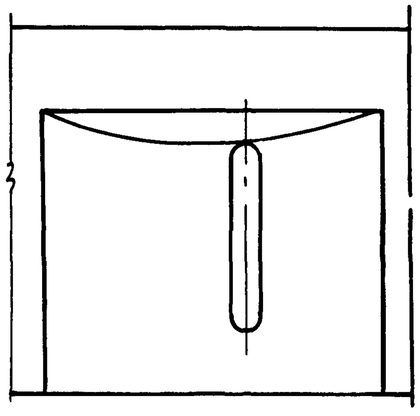

Размеры в скобках - для узла 11.
Узел 10 для петель диаметром не более 18 мм.
Узел 11 для петель диаметром более 20 мм.

Инв.№ подл. | Подпись и дата | Взам.инв.№

1.100.1-7. 3-3	00.00.00.Д1	Лист 7

Копир. Модуль

Формат А3

12

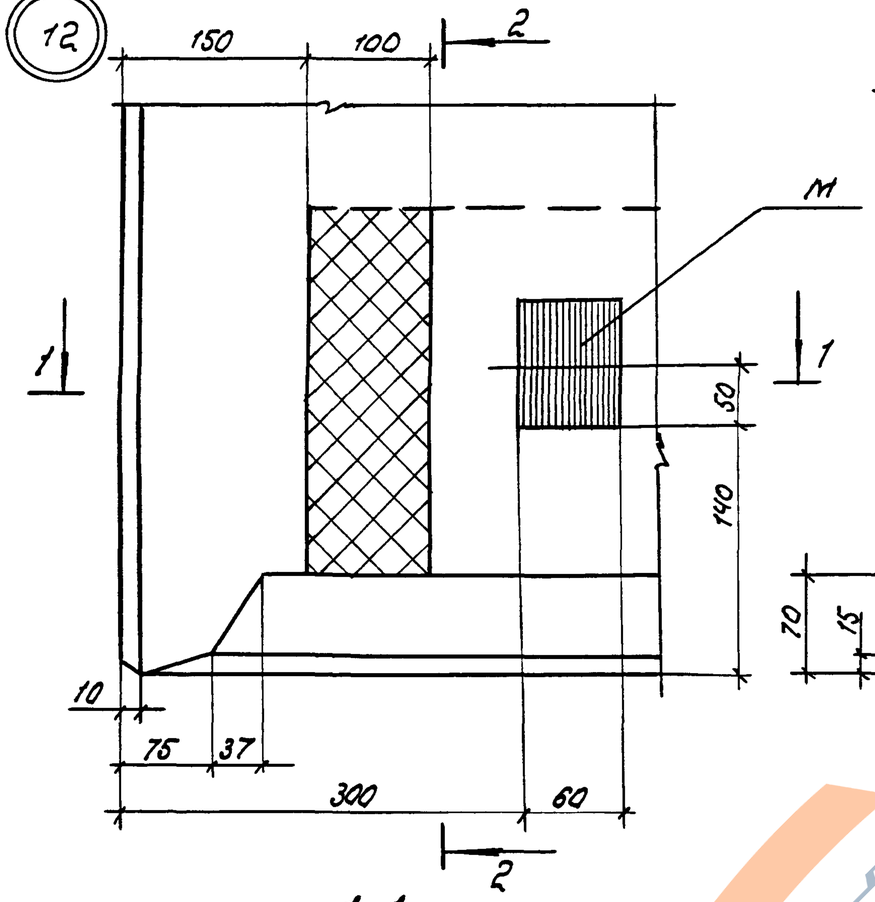

2–2

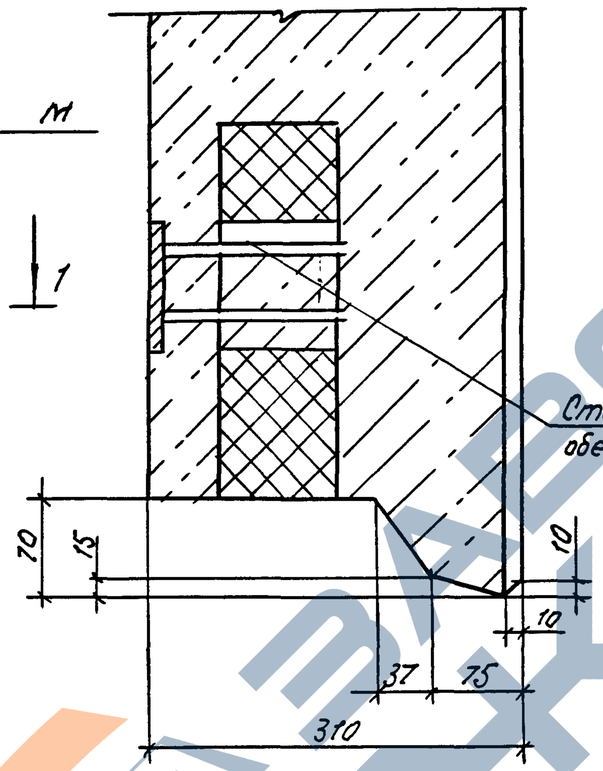

13

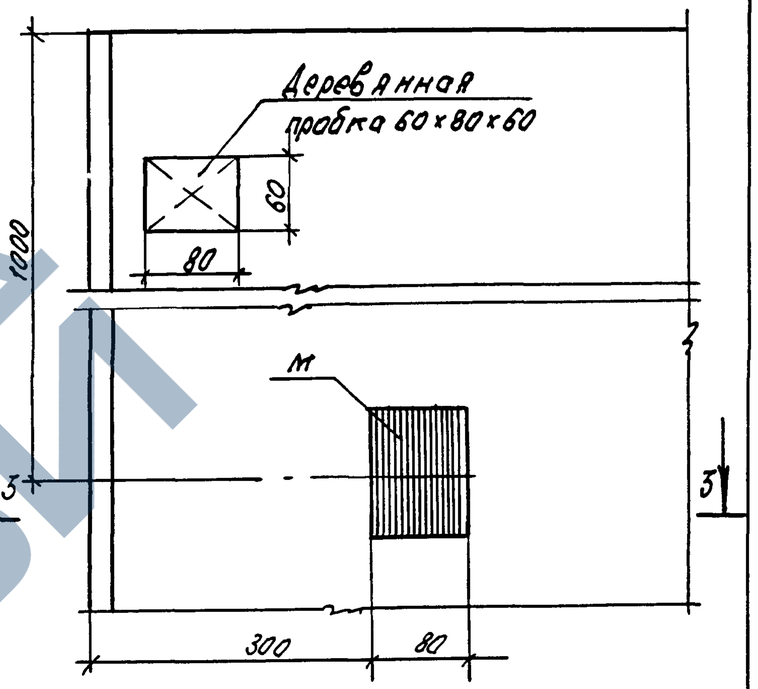

1–1

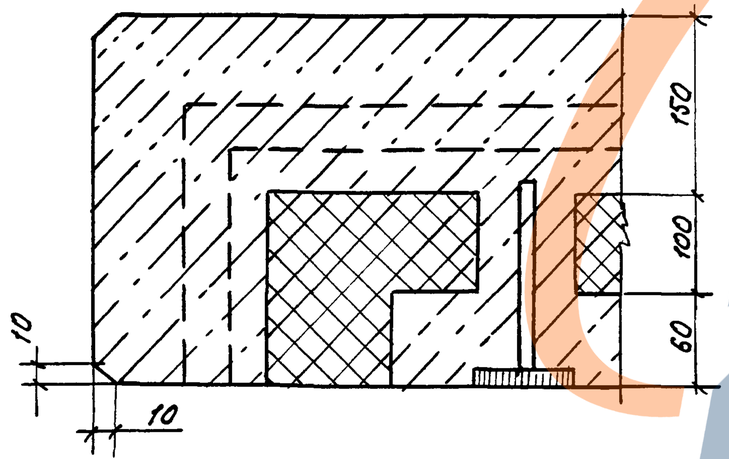

3–3

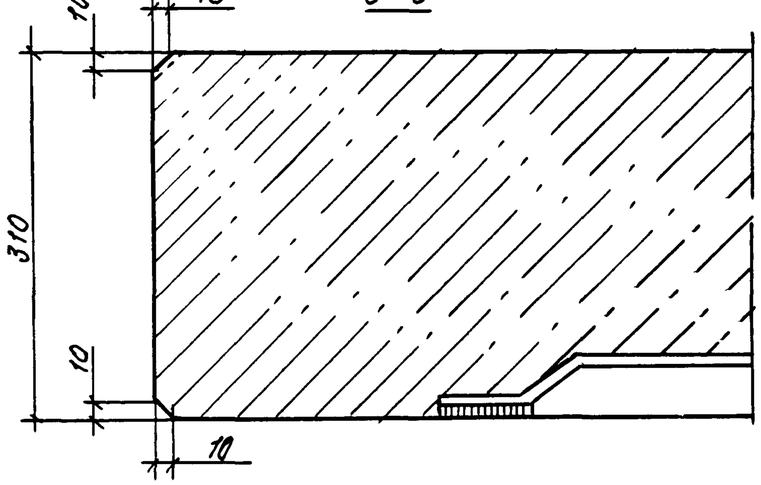

Инв.№ подл. | Подпись и дата | Взам. инв.№

1.100.1-Т.3-3	00.00.00.Д1	Лист 8

Копир. Формат А3

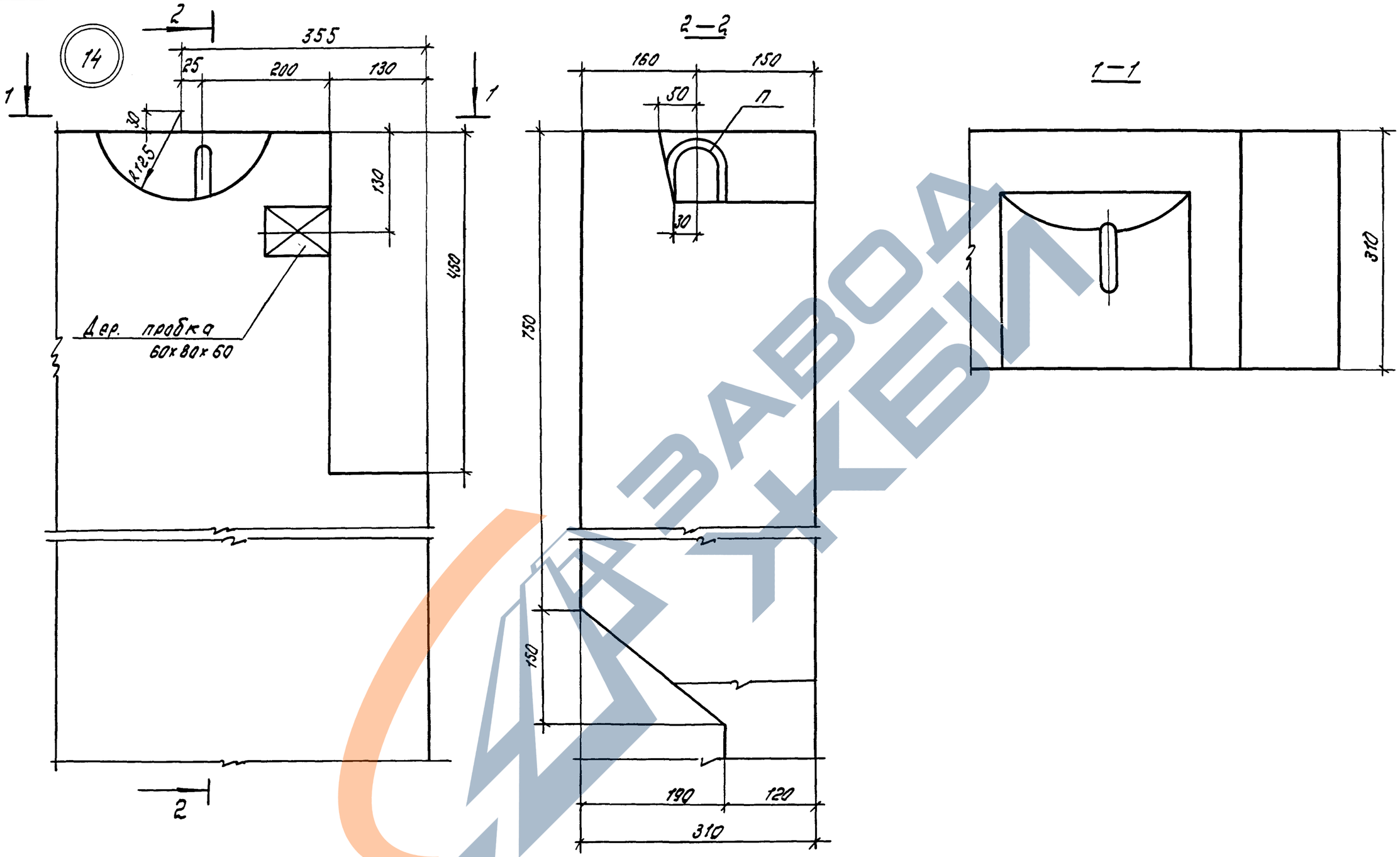

Инв. № подл.	Подпись и дата	Взам. инв. №

1.100.1-7.3-3	00.00.00Д1	Лист 9

Копир. Мозг

Формат А3

15

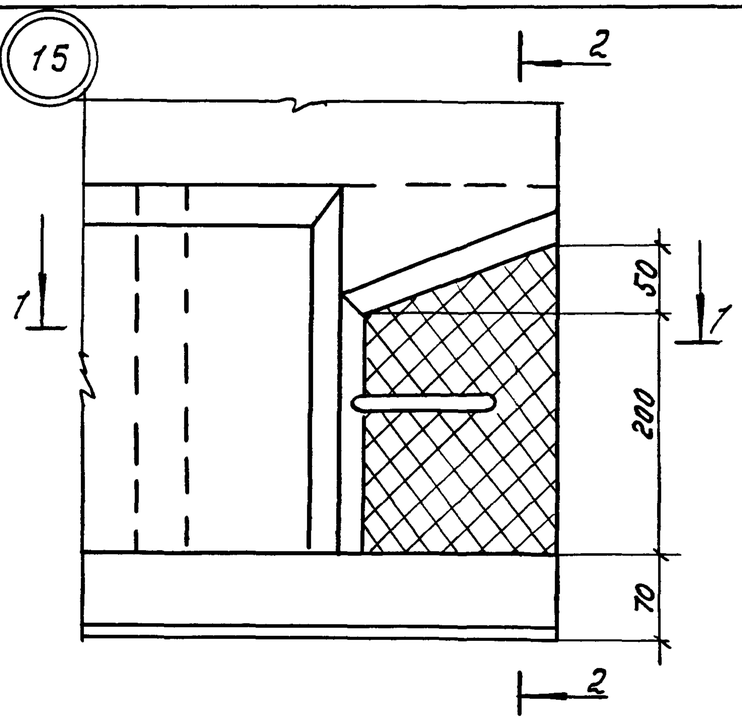

2–2

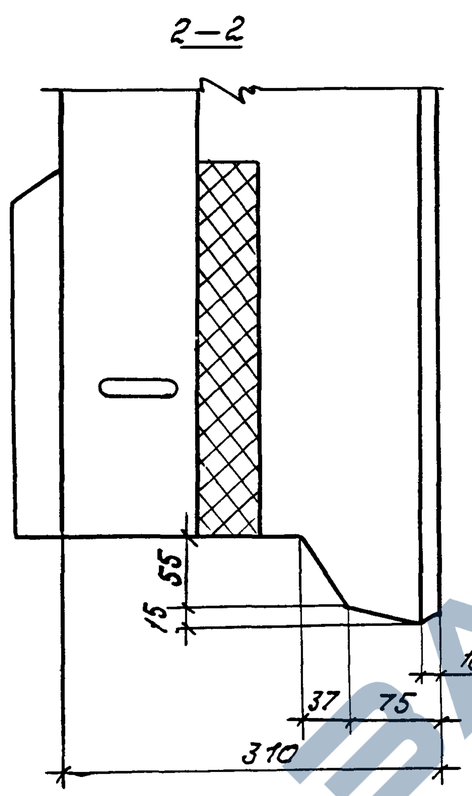

15б

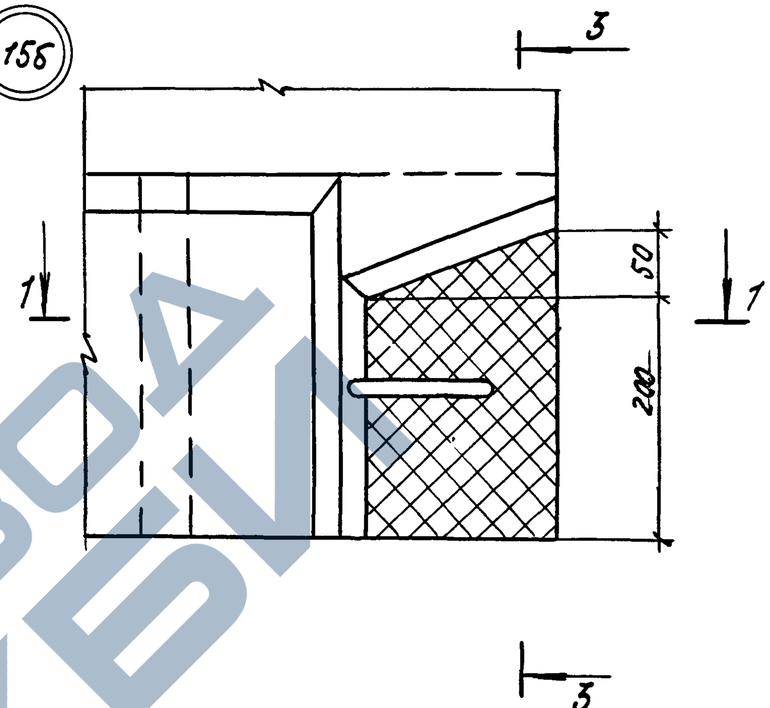

1–1

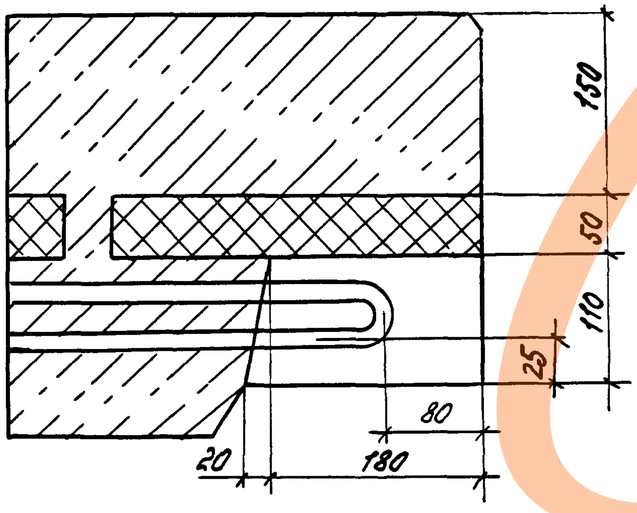

3–3

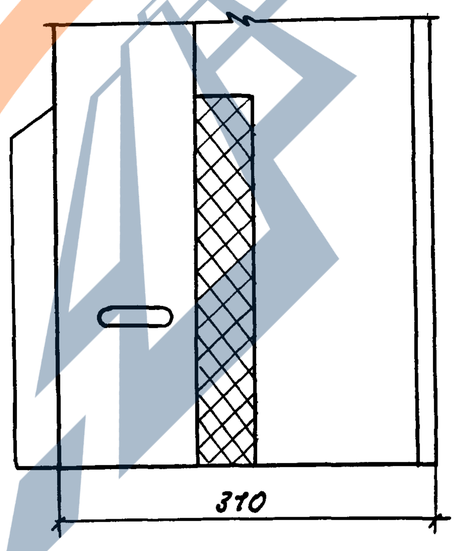

Инв.№ подл. | Подпись и дата | Взам.инв.№

1.100.1-7.3-3	00.00.00Д1	Лист 10

Копир. Мод

Формат А3

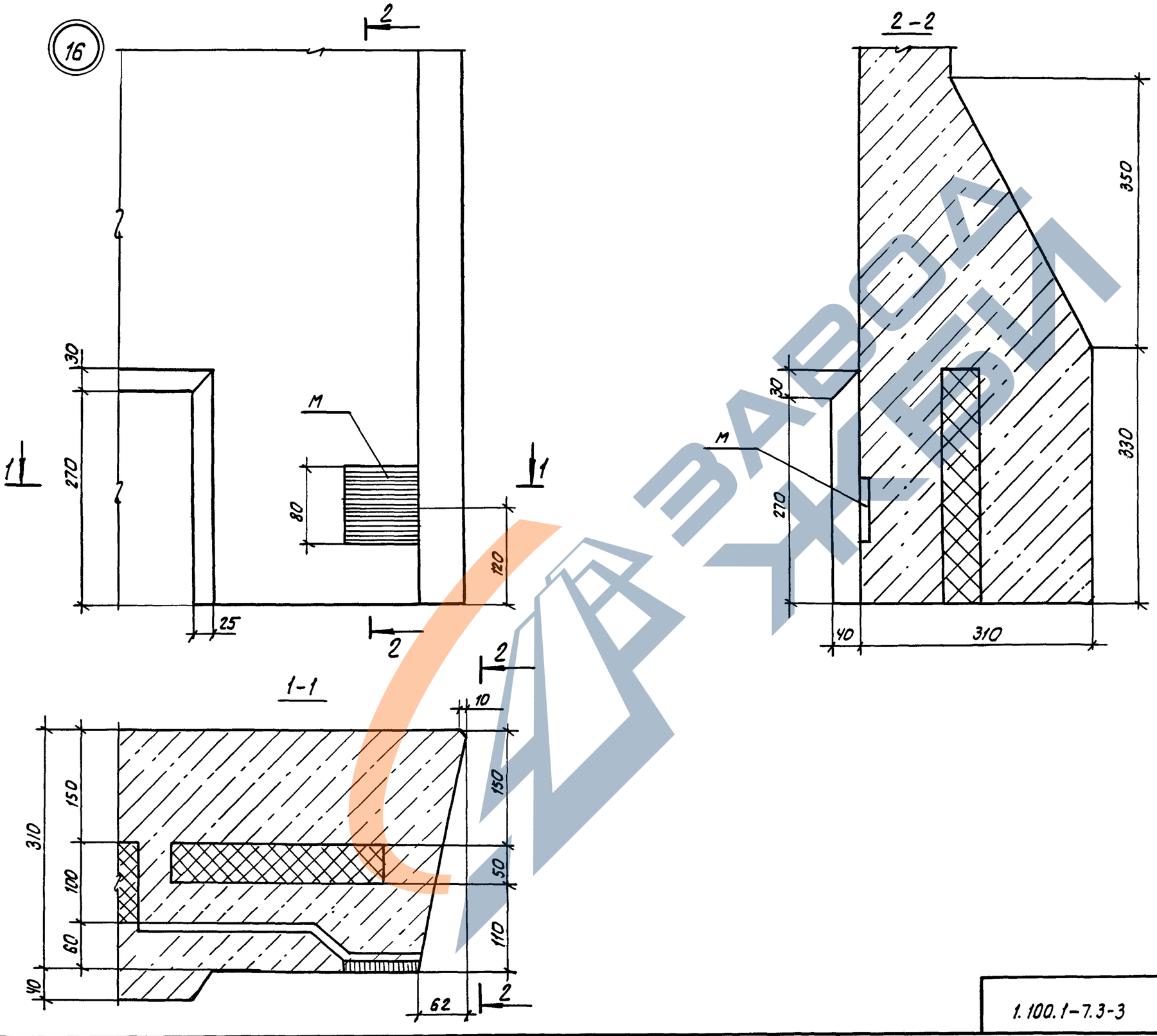

1.100.1-7.3-3	00.00.00 Д1	Лист 11

Копировал: Теорина

Формат А3

Инв. № подл. | Подпись и дата | Взам. инв.

3а

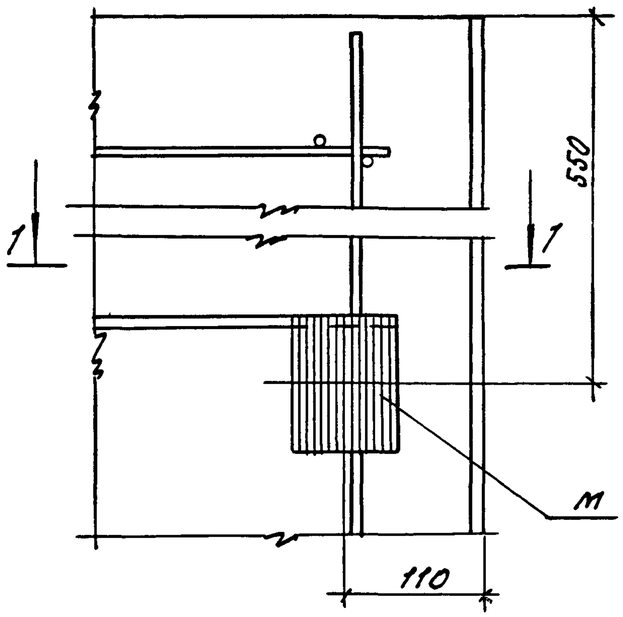

1—1

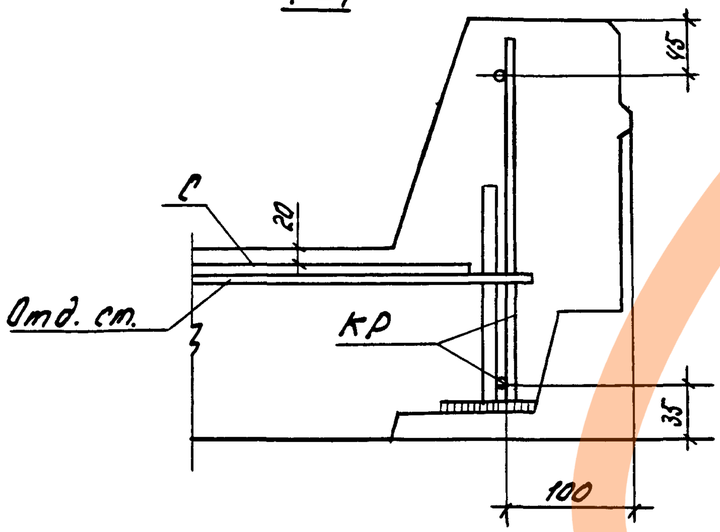

4а

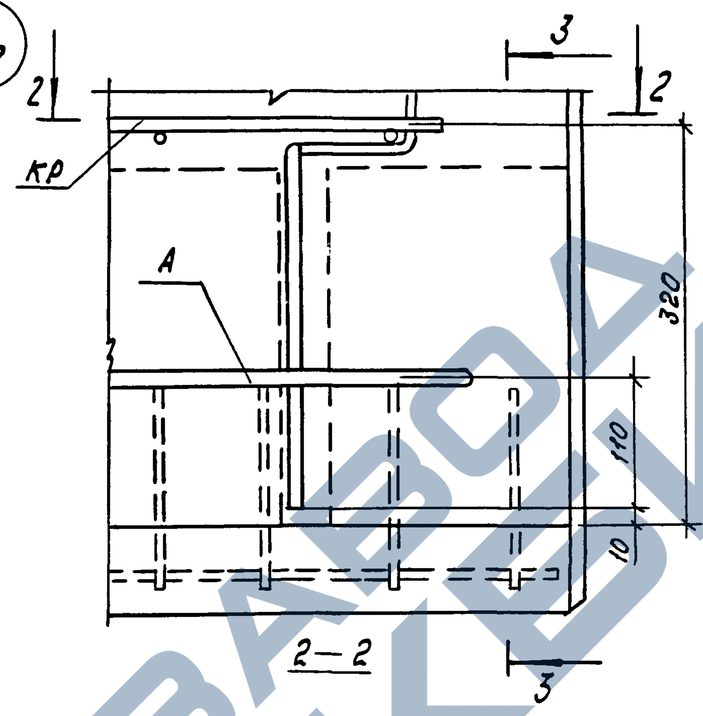

2—2

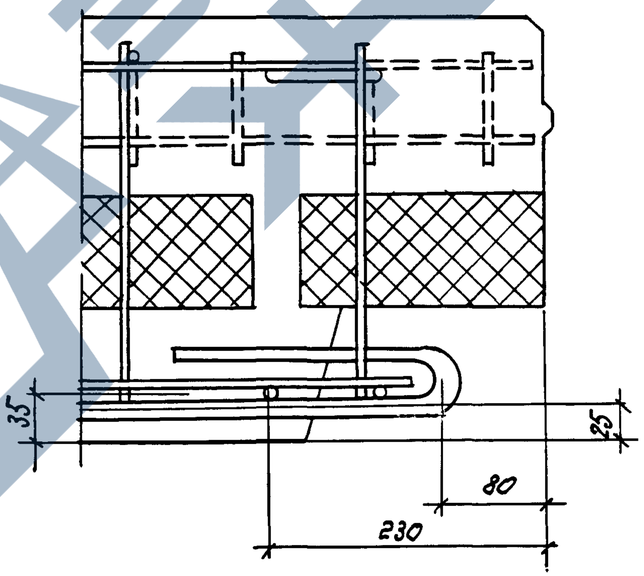

3—3

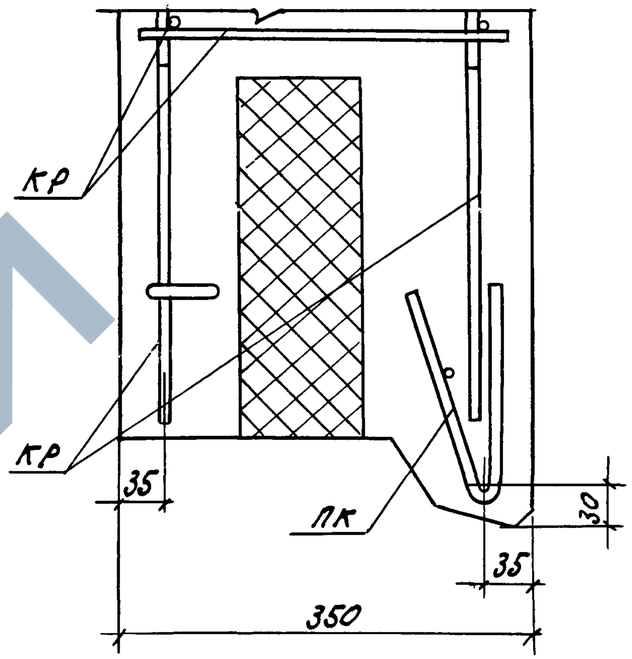

				1.100.1-7.3-3	00.00.00 ДГ.
Нач. АПМ	Печерин		12.89	Деталь армирования	Стадия: Р; Лист: 7; Листов: 10
Гл. констр.	Радашкевич				СибЗНИИЭП г. Новосибирск
Рук. гр.	Стабредова				
Провер.	Стабредова				
Разраб.	Булгакова				

Инв. № подл. | Подпись и дата | Взам. инв. №

Копир. [illegible]

Формат А3

4б а

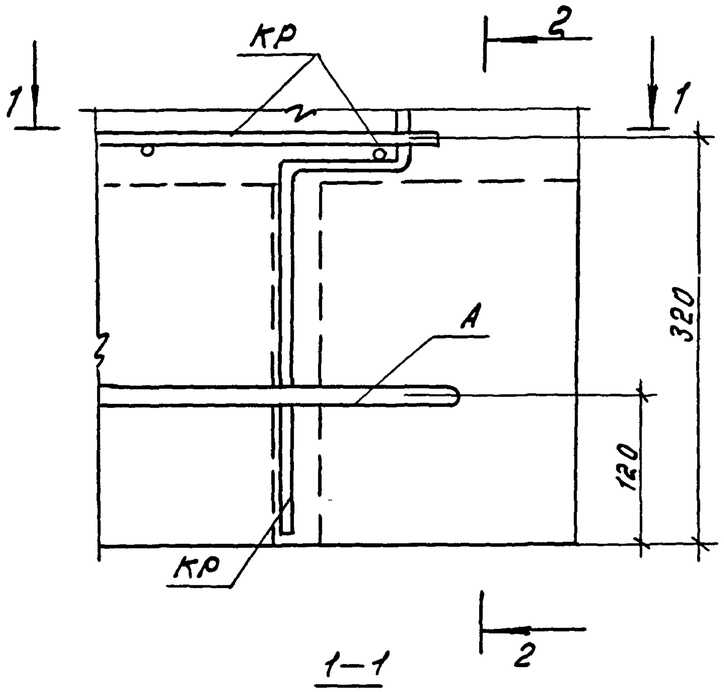

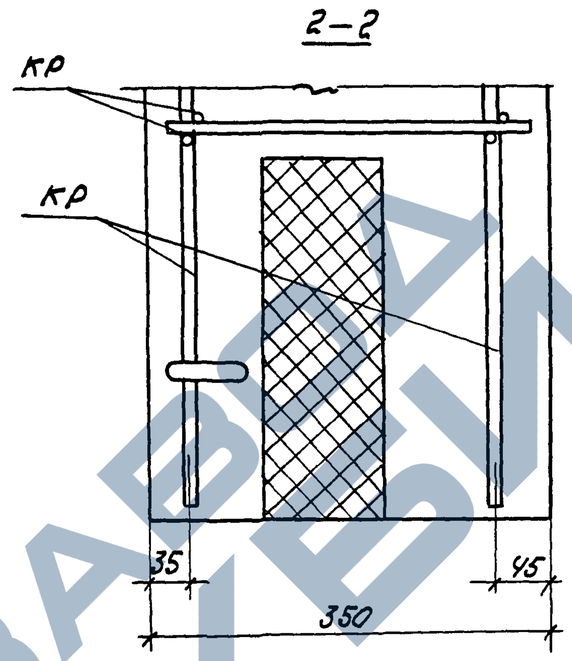

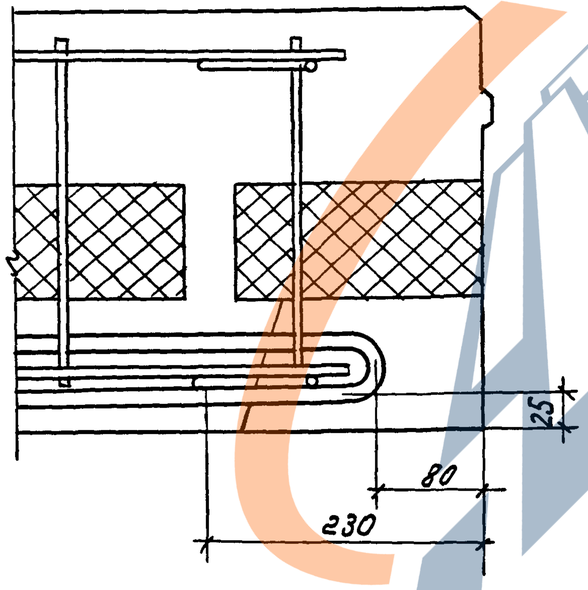

Инв. № подл.	Подпись и дата	Взам. инв. №

1.100.1-7.3-3	00.00.00 Д2	Лист 2

Копир. [signature]

Формат А3

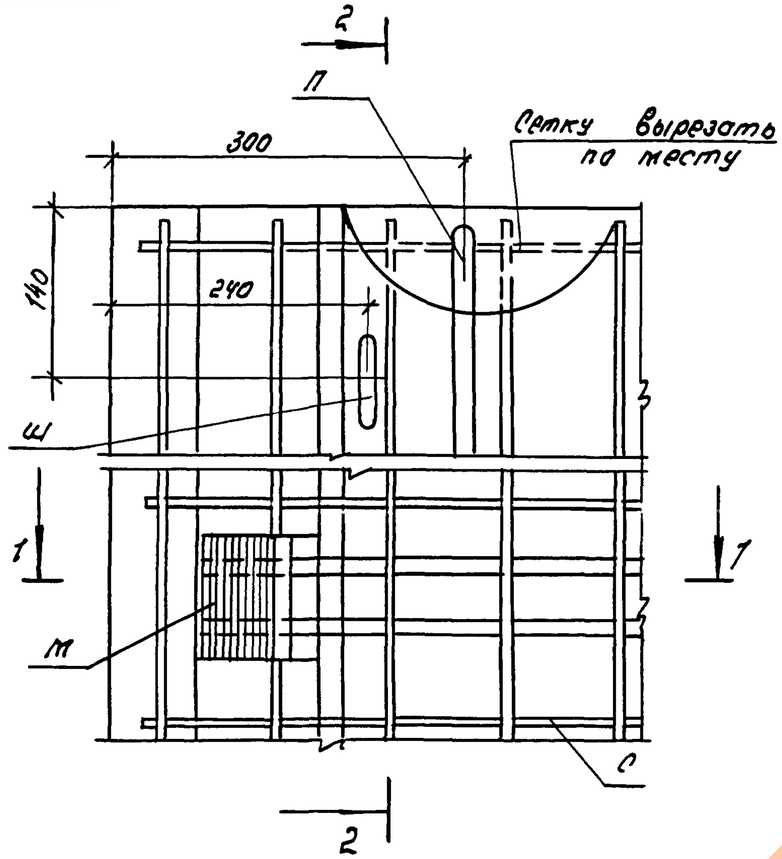

1—1

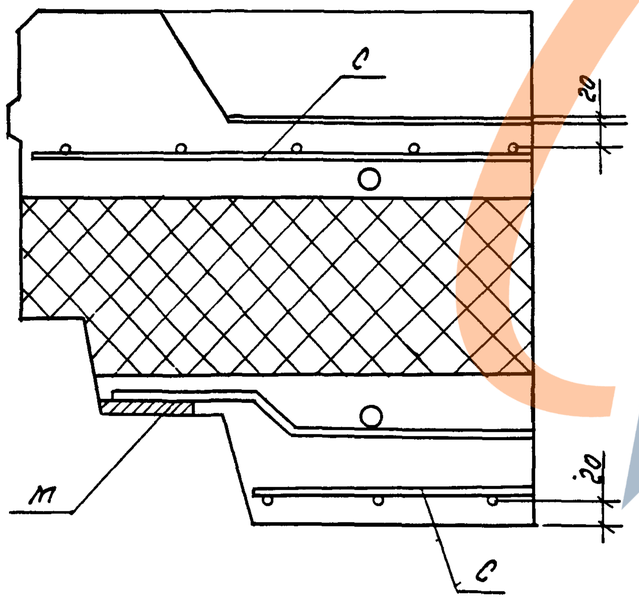

2—2

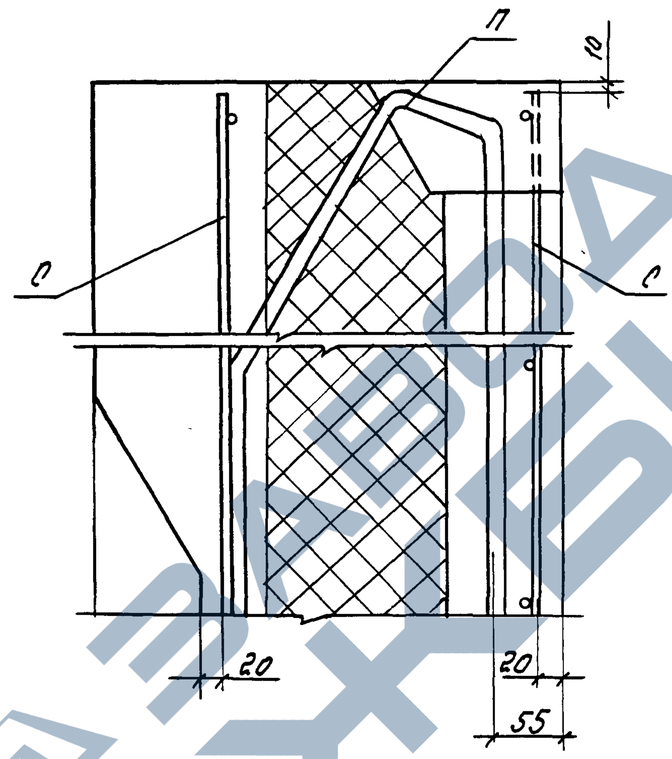

Инв.№ подл.	Подпись и дата	Взам.инв.№

1.100.1-7.3-3	00.00.00.Д2	Лист 3

Копир. Мод

Формат А3

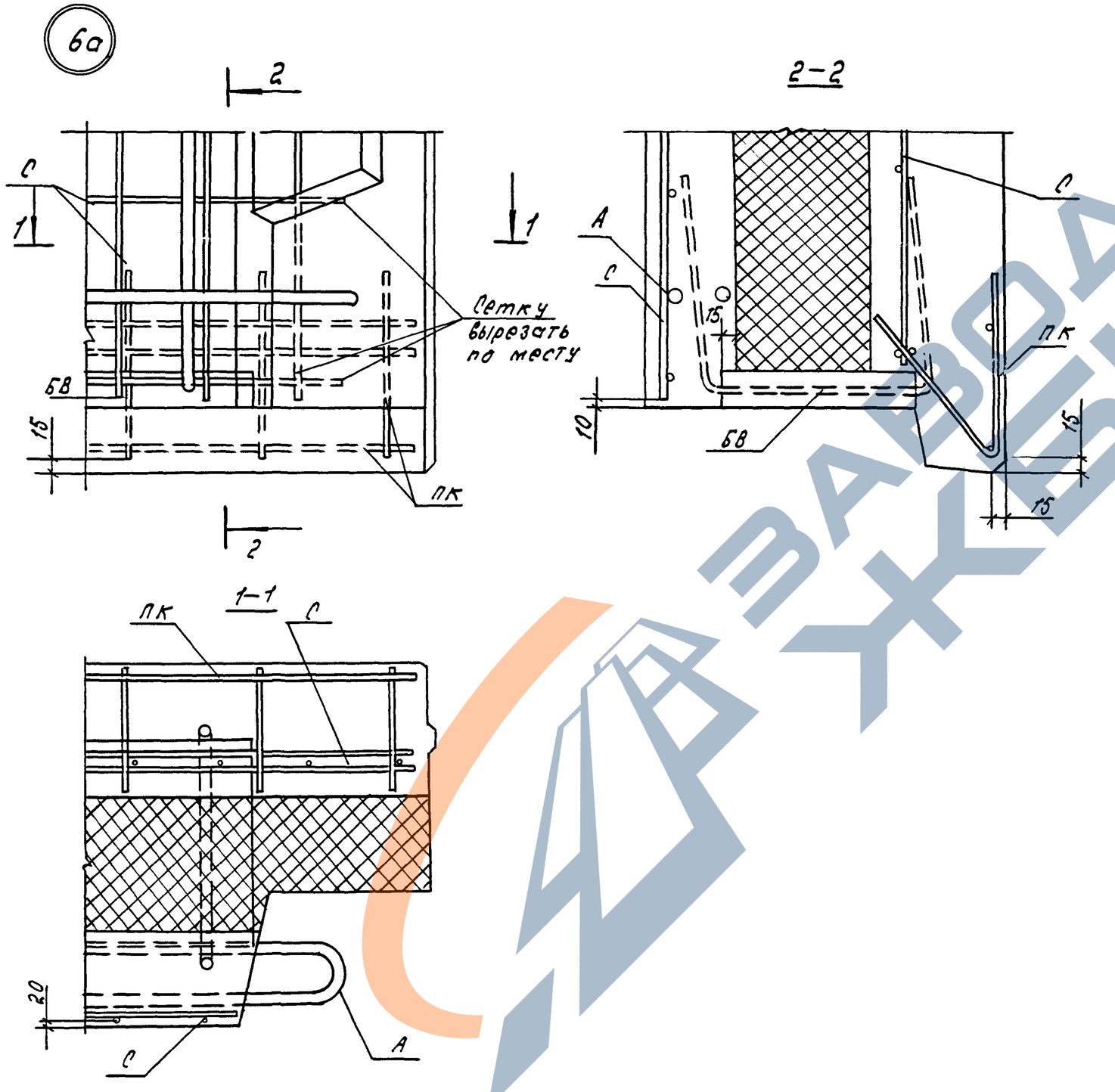

1.100.1-7.3-3	00.00.00.Д2	Лист 4

Инв. № подл. | Подпись и дата | Взам. инв. №

копир. [illegible]

формат А3

7а

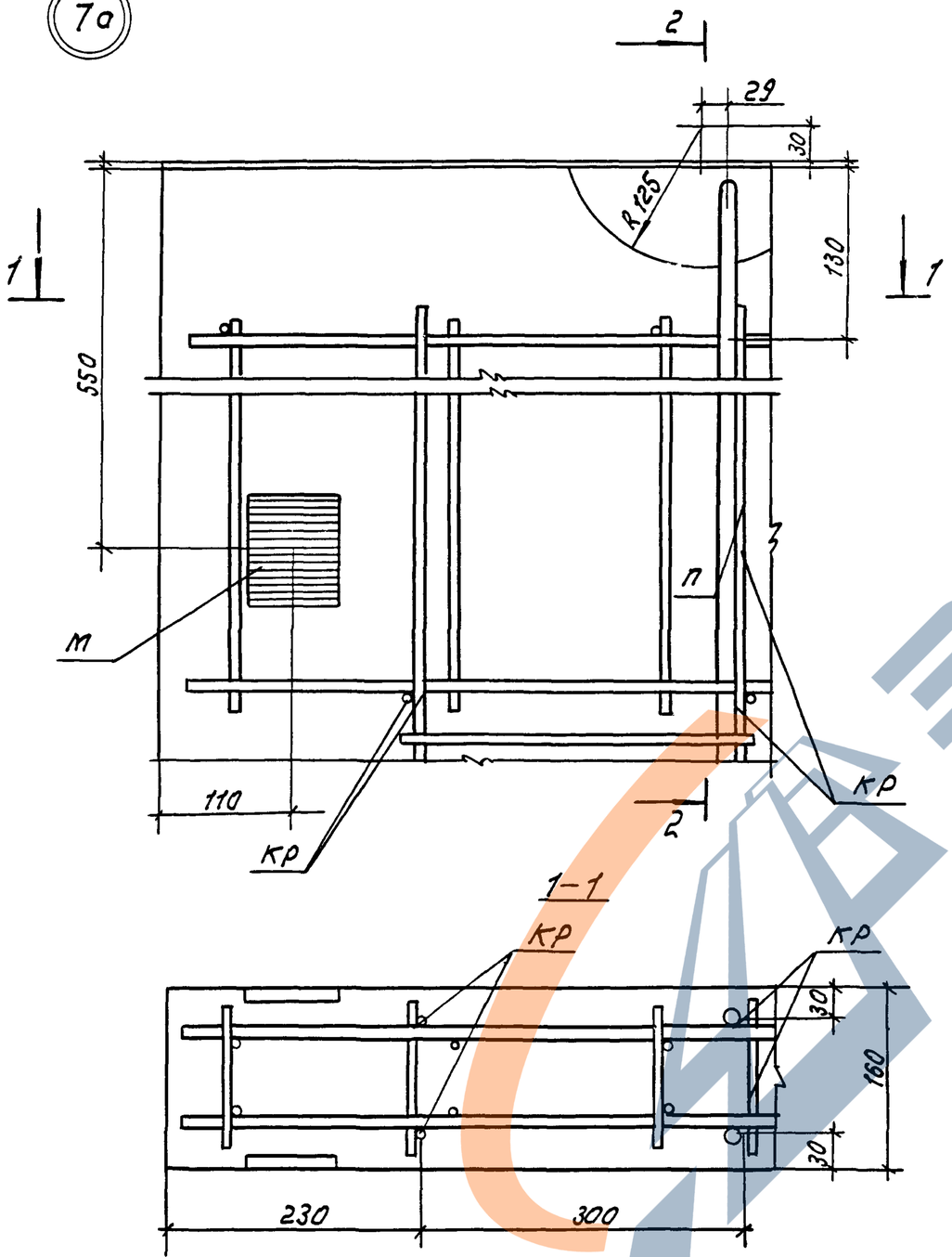

8а

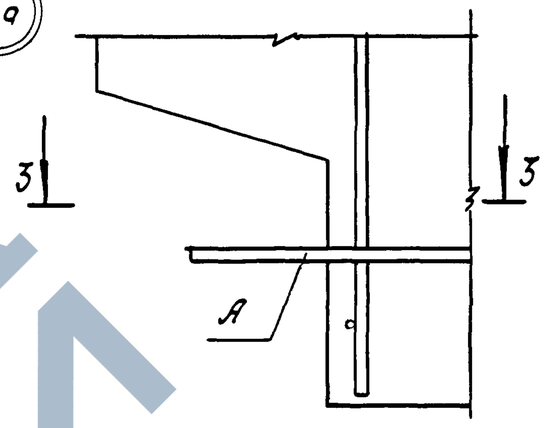

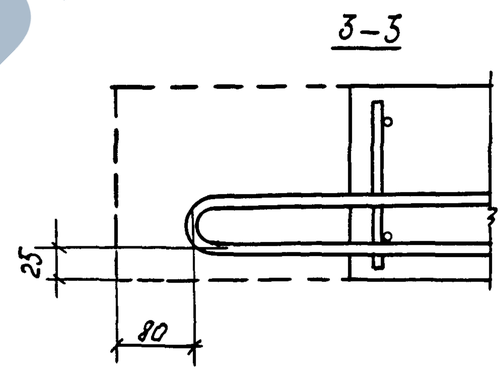

Инв.№ подл.	Подп. и дата	Взам. инв.№

1.100.1-7.3-3	00.00.00 Д2	Лист 5

Копир. Морозова. Формат А3

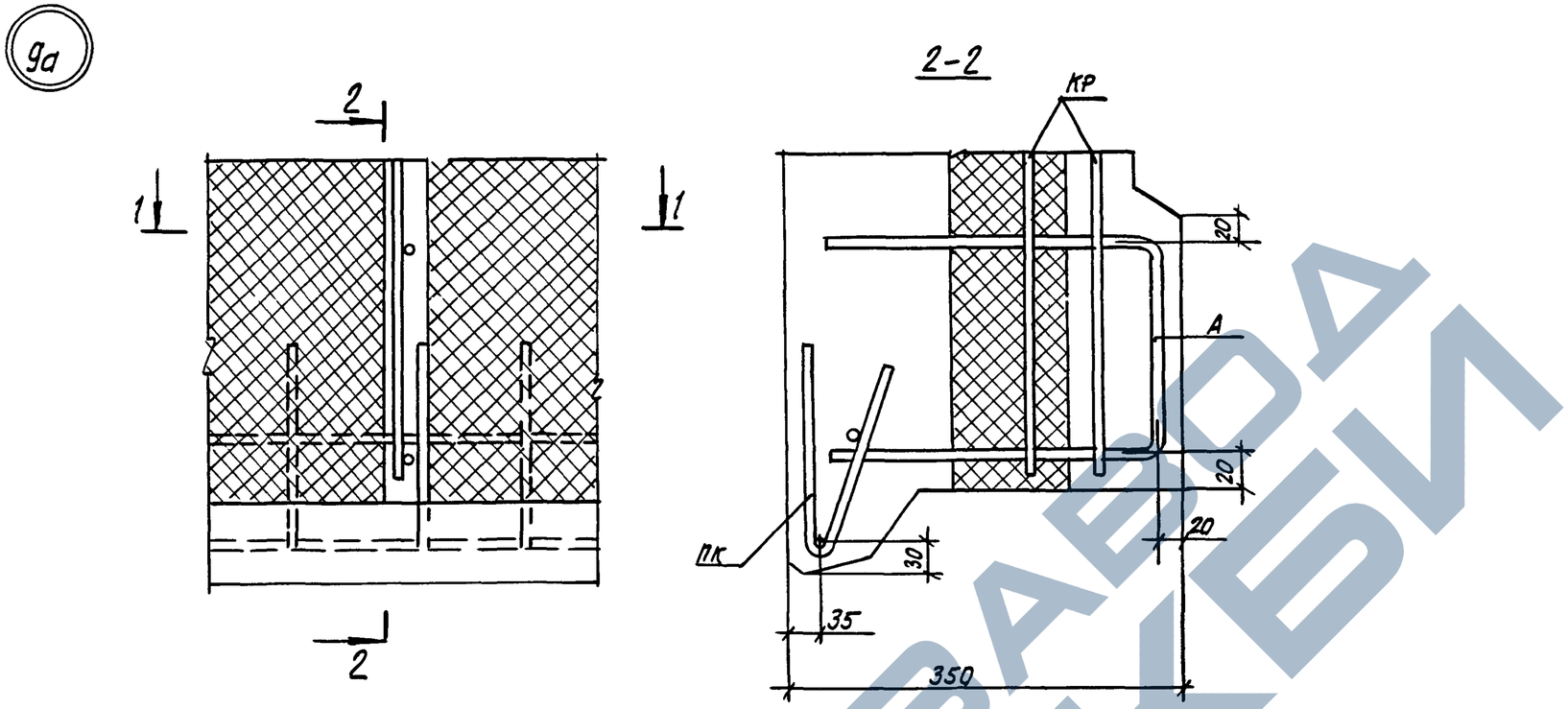

Инв. № подл | Подпись и дата | Взам. инв. №

1.100.1-7.3-3	00.00.00 12	Лист 6

Копировал: Стефичев Формат А3

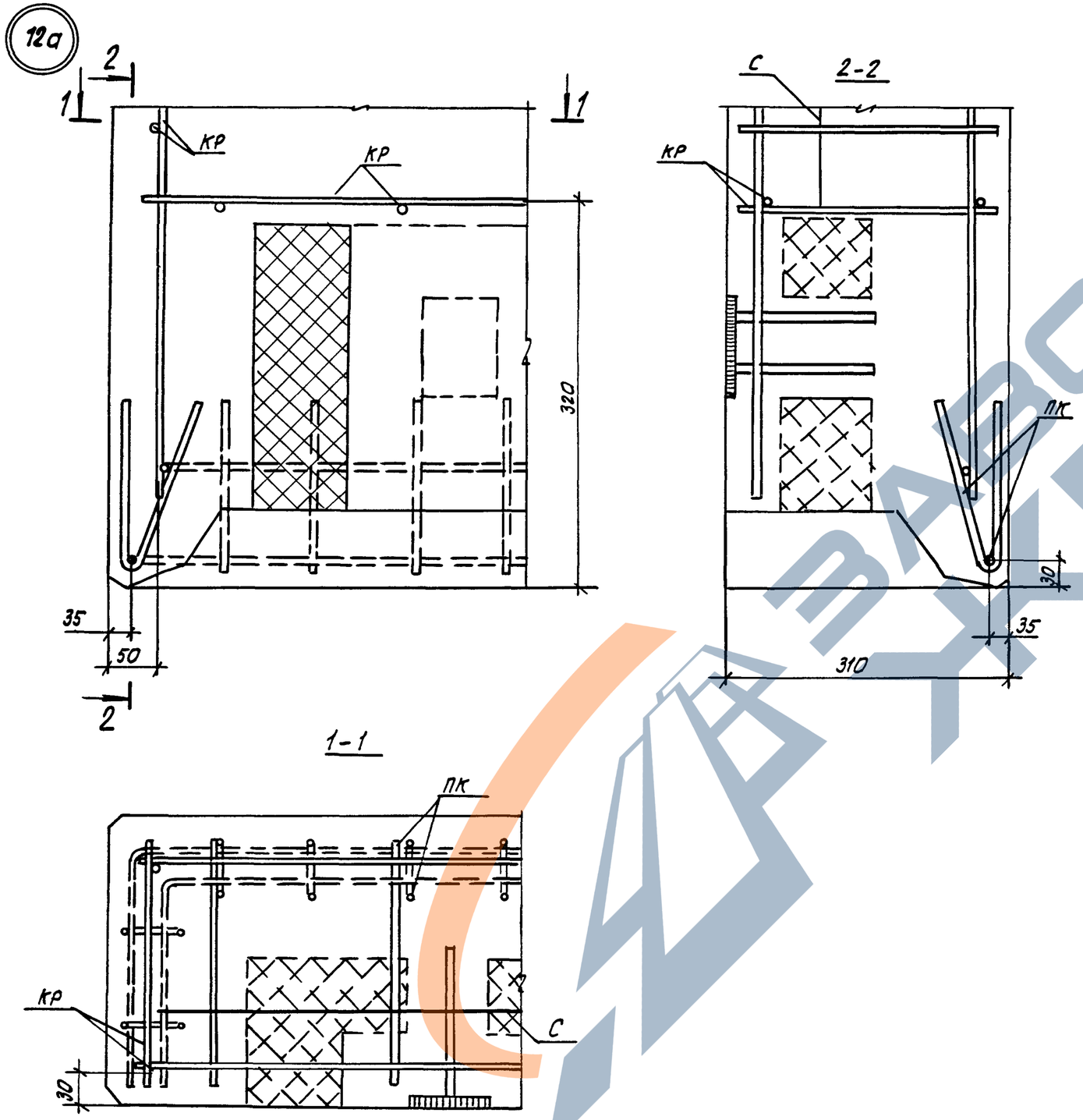

Инв. № подл.	Подп. и дата	Взам. инв. №

1.100.1-7.3-3	00.00.00 Л2	Лист 7

Копировал: [illegible] формат А3

14а

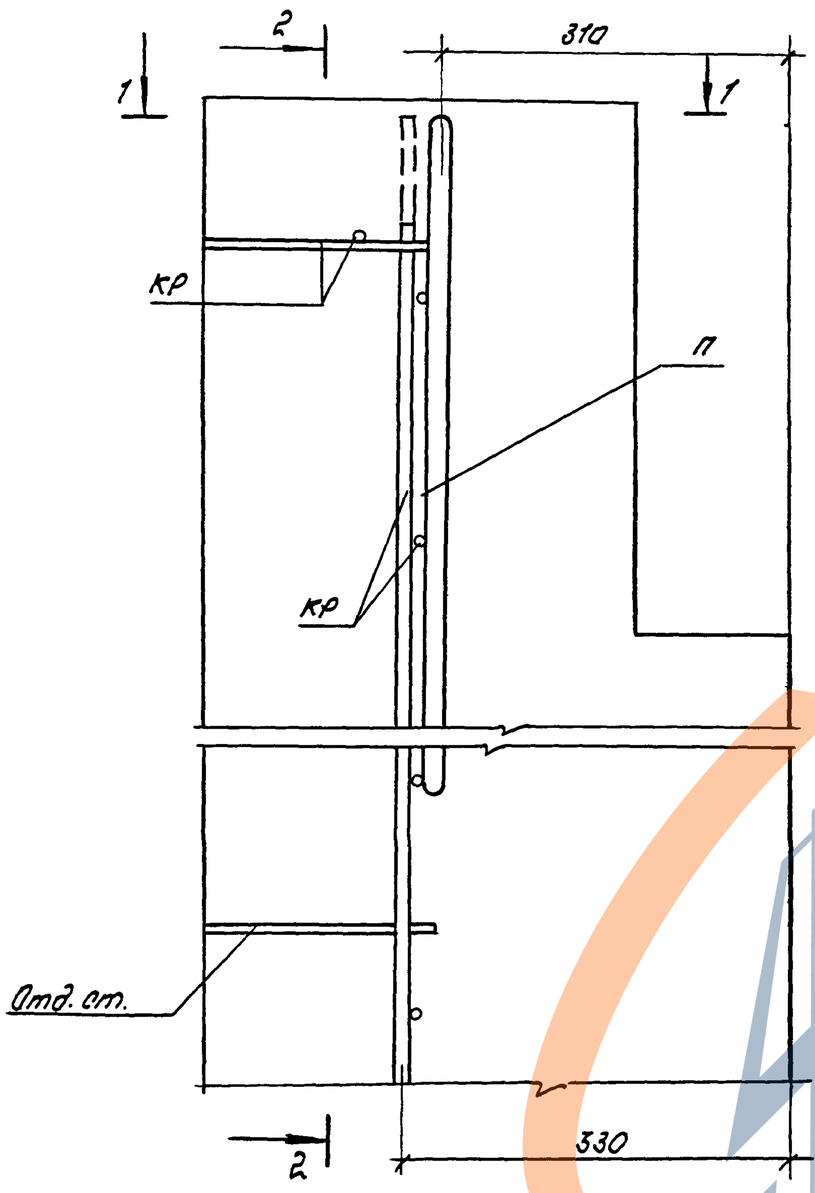

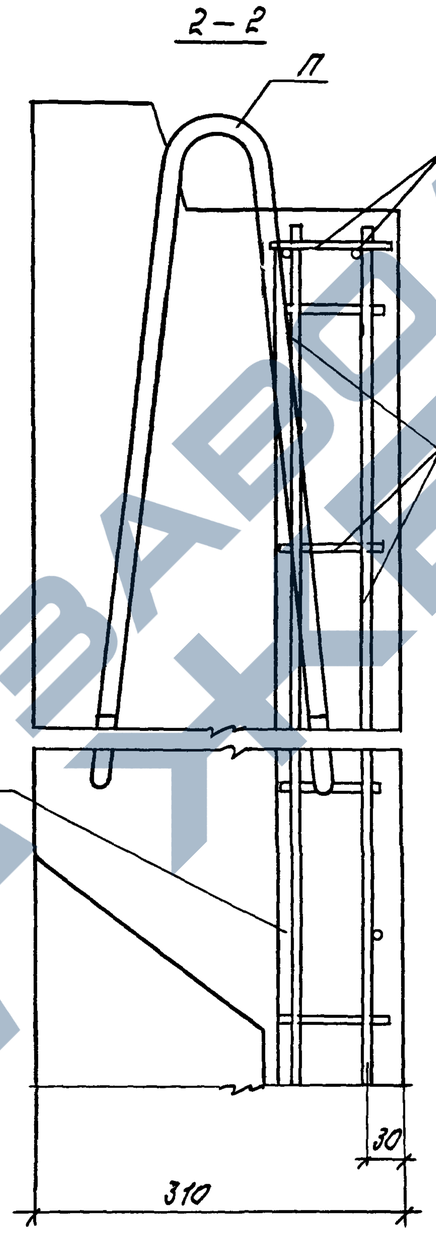

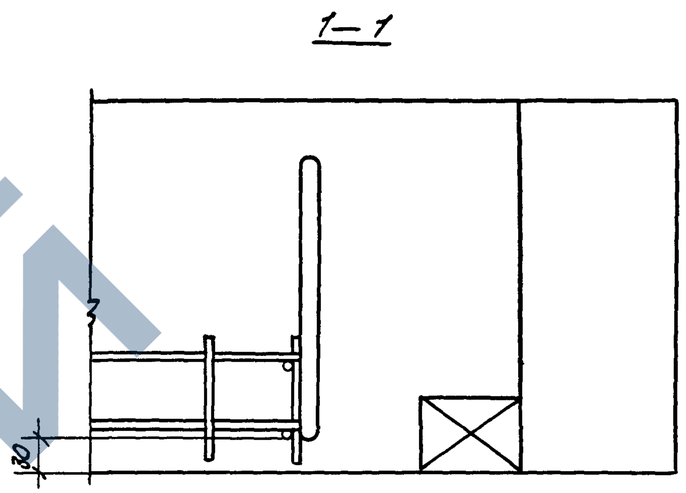

Инв.№ подл. | Подпись и дата | Взам. инв. №

15а

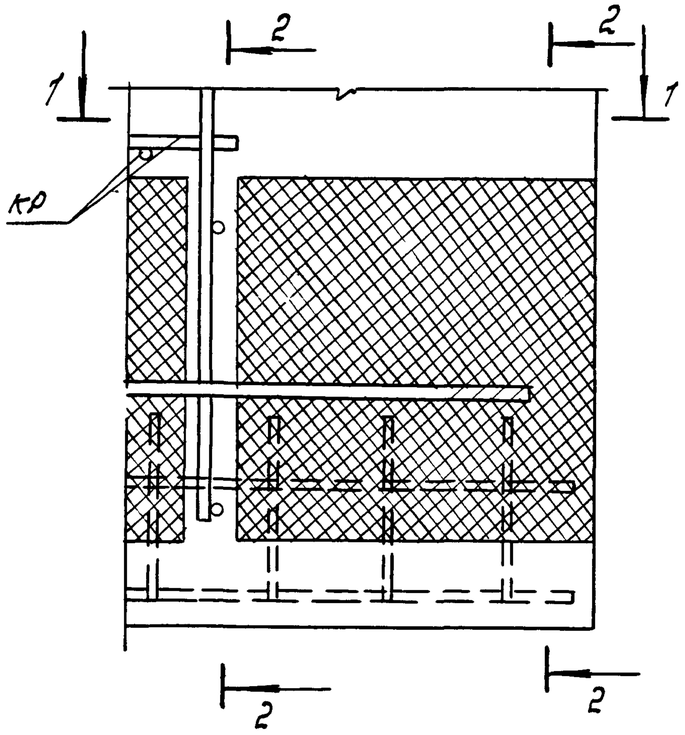

2–2

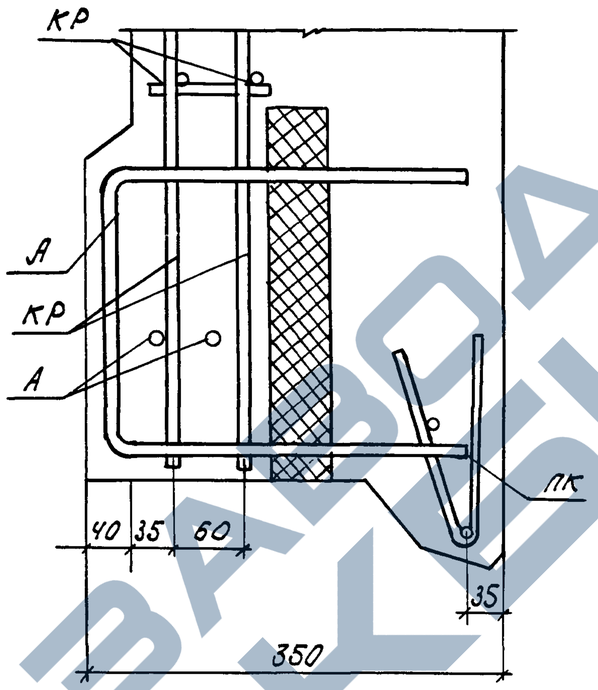

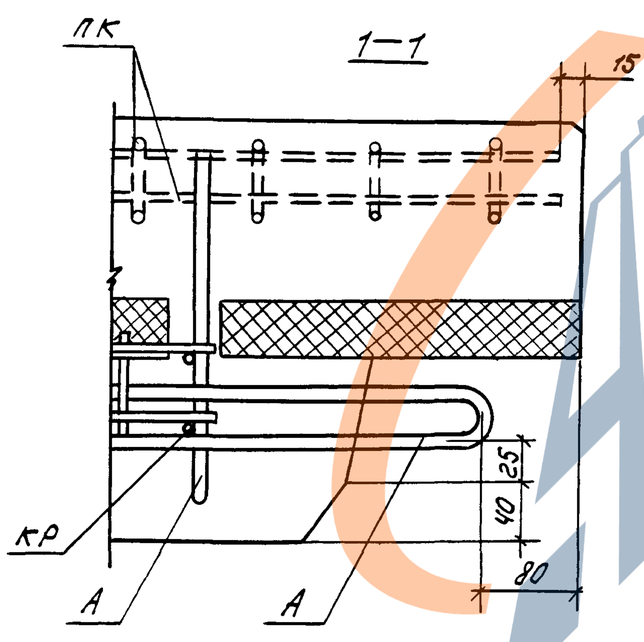

Инв.№ подл. | Подпись и дата | Взам. инв.№

1.100.1-7.3-3	00.00.00.Д2	Лист 9

Копир. Морозова

Формат А3

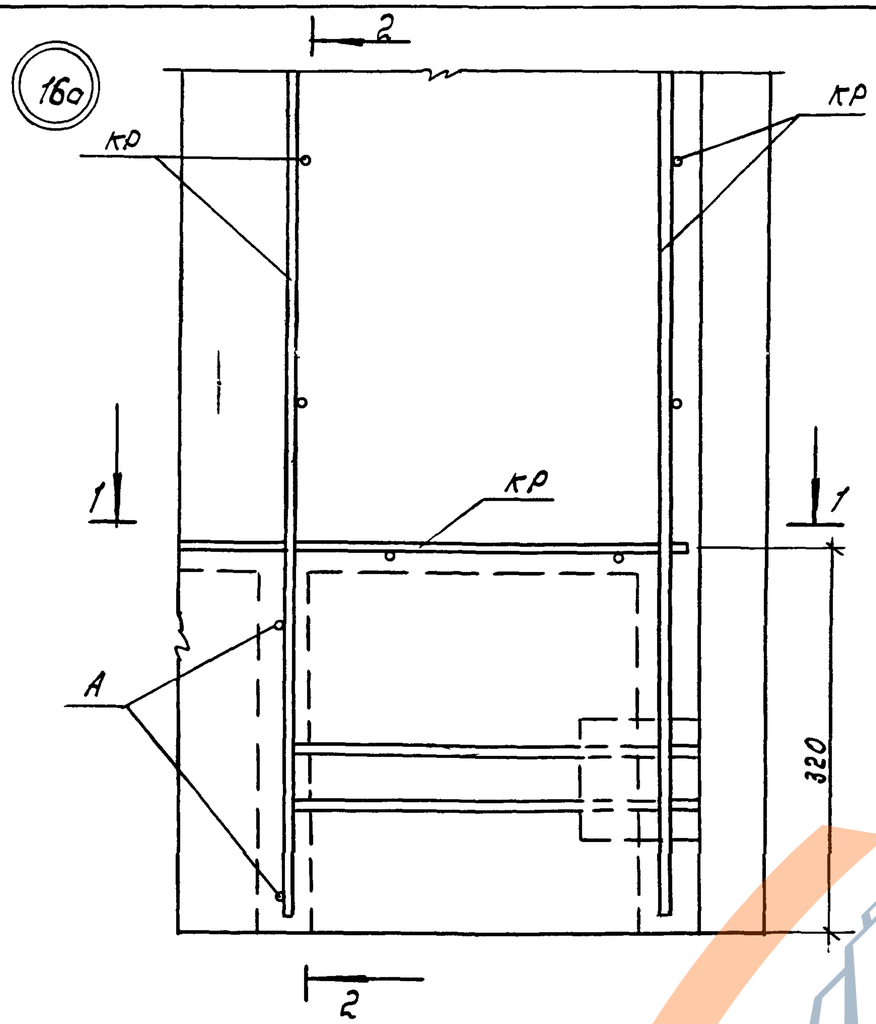

1—1

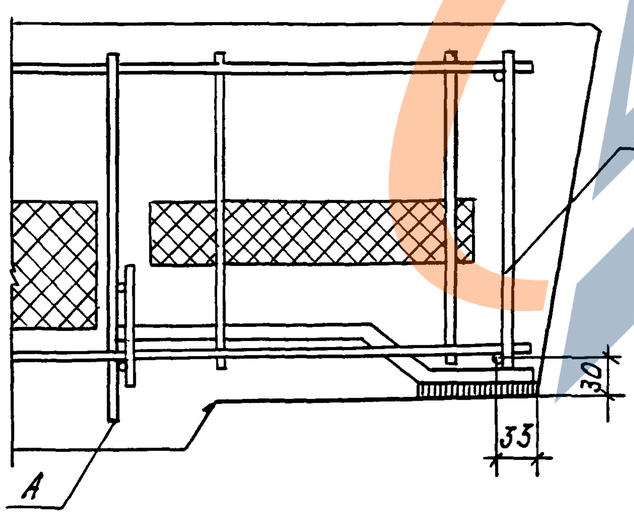

2—2

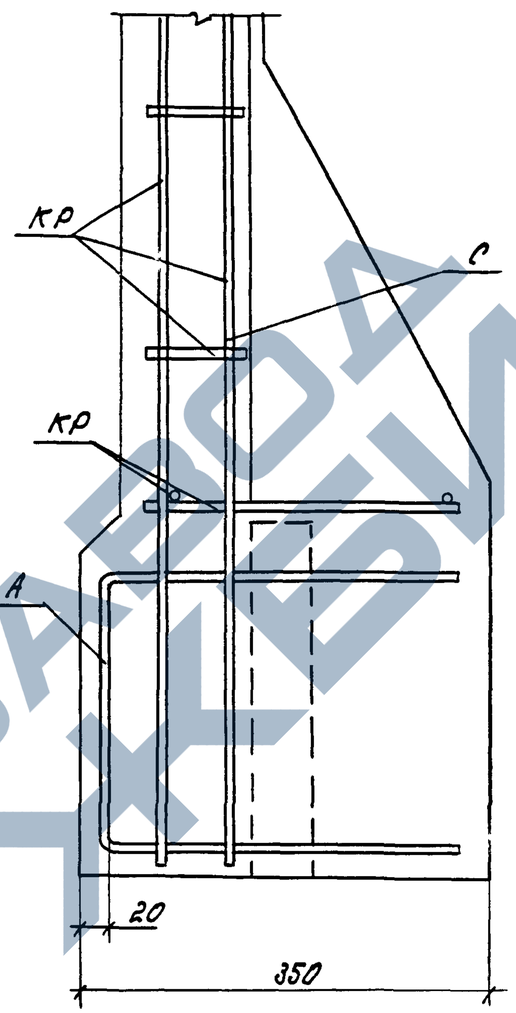

Инв.№ подл. | Подпись и дата | Взам.инв.№

1.100.1-7.3-3	00.00.0042	Лист 10

Копир. Морозова. Формат А3

Рис. 1

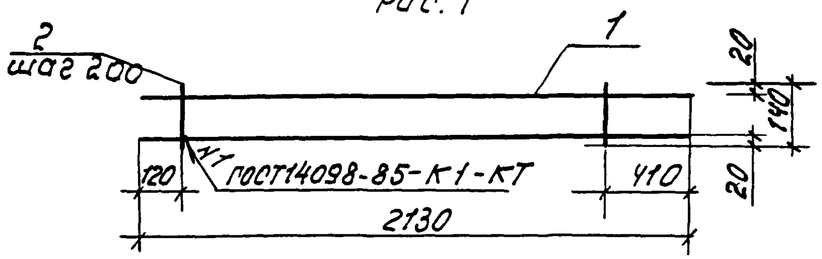

Рис. 2

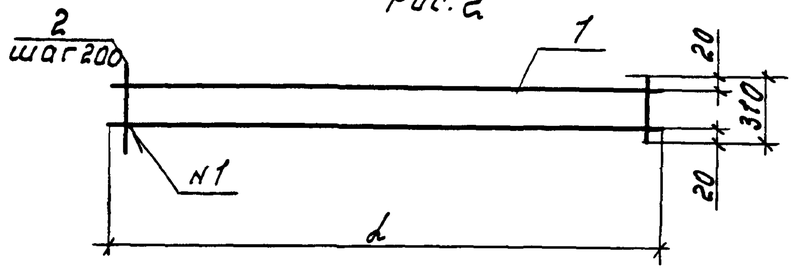

Рис. 3
Развертка.

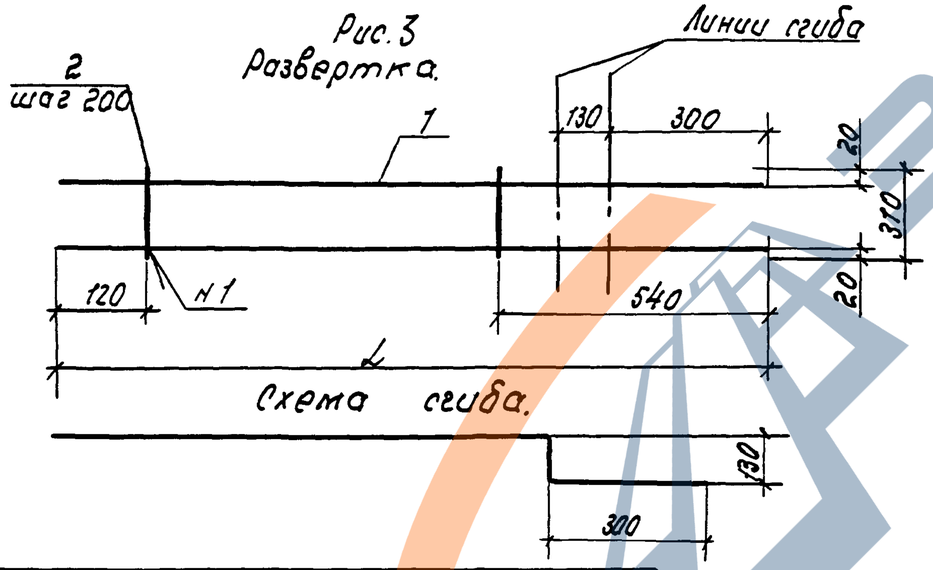

Обозначение	Марка	Рис	L	Масса кг.
1.100.1-7.3-3 00.00.01	КР1	1		0.72
-01	КР2	3		0.91
-02	КР3	2	100	0.43
-03	КР4	2	2500	1.09
-04	КР5	2	2830	1.22
-05	КР6	2	4330	1.88

Формат	Зона	Поз.	Обозначение	Наименование	Кол.	Примечание
				1.100.1-7.3-3 00.00.01		КР1
				Детали.		
Б.Ч		1		ф5 ВрI ГОСТ6727-80* ℓ=2130	2	0.30 кг
Б.Ч		2		ф4 ВрI ГОСТ6727-80* ℓ=140	9	0.013 кг
				1.100.1-7.3-3 00.00.01-01		КР2
				Детали.		
Б.Ч		1		ф5 ВрI ГОСТ6727-80* ℓ=2260	2	0.32 кг.
Б.Ч		2		ф4 ВрI ГОСТ6727-80* ℓ=310	9	0.03 кг.
				1.100.1-7.3-3 00.00.01-02		КР3
				Детали.		
Б.Ч.		1		ф5 ВрI ГОСТ6727-80* ℓ=1000	2	0.14 кг.
Б.Ч.		2		ф4 ВрI ГОСТ6727-80* ℓ=310	5	0.03 кг
				1.100 1-7.3-3 00 00.01-03		КР4
				Детали.		
Б.Ч		1		ф5 ВрI ГОСТ6727-80* ℓ=2500	2	0.35 кг
Б.Ч		2		ф4 ВрI ГОСТ6727-80* ℓ=310	13	0.03 кг
				1.100.1-7.3-3 00.00.01-04		КР5
				Детали.		
Б.Ч		1		ф5 ВрI ГОСТ6727-80* ℓ=2830	2	0.40 кг
Б.Ч		2		ф4 ВрI ГОСТ6727-80* ℓ=310	14	0.03 кг.
				1.100.1-7.3-3 00.00.01-03		КР6
				Детали		
Б.Ч		1		ф5 ВрI ГОСТ6727-80* ℓ=4330	2	0.61 кг
Б.Ч.		2		ф4 ВрI ГОСТ6727-80* ℓ=310	22	0.03 кг.

Инв.№ подл. | Подпись и дата | Взам.инв.№

Нач. АПМ	Печерин		12.89	1.100.1-7.3-3 00.00.01	
Гл. конст	Радашкевич			Каркас КР1...КР6	Стадия: Р; Лист: ; Листов: 1
Рук. гр	Стабредова				СибЗНИИЭП г. Новосибирск
Провер.	Стабредова				
Разраб.	Булгакова				

Копир.

Формат А3

Рис. 1

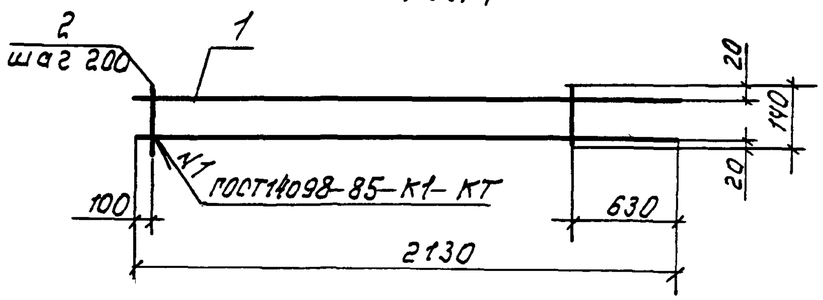

Рис. 2

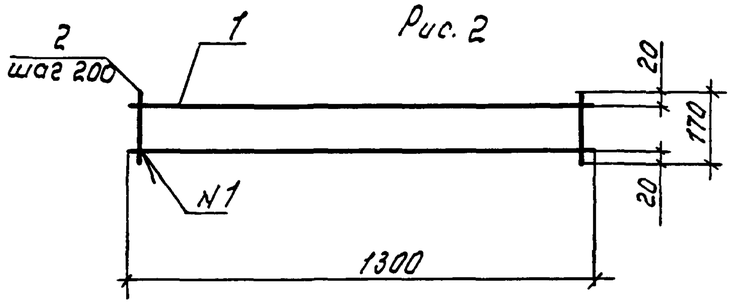

Рис. 3

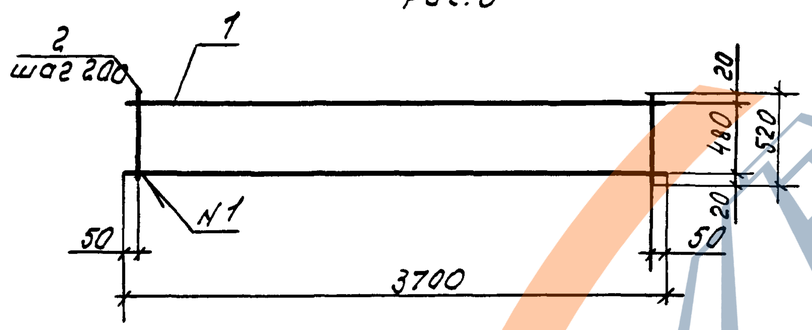

Формат	Зона	Поз.	Обозначение	Наименование	Кол.	Примечание
				1.100.1-7.3-3 00.00.02		КР7
				Детали.		
Б.4		1		ф6 А III ГОСТ5781-82* ℓ=2130	2	0,47 кг
Б.4		2		ф 4 Вр I ГОСТ6727-80* ℓ = 140	8	0,013 кг
				1.100.1-7.3-3 00.00.02-01		КР8
				Детали.		
Б.4		1		ф8 А III ГОСТ5781-82* ℓ=1300	2	0,31 кг
Б.4		2		ф 5 Вр I ГОСТ6727-80* ℓ=170	7	0,024 кг
				1.100.1-7.3-3 00.00.02-03		КР9
				Детали.		
Б.4		1		ф 12 А III ГОСТ5781-82* ℓ=3700	2	3,29 кг
Б.4		2		ф 5 Вр I ГОСТ6727-80* ℓ=520	19	0,07 кг

Обозначение	Марка	Рис.	Масса кг.
1.100.1-7.3-3 00.00.02	КР7	1	1,04
— 01	КР8	2	1,19
— 02	КР9	3	7,91

Инв. № подл. | Подпись и дата | Взам. инв. №

			12.89
Нач. АПМ	Печерин		
Гл конст	Радашкевич		
Рук. гр.	Стабредова		
Провер.	Стабредова		
Разраб.	Булгакова		

1.100.1-7.3-3 00.00.02

Коркас КР7...КР9

Стадия	Лист	Листов
Р		1

СНБЗНИИЭП г. Новосибирск

Копир. Морозова. Формат А3

Рис.1

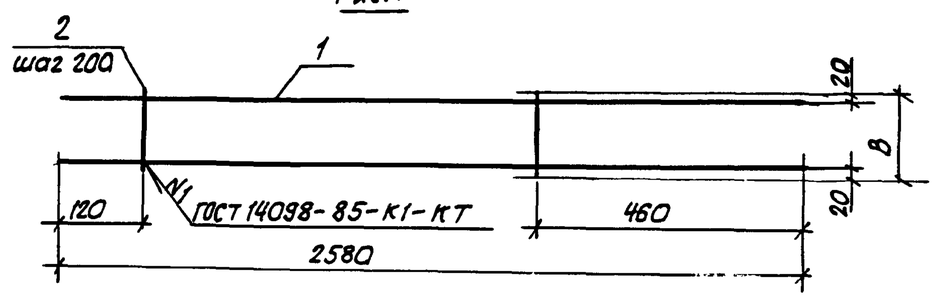

Рис.2

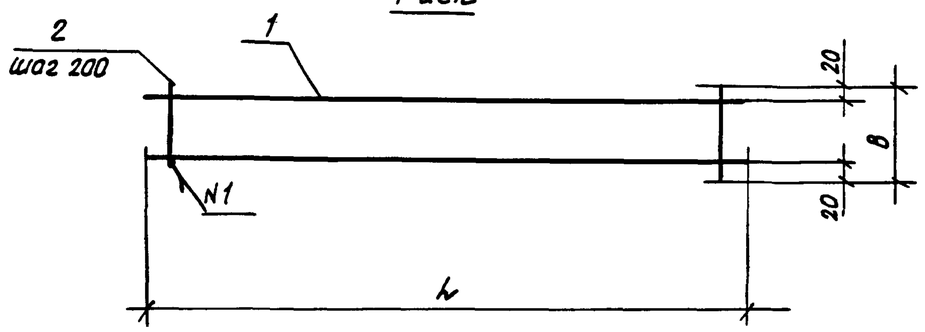

Обозначение	Марка	Рис	Размеры, мм L	Размеры, мм B	Масса, кг
1.100.1-7.3-3 00.00.03	КР10	1		270	1.00
-01	КР11	1		100	0.83
-02	КР12	2	4750	270	1.94
-03	КР13	2	3250	270	1.35
-04	КР14	2	1150	100	0.36
-05	КР15	2	2970	270	1.22

Взам. инв. №

Подп. и дата

Инв. № подл.

Формат	Зона	Поз.	Обозначение	Наименование	Кол.	Примечание
				1.100.1-7.3-3 00.00.03		КР10
				Детали		
Б.Ч		1		ф5 ВрI ГОСТ 6727-80*; ℓ=2560	2	0.36 кг
Б.Ч		2		ф4 ВрI ГОСТ 6727-80*; ℓ=270	11	0.025 кг
				1.100.1-7.3-3 00.00.03-01		КР11
				Детали		
Б.Ч		1		ф5 ВрI ГОСТ 6727-80*; ℓ=2580	2	0.36 кг
Б.Ч		2		ф4 ВрI ГОСТ 6727-80*; ℓ=100	11	0.01 кг
				1.100.1-7.3-3 00.00.03-02		КР12
				Детали		
Б.Ч		1		ф5 ВрI ГОСТ 6727-80*; ℓ=4750	2	0.67 кг
Б.Ч		2		ф4 ВрI ГОСТ 6727-80*; ℓ=270	24	0.025 кг
				1.100.1-7.3-3 00.00.03-02		КР13
				Детали		
Б.Ч		1		ф5 ВрI ГОСТ 6727-80*; ℓ=3250	2	0.46 кг
Б.Ч		2		ф4 ВрI ГОСТ 6727-80*; ℓ=270	17	0.025 кг
				1.100.1-7.3-3 00.00.03-04		КР14
				Детали		
Б.Ч		1		ф5 ВрI ГОСТ 6727-80*; ℓ=1150	2	0.16 кг
Б.Ч		2		ф4 ВрI ГОСТ 6727-80*; ℓ=100	6	0.01 кг
				1.100.1-7.3-3 00.00.03-05		КР15
				Детали		
Б.Ч		1		ф5 ВрI ГОСТ 6727-80*; ℓ=2970	2	0.42 кг
Б.Ч		2		ф4 ВрI ГОСТ 6727-80*; ℓ=270	15	0.025 кг

			12.89
Нач. АПМ.	Печерин		
Гл. конс.	Радашкевич		
Рук. гр.	Стафеедова		
Провер.	Стафеедова		
Разраб.	Булгакова		

1.100.1-7.3-3 00.00.03

Каркас КР10...КР15

Стадия	Лист	Листов
Р		1

СибЗНИИЭП г. Новосибирск

Копировал:

Формат А3

Рис. 1

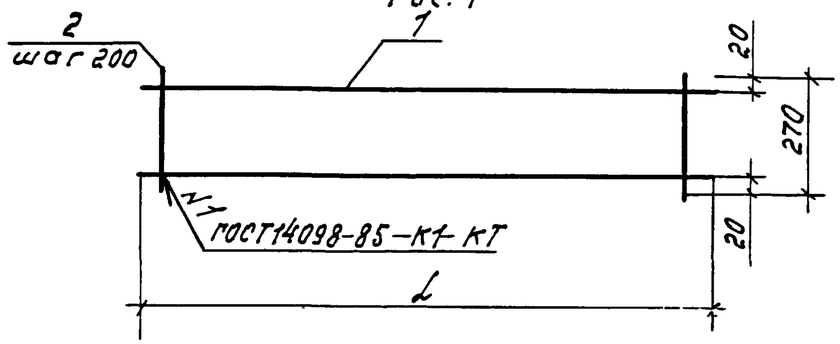

Схема сгиба.

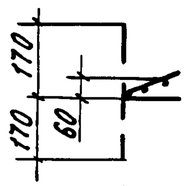

Рис. 2 Развертка.

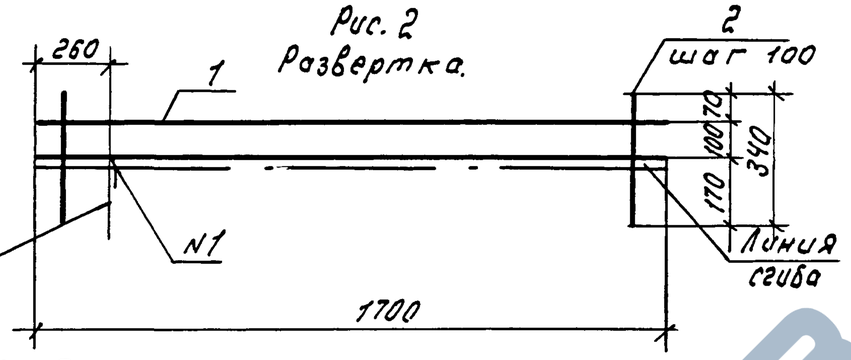

Рис. 3 2 Развертка

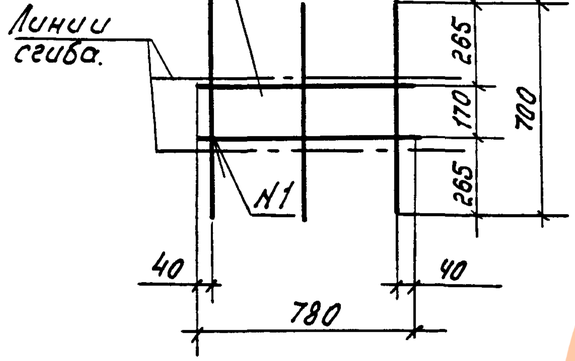

Схема сгиба.

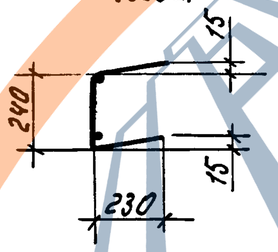

Формат	Зона	Поз.	Обозначение	Наименование	Кол.	Примечание
				1.100.1-7.3-3 00.00.04		КР15
				Детали		
Б.4		1		ф5 ВрI ГОСТ5727-80*; ℓ=4470	2	0.63 кг
Б.4		2		ф4 АI ГОСТ5727-80*; ℓ=270	23	0.25 кг
				1.100.1-7.3-3 00.00.04-01		КР17
				Детали.		
Б.4		1		ф5 ВрI ГОСТ5727-80*; ℓ=3650	2	0.51 кг
Б.4		2		ф4 ВрI ГОСТ5727-80*; ℓ=270	19	0.25 кг
				1.100.1-7.3-3 00.00.04-02		ПК7
				Детали		
Б.4		1		ф5 ВрI ГОСТ5727-80*; ℓ=1700	2	0.24 кг.
Б.4		2		ф4 ВрI ГОСТ5727-80* ℓ=340	17	0.031 кг.
				1.100.1-7.3-3 00.00.04-03		КР18
				Детали.		
Б.4		1		ф8 А III ГОСТ5781-82*; ℓ=700	3	0.28 кг.
Б.4		2		ф4 ВрI ГОСТ5727-80*; ℓ=780	2	0.07 кг.

Обозначение	Марка	Рис	ℓ	Масса, кг.
1.100.1-7.3-3 00.00.04	КР16	1	4470	1.84
-01	КР17	1	3650	1.50
-02	ПК 7	2		1.01
-03	КР18	3		0.98

Инв. № подл. | Подпись и дата | Взам. инв. №

			12.89
Нач. АПМ	Печерин		
Гл. конст.	Радашкевич		
Рук. гр.	Стабредова		
Провер.	Стабредова		
Разраб.	Булгакова		

1.100.1-7.3-3 00.00.04

Каркас КР16, КР17, ПК 7, КР18

Стадия	Лист	Листов
Р		1

СибЗНИИЭП г. Новосибирск

Копир. Формат А3

Рис. 1
Схема сгиба
Развертка

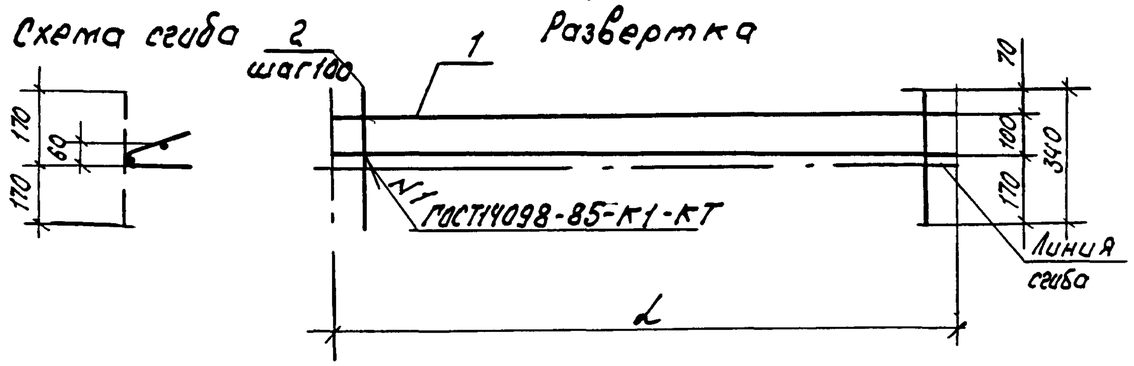

Рис. 2
Схема сгиба
Развертка

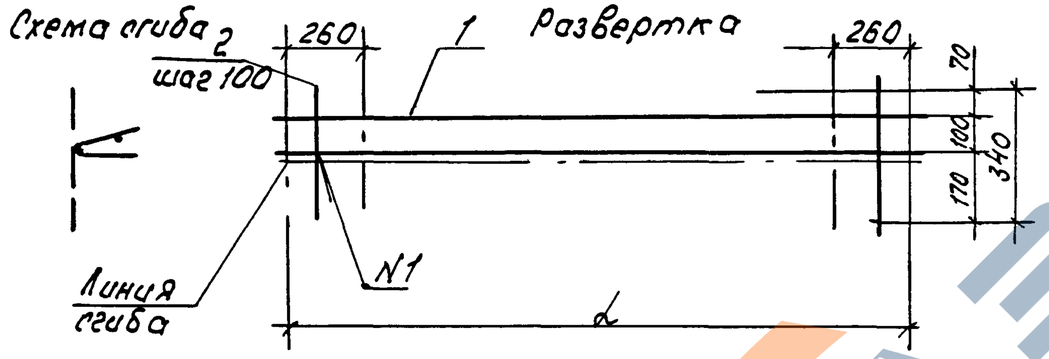

Обозначение	Марка	Рис.	d	Масса, кг
1.100.1-7.3-3 00.00.05	ПК1	1	1100	0.66
— 01	ПК2	1	2600	1.55
— 02	ПК3	1	2950	1.77
— 03	ПК4	1	4450	2.66
— 04	ПК5	2	5250	3.12
— 05	ПК6	2	3750	2.24

Формат	Зона	Поз.	Обозначение	Наименование	Кол.	Примечание
				1.100.1-7.3-3 00.00.05		ПК1
				Детали		
Б4		1		ф5 Вр-I ГОСТ 6727-80* ℓ=1100	2	0.16 кг
Б4		2		ф4 Вр-I ГОСТ 6727-80* ℓ=340	11	0.031 кг
				1.100.1-7.3-3 00.00.05-01		ПК2
				Детали		
Б4		1		ф5 Вр-I ГОСТ 6727-80* ℓ=2600	2	0.37 кг
Б4		2		ф4 Вр-I ГОСТ 6727-80* ℓ=340	26	0.031 кг
				1.100.1-7.3-3 00.00.05-02		ПК3
				Детали		
Б4		1		ф5 Вр-I ГОСТ 6727-80* ℓ=2950	2	0.42 кг
Б4		2		ф4 Вр-I ГОСТ 6727-80* ℓ=340	30	0.031 кг
				1.100.1-7.3-3 00.00.05-03		ПК4
				Детали		
Б4		1		ф5 Вр-I ГОСТ 6727-80* ℓ=4450	2	0.63 кг
Б4		2		ф4 Вр-I ГОСТ 6727-80* ℓ=340	45	0.031 кг
				1.100.1-7.3-3 00.00.05-04		ПК5
				Детали		
Б4		1		ф5 Вр-I ГОСТ 6727-80* ℓ=5250	2	0.74 кг
Б4		2		ф4 Вр-I ГОСТ 6727-80* ℓ=340	53	0.031 кг
				1.100.1-7.3-3 00.00.05-05		ПК6
				Детали		
Б4		1		ф5 Вр-I ГОСТ 6727-80* ℓ=3750	2	0.53 кг
Б4		2		ф4 Вр-I ГОСТ 6727-80* ℓ=340	38	0.031 кг

Инв. № подл. | Подпись и дата | Взам. инв. №

12.89	1.100.1-7.3-3	00.00.05	
Нач. АПМ	Печерин		
Гл. кон.	Радашкевич		
Рук. гр.	Стаброва		
Провер.	Стаброва		
Разраб.	Булгакова		

Каркас ПК1...ПК6

Стадия	Лист	Листов
Р		1

СибЗНИИЭП г. Новосибирск

Копир.

Формат А3

Рис. 1

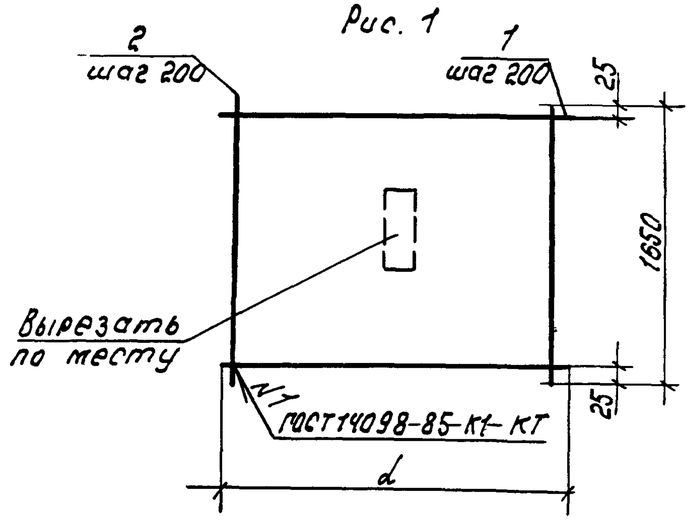

Рис. 2

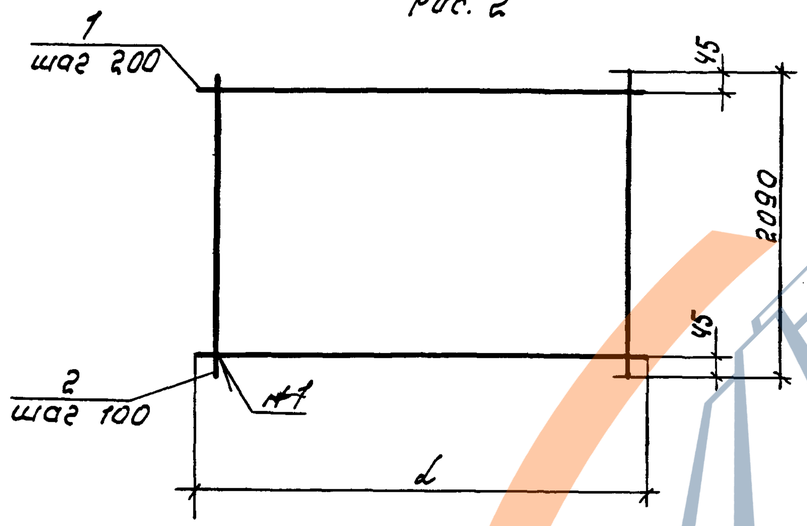

Обозначение	Марка	Рис.	d	Масса, кг
1.100.1-7.3-3 0.00.06	С1	1	950	0 87
-01	С2	1	2450	2.26
-02	С3	1	2750	2.44
-03	С4	1	4250	3 83
-04	С5	2	2950	4 95
-05	С6	2	2550	4.29

Формат	Зона	Поз.	Обозначение	Наименование	кол.	Примечание
				1.100.1-7.3-3 00.00.06		С1
				Детали		
Б4		1		ф38р I ГОСТ6727-80*; ℓ=950	9	0.95 кг
Б.4		2		ф38р I ГОСТ6727-80* ℓ= 1650	5	0.084 кг
				1.100. 1-7.3-3 00.00.06-01		С2
				Детали.		
Б.4.		1		ф38р I ГОСТ6727-80*; ℓ= 2450	9	0.13 кг
Б.4		2		ф38р I ГОСТ6727-80*; ℓ= 1650	13	0.084 кг
				1.100. 1-7.3-3 00.00.06-02		С3
				Детали.		
Б4		1		ф38р I ГОСТ6727-80;* ℓ= 2750	9	0.14 кг
Б4		2		ф38р I ГОСТ6727-80;* ℓ= 1650	14	0.084 кг
				1.100. 1-7.3-3 00.0006-03		С4
				Детали.		
Б4		1		ф38р I ГОСТ6727-80;* ℓ=4250	9	0.22 кг
Б.4		2		ф38р I ГОСТ6727-80;* ℓ= 1650	22	0.084 кг
				1.100. 1-7.3-3 00.00.06-04		С5
				Детали		
Б.4		1		ф38р I ГОСТ6727-80* ℓ= 2950	11	0.15 кг.
Б4		2		ф38р I ГОСТ6727-80* ℓ= 2090	30	0.11 кг.
				1.100. 1-7. 3-3 00.0006-05		С6
				Детали		
Б.4		1		ф38р I ГОСТ6727-80* ℓ=2550	11	0 13кг.
Б.4		2		ф38р I ГОСТ6727-80* ℓ=2090	26	0.11 кг.

Инв.№подл. | Подпись и дата | Взам.инв.№

			1289	1.100.1-7.3-3	00.00.06
Нач.АПМ	Печерин			Сетка С1 ... С6	Стадия: Р; Лист: ; Листов: 1
Гл.кон.	Радашкевич				СибЗНИИЭП г. Новосибирск
Рук.гр.	Ставредова				
Провер.	Ставредова				
Разраб.	Булгакова				

Копир. Морозова.

Формат А3

Рис. 1

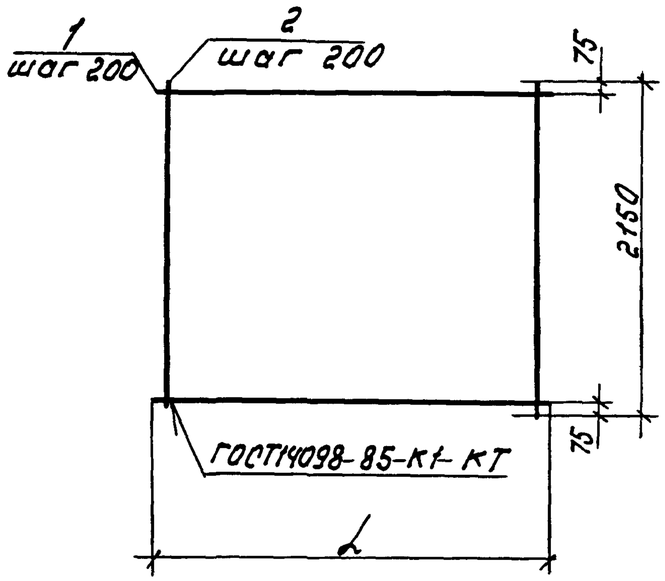

Обозначение	Марка	ℓ	Масса, кг.
1.100.1-7.3-3 00.00.07	С7	4700	5.28
—01	С8	3200	3.52
—02	С9	1450	1.65
—03	С10	2900	3.30
—04	С11	4400	4.84
—05	С12	3600	3.96

Формат	Зона	Поз.	Обозначение	Наименование	Кол.	Приме-чание.
				1.100.1-7.3-3 00.00.07		С7
				Детали.		
Б.Ч.		1		ф38р I ГОСТ6727-80*; ℓ=4700	11	0.24 кг.
Б.Ч		2		ф38р I ГОСТ6727-80*; ℓ=2150	24	0.11 кг.
				1.100.1-7.3-3 00.00.07-01		С8
				Детали.		
Б.Ч.		1		ф38р I ГОСТ6727-80*; ℓ=3200	11	0.16 кг.
Б.Ч		2		ф38р I ГОСТ6727-80*; ℓ=2150	16	0.11 кг.
				1.100.1-7.3-3 00.00.07-02		С5
				Детали.		
Б.Ч		1		ф38р I ГОСТ6727-80*; ℓ=1450	11	0.07 кг.
Б.Ч		2		ф38р I ГОСТ6727-80*; ℓ=2150	8	0.11 кг.
				1.100.1-7.3-3 00.00.07-03		С10
				Детали.		
Б.Ч		1		ф38р I ГОСТ6727-80*; ℓ=2900	11	0.15 кг.
Б.Ч		2		ф38р I ГОСТ6727-80*; ℓ=2150	15	0.11 кг.
				1.100.1-7.3-3 00.00.07-04		С11
				Детали.		
Б.Ч		1		ф38р I ГОСТ6727-80*; ℓ=4400	11	0.22 кг.
Б.Ч		2		ф38р I ГОСТ6727-80*; ℓ=2150	22	0.11 кг.
				1.100.1-7.3-3 00.00.07-05		С12
				Детали.		
Б.Ч.		1		ф38р I ГОСТ6727-80*; ℓ=3600	11	0.18 кг
Б.Ч		2		ф38р I ГОСТ6727-80*; ℓ=2150	18	0.11 кг

Инв. № подл. | Подпись и дата | Взам. инв. №

			12.89
Нач. АПМ	Лечерин		
Гл конст.	Радашкевич		
Рук. гр.	Стабредова		
Провер	Стабредова		
Разраб.	Булгакова		

1.100.1-7.3-3 00.00.07

Сетка С7...С12

Стадия	Лист	Листов
Р		1

СибЗНИИЭП г. Новосибирск

Копир.

Формат А3

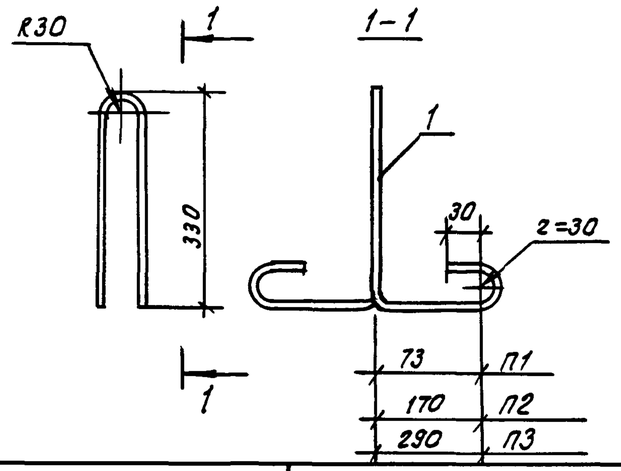

Формат	Зона	Поз.	Обозначение	Наименование	Кол.	Примечание
				1.100.1-7.3-3 00.00.08		П1
				Детали		
А4		1		ф10Ас II ГОСТ5781-82*; ℓ=1060	1	0.65кг
				1.100.1-7.3-3 00.00.08-01		П2
				Детали		
А4		1		ф14А-II ГОСТ5781-82*; ℓ=1320	1	1.59кг
				1.100.1-7.3-3 00.00.08-02		П3
				Детали		
А4		1		ф18Ас II ГОСТ5781-82*; ℓ=1560	1	3.12кг

Взам. инв. № | Подпись и дата | Инв. № подл.

Нач. АПМ.	Печерин		12.89
Гл. констр.	Радашкевич		
Рук. гр.	Стабредова		
Провер.	Булгакова		
Разраб.	Давыденко		

1.100.1-7.3-3 00.00.08

Петля П1...П3

Стадия	Лист	Листов
Р	1	1

СибЗНИИЭП г. Новосибирск

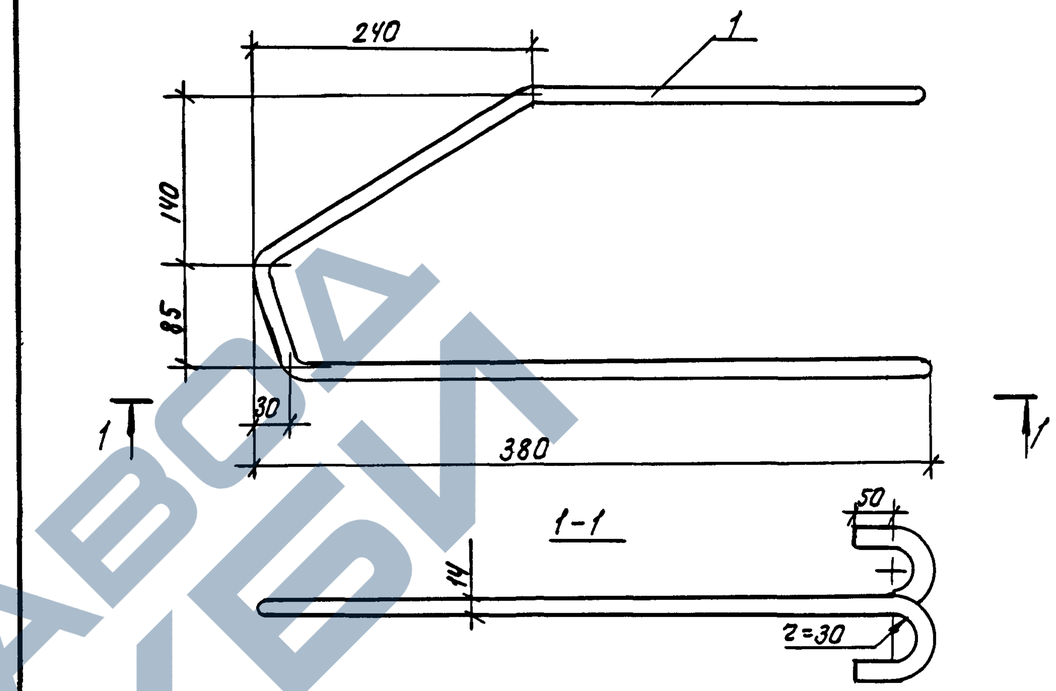

Формат	Зона	Поз.	Обозначение	Наименование	Кол.	Примечание
				Детали		
А4		1		ф14Ас II ГОСТ5781-82*; ℓ=1570	1	1.90кг

Взам. инв. № | Подпись и дата | Инв. № подл.

Нач. АПМ.	Печерин		12.89
Гл. конст	Радашкевич		
Рук. гр.	Стабредова		
Провер.	Булгакова		
Разраб.	Степанова		

1.100.1-7.3-3 00.00.09

Петля П4

Стадия	Лист	Листов
Р		1

СибЗНИИЭП г. Новосибирск

Копировал: [illegible]

формат А3

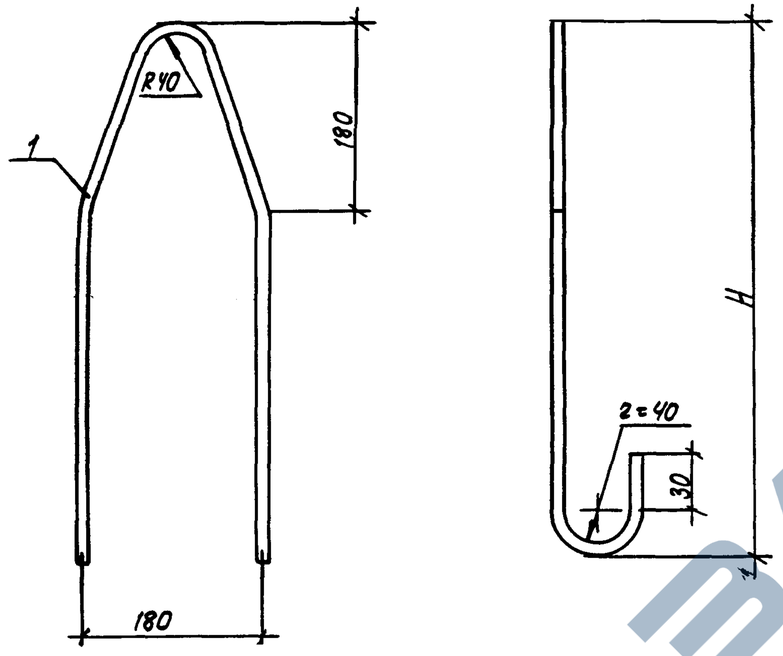

			Обозначение	Наименование	кол.	примечание
				1.100.1-7.3-3 00.00.10		П5
				Детали		
АЧ		1		ф16АсII ГОСТ5781-82*; ℓ=1680	1	2.65 кг
				1.100.1-7.3-3 00.00.10-01		П6
				Детали		
АЧ		1		ф18АсII ГОСТ5781-82*; ℓ=1800	1	3.60 кг
				1.100.1-7.3-3 00.00.10-02		П7
				Детали		
АЧ		1		ф20АсII ГОСТ5781-82*; ℓ=1920	1	4.73 кг
				1.100.1-7.3-3 00.00.10-03		П8
				Детали		
АЧ		1		ф12АI ГОСТ5781-82*; ℓ=1500	1	1.33 кг

Обозначение	Марка	Н	Масса кг
1.100.1-7.3-3 00.00.10	П5	560	2,65
– 01	П6	620	3.60
– 02	П7	680	4.73
– 03	П8	510	1.33

				1.100.1-7.3-3 00.00.10
			12.89	
Нач. АПМ.	Печерин			Петля П5...П8
Гл. констр.	Радошкевич			
Рук. гр.	Стабредова			
Провер.	Булгакова			
Разраб	Степанова			

Стадия	Лист	Листов
Р		1

СибЗНИИЭП г. Новосибирск

Инв. № подл. | Подпись и дата | Взам. инв. №

копировал: Теарюк

формат А3

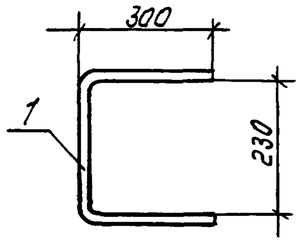

Формат	Зона	Поз.	Обозначение	Наименование	Кол.	Примечание
				Детали.		
				ГОСТ 5781-82*		
А4		1		А-III-5. ℓ=850	1	0.19

Инв.№ подл. | Подпись и дата | Взам.инв.№

Нач			
Нач. АПМ	Печерин		12.89
Гл. конст.	Радашкевич		
Рук. гр.	Стабредова		
Проверил	Стабредова		
Разраб.	Булгакова		

1.100.1-7.3-3 00.00.11

Анкер А1

Стадия	Лист	Листов
Р	1	1

СибЗНИИЭП
г. Новосибирск

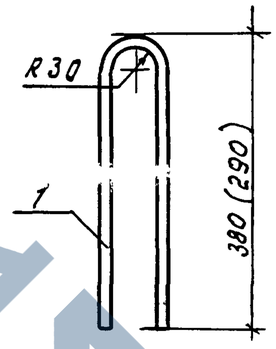

Формат	Зона	Поз.	Обозначение	Наименование	Кол.	Примечание
				1.100.1-7.3-3 00.00.12		ш 1
				Детали.		
А4		1		ф8 А III ГОСТ 5781-82* ℓ=790	1	0.31 кг.
				1.100.1-7.3-3 00.00-12-01		ш 2
				Детали.		
А4		1		ф8 А III ГОСТ 5781-82*; ℓ=610	1	0.24кг.

Инв.№ подл. | Подпись и дата | Взам.инв.№

Нач. АПМ	Печерин		12.89
Гл. конс.	Радашкевич		
Рук. гр.	Стабредова		
Проверил	Стабредова		
Разработ.	Булгакова		

1.100.1-7.3-3 00.00.12

Шпилька
ш 1, ш 2

Стадия	Лист	Листов
Р		1

СибЗНИИЭП
г. Новосибирск

Копир. Формат А3

https://zavodpi.com/

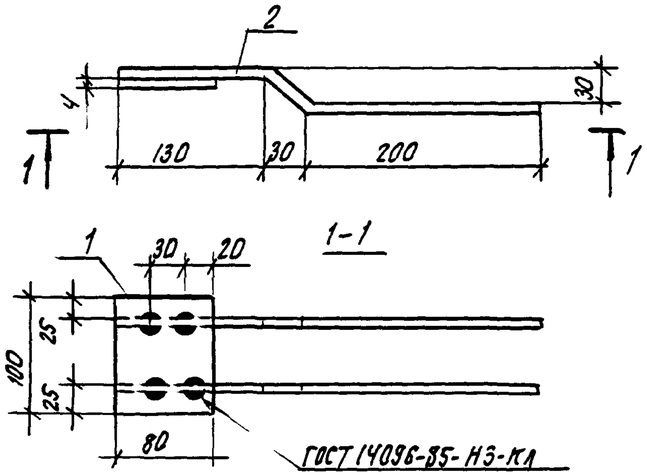

Формат	Зона	Поз.	Обозначение	Наименование	Кол.	Примечание
				Детали		
БЧ		1		—4×80, ГОСТ 19903-79*, ℓ=100	1	0,25
БЧ		2		ф10АII ГОСТ 5781-82*; ℓ=370	2	0,23

				1.100.1-7.3-3	00.00.13
Нач. АПМ	Печерин		12.89		
Гл. констр.	Радашкевич			Изделие закладное М1	Стадия: Р; Лист: ; Листов: 1
Рук. гр.	Стабредова				СибЗНИИЭП г. Новосибирск
Провер.	Стабредова				
Разраб.	Булгакова				

Взам. инв. №

Подпись и дата

Инв. № подл.

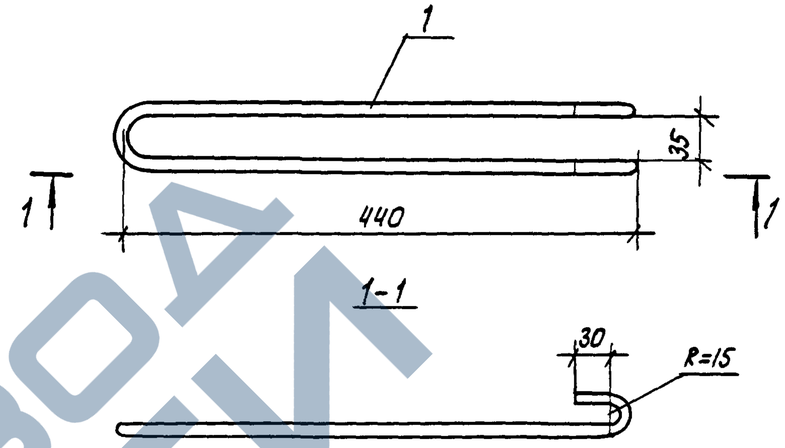

Формат	Зона	Поз.	Обозначение	Наименование	Кол.	Примечание
				Детали		
А4		1		ф12АI ГОСТ 5781-82*; ℓ=980	1	0.87 кг

				1.100.1-7.3-3	00.00.14
Нач. АПМ	Печерин		12.89		
Гл. констр.	Радашкевич			Анкер А2	Стадия: Р; Лист: ; Листов: 1
Рук. гр.	Стабредова				СибЗНИИЭП г. Новосибирск
Провер.	Булгакова				
Разраб	Кнауб				

Копировал: Федорова

Формат А3

https://zavodjbi.com/

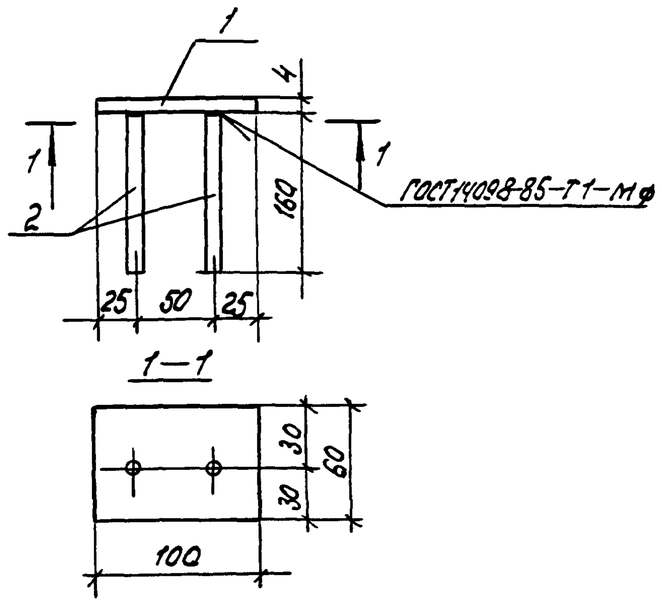

Формат	Зона	Поз.	Обозначение	Наименование	Кол.	Примечание
				Детали		
Б4		1		ГОСТ 19903-74*		
				−4×60, l = 100	1	0.19 кг
Б4		2		ГОСТ 5781−82*		
				А-II-10, l = 160	2	0.10 кг

Масса — 0.39 кг

Нач. АПМ	Печерин		12.89	1.100.1-7.3-3 00.00.15		
Гл. констр.	Радашкевич			Изделие закладное М2	Стадия: Р	Лист:	Листов: 1
Рук. гр.	Стабредова				СибЗНИИЭП г. Новосибирск	
Провер.	Булгакова					
Разраб.	Кнауб					

Инв. № подл. | Подпись и дата | Взам. инв. №

Формат А4

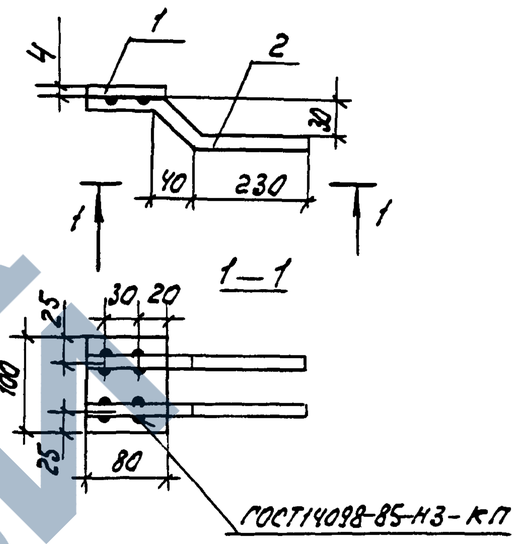

Формат	Зона	Поз.	Обозначение	Наименование	Кол.	Примечание
				Детали		
Б4		1		ГОСТ 19903-74*		
				−4×80, l = 100	1	0.25 кг
Б4		2		ГОСТ 5781−82*		
				А-II-10, l = 360	2	0.22

Масса — 0.69 кг

Нач. АПМ	Печерин		12.89	1.100.1-7.3-3 00.00.16		
Гл. конст.	Радашкевич			Изделие закладное М3	Стадия: Р	Лист:	Листов: 1
Рук. гр.	Стабредова				СибЗНИИЭП г. Новосибирск	
Провер.	Булгакова					
Разраб.	Кнауб					

Инв. № подл. | Подпись и дата | Взам. инв. №

Копир.

Формат А4

Марка элемента	Арматурные изделия																	Закладные изделия							
	Арматура класса																Всего	Арматура класса			Прокат			Всего	Итого
	Вр I				AI			AcII						AIII				AII			Вст 3 кп 2				
	ГОСТ 6727-80*				ГОСТ 5781-82*			ГОСТ 5781-82*										ГОСТ 5781-82*			ГОСТ				
	ф3	ф4	ф5	Итого	ф12		Итого	ф10	ф14	ф16	ф18	ф20	Итого	ф6	ф8	ф12	Итого	ф10		Итого	-4		Итого		
1НЧ 12.22.35-150Т	0.87	1.36	2.16	4.39	1.74		1.74	1.30					1.30					7.43	0.40		0.40	0.38		0.38	0.78	8.21
1НЧ 27.22.35-150Т	2.26	2.83	4.58	9.67	1.74		1.74		3.18				3.18					14.69	0.40		0.40	0.38		0.38	0.78	15.57
1НЧ 30.22.35-150Т	2.44	3.07	4.92	10.43	1.74		1.74		3.18				3.18					15.35	0.40		0.40	0.38		0.38	0.78	16.13
1НЧ 30.21 35-150Т	2.44	2.13	4.08	8.65	1.74		1.74		3.18				3.18					13.57	0.40		0.40	0.38		0.38	0.78	14 35
1НЧ 45.22 35-150Т	3.83	4.52	7.38	15.73	1.74		1.74				6.24		6.24					23.71	0.40		0.40	0.38		0.38	0.78	24.49
1НЧ 45. 21. 35-150Т	3.83	3.11	6.12	13.06	1.74		1.74				6.24		6.24					21 04	0.40		0.40	0.38		0.38	0.78	21.82
1НЧ 45.22 16-150Т		0.40	3.79	4.19	3.53		3.53							3.76	2.04	13 16	18 96	26.68	1.32		1.32	0.75		0.75	2.07	28.75
3НЧ 30.22.40-150Т	9.24	1.49	0.84	11 57	1.74		1.74		3.80				3.80		5.87		5.87	22.98	0,92		0.92	0.50		0.50	1.42	24.40
1НЧ 48.27.31-150Т	5,28	4.80	9.20	19.28								9.46	9.46	0.57			0.57	29 31	2.16		2,16	1.38		1.38	3.54	32.85
1НЧ 48.26.31-150Т		4.64	11.52	16.16								9.46	9.46	0.57			0.57	26.19	2.16		2.16	1.38		138	3.54	29.73
1НЧ 33.27.31-150Т	3.52	3.51	6.50	13.53						5.30			5.30	0.38			0.38	19.21	1.28		1.28	0.88		0.88	2.16	21.37
1НЧ 15.26.31-150Т-1	1.65	0.65	2.80	5.10	3.53		3.53							0.38			0,38	9.01	1.08		1.08	0, 69		0.69	1.77	10.78
1НЧ 33.26.31-150Т	3.52	2.33	5.44	11.29						5.30			5.30	0.38			0.38	16,97	1.28		1.28	0.88		0.88	2.16	19 13
1НЧ 15.27.31-150Т	1.65	1.18	3.28	6.11	3,53		3.53							0.38			0.38	10.02	1.08		1,08	0.69		0.69	1.77	11.79
1НЧ 15.27.31-150Т-1	1.65	1.18	3.28	6.11	3,53		3.53							0.38			0.38	10,02	1.08		1.08	0.69		0.69	1.77	11.75
1НЧ 15.28.31-150Т	1.65	0.65	2 80	5.10	3.53		3.53							0.38			0.38	9.01	1.08		1.08	0.69		0.69	1.77	10.78
1НЧ 30.27.31-150Т	3.30	3.10	6.12	12,52						5,30			5.30	0.38			0.38	18.20	2.16		2,16	1.38		1.38	3.54	21.74
1НЧ 30.26.31-150Т	3.30	2 17	5.28	10.75						5.30			5,30	0.38			0,38	16.43	2.16		2,16	1,38		1.38	3.54	19.97
1НЧ 45.26.31-150Т	4 84	2.95	6.84	14.64							7.20		7,20	0.38			0.38	22.22	2.16		2,16	1.38		1.38	3.54	25 76
1НЧ 38.26.31-150Т	3.96	2.84	4.68	11.48							7.20		7.20	0,57			0.57	19,25	1.28		1.28	0.88		0.88	2.16	21.41

Взам инв №

Подпись и дата

Инв № подл

Привязан

Инв. №

Нач АПМ-1	Печерин		12.89
Гл.конст	Радашкевич		
Рук.гр.	Стабредова		
Провер.	Стабредова		
Разраб.	Степанова		

1.100.1-7.3-3 00.00.00 РС

Ведомость расхода стали

Стадия	Лист	Листов
Р		1

СибЗНИИЭП
г. Новосибирск

Копировал

Формат А3