https://zavodjbi.com/

ТИПОВЫЕ СТРОИТЕЛЬНЫЕ КОНСТРУКЦИИ,
ИЗДЕЛИЯ И УЗЛЫ ЗАЩИТНЫХ СООРУЖЕНИЙ
ГРАЖДАНСКОЙ ОБОРОНЫ

СЕРИЯ У-01-02/89

УНИФИЦИРОВАННЫЕ ЖЕЛЕЗОБЕТОННЫЕ КОНСТРУКЦИИ ЗАГЛУБЛЕННЫХ ПОМЕЩЕНИЙ С БЕЗБАЛОЧНЫМ ПЕРЕКРЫТИЕМ

ВЫПУСК 2

СБОРНО-МОНОЛИТНЫЙ ВАРИАНТ КОНСТРУКЦИЙ.
СБОРНЫЕ ЖЕЛЕЗОБЕТОННЫЕ ИЗДЕЛИЯ.
АРМАТУРНЫЕ ИЗДЕЛИЯ. РАБОЧИЕ ЧЕРТЕЖИ

КФ 10086-04
ЦЕНА 1-67

https://zavodjbi.com/

https://zavodjbi.com/

ТИПОВЫЕ СТРОИТЕЛЬНЫЕ КОНСТРУКЦИИ, ИЗДЕЛИЯ И УЗЛЫ ЗАЩИТНЫХ СООРУЖЕНИЙ ГРАЖДАНСКОЙ ОБОРОНЫ

СЕРИЯ У-01-02/89

УНИФИЦИРОВАННЫЕ ЖЕЛЕЗОБЕТОННЫЕ КОНСТРУКЦИИ ЗАГЛУБЛЕННЫХ ПОМЕЩЕНИЙ С БЕЗБАЛОЧНЫМ ПЕРЕКРЫТИЕМ

ВЫПУСК 2

СБОРНО-МОНОЛИТНЫЙ ВАРИАНТ КОНСТРУКЦИЙ. СБОРНЫЕ ЖЕЛЕЗОБЕТОННЫЕ ИЗДЕЛИЯ. АРМАТУРНЫЕ ИЗДЕЛИЯ. РАБОЧИЕ ЧЕРТЕЖИ

РАЗРАБОТАНЫ

КИЕВСКИЙ ПРОМСТРОЙПРОЕКТ

ГЛАВНЫЙ ИНЖЕНЕР

ИНСТИТУТА ЗХАРИТОНОВ И Г

НАЧАЛЬНИК ОТДЕЛА СЫТНИК А Н.

ГЛАВНЫЙ КОНСТРУКТОР

ОТДЕЛА КОЗЛОВ В А

ГЛАВНЫЙ ИНЖЕНЕР

ПРОЕКТА ЛИБЕРМАН Г А.

УТВЕРЖДЕНЫ

ГОССТРОЕМ СССР
ПИСЬМО № 6/6-1744 от 30.08.88

ВВЕДЕНЫ В ДЕЙСТВИЕ

КИЕВСКИМ ПРОМСТРОЙПРОЕКТОМ

ПРИКАЗ ОТ *14.09.88*

№ *117*

© ЦИТП Госстроя СССР, 1989

https://zavodjbi.com/

https://zavodjbi.com/

Обозначение документа	Наименование	Стр.
У-01-02/89.2-ТТ	Технические требования	4
У-01-02/89.2-01	Каркас КП1, КП2	6
У-01-02/89.2-02	Каркас КП3...КП5	8
У-01-02/89.2-03	Каркас КП6	10
У-01-02/89.2-04	Каркас КП7	11
У-01-02/89.2-05	Каркас КП8...КП11	12
У-01-02/89.2-06	Каркас КП12...КП15	13
У-01-02/89.2-07	Каркас КП16, КП17	14
У-01-02/89.2-08	Каркас КР1...КР4	15
У-01-02/89.2-09	Каркас КР5...КР8	16
У-01-02/89.2-10	Каркас КР9...КР14	17
У-01-02/89.2-11	Каркас КР15...КР20	18
У-01-02/89.2-12	Каркас КР21...КР24	19
У-01-02/89.2-13	Каркас КР25...КР28	20
У-01-02/89.2-14	Каркас КР29...КР32	22
У-01-02/89.2-15	Каркас КР33, КР34	23
У-01-02/89.2-16	Сетка С1, С2	25
У-01-02/89.2-17	Сетка С3...С5	26
У-01-02/89.2-18	Сетка С6, С7	27
У-01-02/89.2-19	Сетка С8, С9	28
У-01-02/89.2-20	Сетка С10...С12	29
У-01-02/89.2-21	Сетка С13...С15	30
У-01-02/89.2-22	Сетка С16, С17	31
У-01-02/89.2-23	Сетка С18, С19	32

Инв. № подл. | Подпись и дата | Взам. инв. №

Гл. конс.	Калоев		
Рук. гр.	Солоссева		
ГИП	Либерман		
Н. контр.	Либерман		

У-01-02/89.2

Содержание

Стадия	Лист	Листов
Р	1	2

Киевский Промстройпроект

КФ 10086-04 3

https://zavodjbi.com/

https://zavodjbi.com/

Обозначение документа	Наименование	Стр.
У-01-02/89.2-24	Сетка С20, С21	33
У-01-02/89.2-25	Сетка С22...С24	34
У-01-02/89.2-26	Сетка С25, С26	35
У-01-02/89.2-27	Сетка С27...С29	36
У-01-02/89.2-28	Сетка С30...С32	37
У-01-02/89.2-29	Сетка С33	38
У-01-02/89.2-30	Сетка С34...С36	39
У-01-02/89.2-31	Сетка С37	40
У-01-02/89.2-32	Изделие закладное МН1, МН2	41
У-01-02/89.2-33	Изделие закладное МН3	42

https://zavodjbi.com/

https://zavodjbi.com/

1.1 Выпуск 2 серии У-01-02/89 содержит рабочие чертежи арматурных и закладных изделий для сборных железобетонных изделий, разработанным в выпуске 1 настоящей серии. Состав серии приведен в выпусках 0-1, 0-2.

1.2 Арматурные и закладные изделия должны удовлетворять требованиям ГОСТ 10922-75, ГОСТ 14098-85.

1.3 Стыкование стержней при заготовке арматуры производить контактной стыковой сваркой.

Плоские каркасы и сетки изготовлять с помощью контактной точечной сварки. Сварку каркасов производить во всех точках пересечения стержней. При изготовлении сеток сварке подлежат все узлы пересечения двух крайних стержней по периметру сетки.

1.4 Пространственные арматурные каркасы следует образовывать из плоских каркасов путем приварки сварочными клещами к продольным стержням соединительных стержней или поперечных стержней другого направления.

Сборку пространственных каркасов колонн. КП1 ... КП5 производить в следующей последовательности:

– из плоских каркасов собирают отдельно два пространственных каркаса – нижний и верхний;

– верхний пространственный каркас вставляют в нижний (длинными выпусками внутрь).

Фиксация положения верхнего каркаса в нижнем, а также обеспечение пространственной жесткости нижнего каркаса достигается при помощи установки отдельных горизонтальных стержней поз. 5 (см. чертежи). Верхний каркас к отдельным стержням привязать вязальной проволокой.

Инв. № подл. | Подпись и дата | Взам. инв. №

Гл. конст.	Козлов		
Рук. гр.	Соколова		
ГИП	Либерман		
Н. контр.	Либерман		

У-01-02/89. 2-ТТ

Технические требования

Стадия	Лист	Листов
Р	1	2

Киевский Промстройпроект

КФ 10086-04 5

https://zavodjbi.com/

https://zavodjbi.com/

1.5. Размеры сеток и каркасов даны по осям и торцам стержней.

1.6 Прокатные профили закладных изделий изготовлять из углеродистой стали марки ВСт3кп2 по ГОСТ 380-71.

1.7 Методы контроля и испытаний арматурных и закладных изделий по ГОСТ 10922-75. Качество сварных соединений арматуры следует проверять ультразвуковым методом согласно ГОСТ 23858-79.

ЗАВОДА ЖБИ

https://zavodjbi.com/

https://zavodjbi.com/

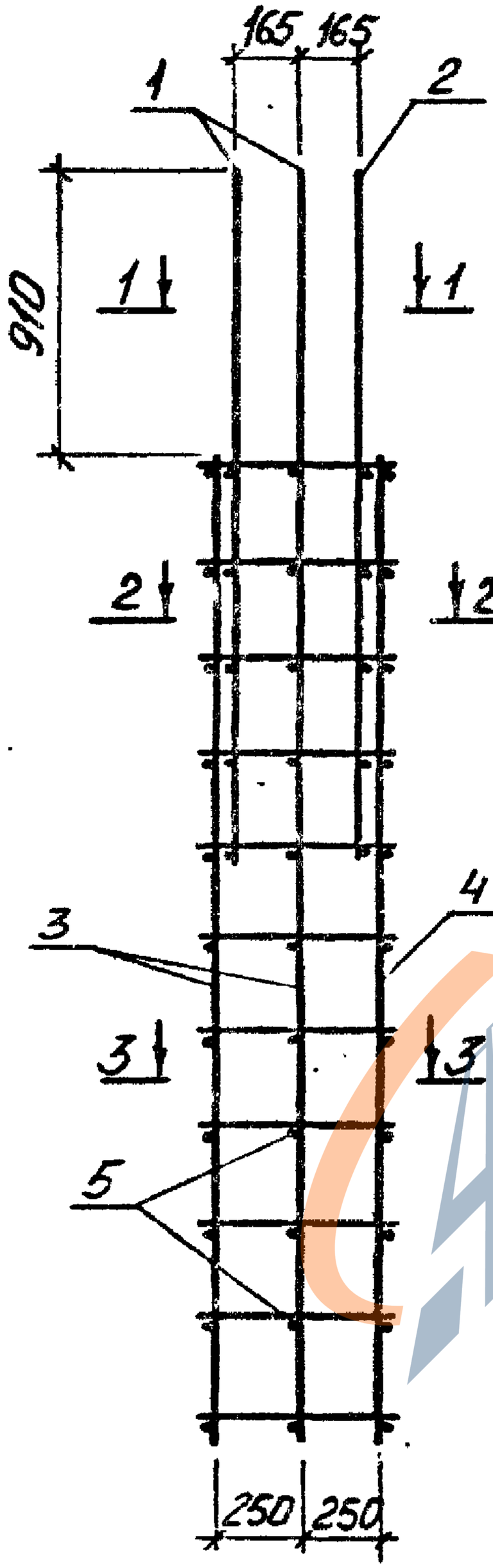

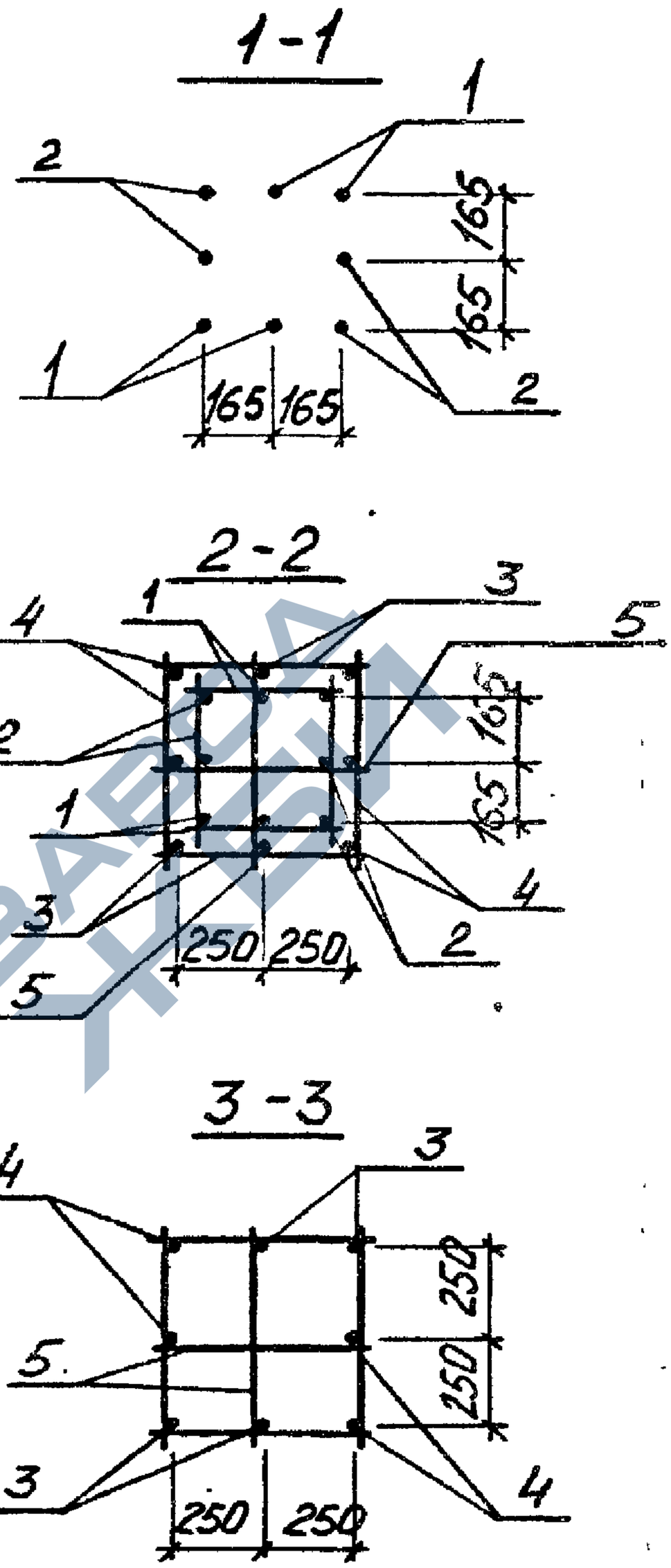

Спецификацию см. лист 2

Указания по сборке каркаса см. У-01-02/89.2-ТТ

Разраб.	Чернышова			У-01-02/89.2-1		
Провер.	Соловьева					
Рассчит.	Тогобая					
				Каркас КП1, КП2	Стадия	Лист	Листов
					Р	1	2
Н. контр.	Либерман				Киевский Промстройпроект		

КФ 10086-04 7

https://zavodjbi.com/

https://zavodjbi.com/

Марка каркаса	Поз.	Наименование	Кол.	Обозначение документа	Масса каркаса
КП 1	1	Каркас КР1	2	У-01-02/89.2-8	76,6
	2	КР3	2	-8	
	3	КР5	2	-9	
	4	КР7	2	-9	
	5	ф 6 AI, ℓ = 550, 0,12кг	22	Без чертежа	
КП 2	1	Каркас КР2	2	У-01-02/89.2-8	215,0
	2	КР4	2	-8	
	3	КР6	2	-9	
	4	КР8	2	-9	
	5	ф 6 AI, ℓ = 550, 0,12кг	22	Без чертежа	

Арматура: класса А-I по ГОСТ 5781-82

ЗАВОД ЖБИ

https://zavodjbi.com/

https://zavodjbi.com/

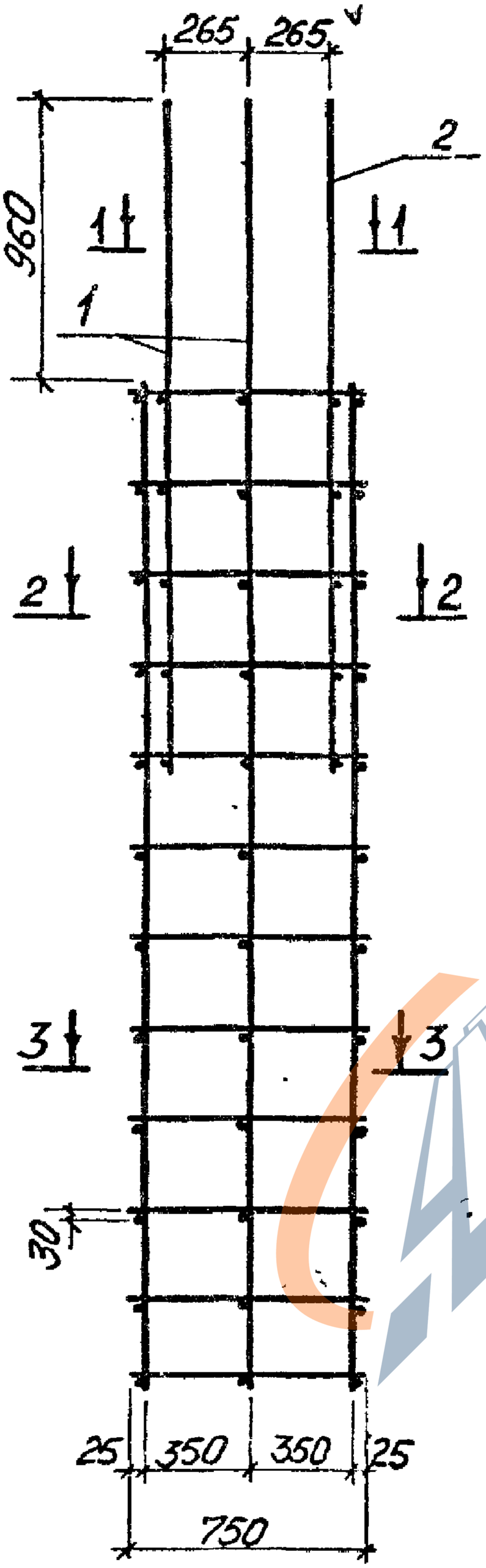

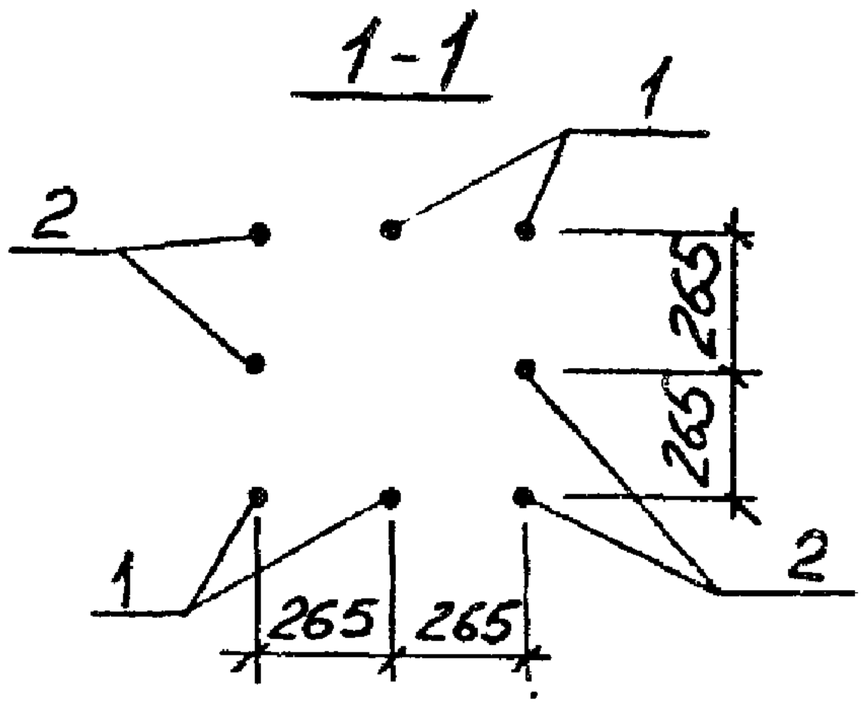

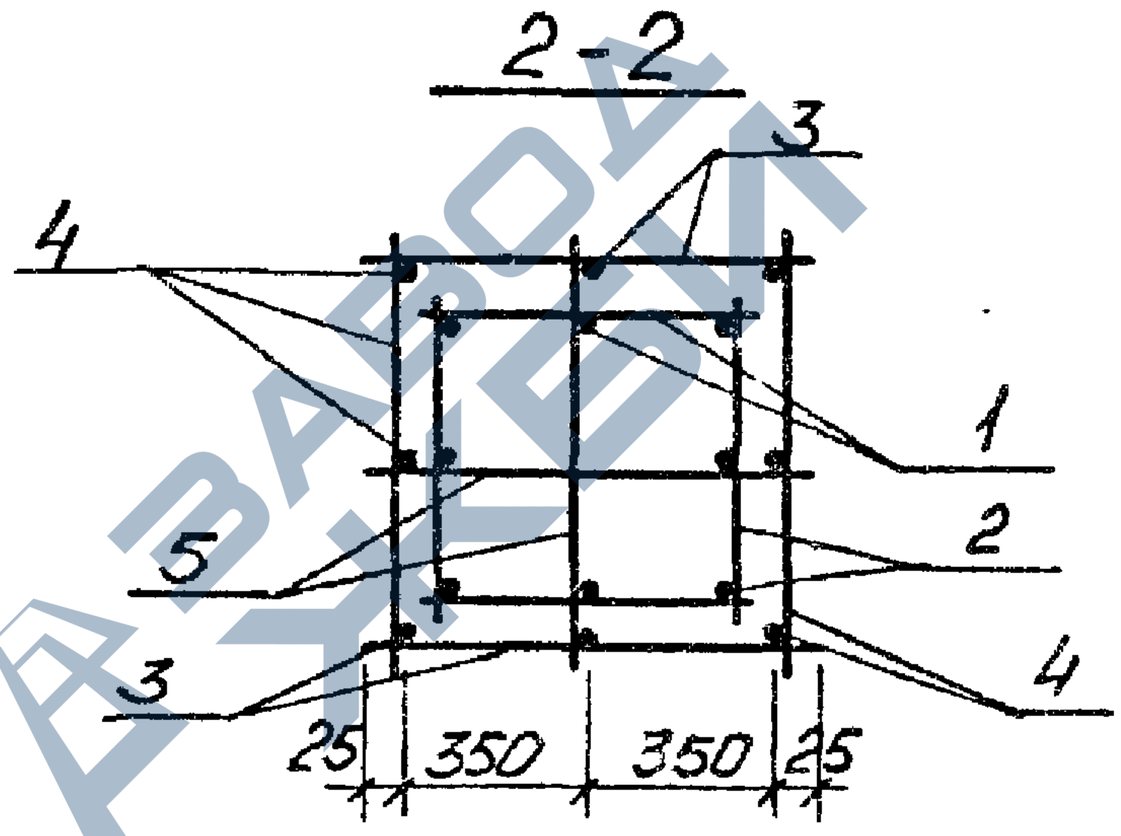

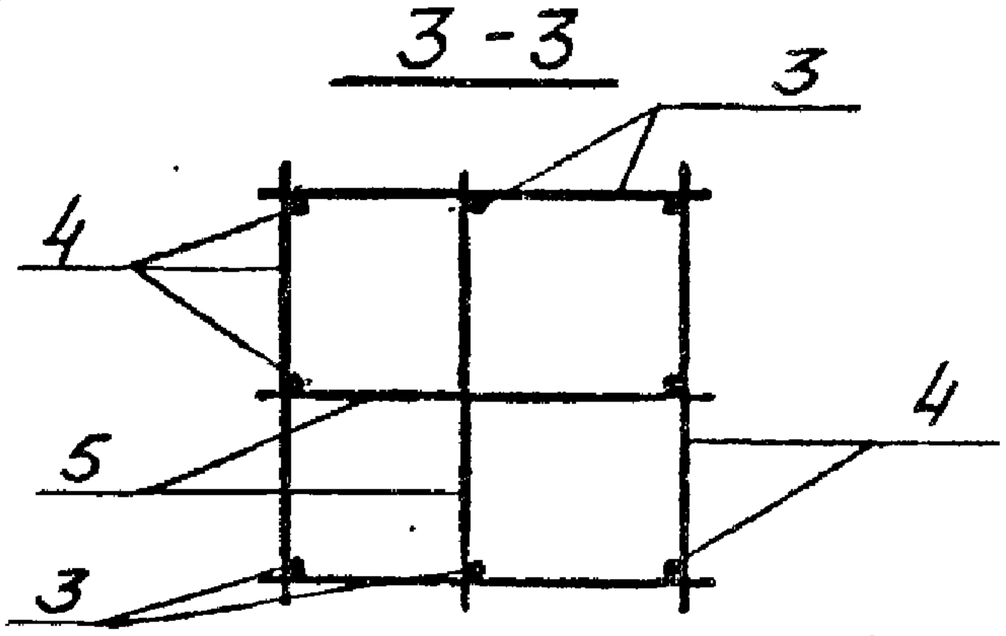

Указания по сборке каркаса см. У-01-02/89.2-ТТ
Спецификацию см. лист 2

Разраб.	Чернышова			У-01-02/89.2-2
Провер.	Соловьева			
Рассчит.	Тоговая			
Н. контр.	Либерман			Каркас КП3 ... КП5

Стадия	Лист	Листов
Р	1	2

Киевский Промстройпроект

https://zavodjbi.com/

https://zavodjbi.com/

Марка каркаса	Поз	Наименование	Кол.	Обозначение документа	Масса каркаса
КП3	1	Каркас КР9	2	У-01-02/89.2-10	84,5
	2	КР12	2	-10	
	3	КР15	2	-11	
	4	КР18	2	-11	
	5	ф6АI, ℓ=750, 0,17кг	24	без чертежа	
КП4	1	Каркас КР10	2	У-01-02/89.2-10	167,7
	2	КР13	2	-10	
	3	КР16	2	-11	
	4	КР19	2	-11	
	5	ф6АI, ℓ=750, 0,17кг	24	без чертежа	
КП5	1	Каркас КР11	2	У-01-02/89.2-10	220,9
	2	КР14	2	-10	
	3	КР17	2	-11	
	4	КР20	2	-11	
	5	ф6АI, ℓ=750, 0,17кг	24	без чертежа	

Арматура: класса А-I по ГОСТ5781-82

https://zavodjbi.com/

https://zavodjbi.com/

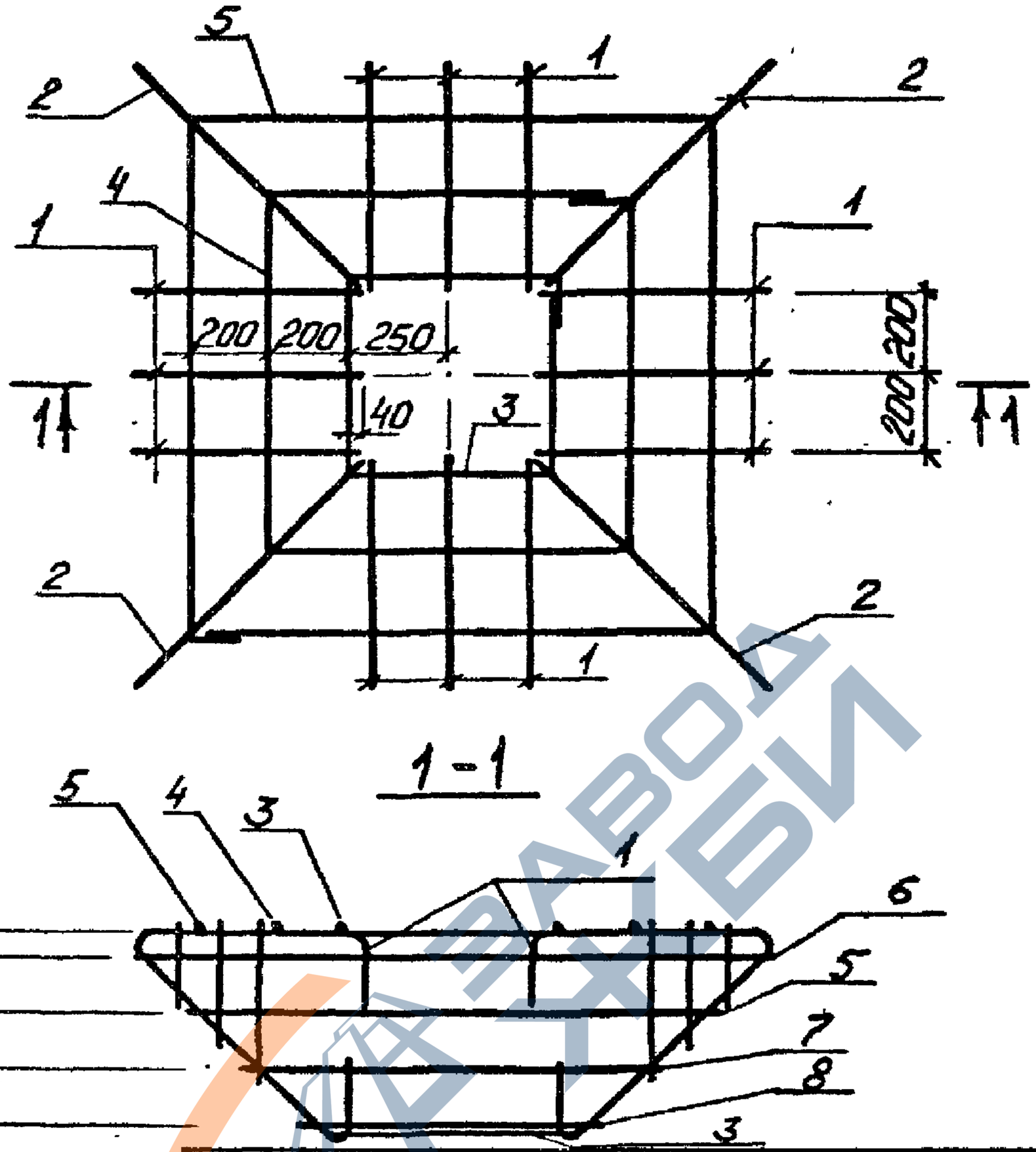

Арматура: класса А-III по ГОСТ 5781-82
Масса каркаса 77,2кг

Поз	Наименование	Кол.	Обозначение документа
1	Каркас КР21	12	У-01-02/89.2-12
2	КР23	4	-12
3	ф 12 А-III, ℓ=2100, 1,86кг	2	Без чертежа
4	12 А-III, ℓ=3700, 3,29кг	1	
5	12 А-III, ℓ=5300, 4,71кг	2	
6	12 А-III, ℓ=6500, 5,77кг	1	
7	12 А-III, ℓ=4100, 3,64кг	1	
8	12 А-III, ℓ=2900, 2,57кг	1	

Разраб	Чернышова		
Провер	Головьева		
Рассчит	Такабая		
Н.контр	Либерман		

У-01-02/89.2-3

Каркас КП6

Стадия	Лист	Листов
Р		1

Киевский Промстройпроект

Инв.№ подл. | Подпись и дата | Взам.инв.№

https://zavodjbi.com/

https://zavodjbi.com/

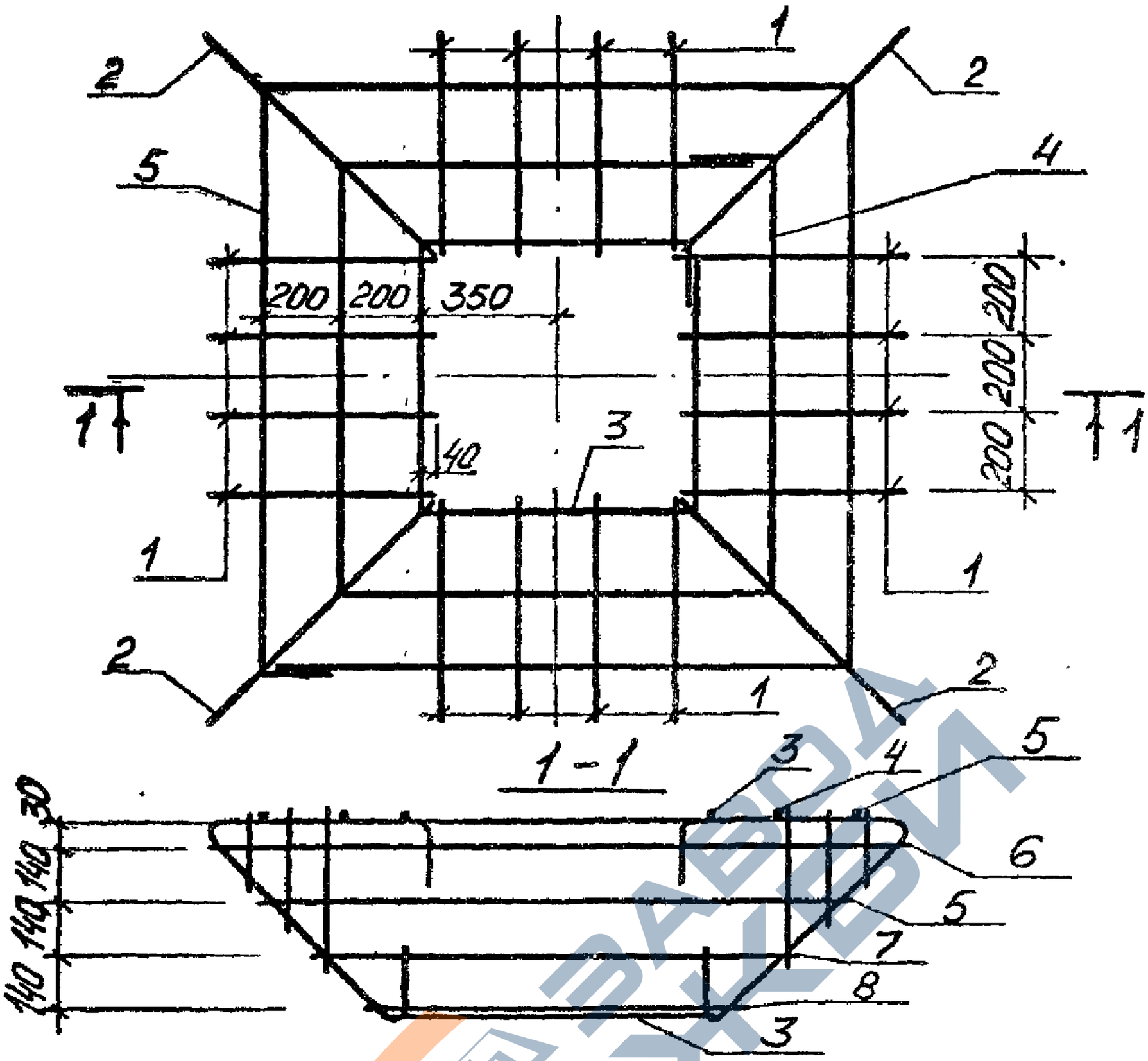

Поз.	Наименование	Кол	Обозначение документа
1	Каркас КР 22	16	У-01-02/89.2-12
2	КР 24	4	-12
3	ф 14 A-III, ℓ = 2920, 3,53кг	2	без чертежа
4	14 A-III, ℓ = 4520, 5,46кг	1	
5	14 A-III, ℓ = 6120, 7,39кг	2	
6	14 A-III, ℓ = 7320, 8,84кг	1	
7	14 A-III, ℓ = 4920, 5,94кг	1	
8	14 A-III, ℓ = 3720, 4,49кг	1	

Арматура: класса A-III по ГОСТ 5781-82. Масса каркаса – 12,58 кг

Разраб.	Чернышова		
Подбер.	Соловьева		
Рассчит.	Токовая		
Н. контр.	Либерман		

У-01-02/89.2-4

Каркас КП 7

Стадия	Лист	Листов
Р		1

Киевский Промстройпроект

кф 10086-04 12

https://zavodjbi.com/

https://zavodjbi.com/

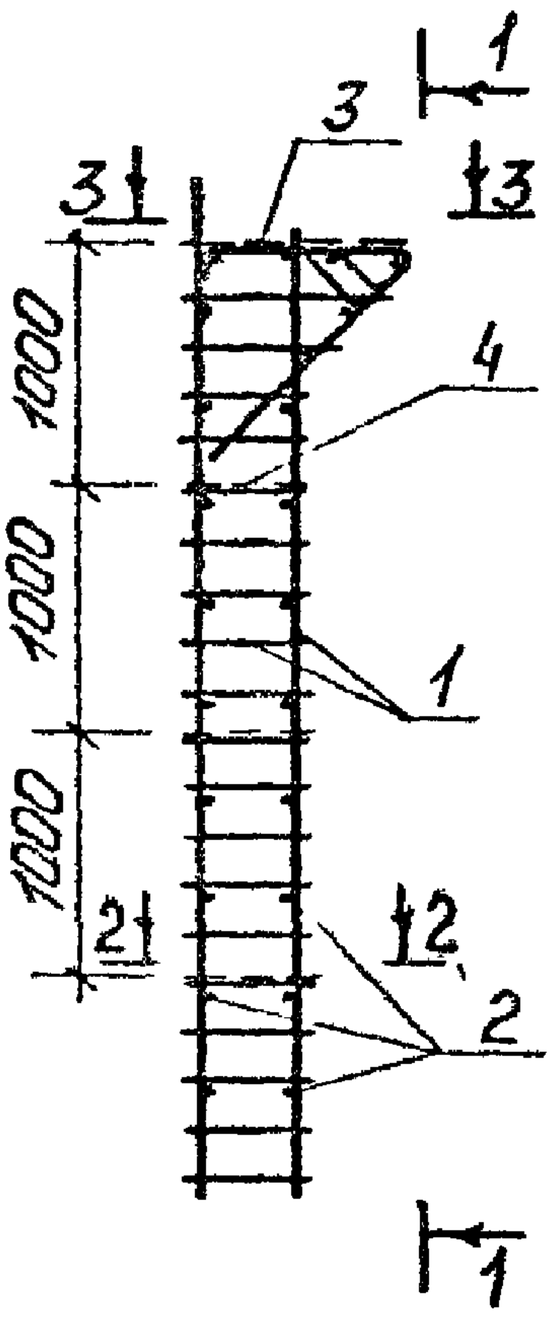

1-1

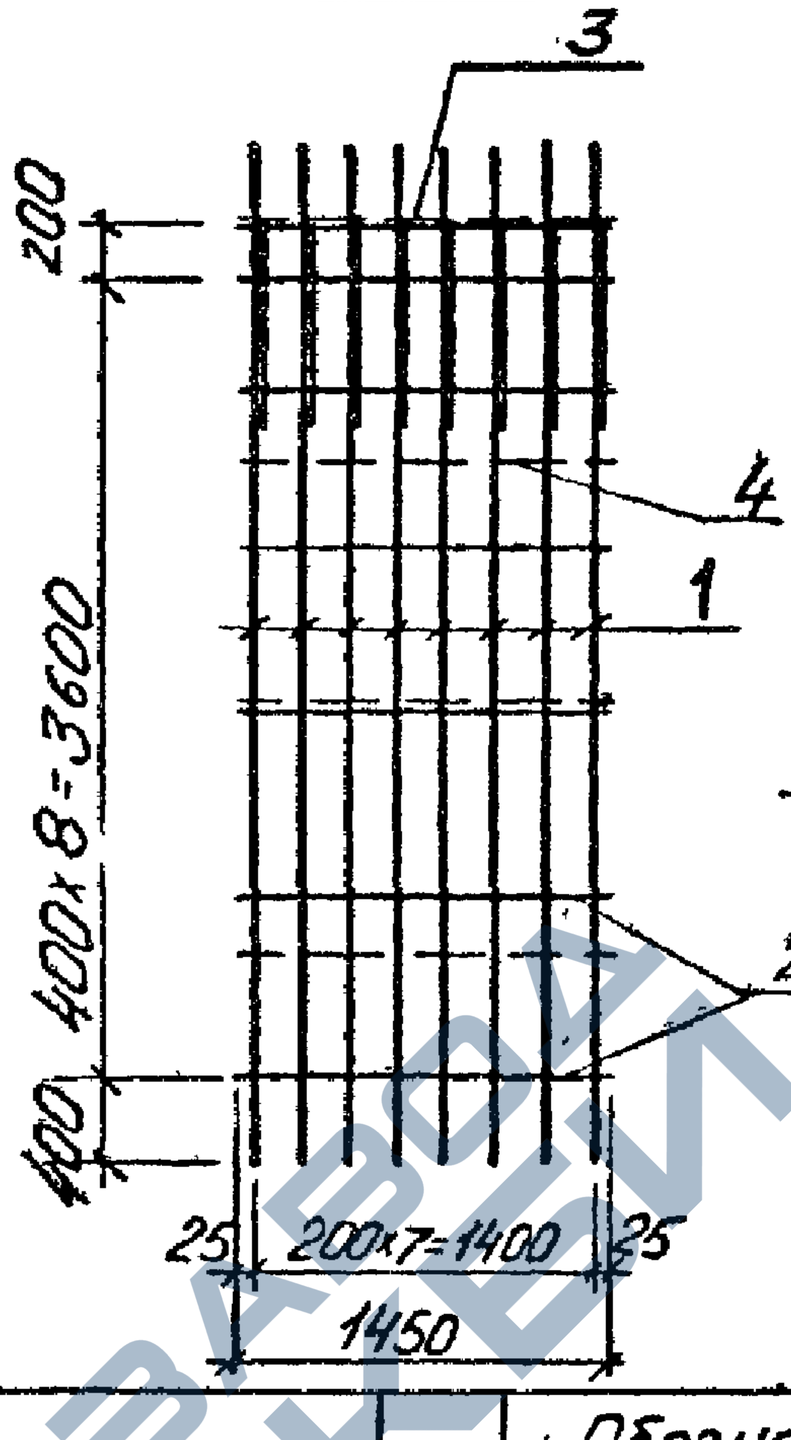

2-2

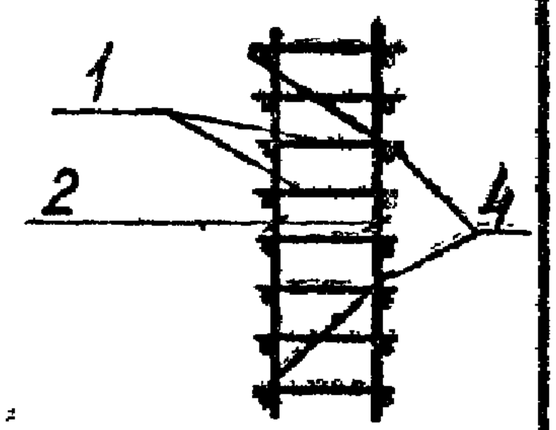

3-3

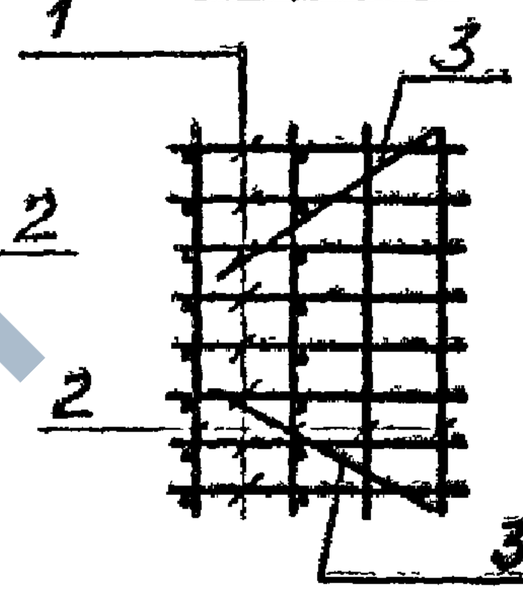

Марка каркаса	Поз.	Наименование	Кол.	Обозначение документа	Масса каркаса кг
КП8	1	Каркас КР25	8	У-01-02/89.2-13	205,6
	2	⌀8 AI, ℓ=1450, 0,52кг	20	Без чертежа	
	3	8 AI, ℓ=900, 0,36кг	2		
	4	8 AI, ℓ=600, 0,24кг	6		
КП9		Поз 2...4 по КП8			227,2
	1	Каркас КР26	8	У-01-02/89.2-13	
КП10		Поз. 2...4 по КП8			244,0
	1	Каркас КР28	8	У-01-02/89.2-13	
КП11		Поз. 2...4 по КП8			310,4
	1	Каркас КР27	8	У-01-02/89.2-13	

Арматура: класса AI по ГОСТ 5781-82

Разраб	Черныщова		У-01-02/89.2-5
Гл.спец	Соловьева		
Рассчит	Токовая		
Н.контр	Либерман		Каркас КП8 ... КП11

Стадия	Лист	Листов
Р		1

Киевский Промстройпроект

Инв.№ подл. | Подпись и дата | Взам.инв.№

https://zavodjbi.com/

https://zavodjbi.com/

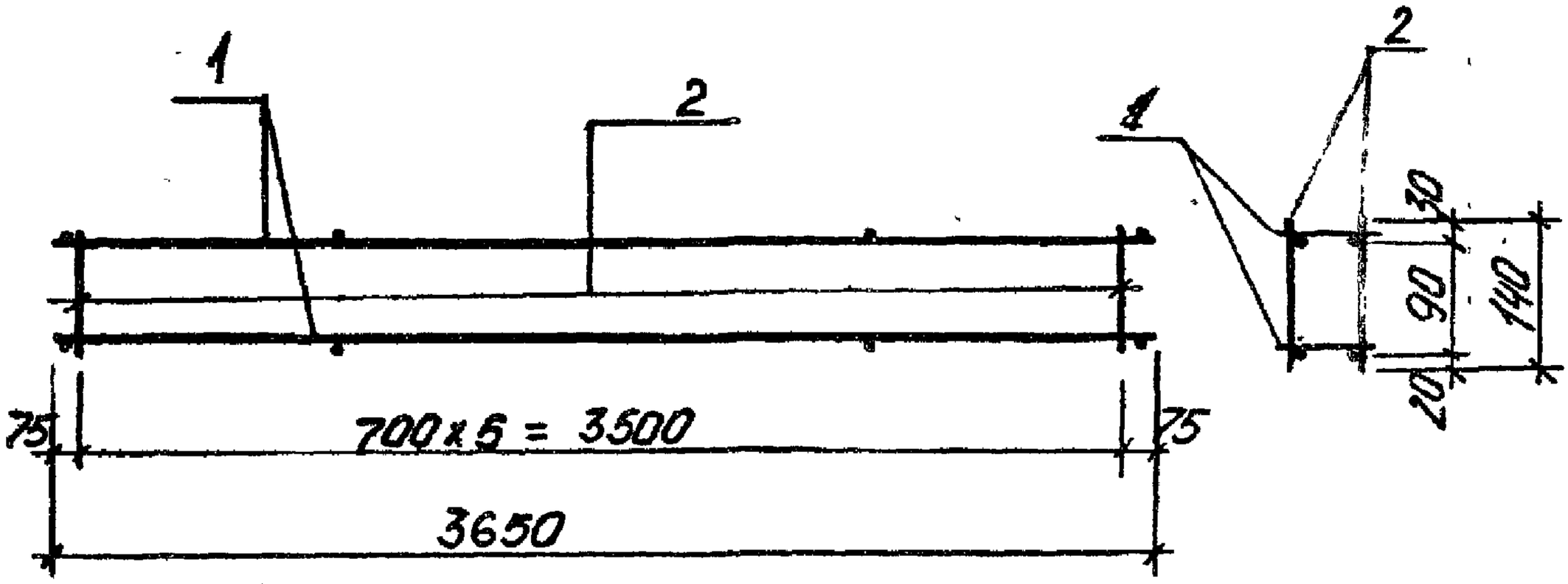

Марка каркаса	Поз.	Наименование	К-во	Обозначение документа	Масса каркаса кг
КП12	1	Каркас КР29	2	У-01-02/89.2-14	18,6
	2	ф6АI, l=140, 0,03кг	12	без чертежа	
КП13	1	Каркас КР30	2	У-01-02/89.2-14	23,6
	2	ф6АI, l=140, 0,03кг	12	без чертежа	
КП14	1	Каркас КР31	2	У-01-02/89.2-14	22,0
	2	ф6АI, l=140, 0,03кг	12	без чертежа	
КП15	1	Каркас. КР32	2	У-01-02/89.2-14	37,2
	2	ф6АI, l=140, 0,03кг	12	без чертежа	

Арматура: класса А-I по ГОСТ 5781-82

Разраб.	Чернышова			У-01-02/89.2-6		
Провер.	Соловьева					
Рассчит.	Токовая					
				Каркас КП12 ... КП15	Стадия	Лист	Листов
					Р		1
					Киевский Промстройпроект		
Н. контр.	Либерман						

ЗАВОД ЖБИ

КП 100 86- 0 И 4И

https://zavodjbi.com/

https://zavodjbi.com/

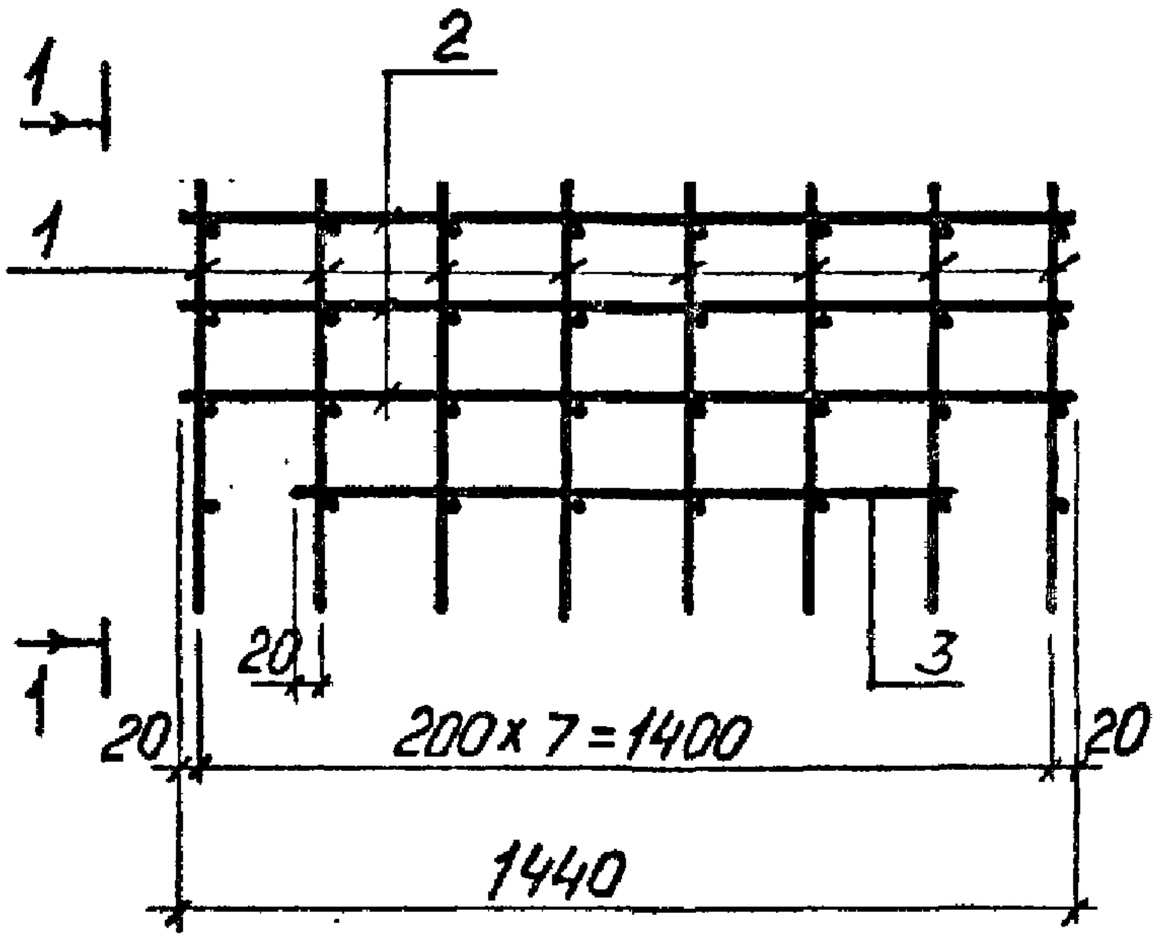

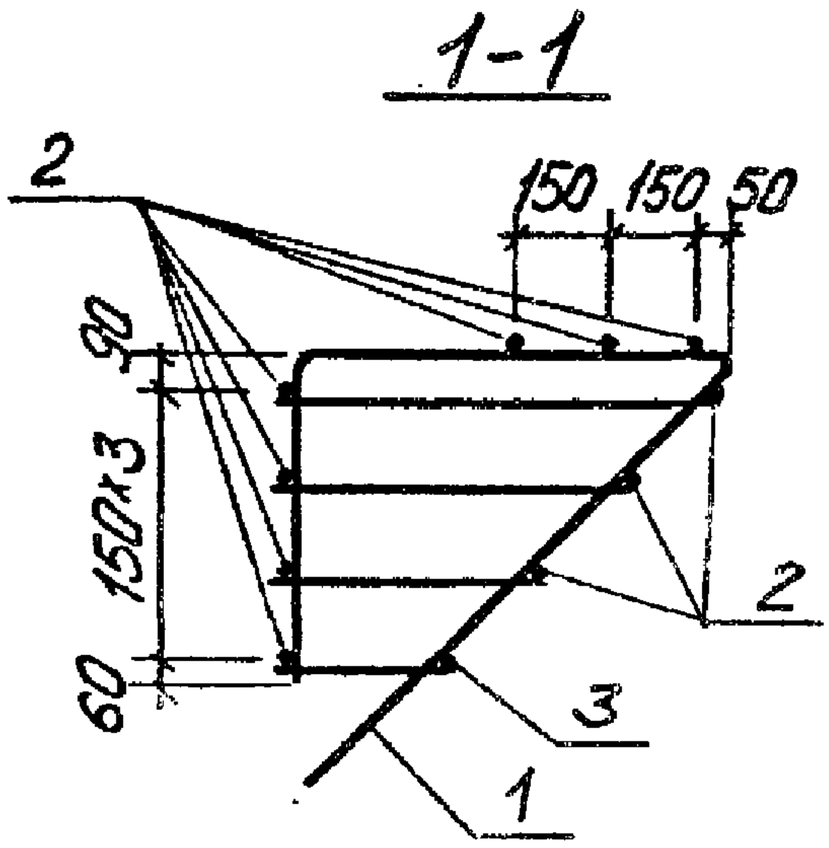

Марка каркаса	Поз.	Наименование	Кол.	Обозначение документа	Масса каркаса, кг
КП16	1	Каркас КР33	8	У-01-02/89.2-15	5,10
	2	ф 6 AI, ℓ=1440, 0,32кг	10	Без чертежа	
	3	6 AI, ℓ=1040, 0,23кг	1	Без чертежа	
КП17		поз. 2,3 по КП16			73,8
	1	Каркас КР34	8	У-01-02/89.2-15	

Арматура: класса А-I по ГОСТ 5781-82

Разраб.	Чернышова			У-01-02/89.2-7		
Провер.	Соловьева					
Рассчит.	Токовая					
				Каркас КП16, КП17	Стадия	Лист	Листов
					Р		1
Н. контр.	Либерман				Киевский Промстройпроект		

Инв. № подл. | Подпись и дата | Взам. инв. №

https://zavodjbi.com/

https://zavodjbi.com/

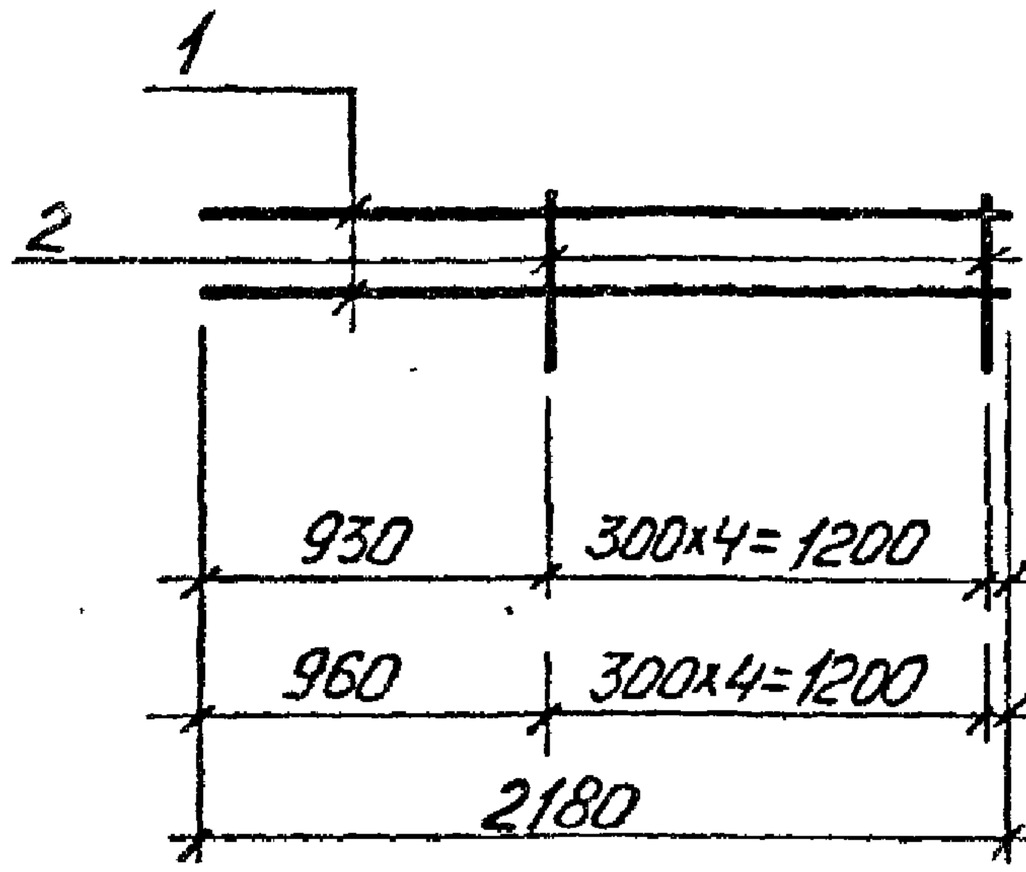

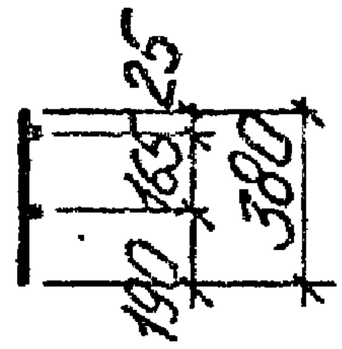

Марка каркаса	Поз.	Наименование	Кол.	Масса ед., кг	Масса каркаса кг
КР1	1	ф16 А-III, ℓ=2180	2	3,44	7,3
	2	6 А-I, ℓ=380	5	0,08	
КР2	1	ф20 А-III, ℓ=2180	2	5,38	11,2
	2	6 А-I, ℓ=380	5	0,08	
КР3	1	ф16 А-III, ℓ=2180	2	3,44	7,3
	2	6 А-I, ℓ=380	5	0,08	
КР4	1	ф20 А-III, ℓ=2180	2	5,38	11,2
	2	6 А-I, ℓ=380	5	0,08	

Арматура: классов А-III и А-I по ГОСТ5781-82

Разраб.	Чернышова		У-01-02/89.2 -8	
Провер.	Соловьева			
Рассчит.	Таковая			
Н.контр.	Либерман		Каркас КР1 ... КР4	Стадия: Р; Лист; Листов: 1
				Киевский Промстройпроект

КФ 10086-04 16

https://zavodjbi.com/

https://zavodjbi.com/

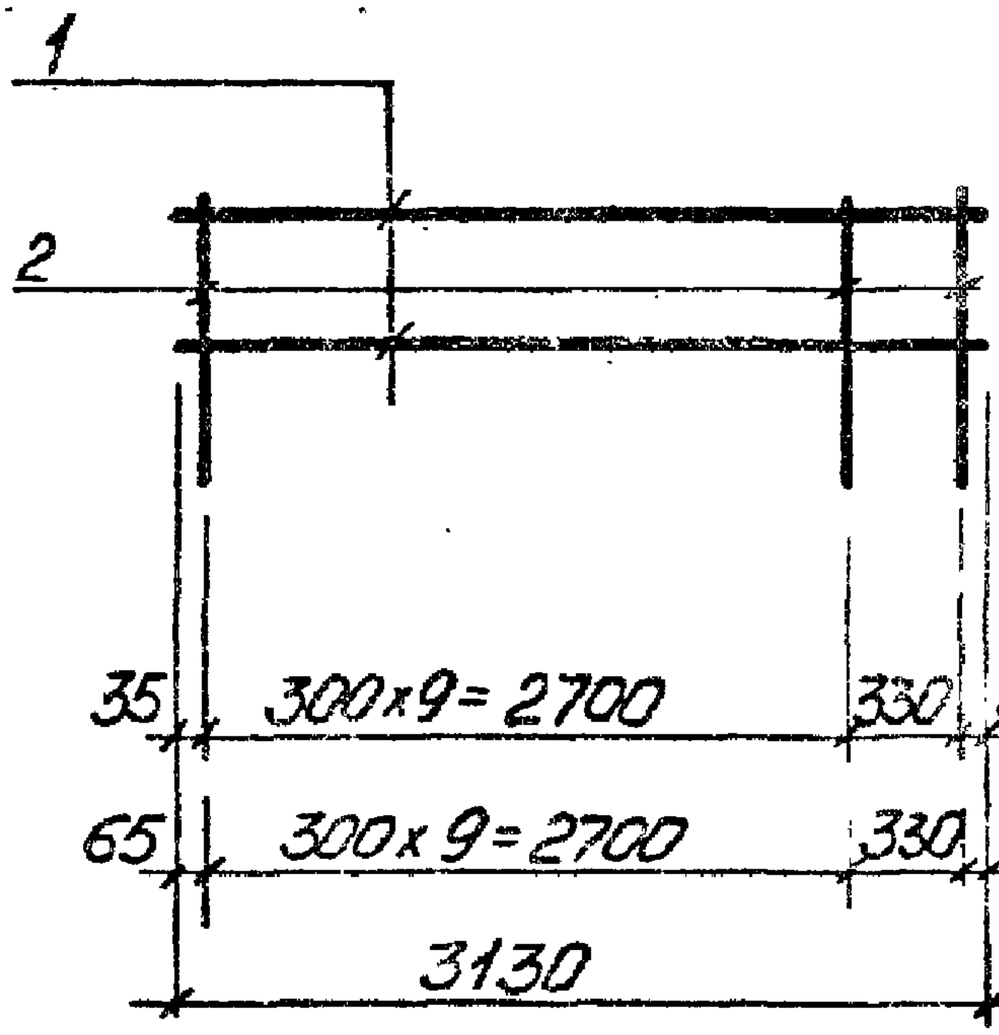

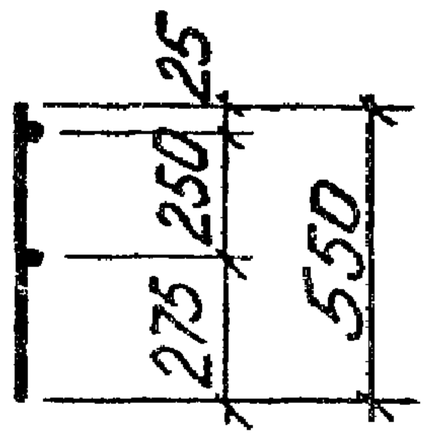

для КР5, КР6

для КР7, КР8

Марка каркаса	Поз.	Наименование	Кол.	Масса ед., кг	Масса каркаса, кг
КР5	1	ф 16 А III, ℓ = 3130	2	4,94	41,2
	2	6 А I, ℓ = 550	11	0,12	
КР6	1	ф 32 А III, ℓ = 3130	2	19,75	41,9
	2	8 А I, ℓ = 550	11	0,22	
КР7	1	ф 16 А III, ℓ = 3130	2	4,94	41,2
	2	6 А I, ℓ = 550	11	0,12	
КР8	1	ф 32 А III, ℓ = 3130	2	19,75	41,9
	2	8 А I, ℓ = 550	11	0,22	

Арматура: классов А-III и А-I по ГОСТ 5781-82

Разраб.	Чернышова		
Провер.	Соловьева		
Рассчит.	Токовая		
Н. контр.	Либерман		

У-01-02/89.2 - 9

Каркас КР5 ... КР8

Стадия	Лист	Листов
Р		1

Киевский Промстройпроект

https://zavodjbi.com/

https://zavodjbi.com/

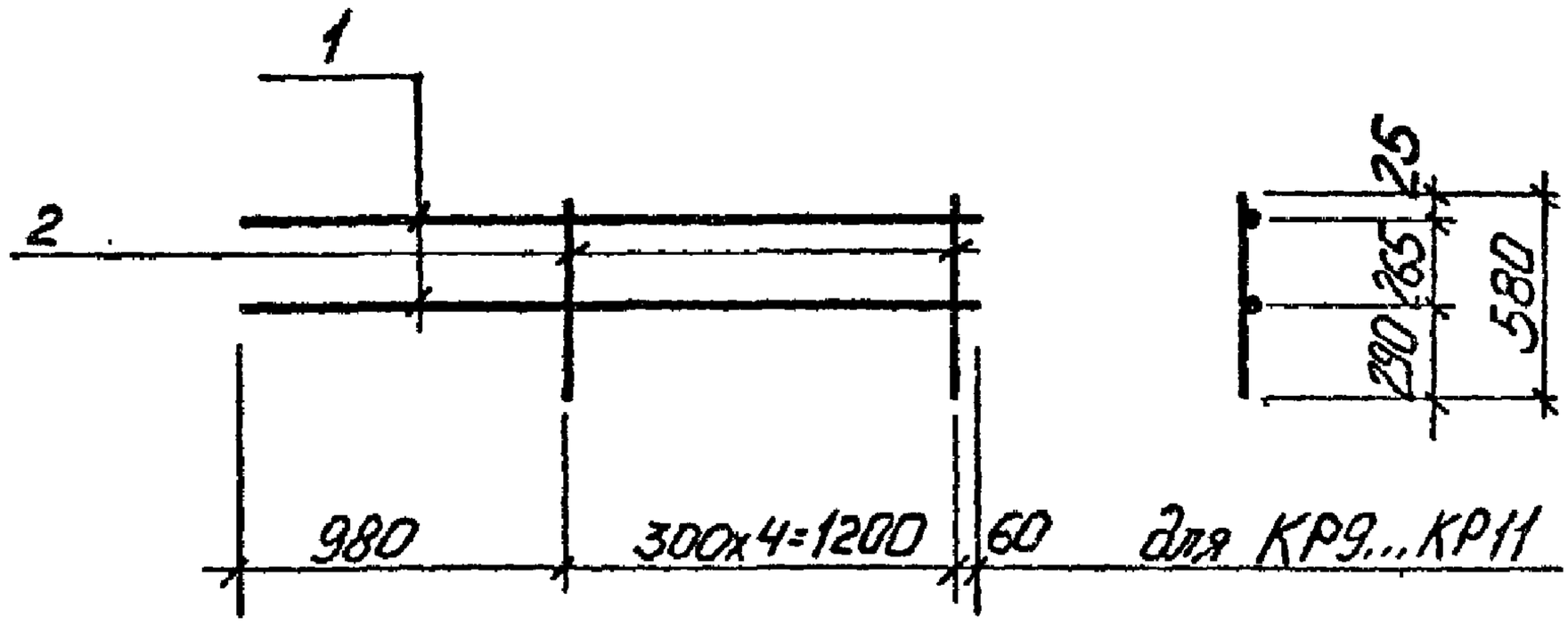

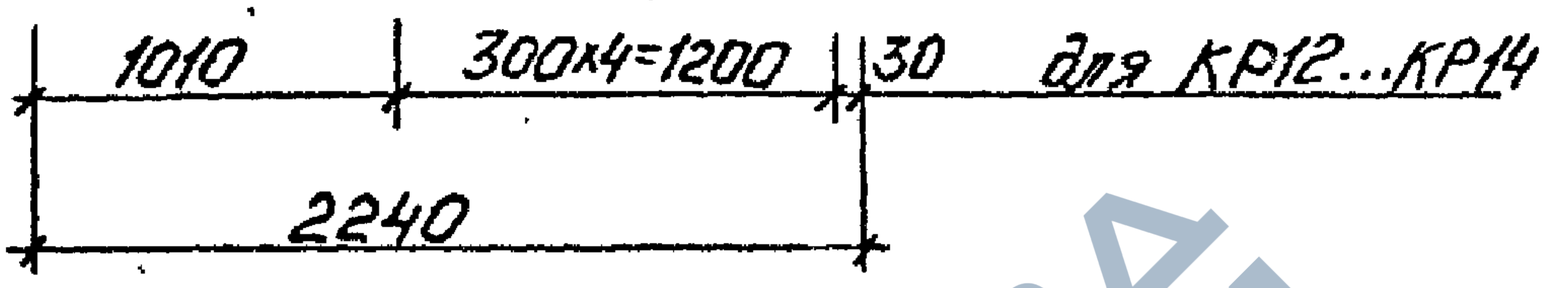

Марка каркаса	Поз.	Наименование	Кол.	Масса ед., кг	Масса каркаса, кг
КР9	1	ф16 А-III, ℓ=2240	2	3,53	7,7
	2	6 А-I, ℓ=580	5	0,13	
КР10	1	ф20 А-III, ℓ=2240	2	5,52	11,7
	2	6 А-I, ℓ=580	5	0,13	
КР11	1	ф25 А-III, ℓ=2240	2	8,62	18,4
	2	8 А-I, ℓ=580	5	0,23	
КР12	1	ф16 А-III, ℓ=2240	2	3,53	7,7
	2	6 А-I, ℓ=580	5	0,13	
КР13	1	ф20 А-III, ℓ=2240	2	5,52	11,7
	2	6 А-I, ℓ=580	5	0,13	
КР14	1	ф25 А-III, ℓ=2240	2	8,62	18,4
	2	8 А-I, ℓ=580	5	0,23	

Арматура: классов А-III и А-I по ГОСТ 5781-82

Разраб.	Чернышова		У-01-02/89.2-10	
Провер.	Соловьева			
Рассчит	Токовая			
Н контр	Либерман		Каркас КР9 ... КР14	Стадия: Р; Лист: ; Листов: 1
				Киевский Промстройпроект

https://zavodjbi.com/

https://zavodjbi.com/

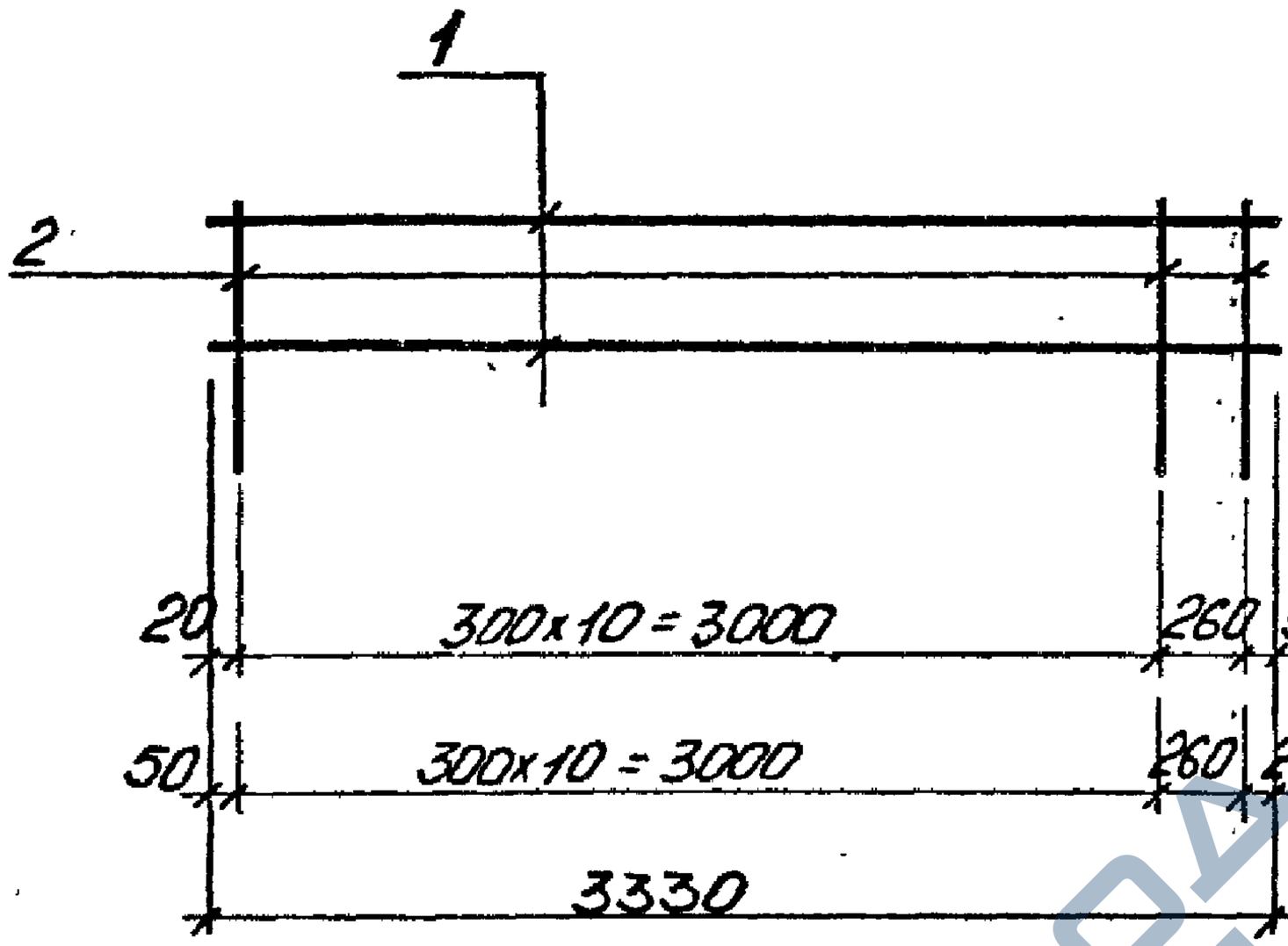

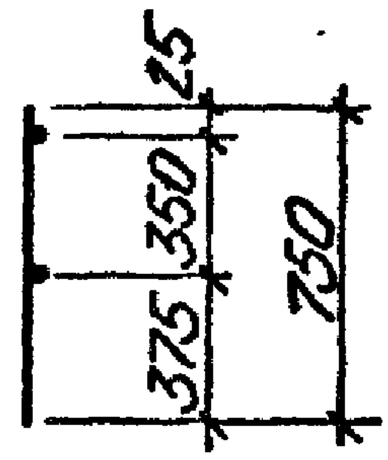

Марка каркаса	Поз	Наименование	Кол.	Масса ед., кг	Масса каркаса кг
КР15	1	ф16 AIII, ℓ = 3330	2	5,25	12,5
	2	6 AI, ℓ = 750	12	0,17	
КР16	1	ф25 AIII, ℓ = 3330	2	12,82	29,2
	2	8 AI, ℓ = 750	12	0,30	
КР17	1	ф28 AIII, ℓ = 3330	2	16,08	35,8
	2	8 AI, ℓ = 750	12	0,30	
КР18	1	ф16 AIII, ℓ = 3330	2	5,25	12,5
	2	6 AI, ℓ = 750	12	0,17	
КР19	1	ф25 AIII, ℓ = 3330	2	12,82	29,2
	2	8 AI, ℓ = 750	12	0,30	
КР20	1	ф28 AIII, ℓ = 3330	2	16,08	35,8
	2	8 AI, ℓ = 750	12	0,30	

Арматура: классов А-I и А-III по ГОСТ 5781-82

Инв. № подл. | Подпись и дата | Взам. инв. №

Разраб	Чернышова		
Гробер	Соловьева		
Рассм.	Гогова		
Н. контр.	Либерман		

У-01-02/89.2-11

Каркас КР15...КР20

Стадия	Лист	Листов
Р		1

Киевский Промстройпроект

КФ 10086-04 19

https://zavodjbi.com/

https://zavodjbi.com/

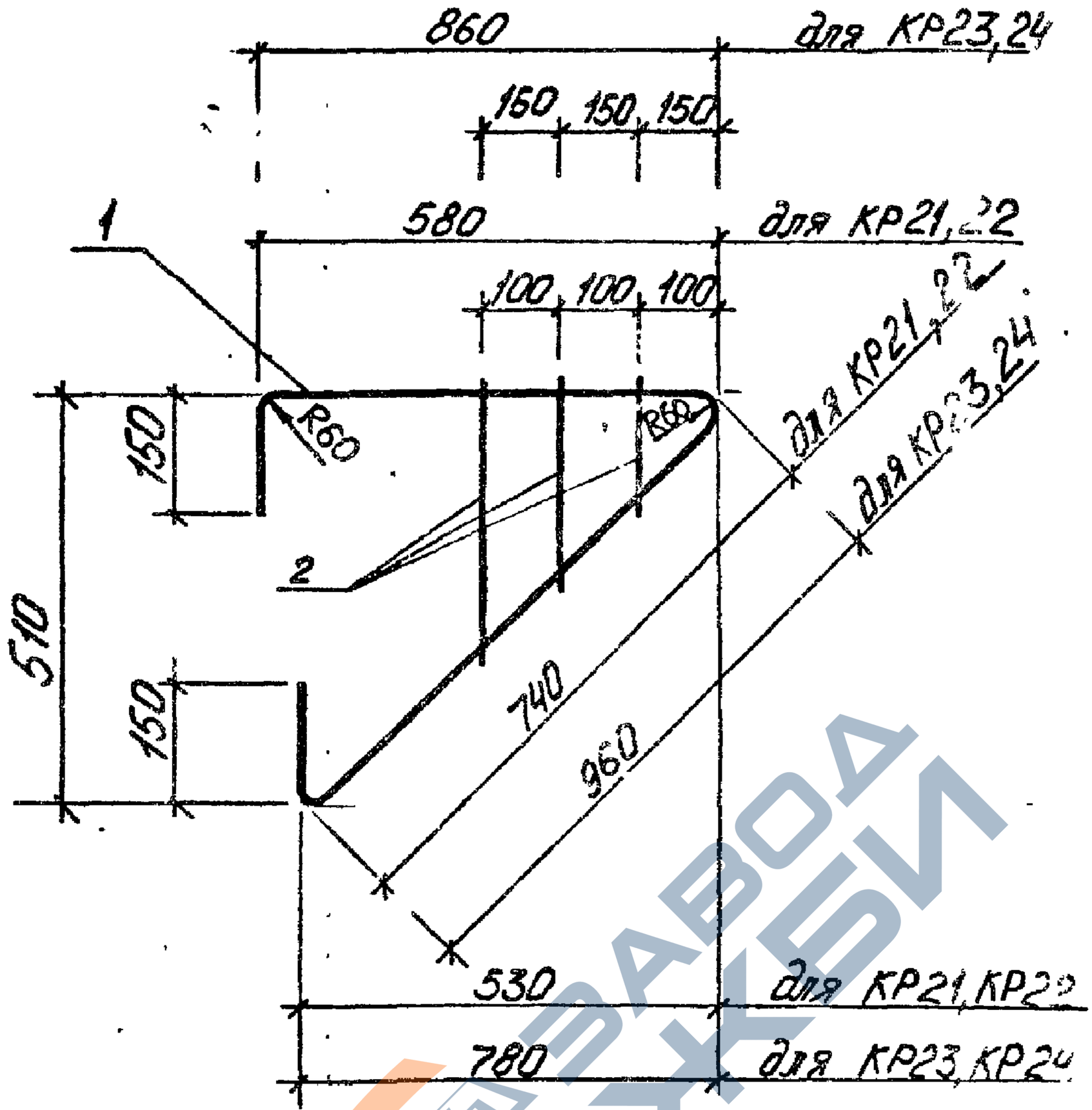

Марка каркаса	Поз.	Наименование	К-во	Масса ед., кг	Масса каркаса, кг
КР21	1	ф14АI, ℓ = 1620	1	1,96	2,9
	2	14АI, ℓср = 260	3	0,31	
КР22	1	ф16АI, ℓ = 1620	1	2,56	3,8
	2	16АI, ℓср = 260	3	0,41	
КР23	1	ф14АI, ℓ = 2150	1	2,60	3,5
	2	14АI, ℓср = 260	3	0,31	
КР24	1	ф16АI, ℓ = 2150	1	3,40	4,6
	2	16АI, ℓср = 260	3	0,41	

Арматура: класса АI по ГОСТ 5781-82

Разраб.	Чернышова		
Провер.	Головьева		
Рассчит.	Токобая		
Н.контр.	Гиберман		

У-01-02/89.2-12

Каркас КР21...КР24

Стадия	Лист	Листов
Р		1

Киевский Промстройпроект

КФ 10086-04 20

https://zavodjbi.com/

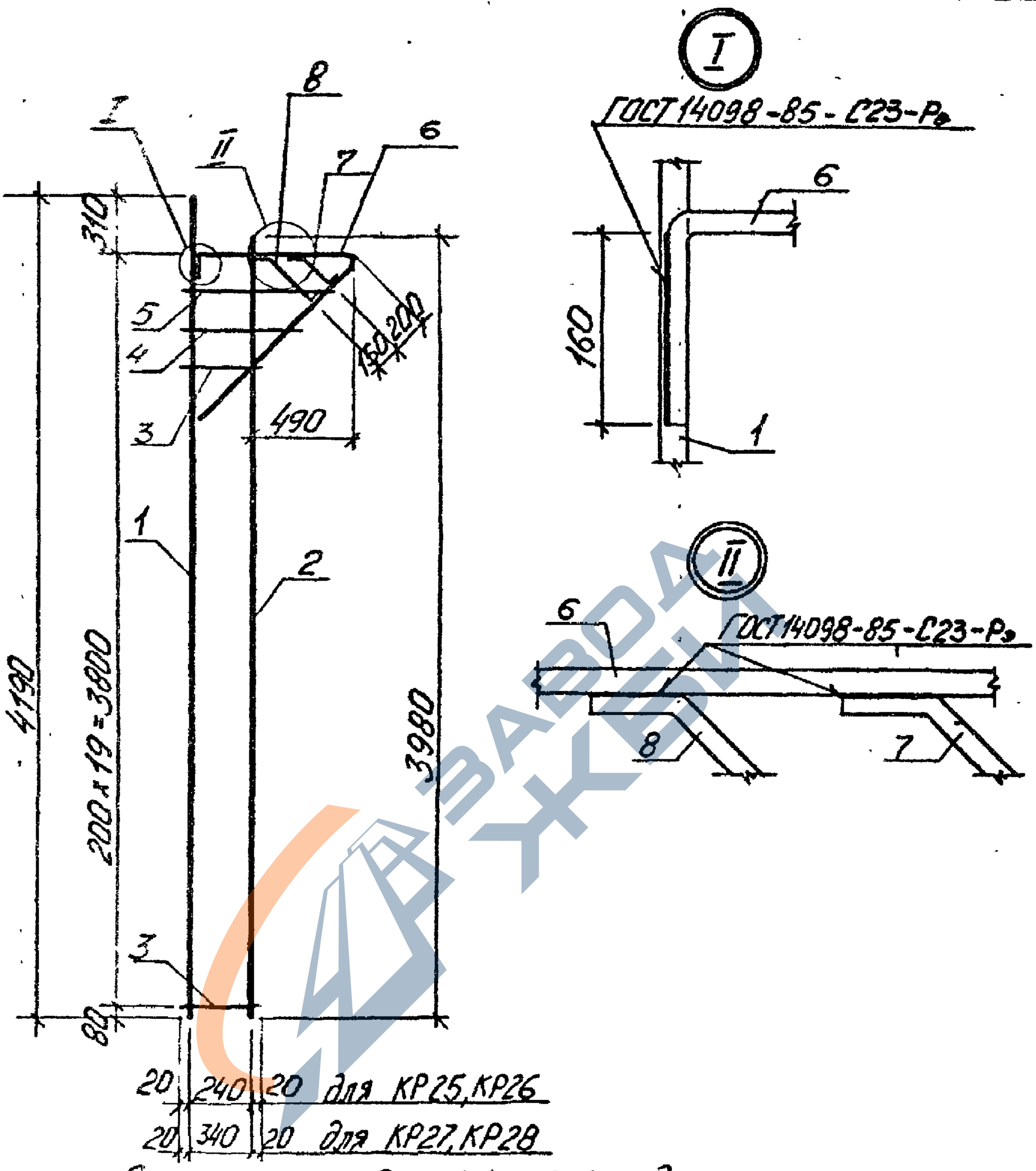

Спецификацию см. лист 2

Разраб.	Чернышова			У-01-02/89.2-13
Провер.	Соловьева			
Рассчит.	Токовая			
Н. контр.	Либерман			Каркас КР25...КР28

Стадия	Лист	Листов
Р	1	2

Киевский Промстройпроект

Инв. № подл. | Подпись и дата | Взам. инв. №

https://zavodjbi.com/

Поз. 6

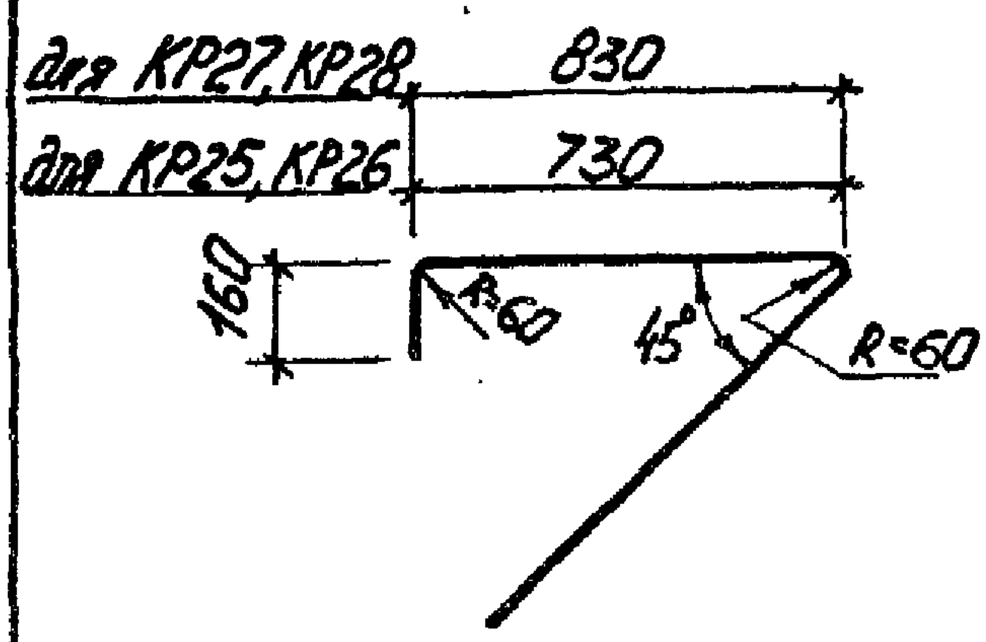

Поз. 7, поз. 8

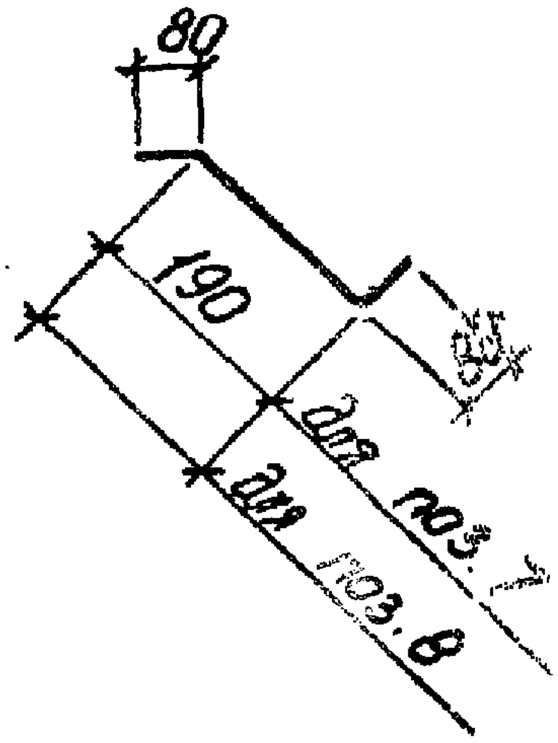

Марка каркаса	Поз.	Наименование	Кол.	Масса ед. кг	Масса каркаса кг
КР25	1	ф22 AIII, ℓ=4190	1	8,50	24,0
	2	12 AIII, ℓ=3980	1	3,53	
	3	8 AI, ℓ=280	17	0,11	
	4	8 AI, ℓ=400	1	0,16	
	5	8 AI, ℓ=600	1	0,24	
	6	18 AIII, ℓ=2000	1	2,00	
	7	18 AIII, ℓ=350	1	0,70	
	8	18 AIII, ℓ=500	1	1,00	
КР26		Поз. 1, 3...8 по КР25			26,7
	2	ф16 AIII, ℓ=3980	1	6,28	
КР27	1	ф25 AIII, ℓ=4190	1	16,13	37,1
	2	22 AIII, ℓ=3980	1	11,88	
	3	8 AI, ℓ=380	17	0,15	
	4	8 AI, ℓ=500	1	0,20	
	5	8 AI, ℓ=700	1	0,28	
	6	18 AIII, ℓ=2200	1	4,40	
	7	18 AIII, ℓ=350	1	0,70	
	8	18 AIII, ℓ=500	1	1,00	
КР28		Поз. 1, 3...8 по КР27			28,8
	2	ф12 AIII, ℓ=3980	1	3,53	

https://zavodjbi.com/

https://zavodjbi.com/

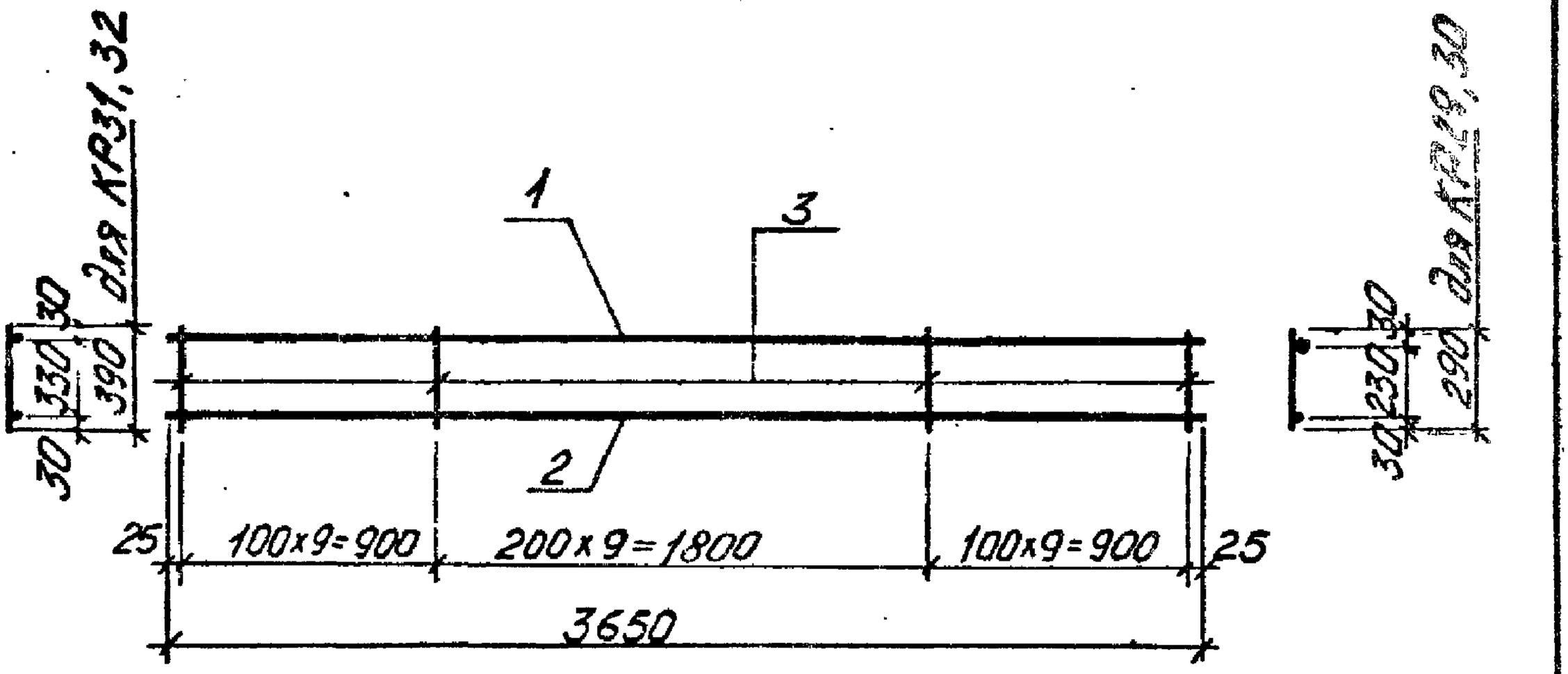

Марка каркаса	Поз.	Наименование	Кол.	Масса ед., кг	Масса каркаса кг
КР29	1	ф12 AIII, ℓ=3650	1	3,24	9,1
	2	ф6 AI, ℓ=3650	1	0,81	
	3	ф10 AIII, ℓ=290	28	0,18	
КР30		Поз. 2, 3 по КР29			11,6
	1	ф16 AIII, ℓ=3650	1	5,76	
КР31	1	ф12 AIII, ℓ=3650	1	3,24	10,8
	2	ф6 AI, ℓ=3650	1	0,81	
	3	ф10 AIII, ℓ=390	28	0,24	
КР32		Поз. 2, 3 по КР31			18,4
	1	ф22 AIII, ℓ=3650	1	10,89	

Арматура классов AIII и AI по ГОСТ5781-82

Разраб.	Чернышова			У-01-02/89.2-14
Провер.	Соловьева			
Рассчит	Толовая			
Н. контр.	Либерман			Каркас КР29... КР32

Стадия	Лист	Листов
Р		1

Киевский Промстройпроект

https://zavodjbi.com/

https://zavodjbi.com/

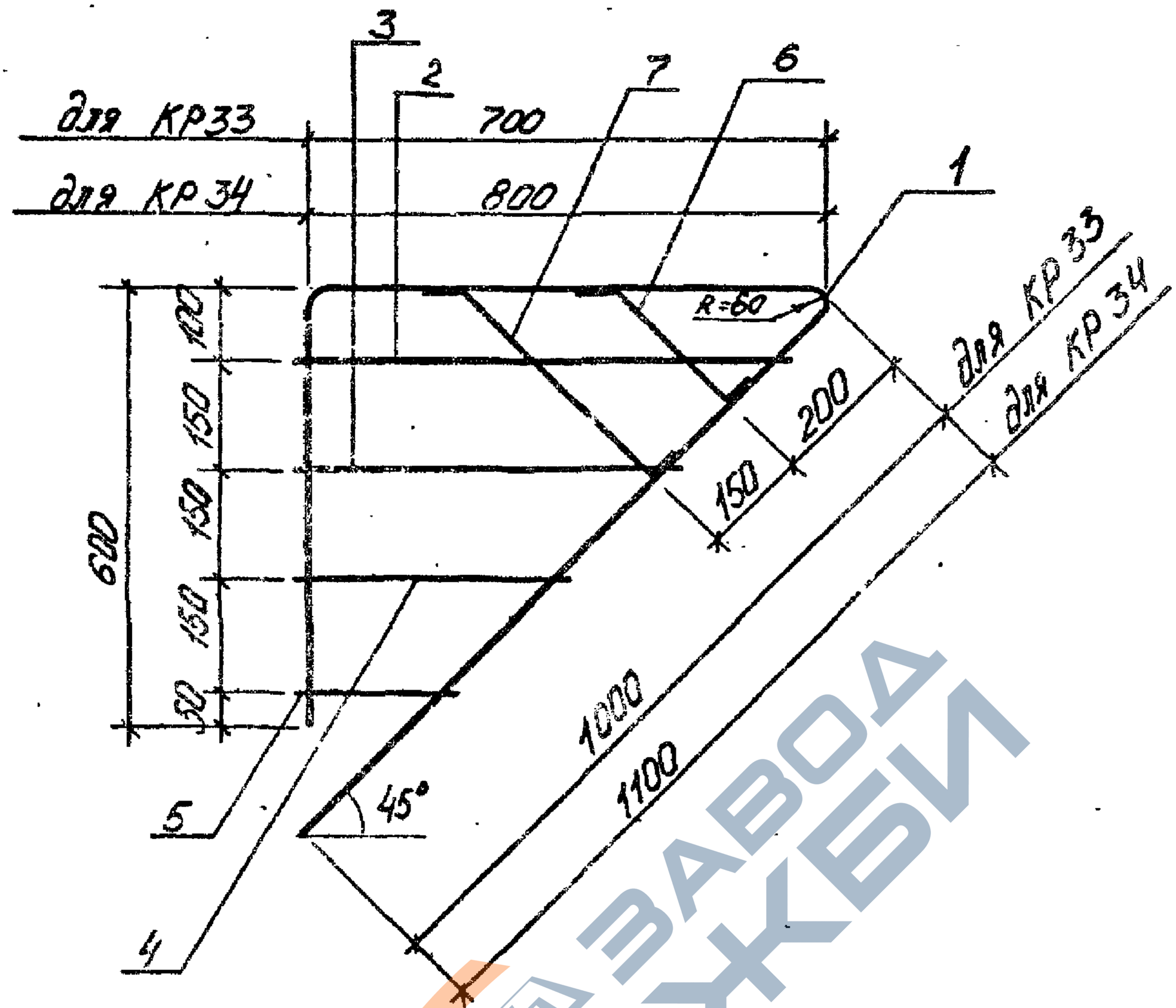

Поз. 6

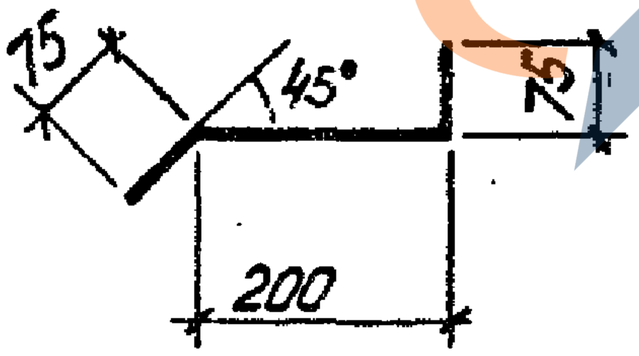

Поз. 7

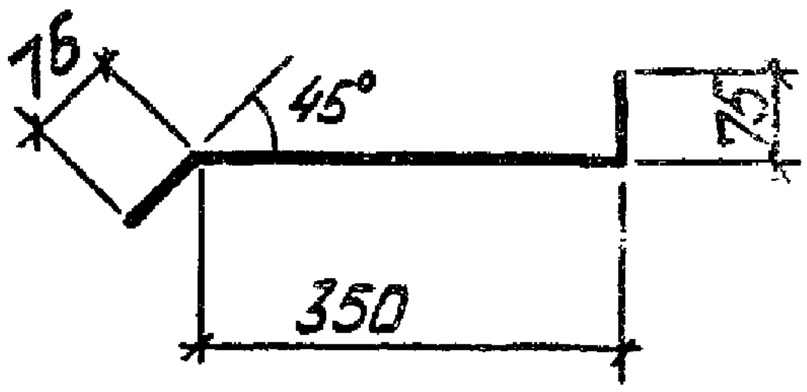

Спецификацию см. лист 2

Разраб.	Чернышова			У-01-02/89.2-15		
Провер.	Соловьева					
Рассчит	Такова я					
				Каркас КР33, КР34	Стадия	Лист	Листов
					Р	1	2
Н.контр.	Иберман				Киевский Промстройпроект		

КФ 10086-04 - 24

https://zavodjbi.com/

https://zavodjbi.com/

Марка каркаса	Поз.	Наименование	Кол.	Масса ед., кг	Масса каркаса
КР33	1	ф18 А III, ℓ=2300	1	4,60	6,7
	2	6 А I, ℓ=700	1	0,16	
	3	6 А I, ℓ=550	1	0,12	
	4	6 А I, ℓ=400	1	0,09	
	5	6 А I, ℓ=250	1	0,06	
	6	18 А III, ℓ=350	1	0,70	
	7	18 А III, ℓ=500	1	1,00	
КР34	1	ф 20 А III, ℓ=2500	1	6,18	8,8
	2	6 А I, ℓ=800	1	0,18	
	3	6 А I, ℓ=650	1	0,14	
	4	6 А I, ℓ=500	1	0,11	
	5	6 А I, ℓ=350	1	0,08	
	6	20 А III, ℓ=350	1	0,86	
	7	20 А III, ℓ=500	1	1,23	

Арматура: классов А-I и А-III по ГОСТ 5781-82

https://zavodjbi.com/

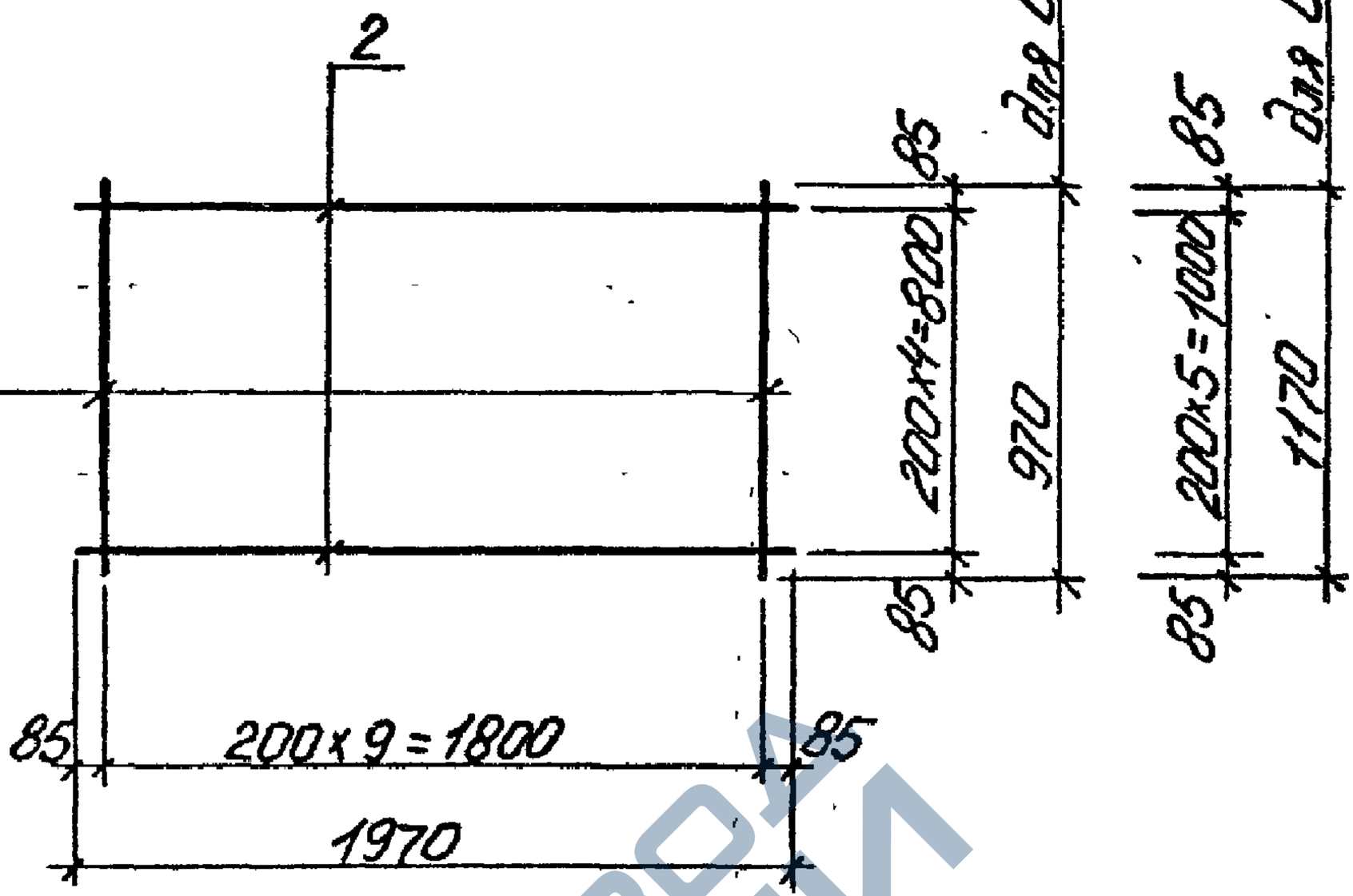

Марка сетки	Поз.	Наименование	Кол.	Масса ед., кг	Масса сетки кг
С1	1	ф 10 AIII, ℓ=970	10	0,60	12,1
	2	10 AI, ℓ=1970	5	1,22	
С2	1	ф 10 AIII, ℓ=1170	10	0,72	14,5
	2	10 AI, ℓ=1970	6	1,22	

Арматура: классов AIII и AI по ГОСТ 5781-82

Инв. № подл. | Подпись и дата | Взам. инв. №

Разраб.	Чернышова		
Провер.	Соловьева		
Рассчит.	Толкова		
Н. контр.	Либерман		

У-01-02/89.2-16

Сетка С1, С2

Стадия	Лист	Листов
Р		1

Киевский Промстройпроект

КФ 10086-04 26

https://zavodjbi.com/

https://zavodjbi.com/

С4, С5

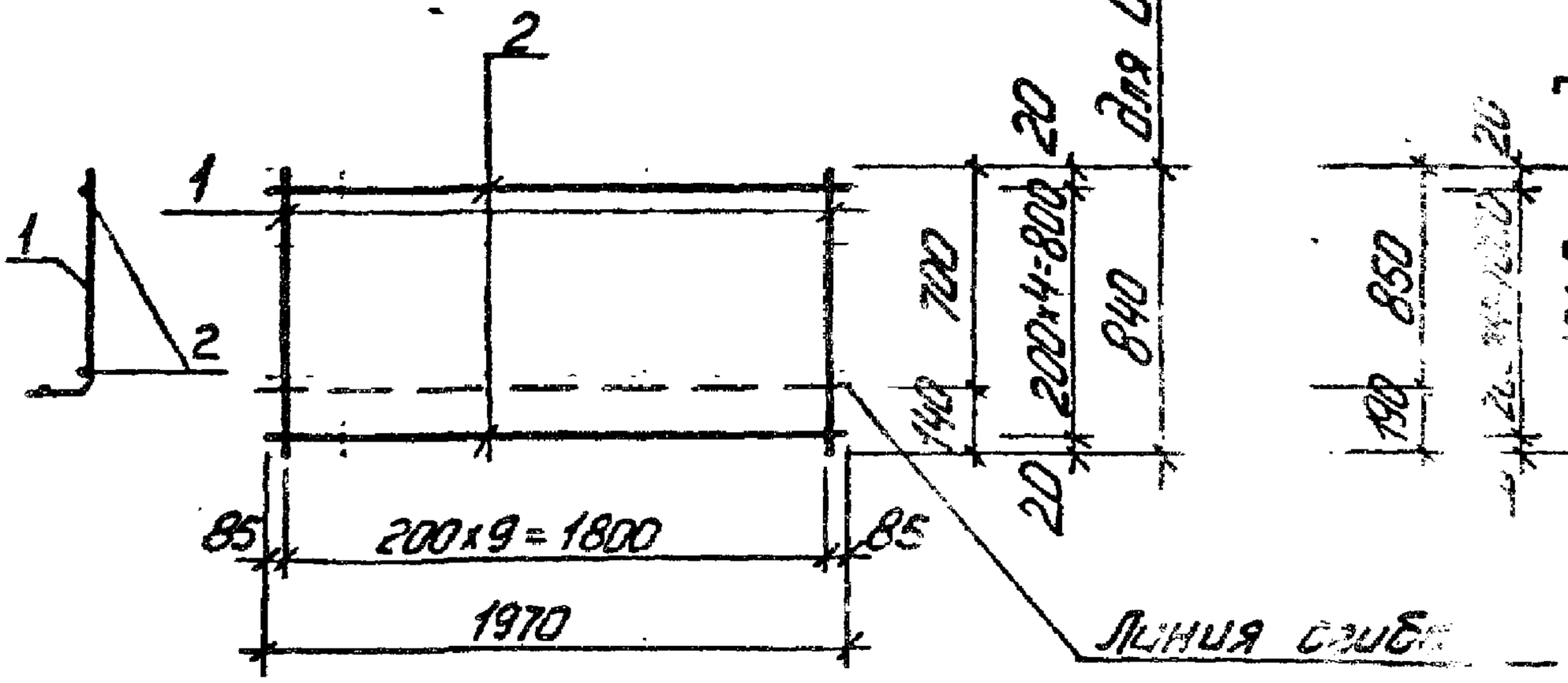

С3

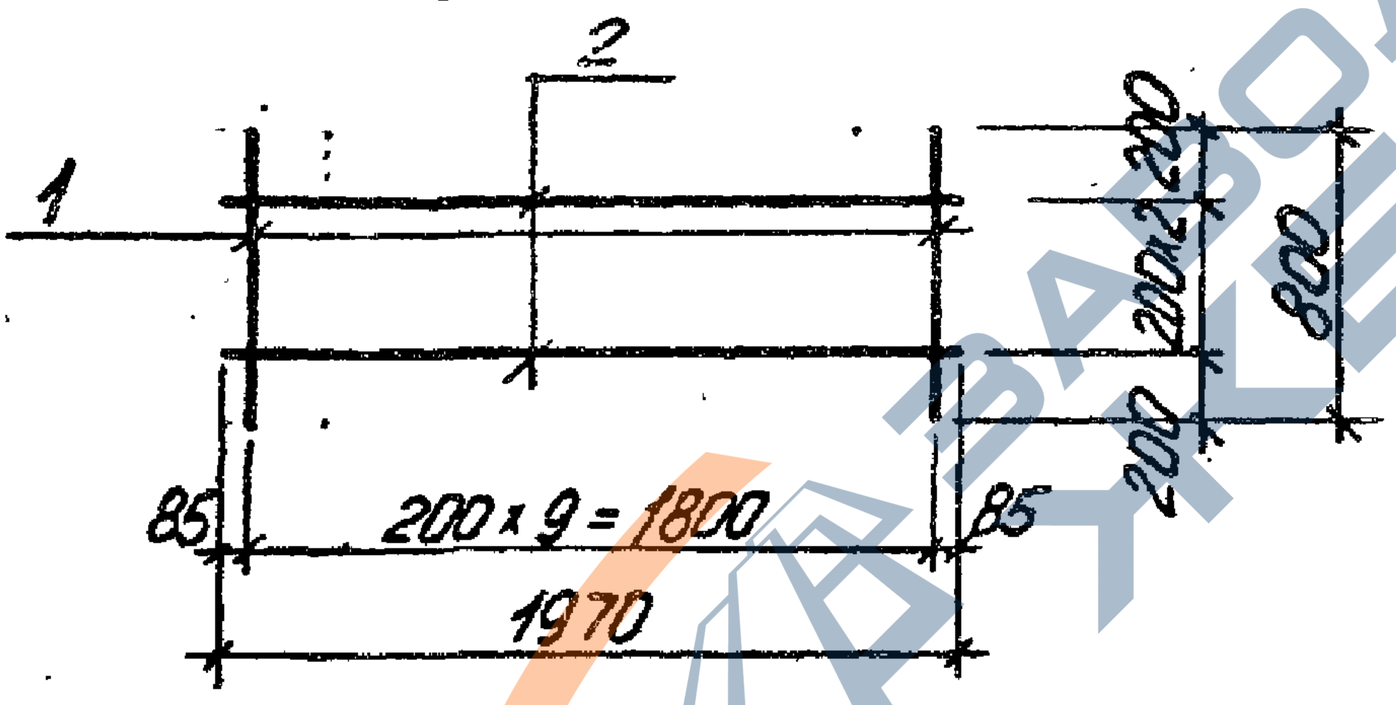

Марка сетки	Поз.	Наименование	Кол.	Масса ед., кг	Масса сетки кг
С3	1	ф 6 А III, ℓ = 800	10	0,18	3,1
	2	6 А I, ℓ = 1970	3	0,44	
С4	1	ф 10 А III, ℓ = 840	10	0,52	7,4
	2	6 А I, ℓ = 1970	5	0,44	
С5	1	ф 10 А III, ℓ = 1040	10	0,64	9,0
	2	6 А I, ℓ = 1970	6	0,44	

Арматура: классов А-III и А-I по ГОСТ 5781-82

Разраб.	Чернышова		
Провер.	Соловьева		
Рассчит.	Тюкова		
Н. контр.	Либерман		

У-01-02/89.2-17

Сетка С3 ... С5

Стадия	Лист	Листов
Р		1

Киевский Промстройпроект

КФ 10086-04 27

https://zavodjbi.com/

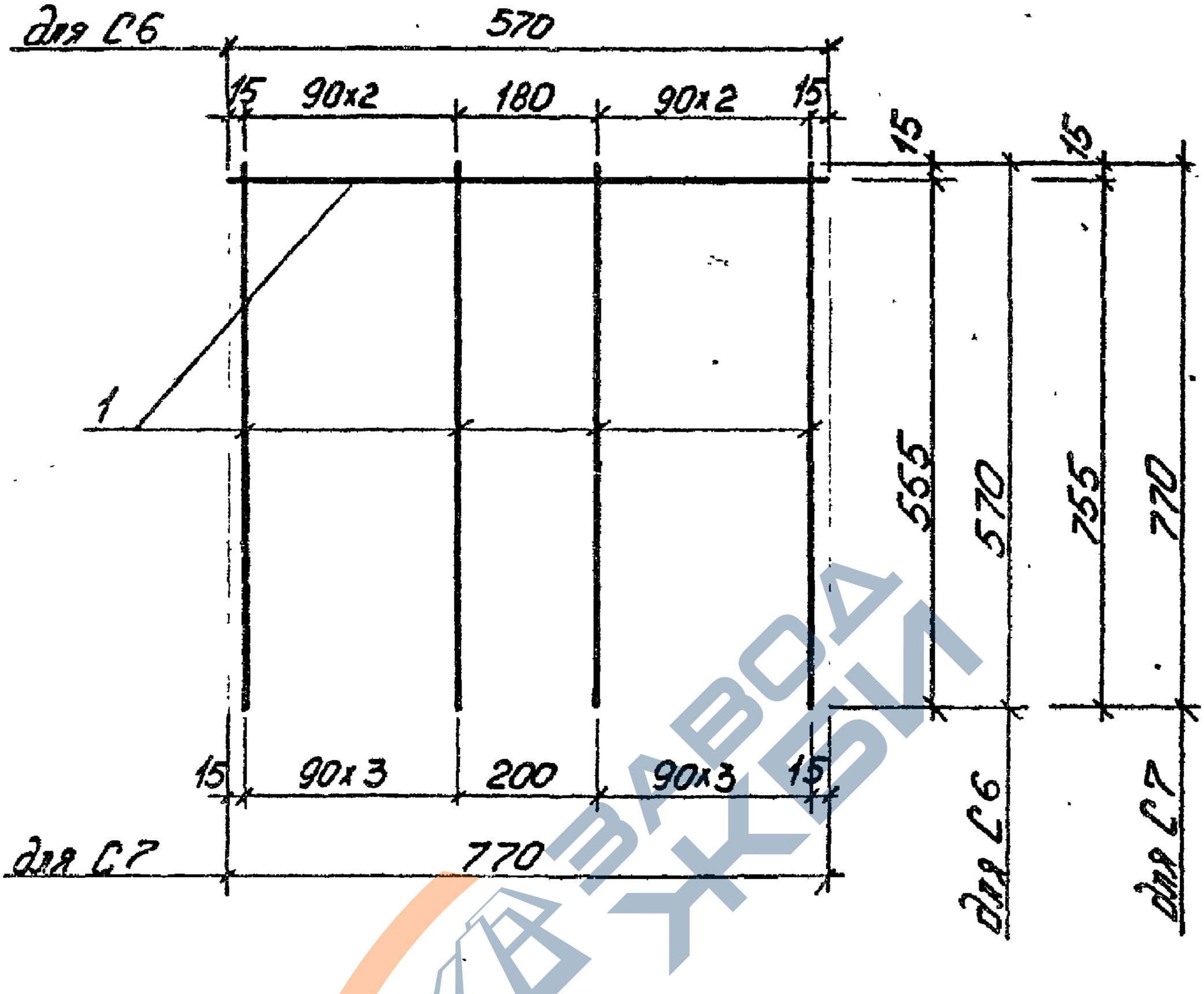

Марка сетки	Поз.	Наименование	Кол.	Масса ед., кг	Масса сетки, кг
С6	1	⌀8АIII, ℓ=570	7	0,23	1,6
С7	1	⌀8АIII, ℓ=770	9	0,30	2,7

Арматура: класса АIII по ГОСТ 5781-82

Разраб.	Чернышова		У-01-02/89.2-18
Провер.	Соловьева		
Рассчит.	Токовая		
Н контр.	Либерман		

Сетка С6, С7

Стадия	Лист	Листов
Р		1

Киевский Промстройпроект

Инв. № подл. | Подпись и дата | Взам. инв. №

https://zavodjbi.com/

Марка сетки	Поз.	Наименование	Кол.	Масса ед., кг	Масса сетки кг.
С8	1	ф22 A III, ℓ = 4190	8	12,49	134,2
	2	ф10 A III, ℓ = 1460	38	0,91	
С9	1	ф25 A III, ℓ = 4190	8	16,13	163,6
	2	ф10 A III, ℓ = 1460	38	0,91	

Арматура: класса A-III по ГОСТ 5781-82

Разраб.	Чернышова			У-01-02/89.2-19	
Провер.	Соловьева				
Рассчит	Токобая				
Н. контр.	Либерман			Сетка С8, С9	Стадия: Р; Лист: ; Листов: 1
					Киевский Промстройпроект

КФ 10086-04 29

https://zavodjbi.com/

https://zavodjbi.com/

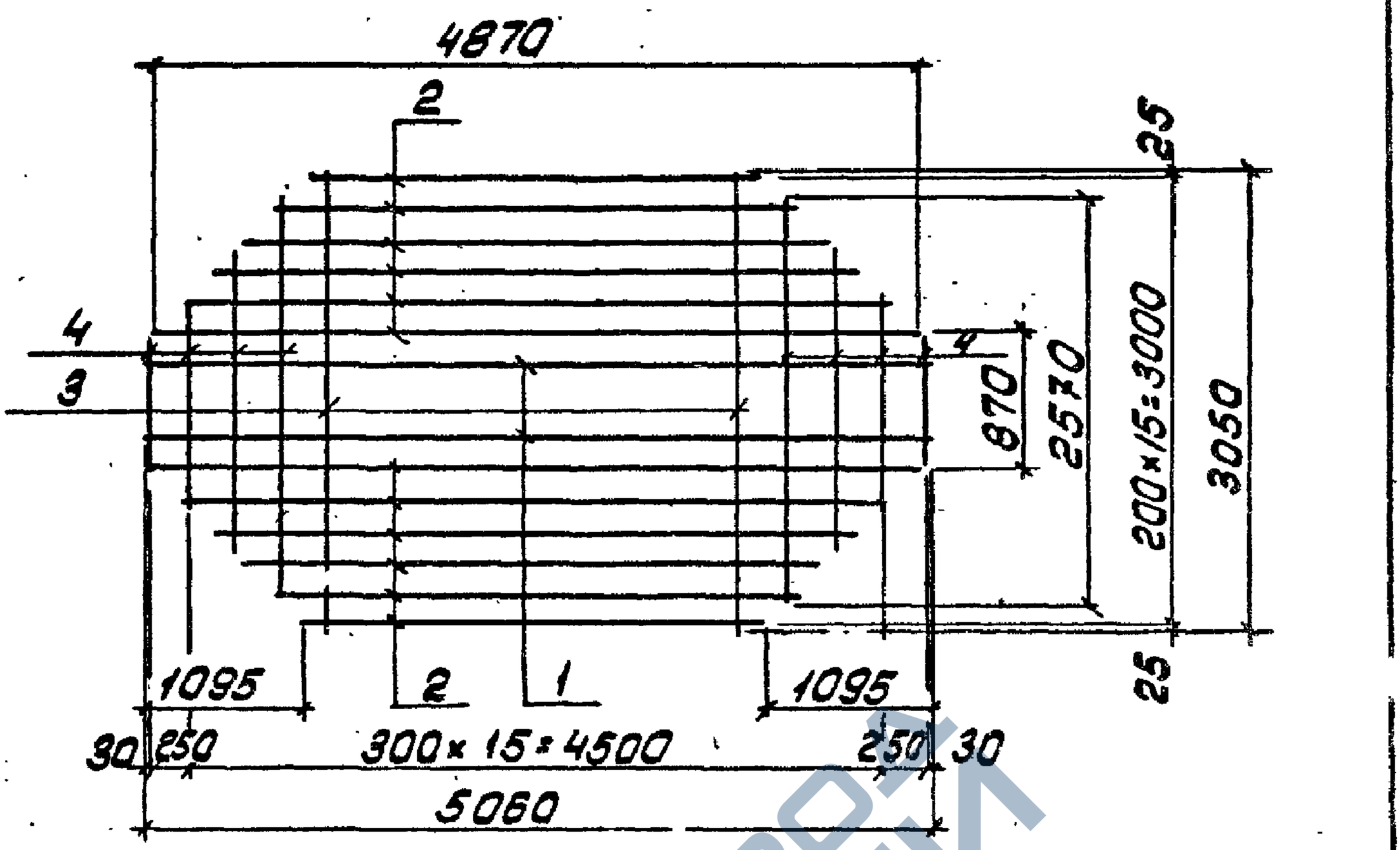

Марка сетки	Поз.	Наименование	Кол.	Масса ед., кг	Масса сетки, кг
С10	1	Ф16 AIII, ℓ=5060	4	7,98	122,7
	2	16 AIII, ℓф.=3870	12	6,11	
	3	8 AI, ℓ=3050	10	1,20	
	4	8 AI, ℓф.=1720	8	0,68	
С11	1	Ф18 AIII, ℓ=5060	4	10,11	150,6
	2	18 AIII, ℓф.=3870	12	7,73	
		Поз. 3,4 по С10			
С12	1	Ф20 AIII, ℓ=5060	4	12,48	181,8
	2	20 AIII, ℓф.=3870	12	9,54	
		Поз. 3,4 по С10			

Арматура: классов А-III и А-I по ГОСТ5781-82

Инв. N подл. | Подпись и дата | Взам. инв. N

Разраб.	Шоинская		У-01-02/89.2-20	
Провер.	Соловьева			
Рассчит.	Таковая			
Н. контр.	Либерман		Сетка С10... С12	Стадия: Р; Лист; Листов: 1
				Киевский Промстройпроект

КФ 10086-04. 30

https://zavodjbi.com/

https://zavodjbi.com/

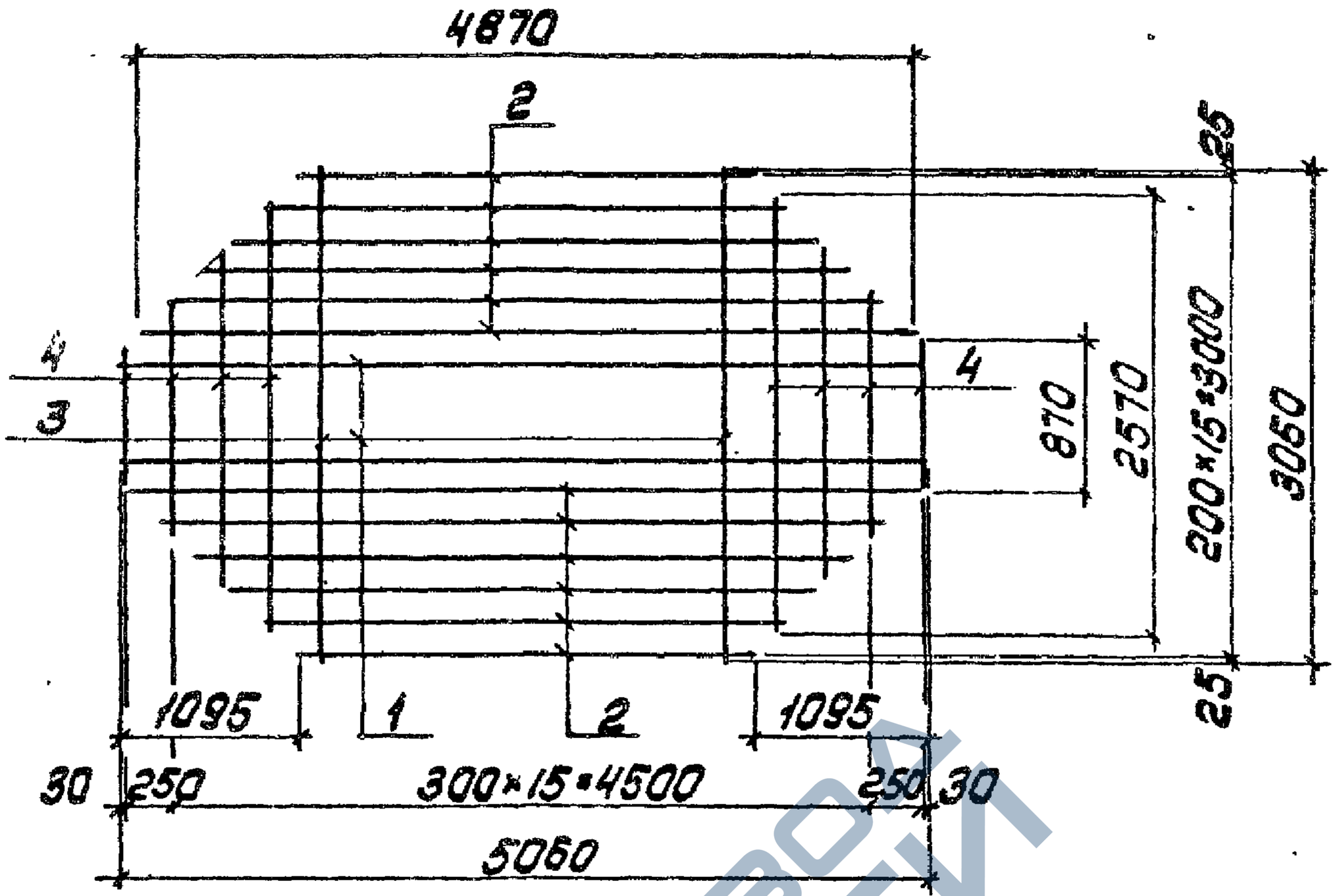

Марка сетки	Поз.	Наименование	Кол.	Масса ед., кг	Марка сетки, кг
С13	1	Ф22 AIII, ℓ=5060	4	15,10	216,4
	2	22 AIII, ℓср.=3870	12	11,55	
	3	8 AI, ℓ=3050	10	1,20	
	4	8 AI, ℓср.=1720	8	0,68	
С14	1	Ф25 AIII, ℓ=5060	4	19,48	274,2
	2	25 AIII, ℓср.=3870.	12	14,90	
		Поз. 3,4 по С13			
С15	1	Ф28 AIII, ℓ=5060	4	24,44	339,5
	2	28 AIII, ℓср.=3870	12	18,69	
		Поз. 3,4 по С13			

Арматура: классов A-III и A-I по ГОСТ5781-82

Разраб.	Шоинская		У-01-02/89.2-21	
Провер.	Соловьева			
Рассчит.	Токовая			
Н.контр.	Либерман		Сетка С13...С15	Стадия Р; Лист; Листов 1
				Киевский Промстройпроект

КФ 10086-04 31

https://zavodjbi.com/

https://zavodjbi.com/

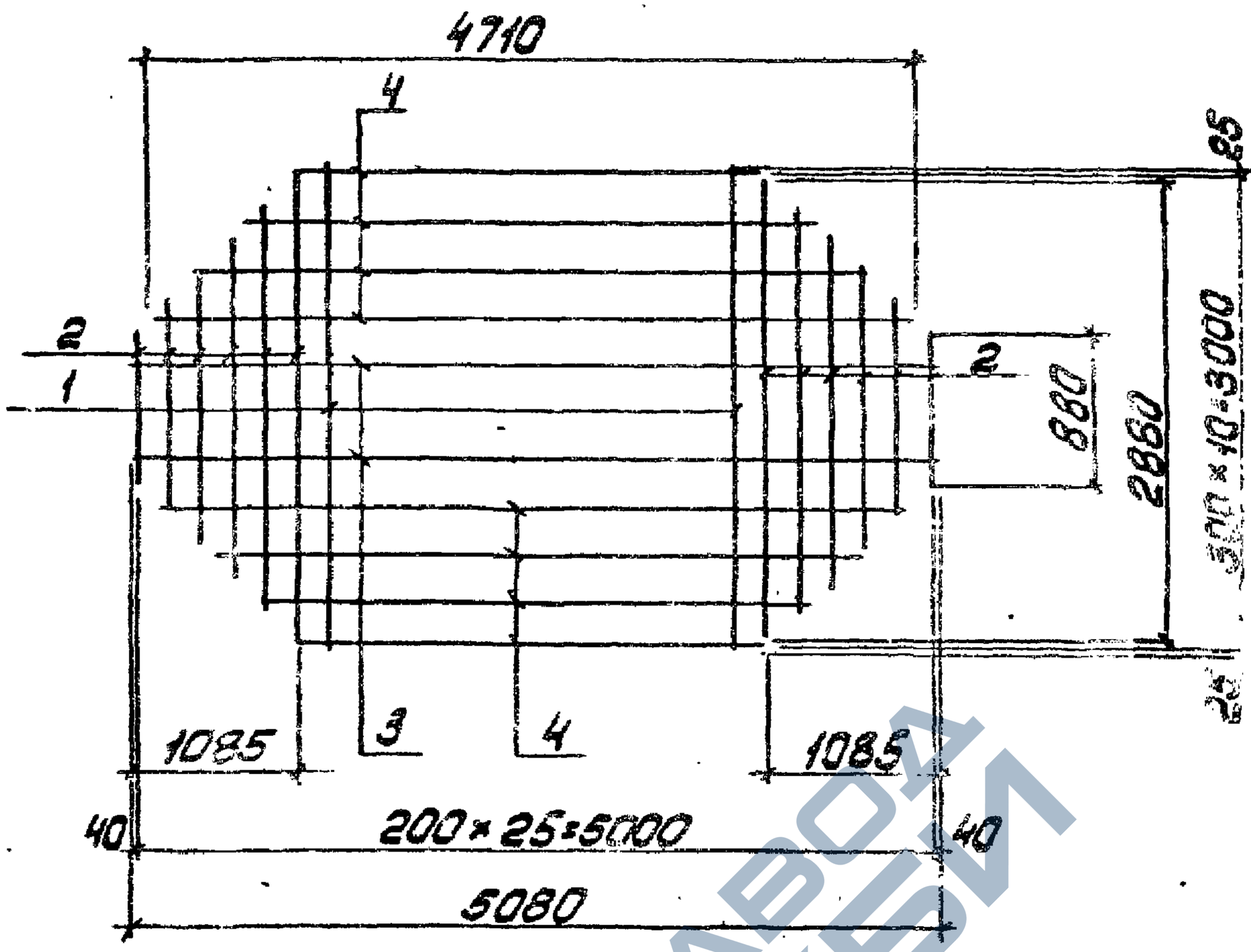

Марка сетки	Поз.	Наименование	Кол.	Масса ед., кг	Ст. ГОСТ, ТУ
С16	1	Ф10 AI, ℓ=3050	14	1,88	ГОСТ 6727-80
	2	Ф10 AI, ℓср.=1880	12	1,16	
	3	Ф6 AI, ℓ=5080	3	1,13	
	4	6 AI, ℓср.=3810	8	0,85	
С17	1	Ф12 AI, ℓ=3050	14	2,71	6-82
	2	12 AI, ℓср.=1880	12	1,67	
		Поз. 3, 4 по С16			

Разраб.	Шаинская		
Провер.	Соловьева		
Рассчит.	Токовая		
Н. контр.	Либерман		

У-01-02/89.2-22

Сетка С16, С17

Стадия	Лист	Листов
Р		1

Киевский Промстройпроект

КФ 10086-84 32

https://zavodjbi.com/

https://zavodjbi.com/

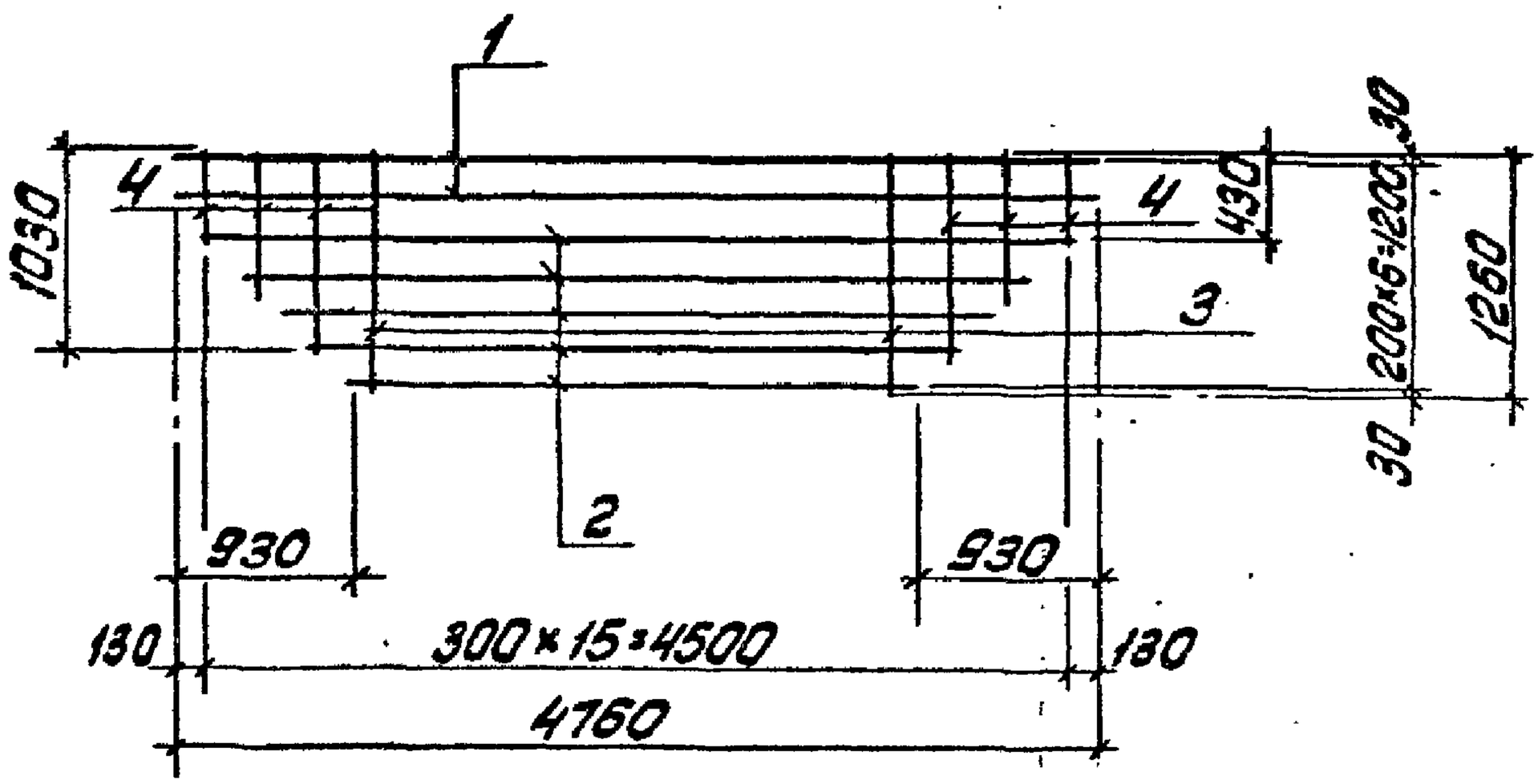

Марка сетки	Поз.	Наименование	Кол.	Масса ед., кг	Масса сетки, кг
С18	1	Ф16 AIII, ℓ=4760	2	7,51	51,0
	2	16 AIII, ℓср.=3700	5	5,84	
	3	8 AI, ℓ=1260	10	0,50	
	4	8 AI, ℓср=730	6	0,29	
С19	1	Ф18 AIII, ℓ=4760	2	9,51	62,7
	2	18 AIII, ℓср.=3700	5	7,39	
		Поз. 3,4 по С18			

Арматура: классов A-III и A-I по ГОСТ 5781-82

Разраб.	Шаинская			У-01-02/89.2-23	
Провер.	Соловьева				
Рассчит.	Таковая				
Н. контр.	Либерман			Сетка С18, С19	Стадия Р; Лист; Листов 1; Киевский Промстройпроект

https://zavodjbi.com/

https://zavodjbi.com/

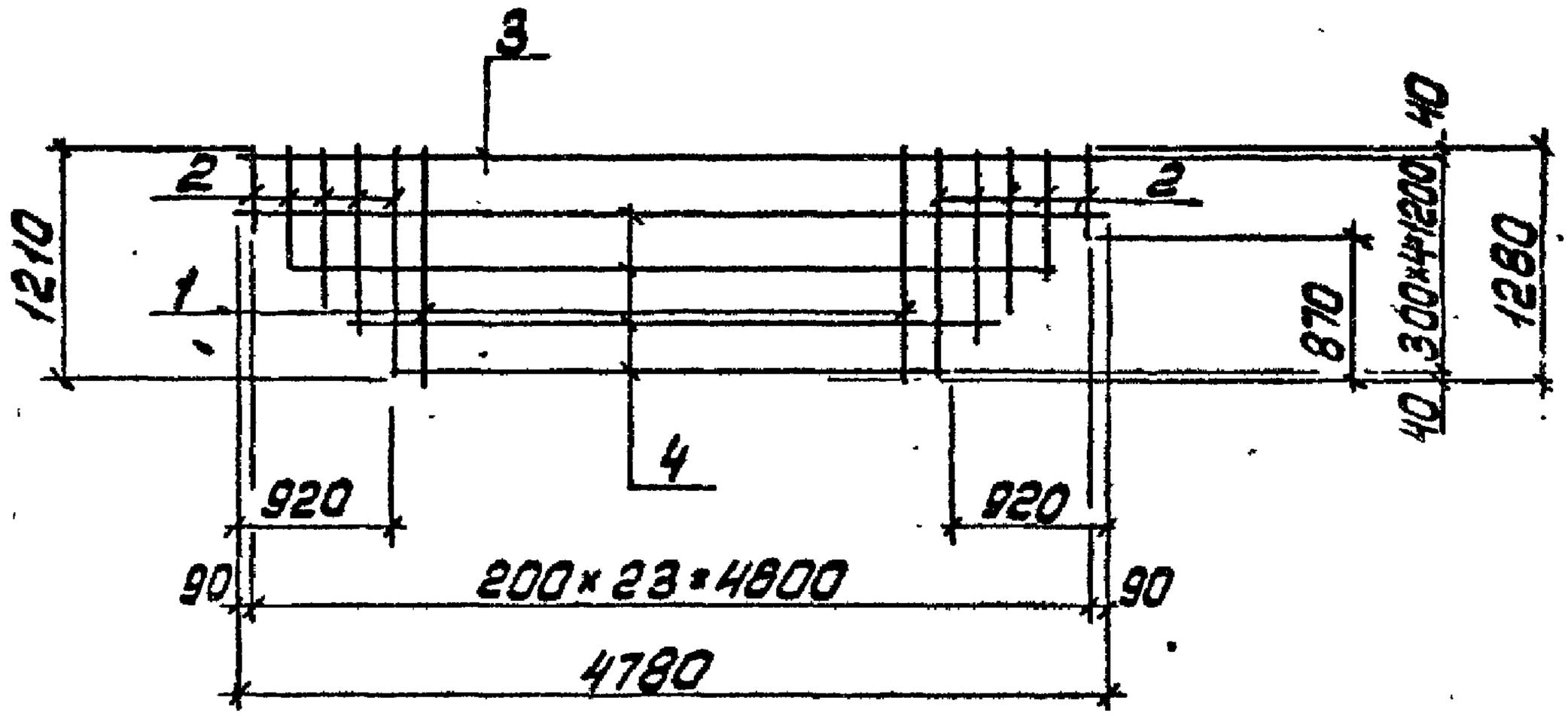

Марка сетки	Поз.	Наименование	Кол.	Масса ед., кг	Масса сетки, кг
С20	1	Ф10 AI, ℓ=1280	14	0,79	20,5
	2	10 AI, ℓср.=810	10	0,50	
	3	6 AI, ℓ=4780	1	1,06	
	4	6 AI, ℓср=3840	4	0,85	
С21	1	Ф12 AI, ℓ=1280	14	1,14	27,6
	2	12 AI, ℓср.=810	10	0,72	
		Поз. 3,4 по С20			

Арматура: класса A-I по ГОСТ 5781-82

Инв. № подл. | Подпись и дата | Взам. инв. №

Разраб.	Шаинская		У-01-02/89.2 - 24	
Провер.	Соловьева			
Рассчит.	Токовая			
Н. контр.	Либерзон		Сетка С20, С21	Стадия: Р; Лист: ; Листов: 1
				Киевский Промстройпроект

https://zavodjbi.com/

https://zavodjbi.com/

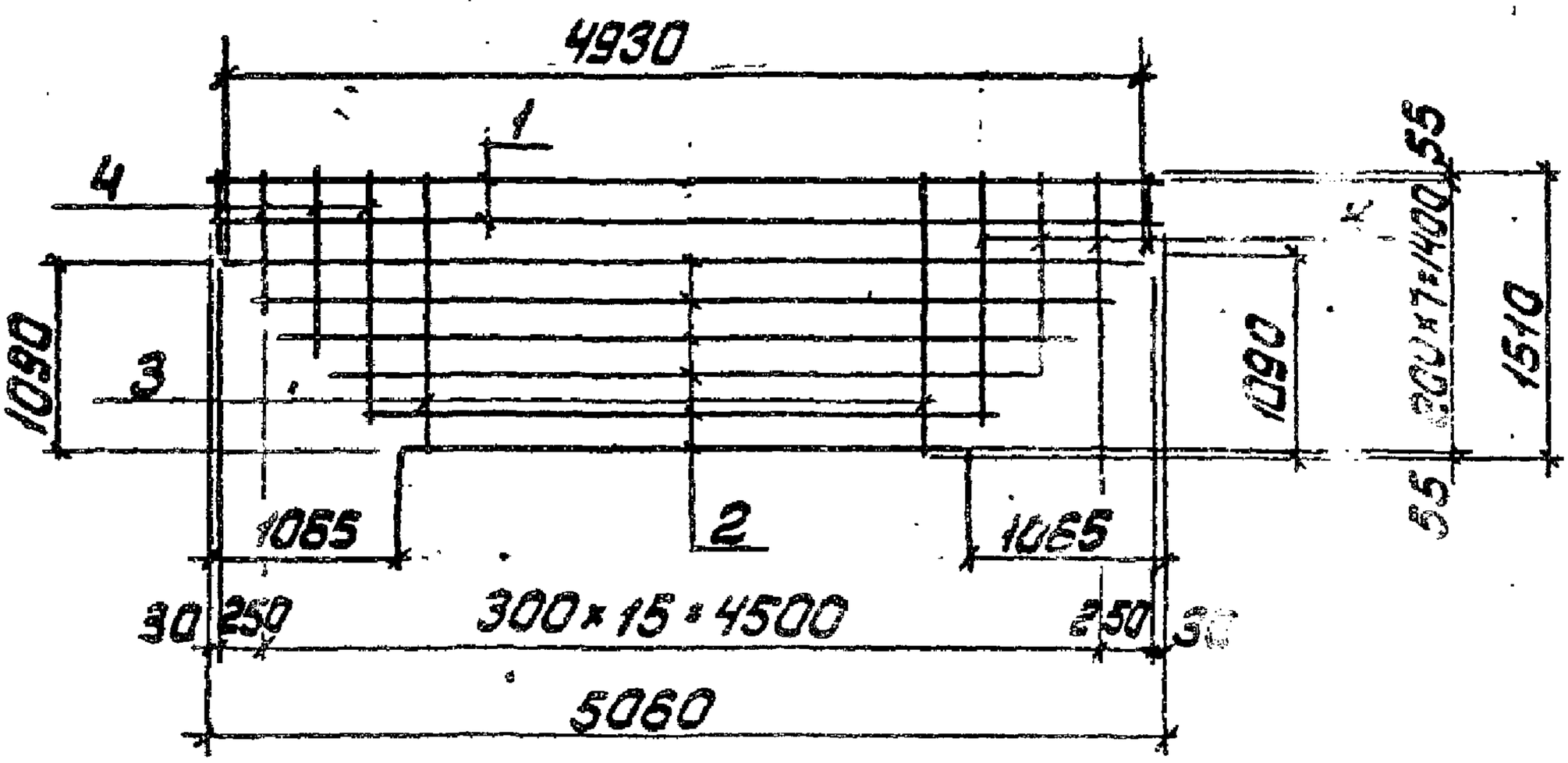

Марка сетки	Поз.	Наименование	Кол.	Масса ед., кг.	Масса сетки, кг
С22	1	Ф18 AIII, ℓ=5060	2	10,11	76,0
	2	18 AIII, ℓср.=3930	6	7,85	
	3	8 AI, ℓ=1510	10	0,60	
	4	8 AI, ℓср.=845	8	0,33	
С23	1	Ф20 AIII, ℓ=5060	2	12,48	91,7
	2	20 AIII, ℓср.=3930	6	9,59	
		Поз. 3,4 по С22			
С24	1	Ф22 AIII, ℓ=5060	2	15,10	109,2
	2	22 AIII, ℓср.=3930	6	11,73	
		Поз. 3,4 по С22			

Арматура: классов A-III и A-I по ГОСТ 5781-82

Разраб.	Шаинская		У-01-02/89.2-25
Провер.	Соловьева		
Рассчит.	Токовая		
Н.контр.	Либерман		Сетка С22...С24

Стадия	Лист	Листов
Р		1

Киевский Промстройпроект

КФ 10086-04 35

https://zavodjbi.com/

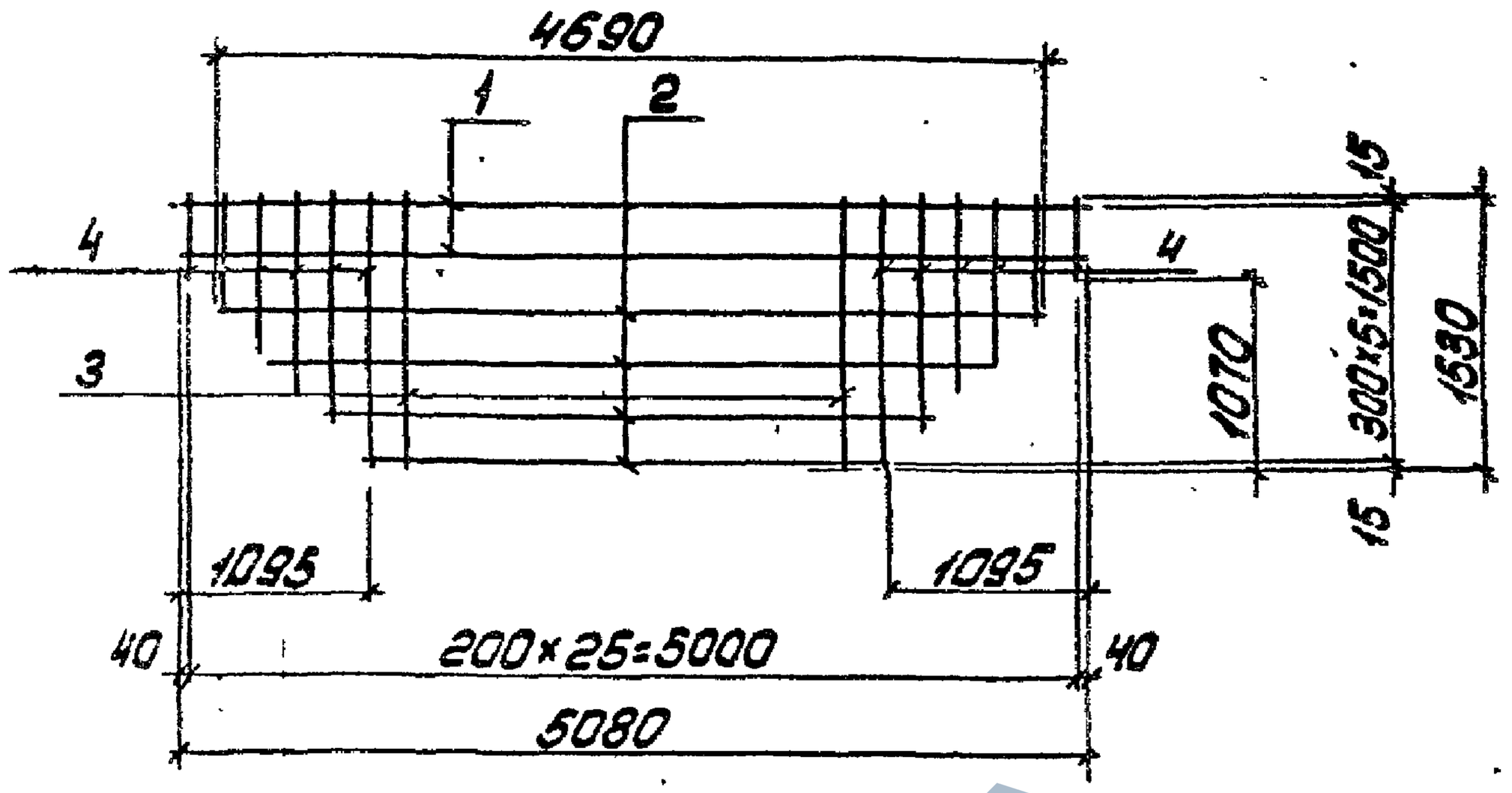

Марка сетки	Поз.	Наименование	Кол.	Масса ед., кг	Масса сетки, кг
С25	1	Ф10АI, ℓ=1530	14	0,94	25,9
	2	10АI, ℓср.=960	12	0,59	
	3	6АI, ℓ=5080	2	1,13	
	4	6АI, ℓср.=3790	4	0,84	
С26	1	Ф12АI, ℓ=1530	14	1,36	34,9
	2	12АI, ℓср.=960	12	0,85	
		Поз. 3,4 по С25			

Арматура: класса А-I по ГОСТ 5781-82

Разраб.	Шацкая			У-01-02/89.2-26
Провер.	Соловьева			
Рассчит.	Таковая			
Н.контр.	Либерман			Сетка С25, С26

Стадия	Лист	Листов
Р		1

Киевский Промстройпроект

Инв. № подл. | Подпись и дата | Взам. инв. №

КФ 10086-04 36

https://zavodjbi.com/

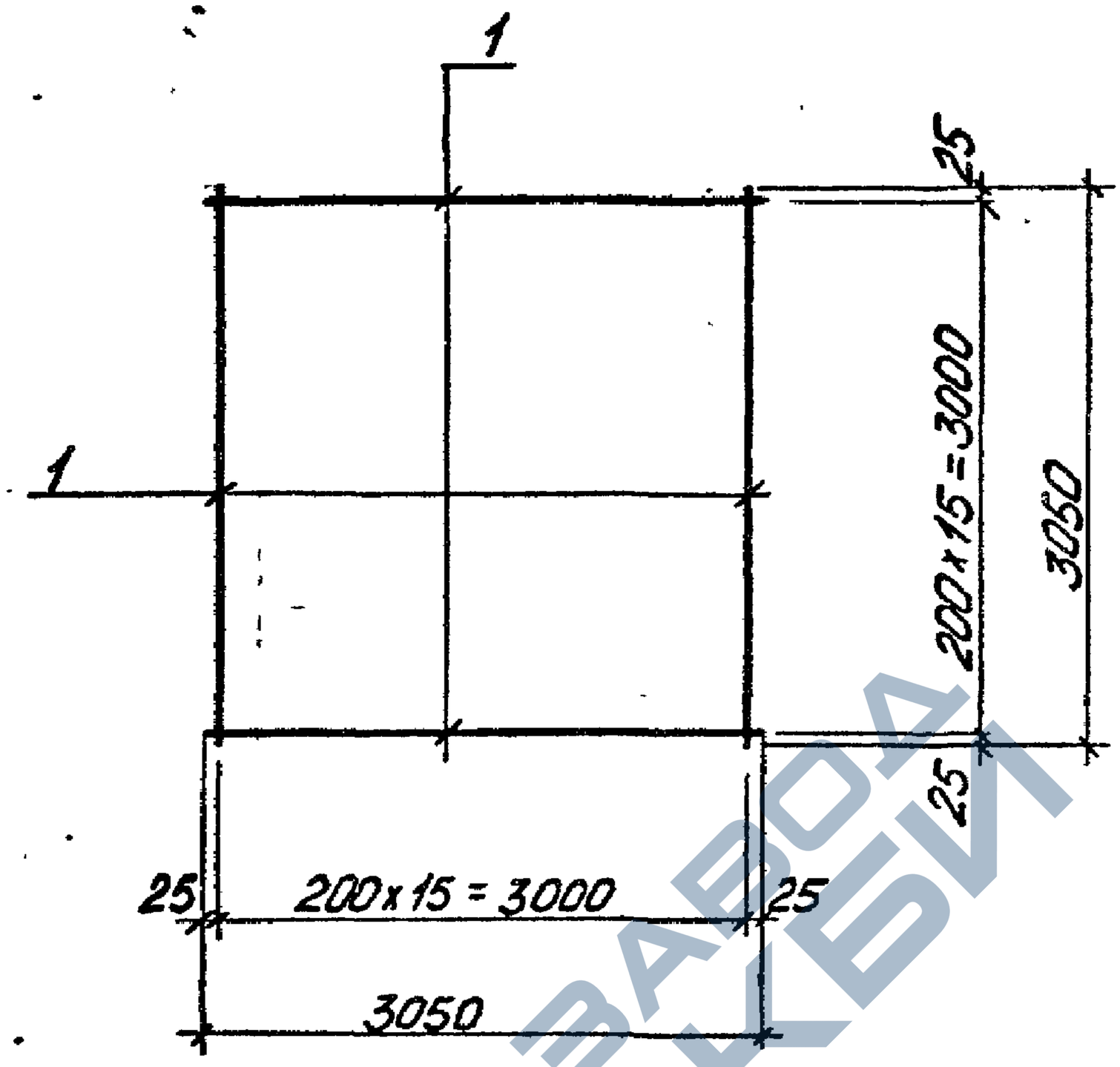

Марка сетки	Поз.	Наименование	Кол.	Масса ед., кг	Масса сетки кг
С27	1	ф10А III, ℓ=3050	32	1,9	60,2
С28	1	ф12А III, ℓ=3050	32	2,7	86,7
С29	1	ф6А I, ℓ=3050	32	0,7	21,8

Арматура: классов А-III и А-I по ГОСТ 5781-82

Разраб.	Чернышова			У-01-02/89.2-27
Провер.	Соловьева			
Рассчит.	Токовая			
Н контр.	Либерман			Сетка С27...С29

Стадия	Лист	Листов
Р		1

Киевский Промстройпроект

КМ 10086-04 37

https://zavodjbi.com/

https://zavodjbi.com/

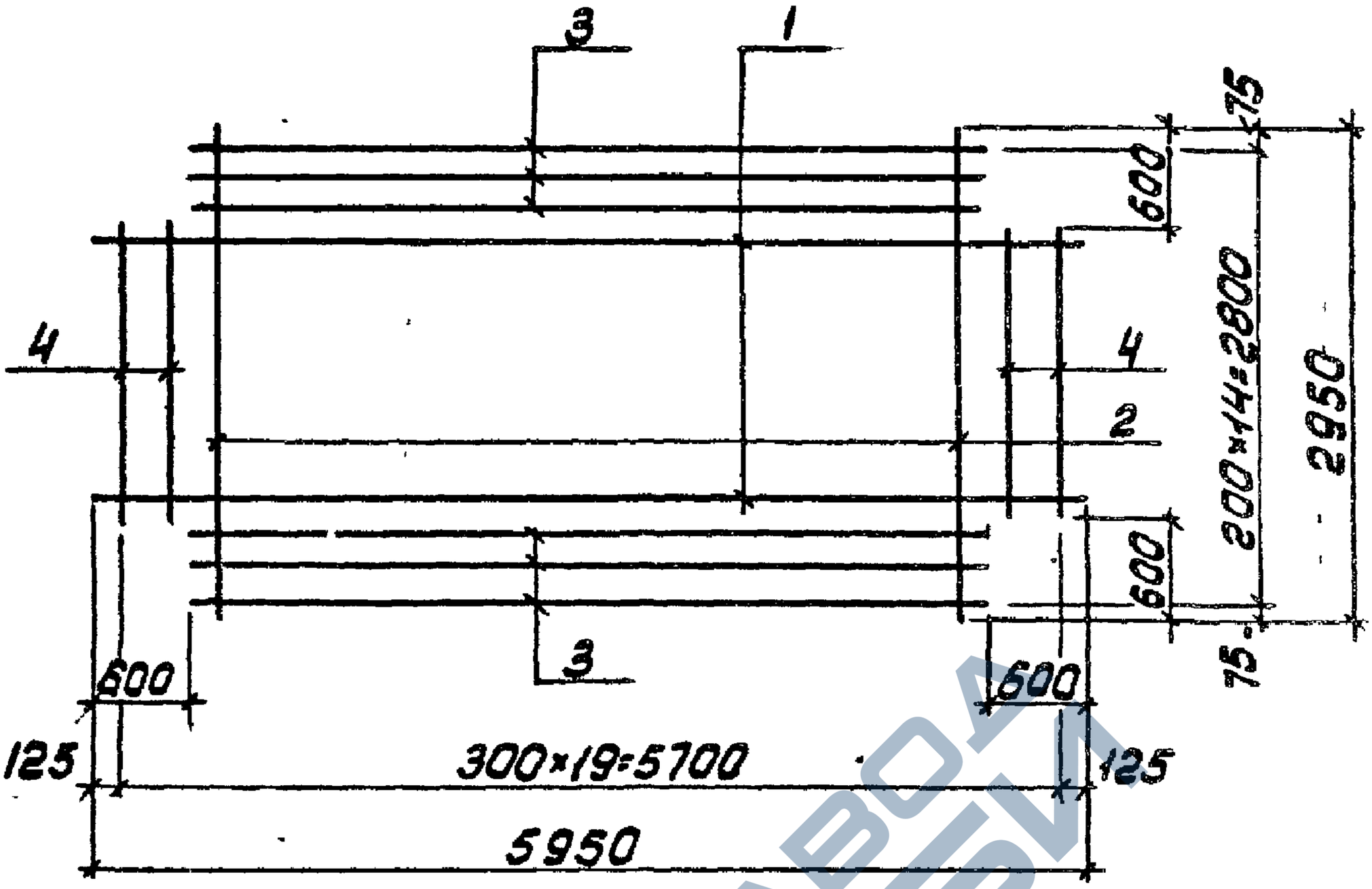

Марка сетки	Поз.	Наименование	Кол.	Масса ед., кг.	Масса сетки, кг
С30	1	Ф18 AIII, ℓ=5950	9	11,89	185,3
	2	8 AI, ℓ=2950	16	1,16	
	3	18 AIII, ℓ=4750	6	9,49	
	4	8 AI, ℓ=1750	4	0,69	
С31		Поз. 2,4 по С30			223,6
	1	Ф20 AIII, ℓ=5950	9	14,67	
	3	20 AIII, ℓ=4750	6	11,71	
С32		Поз. 2,4 по С30			266,1
	1	Ф22 AIII, ℓ=5950	9	17,75	
	3	22 AIII, ℓ=4750	6	14,17	

Арматура: классов A-III и A-I по ГОСТ 5781-82

Разраб.	Шоинская		У-01-02/89.2-28
Провер.	Соловьева		
Рассчит.	Токовая		
Н. контр.	Либерман		Сетка С30... С32

Стадия	Лист	Листов
Р		1

Киевский Промстройпроект

КФ 10086-04 · 38

https://zavodjbi.com/

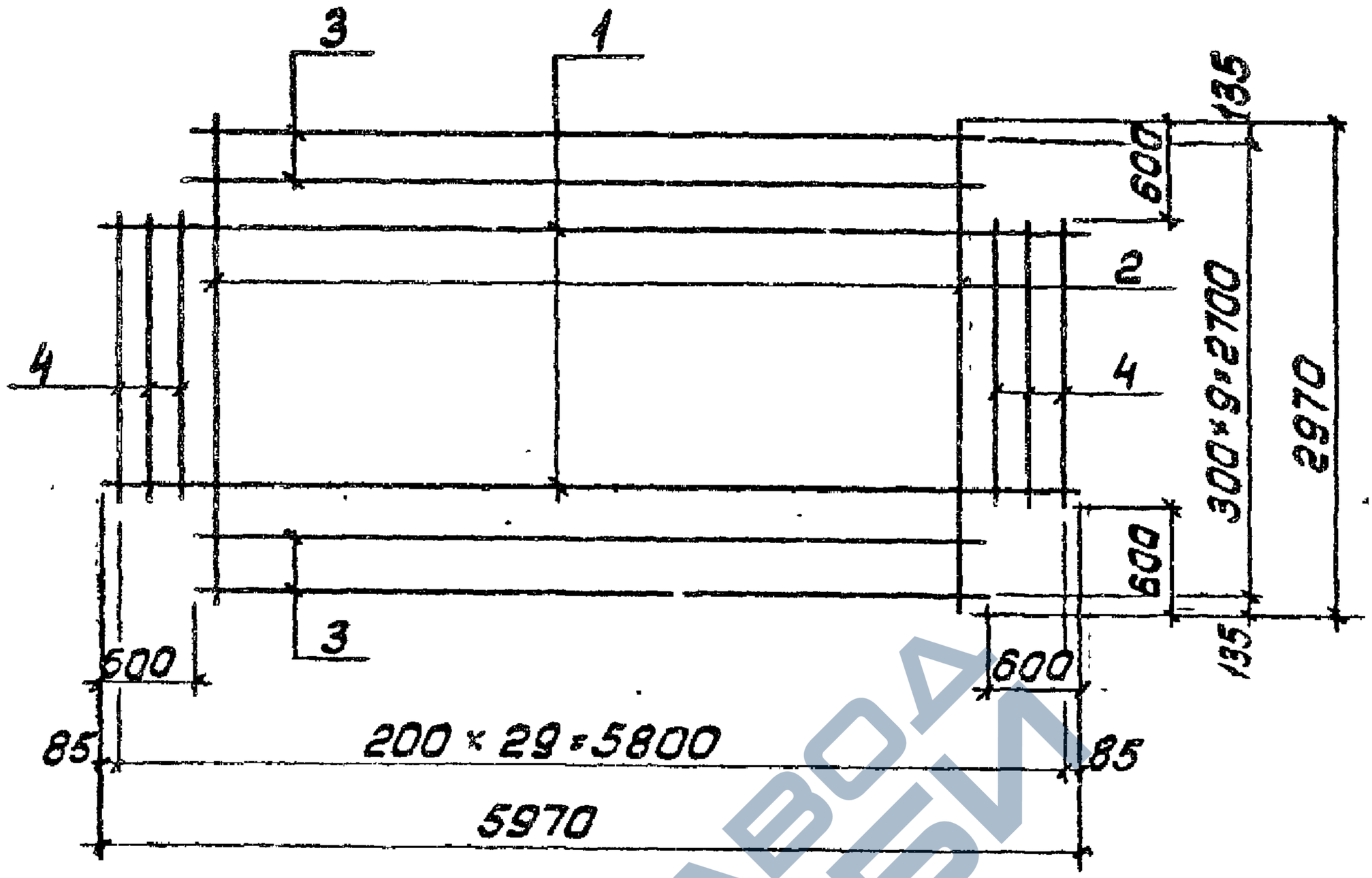

Марка сетки	Поз.	Наименования	Кол.	Масса ед., кг	Масса сетки, кг
С 33	1	⌀6 AI, ℓ=5970	6	1,32	44,4
	2	⌀8 AI, ℓ=2970	24	1,17	
	3	⌀6 AI, ℓ=4770	4	1,06	
	4	⌀8 AI, ℓ=1770	6	0,70	

Арматура: класса А-I по ГОСТ 5781-82

Разраб.	Шаинская			У-01-02/89.2-29		
Провер	Соловьева					
Рассчит	Гоковая					
				Сетка С 33	Стадия	Лист	Листов
					Р		1
					Киевский Промстройпроект		
Н.контр.	Либерман						

https://zavodjbi.com/

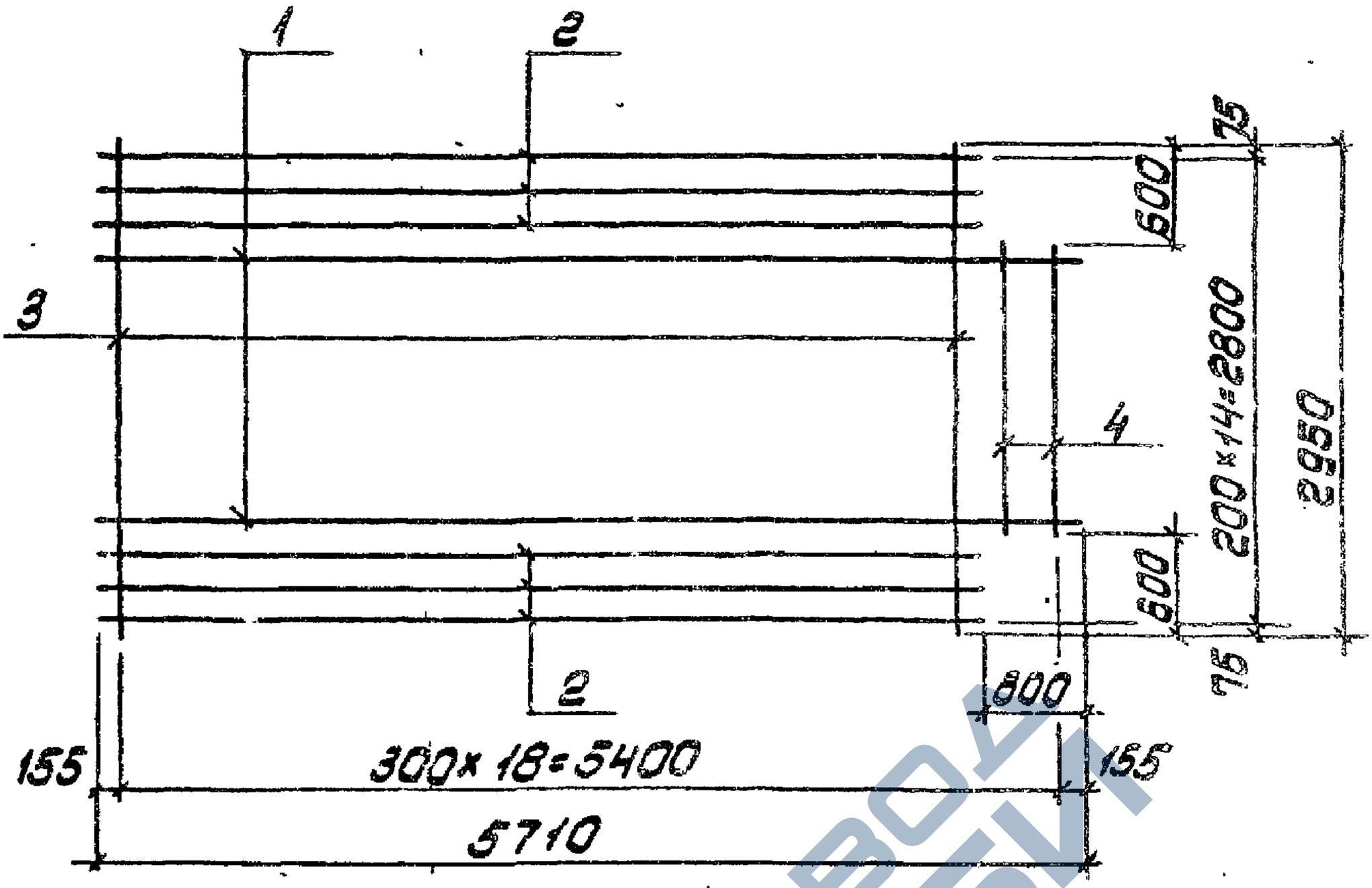

Марка сетки	Поз.	Наименование	Кол.	Масса ед., кг	Масса сетки, кг
С34	1	Ф18 AIII, ℓ=5710	9	11,41	185,2
	2	18 AIII, ℓ=5110	6	10,21	
	3	8 AI, ℓ=2950	17	1,17	
	4	8 AI, ℓ=1750	2	0,69	
С35	1	Ф20 AIII, ℓ=5710	9	14,08	223,6
	2	20 AIII, ℓ=5110	6	12,60	
		Поз. 3,4 по С34			
С36	1	Ф22 AIII, ℓ=5710	9	17,04	266,1
	2	22 AIII, ℓ=5110	6	15,25	
		Поз. 3,4 по С34			

Арматура: классов A-I и A-III по ГОСТ 5781-82

Разраб.	Шоинская		У-01-02/89.2-30	
Провер.	Соловьева			
Рассчит.	Токовая			
Н.контр.	Либерман		Сетка С34...С36	Стадия Р; Лист; Листов 1
				Киевский Промстройпроект

КФ 10086-04 40

https://zavodjbi.com/

https://zavodjbi.com/

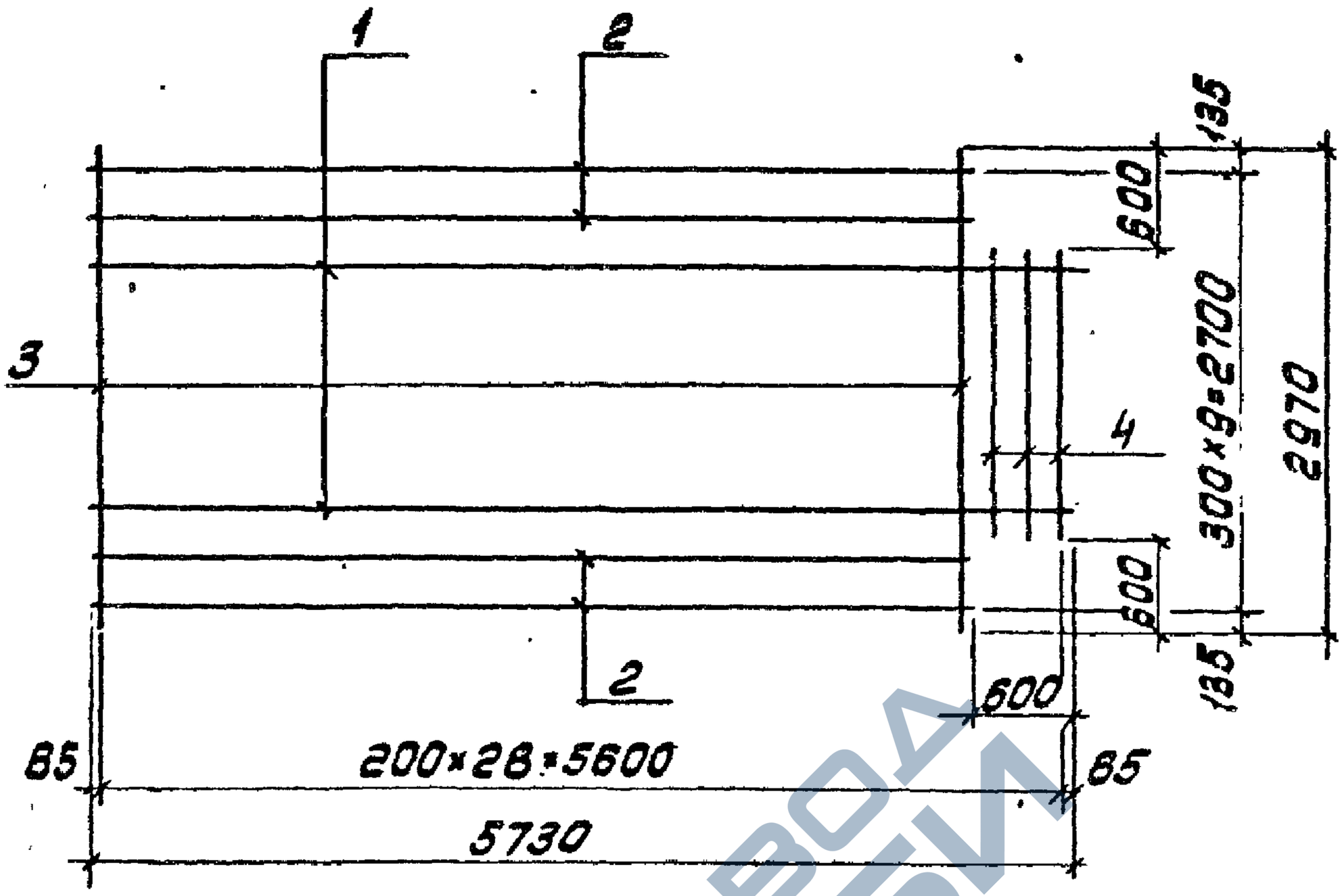

Марка сетки	Поз.	Наименование	Кол.	Масса ед., кг	Масса сетки, кг
С37	1	Ф6 АI, ℓ=5730	6	1,27	44,7
	2	6 АI, ℓ=5130	4	1,14	
	3	8 АI, ℓ=2970	26	1,17	
	4	8 АI, ℓ=1770	3	0,70	

Арматура: класса А-I по ГОСТ 5781-82

Разраб.	Шаинская			У-01-02/89.2-31	
Провер.	Соловьева				
Рассчит.	Токовая				
Н.контр.	Либертон			Сетка С37	Стадия: Р; Лист; Листов: 1
					Киевский Промстройпроект

https://zavodjbi.com/

https://zavodjbi.com/

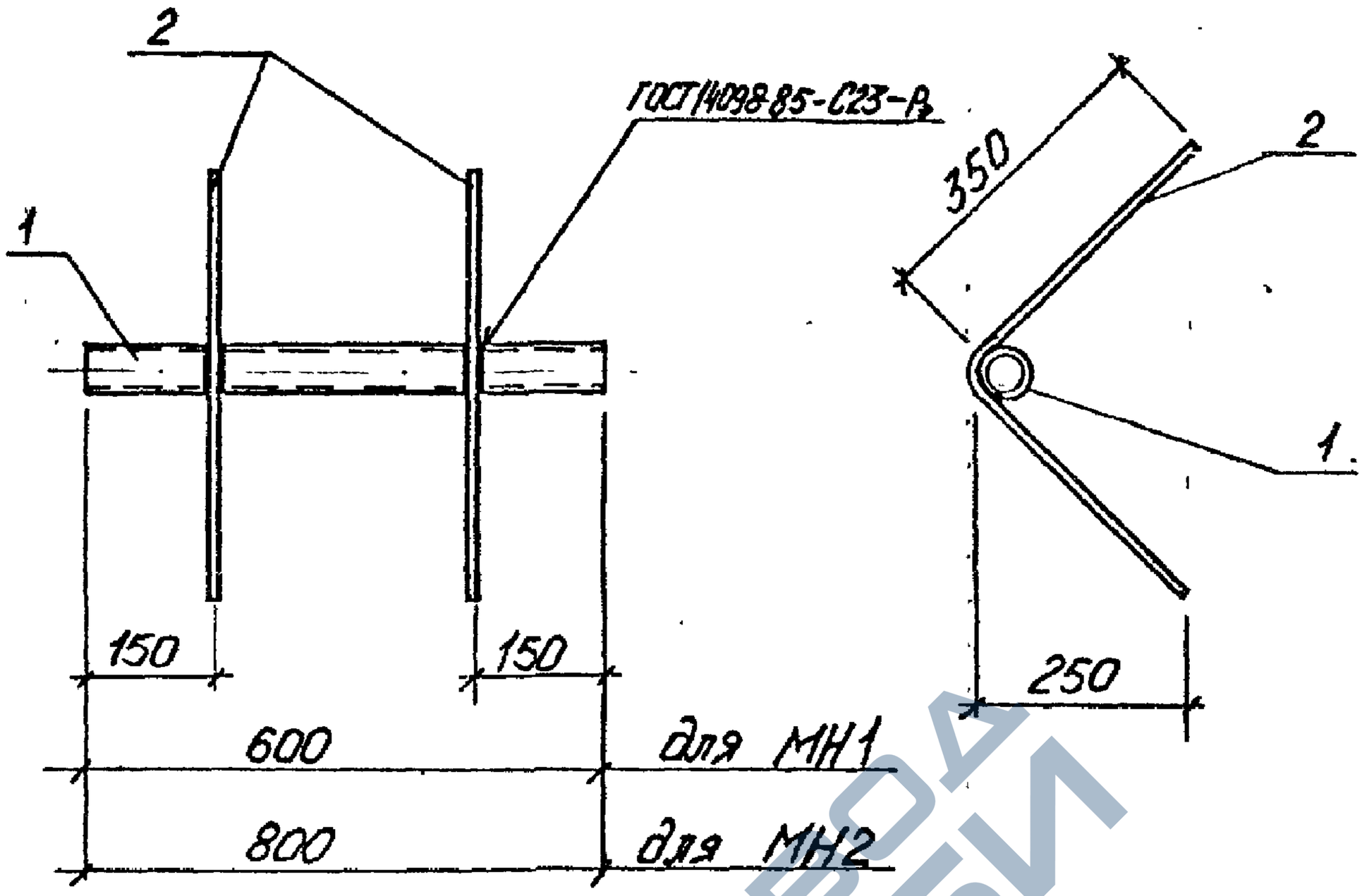

Марка изделия	Поз.	Наименование	Кол.	Масса ед., кг	Масса изделия кг
МН1	1	Труба 53×2,8 , ℓ = 600	1	2,08	3,3
	2	ф12 AIII , ℓ = 700	2	0,62	
МН2	1	Труба 53×2,8, ℓ = 800	1	2,78	4,0
	2	ф12 AIII , ℓ = 700	2	0,62	

Трубы по ГОСТ 10704-76
Арматура: класса AIII по ГОСТ 5781-82

Разраб	Чернышова			У-01-02/89.2-32	
Провер.	Соловьева		—		
Рассчит.	Такобая				
Н. контр.	Либерман			Изделие закладное МН1 , МН2	Стадия: Р; Лист: ; Листов: 1
					Киевский Промстройпроект

Инв. № подл. | Подпись и дата | Взам. инв. №

КФ 10086-04 42

https://zavodjbi.com/

https://zavodjbi.com/

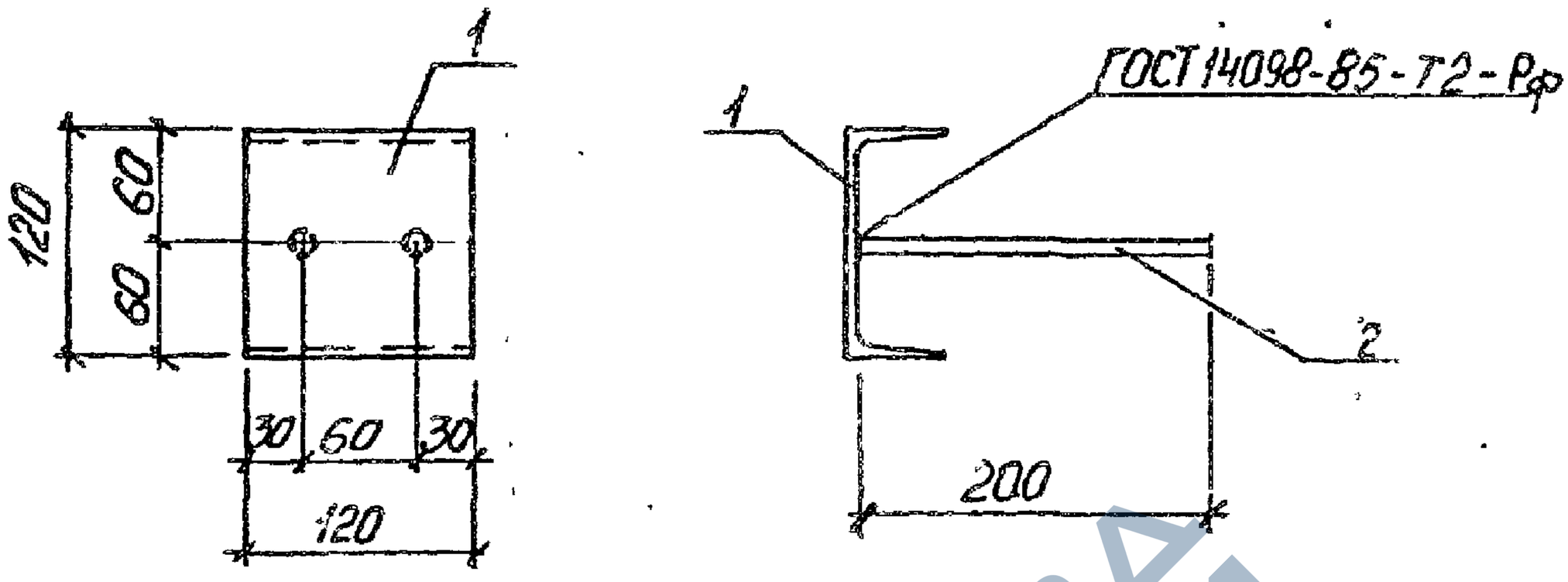

Марка изделия	Поз.	Наименование	К-во	Масса ед, кг	Масса изделия кг
МН3	1	[12, ГОСТ 8240-72, ℓ=120	1	1,03	1,3
	2	⌀10АIII ГОСТ 5781-82 ℓ=200	2	0,12	

Разраб.	Чернышова	[signature]		У-01-02/89.2-33
Провер.	Соловьева	[signature]		
Рассчит.	Токовая	[signature]		
Н. контр.	Либерман	[signature]		Изделие закладное МН3

Стадия	Лист	Листов
Р		1

Киевский Промстройпроект

КФ 10086-04

https://zavodjbi.com/