https://zavodjbi.com/

ОРДЕНА ЛЕНИНА
ГЛАВМОСПРОМСТРОЙМАТЕРИАЛЫ
при МОСГОРИСПОЛКОМЕ

КТБ

МОСОРГСТРОЙМАТЕРИАЛЫ

ИЖ 237

ОБЪЕМНЫЕ ЭЛЕМЕНТЫ ШАХТЫ ЛИФТА

ВЫПУСК 1

ЧАСТЬ 2 АРМАТУРНЫЕ ИЗДЕЛИЯ

РАБОЧИЕ ЧЕРТЕЖИ

МОСКВА 1978

https://zavodjbi.com/

https://zavodjbi.com/

ОРДЕНА ЛЕНИНА
ГЛАВМОСПРОМСТРОЙМАТЕРИАЛЫ
при МОСГОРИСПОЛКОМЕ

КТБ

МОСОРГСТРОЙМАТЕРИАЛЫ

ИЖ 237

ОБЪЕМНЫЕ ЭЛЕМЕНТЫ ШАХТЫ ЛИФТА

ВЫПУСК 1

ЧАСТЬ 2 АРМАТУРНЫЕ ИЗДЕЛИЯ

РАБОЧИЕ ЧЕРТЕЖИ

МОСКВА 1978

Введено в действие приказом №17 по КТБ Мосоргстройматериалы от 26 марта 1979 года.

1978			
		22.12.78	
Зав. отделом	Гукин		
Гл. констр.	Айзикон		
Вед. констр.	Рыжельд		
КТБ Мосоргстройматериалы	0.24		

https://zavodjbi.com/

Рег.№ 1364

СОДЕРЖАНИЕ

лист		стр.
-	Содержание. Пояснительная записка	2
I	Сетки CI, C2, C3, C4	3
2	Сетки C5, C6, C7, C8	4
3	Сетки C9, CI0, CII	5
4	Сетки CI2, CI3, CI4, CI5, CI6	6
5	Сетки CI7, CI8, CI9, C20, C2I, C48	7
6	Сетки C22, C23, C24, C25	8
7	Сетки C27, C28, C29, C31,	9
8	Сетки C33, C34, C35, C37	I0
9	Сетки C38, C39, C40, C4I, C42	II
I0	Сетки C43, C44	I2
II	Сетки C45, C46, C47; петля ПБI0	I3
I2	Петли ПАI4, ПАI2, ПАI0; закладные детали МЛI, МЛ2	I4
I3	Закладные детали МЛ3; петли ПАI8, ПАI6	I5
I4	Каркасы KI, K2, K3, K4, K5	I6
I5	Каркасы K6, K7, K8, K9	I7

ПОЯСНИТЕЛЬНАЯ ЗАПИСКА

Альбом рабочих чертежей объёмных элементов шахты лифта ИЖ 237 выпускI разработан в составе двух частей на основании альбомов рабочих чертежей PC040I, PC0402, 5PC0403, 5PC0404, НКI87-03 2ред., PC0462-77 вып.2, PC04I3-77, ИЖ-28, разработанных МНИИТЭП, Управлением Моспроект-I и КТБ Мосоргстройматериалы.

Чертежи общих видов и армирования объёмных элементов представлены в альбоме ИЖ 237 вып.I, часть I.

Арматурные сетки запроектированы в единой системе, требующей минимального количества переналадок сварочных машин.

Сетки изготовляются из арматуры классов ВрI и АШ с помощью контактной точечной сварки по ГОСТ I4098-85.

Строповочные петли изготовляются из арматурной стали класса AI марки ВСт3пс2 или ВСт3сп2 или АсП по ГОСТ 380-7I*. В случае, если возможен монтаж конструкций при расчетной зимней температуре ниже минус 40°С, для монтажных петель не допускается применять сталь марки ВСт3пс2.

Материал пластин закладных деталей - прокат из стали марки ВСт3пс2 по ГОСТ 380-7I* с гарантией свариваемости. Анкеры закладных деталей изготовляются из арматурной стали класса АП и АШ. Сварка закладных деталей должна производиться по ГОСТ I4098-85 в соответствии с указаниями СН 393-78. Качество сварных соединений должно соответствовать требованиям ГОСТ I0922-75.

Объемные элементы шахты лифта	ИЖ 237, вып. 1, часть 2	
Содержание. Пояснительная записка.	Лист	—

КТБ Мосоргстройматериалы 1980 — 0.4.4.

Зав.отделом Щукин; Гл.конструктор Финдель

Арх.№

https://zavodjbi.com/

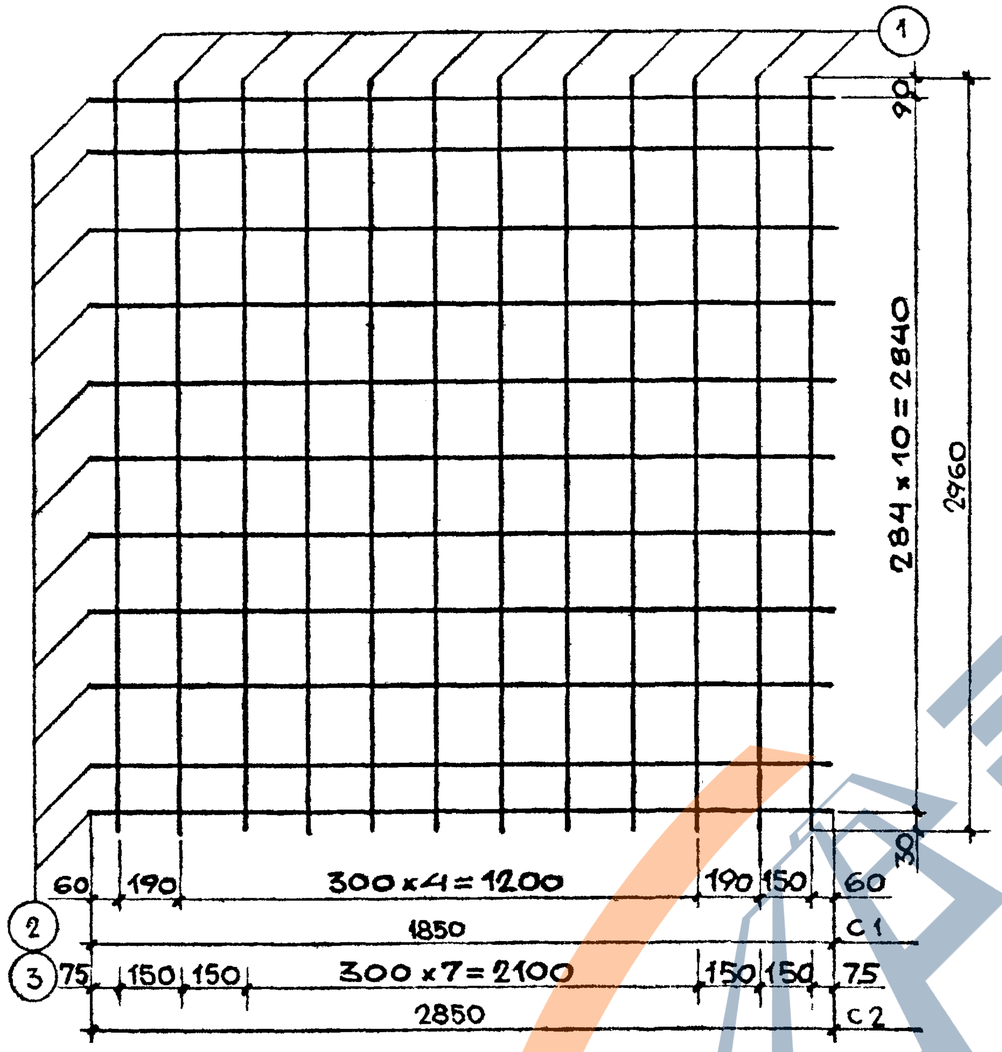

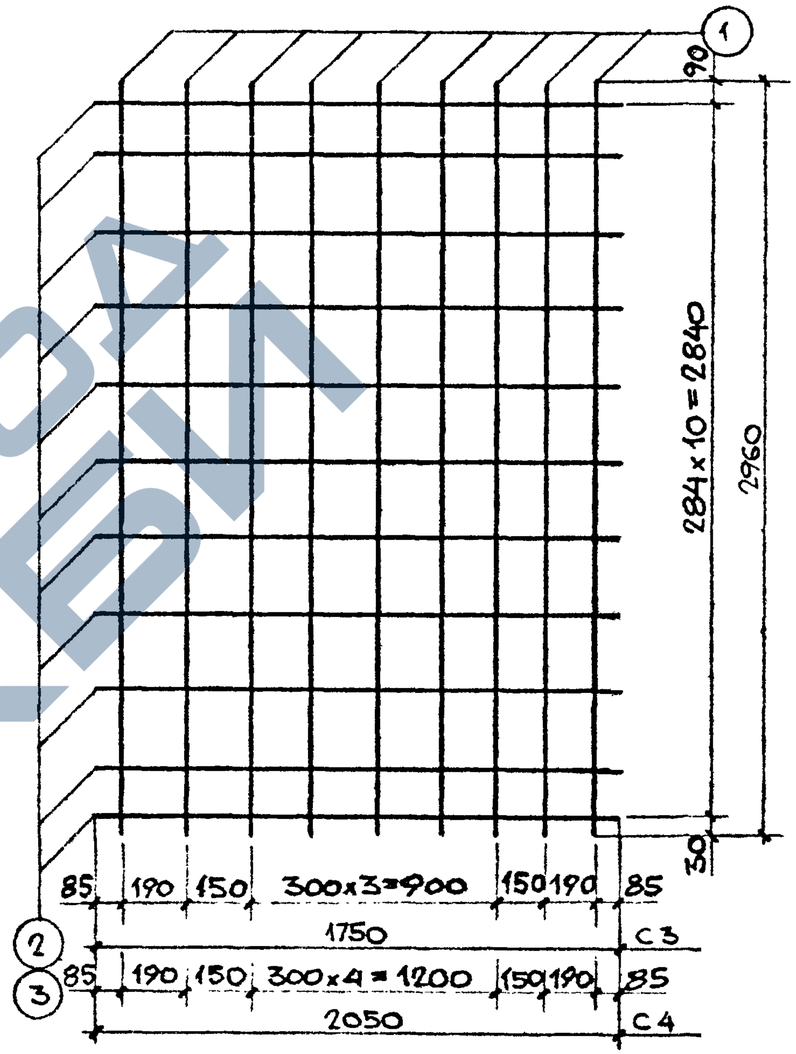

СПЕЦИФИКАЦИЯ СТАЛИ НА ИЗДЕЛИЕ							
МАРКА АРМАТ. ИЗДЕЛ.	№№ ПОЗ.	СЕЧЕНИЕ, ММ	ДЛИНА, ММ	КОЛ. ШТ.	ОБЩАЯ ДЛИНА, М	МАССА, КГ	ОБЩАЯ МАССА, КГ
C1	1	⌀4ВрI	2960	8	23,68	2,178	5,108
	2	⌀5ВрI	1850	11	20,35	2,93	
C2	1	⌀4ВрI	2960	12	35,52	3,268	7,782
	3	⌀5ВрI	2850	11	31,35	4,514	

C1; C2		
—		
ЛИСТ	1а	ИЖ 231 вып.1 часть 2

СПЕЦИФИКАЦИЯ СТАЛИ НА ИЗДЕЛИЕ							
МАРКА АРМАТ. ИЗДЕЛ.	№№ ПОЗ.	СЕЧЕНИЕ, ММ	ДЛИНА, ММ	КОЛ. ШТ.	ОБЩАЯ ДЛИНА, М	МАССА, КГ	ОБЩАЯ МАССА, КГ
C3	1	⌀4ВрI	2960	8	23,68	2,178	4,95
	2	⌀5ВрI	1750	11	19,25	2,772	
C4	1	⌀4ВрI	2960	9	26,64	2,451	5,698
	3	⌀5ВрI	2050	11	22,55	3,247	

C3, C4	ОБЪЕМНЫЕ ЭЛЕМЕНТЫ ШАХТЫ ЛИФТА	ИЖ 237 вып.1 часть 2
—	СЕТКИ C1; C2; C3; C4	ЛИСТ 1

ЗАВ. ОТДЕЛОМ	ШУКИН		1978
ГЛ. КОНСТР.	ЛИЗИНСОН		М 1:25
ВЕД. КОНСТР.	ФИНЕЛЬД		
КОНСТРУКТОР	КУРБАНОВА		
КОНСТРУКТОР	ГОГОЛЕНКО		

КТБ МОСОРСТРОЙМАТЕРИАЛЫ

ОДЧ

https://zavodjbi.com/

https://zavodjbi.com/

1978	М 1:25	
ЗАВ.ОТДЕЛОМ	ЩУКИН	
ГЛ. КОНСТР.	АЙЗИНСОН	
ВЕД. КОНСТР.	ФРИНЕЛЬА	
КОНСТРУКТОР	ГАРСИЯ	
КОНСТРУКТОР	ГОГОЛЕНКО	
КТБ МОСОРГСТРОЙМАТЕРИАЛЫ	ОДЧ	

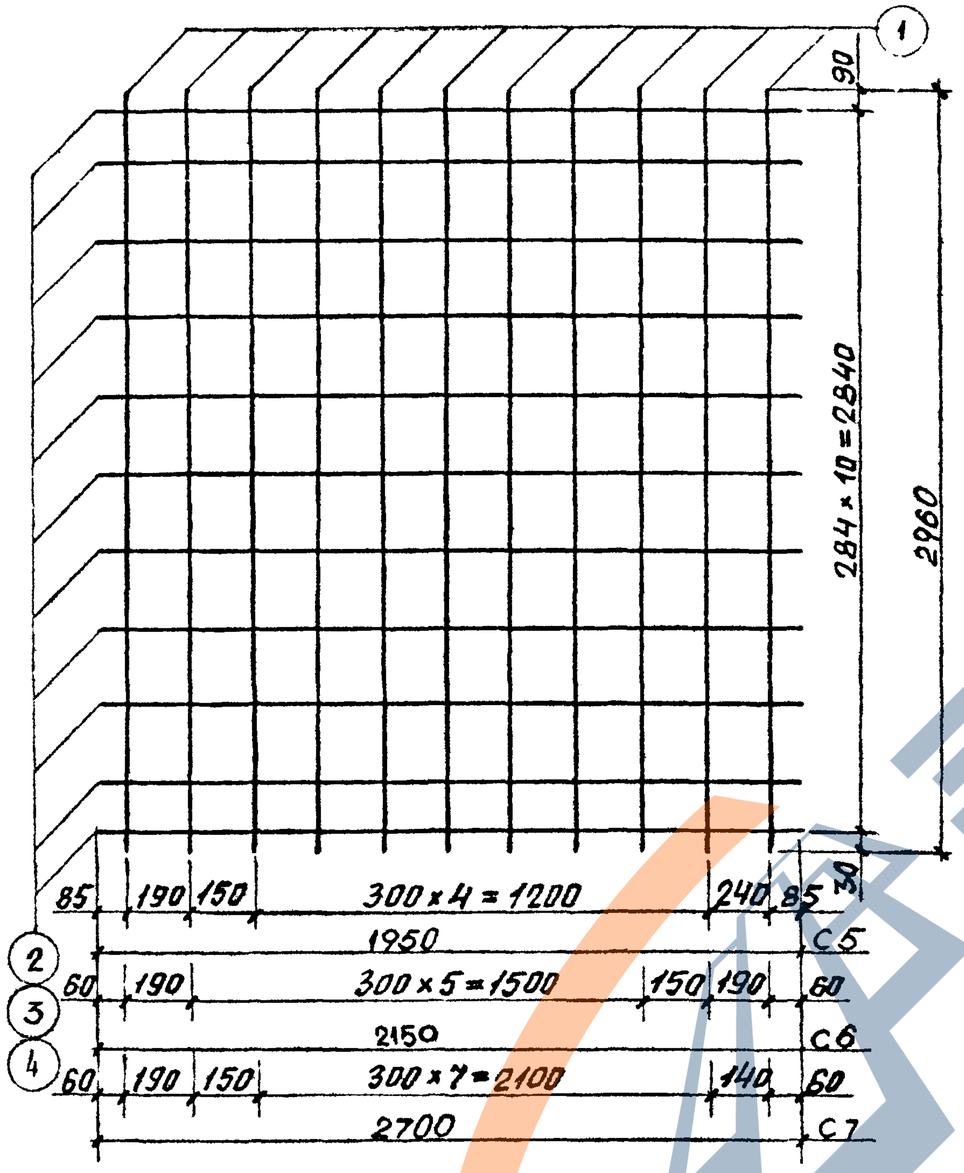

СПЕЦИФИКАЦИЯ СТАЛИ НА ИЗДЕЛИЕ							
МАРКА АРМАТ ИЗДЕЛ.	№№ ПОЗ.	СЕЧЕНИЕ мм	ДЛИНА мм.	КОЛ. ШТ.	ОБЩАЯ ДЛИНА м.	МАССА кг.	ОБЩАЯ МАССА кг.
С5	1	ф4ВрI	2960	8	23,68	2,178	5,266
	2	ф5ВрI	1950	11	21,45	3,088	
С6	1	ф4ВрI	2960	9	26,64	2,451	5,856
	3	ф5ВрI	2150	11	23,65	3,405	
С7	1	ф4ВрI	2960	11	32,56	2,996	7,273
	4	ф5ВрI	2700	11	29.7	4,277	

С5, С6; С7	
—	
ЛИСТ 2а	ИЖ 237 вып.1 часть 2

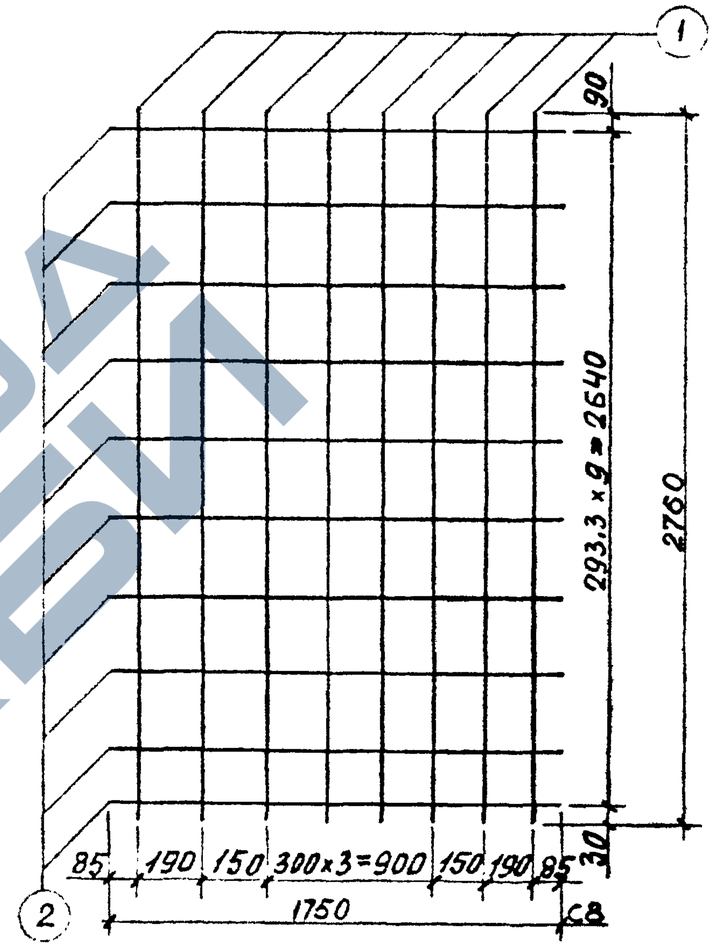

СПЕЦИФИКАЦИЯ СТАЛИ НА ИЗДЕЛИЕ							
МАРКА АРМАТ ИЗДЕЛ	№№ ПОЗ.	СЕЧЕНИЕ мм	ДЛИНА мм	КОЛ. ШТ.	ОБЩАЯ ДЛИНА м	МАССА кг	ОБЩАЯ МАССА кг
С8	1	ф4ВрI	2760	8	22,1	2,03	4,55
	2	ф5ВрI	1750	10	17,5	2,52	

С8	ОБЪЕМНЫЕ ЭЛЕМЕНТЫ ШАХТЫ ЛИФТА	ИЖ 237 вып.1 часть 2
—	СЕТКИ С5; С6; С7; С8	ЛИСТ 2

https://zavodjbi.com/

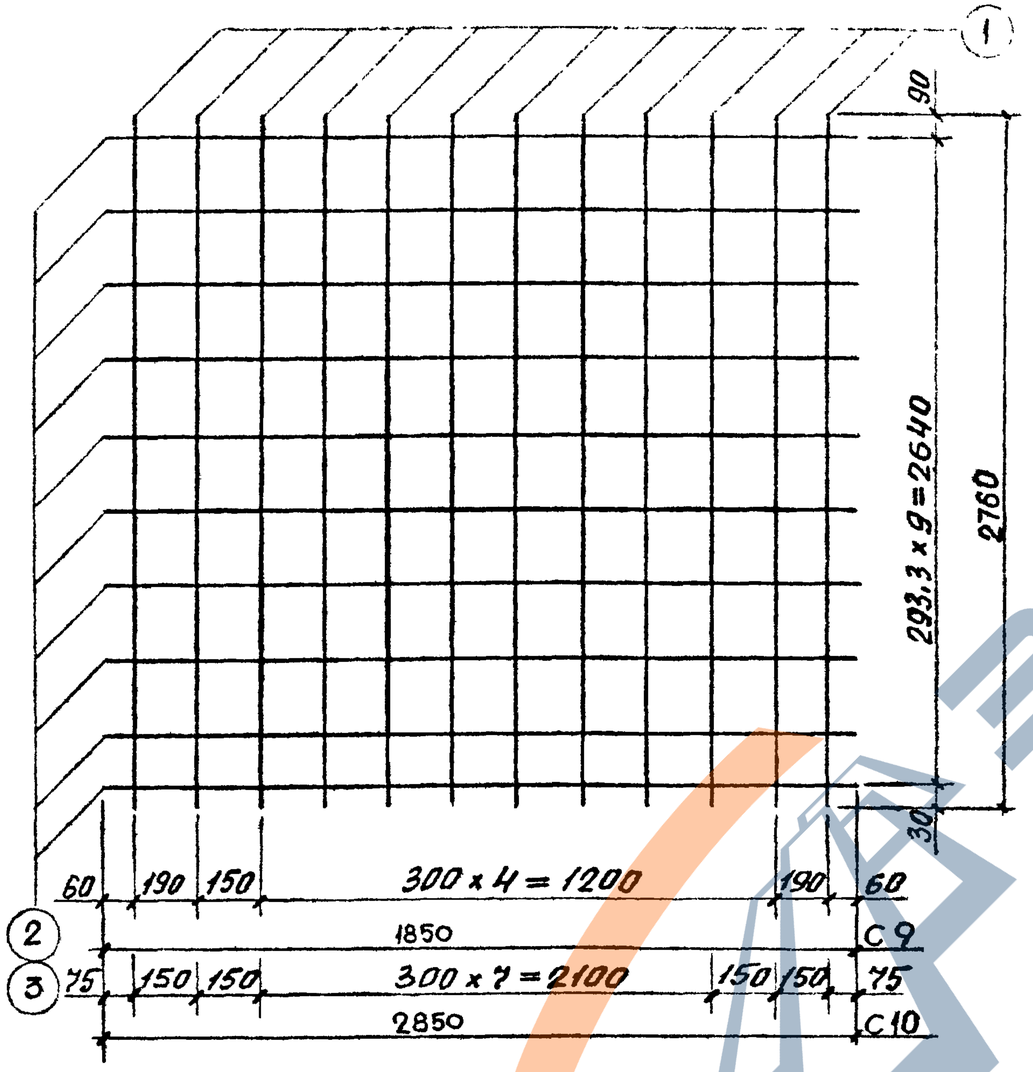

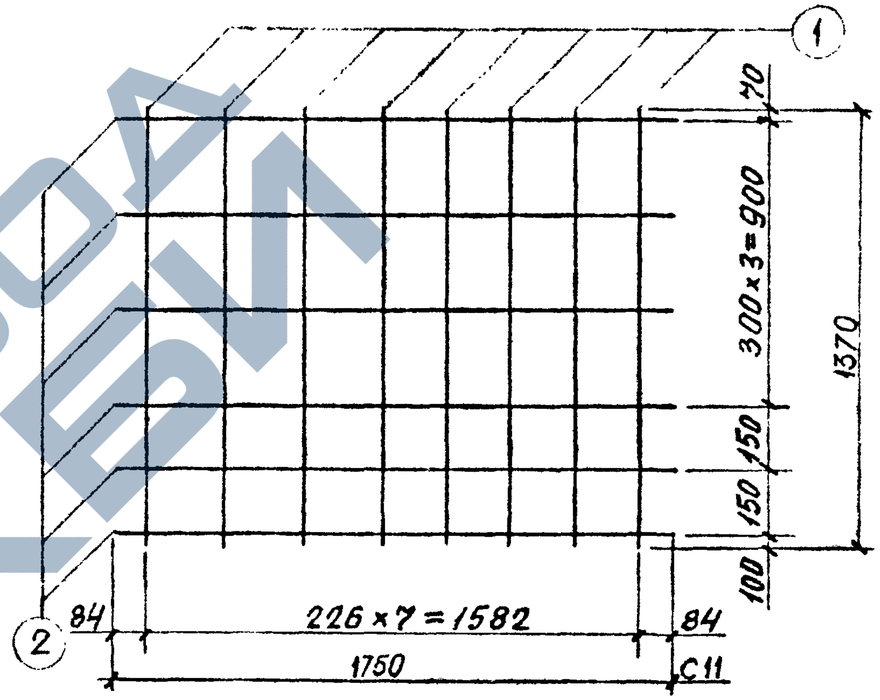

СПЕЦИФИКАЦИЯ СТАЛИ НА ИЗДЕЛИЕ							
МАРКА АРМАТ ИЗДЕЛ.	№№ ПОЗ	СЕЧЕНИЕ ММ.	ДЛИНА ММ.	КОЛ. ШТ.	ОБЩАЯ ДЛИНА М.	МАССА КГ.	ОБЩАЯ МАССА КГ.
С 9	1	ф4ВрI	2760	8	22,08	2,03	4,694
	2	ф5ВрI	1850	10	18,5	2,664	
С 10	1	ф4ВрI	2760	12	33,12	3,047	7,151
	3	ф5ВрI	2850	10	28,5	4,104	

СПЕЦИФИКАЦИЯ СТАЛИ НА ИЗДЕЛИЕ							
МАРКА АРМАТ ИЗДЕЛ.	№№ ПОЗ	СЕЧЕНИЕ ММ	ДЛИНА ММ	КОЛ. ШТ.	ОБЩАЯ ДЛИНА М.	МАССА КГ	ОБЩАЯ МАССА КГ
С 11	1	ф4ВрI	1370	8	10,96	1,008	2,52
	2	ф5ВрI	1750	6	10,5	1,512	

С 9; С 10		
—		
лист	3а	ИЖ 237 вып.1 часть 2

С 11	ОБЪЕМНЫЕ ЭЛЕМЕНТЫ ШАХТЫ ЛИФТА	ИЖ 237 вып.1 часть 2
—	СЕТКИ С9; С10; С11	лист 3

ЗАВ. ОТДЕЛОМ	ЩУКИН		1978
ГЛ. КОНСТР.	АЙЗИНСОН		1
ВЕД. КОНСТР.	ФРИНЕЛЬ		
КОНСТРУКТОР	ГАРСИЯ		
КОНСТРУКТОР	ГОЛАДЕНКО		

КТБ МОСОРГСТРОЙМАТЕРИАЛЫ

ОДЧ

https://zavodjbi.com/

https://zavodjbi.com/

1978	1

Зав.отделом	Щукин		
Гл. констр	Лизинсон		
Вед. констр.	Финвельд		
Конструктор	Гарсия		
Конструктор	Готоленко		

КТБ Мосоргстройматериалы

ОДЦ

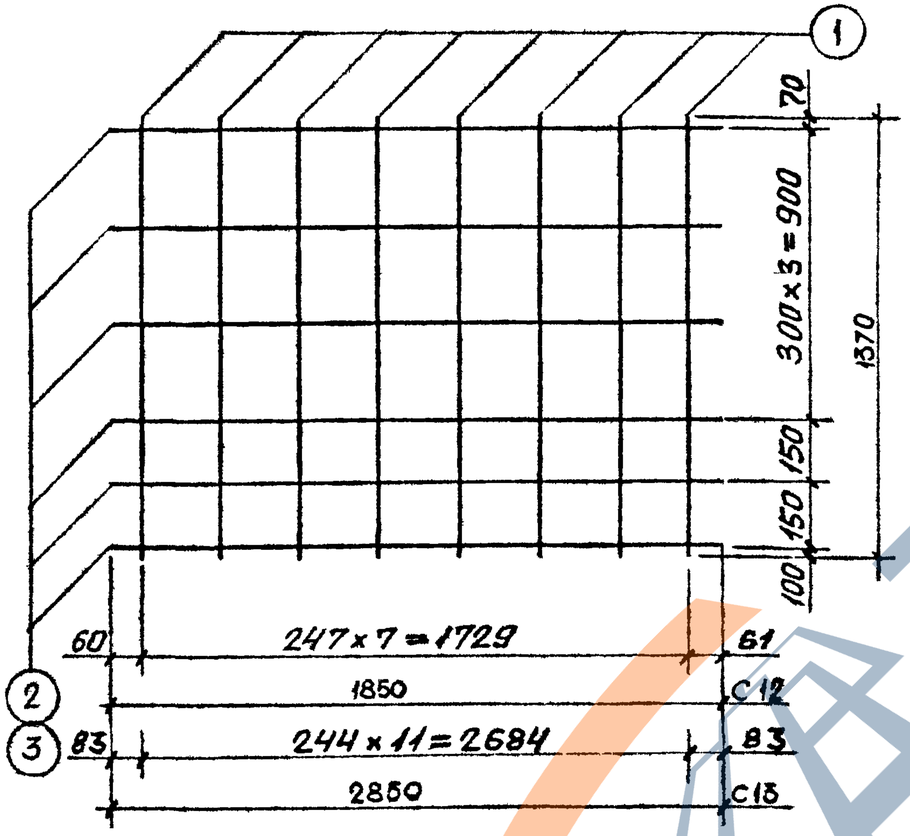

СПЕЦИФИКАЦИЯ СТАЛИ НА ИЗДЕЛИЕ							
МАРКА АРМАТ. ИЗДЕЛ.	№№ ПОЗ.	СЕЧЕНИЕ ММ.	ДЛИНА ММ.	КОЛ ШТ.	ОБЩАЯ ДЛИНА М.	МАССА КГ.	ОБЩАЯ МАССА КГ.
C12	1	ф4ВрI	1370	8	10,96	1,008	2,606
	2	ф5ВрI	1850	6	11,1	1,598	
C13	1	ф4ВрI	1370	12	16,44	1,512	3,974
	3	ф5ВрI	2850	6	17,1	2,462	

C12; C13

—

лист 4а ИЖ 237 вып.1 часть 2

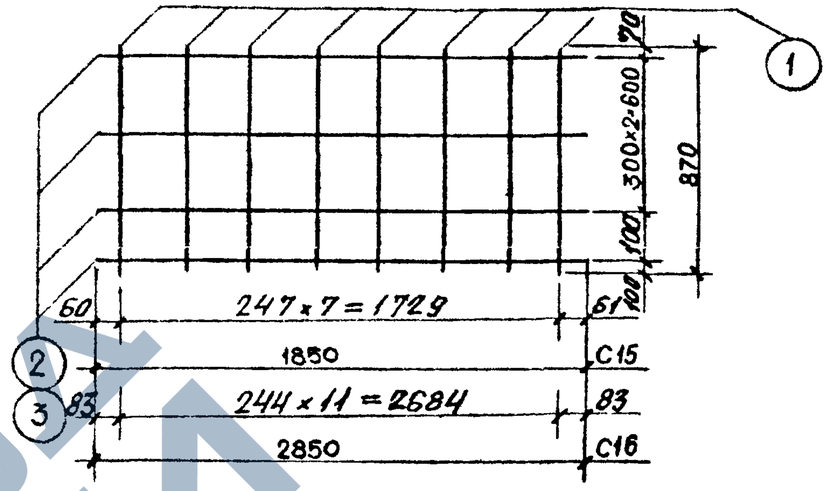

СПЕЦИФИКАЦИЯ СТАЛИ НА ИЗДЕЛИЕ							
МАРКА АРМАТ. ИЗДЕЛ.	№№ ПОЗ.	СЕЧЕНИЕ ММ.	ДЛИНА ММ.	КОЛ ШТ.	ОБЩАЯ ДЛИНА М.	МАССА КГ.	ОБЩАЯ МАССА КГ.
C15	1	ф4ВрI	870	8	6,96	0,64	1,705
	2	ф5ВрI	1850	4	7,4	1,065	
C16	1	ф4ВрI	870	12	10,44	0,96	2,602
	3	ф5ВрI	2850	4	11,4	1,642	

C15; C16

—

лист 4б ИЖ 237 вып.1 часть 2

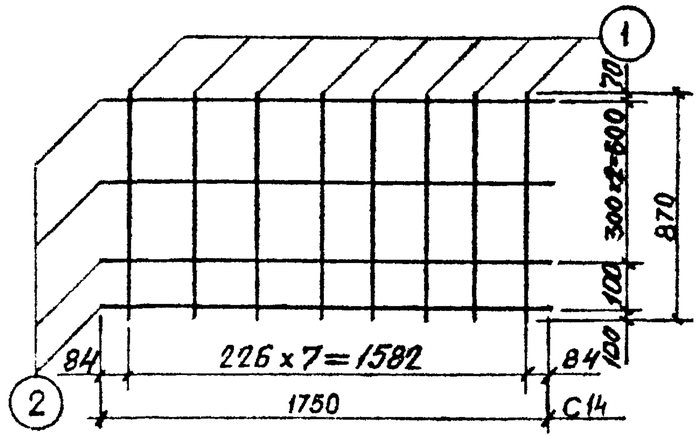

СПЕЦИФИКАЦИЯ СТАЛИ НА ИЗДЕЛИЕ							
МАРКА АРМАТ. ИЗДЕЛ	№№ ПОЗ.	СЕЧЕНИЕ ММ	ДЛИНА ММ.	КОЛ ШТ.	ОБЩАЯ ДЛИНА ММ	МАССА КГ.	ОБЩАЯ МАССА КГ.
C14	1	ф4ВрI	870	8	6,96	0,64	1,648
	2	ф5ВрI	1750	4	7,0	1,008	

C14	ОБЪЕМНЫЕ ЭЛЕМЕНТЫ ШАХТЫ ЛИФТА	ИЖ 237 вып.1 часть 2
—	СЕТКИ C12; C13; C14; C15; C16	лист 4

https://zavodjbi.com/

https://zavodjbi.com/

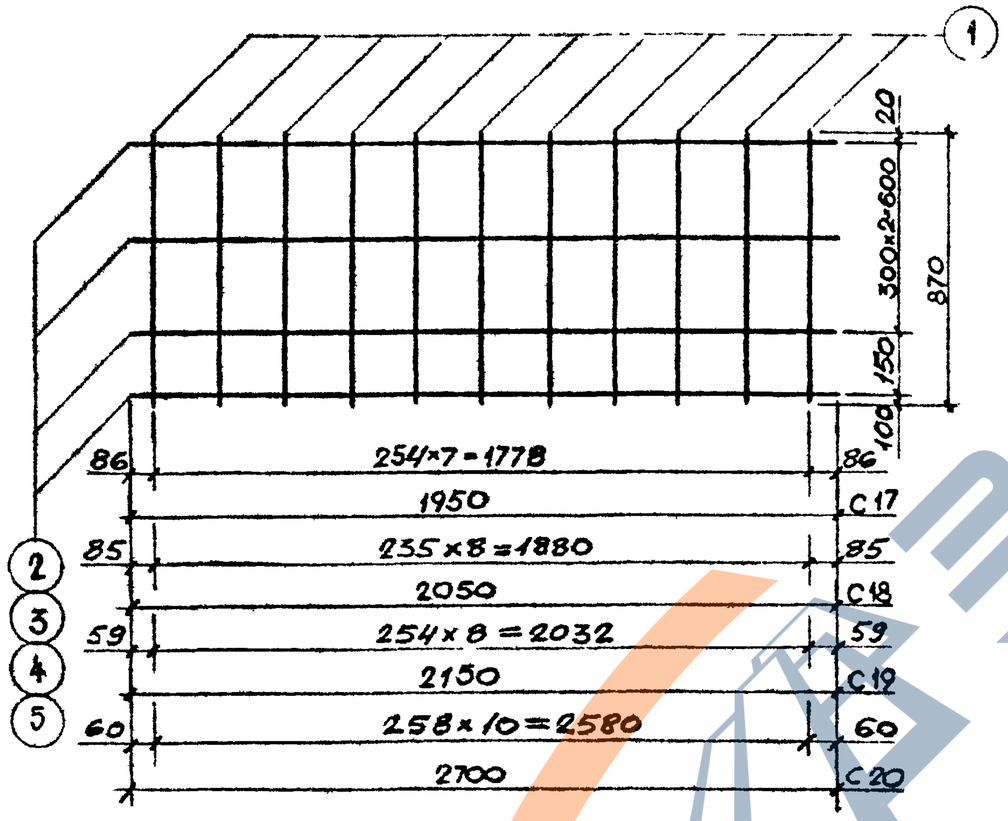

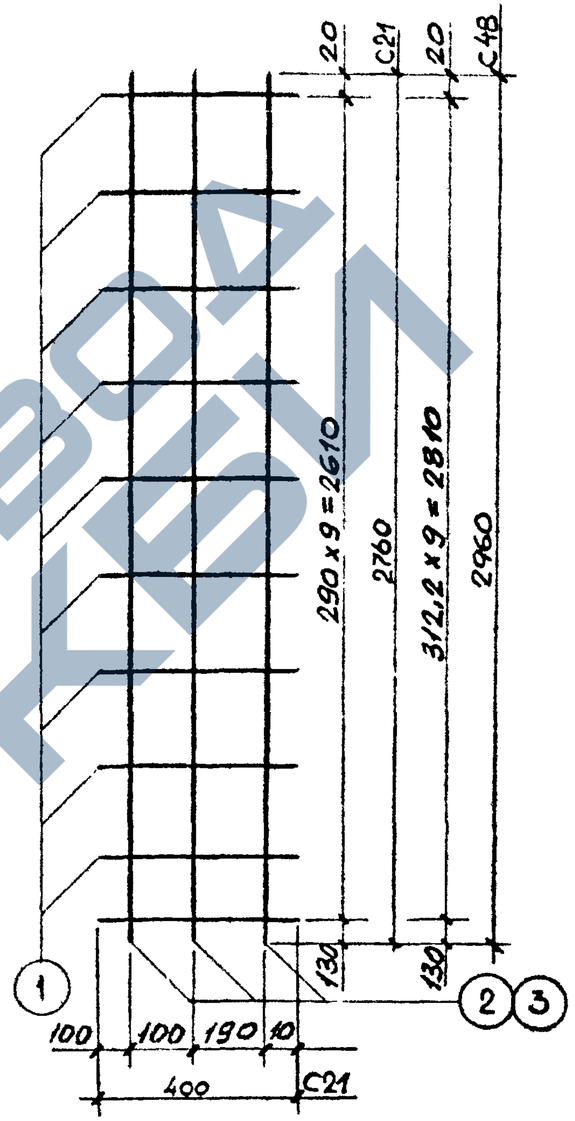

Спецификация стали на изделие							
Марка армат. издел.	№№ поз.	Сечение мм	Длина мм	Кол. шт.	Общая длина м	Масса кг	Общая масса, кг
C17	1	ф4ВрI	870	8	6.96	0,64	1,763
	2	ф5ВрI	1950	4	7,8	1,123	
C18	1	ф4ВрI	870	9	7,83	0,72	1,901
	3	ф5ВрI	2050	4	8,2	1,181	
C19	1	ф4ВрI	870	9	7,83	0,72	1,958
	4	ф5ВрI	2150	4	8,6	1,238	
C20	1	ф4ВрI	870	11	9,57	0,88	2,435
	5	ф5ВрI	2700	4	10,8	1,555	

Спецификация стали на изделие							
Марка армат. издел.	№№ поз.	Сечение мм	Длина мм	Кол. шт.	Общая длина м.	Масса кг	Общая масса кг
C21	1	ф5ВрI	400	10	4.0	0,576	1,338
	2	ф4ВрI	2760	3	8,28	0,762	
C48	1	ф5ВрI	400	10	4,0	0,576	1,393
	3	ф4ВрI	2960	3	8,88	0,817	

C17, C18, C19		
—		
C21; C48	Объемные элементы шахты лифта	ИЖ 237 вып.1, часть 2
—	Сетки C17; C18; C19; C20; C21; C48	Лист 5

1978	—		
Зав. отделом	Щукин		
Гл. констр.	Айзинсон		
Вед. констр.	Финельа		
Конструктор	Гарсия		
Конструктор	Голденко		

КТБ Мосортстройматериалы

ОДЧ

Лист	5а	ИЖ 237 вып 1, часть 2

https://zavodjbi.com/

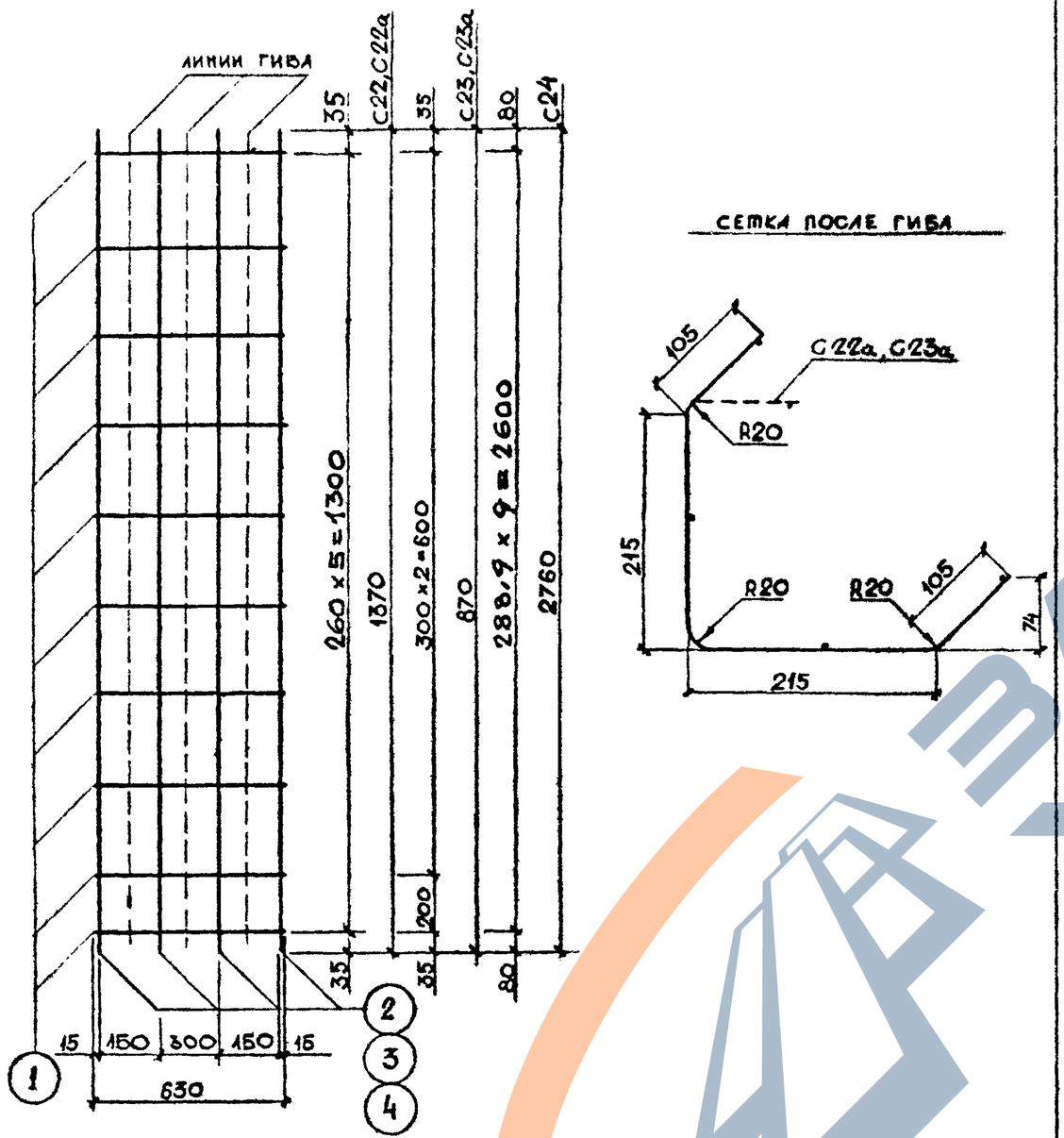

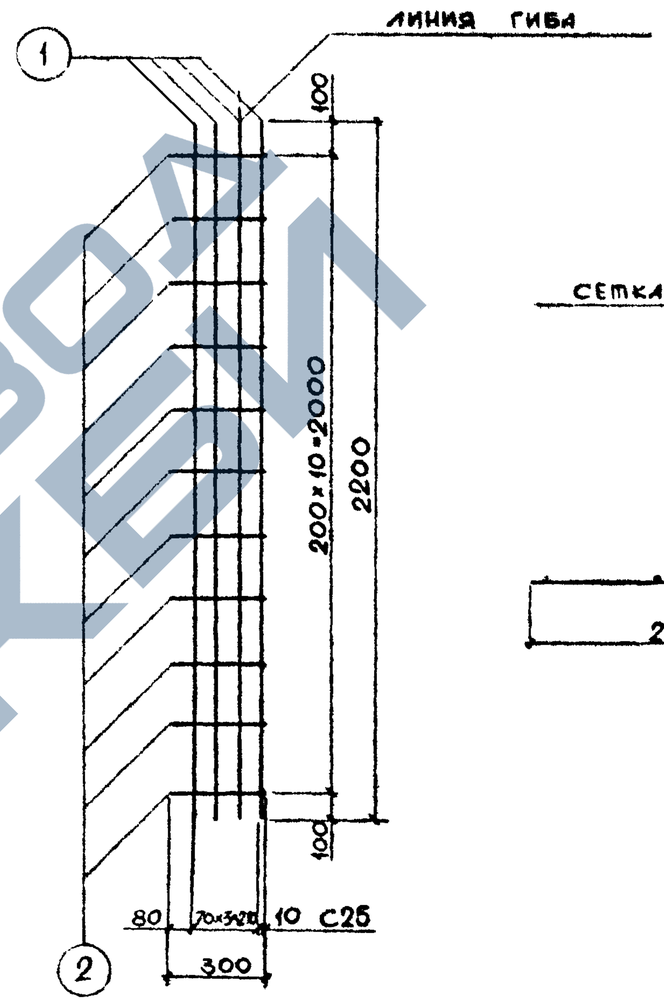

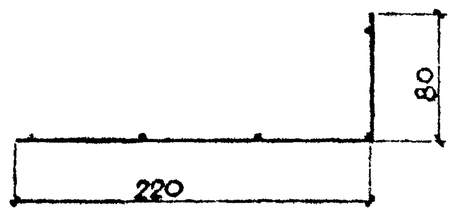

Марка армат. издел.	№№ поз.	Сечение мм.	Длина мм.	Кол. шт	Общая длина м.	Масса кг.	Общая масса кг.
С 22 С 22а	1	Ø5 ВрI	630	6	3,78	0,544	1,048
	2	Ø4 ВрI	1370	4	5,48	0,504	
С 23 С 23а	1	Ø5 ВрI	630	4	2,52	0,363	0,683
	3	Ø4 ВрI	870	4	3,48	0,32	
С 24	1	Ø5 ВрI	630	10	6,3	0,907	1,923
	4	Ø4 ВрI	2760	4	11,04	1,016	

С 22; С 23, С 24

—

Марка армат. издел.	№№ поз	Сечение мм	Длина мм	Кол. шт.	Общая длина м	Масса кг	Общая масса кг
С 25	1	Ø4 ВрI	2200	4	8,8	0,81	1,285
	2	Ø5 ВрI	300	11	3,3	0,475	

С 25	Объемные элементы шахты лифта	ИЖ 237 вып. 1 часть	
—	Сетки С22; С23; С24; С25;		Лист 6

1978	1		
Зав. отделом	Щукин		
Гл. констр.	Айзинсон		
Вед. констр.	Финельд		
Конструктор	Гарсия		
Конструктор	Гоголенко		
КТБ Мосоргстройматериалы	ОД4		

https://zavodjbi.com/

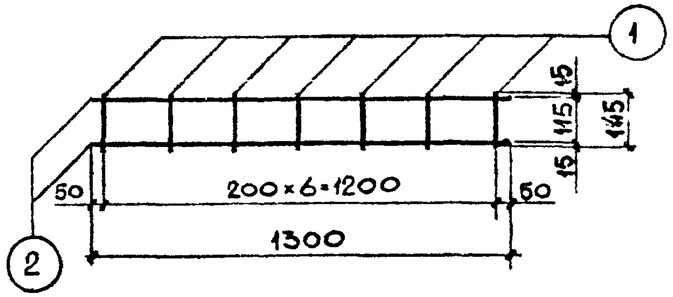

СПЕЦИФИКАЦИЯ СТАЛИ НА ИЗДЕЛИЕ								
МАРКА АРМАТ. ИЗДЕЛ.	№№ ПОЗ.	СЕЧЕНИЕ ММ.	ДЛИНА ММ	КОЛ ШТ.	ОБЩАЯ ДЛИНА М	МАССА КГ	ОБЩАЯ МАССА КГ.	С 27
С 27	1	Ø4 ВрI	145	7	1,015	0,09	1,12	—
	2	Ø8 AIII	1300	2	2,6	1,03		ЛИСТ 7а ИЖ 237 вып. 1 часть 2

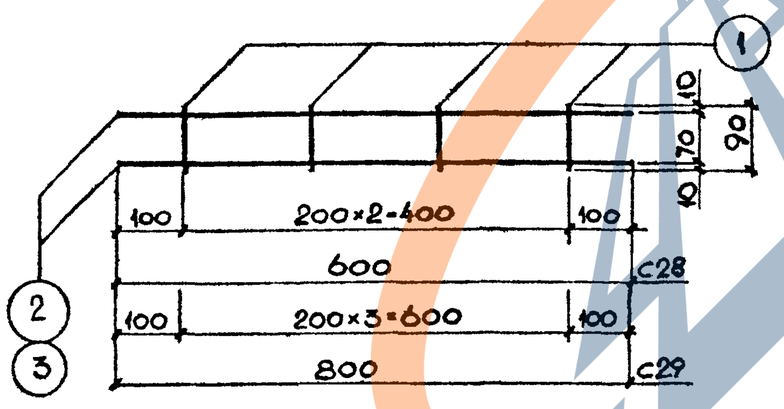

СПЕЦИФИКАЦИЯ СТАЛИ НА ИЗДЕЛИЕ								
МАРКА АРМАТ ИЗДЕЛ	№№ ПОЗ	СЕЧЕНИЕ ММ	ДЛИНА ММ.	КОЛ ШТ.	ОБЩАЯ ДЛИНА М	МАССА КГ	ОБЩАЯ МАССА КГ	С28 С29
С28	1	Ø4 ВрI	90	3	0,27	0,024	0,194	—
	2	Ø5 ВрI	600	2	1,2	0,17		
С29	1	Ø4 ВрI	90	4	0,36	0,032	0,252	
	3	Ø5 ВрI	800	2	1,6	0,22		ЛИСТ 7б ИЖ 237 вып. 1 часть 2

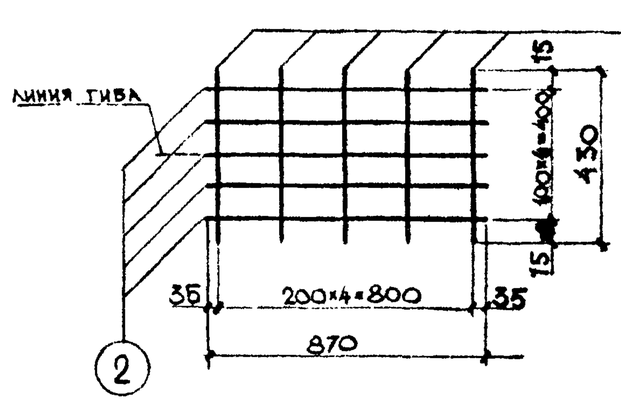

СЕТКА ПОСЛЕ ГИБА

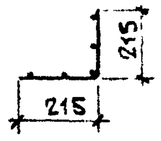

СПЕЦИФИКАЦИЯ СТАЛИ НА ИЗДЕЛИЕ							
МАРКА АРМАТ ИЗДЕЛ	№№ ПОЗ	СЕЧЕНИЕ ММ	ДЛИНА ММ	КОЛ ШТ	ОБЩАЯ ДЛИНА М	МАССА КГ	ОБЩАЯ МАССА КГ
С31	1	Ø5 ВрI	430	5	2,15	0,299	0,691
	2	Ø4 ВрI	870	5	4,35	0,392	

С 31	ОБЪЕМНЫЕ ЭЛЕМЕНТЫ ШАХТЫ ЛИФТА	ИЖ 237 вып. 1 часть 2
—	СЕТКИ С27; С28; С29; С31	ЛИСТ 7

ГИП	ШУКИН		1978
ЗАВ ОТДЕЛОМ	АЙЗИНСОН		1
ГЛ. КОНСТР.			
ВЕД КОНСТР	ФИНЕЛЬД		
КОНСТРУКТОР	ГАРСИЯ		
КОНСТРУКТОР	ГОРОДЕНКО		

КТБ МОСОРГСТРОЙМАТЕРИАЛЫ

ОДЧ

https://zavodjbi.com/

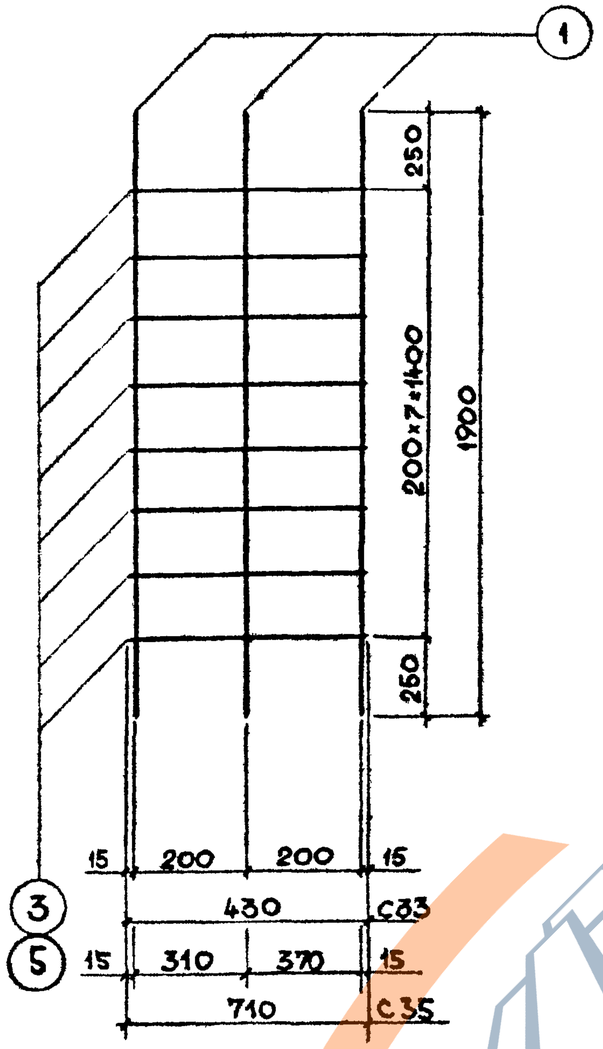

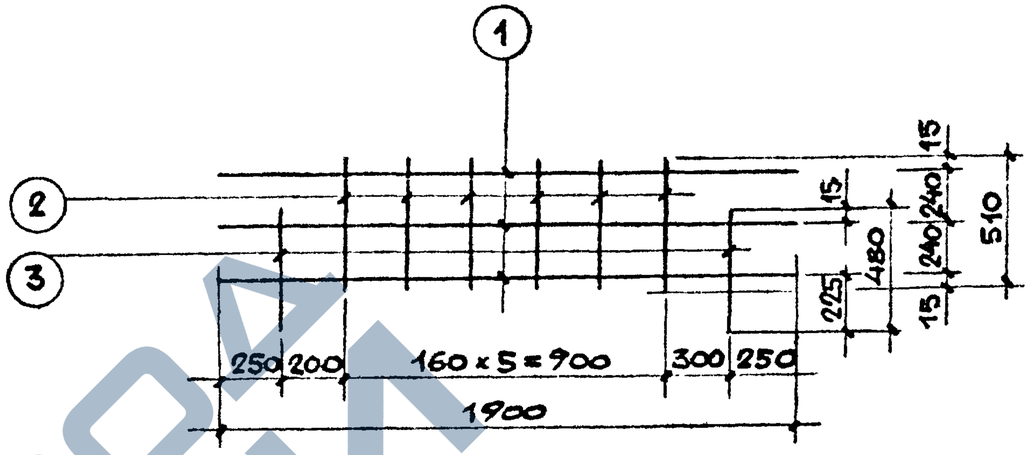

Спецификация стали на изделие

Марка армат. изделия	№№ поз.	Сечен. мм	Длина мм	Кол. шт.	Общая длина, м	Масса кг	Общая масса, кг
C34	1	Ф8АIII	1900	3	5,7	2,252	2,622
	2	Ф4ВрI	510	6	3,06	0,282	
	3	Ф4ВрI	480	2	0,96	0,088	

C 34

—

Лист 8б ИЖ 237 вып. 1 часть 2

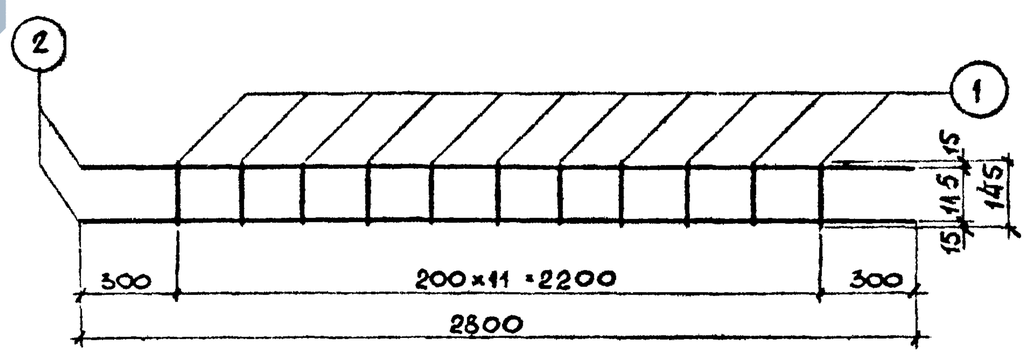

Спецификация стали на изделие

Марка армат. издел.	№№ поз.	Сечение мм	Длина мм.	Кол. шт.	Общая длина м.	Масса кг	Общая масса кг
C37	1	Ф4ВрI	143	12	1,74	0,167	2,37
	2	Ф8АIII	2800	2	5,6	2,21	

C 37	Объемные элементы шахты лифта	ИЖ 237 вып. 1 часть 6
—	Сетки: C33; C34; C35; C37	Лист 8

Спецификация стали на изделие

Марка армат. издел.	№№ поз	Сечение мм	Длина мм.	Кол. шт.	Общая длина м.	Масса кг.	Общая масса кг
C33	1	Ф8АIII	1900	3	5,7	2,25	2,566
	3	Ф4ВрI	430	8	3,44	0,316	
C35	1	Ф8АIII	1900	3	5,7	2,25	2,772
	5	Ф4ВрI	710	8	5,68	0,522	

C33, C35

—

Лист 8а ИЖ 237 вып. 1 часть 2

1978	1		
Зав. отделом	Шукин		
Гл. констр.	Айзинсон		
Вед. констр.	Финельд		
Конструктор	Гарсия		
Конструктор	Гоголенко		

КТБ Мосоргстройматериалы

ОДЧ

https://zavodjbi.com/

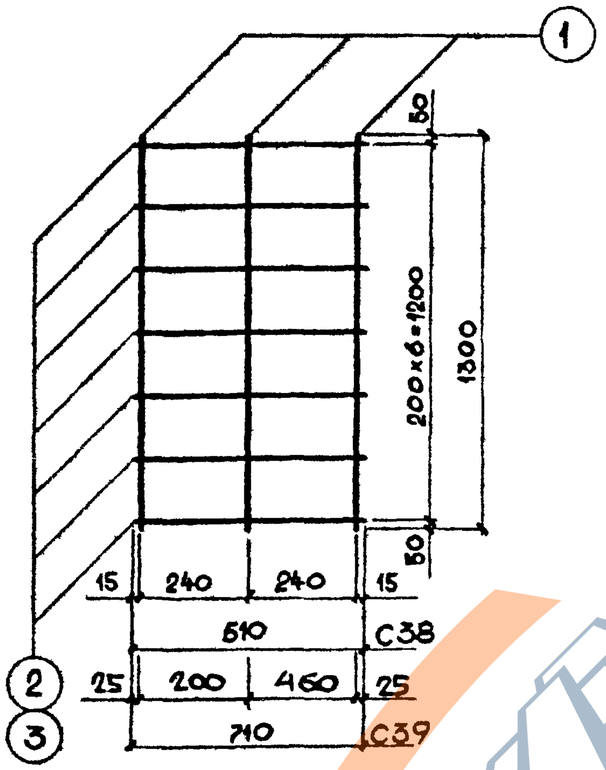

Марка армат. издел.	№№ поз	Сечение мм	Длина мм	Кол. шт.	Общая длина м	Масса кг	Общая масса кг
C38	1	Ф8АIII	1300	3	3,9	1,54	1,868
	2	Ф4ВрI	510	7	3,57	0,328	
C39	1	Ф8АIII	1300	3	3,9	1,54	1,997
	3	Ф4ВрI	710	7	4,97	0,457	

Спецификация стали на изделие

C38, C39

—

лист 9а ИЖ 237вып.1 часть 2

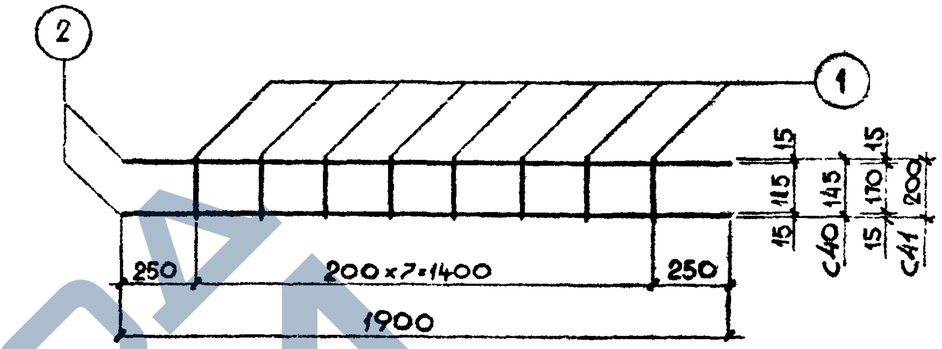

Марка армат. издел.	№№ поз	Сечение мм	Длина мм	Кол. шт.	Общая длина м	Масса кг	Общая масса кг
C40	1	Ф4ВрI	185	8	1,16	0,107	1,608
	2	Ф8АIII	1900	2	3,8	1,501	
C41	1	Ф4ВрI	200	8	1,6	0,147	1,648
	2	Ф8АIII	1900	2	3,8	1,501	

Спецификация стали на изделие

C40, C41

—

лист 9б ИЖ 237вып.1 часть 2

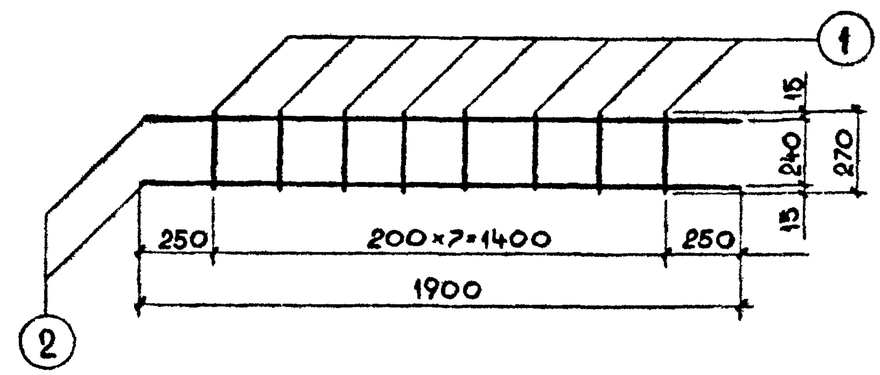

Марка армат. издел.	№№ поз	Сечение мм.	Длина мм	Кол. шт.	Общая длина м.	Масса кг	Общая масса кг.
C42	1	Ф4ВрI	270	8	2,16	0,199	1,70
	2	Ф8АIII	1900	2	3,8	1,501	

Спецификация стали на изделие

C42	Объемные элементы шахты лифта	ИЖ 237вып.1 часть 2
—	Сетки C38, C39; C40; C41; C42	Лист 9

1978	1		
Зав. отделом	Щукин		
Гл. констр.	Айзинсон		
Вед. констр.	Финельд		
Конструктор	Гарсия		
Конструктор	Голдешко		

КТБ Мосоргстройматериалы

ОДЧ

https://zavodjbi.com/

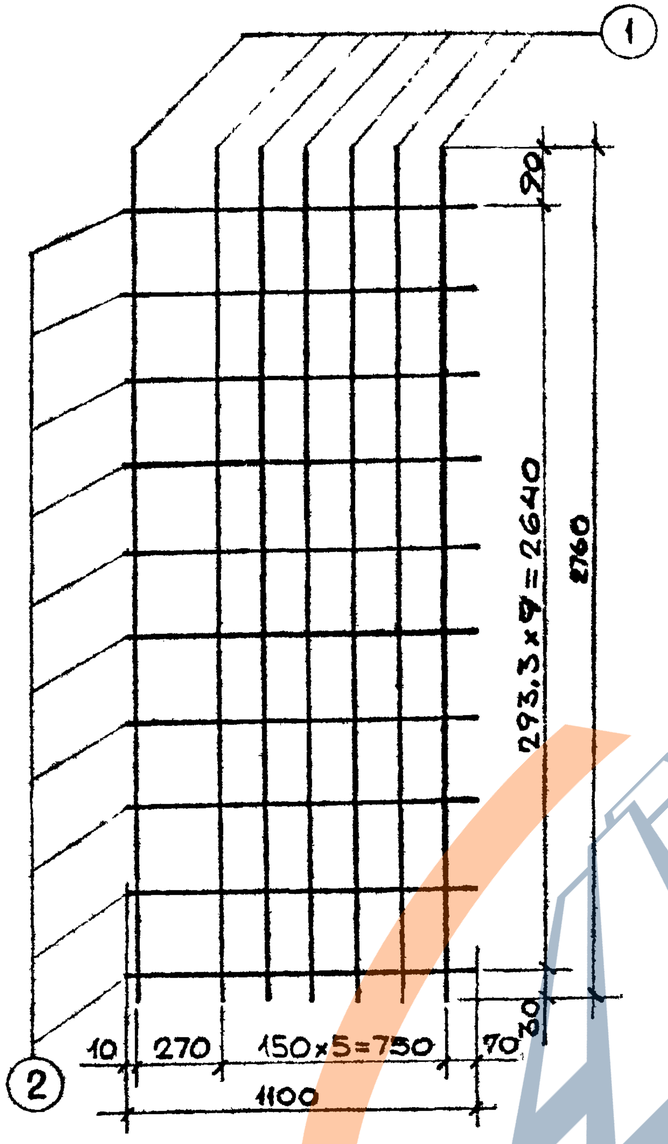

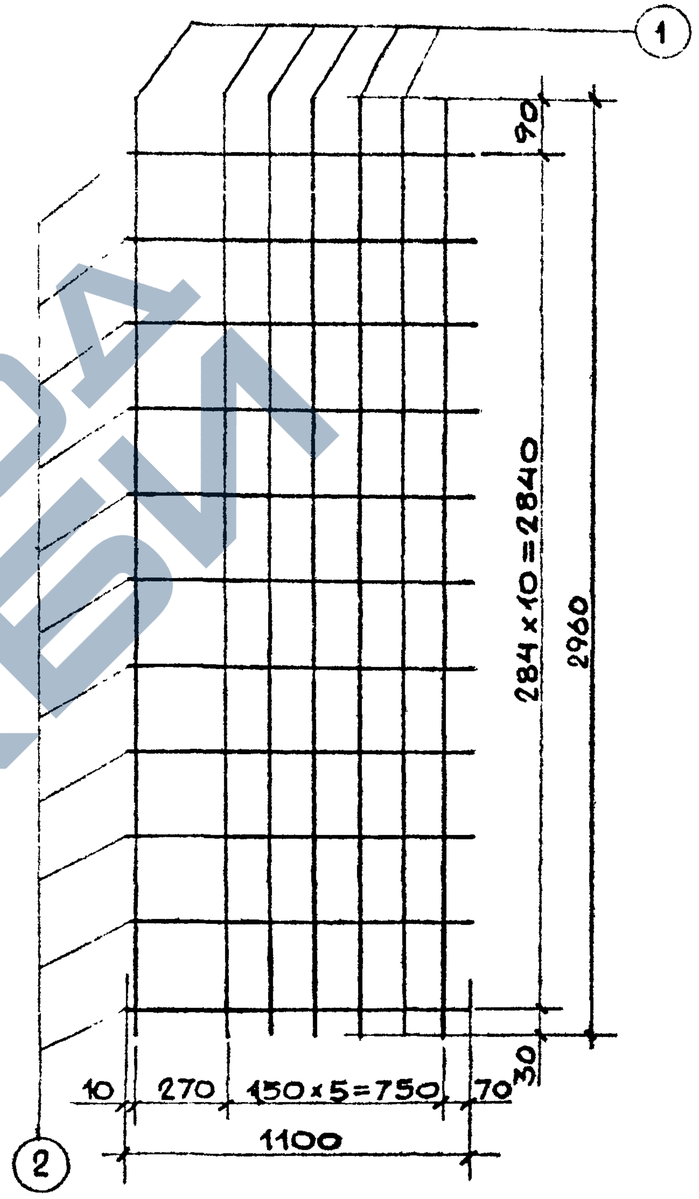

СПЕЦИФИКАЦИЯ СТАЛИ НА ИЗДЕЛИЕ							
МАРКА АРМАТ. ИЗДЕЛ.	№№ ПОЗ.	СЕЧЕНИЕ ММ	ДЛИНА ММ	КОЛ ШТ.	ОБЩАЯ ДЛИНА М	МАССА КГ	ОБЩАЯ МАССА КГ
С43	1	Ф4ВрI	2760	7	19,32	1,777	3,361
	2	Ф5ВрI	1100	10	11,0	1,584	

С43		
—		
лист	10а	ИЖ 237 вып. 1 часть 2

СПЕЦИФИКАЦИЯ СТАЛИ НА ИЗДЕЛИЕ							
МАРКА АРМАТ ИЗДЕЛ	№№ ПОЗ.	СЕЧЕНИЕ ММ	ДЛИНА ММ	КОЛ ШТ.	ОБЩАЯ ДЛИНА М.	МАССА КГ	ОБЩАЯ МАССА КГ.
С44	1	Ф4ВрI	2960	7	20,72	1,906	3,648
	2	Ф5ВрI	1100	11	12,1	1,742	

С44	ОБЪЕМНЫЕ ЭЛЕМЕНТЫ ШАХТЫ ЛИФТА	ИЖ 237 вып. 1 часть 2
—	СЕТКИ С43; С44	лист 10

1978	1		
ЗАВ ОТДЕЛОМ	ЩУКИН		
ГЛ. КОНСТР.	АЙЗИНСОН		
ВЕД КОНСТР	ФИНЕЛЬА		
КОНСТРУКТОР	ГАРСИЯ		
КОНСТРУКТОР	ГОГОЛЕВСКО		

КТБ МОСОРГСТРОЙМАТЕРИАЛЫ

ОДЧ

ЗАВОД ЖБИ

https://zavodjbi.com/

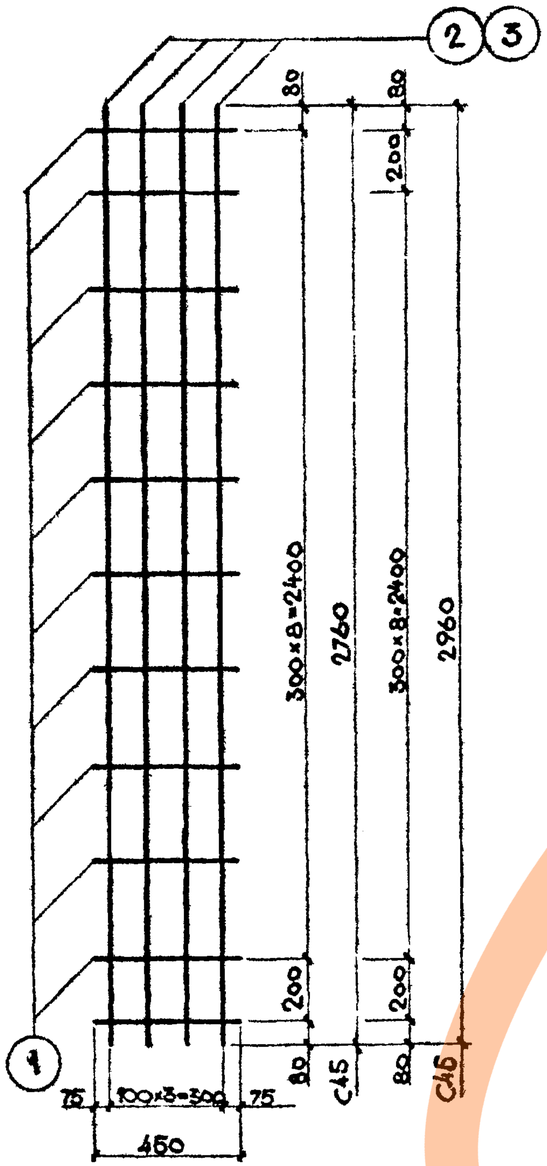

Спецификация стали на изделие								
Марка армат. изделия	№№ поз	Сечение мм	Длина, мм	Кол., шт.	Общая длина, м	Масса, кг	Общая масса, кг	
C45	1	Ф6 ВрI	450	10	4,5	0,648	1,664	C45; C46
	2	Ф4 ВрI	2760	4	11,04	1,016		—
C46	1	Ф6 ВрI	450	11	4,95	0,713	1,802	
	3	Ф4 ВрI	2960	4	11,84	1,089		Лист 11а ИЖ 237 вып. 1/2 часть 2

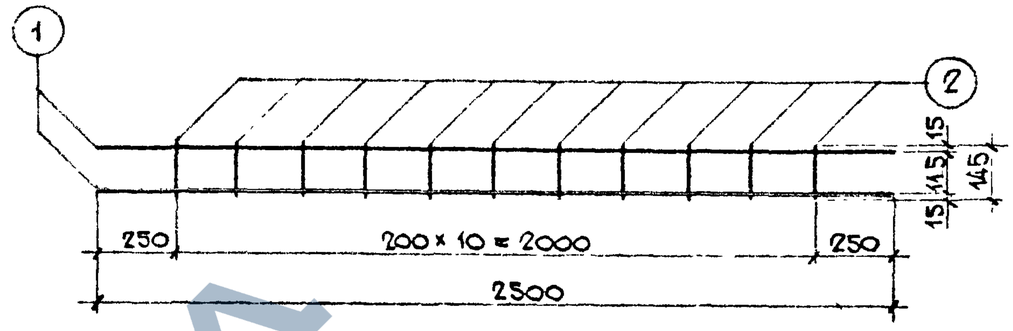

Спецификация стали на изделие								
Марка армат. изделия	№№ поз	Сечение мм	Длина, мм	Кол., шт.	Общая длина, м	Масса, кг	Общая масса, кг	C47
C47	1	Ф8 AIII	2500	2	5,0	1,975	2,122	—
	2	Ф4 ВрI	145	11	1,595	0,147		
								Лист 11б ИЖ 237 вып. 1. часть 2

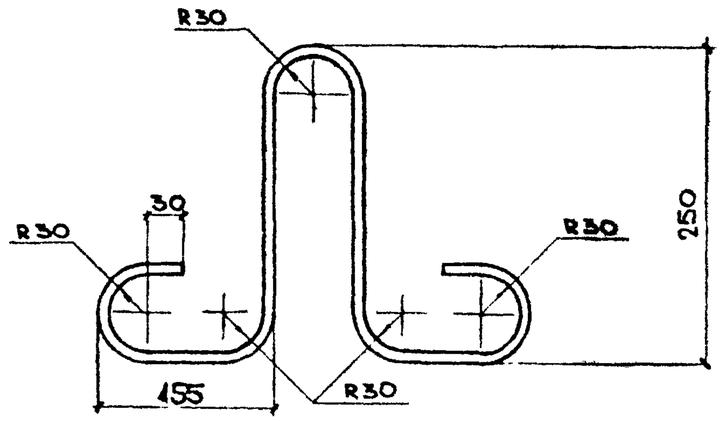

Спецификация стали на изделие							
Марка армат издел	№№ поз	Сечение мм	Длина мм.	Кол шт.	Общая длина м	Масса кг	Общая масса кг
ПБ10	—	Ф10 AI	990	1	0,99	0,611	0,611

ПБ10	Объемные элементы шахты лифта	ИЖ 237 вып. 1 часть 2
—	Сетки C45; C46; C47; ПБ10	Лист 11

Зав. отделом	Щукин		1978
Гл. констр.	Айзинсон		1
Вед. констр.	Финельда		
Конструктор	Гарсия		
Конструктор	Гоголенко		

КТБ Мосоргстройматериалы

ОД4

1978	1		
Зав отделом	Щукин		
Гл констр	Арбинсон		
Вед констр	Фичельд		
Конструктор	Гарсия		
Конструктор	Гопоненко		

КПБ Мосоргстройматериалы

ОДЧ

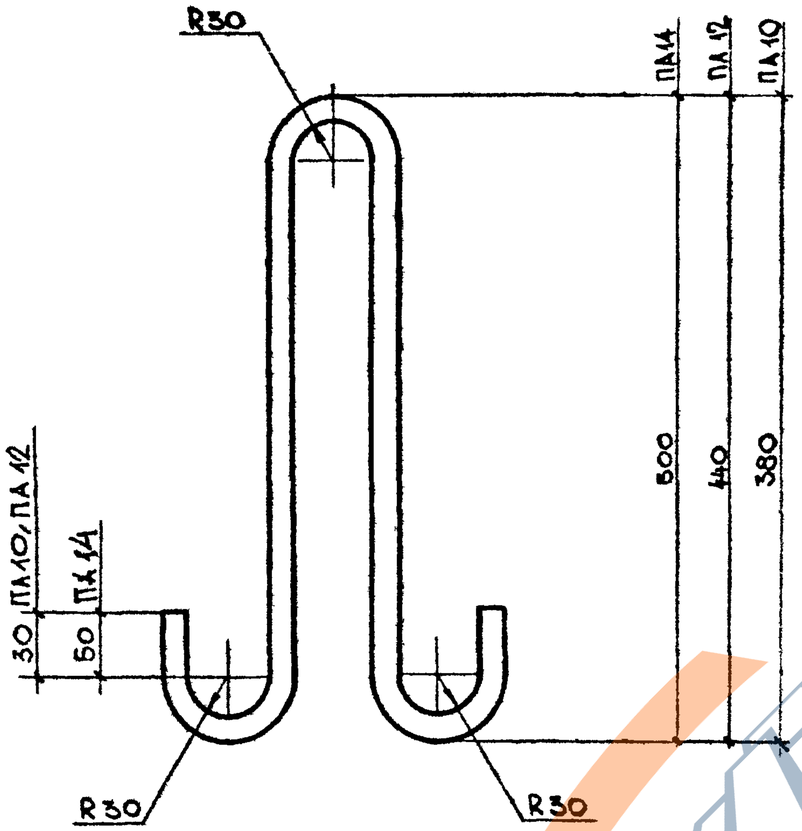

СПЕЦИФИКАЦИЯ СТАЛИ НА ИЗДЕЛИЕ								
МАРКА АРМАТ ИЗДЕЛ	№№ ПОЗ	СЕЧЕНИЕ ММ	ДЛИНА ММ	КОЛ ШТ	ОБЩАЯ ДЛИНА М	МАССА КГ	ОБЩАЯ МАССА КГ.	
ПА14	—	⌀14АI	1275	1	1,275	1,54	1,54	ПА14; ПА12; ПА10
ПА12	—	⌀12АI	1110	1	1,11	0,99	0,99	——
ПА10	—	⌀10АI	990	1	0,99	0,611	0,611	
	—							

лист	12а	ИЖ 237 вып.1 часть 2

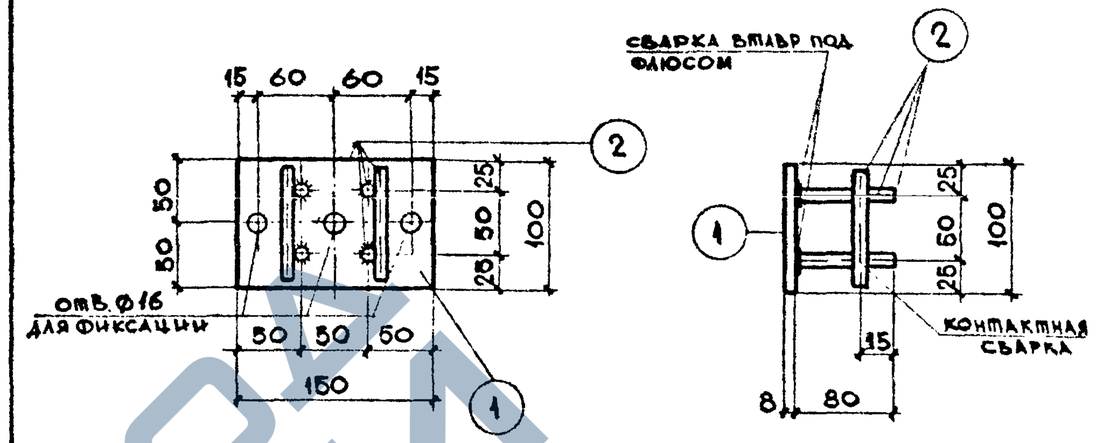

СПЕЦИФИКАЦИЯ СТАЛИ НА ИЗДЕЛИЕ								
МАРКА АРМАТ ИЗДЕЛ	№№ ПОЗ	СЕЧЕНИЕ ММ	ДЛИНА ММ	КОЛ ШТ	ОБЩАЯ ДЛИНА М	МАССА КГ	ОБЩАЯ МАССА КГ	МЛ 1
МЛ 1	1	-8×100	150	1	0,15	0,94	1,29	——
	2	⌀10АII	95	6	0,57	0,35		

лист	12б	ИЖ 237 вып.1 часть 2

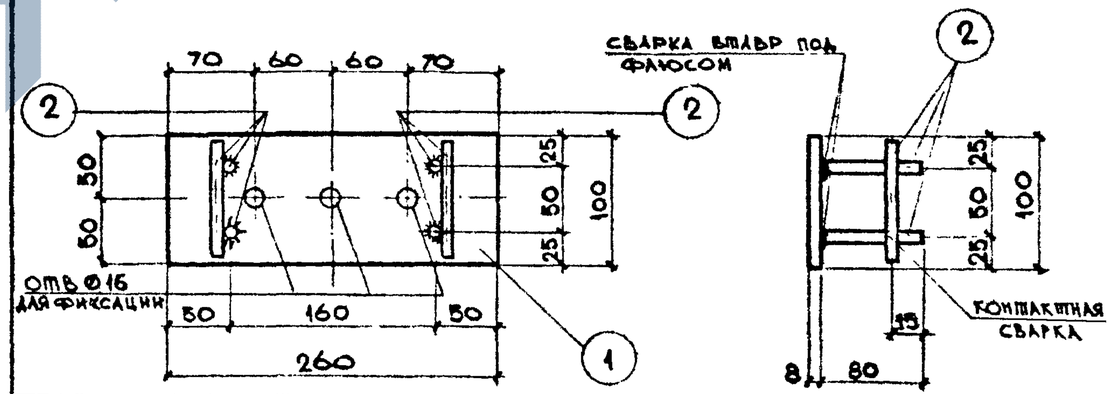

СПЕЦИФИКАЦИЯ СТАЛИ НА ИЗДЕЛИЕ								
МАРКА АРМАТ. ИЗДЕЛ	№№ ПОЗ	СЕЧЕНИЕ ММ	ДЛИНА ММ	КОЛ ШТ.	ОБЩАЯ ДЛИНА М	МАССА КГ	ОБЩАЯ МАССА КГ	
МЛ 2	1	-8×100	260	1	0,26	1,632	1,982	
	2	⌀10АII	95	6	0,57	0,350		

МЛ 2	ОБЪЕМНЫЕ ЭЛЕМЕНТЫ ШАХТЫ ЛИФТА		ИЖ 237 вып.1 часть 2
——	МЕТАЛ ПА14, ПА12, ПА10; ЗАКЛАДНЫЕ ДЕТАЛИ МЛ1, МЛ2.		лист 12

https://zavodjbi.com/

https://zavodjbi.com/

1978 | 1

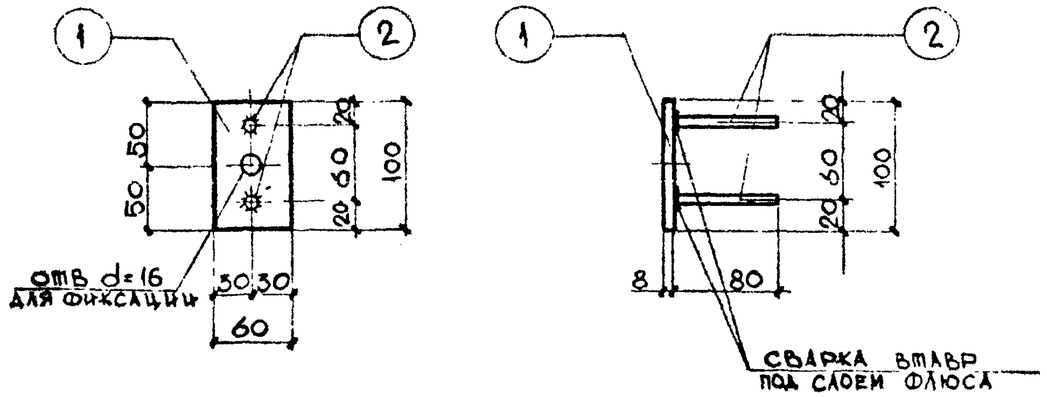

СПЕЦИФИКАЦИЯ СТАЛИ НА ИЗДЕЛИЕ

МАРКА АРМАТ. ИЗДЕЛ	№№ ПОЗ.	СЕЧЕНИЕ ММ	ДЛИНА ММ	КОЛ. ШТ.	ОБЩАЯ ДЛИНА М	МАССА КГ	ОБЩАЯ МАССА КГ
МЛ3	1	-8×60	100	1	0,1	0,577	0,455
	2	Ф8АIII	95	2	0,19	0,078	

МЛ3

—

ЛИСТ	13а	ИЖ 237 вып.1 часть 2

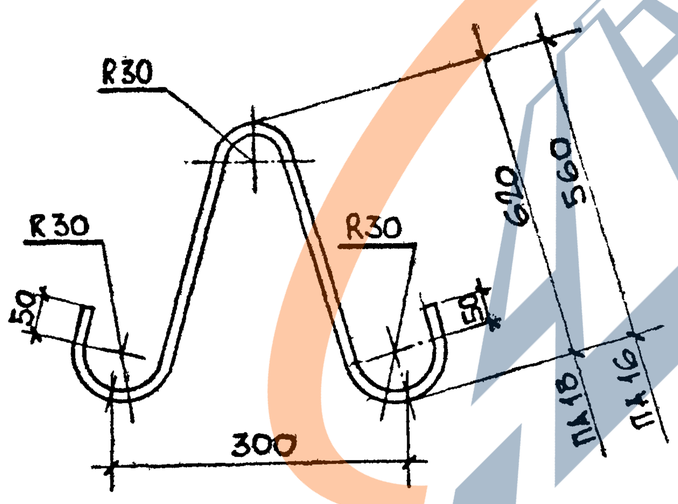

СПЕЦИФИКАЦИЯ СТАЛИ НА ИЗДЕЛИЕ

МАРКА АРМАТ. ИЗДЕЛ.	№№ ПОЗ.	СЕЧЕНИЕ ММ	ДЛИНА, ММ	КОЛ. ШТ.	ОБЩАЯ ДЛИНА, М	МАССА, КГ	ОБЩАЯ МАССА, КГ
ПА18	—	Ф18АI	1515	1	1,515	3,03	3,03
ПА16	—	Ф16АI	1395	1	1,395	2,20	2,20

ЛИСТ	13б	ИЖ237вып.1 ЧАСТЬ 2

ГИП	ЩУКИН	
ЗАВ. ОТДЕЛОМ	АЙЗИНСОН	
ГЛ. КОНСТР.	ОЧНЕВА	
ВЕД. КОНСТР.	ГАРСИЯ	
КОНСТРУКТОР	ГОТОЛЕНКО	
КОНСТРУКТОР		

КТБ Мосоргстройматериалы

ОДЧ

ОБЪЕМНЫЕ ЭЛЕМЕНТЫ ШАХТЫ ЛИФТА

ИЖ 237 вып.1 часть 2

—

ЗАКЛАДНАЯ ДЕТАЛЬ МЛ3. ПЕТЛИ ПА18, ПА16

ЛИСТ 13

https://zavodjbi.com/

1978

Зав отделом	Щукин	
Гл констр	Айзинсон	
Вед констр	Финельд	
Конструктор	Гарсия	

КПБ
Мосоргстройматериалы
ОДН

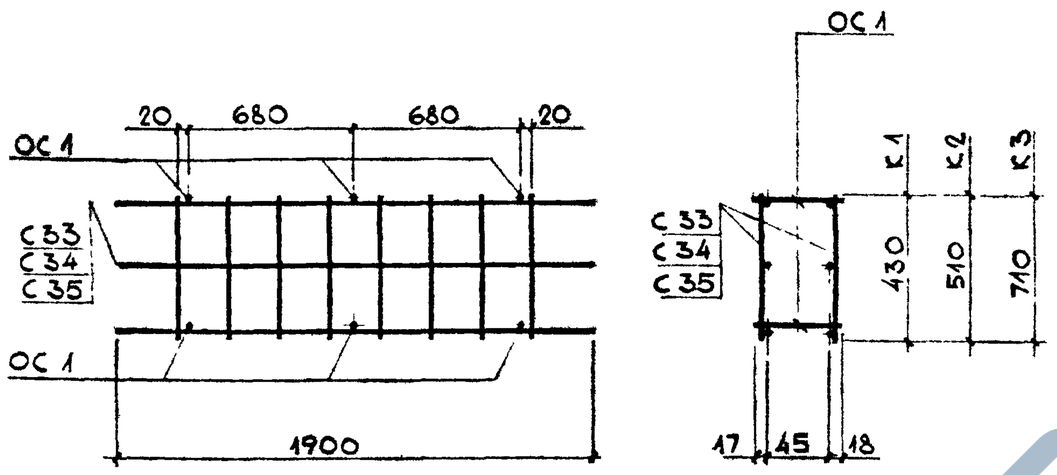

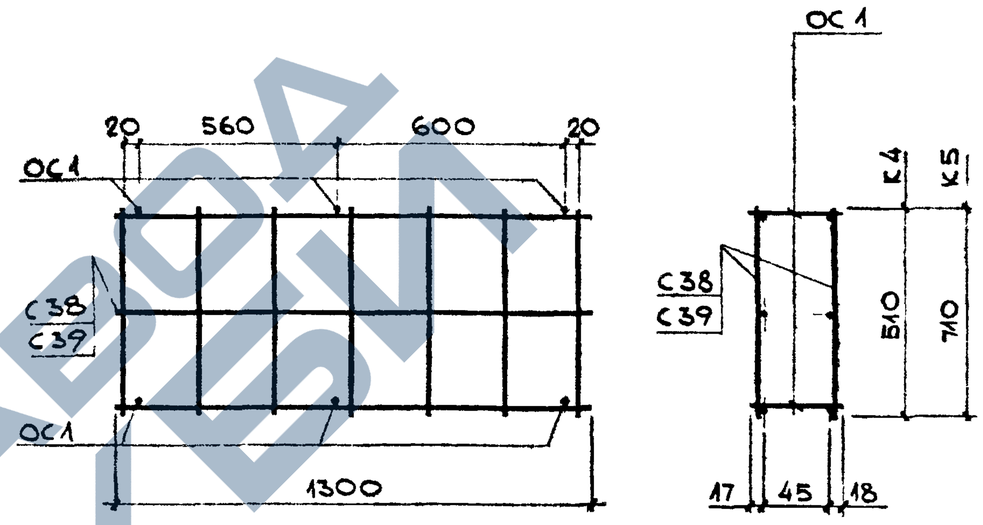

СПЕЦИФИКАЦИЯ СТАЛИ НА ИЗДЕЛИЕ

Марка издел.		№ поз.	Сечение мм	Длина мм.	Кол шт.	Общая длина м.	Масса кг.	Общая масса кг.
К1	С33	—	—	1900	2	—	5,132	5,238
	ОС1	—	⌀6АI	80	6	0,48	0,106	
К2	С34	—	—	1900	2	—	5,24	5,346
	ОС1	—	⌀6АI	80	6	0,48	0,106	
К3	С35	—	—	1900	2	—	5,544	5,65
	ОС1	—	⌀6АI	80	6	0,48	0,106	

К1; К2; К3

СПЕЦИФИКАЦИЯ СТАЛИ НА ИЗДЕЛИЕ

Марка издел.		№ поз.	Сечение мм	Длина мм	Кол шт	Общая длина м	Масса кг	Общая масса кг.
К4	С38	—	—	1300	2	—	3,736	3,842
	ОС1	—	⌀6АI	80	6	0,48	0,106	
К5	С39	—	—	1300	2	—	3,994	4,10
	ОС1	—	⌀6АI	80	6	0,48	0,106	

К4, К5,

ОБЪЕМНЫЕ ЭЛЕМЕНТЫ ШАХТЫ ЛИФТА

КАРКАСЫ: К1, К2, К3, К4, К5,

1978

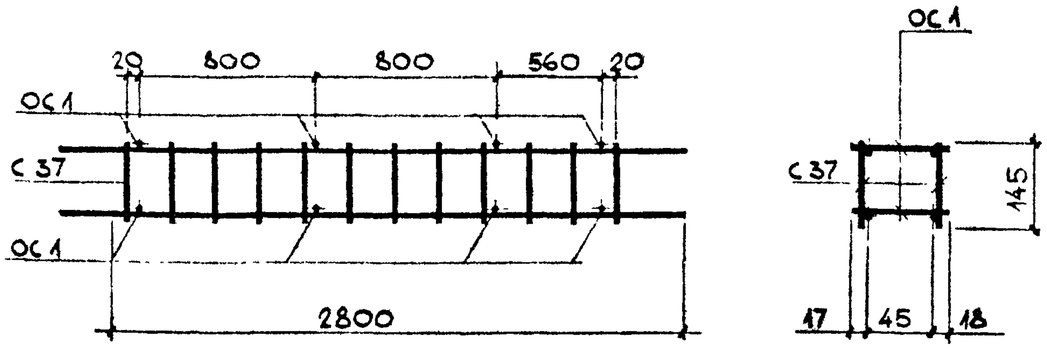

СПЕЦИФИКАЦИЯ СТАЛИ НА ИЗДЕЛИЕ									
МАРКА ИЗДЕЛ.		№№ ПОЗ.	СЕЧЕНИЕ ММ	ДЛИНА ММ	КОЛ. ШТ.	ОБЩАЯ ДЛИНА М	МАССА КГ.	ОБЩАЯ МАССА КГ	К6
К6	С37	—	—	2800	2	—	4,74	4,882	—
	ОС1	—	⌀6AI	80	8	0,64	0,142		Лист 15а ИИ 237 вып. 1 часть 2

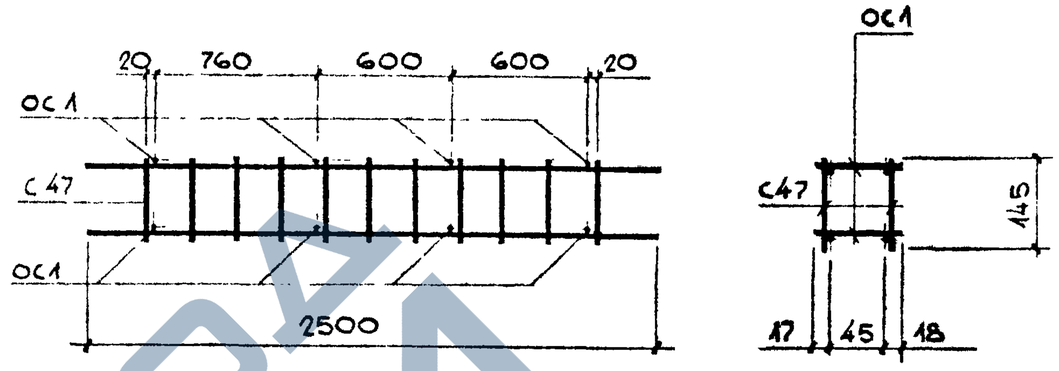

СПЕЦИФИКАЦИЯ СТАЛИ НА ИЗДЕЛИЕ									
МАРКА ИЗДЕЛ.		№№ ПОЗ	СЕЧЕНИЕ ММ.	ДЛИНА ММ.	КОЛ ШТ.	ОБЩАЯ ДЛИНА М	МАССА КГ	ОБЩАЯ МАССА КГ.	К8
К8	С47	—	—	2500	2	—	4,244	4,386	—
	ОС1	—	⌀6AI	80	8	0,64	0,142		Лист 15б ИИ 237 вып. 1 часть 2

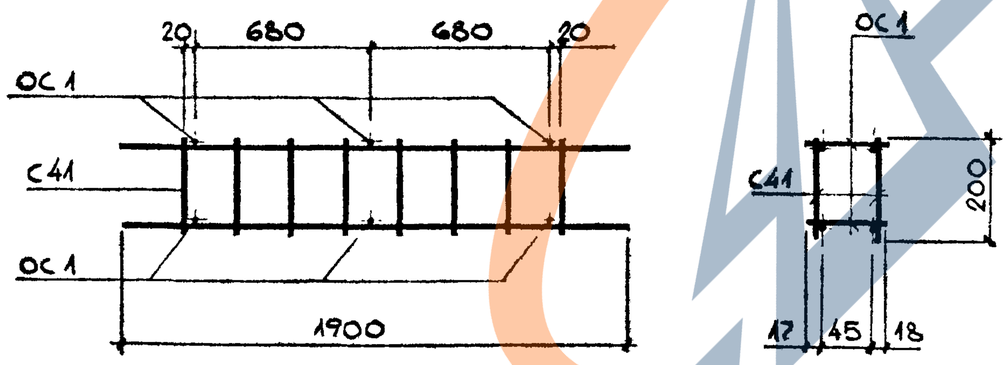

СПЕЦИФИКАЦИЯ СТАЛИ НА ИЗДЕЛИЕ									
МАРКА ИЗДЕЛ.		№№ ПОЗ.	СЕЧЕНИЕ ММ.	ДЛИНА ММ	КОЛ ШТ	ОБЩАЯ ДЛИНА М.	МАССА КГ	ОБЩАЯ МАССА КГ	К7
К7	С41	—	—	1900	2	—	3,296	3,402	—
	ОС1	—	⌀6AI	80	6	0,48	0,106		Лист 15б ИИ 237 вып. 1 часть 2

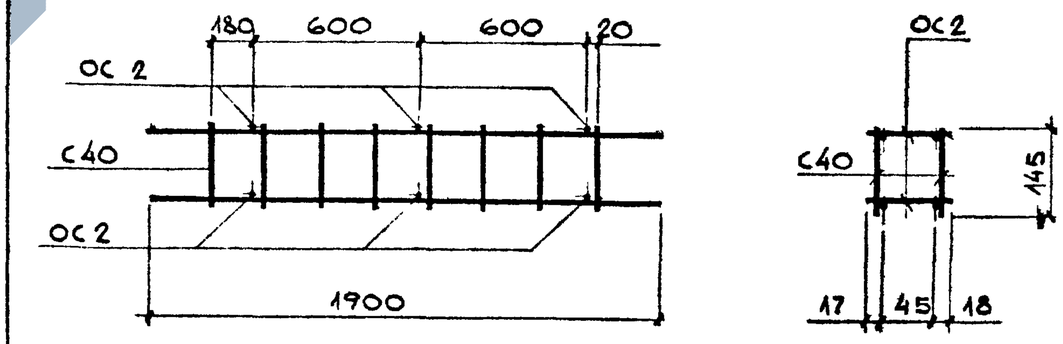

СПЕЦИФИКАЦИЯ СТАЛИ НА ИЗДЕЛИЕ								
МАРКА ИЗДЕЛ		№№ ПОЗ	СЕЧЕНИЕ ММ	ДЛИНА ММ	КОЛ ШТ.	ОБЩАЯ ДЛИНА М	МАССА КГ	ОБЩАЯ МАССА КГ
К9	С40	—	—	1900	2	—	3,216	3,322
	ОС1	—	⌀6AI	80	6	0,48	0,106	

К 9	ОБЪЕМНЫЕ ЭЛЕМЕНТЫ ШАХТЫ ЛИФТА	ИИ 237 вып. 1 часть 2
—	КАРКАСЫ К6, К7, К8; К9,	Лист 15

Зав. отделом	Щукин	
Гл. констр.	Дизинсон	
Вед. констр.	Финельд	
Конструктор	Гарсия	

КТБ Мосоргстройматериалы

ОДИ