ГОСУДАРСТВЕННЫЙ КОМИТЕТ СОВЕТА МИНИСТРОВ СССР ПО ДЕЛАМ СТРОИТЕЛЬСТВА
/ ГОССТРОЙ СССР /

ТИПОВЫЕ КОНСТРУКЦИИ, ИЗДЕЛИЯ И УЗЛЫ ЗДАНИЙ И СООРУЖЕНИЙ

Серия 1.420-12
/ДОПОЛНЕНИЕ К СЕРИИ ИИ20/70/

КОНСТРУКЦИИ МНОГОЭТАЖНЫХ ПРОИЗВОДСТВЕННЫХ ЗДАНИЙ С СЕТКАМИ КОЛОНН 6 х 6 И 9 х 6 М

ПОД НАГРУЗКИ СООТВЕТСТВЕННО ДО 2500 И 1500 КГС/М²

Выпуск 3

ЖЕЛЕЗОБЕТОННЫЕ КОЛОННЫ С ПРИМЕНЕНИЕМ СТЫКОВ НА ВАННОЙ СВАРКЕ ВЫСОТЫ ЭТАЖЕЙ 6,0 М; 7,2 М И 10,8 М

Часть 2

РАБОЧИЕ ЧЕРТЕЖИ

15754-02
ЦЕНА 3-24

https://zavodjbi.com/

https://zavodjbi.com/

ЦЕНТРАЛЬНЫЙ ИНСТИТУТ ТИПОВОГО ПРОЕКТИРОВАНИЯ
ГОССТРОЯ СССР

Москва, А-445, Смольная ул., 22

Сдано в печать 1979 года

Заказ № 4051 Тираж 1800 экз.

https://zavodjbi.com/

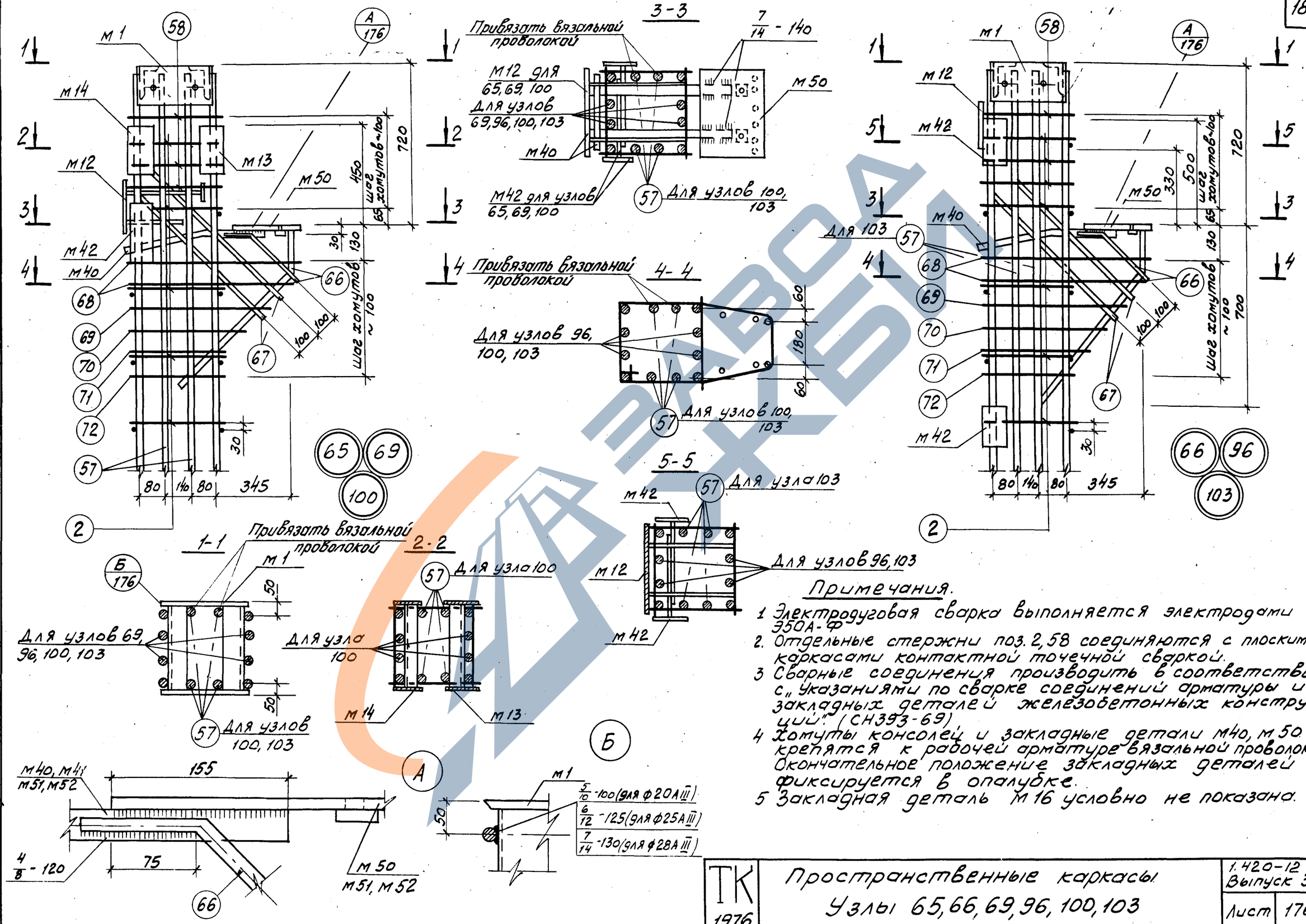

Примечания.

1. Электродуговая сварка выполняется электродами Э50А-Ф
2. Отдельные стержни поз. 2,58 соединяются с плоскими каркасами контактной точечной сваркой.
3. Сварные соединения производить в соответствии с „Указаниями по сварке соединений арматуры и закладных деталей железобетонных конструкций" (СН393-69)
4. Хомуты консолей и закладные детали М40, М50 крепятся к рабочей арматуре вязальной проволокой. Окончательное положение закладных деталей фиксируется в опалубке.
5. Закладная деталь М16 условно не показана.

ТК 1976	Пространственные каркасы. Узлы 65, 66, 69, 96, 100, 103	1.420-12 Выпуск 3
		Лист 176

15754-02 2

Шифр
Марка-лист
Инв. №
Инженер Петрова
Проверил Горячева
Смирнов
Уранов
Чечелёва
Корнюшина
Гл. констр. и нач. отдела
Нач. сектора
Рук. группы

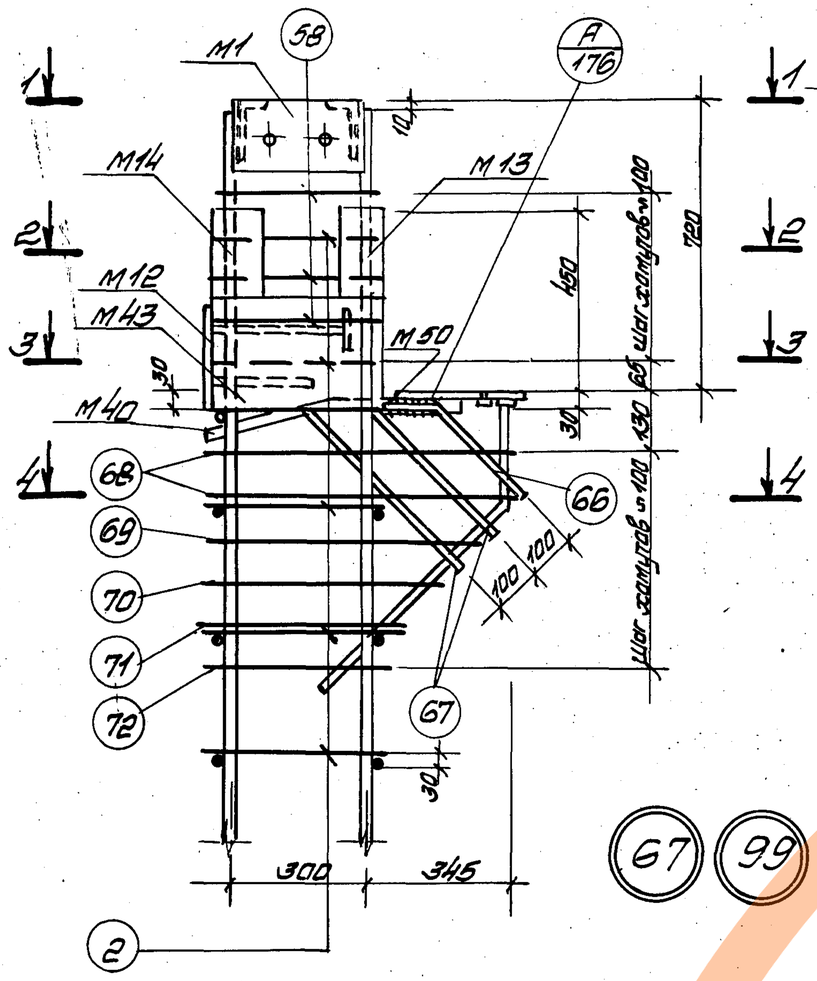

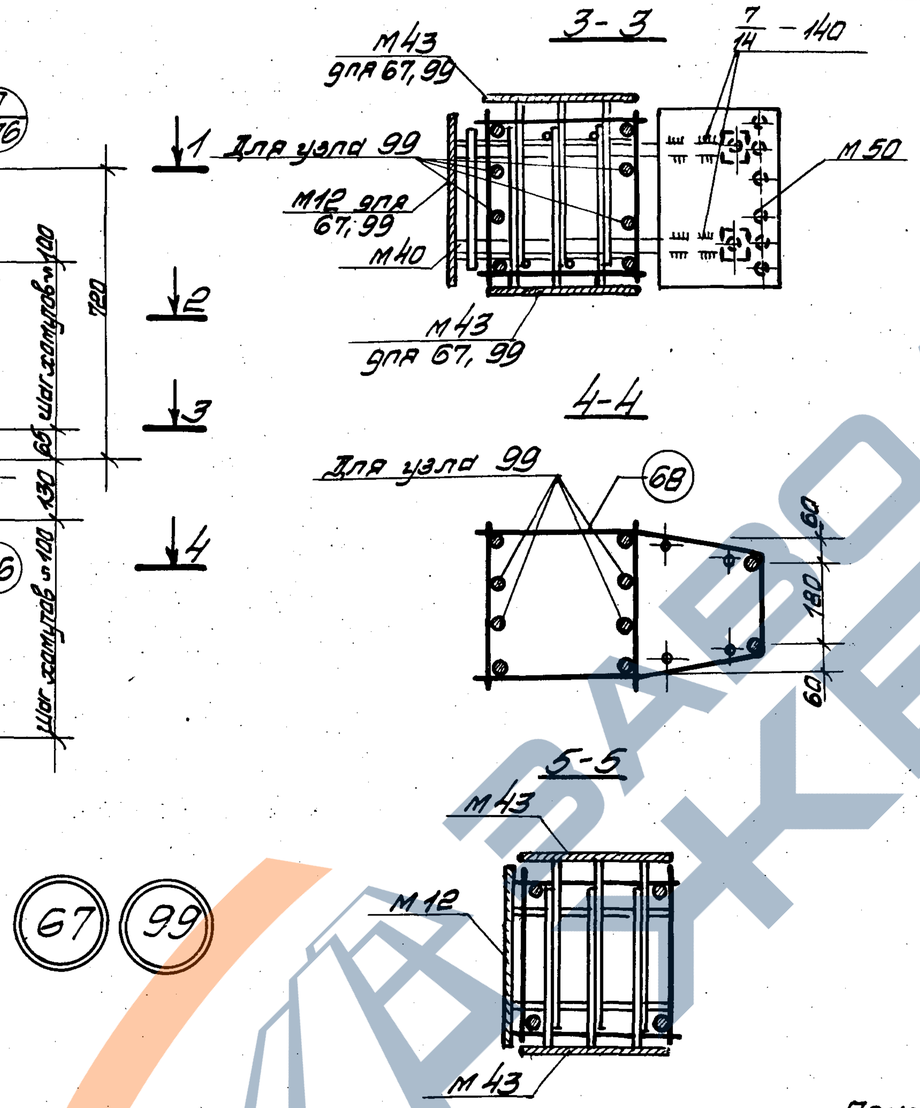

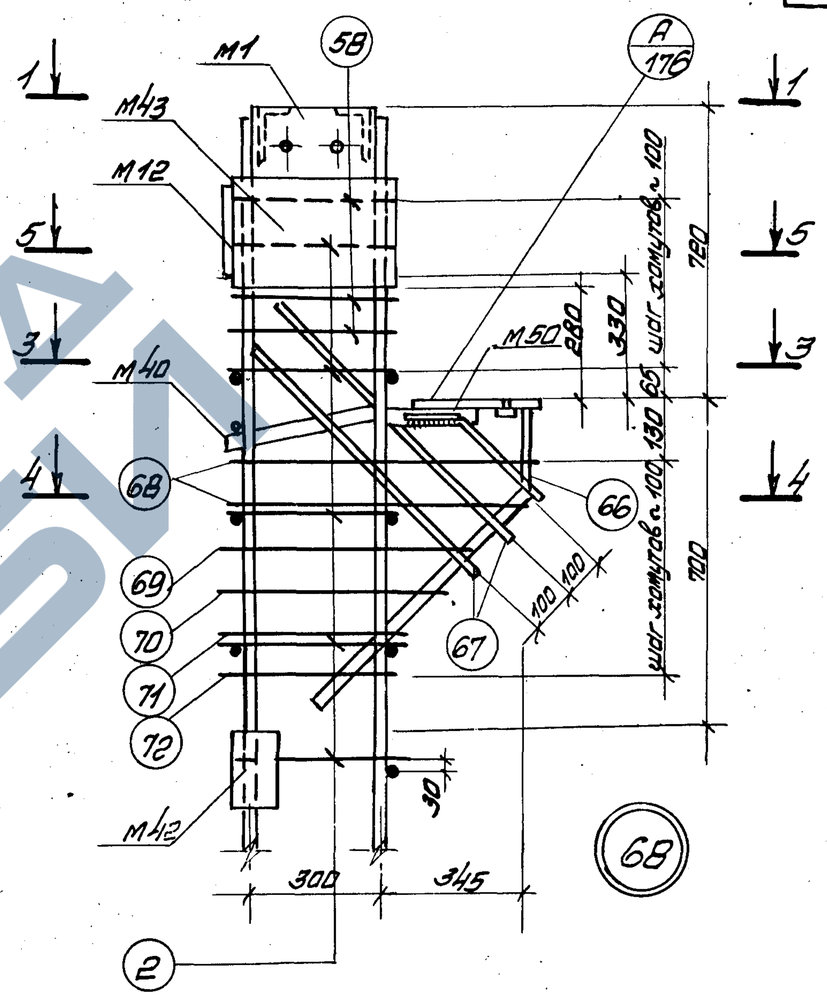

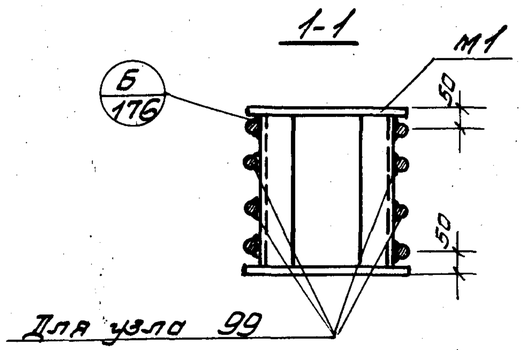

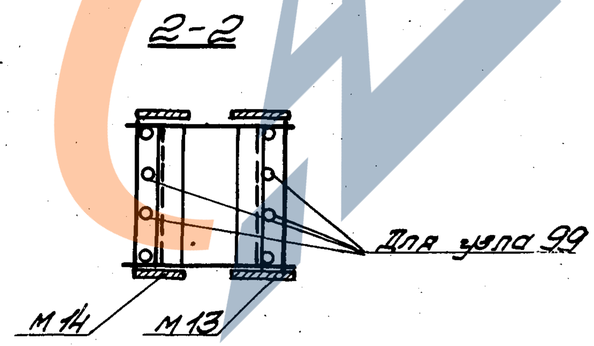

Примечания

1. Электродуговая сварка выполняется электродами Э50А-ф
2. Отдельные стержни поз. 2.58 соединяются с плоскими каркасами контактной точечной сваркой.
3. Сварные соединения производить в соответствии с „Указаниями по сварке соединений арматуры и закладных деталей железобетонных конструкций (СН 393-69).
4. Хомуты консолей и закладные детали М40, М50 крепятся к рабочей арматуре вязальной проволокой. Окончательное положение закладных деталей фиксируется в опалубке.
5. Закладная деталь М16 условно не показана.

ТК 1976	Пространственные каркасы Узлы 67, 68, 99	1.420-12 Выпуск 3 Лист 177

Нач. сектора Вечелёва
Рук. группы Корнюшина

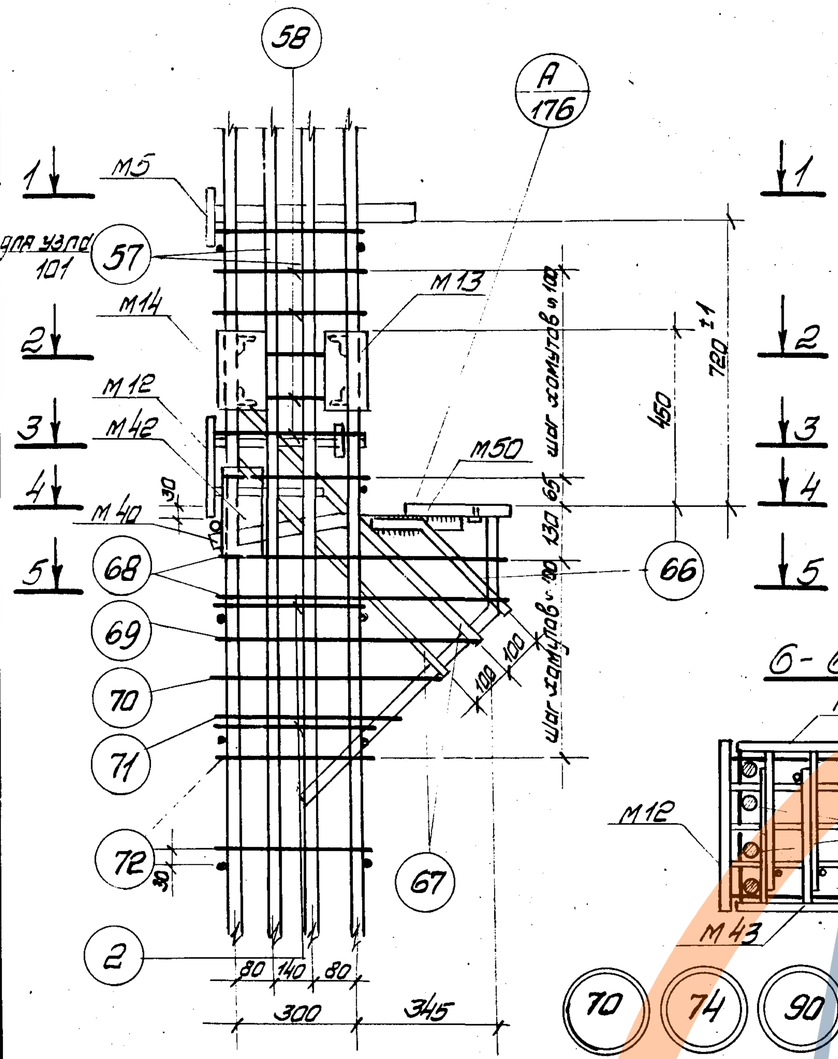

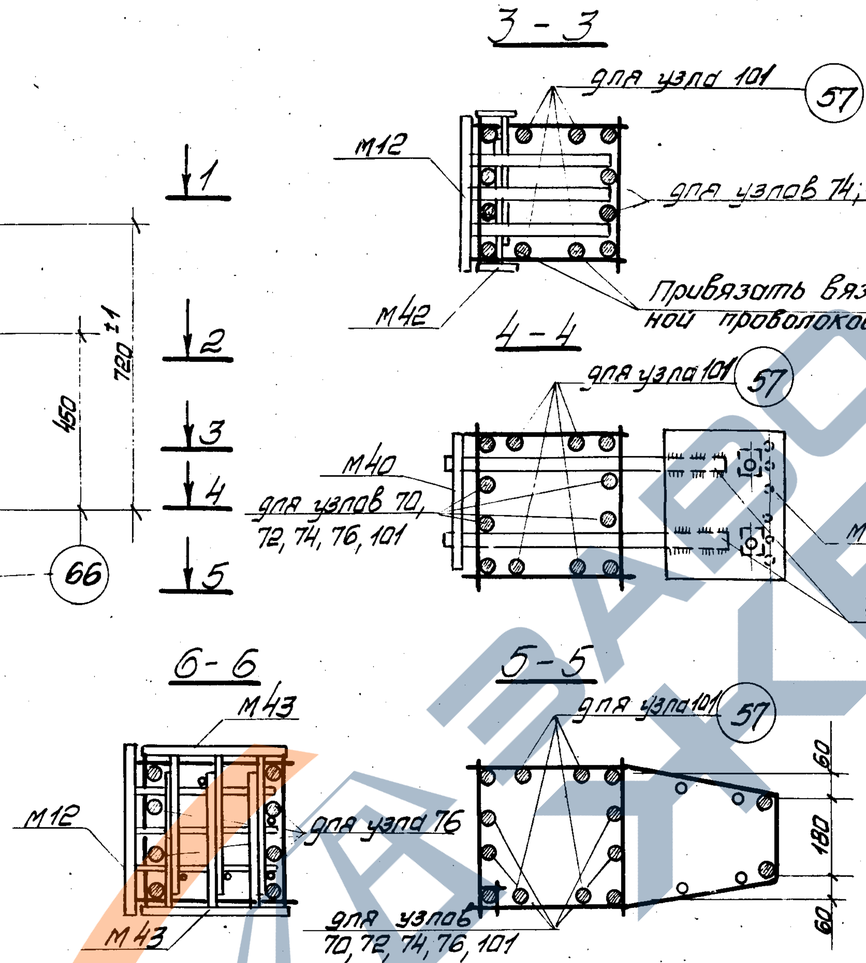

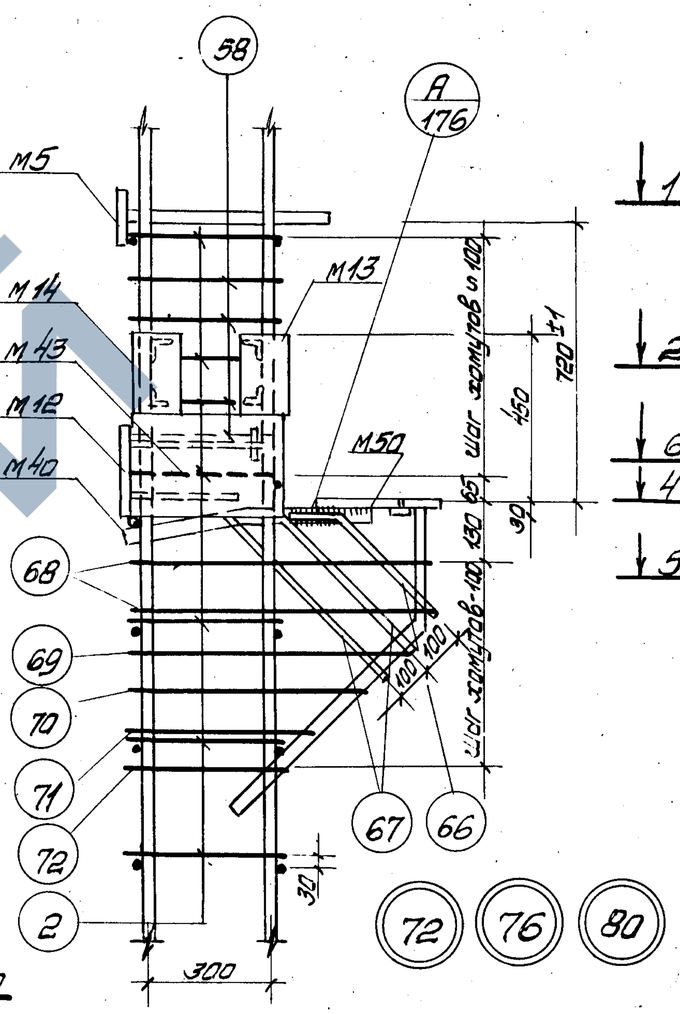

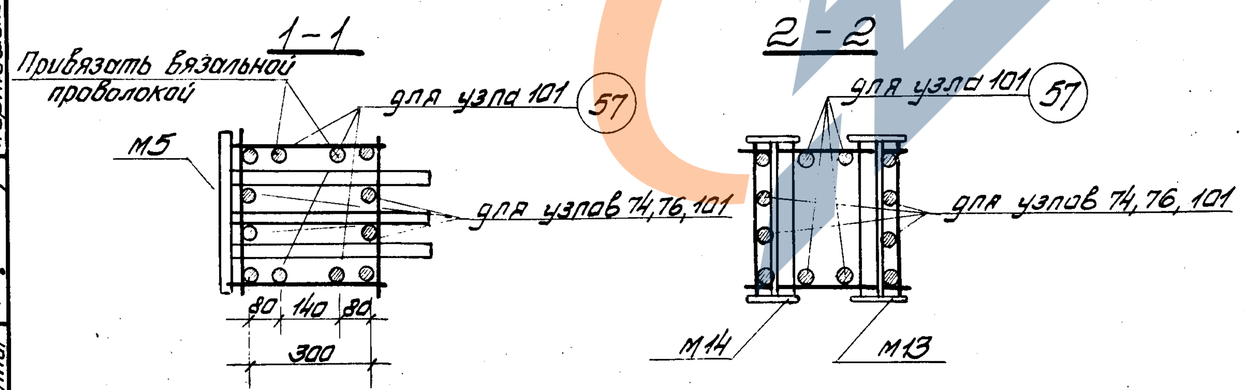

Примечания

1. Электродуговая сварка выполняется электродами Э50 А-Ф
2. Отдельные стержни поз. 2, 58 соединяются с плоскими каркасами контактной точечной сваркой.
3. Сварные соединения производить в соответствии с „указаниями по сварке соединений арматуры и закладных деталей железобетонных конструкций" /СН 393-69/
4. Хомуты консолей и закладных деталей м40 м50 крепятся к рабочей арматуре вязальной проволокой Окончательное положение закладных деталей фиксируется в опалубке
5. Размеры привязки выпусков арматуры из колонн даны до ее рифов.

Гип	Крохин		
Нач. отдела	Пугин		
Нач. сектора	Ивин		
Рук. группы	Кашин		
Н. контр. инж.	Гарнизина		
Ст. инженер	Проверил	Чечелёва	
Инженер	Уранов		
Инженер	Смирнов		

ТК 1976

Пространственные каркасы
Узлы 70, 72, 74, 76, 80, 90, 101

1-420-12
Выпуск 3

Лист 178

15754-02 4

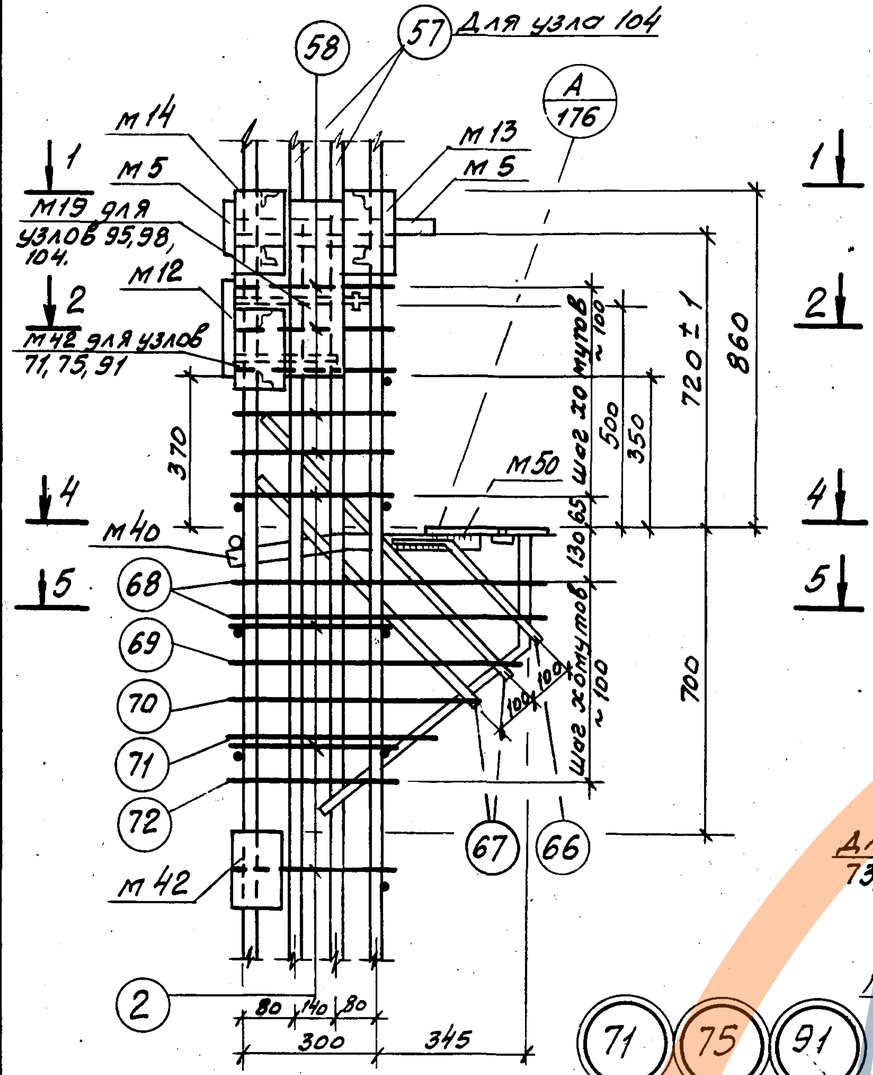

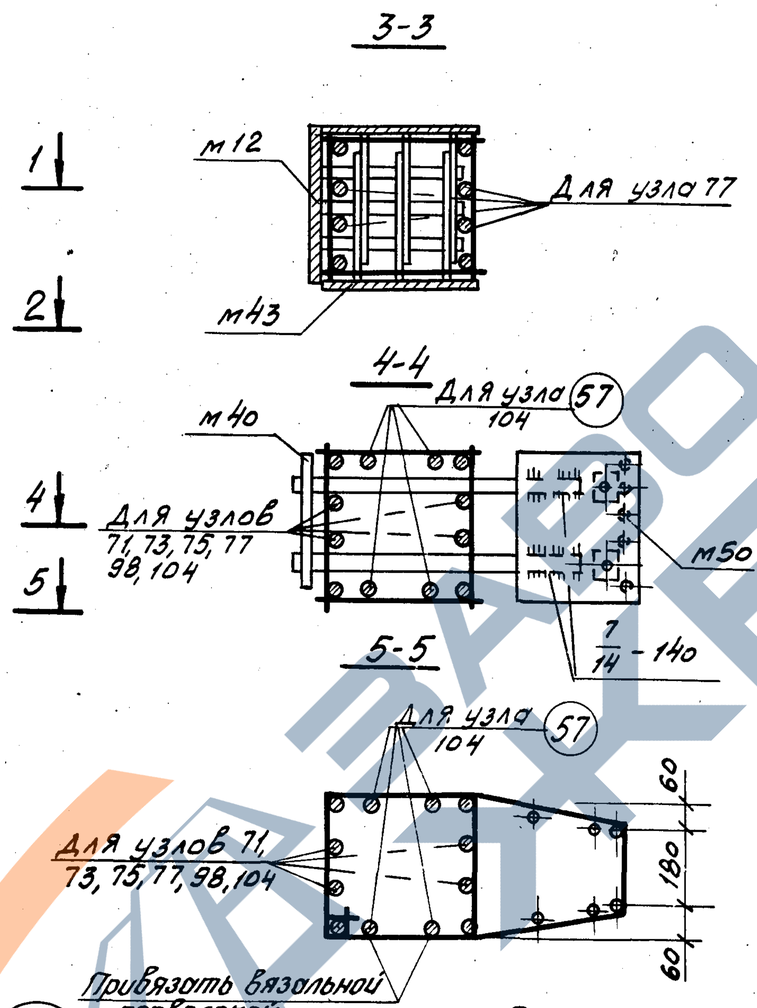

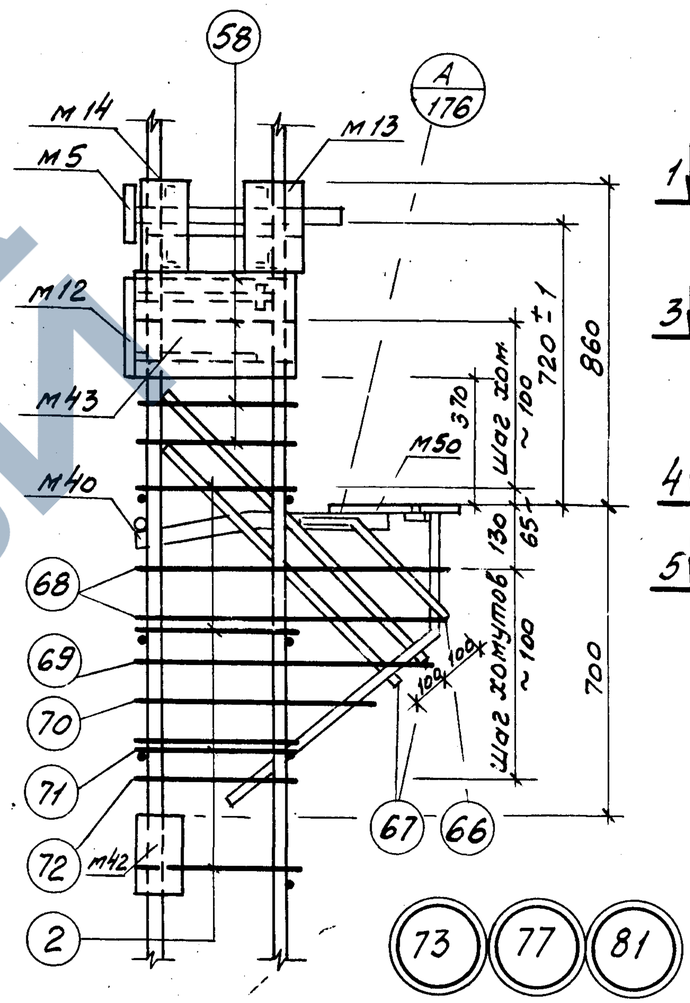

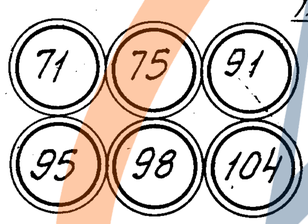

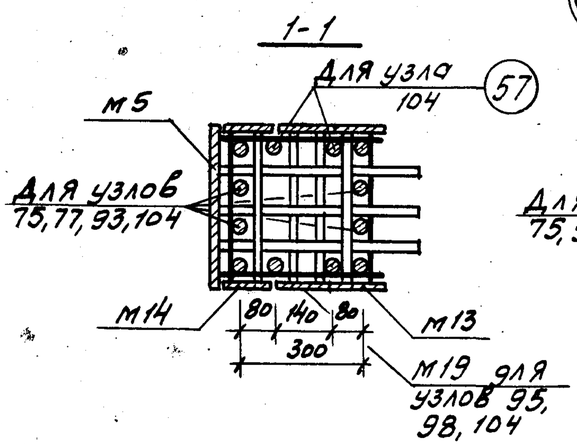

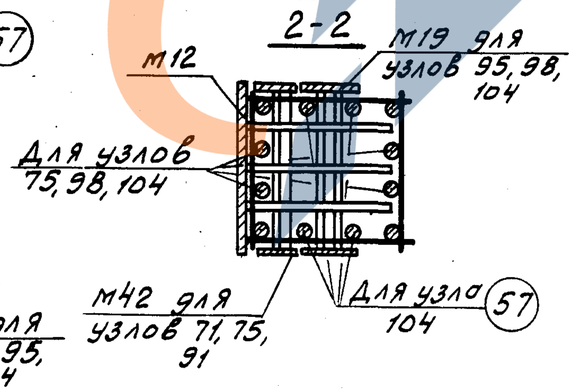

Примечания.

1 Электродуговая сварка выполняется электродами Э50А-Ф
2 Отдельные стержни поз. 2, 58 соединяются с плоскими каркасами контактной точечной сваркой
3 Сварные соединения производить в соответствии с „Указаниями по сварке соединений арматуры и закладных деталей железобетонных конструкций" (СН393-69)
4 Хомуты консолей и закладные детали м40, м50 крепятся к рабочей арматуре вязальной проволокой Окончательное положение закладных деталей фиксируется в опалубке
5 Размеры привязки выпусков арматуры из колонн даны до её рифов

ТК	Пространственные каркасы Узлы 71, 73, 75, 77, 81, 91, 95, 98, 104	1.420-12 Выпуск 3 Лист 179

Нач. сектора Ивашкевич
Рук. группы Корнюшина

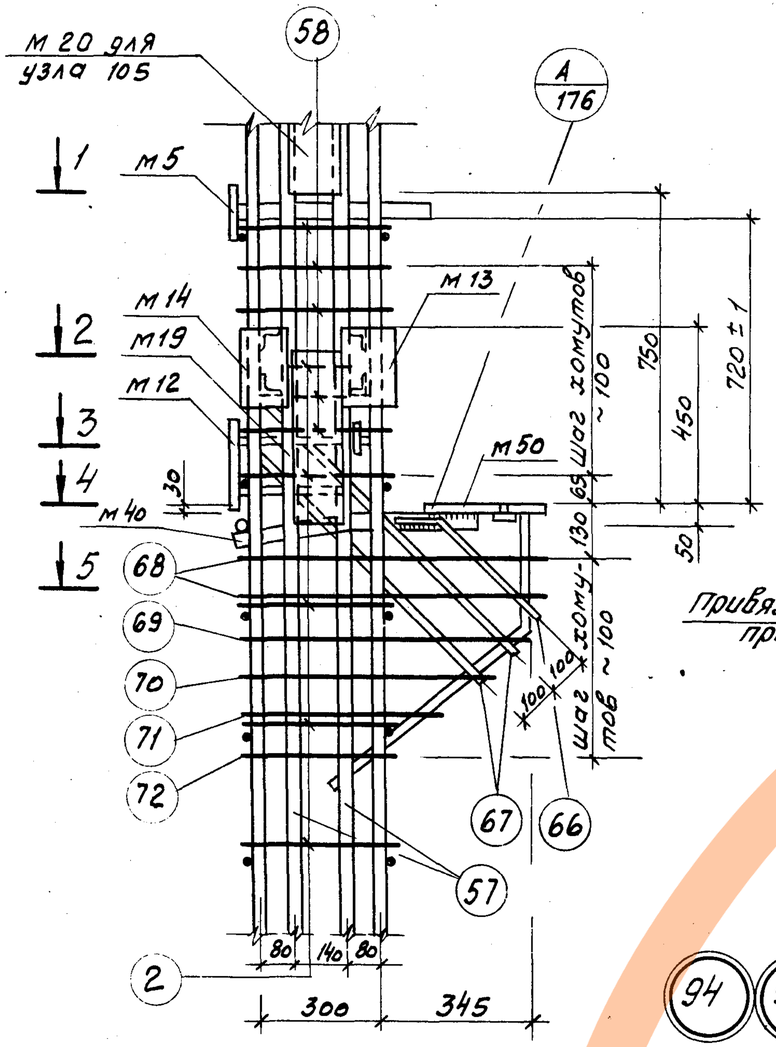

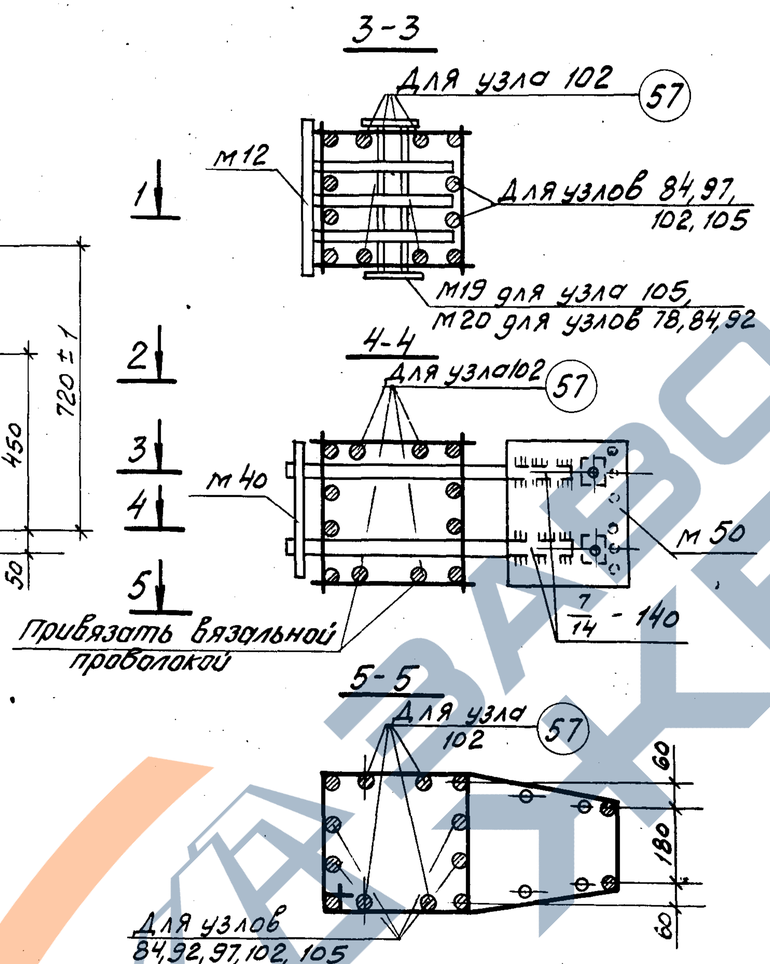

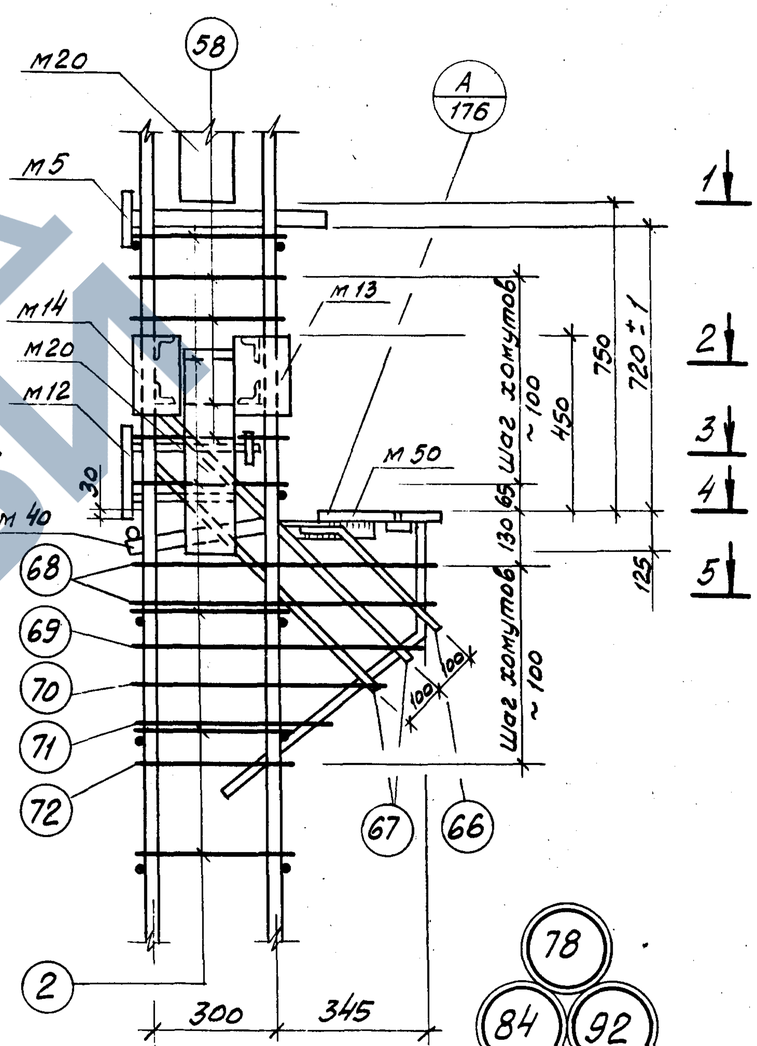

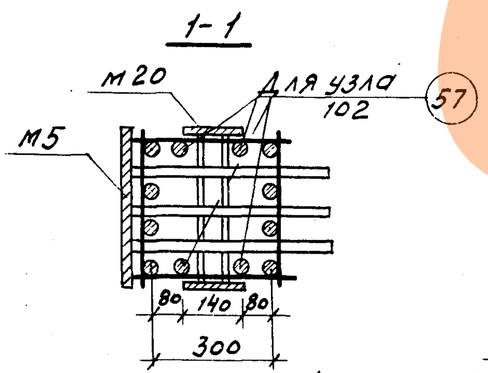

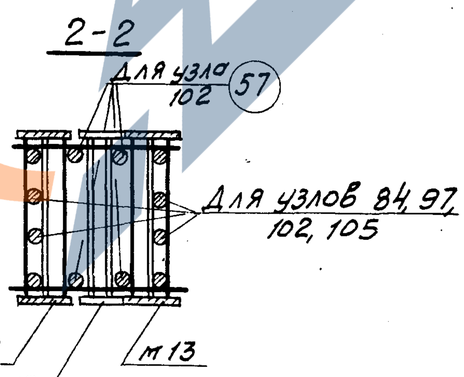

Примечания:

1. Электродуговая сварка выполняется электродами Э50А-Ф
2. Отдельные стержни поз. 2, 58 соединяются с плоскими каркасами контактной точечной сваркой.
3. Сварные соединения производить в соответствии с „Указаниями по сварке соединений арматуры и закладных деталей железобетонных конструкций." (СН393-69)
4. Хомуты консолей и закладные детали М40, М50 крепятся к рабочей арматуре вязальной проволокой. Окончательное положение закладных деталей фиксируется в опалубке
5. Размеры привязки выпусков арматуры из колонн даны до её рифов

ГК 1976	Пространственные каркасы Узлы 78, 84, 92, 94, 102, 105, 97	1.420-12 Выпуск 3	
		Лист	180

Гл. констр. ин — Смирнов
Нач. отдела — Уранов
Нач. сектора — Иванов — Иванов
Рук. группы — Корнашина

Изм. Кол. уч. Лист № док. Подпись Дата

15754-02 6

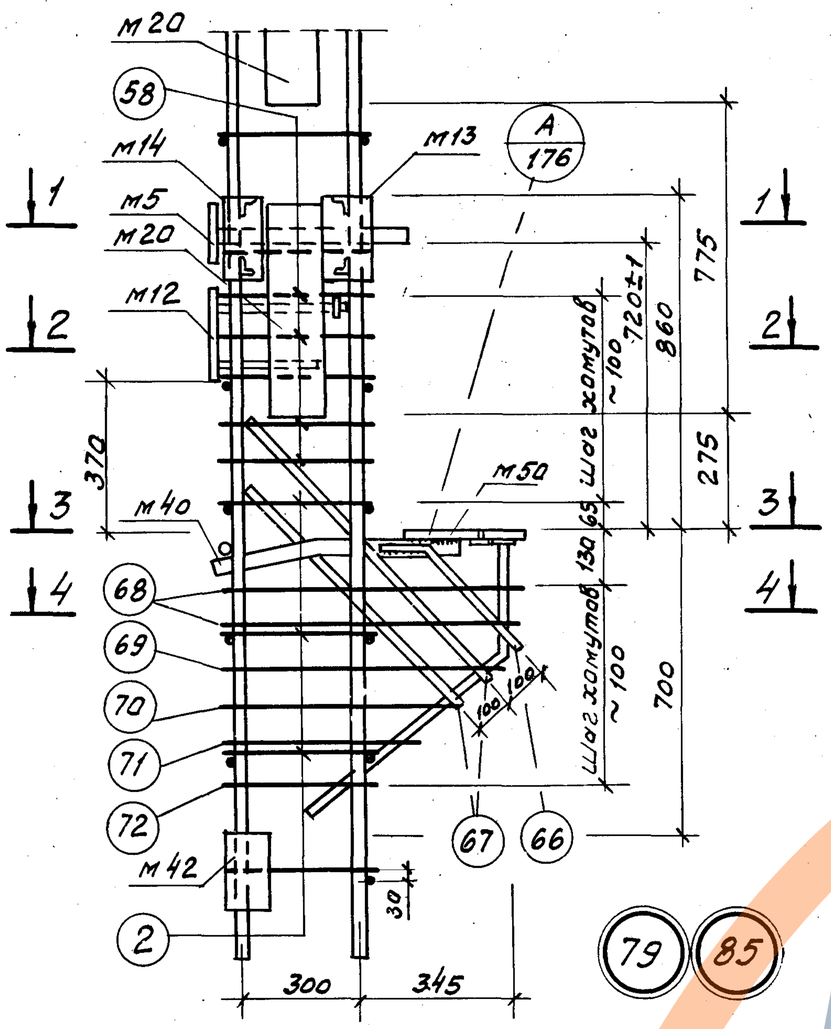

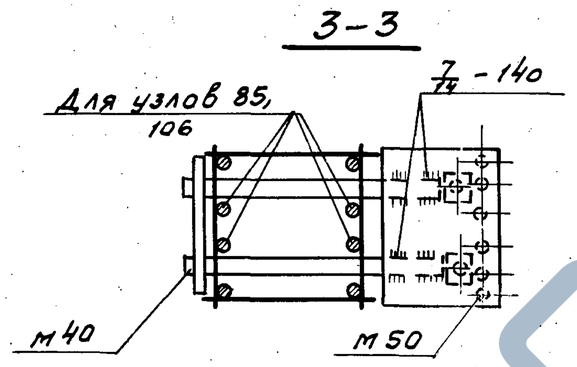

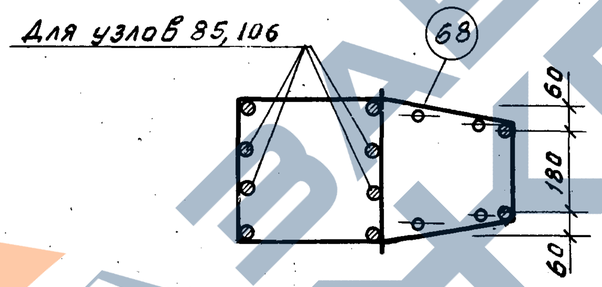

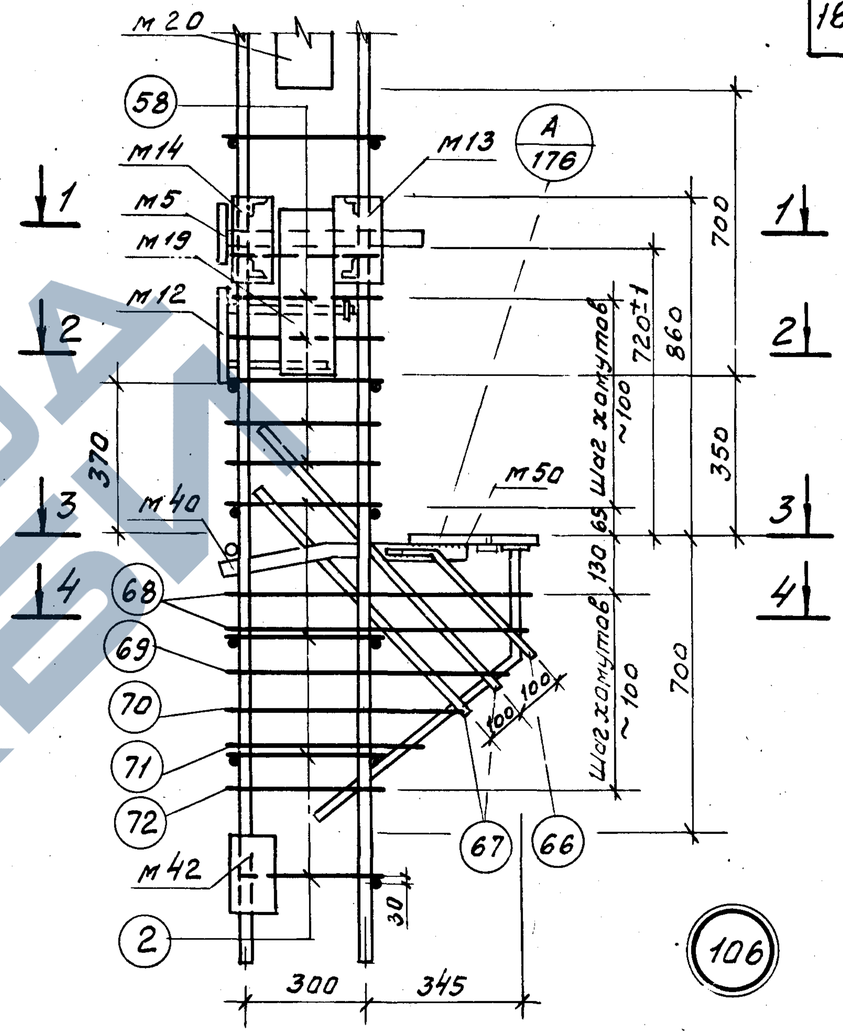

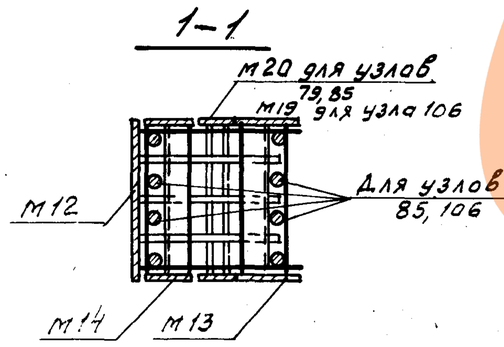

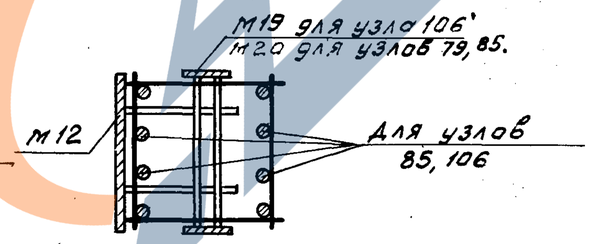

Примечания:

1. Электродуговая сварка выполняется электродами Э50А-Ф.
2. Отдельные стержни поз. 2, 58 соединяются с плоскими каркасами контактной точечной сваркой.
3. Сварные соединения производить в соответствии с "Указаниями по сварке соединений арматуры и закладных деталей железобетонных конструкций (СН393-69).
4. Хомуты консолей и закладные детали М40, М50 крепятся к рабочей арматуре вязальной проволокой. Окончательное положение закладных деталей фиксируется в опалубке.
5. Размеры привязки выпусков арматуры из колонн даны до ее рифов.

Нач. сектора	Шевелёва		
Рук. группы	Корнюшина		
ТК 1976	Пространственные каркасы. Узлы 79, 85, 106.	1.420-12 Выпуск 3	
		Лист	181

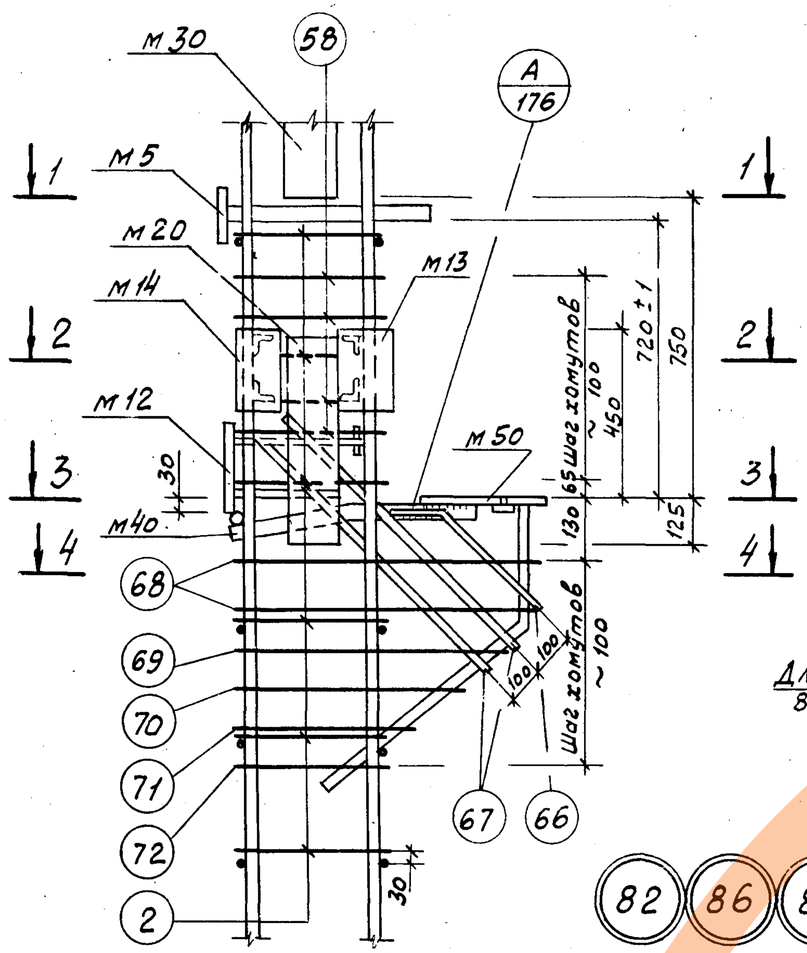

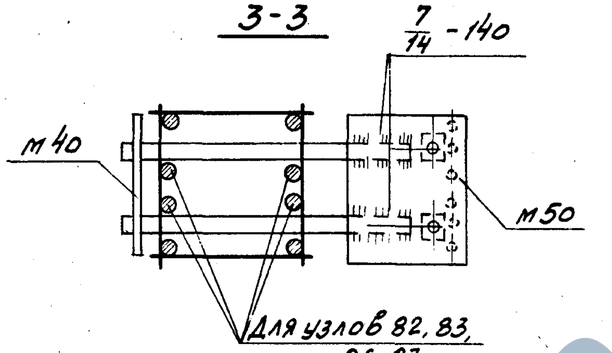

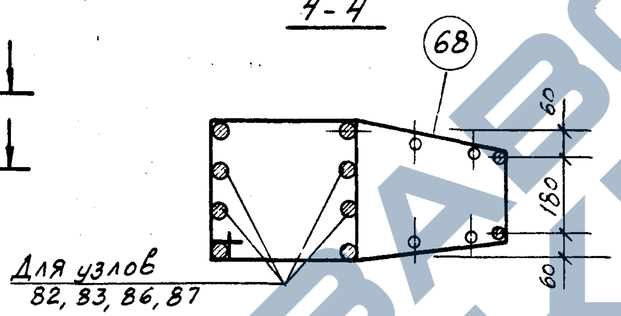

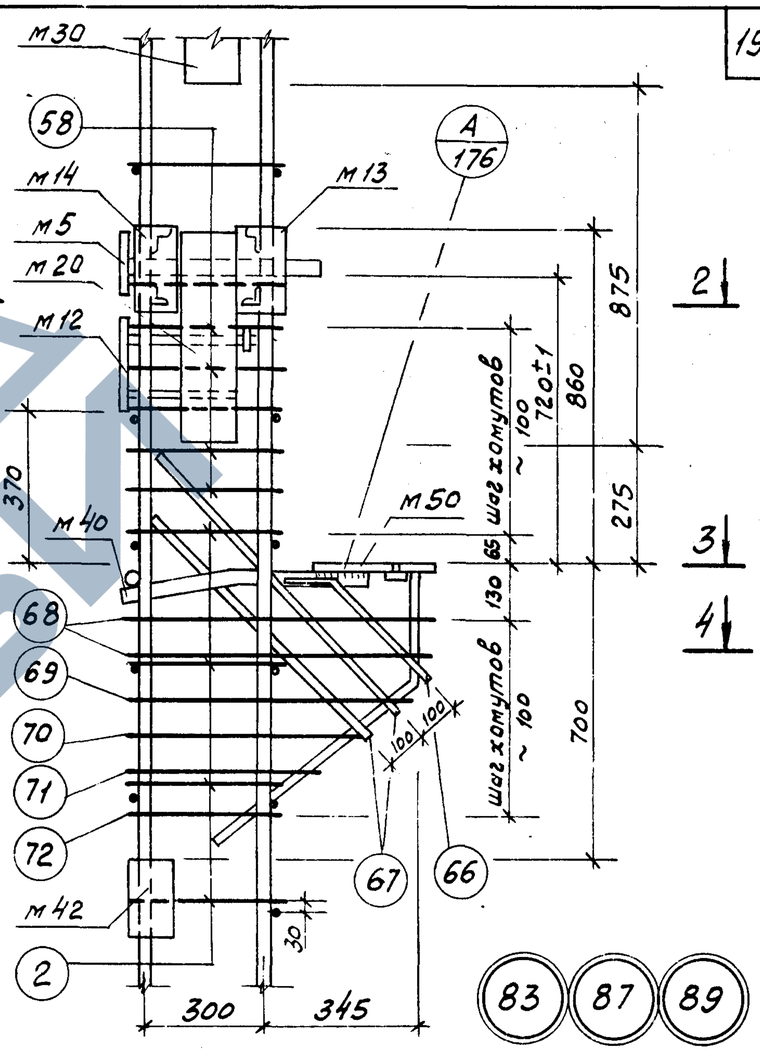

82 86 88

83 87 89

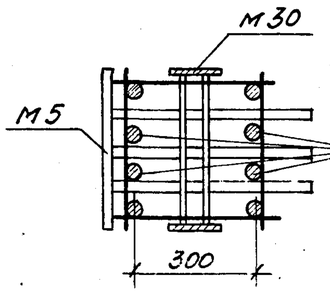

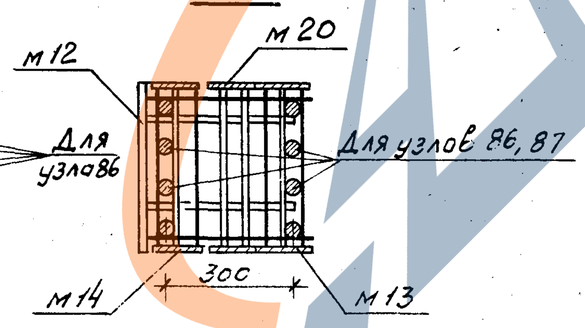

Примечания.

1. Электродуговая сварка выполняется электродами Э50А-Ф.
2. Отдельные стержни поз. 2, 58 соединяются с плоскими каркасами контактной точечной сваркой.
3. Сварные соединения производить в соответствии с „Указаниями по сварке соединений арматуры и закладных деталей железобетонных конструкций (СН393-69).
4. Хомуты консолей и закладные детали м40, м50 крепятся к рабочей арматуре вязальной проволокой. Окончательное положение закладных деталей фиксируется в опалубке.
5. Размеры привязки выпусков арматуры из колонн даны до её рифов.

ГИП	Смирнов		
Нач. отдела	Уранов		
Нач. сектора	Чечелёва		
Рук. группы	Корнюшина		
Гл. конст. ин	Петрова		
Инженер	Горячева		
Проверил	Дебрат		
	Бунеева		

ТК 1976

Пространственные каркасы
Узлы 82, 83, 86, 87, 88, 89

1.420-12
Выпуск 3

Лист 182

15754-02 8

ЗАВОД ТЕХБУК

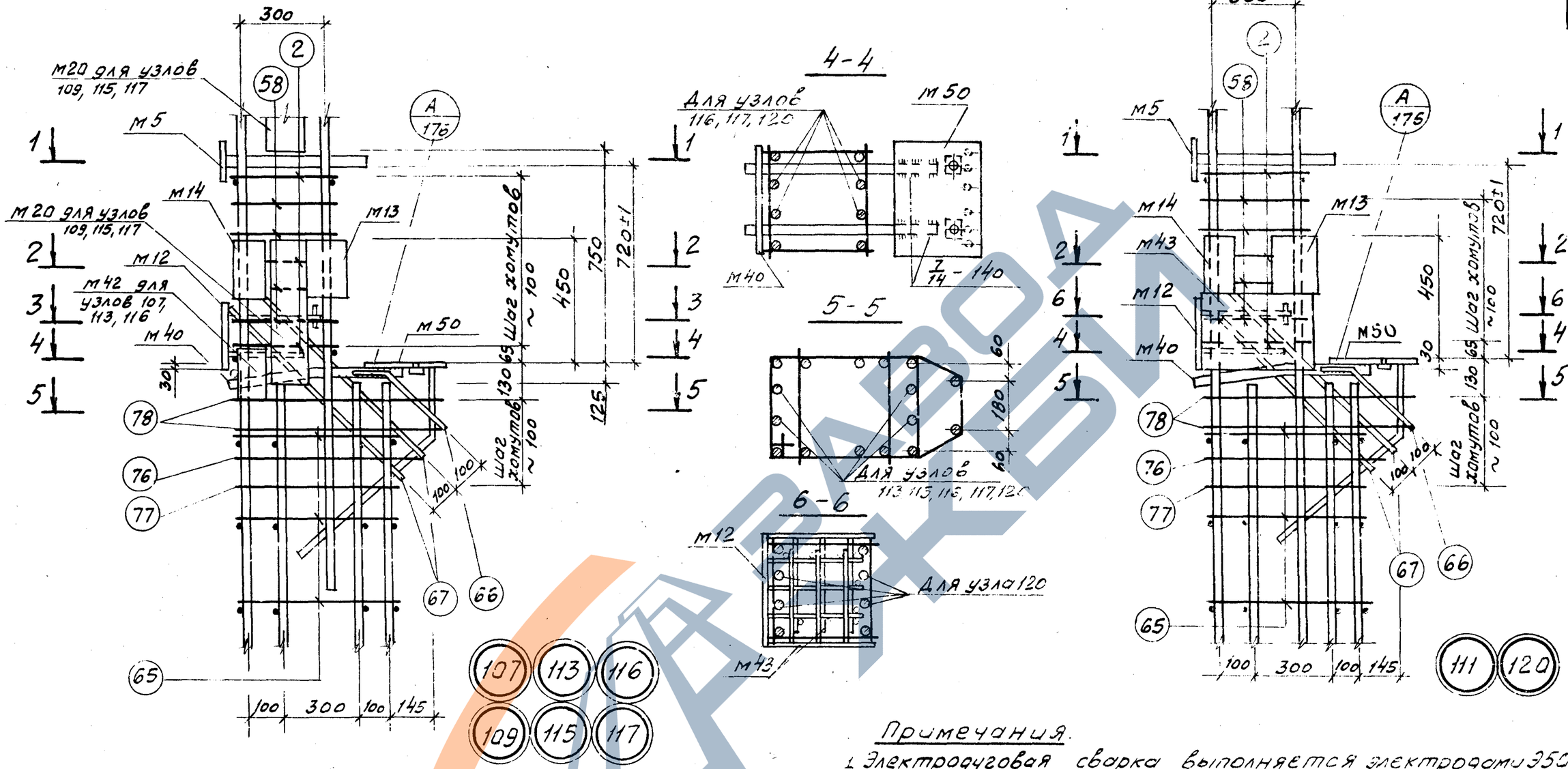

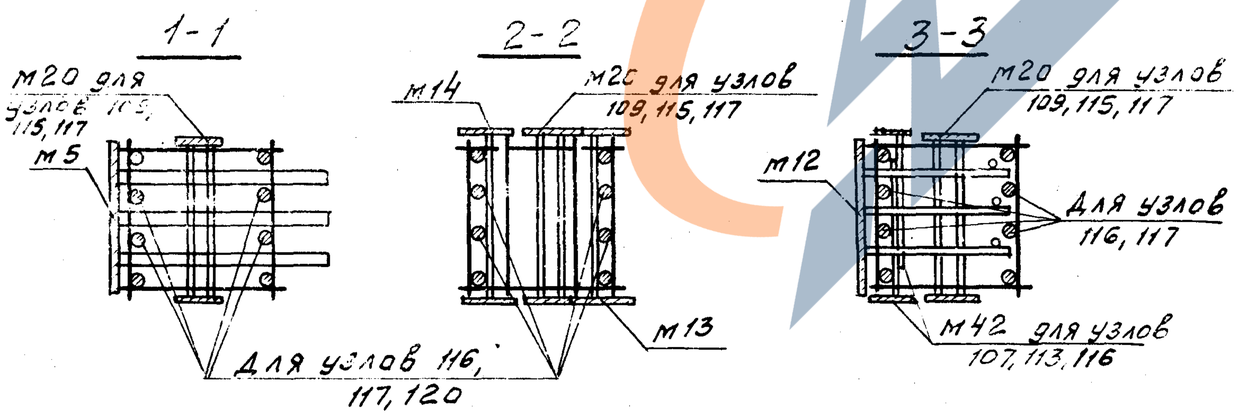

Примечания.

1. Электродуговая сварка выполняется электродами Э50А-Ф
2. Отдельные стержни поз. 2, 58, 65 соединяются с плоскими каркасами контактной точечной сваркой.
3. Сварные соединения производить в соответствии с „Указаниями по сварке соединений арматуры и закладных деталей железобетонных конструкций (СН393-69).
4. Хомуты консолей и закладные детали М40, М50 крепятся к рабочей арматуре вязальной проволокой. Окончательное положение закладных деталей фиксируется в опалубке.
5. Размеры привязки выпусков арматуры из колонн даны до ее рифов.

ТК 1976	Пространственные каркасы Узлы 107, 109, 111, 113, 115, 116, 117, 120	1.420-12 Выпуск 3	
		Лист	183

Нач. сектора Рук. группы Корнюшина Чечелева

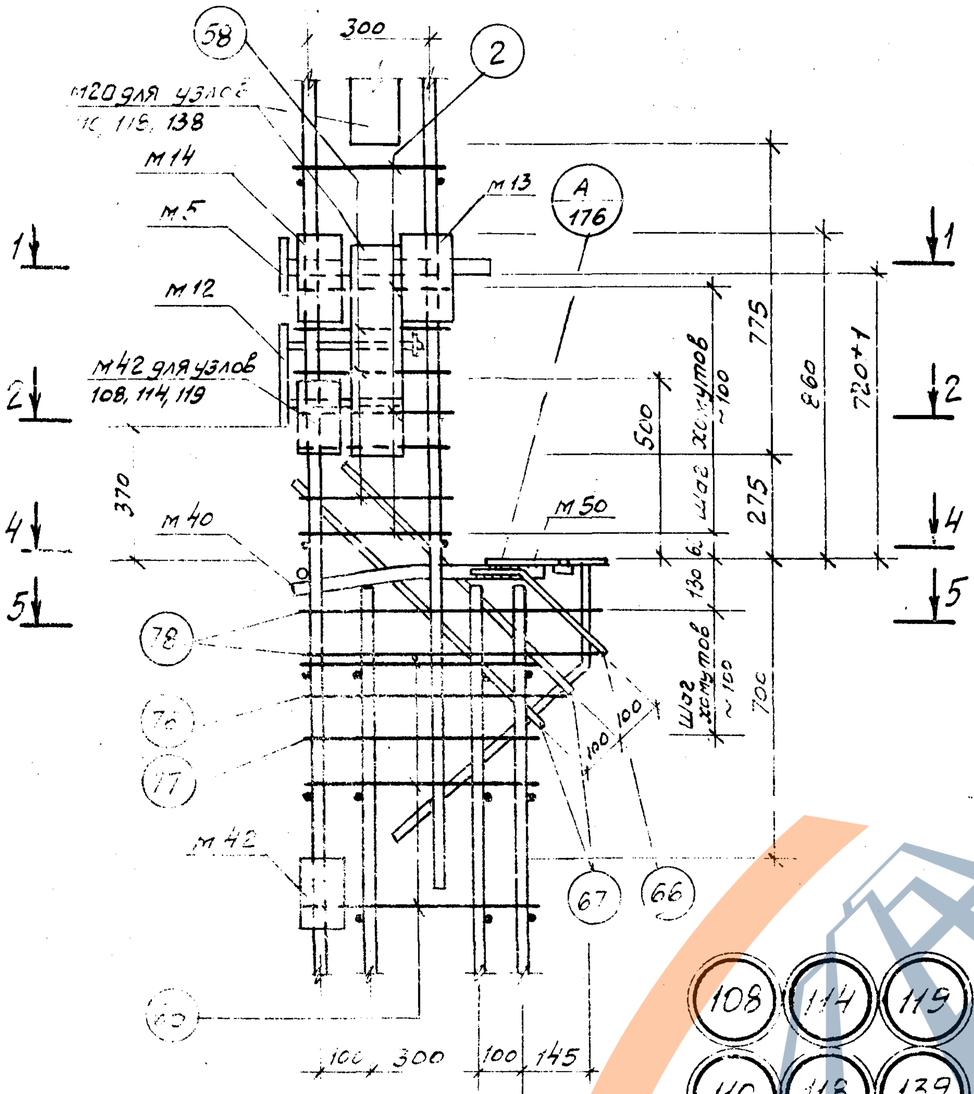

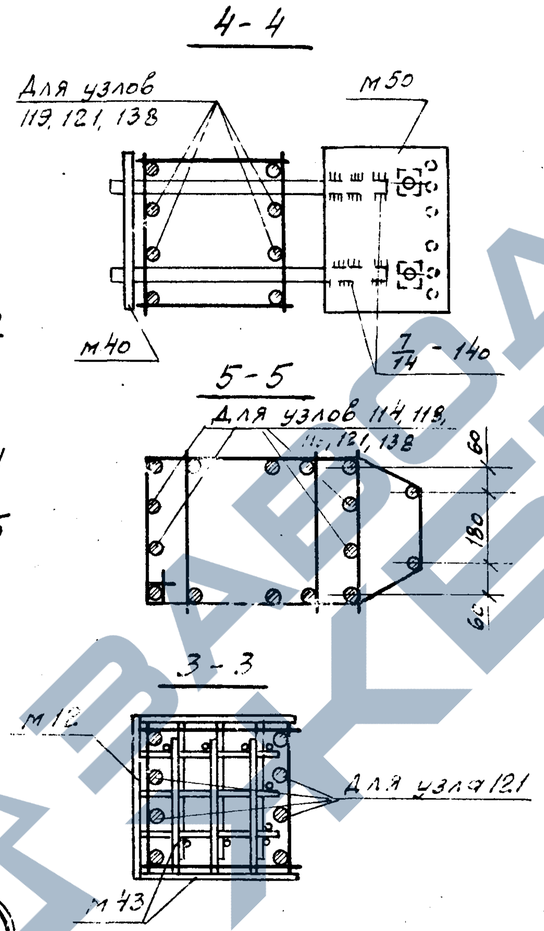

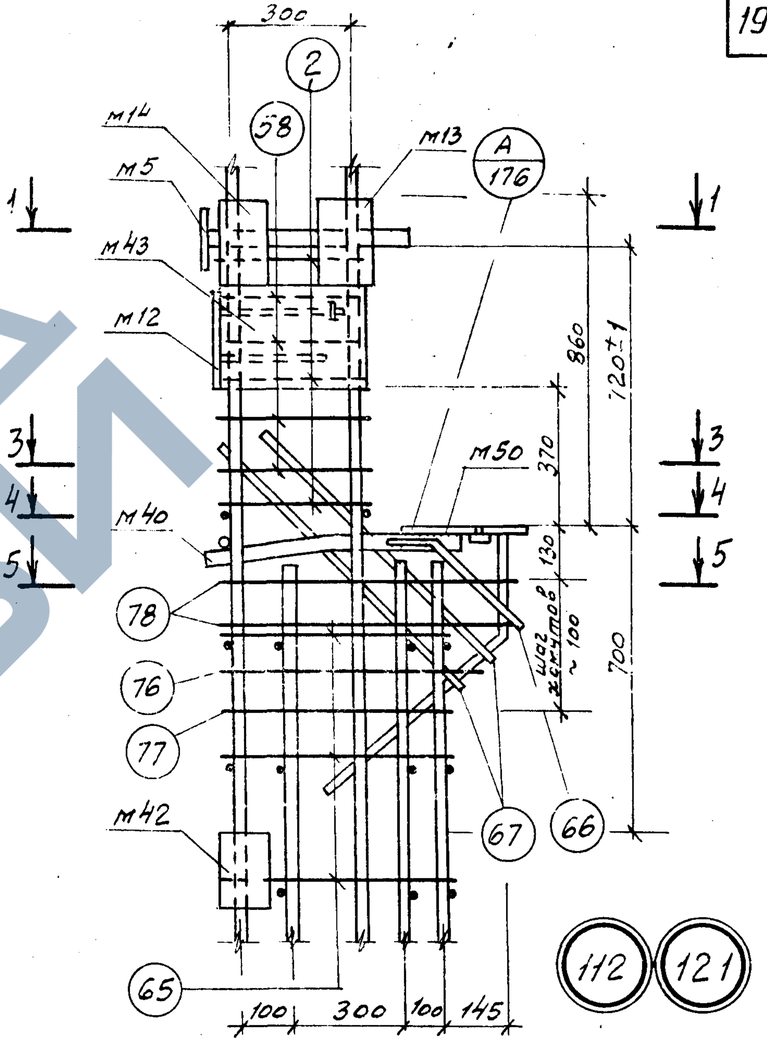

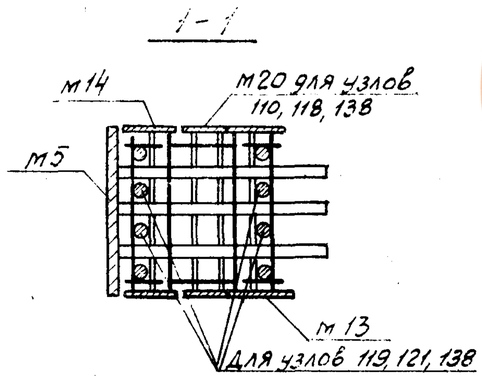

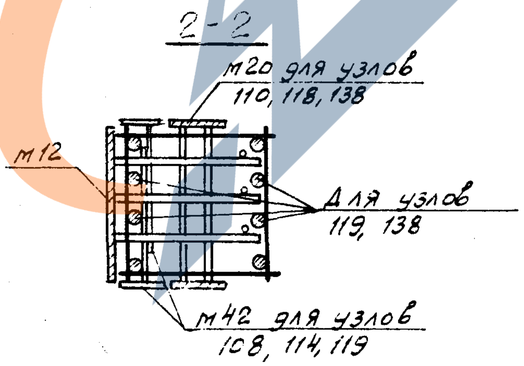

Примечания.

1. Электродуговая сварка выполняется электродами Э50А-Ф
2. Отдельные стержни поз. 2, 58, 65 соединяются с плоскими каркасами контактной точечной сваркой
3. Сварные соединения производить в соответствии с „Указаниями по сварке соединений арматуры и закладных деталей железобетонных конструкций" (СН393-69)
4. Хомуты консолей и закладные детали м40, м50 крепятся к рабочей арматуре вязальной проволокой. Окончательное положение закладных деталей фиксируется в опалубке
5. Размеры привязки выпусков арматуры из колонн даны до её рифов

ТК 1976	Пространственные каркасы Узлы 108, 110, 112, 114, 118, 119, 121, 138	1.420-12 Выпуск 3	
		Лист	184

Гл. конструктор — Смирнов
Нач. отдела — Уранов
Нач. сектора — Чечелёва
Рук. группы — Корнюшина
Проверил — Горячева
Петрова

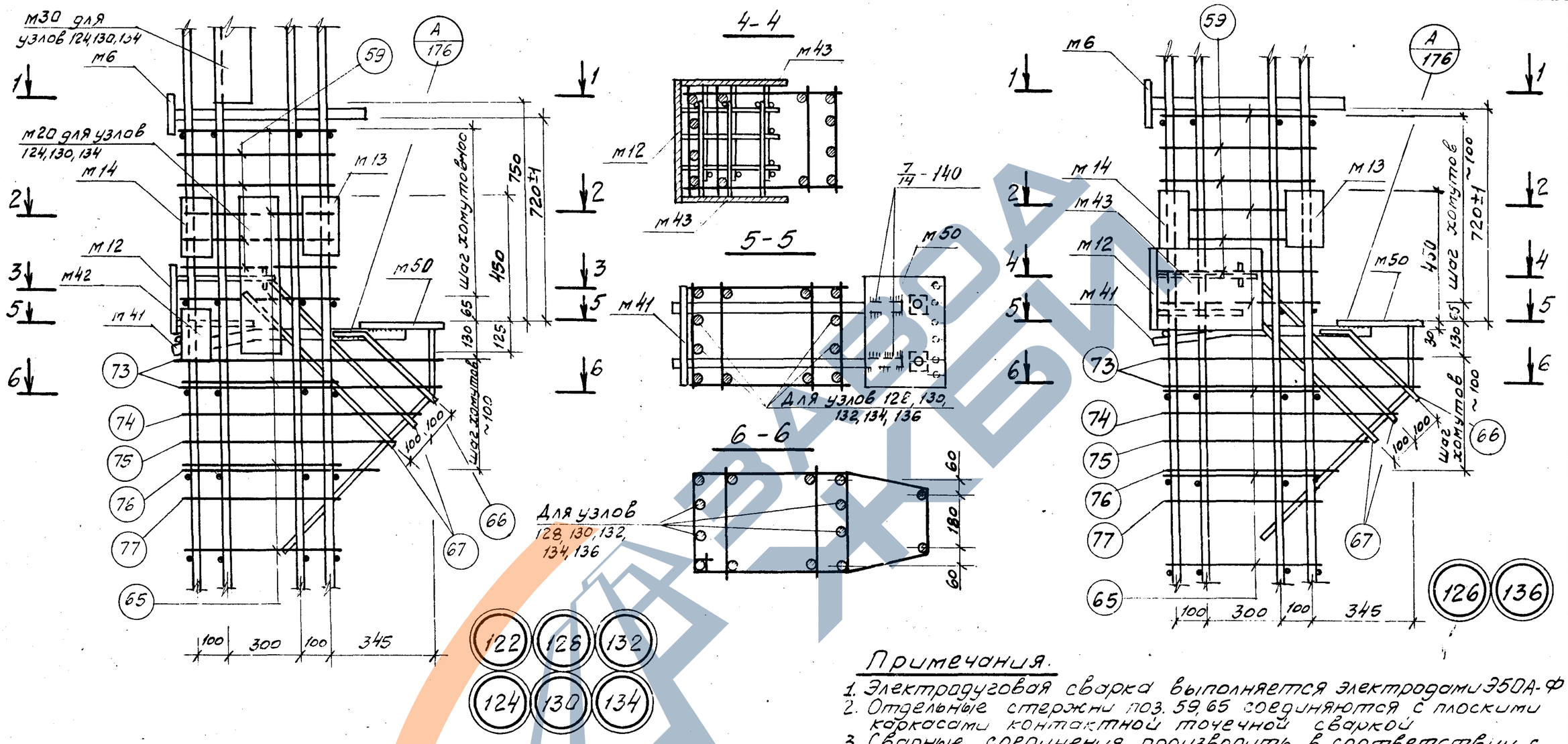

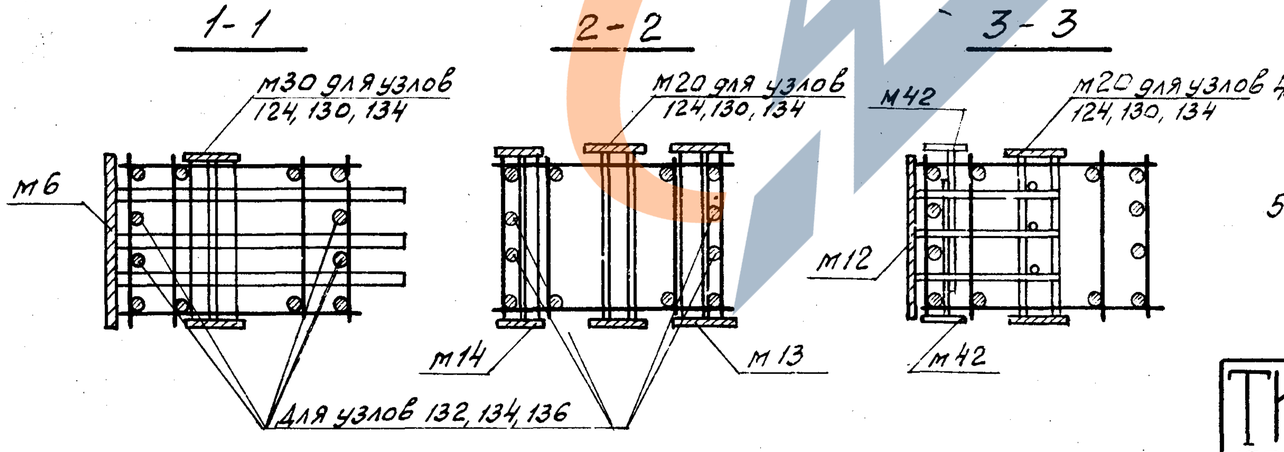

Примечания.

1. Электродуговая сварка выполняется электродами Э50А-Ф
2. Отдельные стержни поз. 59, 65 соединяются с плоскими каркасами контактной точечной сваркой
3. Сварные соединения производить в соответствии с „Указаниями по сварке соединений арматуры и закладных деталей железобетонных конструкций (СН-393-69)
4. Хомуты консолей и закладные детали м41, м50 крепятся к рабочей арматуре вязальной проволокой. Окончательное положение закладных деталей фиксируется в опалубке.
5. Размеры привязки выпусков арматуры из колонн даны до её рифов.

ТК 1976	Пространственные каркасы Узлы 122, 124, 126, 128, 130, 132, 134, 136	1.420-12 Выпуск 3 Лист 185

Нач. сектора Чечелева
Рук. группы Корнюшина

15754-02 11

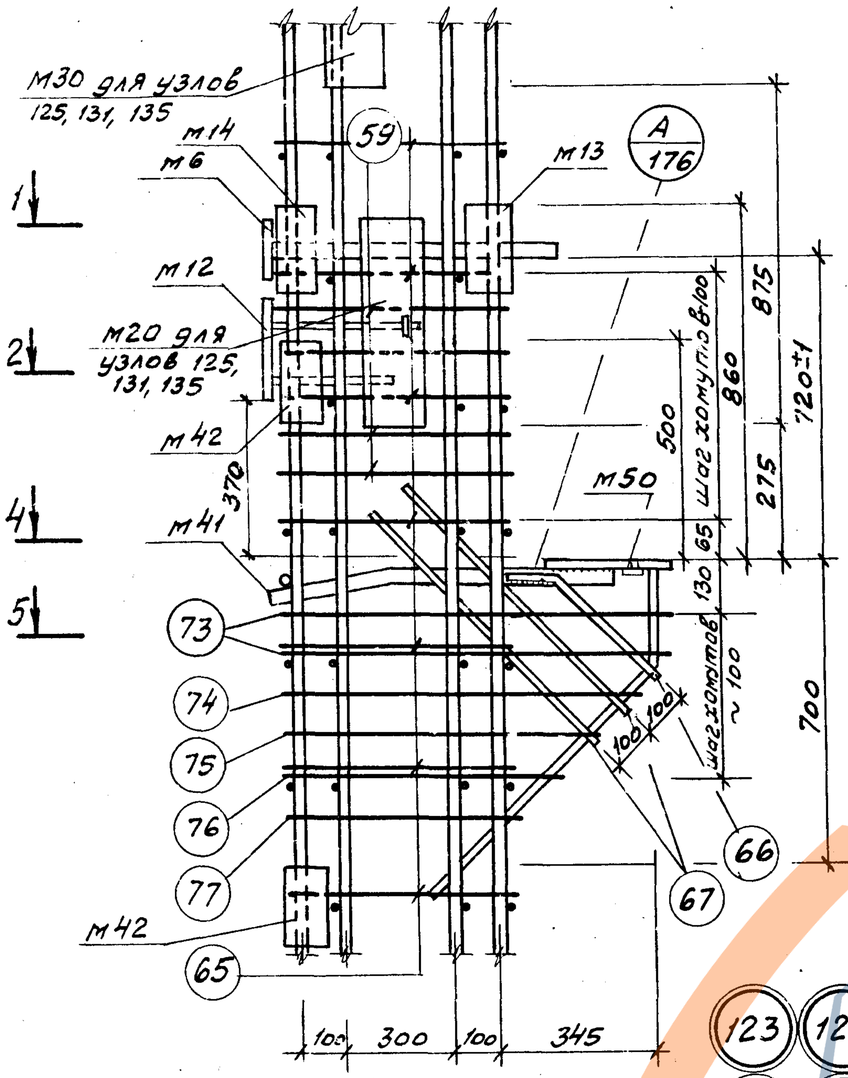

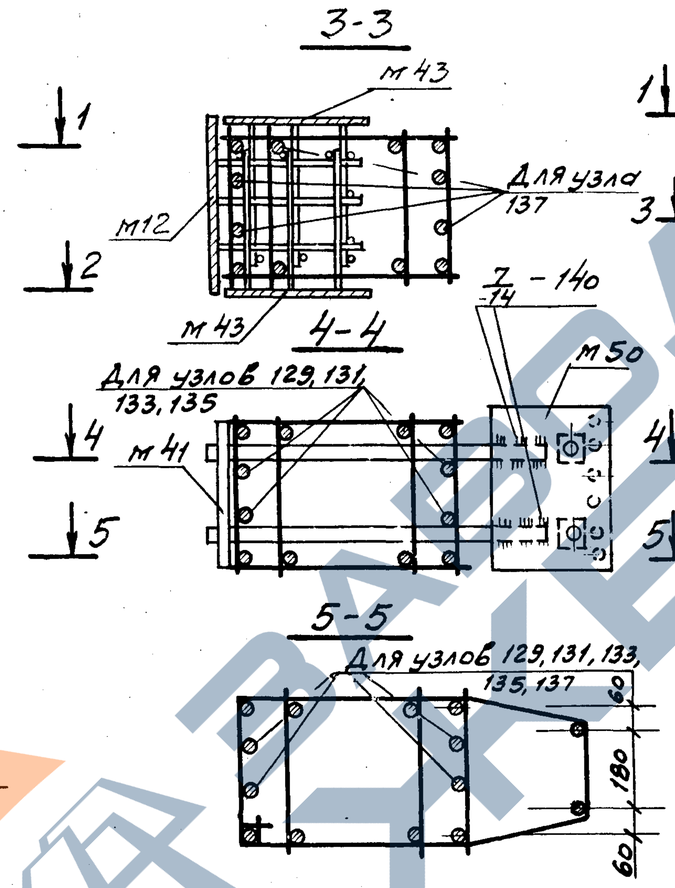

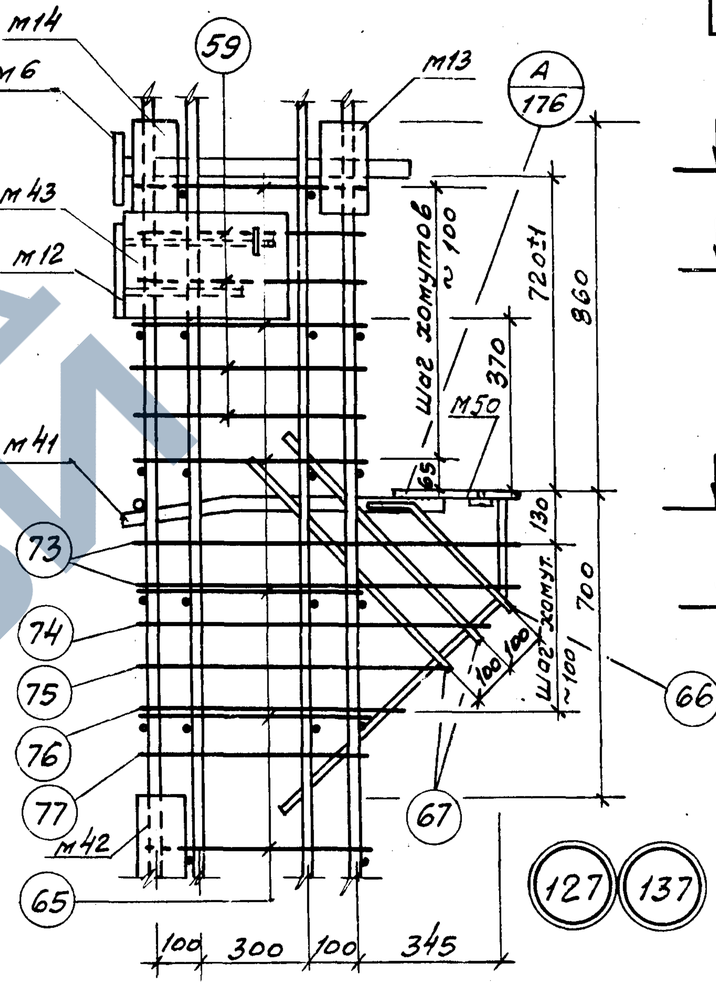

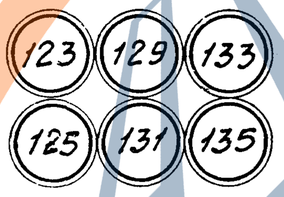

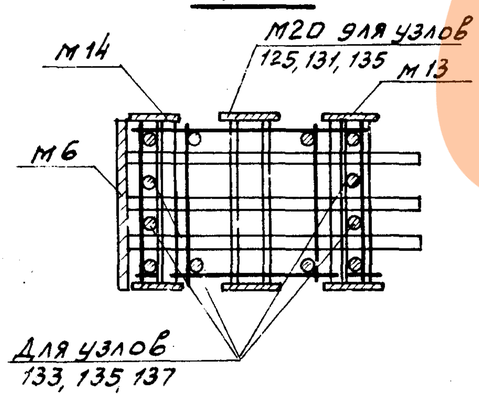

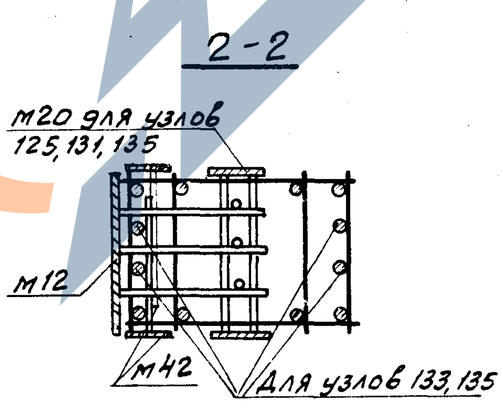

Примечания:

1. Электродуговая сварка выполняется электродами Э50А-Ф.
2. Отдельные стержни поз. 59 65 соединяются с плоскими каркасами контактной точечной сваркой.
3. Сварные соединения производить в соответствии с „Указаниями по сварке соединений арматуры и закладных деталей железобетонных конструкций" (СН 393-69).
4. Хомуты консолей и закладные детали М41, М51 крепятся к рабочей арматуре вязальной проволокой. Окончательное положение закладных деталей фиксируется в опалубке.
5. Размеры привязки выпусков арматуры и колонн даны до её рифов.

ТК 1976	Пространственные каркасы Узлы 123, 125, 127, 129, 131, 133, 135, 137	1.420-12 Выпуск 3	
		Лист	186

Гл. конструктор
Нач. отдела — Ю. Гурьев
Нач. сектора — Ю. Гурьева
Рук. группы — Ю. Гурьева
Инженер — Ю. Гурьева
Проверил — Ю. Гурьева
Чечелёва
Корнюшина

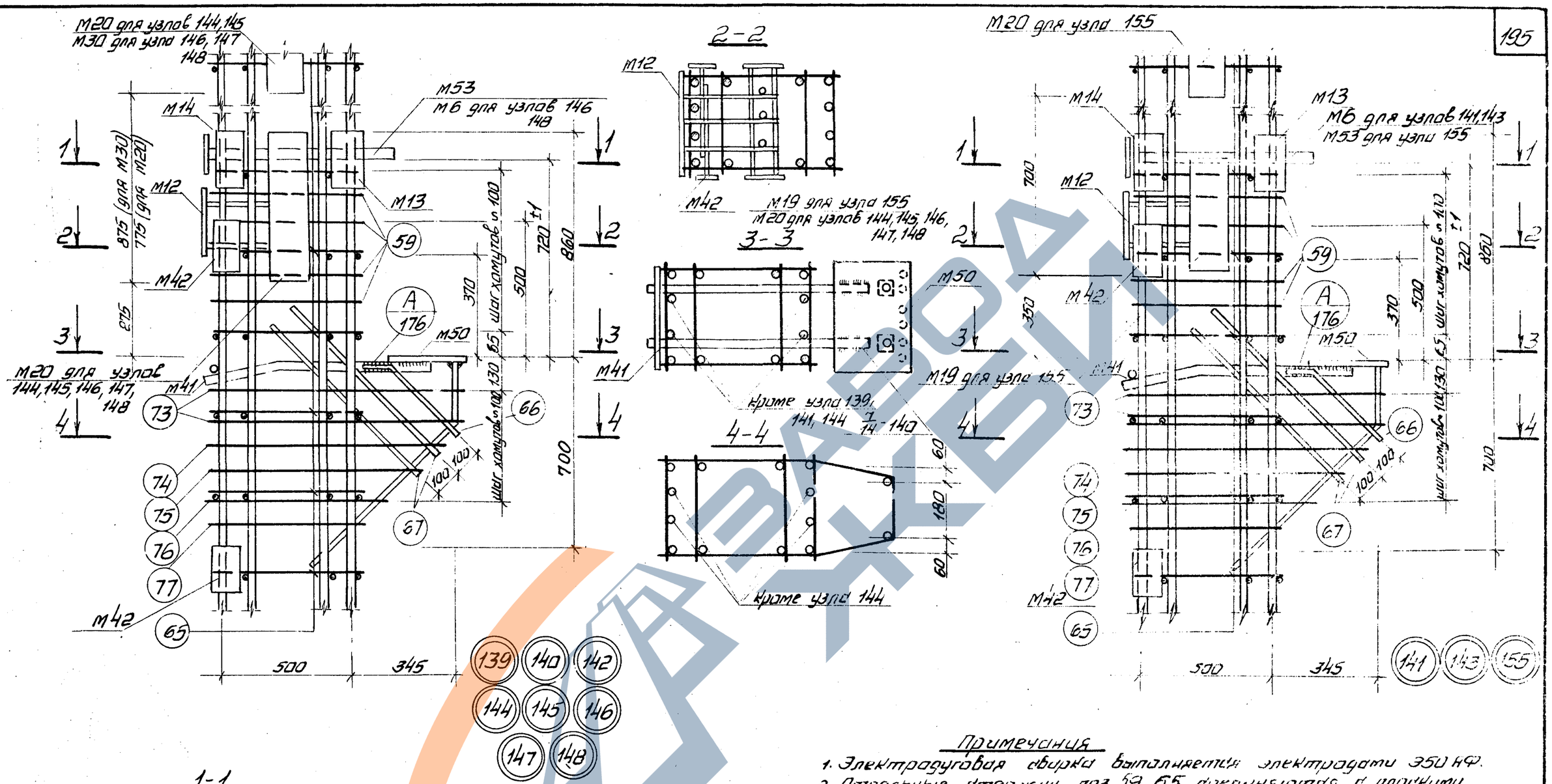

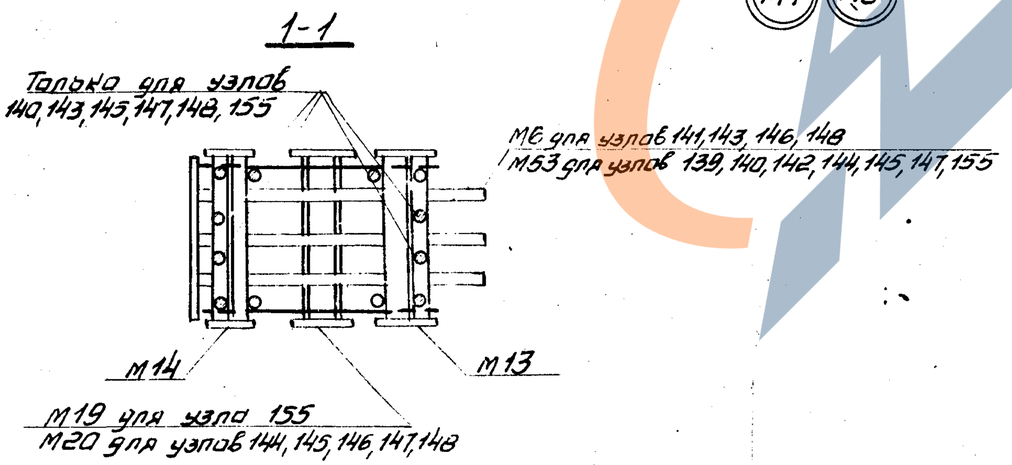

Примечания

1. Электродуговая сварка выполняется электродами Э50 НФ.
2. Отдельные стержни поз. 59, 65 соединяются с плоскими каркасами контактной точечной сваркой.
3. Сварные соединения производить в соответствии с „Указаниями по сварке соединений арматуры и закладных деталей железобетонных конструкций" (СН 393-69).
4. Хомуты консолей и закладные детали М41, М50 крепятся к рабочей арматуре вязальной проволокой. Окончательное положение закладных деталей фиксируется в опалубке.
5. Размер привязки выпусков арматуры из колонн дан до ее рифов.

ТК 1976	Пространственные каркасы Узлы 139 ÷ 148; 155	1.420-12 выпуск 3 Лист 187

Нач. сектора Рук. группы | Чечелёва Корнюшина

15754-02 13

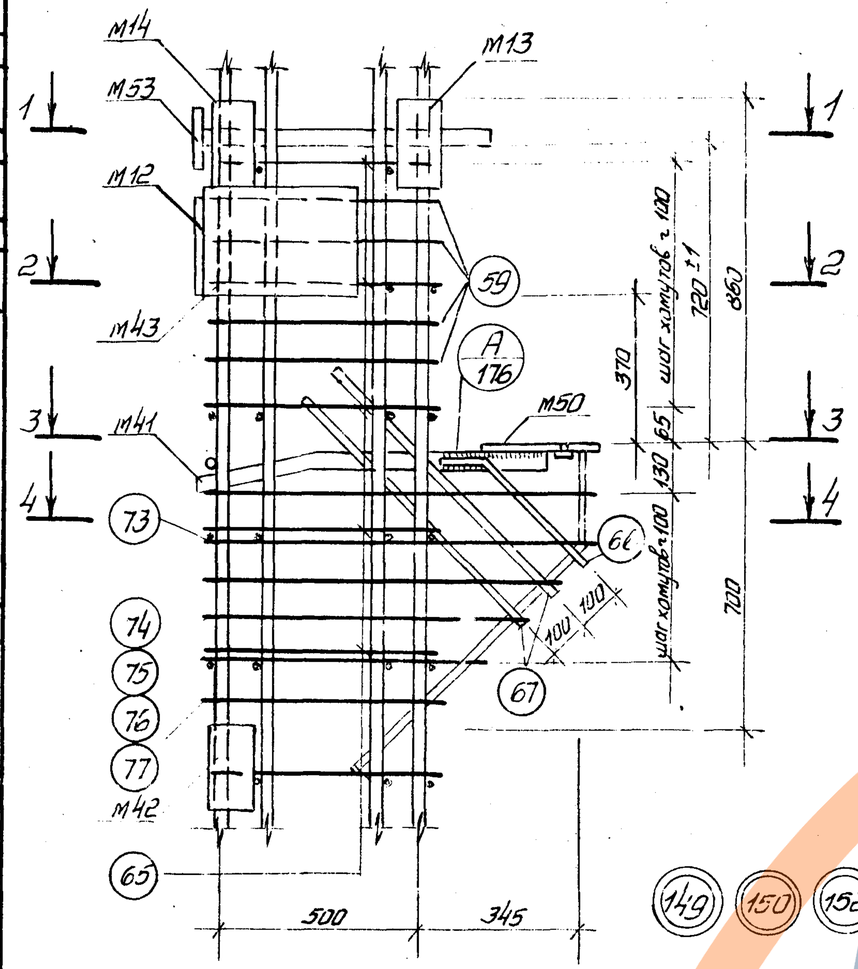

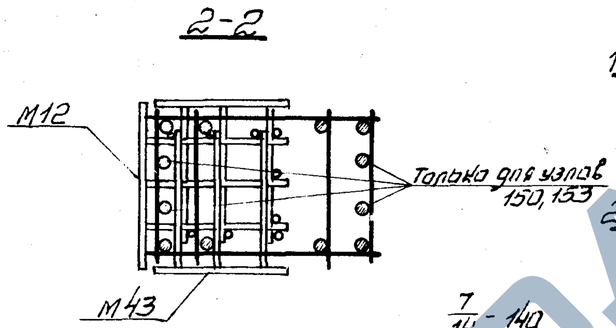

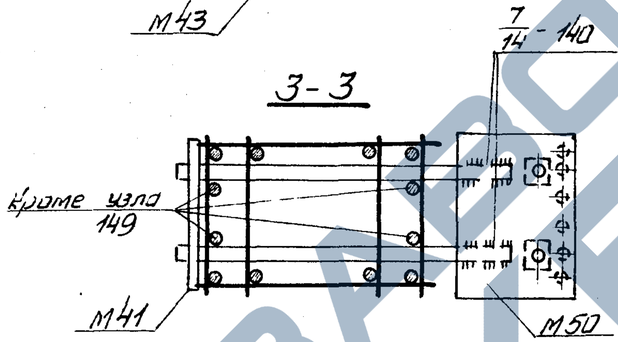

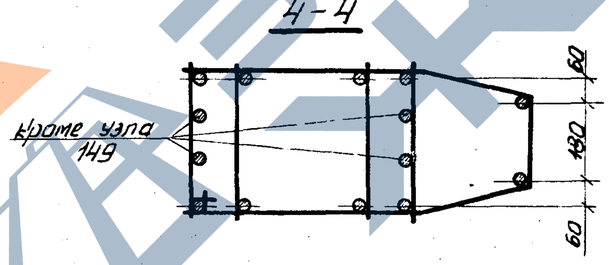

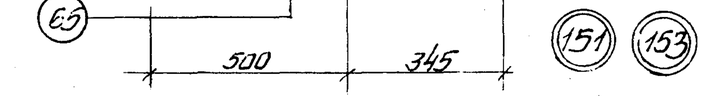

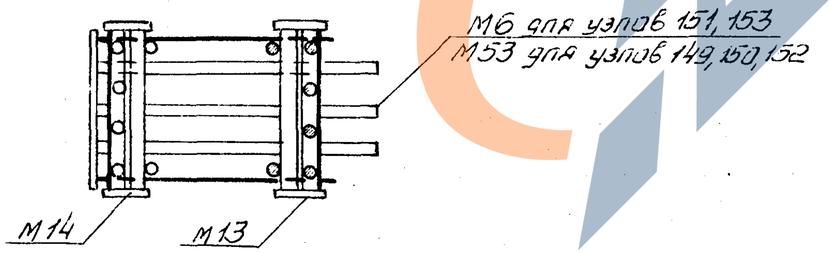

Примечания:

1. Электродуговая сварка выполняется электродами Э50А ф.
2. Отдельные стержни поз. 65 соединяются с плоскими каркасами контактной точечной сваркой.
3. Сварные соединения производить в соответствии с "Указаниями по сварке соединений арматуры и закладных деталей железобетонных конструкций" (СН393-69)
4. Хомуты консолей и закладные детали М41, М50 крепятся к рабочей арматуре вязальной проволокой. Окончательное положение закладных деталей фиксируется в опалубке.
5. Размер привязки выпусков арматуры из колонн дан до ее рифов.

ГИП	Уронов		
Нач. сектора	Чечелёва		
Рук. группы	Корнюшина		
Констр.	Подверин		
Нач. отдела	Зимина		

ТК 1976

Пространственные каркасы

Узлы 149 ÷ 153

1.420-12 выпуск 3

Лист 188

15754-02 14

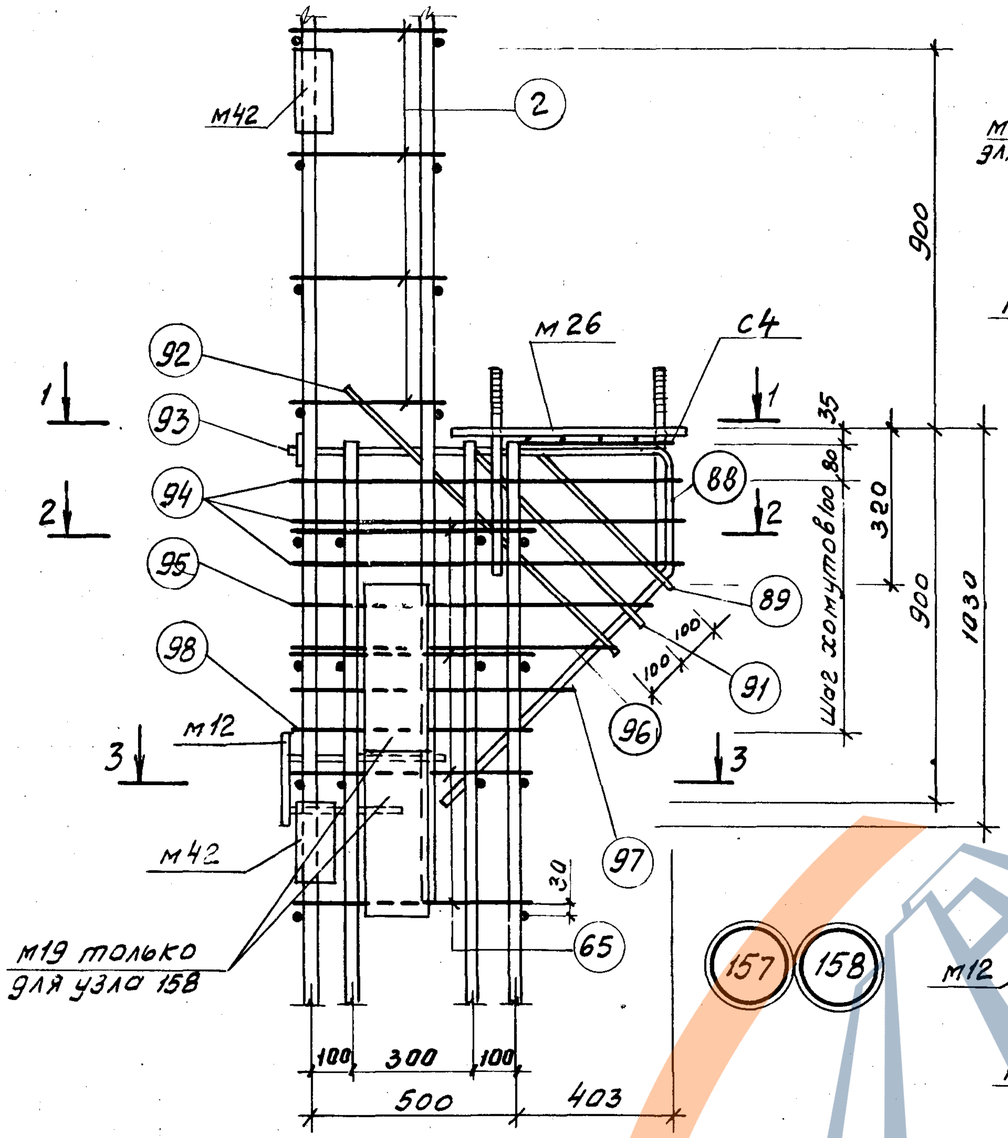

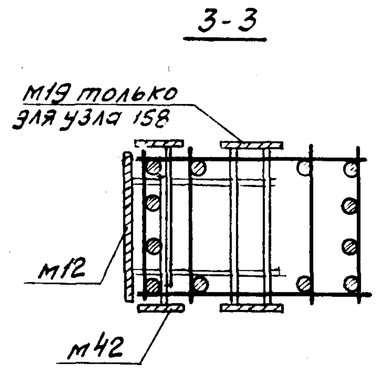

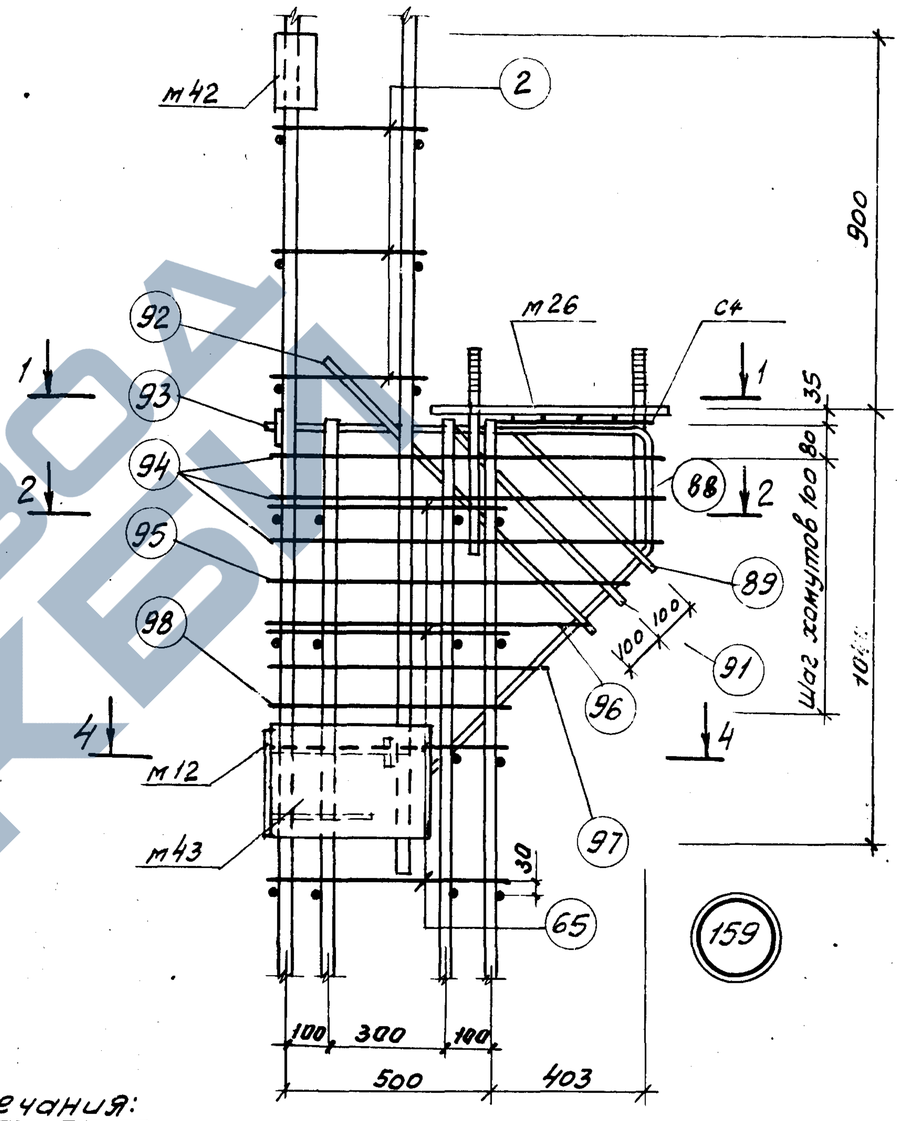

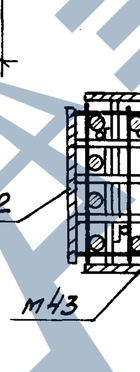

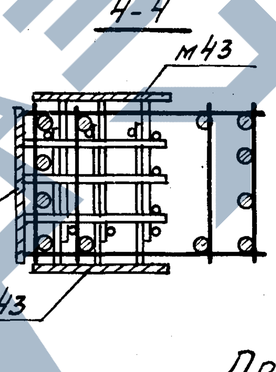

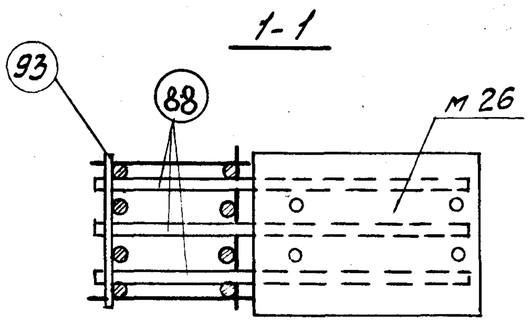

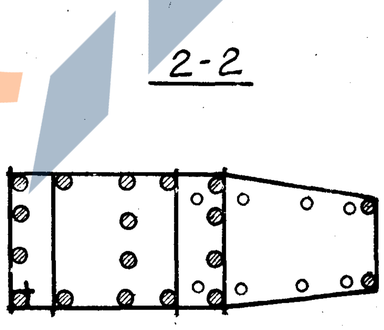

Примечания:

1. Электродуговая сварка выполняется электродами Э50А-Ф.
2. Отдельные стержни поз. 2, 65 соединяются с плоскими каркасами контактной точечной сваркой.
3. Сварные соединения производить в соответствии с „Указаниями по сварке соединений арматуры и закладных деталей железобетонных конструкций (СН 393-69).
4. Хомуты консолей и закладная деталь М26 крепятся к рабочей арматуре вязальной проволокой. Окончательное положение закладных деталей фиксируется в опалубке.
5. Размер привязки выпусков арматуры из колонн дан до ее рифов.

ТК 1976	Пространственные каркасы Узлы 157, 158, 159	1.420-12 Выпуск 3 Лист 189

Нач. сектора Чечелёва
Рук. группы Корнюшина

Шифр

Марка-лист

Инв. №

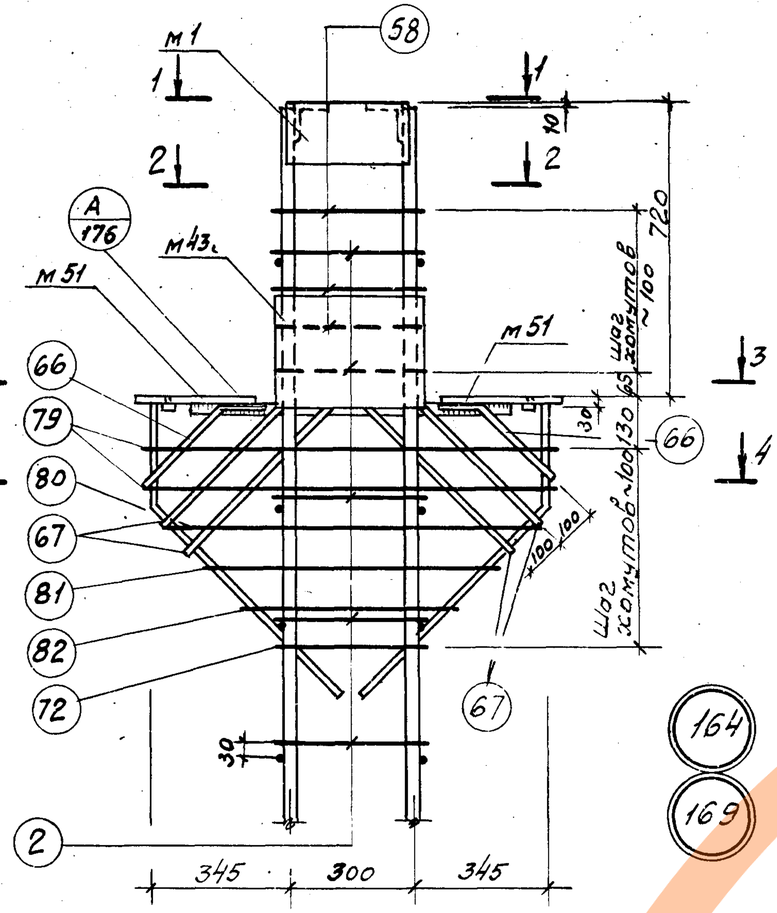

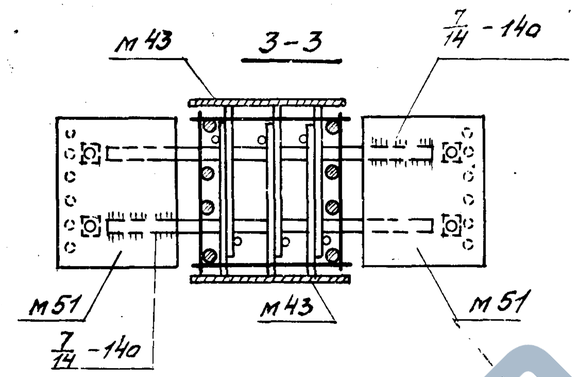

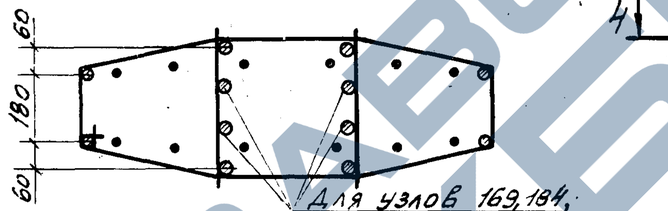

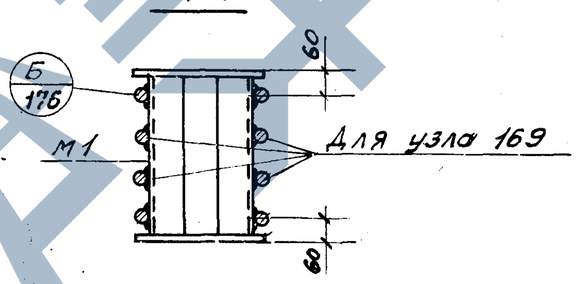

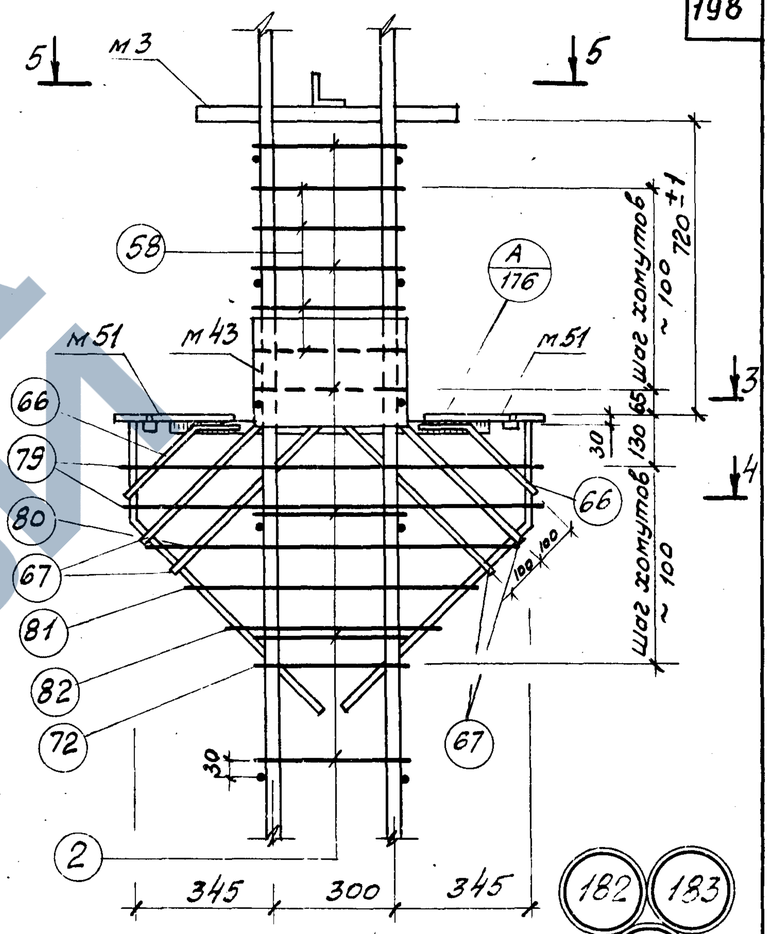

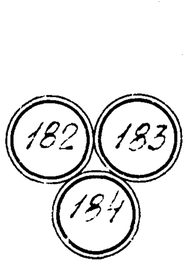

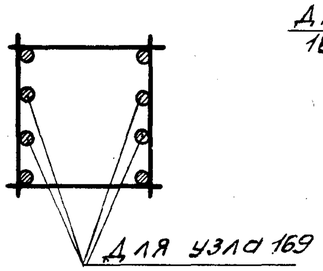

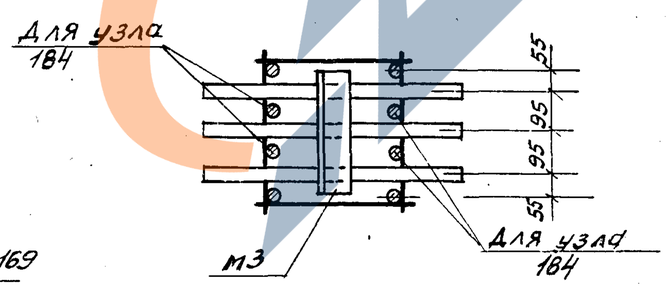

Примечания.

1. Электродуговая сварка выполняется электродами Э50А-Ф.
2. Отдельные стержни поз. 2,58 соединяются с плоскими каркасами контактной точечной сваркой.
3. Сварные соединения производить в соответствии с „Указаниями по сварке соединений арматуры и закладных железобетонных конструкций (СН393-69).
4. Хомуты консолей и закладные детали м51 крепятся к рабочей арматуре вязальной проволокой. Окончательное положение закладных деталей фиксируется в опалубке.
5. Размеры привязки выпусков арматуры из колонн даны до её рифов.

ГК 1976	Пространственные каркасы Узлы 164, 169, 182, 183, 184.	1.420-12 Выпуск 3	
		Лист	190

ГИП	Петрова	
Гл. констр. ин-та	Смирнов	
Нач. отдела	Уранов	
Нач. сектора	Чечелёва	
Рук. группы	Корнюшина	
Инженер	Проверил	

1.420-12

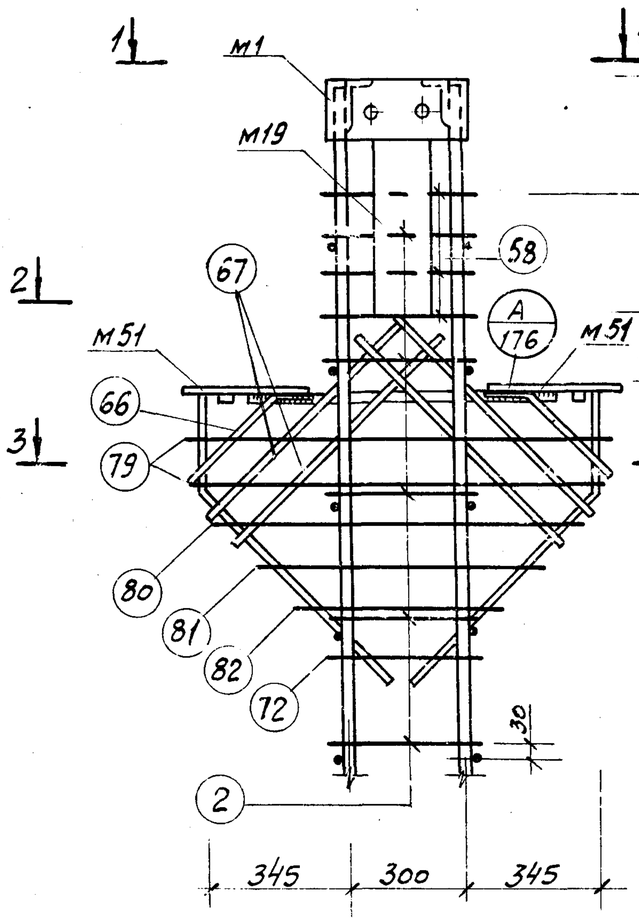

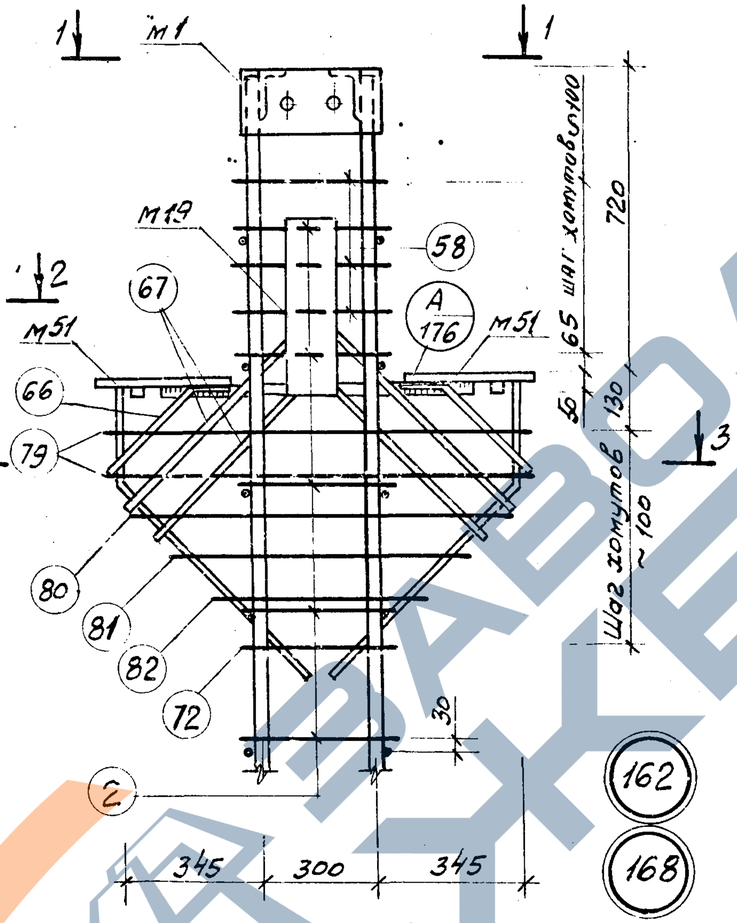

161

167

162

168

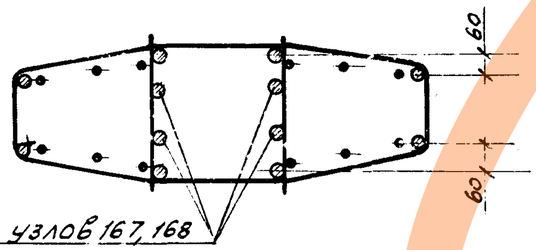

Только для узлов 167, 168

3-3

1-1

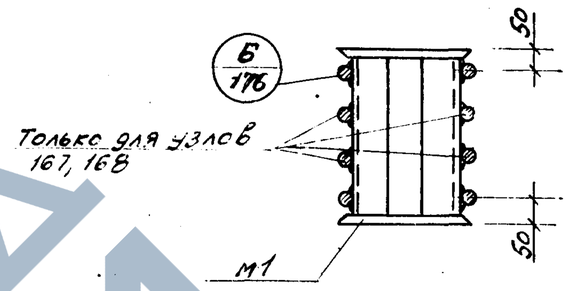

2-2

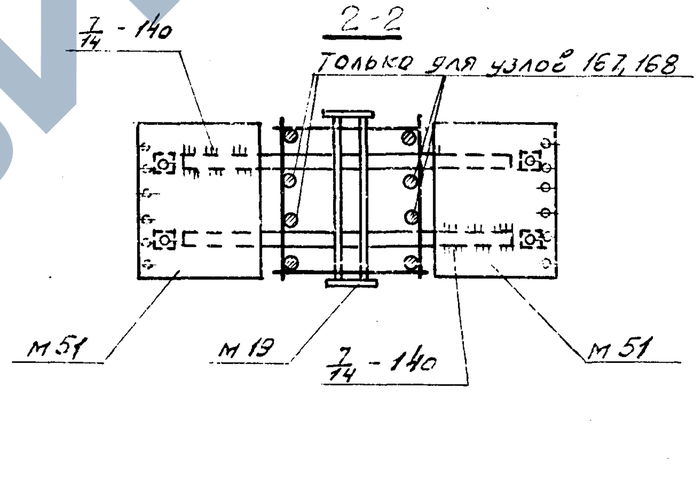

Примечания:

1. Электродуговая сварка выполняется электродами Э50А-Ф.
2. Отдельные стержни поз. 2 и 58 соединяются с плоскими каркасами контактной точечной сваркой.
3. Сварные соединения производить в соответствии с „Указаниями по сварке соединений арматуры и закладных деталей железобетонных конструкций" (СН393-69)
4. Хомуты консолей и закладные детали М51 крепятся к рабочей арматуре вязальной проволокой. Окончательное положение закладных деталей фиксируется в опалубке.
5. Размеры привязки выпусков арматуры и колонн даны до ее рифов.

ТК 1976	Пространственные каркасы. Узлы 161, 162, 167, 168	1.420-12 выпуск 3
		Лист 191

Рук. группы Кулик Корнюшина

15754-02 17

Шифр

Марка-лист

Инв. №

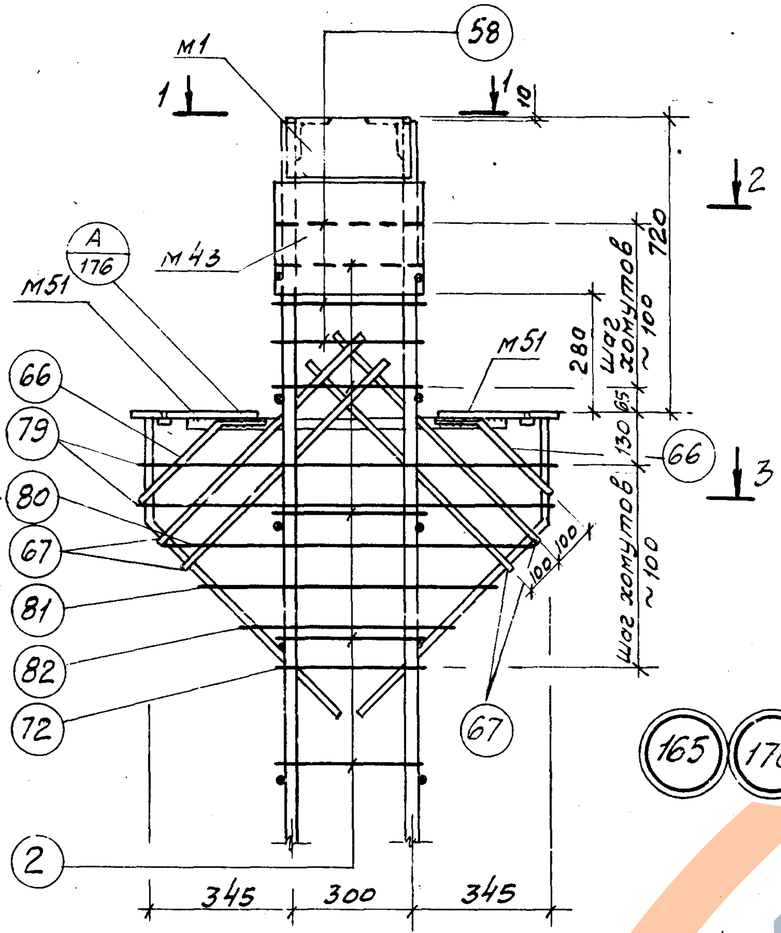

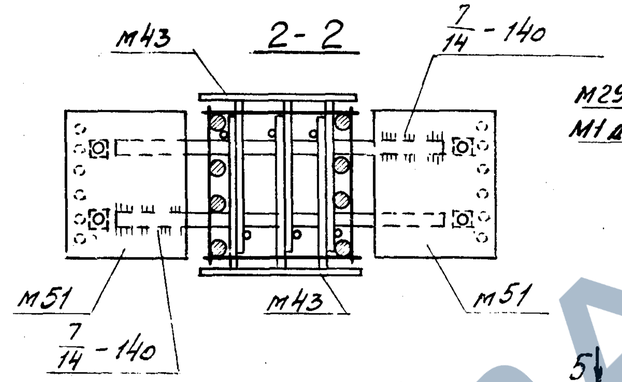

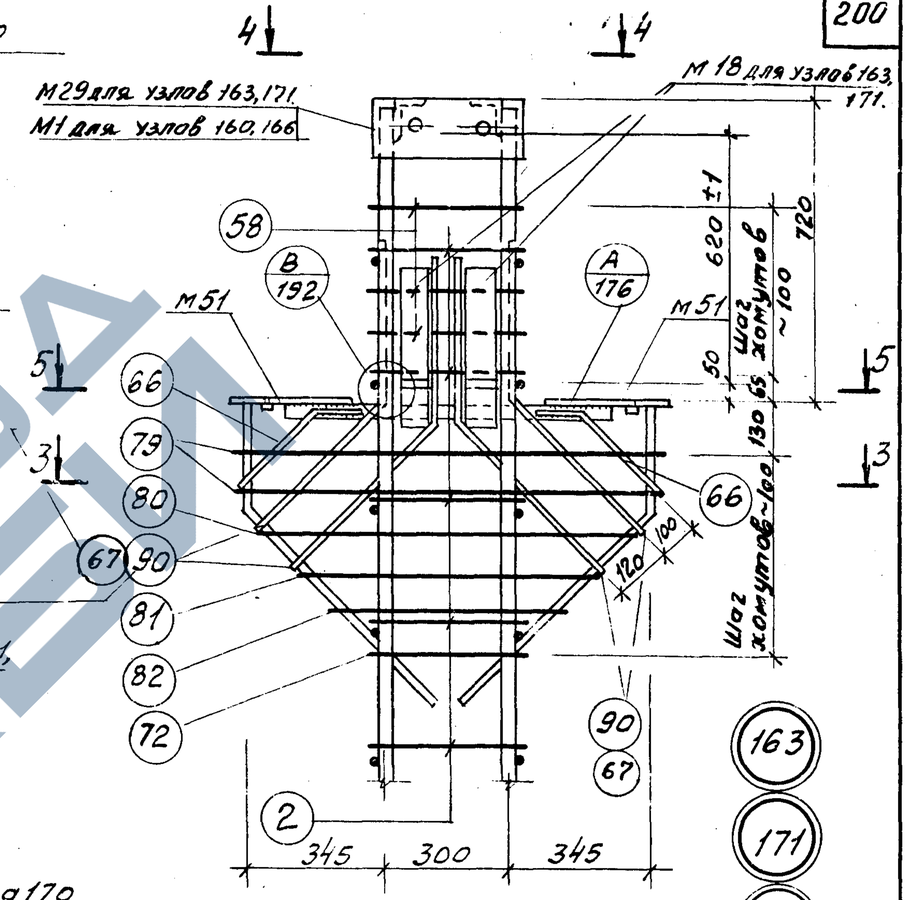

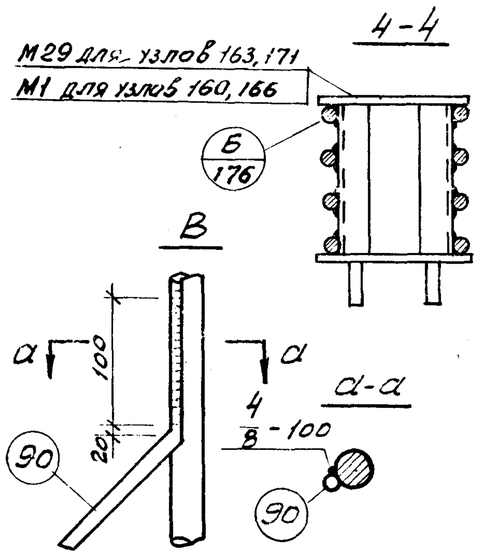

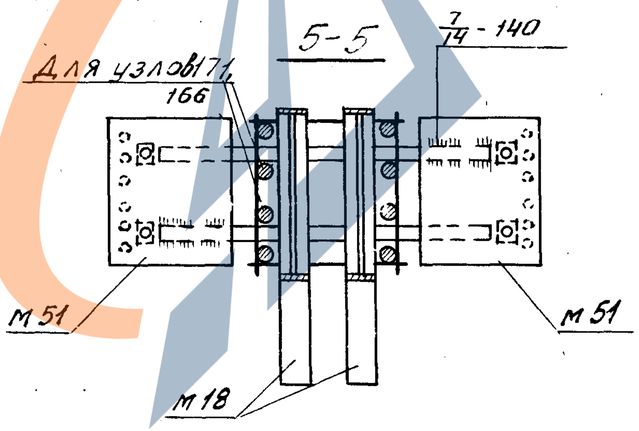

Примечания.

1. Электродуговая сварка выполняется электродами Э50А-Ф.
2. Отдельные стержни поз. 2 и 58 соединяются с плоскими каркасами контактной точечной сваркой.
3. Сварные соединения производить в соответствии с „Указаниями по сварке соединений арматуры и закладных деталей железобетонных конструкций". (СН393-69)
4. Хомуты консолей и закладные детали М51 крепятся к рабочей арматуре вязальной проволокой. Окончательное положение закладных деталей фиксируется в опалубке.
5. Размеры привязки выпусков арматуры из колонн даны до её рифов.

Гл. инж. проекта	Стырков		
Нач. отдела	Уранов		
Нач. сектора	Чечелёва		
Рук. группы	Корнюшина		
Инженер	Гершанович		
Проверил	Ларина		
Н. контр.	Ларина		

ГСПИ-10

ТК 1975	Пространственные каркасы Узлы 160, 163, 165, 166, 170, 171.	1.420-12 Выпуск 3	
		Лист	192

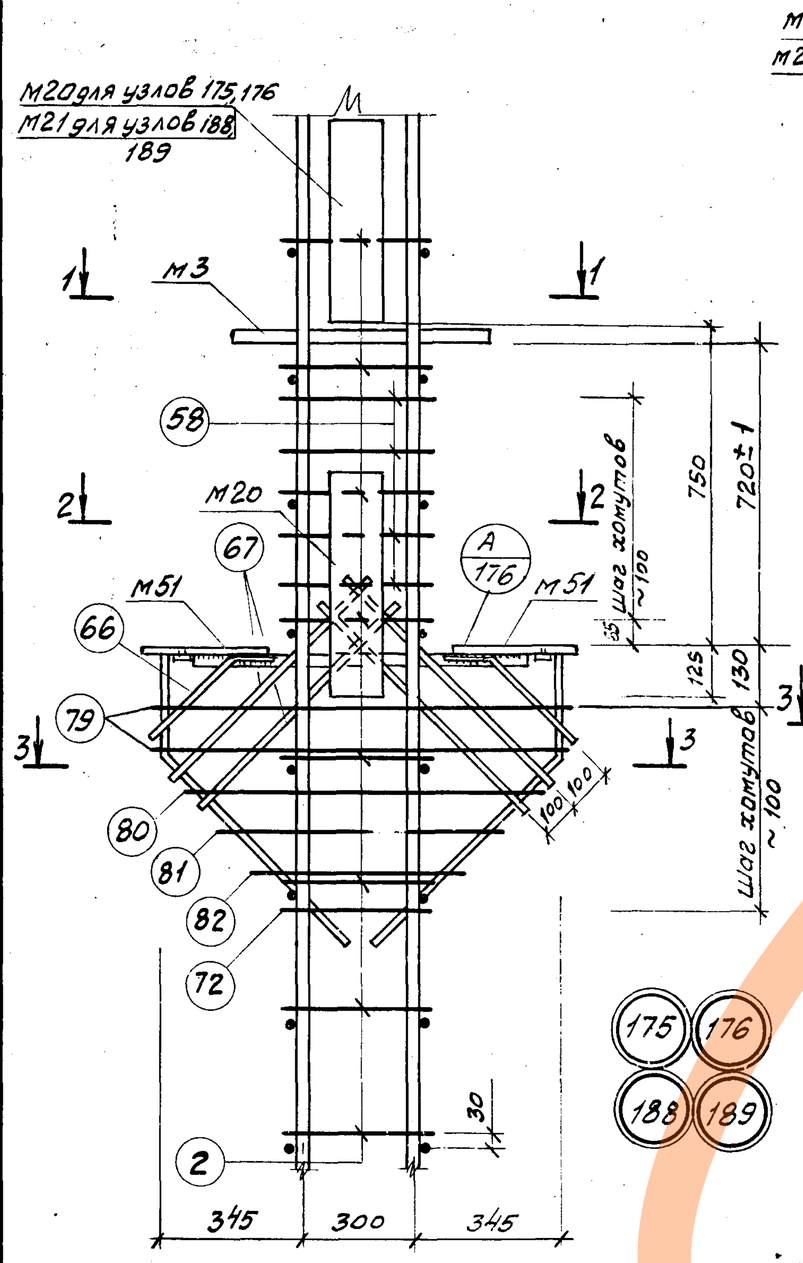

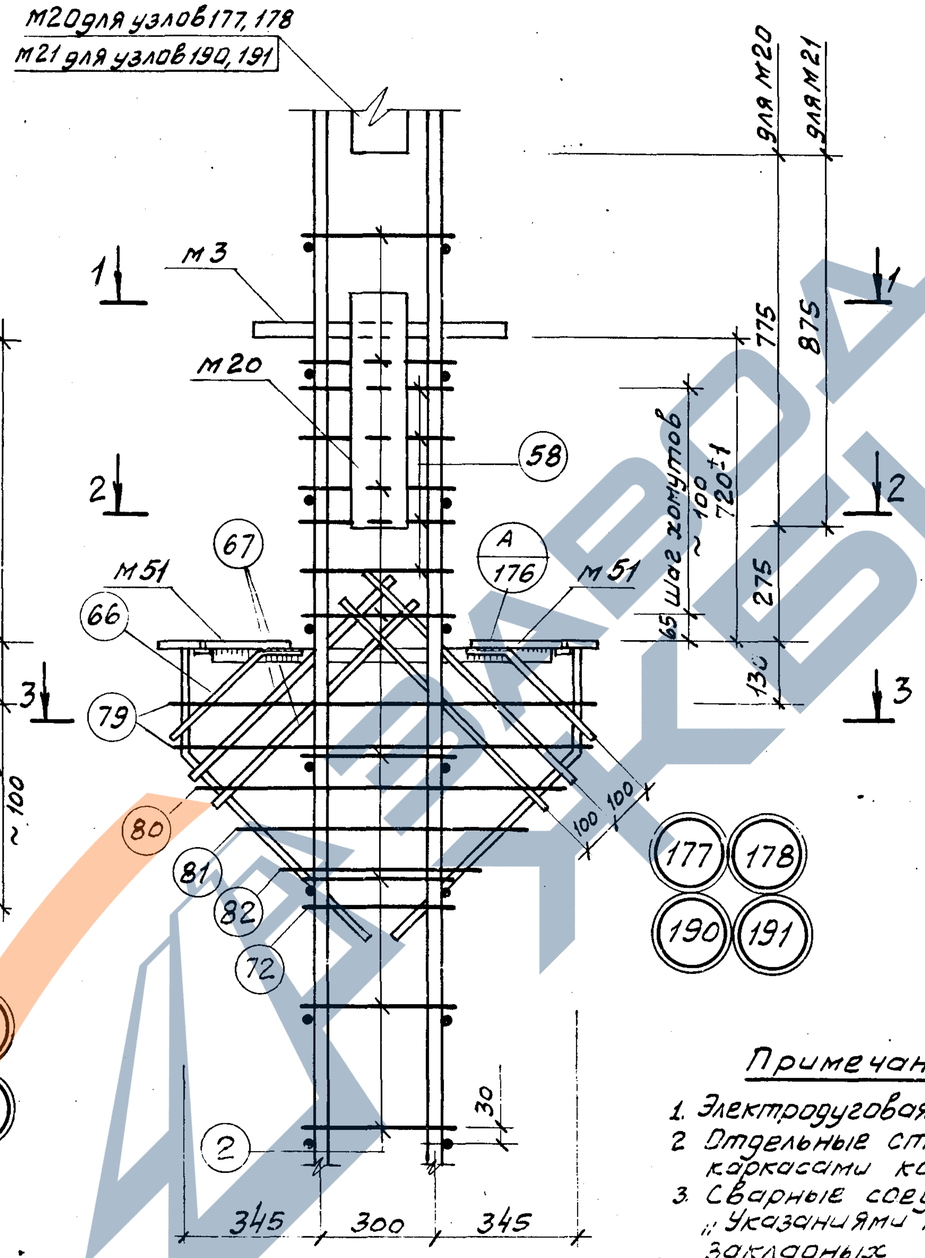

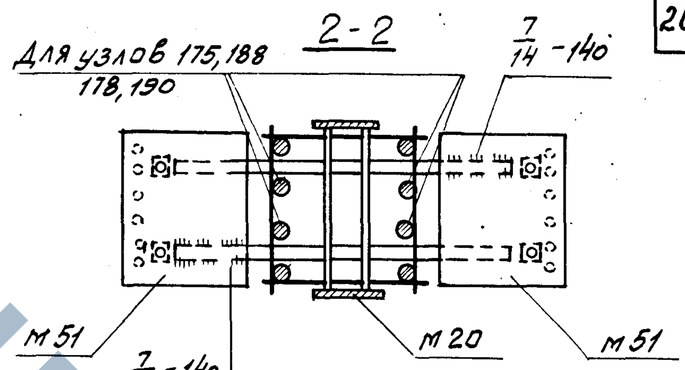

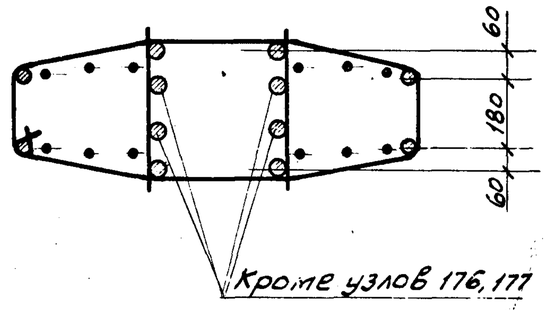

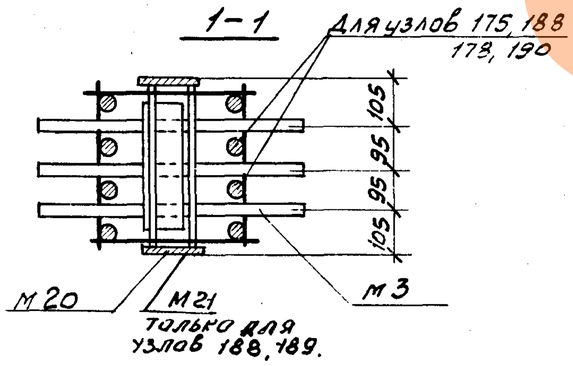

Примечания.

1. Электродуговая сварка выполняется электродами Э50А-Р.
2. Отдельные стержни поз. 2, 58 соединяются с плоскими каркасами контактной точечной сваркой.
3. Сварные соединения производить в соответствии с „Указаниями по сварке соединений арматуры и закладных деталей железобетонных конструкций (СН393-69).
4. Хомуты консолей и закладные детали М51 крепятся к рабочей арматуре вязальной проволокой.
5. Размеры привязки выпусков арматуры из колонн даны до её рифов

ТК 1976	Пространственные каркасы Узлы 175÷179, 188÷191	1.420-12 Выпуск 3
		Лист 193

Инв. № подл. | Подпись и дата | Взам. инв. №

https://zavodjbi.com/

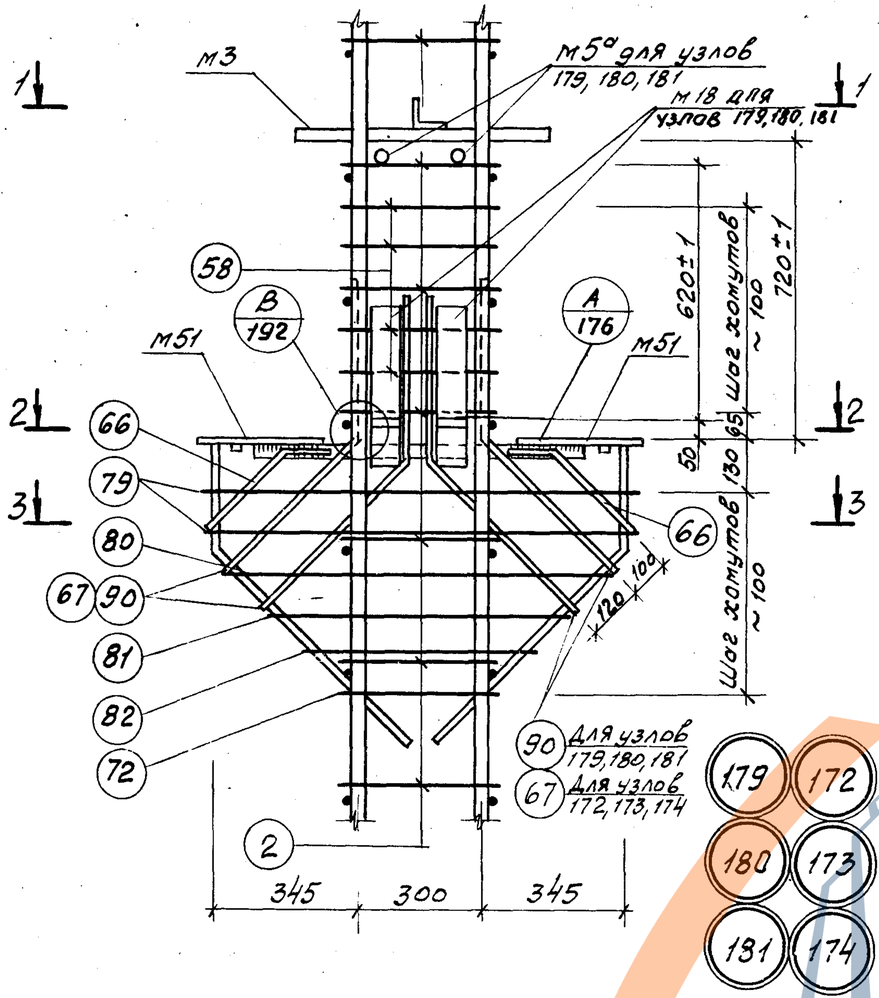

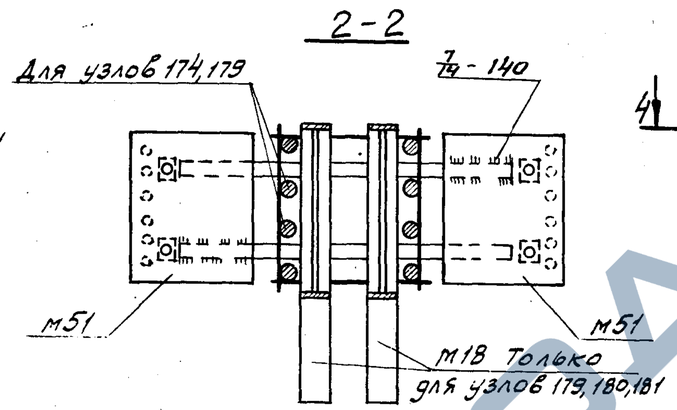

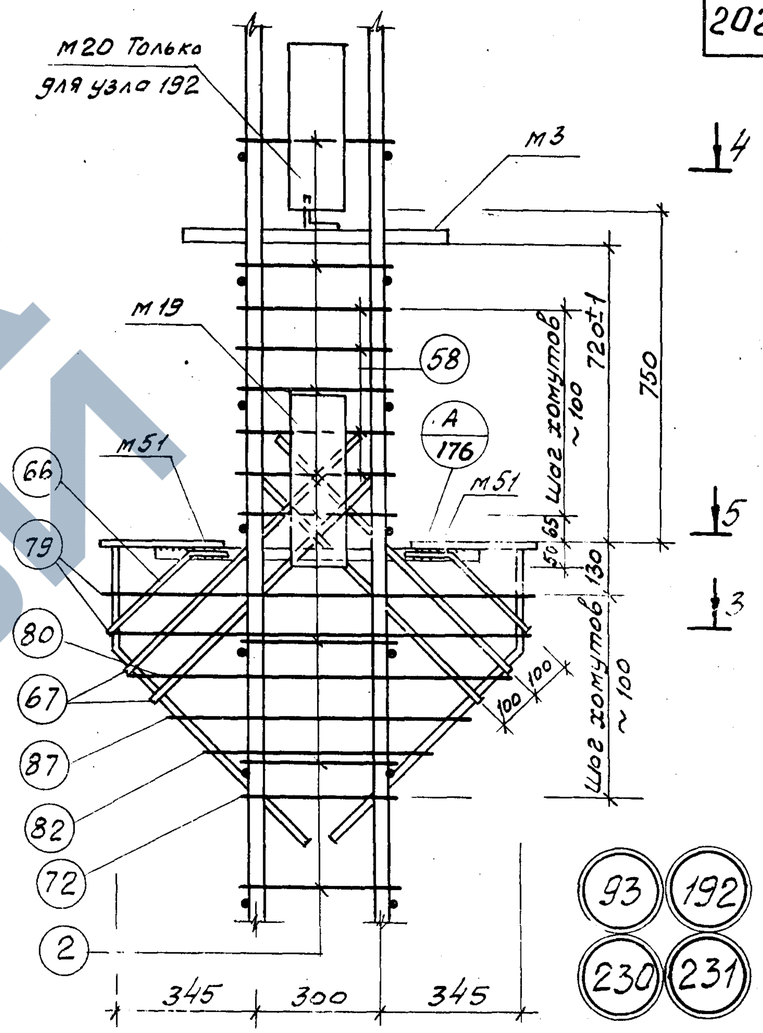

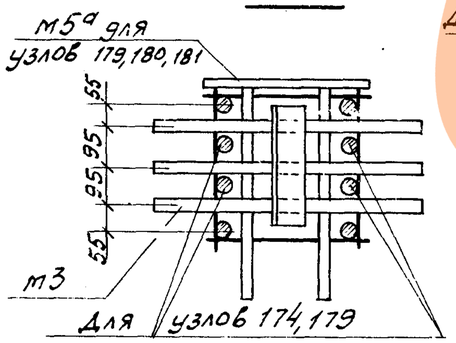

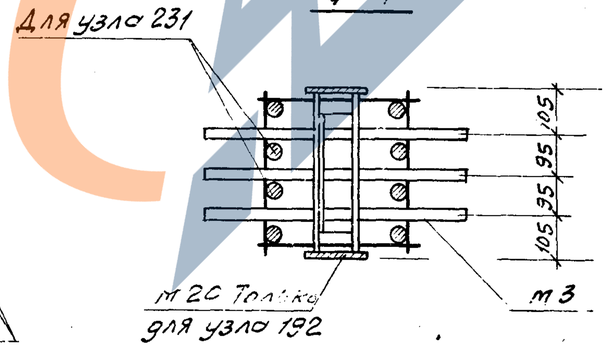

Примечания:

1. Электродуговая сварка выполняется электродами Э50А-Ф.
2. Отдельные стержни поз. 2 и 58 соединяются с плоскими каркасами контактной точечной сваркой.
3. Сварные соединения производить в соответствии с „Указаниями по сварке соединений арматуры и закладных деталей железобетонных конструкций" (СН393-69).
4. Хомуты консолей и закладные детали М51 крепятся к рабочей арматуре вязальной проволокой. Окончательное положение закладных деталей фиксируется в опалубке.
5. Размеры привязки выпусков арматуры и колонн даны до её рифов.

ТК 1976	Пространственные каркасы Узлы 93, 172, 173, 174, 179, 180, 181, 192, 230, 231	1.420-12 Выпуск 3	
		Лист	194

Нач. отдела Урсанов
Нач. сектора Чечелева
Рук. группы Кашин
Гипрогазспецмонтаж
Проверил Корнюшина
Горячева
Свирина
Инв. №
Подп. и дата
Инв. № подл.
Взам. инв. №

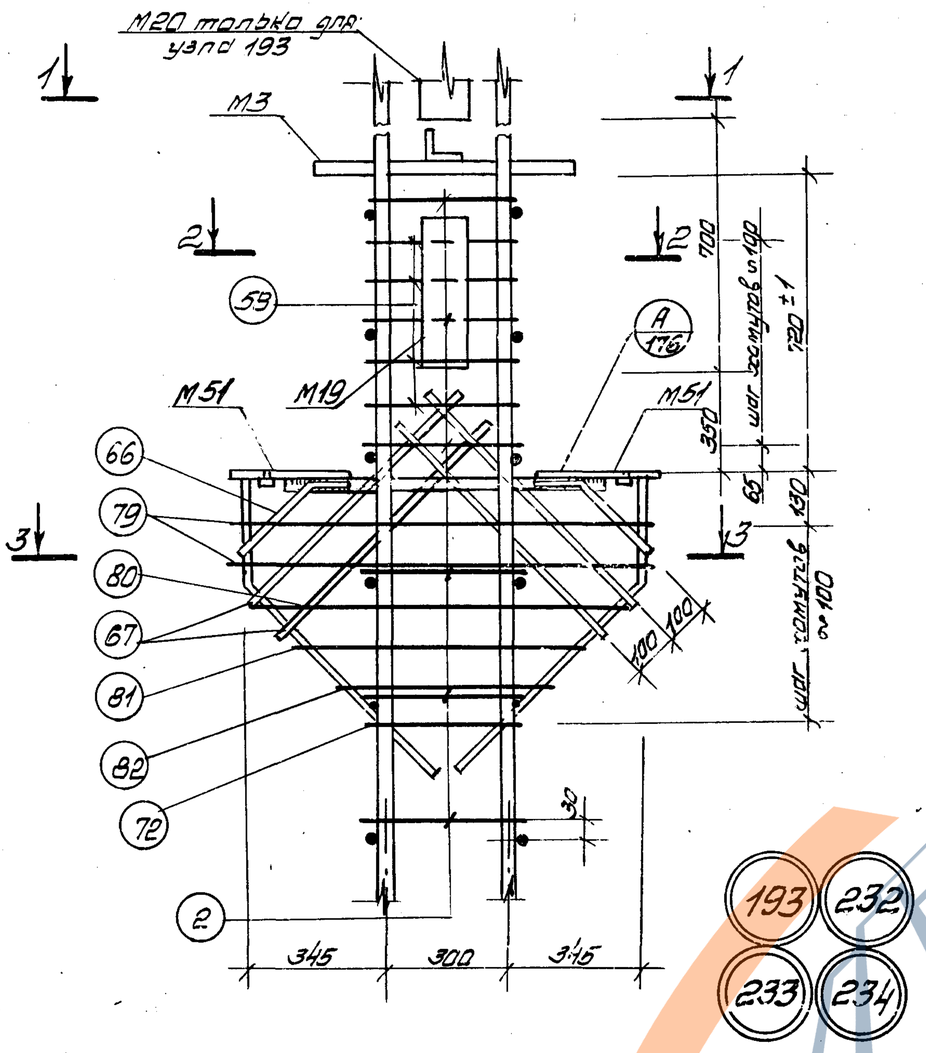

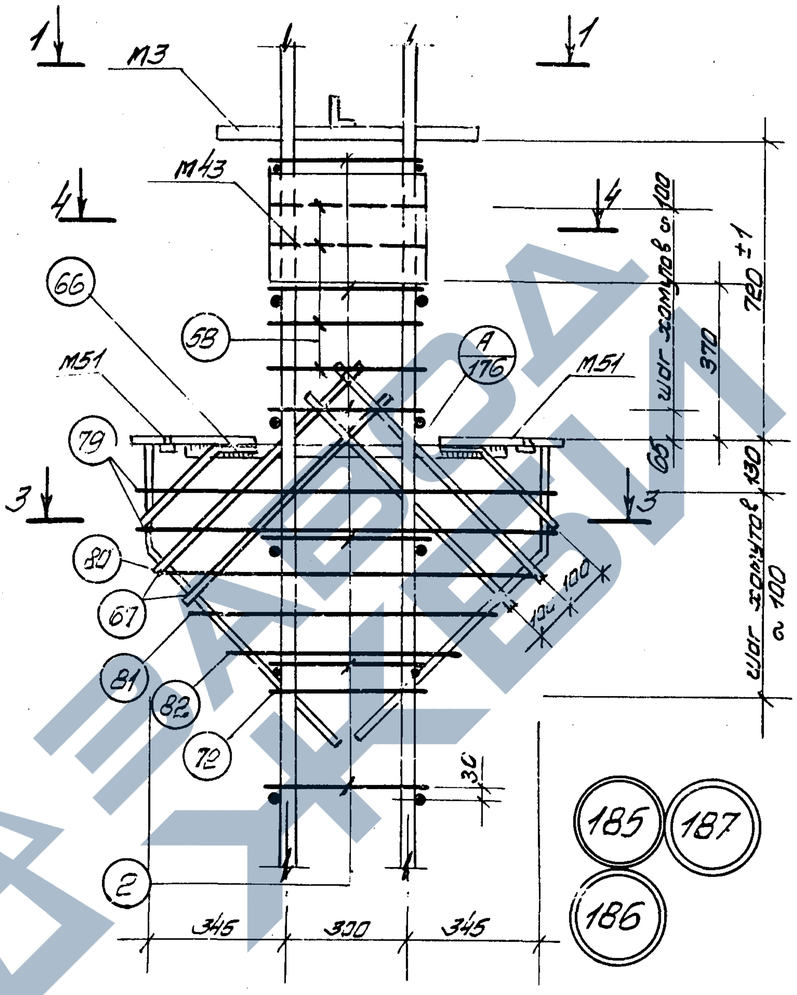

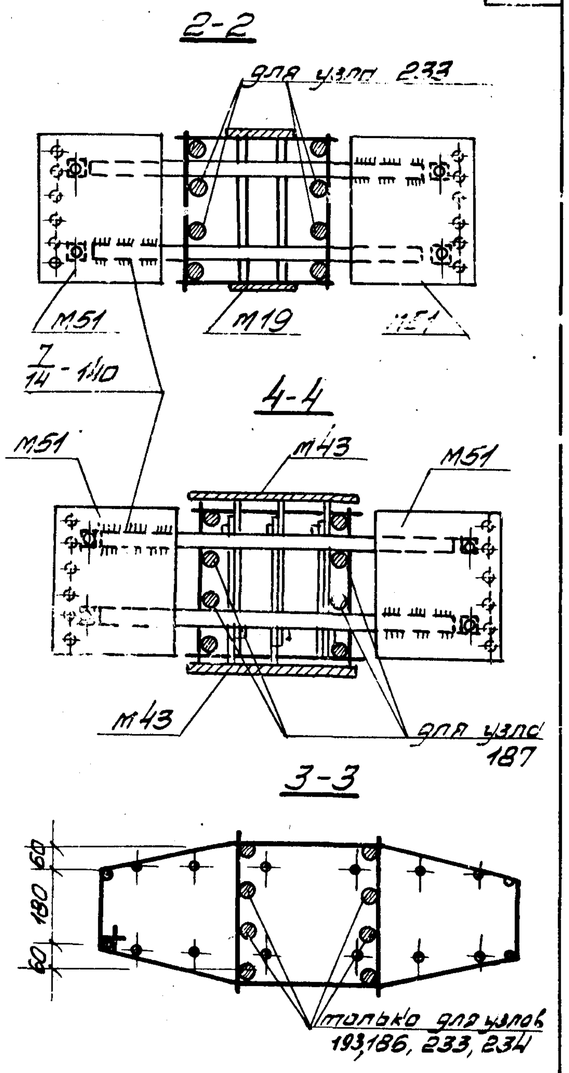

1-1

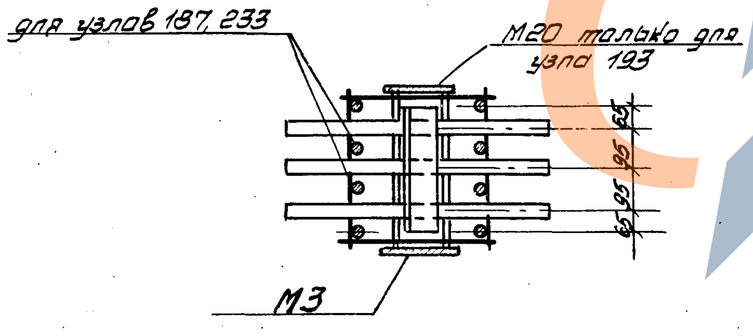

Примечания.

1. Электродуговая сварка выполняется электродами Э50А-Ф
2. Отдельные стержни поз. 2 и 58 соединяются с плоскими каркасами контактной точечной сваркой.
3. Сварные соединения производить в соответствии с „Указаниями по сварке соединений арматуры и закладных деталей железобетонных конструкций (СН393-69).
4. Хомуты консолей и закладные детали М52 крепятся к рабочей арматуре вязальной проволокой. Окончательное положение закладных деталей фиксируется в опалубке.
5. Размеры привязки выпусков арматуры из колонн даны до ее рифов.

ТК 1976	Пространственные каркасы Узлы 185÷187, 193, 232÷234.	1.420-12 Выпуск 3
		Лист 195

Нач. отдела | Нач. сектора | Рук. группы | Уранов | Чечелёва | Корнюшина | Проверил | Горячева

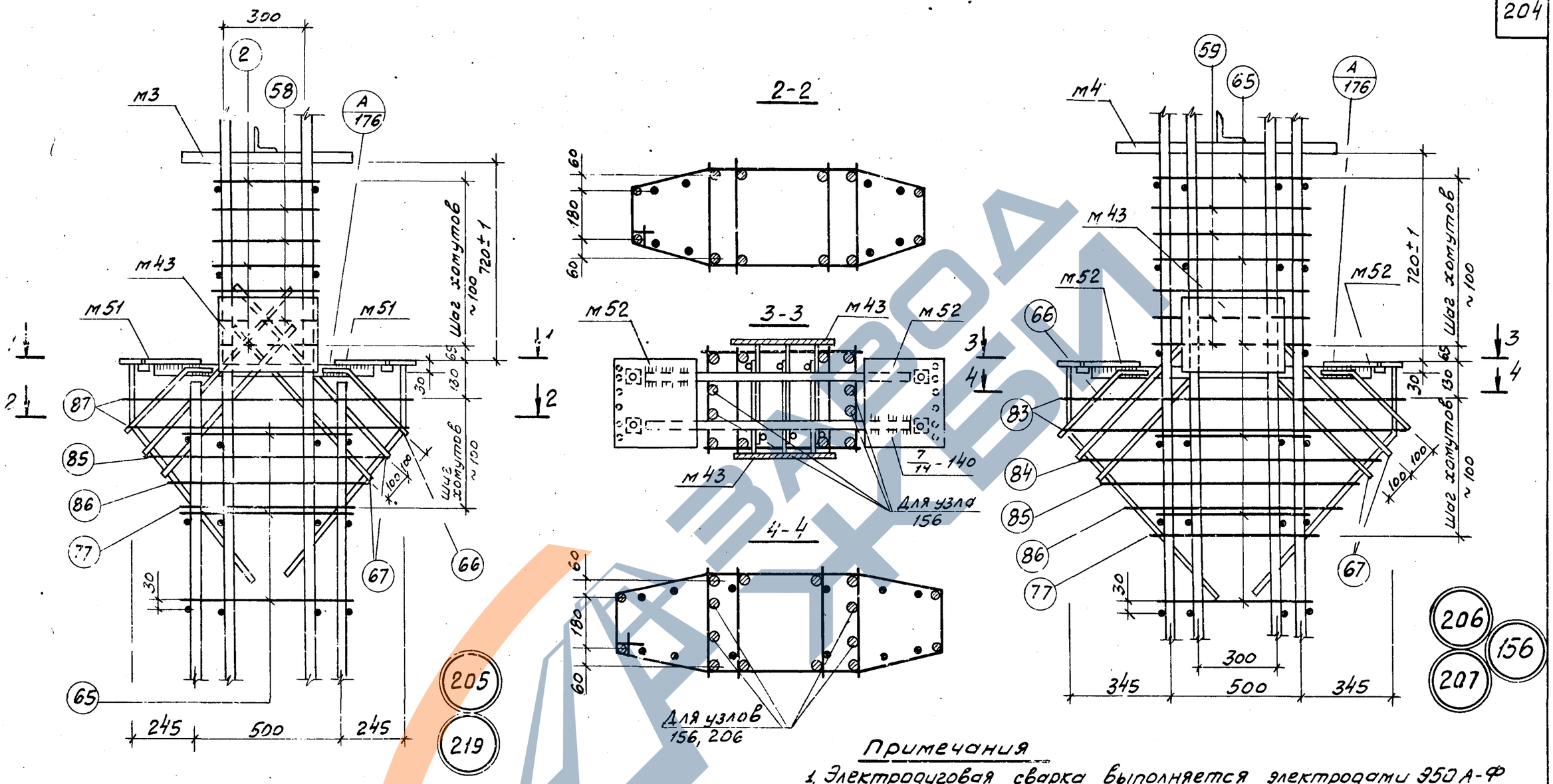

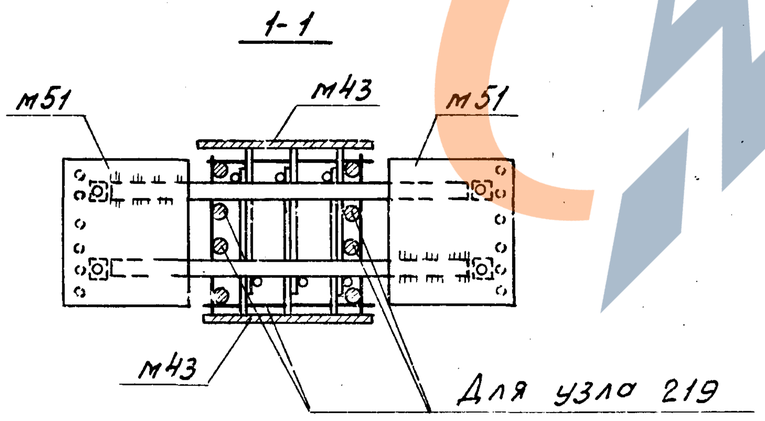

Примечания

1. Электродуговая сварка выполняется электродами Э50А-Ф
2. Отдельные стержни поз. 2, 58, 59, 65 соединяются с плоскими каркасами контактной точечной сваркой
3. Сварные соединения производить в соответствии с „Указаниями по сварке соединений арматуры и закладных деталей железобетонных конструкций (СН393-69).
4. Хомуты консолей и закладные детали М51, М52 крепятся к рабочей арматуре вязальной проволокой. Окончательное положение закладных деталей фиксируется в опалубке.
5. Размеры привязки выпусков арматуры из колонн даны до её рифов.

ТК 1976	Пространственные каркасы Узлы 156, 205, 206, 207, 219	1.420-12 Выпуск 3	
		Лист	196

Нач. отдела — Уранов; Нач. сектора — Чечелёва; Рук. группы — Корнюшина; Проверил — Горячева

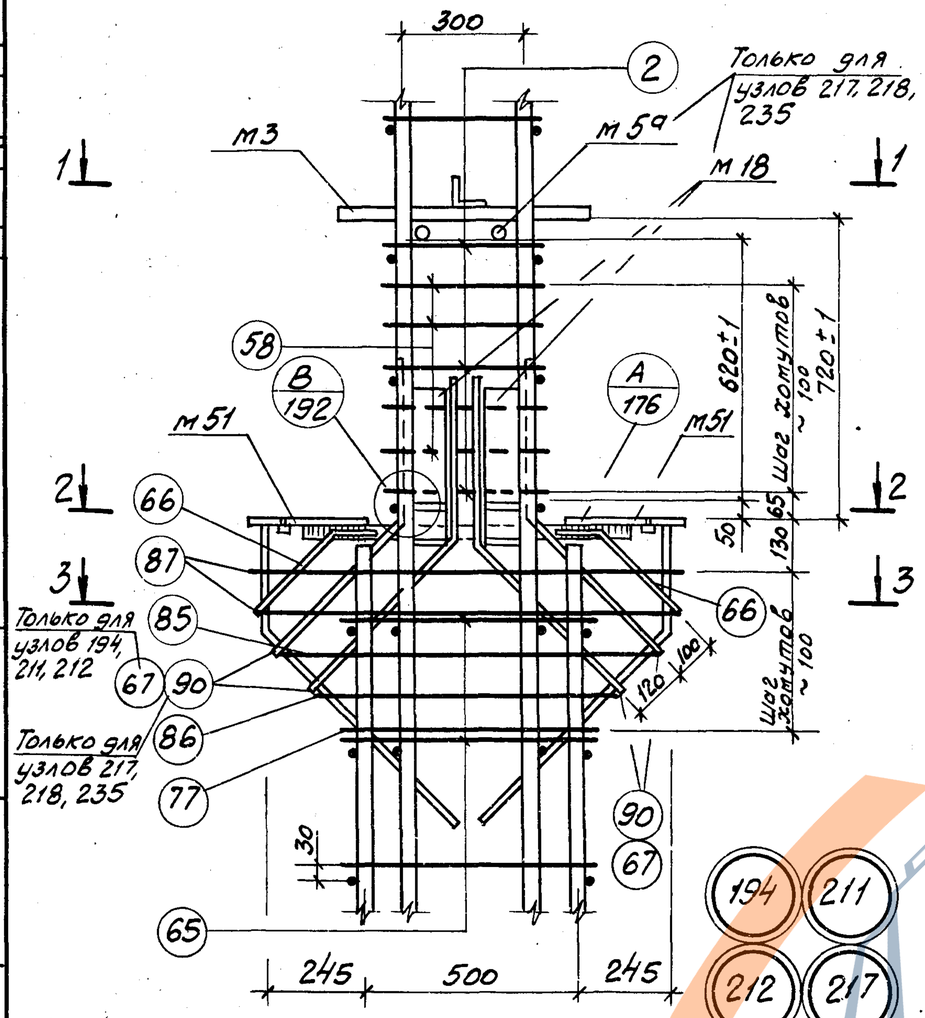

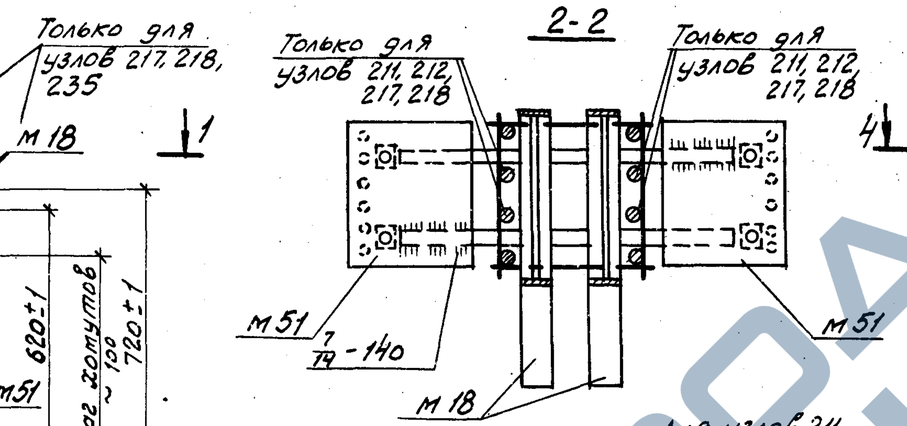

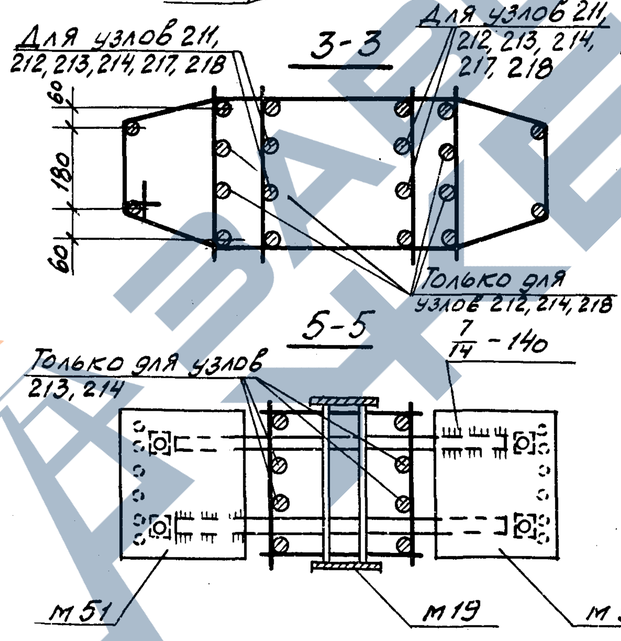

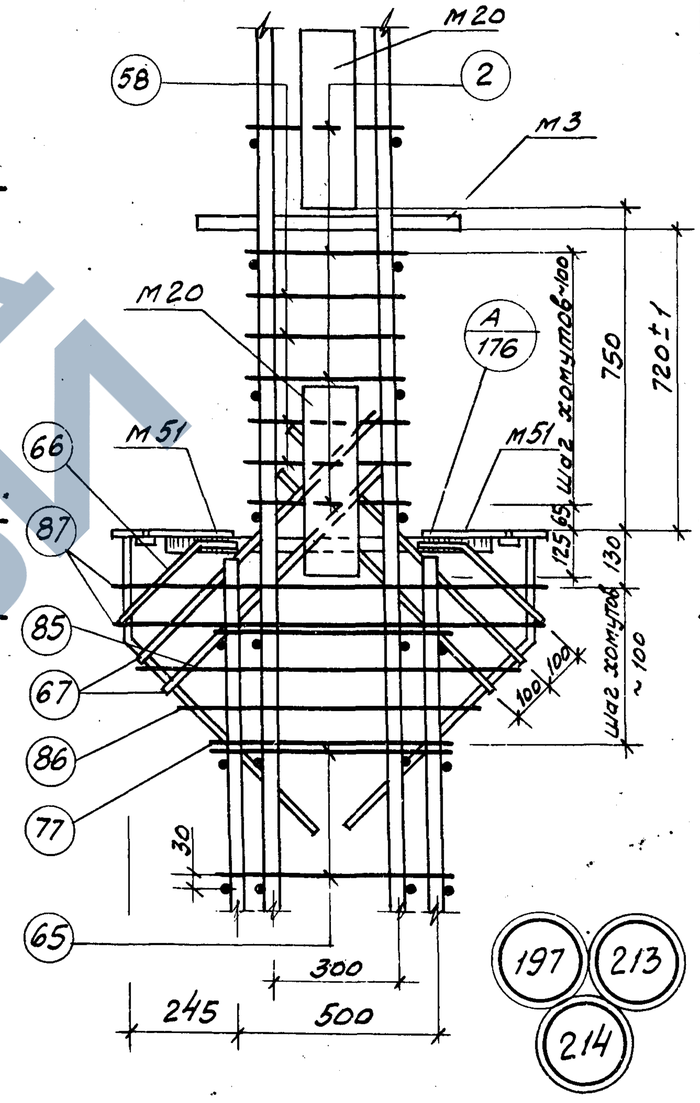

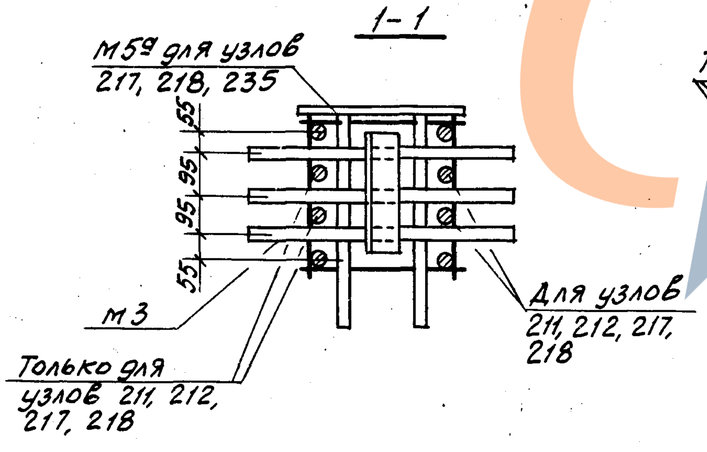

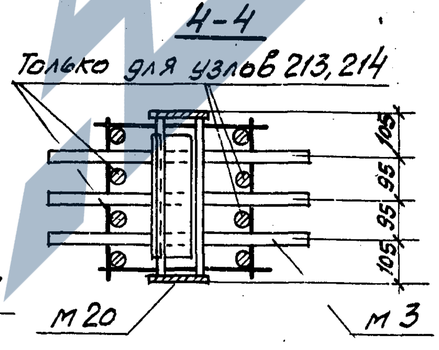

Примечания:

1 Электродуговая сварка выполняется электродами Э50А-Ф
2 Отдельные стержни поз. 2, 58 и 65 соединяются с плоскими каркасами контактной точечной сваркой
3 Сварные соединения производить в соответствии с „Указаниями по сварке соединений арматуры и закладных деталей железобетонных конструкций (СН393-69)
4 Хомуты консолей и закладные детали м51 крепятся к рабочей арматуре вязальной проволокой. Окончательное положение закладных деталей фиксируется в опалубке.
5 Размеры привязки выпусков арматуры из колонн даны до её рифов

Нач. отдела	Уранов		
Нач. сектора	Чечелёва		
Рук. группы	Кирш	Корнюшина	
Проверил	Чорбинев		
	Горячева		

ТК 1976

Пространственные каркасы
Узлы 194, 197, 211÷214, 217, 218, 235

1.420-12 Выпуск 3
Лист 197

Шифр

Марка-лист

Инв. №

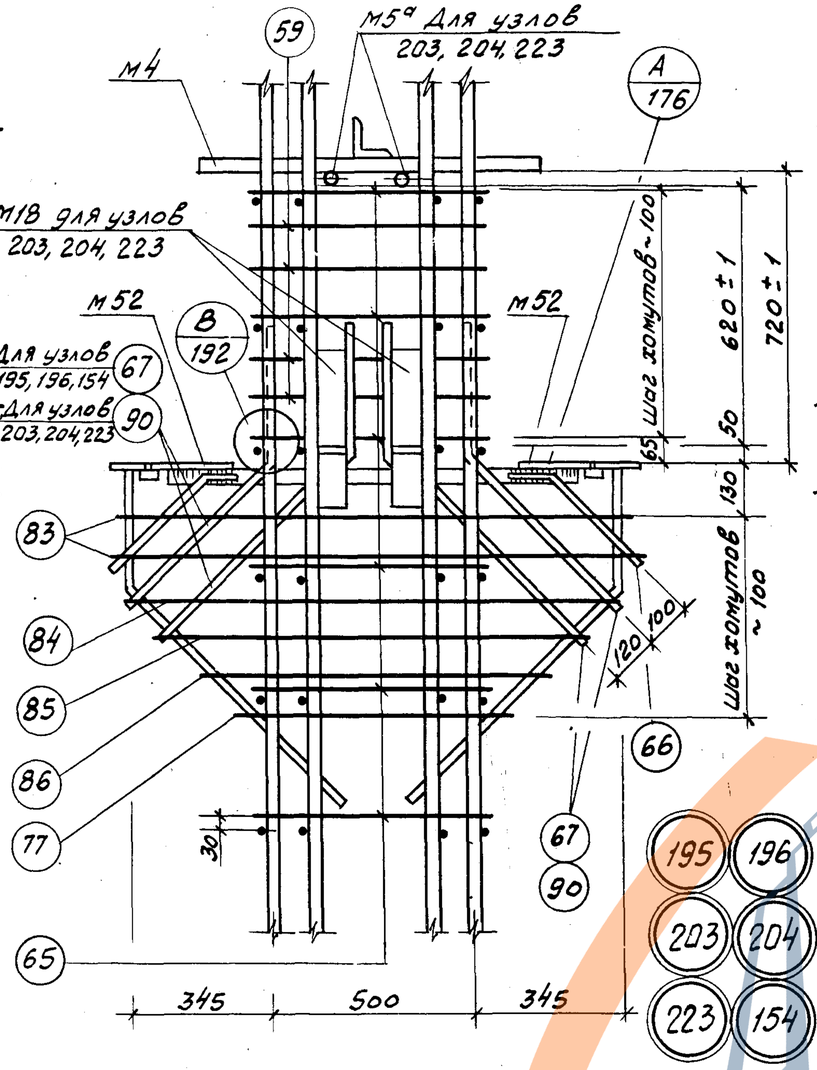

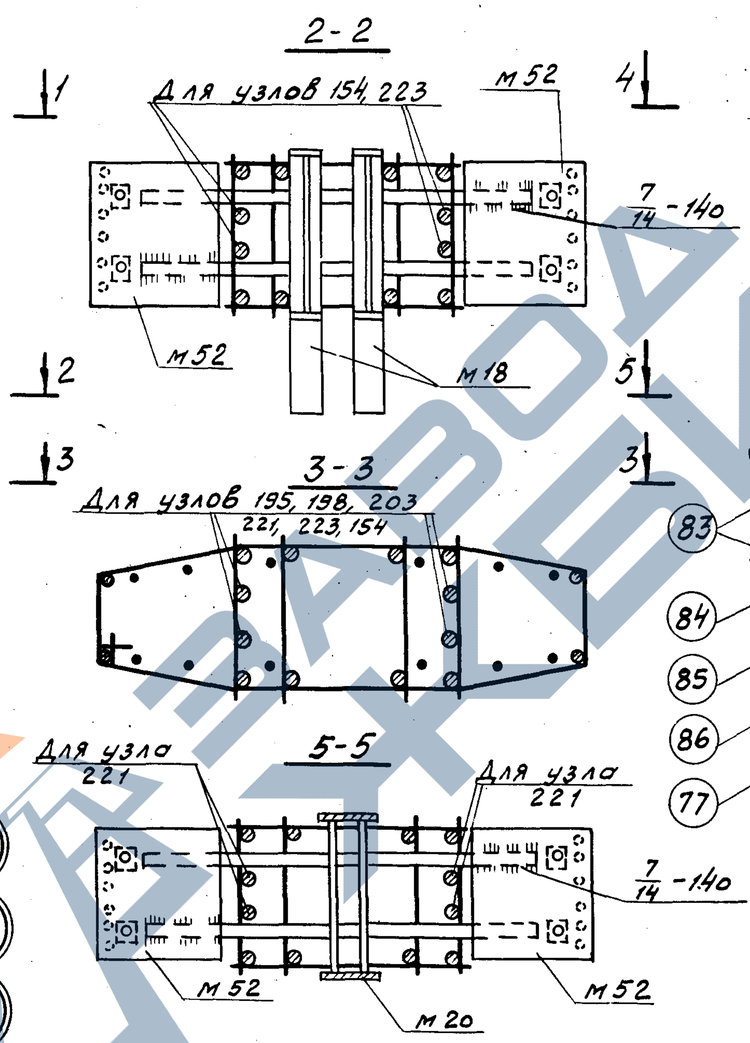

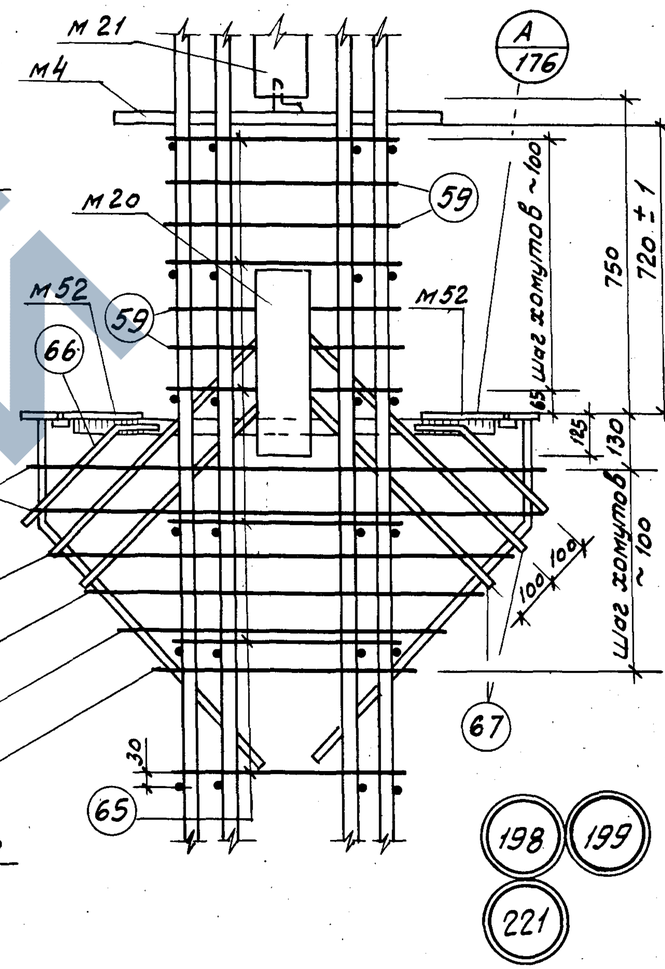

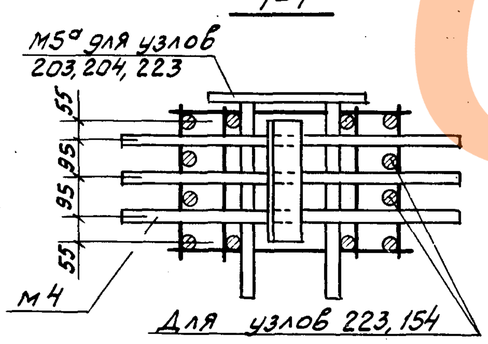

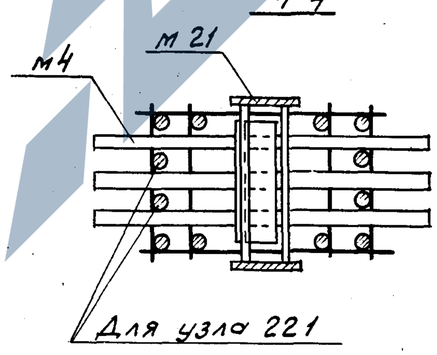

Примечания.

1 Электродуговая сварка выполняется электродами Э50А-Ф
2 Отдельные стержни поз. 59 и 65 соединяются с плоскими каркасами контактной точечной сваркой.
3 Сварные соединения производить в соответствии с „Указаниями по сварке соединений арматуры и закладных деталей железобетонных конструкций (СН393-69)
4 Хомуты консолей и закладные детали М52 крепятся к рабочей арматуре вязальной проволокой. Окончательное положение закладных деталей фиксируется в опалубке
5 Размеры привязки выпусков арматуры из колонн даны до её рифов

Гл. констр. ин.	Смирнов		
Нач. отдела	Уранов		
Нач. сектора	Чечелёва		
Рук. группы	Корнюшина		
Инженер	Петрова		
Проверил	Горячева		

ТК 1976

Пространственные каркасы
Узлы 154, 195, 196, 198, 199, 203, 204, 221, 223

1.420-12
Выпуск 3

Лист 198

15754-02 24

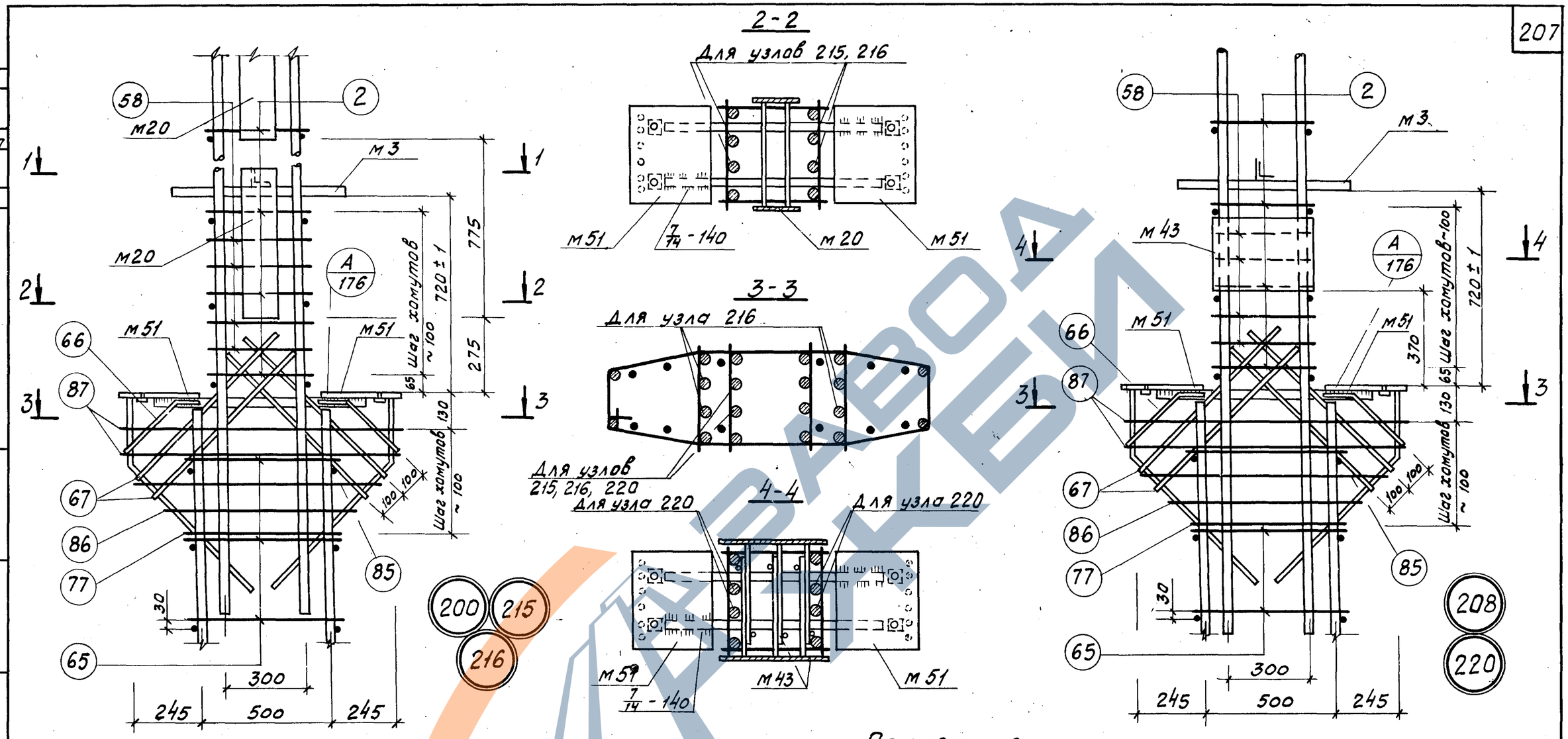

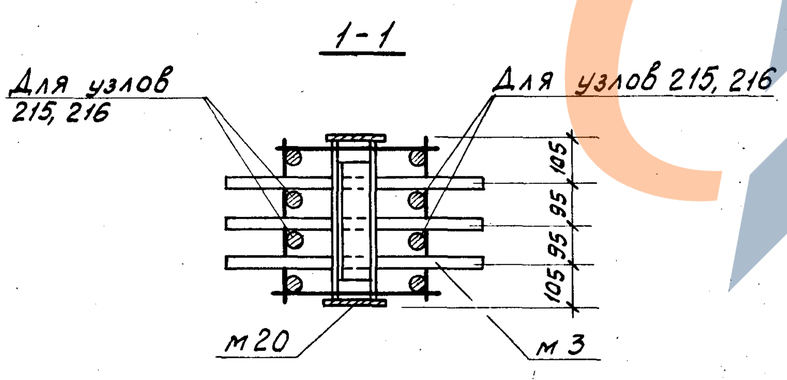

Примечания.

1. Электродуговая сварка выполняется электродами Э50А-Ф.
2. Отдельные стержни поз. 2, 58 и 65 соединяются с плоскими каркасами контактной точечной сваркой
3. Сварные соединения производить в соответствии с „Указаниями по сварке соединений арматуры и закладных деталей железобетонных конструкций" (СН393-69).
4. Хомуты консолей и закладные детали М51 крепятся к рабочей арматуре вязальной проволокой. Окончательное положение закладных деталей фиксируется в опалубке
5. Размеры привязки выпусков арматуры из колонн даны до ее рифов.

ТК 1976	Пространственные каркасы Узлы 200, 208, 215, 216, 220	1.420-12 Выпуск 3 Лист 199

Нач. отдела | Нач. сектора | Рук. группы | Чечелёва | Корнюшина

https://zavodjbi.com/

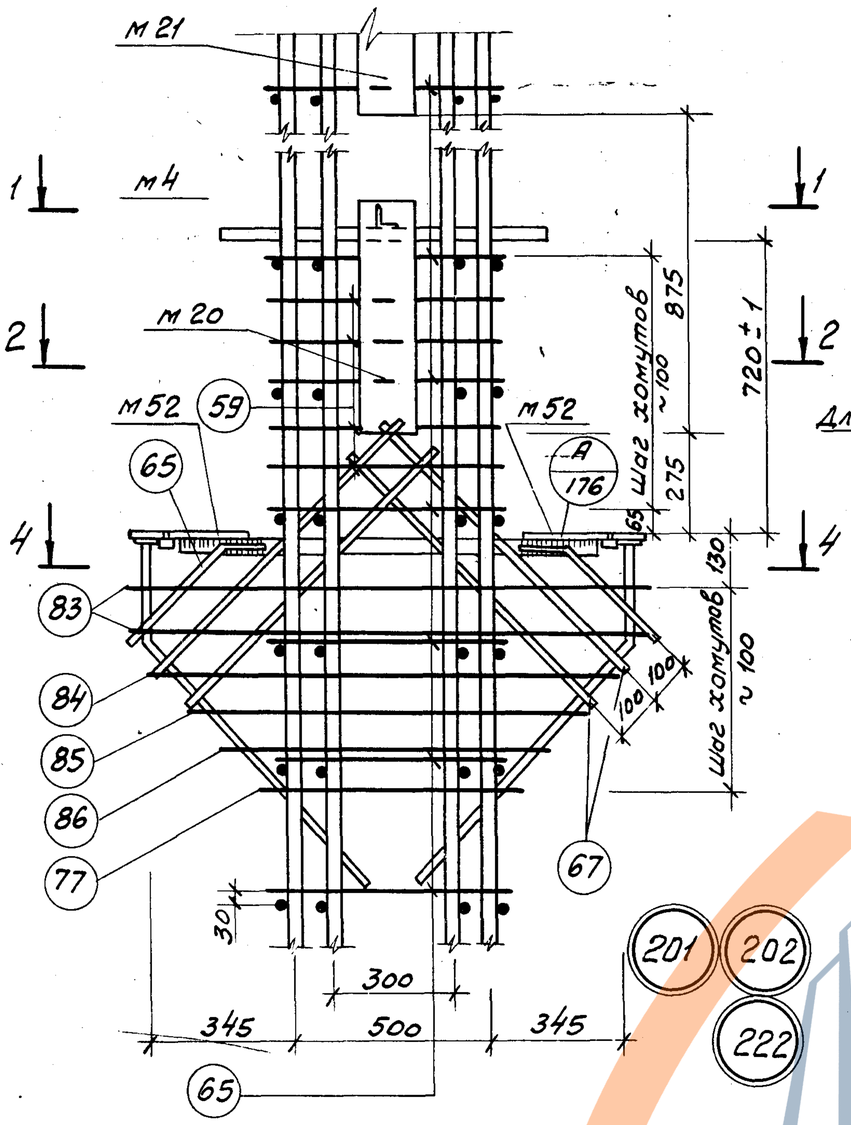

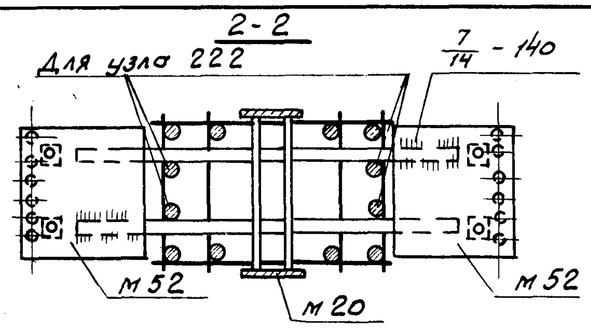

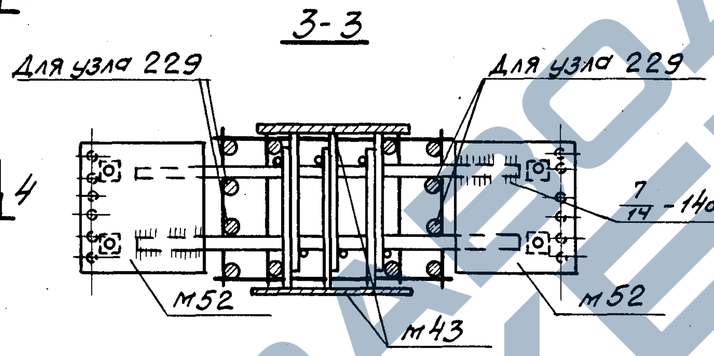

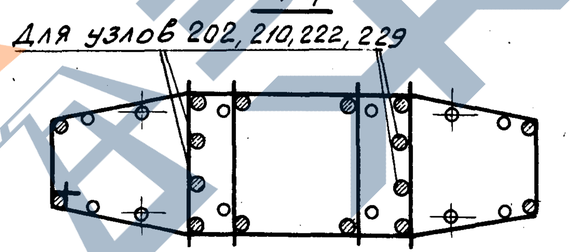

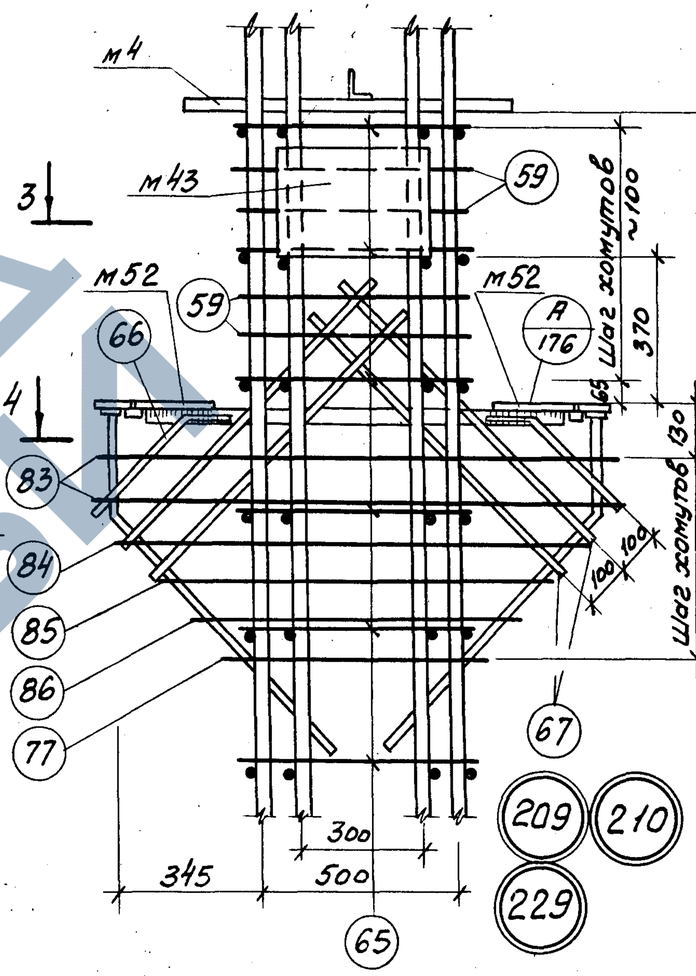

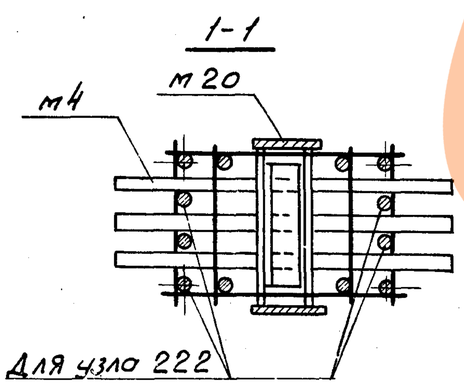

Примечания

1. Электродуговая сварка выполняется электродами Э50А-Ф
2. Отдельные стержни поз.59 и 65 соединяются с плоскими каркасами контактной точечной сваркой.
3. Сварные соединения производить в соответствии с „Указаниями по сварке соединений арматуры и закладных деталей железобетонных конструкций (СН393-69)".
4. Хомуты консолей и закладные детали м52 крепятся к рабочей арматуре вязальной проволокой. Окончательное положение закладных деталей фиксируется в опалубке.
5. Размеры привязки выпусков арматуры из колонн даны до её рифов.

ГК 1976	Пространственные каркасы Узлы 201, 202, 209, 210, 222, 229	1.420-12 Выпуск 3	
		Лист	200

Гл. констр. ин.	Смирнов	
Нач. отдела	Уранов	
Нач. сектора	Чечелёва	
Рук. группы	Корнюшино	
Инженер	Петрова	
Проверил	Гончева	

15754-02 26

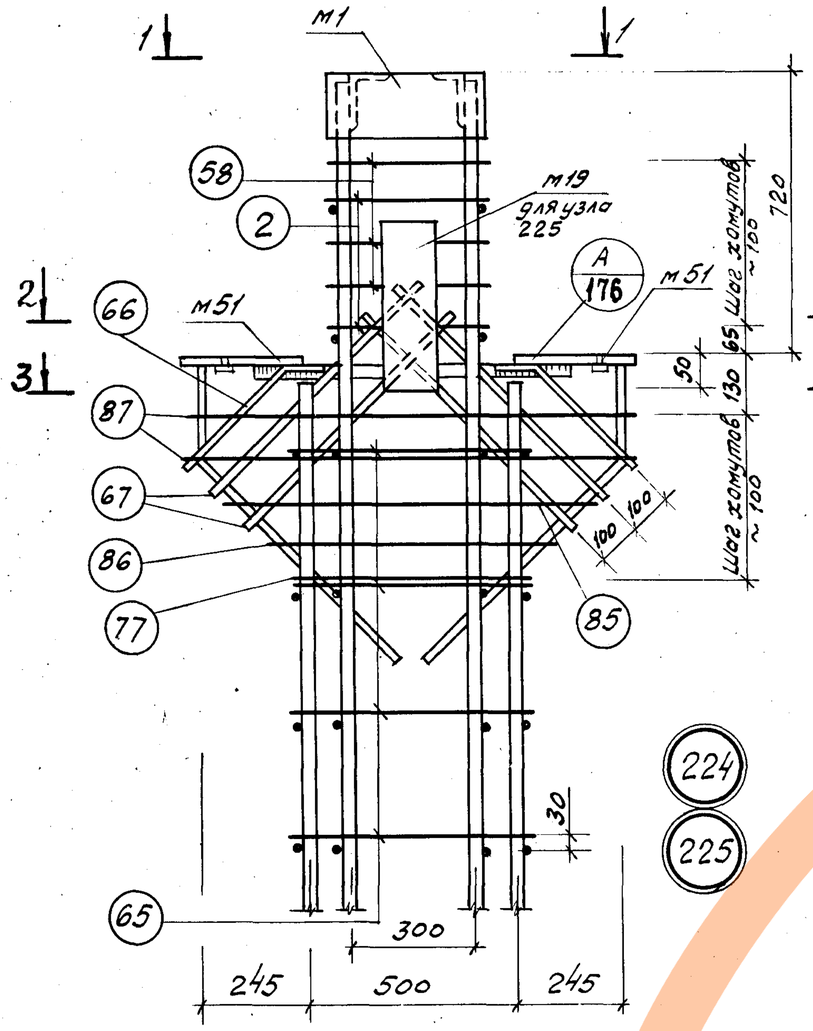

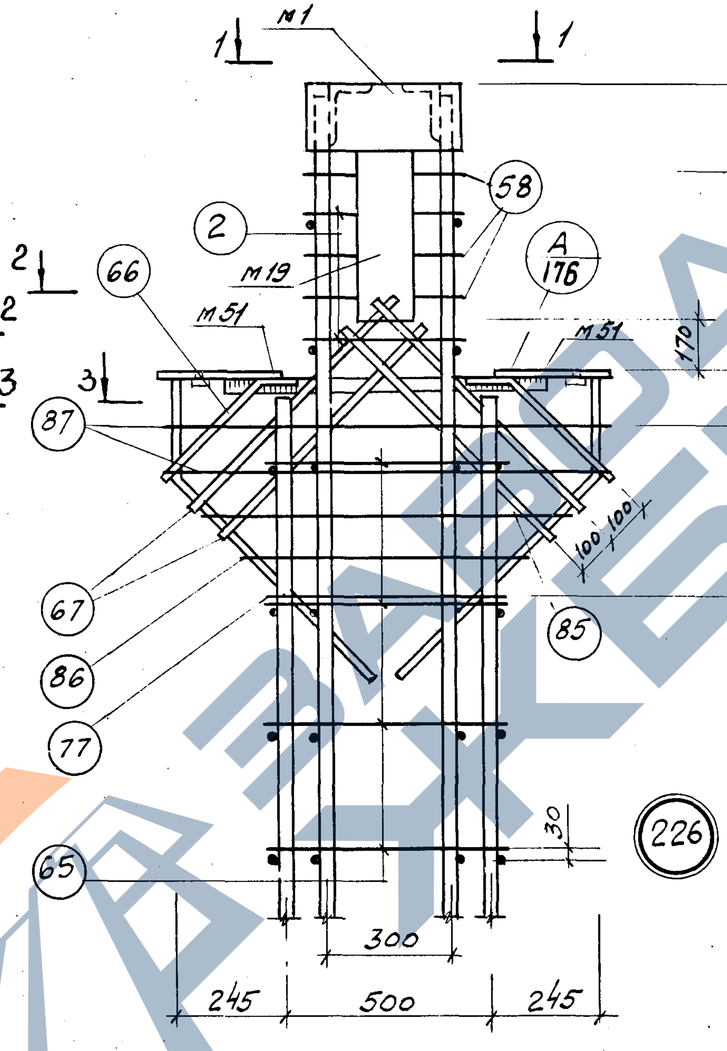

224

225

226

1-1

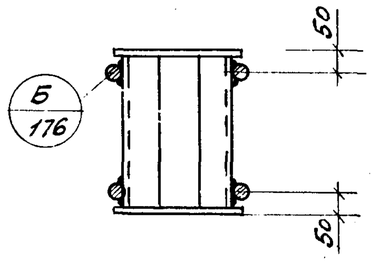

2-2

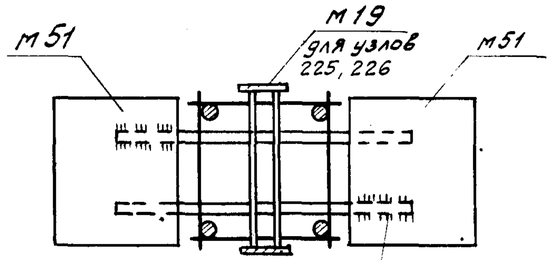

7
74 - 140

3-3

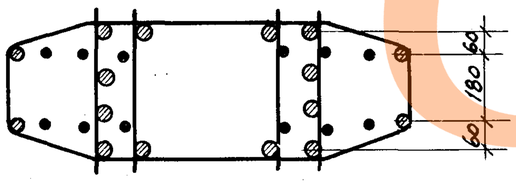

Примечания

1. Электродуговая сварка выполняется электродами Э50А-Ф
2. Отдельные стержни поз. 2, 58 и 65 соединяются с плоскими каркасами контактной точечной сваркой.
3. Сварные соединения производить в соответствии с "Указаниями по сварке соединений арматуры и закладных деталей железобетонных конструкций" (СН393-69).
4. Хомуты консолей и закладные детали М51 крепятся к рабочей арматуре вязальной проволокой. Окончательное положение закладных деталей фиксируется в опалубке.
5. Размеры привязки выпусков арматуры из колонн даны до ее рифов.

ТК 1976	Пространственные каркасы Узлы 224, 225, 226	1.420-12 Выпуск 3	
		Лист	201

Нач. сектора Чечелёва
Рук. группы Корнюшина

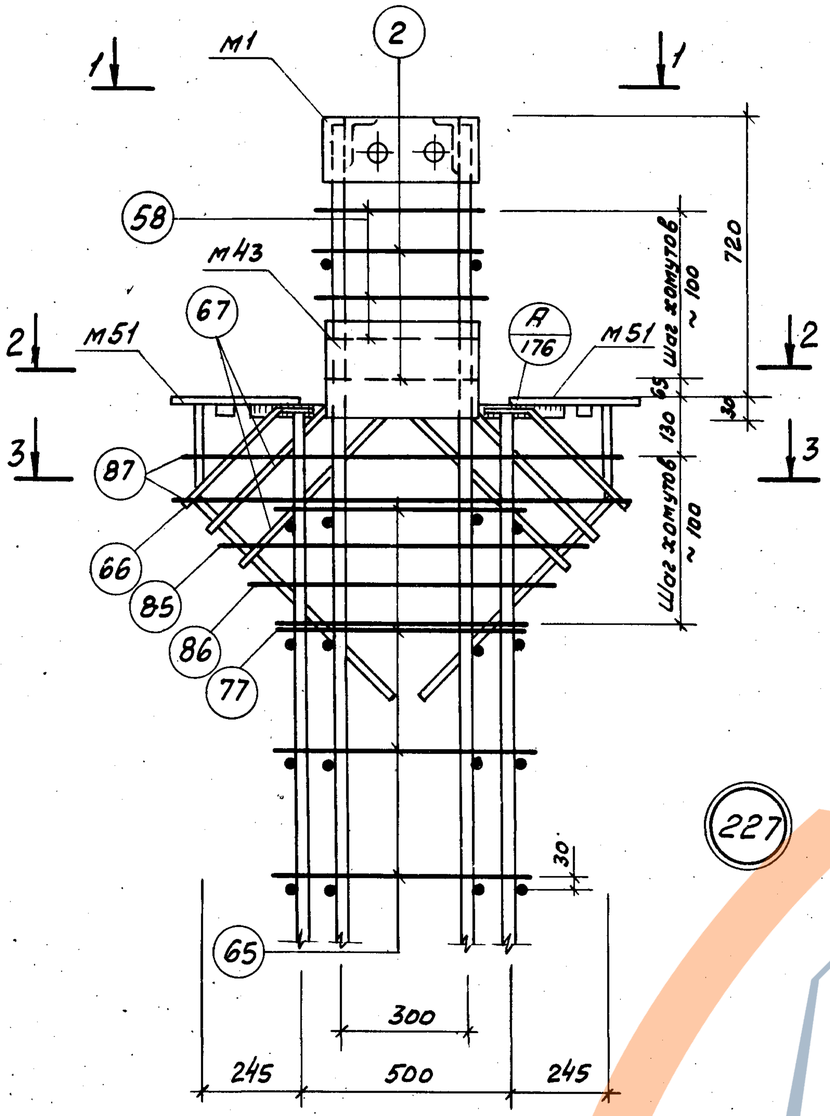

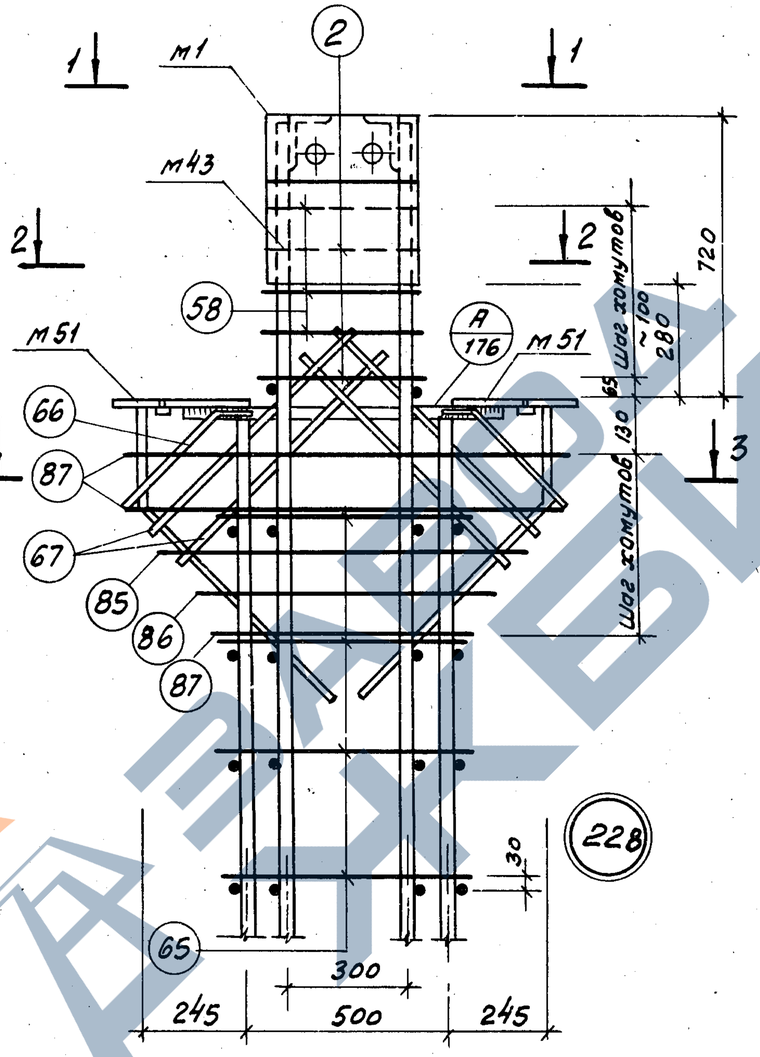

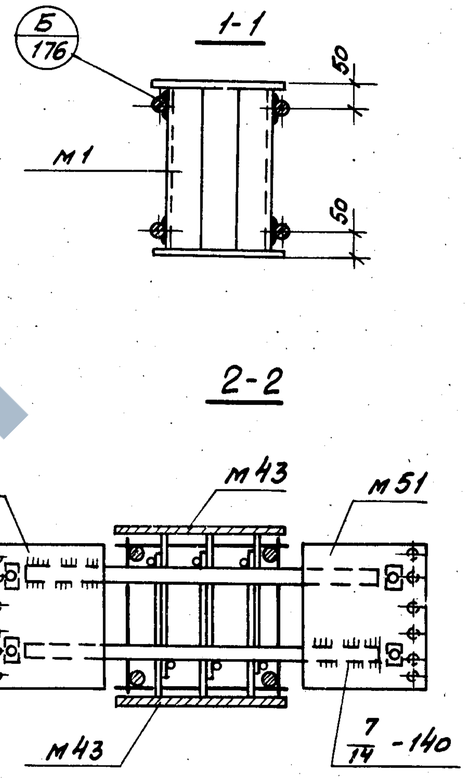

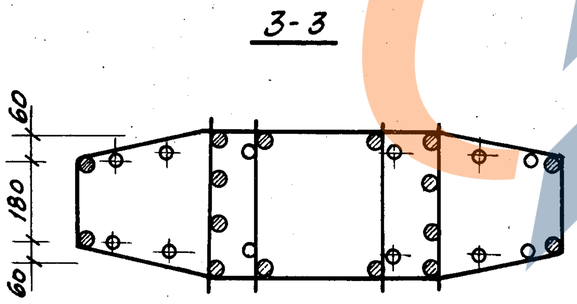

Примечания.

1. Электродуговая сварка выполняется электродами Э50А-Ф.
2. Отдельные стержни поз. 2.58 и 65 соединяются с плоскими каркасами контактной точечной сваркой.
3. Сварные соединения производить в соответствии с „Указаниями по сварке соединений арматуры и закладных деталей железобетонных конструкций" (СН 393-69)
4. Хомуты консолей и закладные детали М51 крепятся к рабочей арматуре вязальной проволокой. Окончательное положение закладных деталей фиксируется в опалубке.
5. Размеры привязки выпусков арматуры из колонн даны до её рифов

ТК 1976	Пространственные каркасы Узлы 227, 228	1.420-12 Выпуск 3	
		Лист	202

Инв. №		
Инженер	Петрова	Петрова
Проверил		Горячева
Гл. констр. ин.	Смирнов	
Нач. отдела	Уранов	
Нач. сектора	Чечелёва	
Рук. группы	Корнюшина	

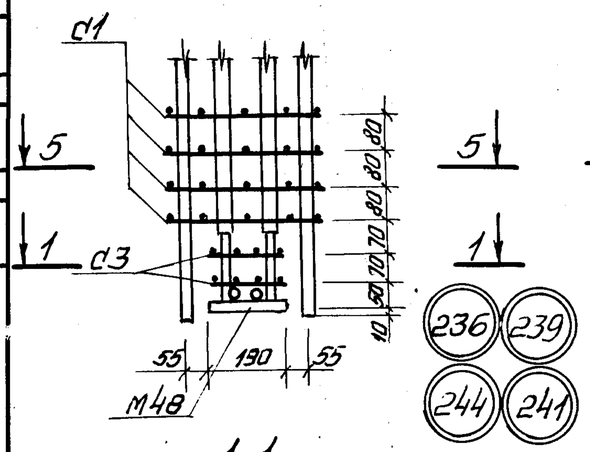

236 239 244 241

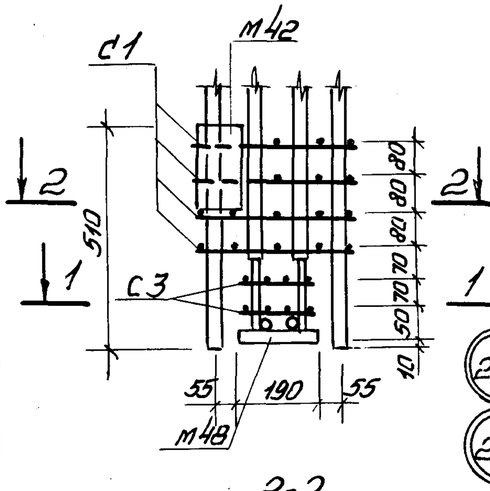

237 240 242 245

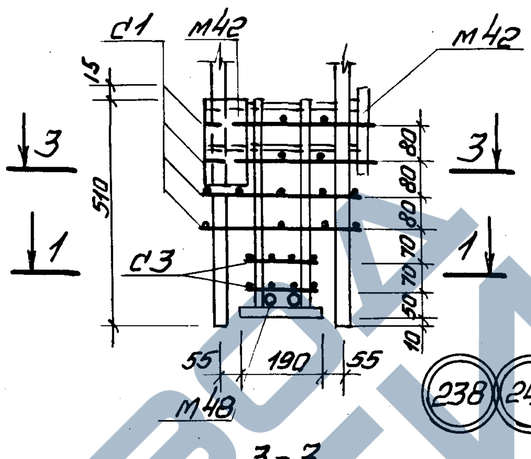

238 243 246

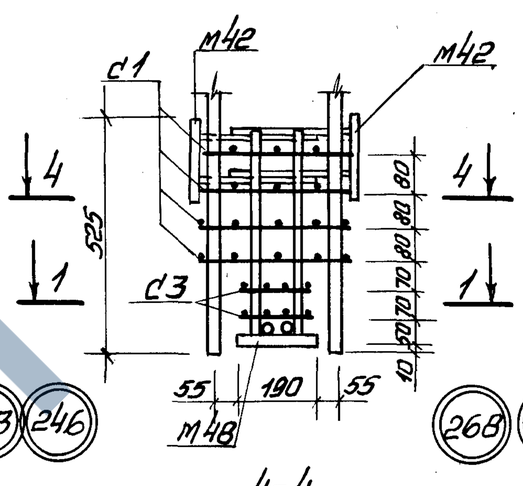

268 269

1-1

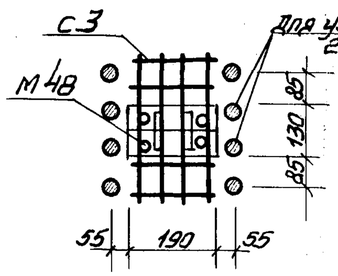

2-2

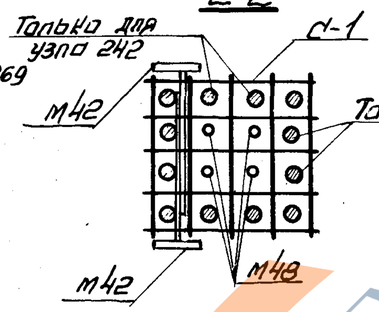

3-3

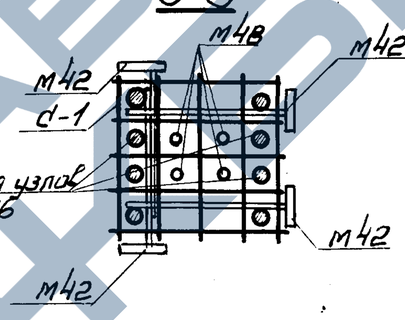

4-4

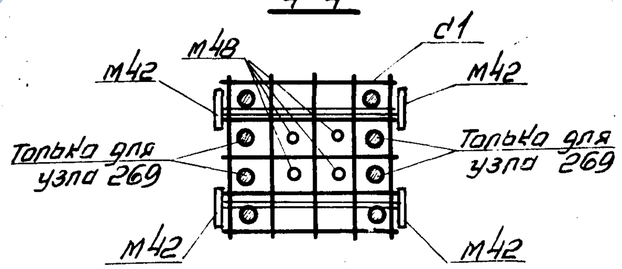

5-5

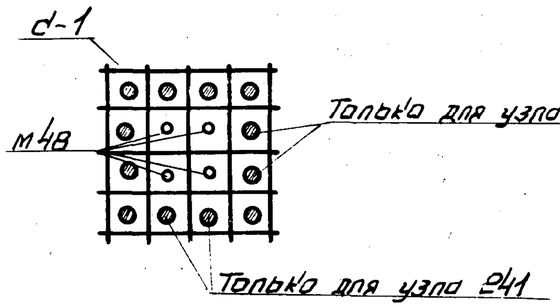

Примечания

1. Электродуговая сварка выполняется электродами Э50А Ф
2. Сварные соединения производить в соответствии с "Указаниями по сварке соединений арматуры и закладных деталей железобетонных конструкций" /СН393-69/
3. Закладные детали М48, М42 крепятся к рабочей арматуре вязальной проволокой. Окончательное положение закладных деталей фиксируется в опалубке.
4. Закладная деталь М16 условно не показана.

Нач. сектора	Чечелёва	ТК 1976	Пространственные каркасы Узлы 236 ÷ 246, 268, 269
Рук. группы	Корнишина		1.420-12 Выпуск 3 Лист 203
			15754-02 29

Шифр

Марка-лист

Инв. №

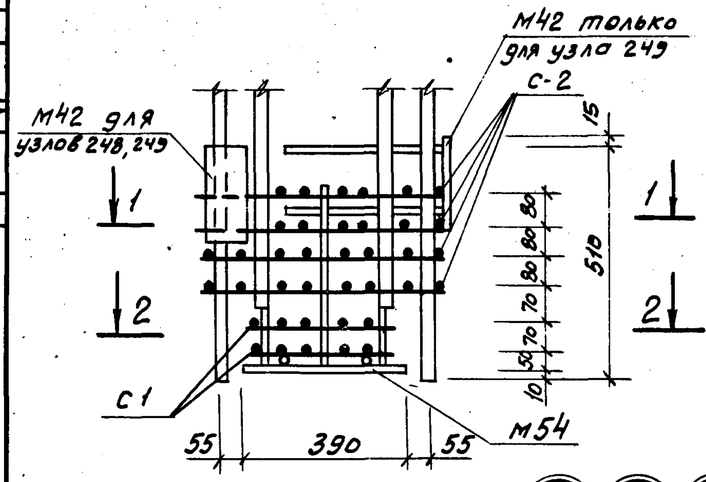

247 248 249

2-2

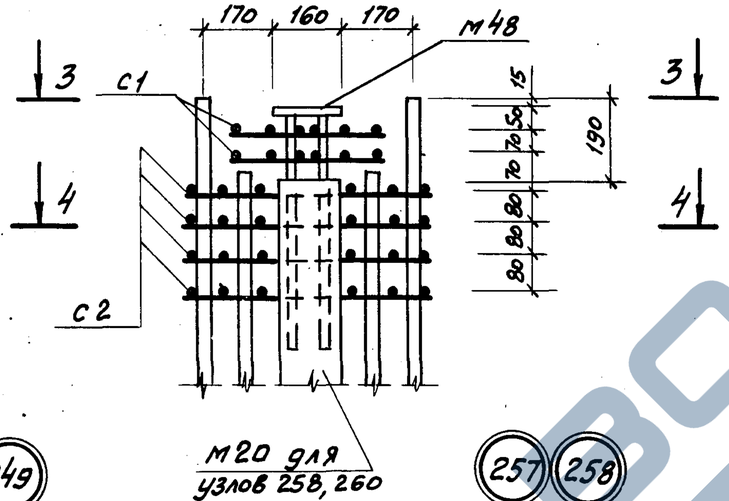

257 258 259 260

3-3

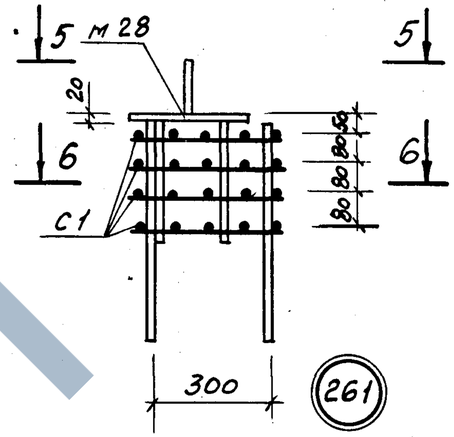

261

5-5

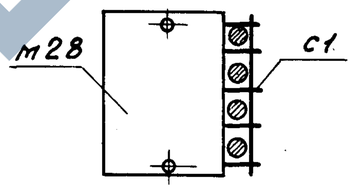

6-6

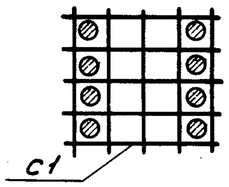

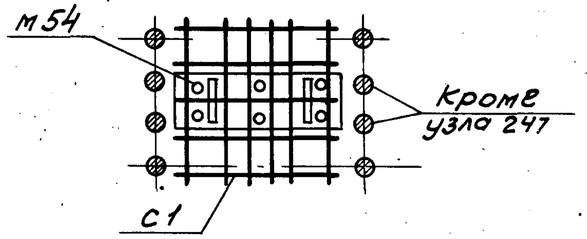

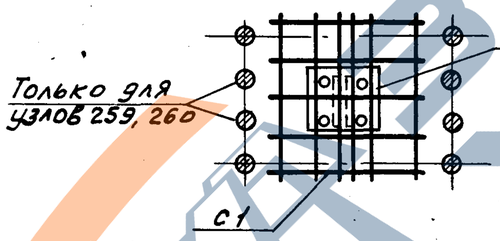

1-1

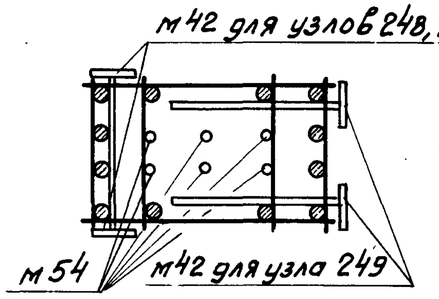

4-4

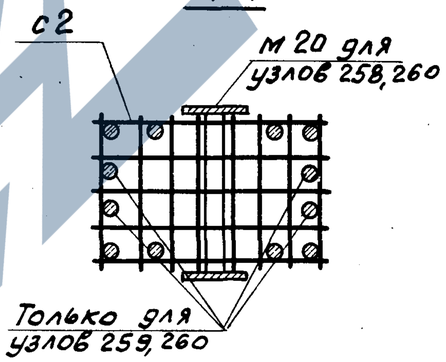

Примечания.

1. Электродуговая сварка выполняется электродами Э50А Ф
2. Сварные соединения производить в соответствии с „Указаниями по сварке соединений арматуры и закладных деталей железобетонных конструкций (СН393-69)
3. Закладные детали М54, М49 крепятся к рабочей арматуре вязальной проволокой. Окончательное положение закладных деталей фиксируется в опалубке
4. Закладная деталь М17 условно не показана.

Гл. констр. ин.	Костенко		
Нач. отдела	Горячева		
Нач. сектора	Смирнов		
Рук. группы	Корнюшина		
Ст. инженер	Уранов		
Проверил	Чечелёва		

ТК 1976

Пространственные каркасы
Узлы 247 ÷ 249; 257 ÷ 261

1.420-12
Выпуск 3

Лист 204

15754-02 30

https://zavodjbi.com/

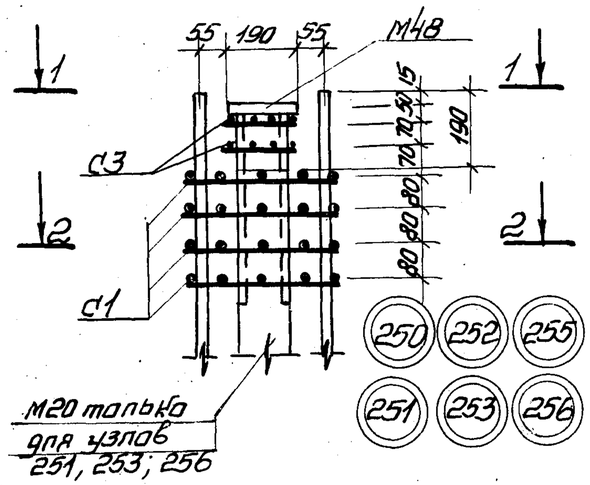

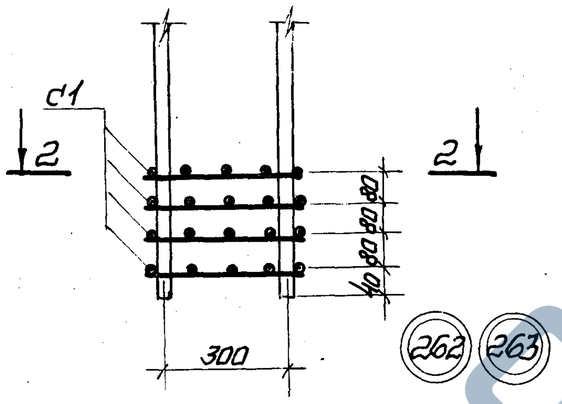

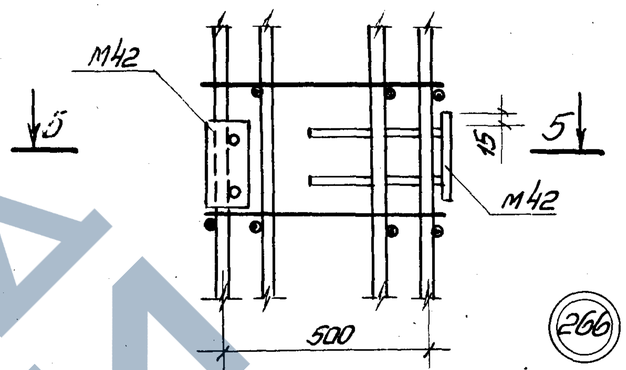

1-1

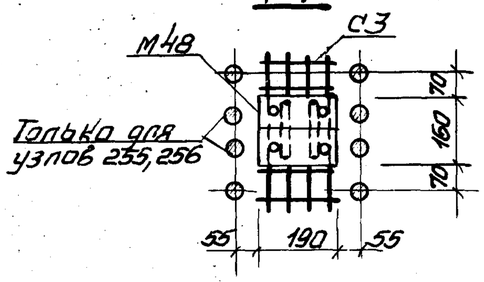

2-2

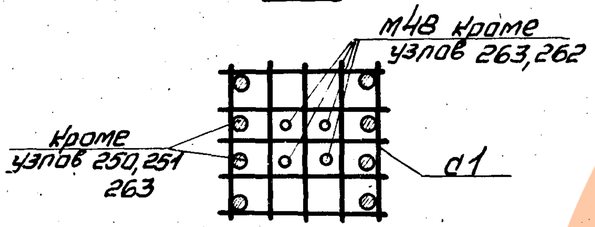

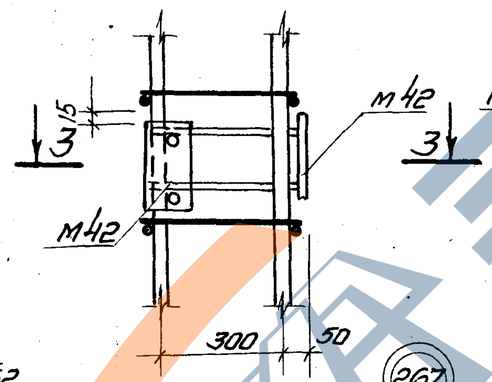

3-3

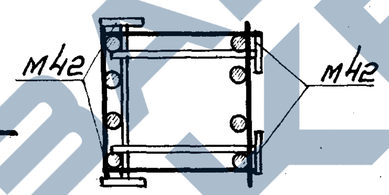

5-5

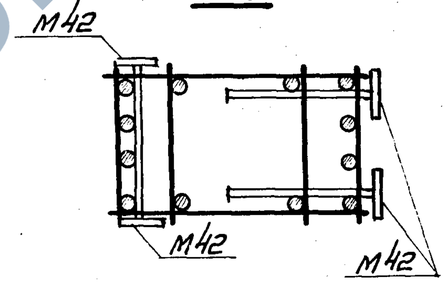

4-4

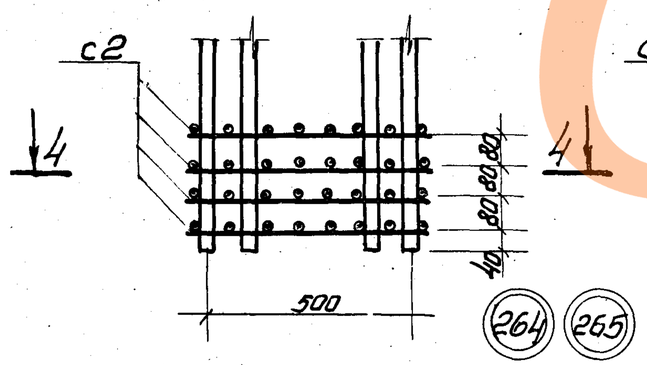

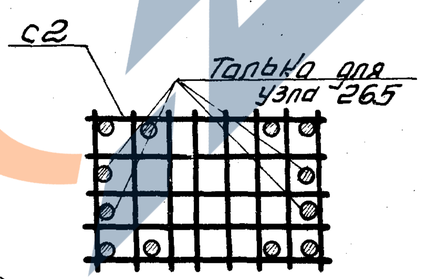

Примечания

1. Электродуговая сварка выполняется электродами Э50А Ф.
2. Сварные соединения производить в соответствии с Указаниями по сварке соединений арматуры и закладных деталей железобетонных конструкций /СН393-69/
3. Закладные детали М42, М49 крепятся к рабочей арматуре вязальной проволокой. Окончательное положение закладных деталей фиксируется в опалубке
4. Закладная деталь М16 условно не показана.
5. Количество стержней в узлах 266, 267 показано условно.

Нач. сектора	Чечелёва	ТК 1976	Пространственные каркасы Узлы 250÷253; 255; 256; 262÷267	1.420-12 выпуск 3
Рук. группы	Кононкина			Лист 205
Гип	Гапич			

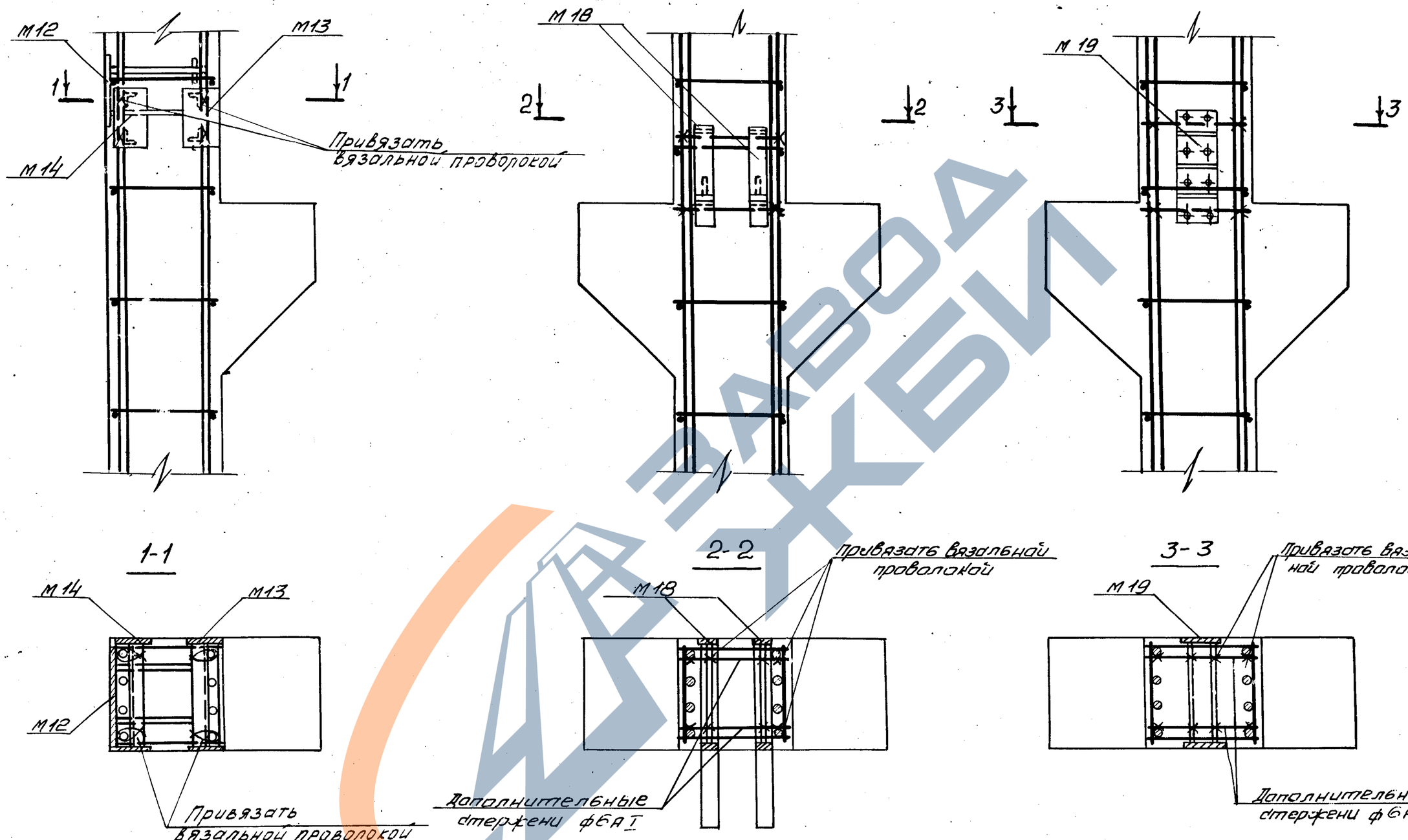

Гл.специал.		Смилянский
Рук.группы		Гапеенков
Ст.техник		Козлова
Проверил		Ревякина

ТК 1976	Примеры крепления закладных деталей в пространственных каркасах.	1.420-12 выпуск 3
		Лист 206

КР1

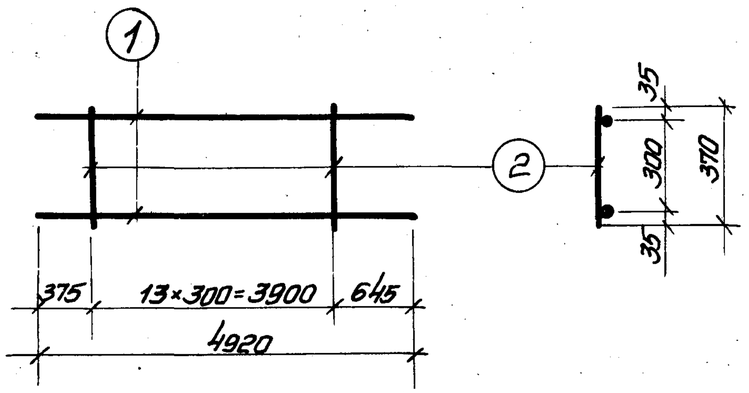

КР2

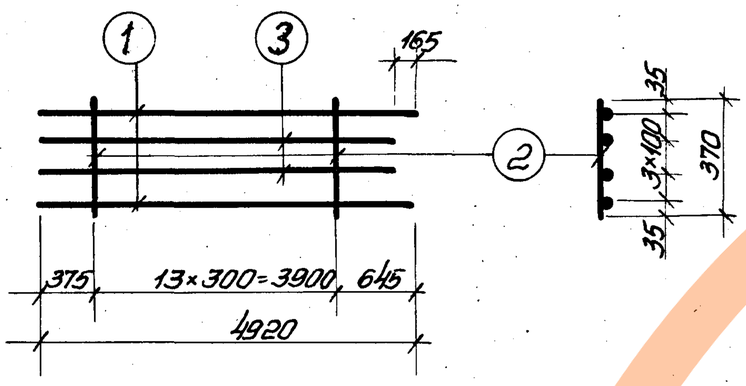

КР3; КР4; КР8

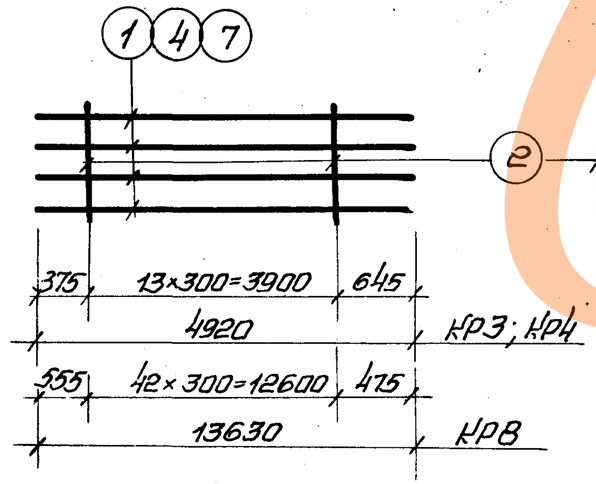

КР5

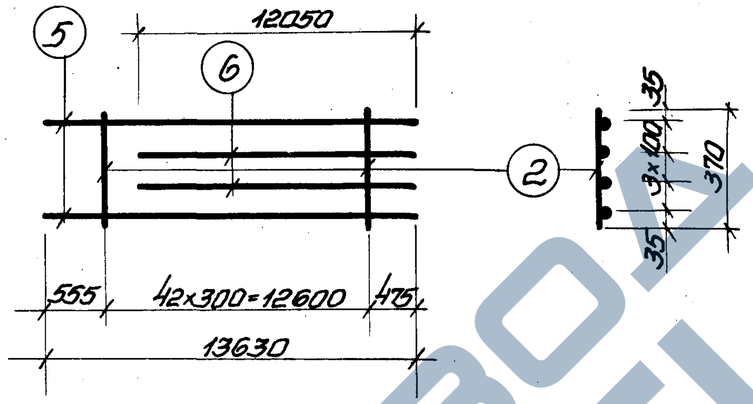

КР6

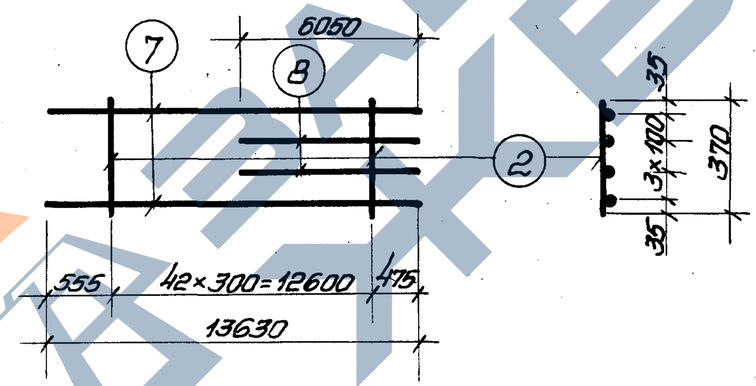

КР7

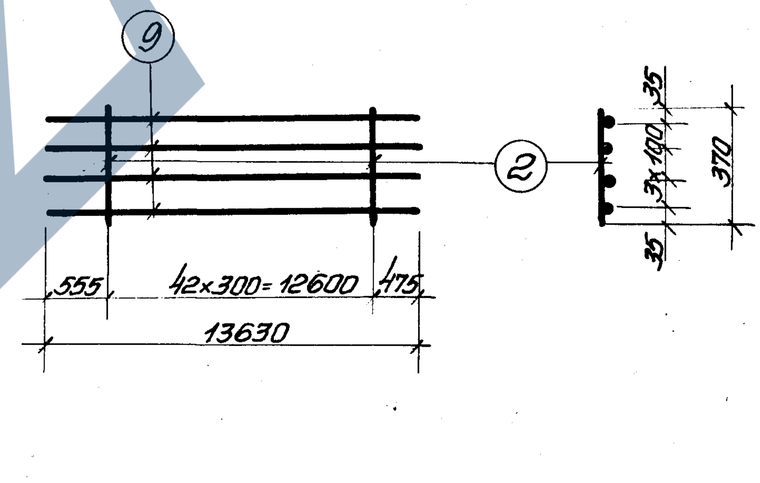

Спецификация стали на арматурное изделие

Марка изделия	№ поз	ф мм	Длина мм	Кол. шт.	Масса изделия кг
КР1	1	25AIII	4920	2	39,9
	2	8AI	370	14	
КР2	1	25AIII	4920	2	64,3
	2	8AI	370	14	
	3	20AIII	4755	2	
КР3	1	25AIII	4920	4	77,7
	2	8AI	370	14	
КР4	2	8AI	370	14	96,9
	4	28AIII	4920	4	
КР5	5	25AIII	13630	2	170,7
	6	20AIII	12050	2	
	2	8AI	370	43	
КР6	7	32AIII	13630	2	208,1
	8	20AIII	6050	2	
	2	8AI	370	43	
КР7	2	8AI	370	43	269,8
	9	28AIII	13630	4	
КР8	2	8AI	370	43	350,3
	7	32AIII	13630	4	

Примечания.

1. Каркасы изготавливаются при помощи контактной точечной сварки в соответствии с ГОСТ 10922-75 „Арматура и закладные детали сварные для железобетонных конструкций. Технические требования и методы испытаний"
2. Все размеры даны в осях стержней

Нач. сектора Челедёва
Рук. группы Корнюшина
Инж. Ващенко

ТК 1976

Плоские каркасы КР1 ÷ КР8

1.420-12 выпуск 3
Лист 207

15754-02 33

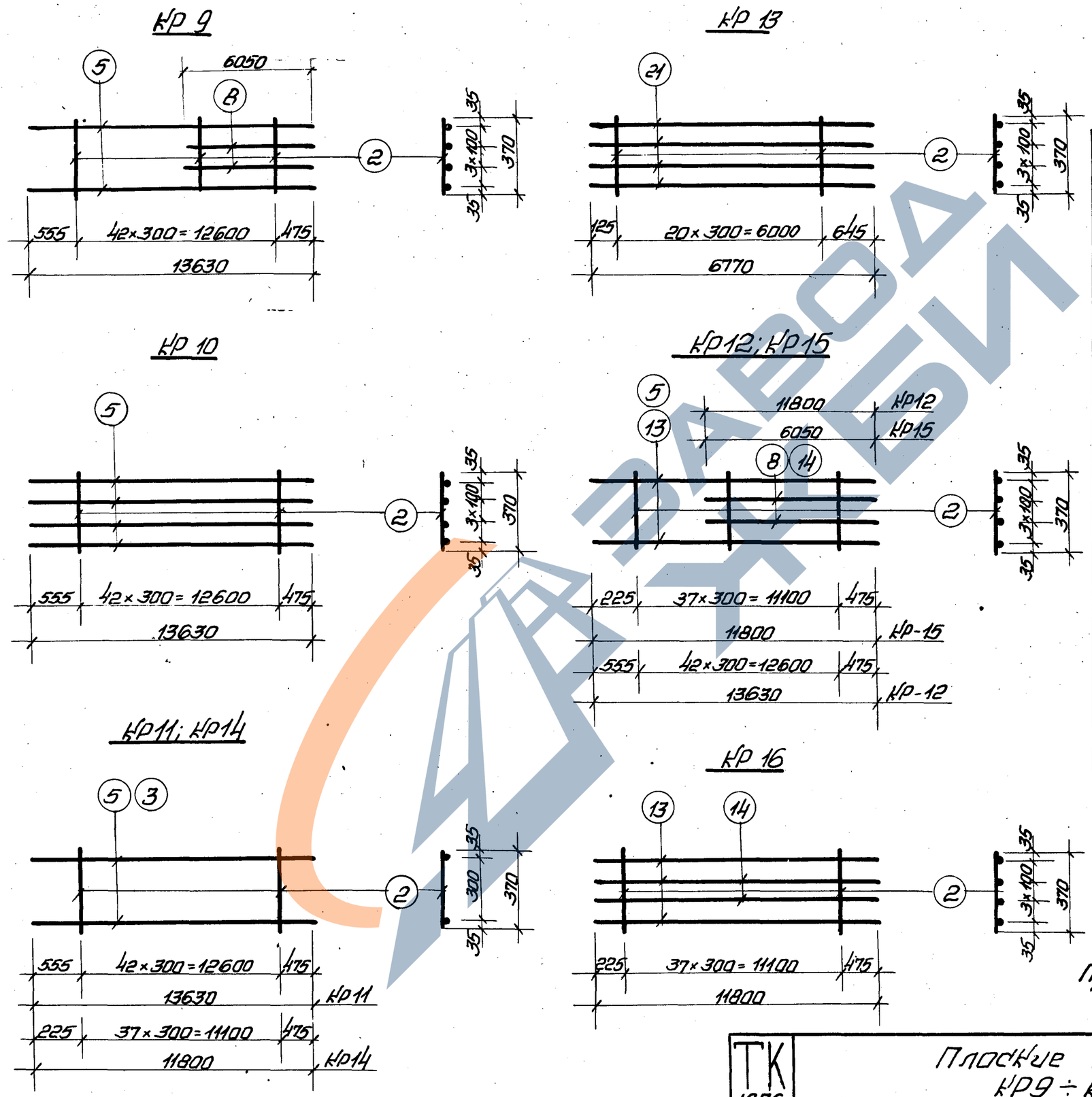

Спецификация стали на одно арматурное изделие

Марка изделия	№ поз	ф мм	Длина мм	Кол. шт.	Масса изделия кг.
КР 9	2	8АI	370	43	131,1
	5	25АIII	13630	2	
	8	20АIII	6050	2	
КР 10	2	8АI	370	43	216,3
	5	25АIII	13630	4	
КР 11	2	8АI	370	43	111,3
	5	25АIII	13630	2	
КР 12	2	8АI	370	43	169,5
	5	25АIII	13630	2	
	14	20АIII	11800	2	
КР 13	2	8АI	370	21	107,3
	21	25АIII	6770	4	
КР 14	2	8АI	370	38	98,0
	13	25АIII	11800	2	
КР 15	2	8АI	370	38	126,4
	8	20АIII	6050	2	
	13	25АIII	11800	2	
КР 16	2	8АI	370	38	154,8
	13	25АIII	11800	2	
	14	20АIII	11800	2	

Примечания см. лист 207.

ТК 1976	Плоские каркасы КР9 ÷ КР 16.	1.420-12 выпуск 3
		Лист 208

Шифр
Марка-лист
Инв. №
Гл. конструктор Стирнов
Нач. отдела Уранов
Нач. сектора Чечелёва
Рук. группы Корнюшина
Ст. инженер Сабуров
Проверил Горячева

КР 17 КР 18

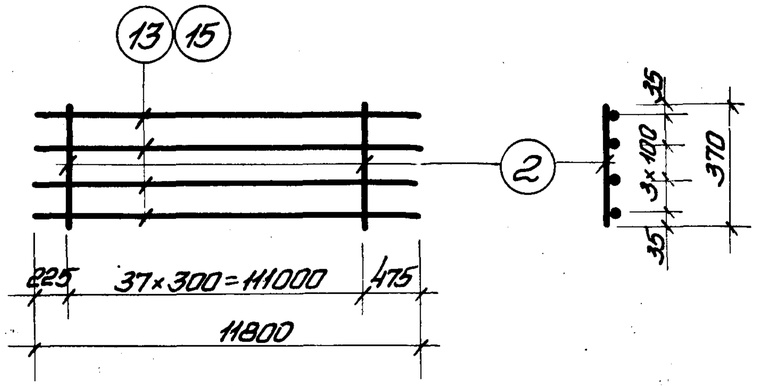

КР 21, КР 22

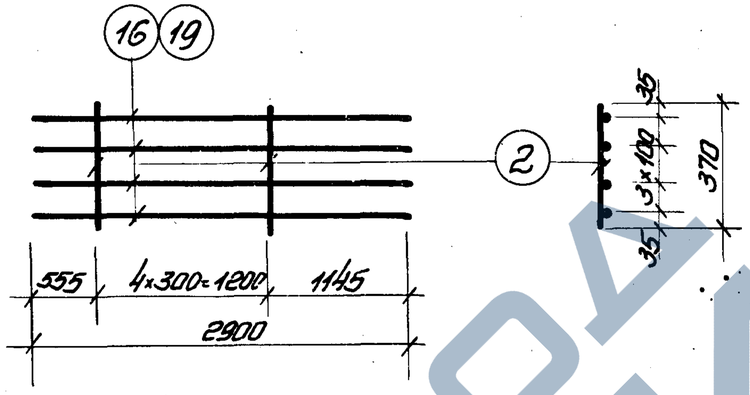

КР 19

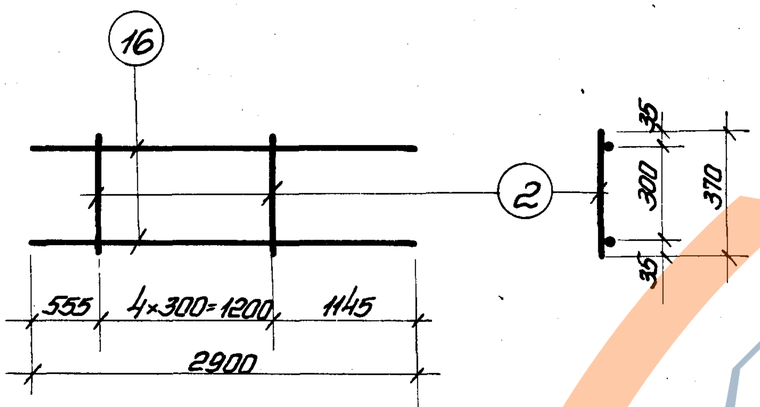

КР 23

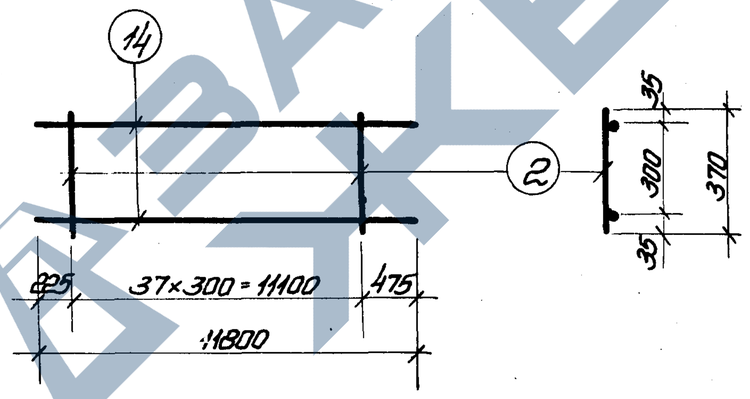

КР 20

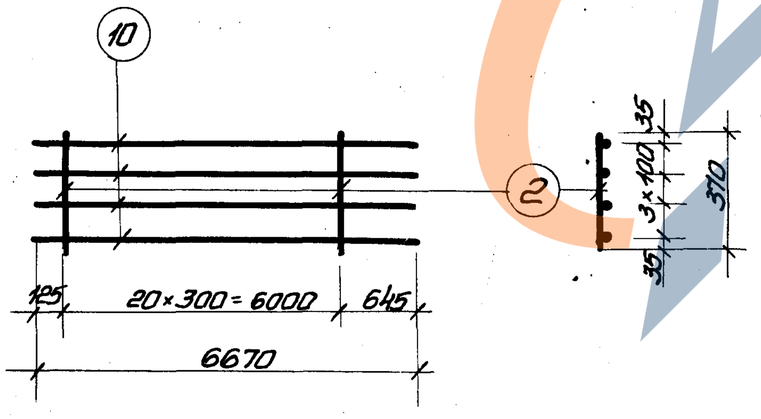

КР 24

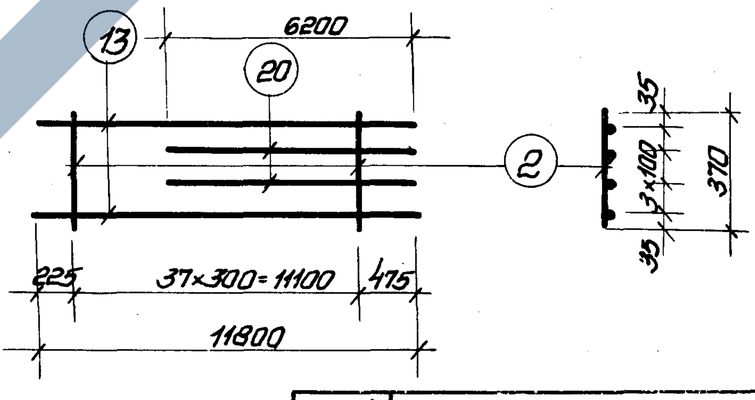

Спецификация стали на одно арматурное изделие

Марка изделия	№ поз	ф мм	Длина мм	Кол. шт.	Масса изделия кг.
КР17	2	8АI	370	38	187,6
	13	25АIII	11800	4	
КР18	2	8АI	370	38	303,6
	15	32АIII	11800	4	
КР19	2	8АI	370	5	21,1
	16	25АIII	2900	2	
КР20	2	8АI	370	21	133,9
	10	28АIII	6770	4	
КР21	2	8АI	370	5	45,3
	16	25АIII	2900	4	
КР22	2	8АI	370	5	73,9
	19	32АIII	2900	4	
КР23	2	8АI	370	38	63,8
	14	20АIII	11800	2	
КР24	2	8АI	370	38	144,2
	13	25АIII	11800	2	
	20	25АIII	6200	2	

Примечания см лист 207

ТК 1976	Плоские каркасы КР 17 ÷ КР 24	1.420 выпуск 3
		Лист 209

Рук. группы Карнюшина

КР 25

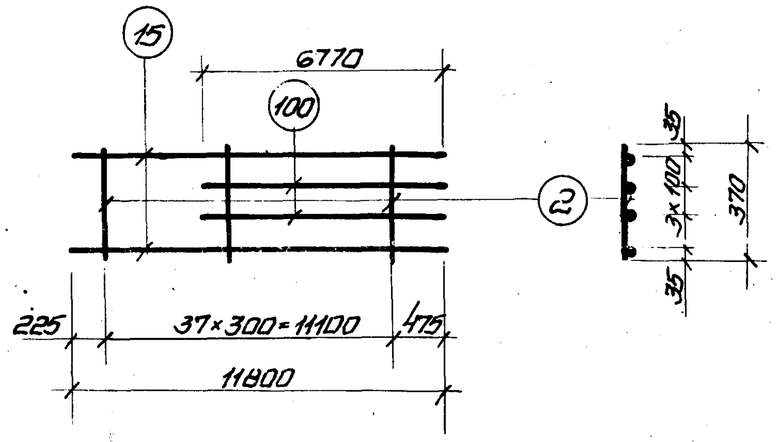

КР 29, КР 30

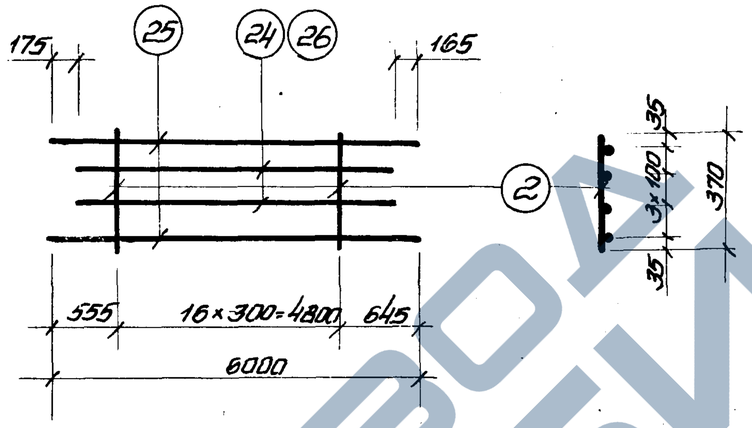

КР 26

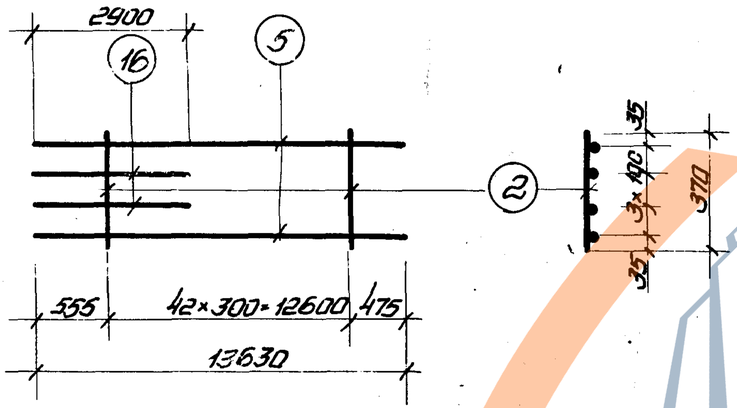

КР 27; КР28

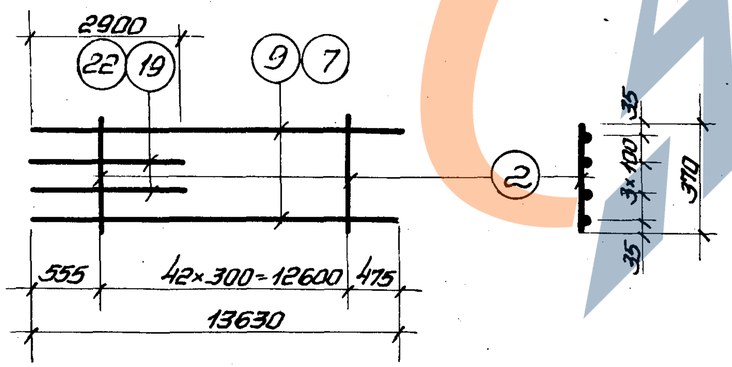

КР 31

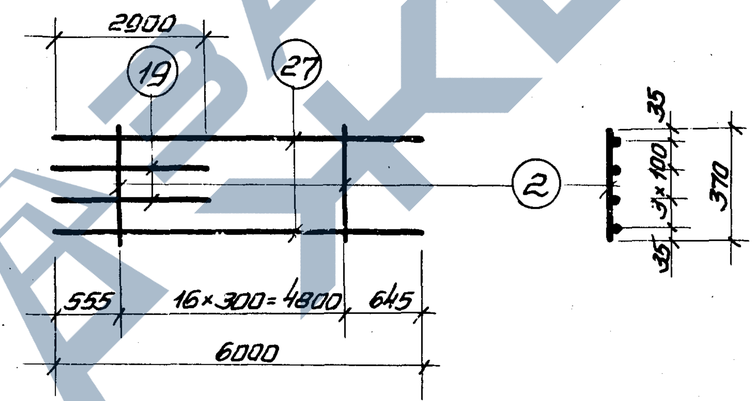

КР 32

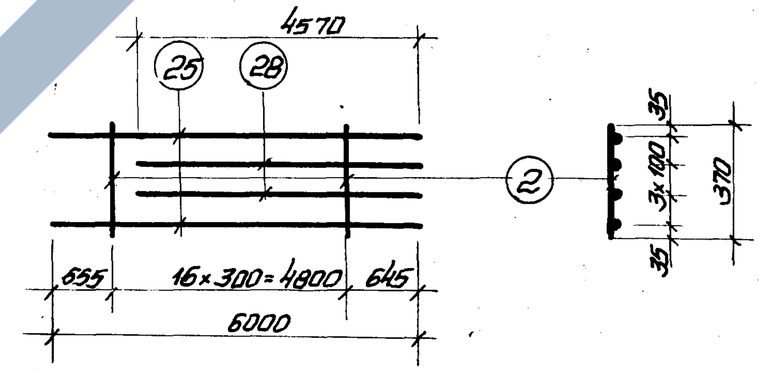

Спецификация стали на одно арматурное изделие

Марка изделия	№ поз	ф мм	Длина мм	Кол. шт	Масса изделия кг.
КР25	2	8AI	370	38	239,8
	15	32AIII	11800	2	
	100	32AIII	6770	2	
КР26	2	8AI	370	43	133,7
	5	25AIII	13630	2	
	16	25AIII	2900	2	
КР27	2	8AIII	370	43	166,1
	9	28AIII	13630	2	
	22	28AIII	2900	2	
КР28	2	8AI	370	43	214,9
	7	32AIII	13630	2	
	19	32AIII	2900	2	
КР29	2	8AI	370	17	76,7
	25	25AIII	6000	2	
	24	20AIII	5660	2	
КР30	2	8AI	370	17	92,3
	25	25AIII	6000	2	
	26	25AIII	5660	2	
КР31	2	8AI	370	17	114,9
	27	32AIII	6000	2	
	19	32AIII	2900	2	
КР32	2	8AI	370	17	83,9
	25	25AIII	6000	2	
	28	25AIII	4570	2	

Примечания см. лист 207.

Инв. № подл. | Подпись и дата | Взам. инв. №

Гл. конструктор Смирнов
Нач. отдела Уронов
Нач. сектора Челпанова
Рук. группы Корнюшина
Ст. инженер Сидорова
Проверил Чехлебов
Н. контр. Кабурова
Горячева

ТК 1976

Плоские каркасы
КР 25 ÷ КР32

1.420-12
Выпуск 3
Лист 210

КР 33

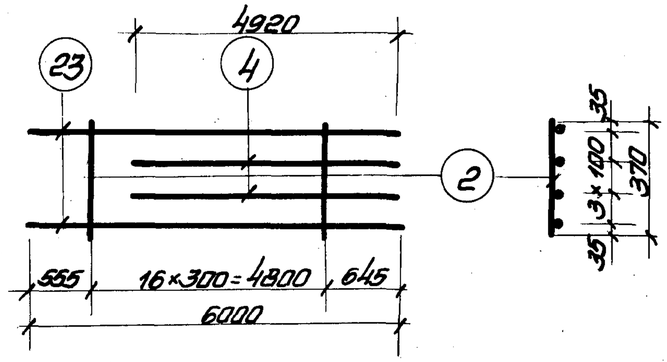

КР 34

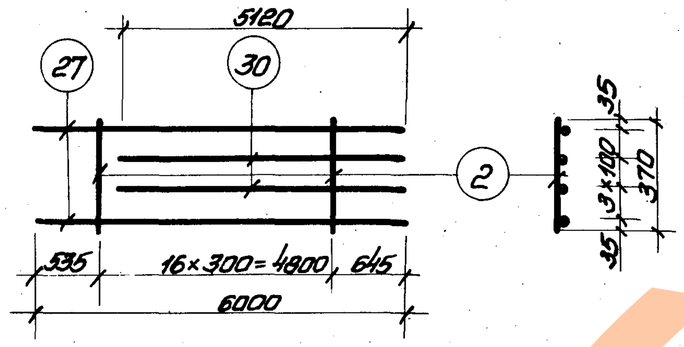

КР 35

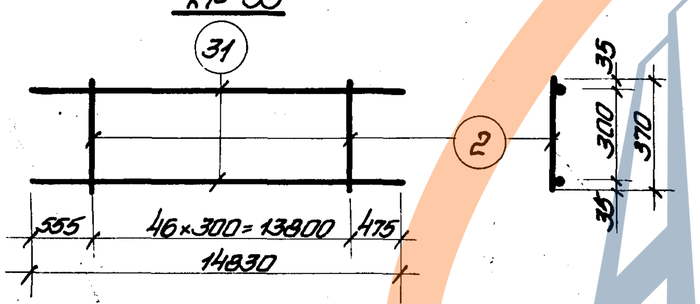

КР 36

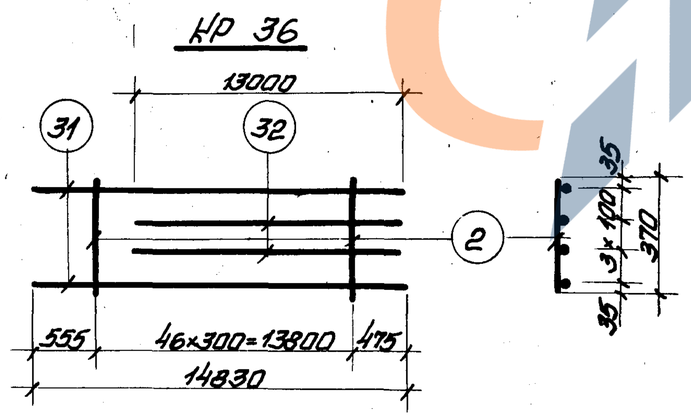

КР 37

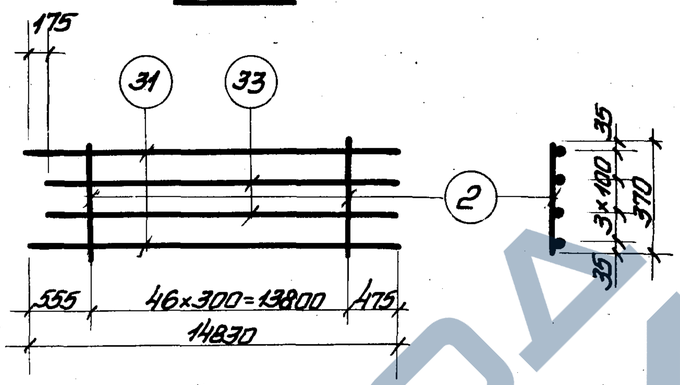

КР 38

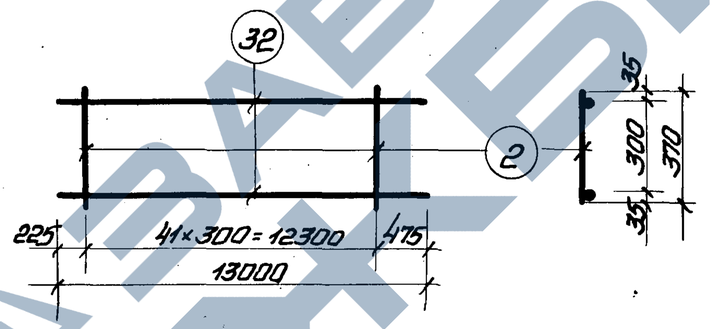

КР 39

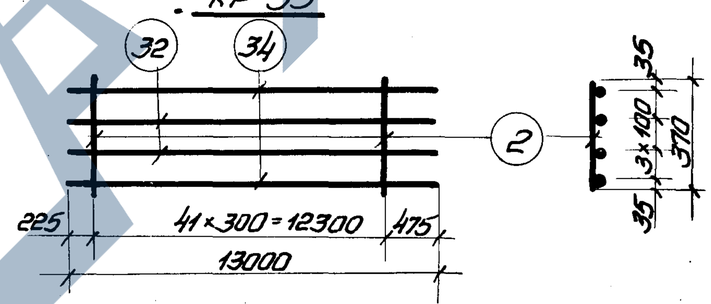

Спецификация стали на одно арматурное изделие

Марка изделия	№ поз	ф мм	Длина мм	Кол. шт	Масса изделия кг.
КР33	2	8АI	370	17	107,9
	23	28А III	6000	2	
	4	28А III	4920	2	
КР34	2	8АI	370	17	143,1
	27	32А III	6000	2	
	30	32А III	5120	2	
КР35	2	8АI	370	47	120,8
	31	25А III	14830	2	
КР36	2	8АI	370	47	185,0
	31	25А III	14830	2	
	32	20А III	13000	2	
КР37	2	8АI	370	47	233,6
	31	25А III	14830	2	
	33	25А III	14655	2	
КР38	2	8АI	370	42	70,3
	32	20А III	13000	2	
КР39	2	8АI	370	42	170,3
	34	25А III	13000	2	
	32	20А III	13000	2	

Примечания см. лист 207

Нач. отдела Гарнуш
Нач. сектора Ченелёва
Рук. группы Корнюшина
Проверил Уронов
Гарнуш Горячев

ТК 1976

Плоские каркасы КР33 ÷ КР39

1.420 Выпуск 3
Лист 211

КР40; КР44

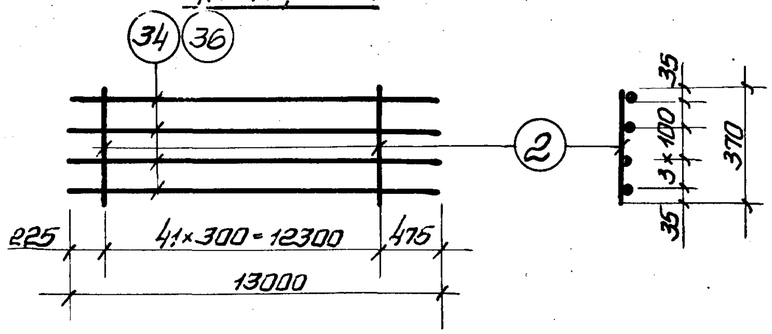

КР41

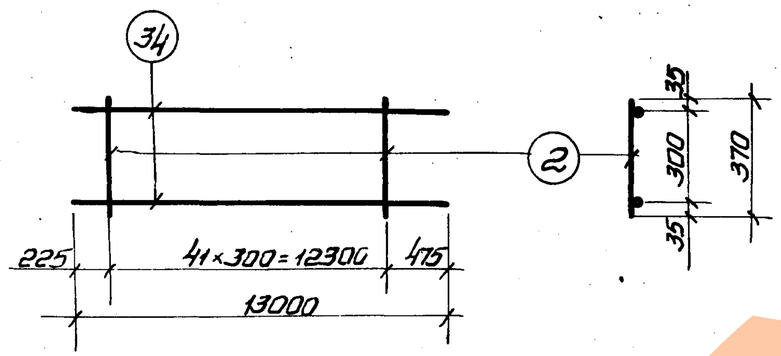

КР42

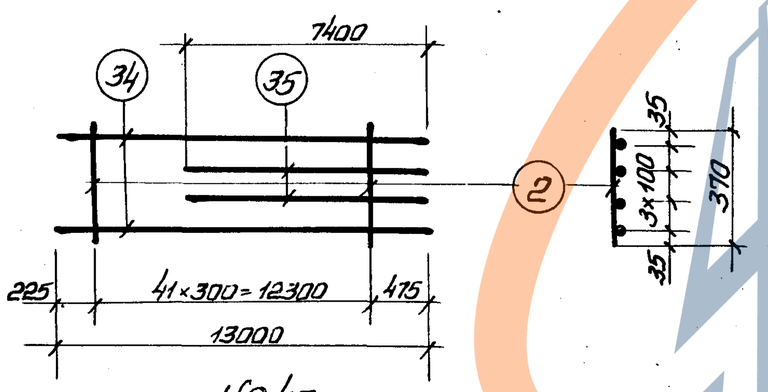

КР43

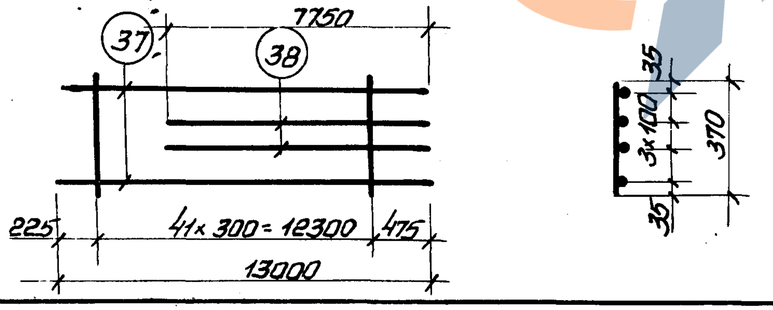

КР45; КР46

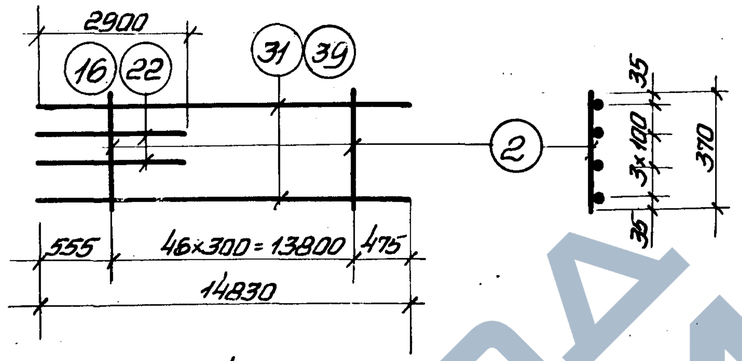

КР47

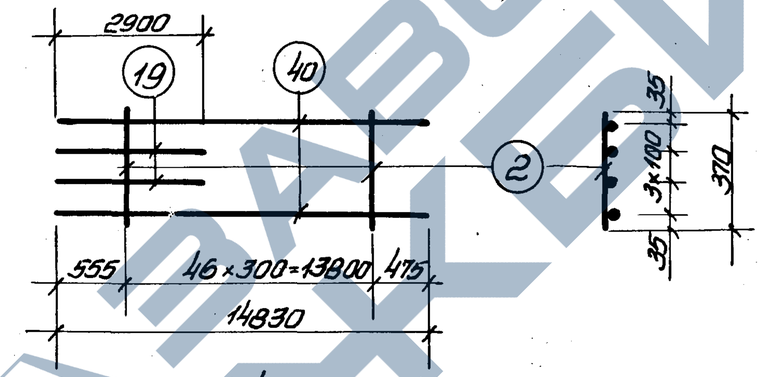

КР48

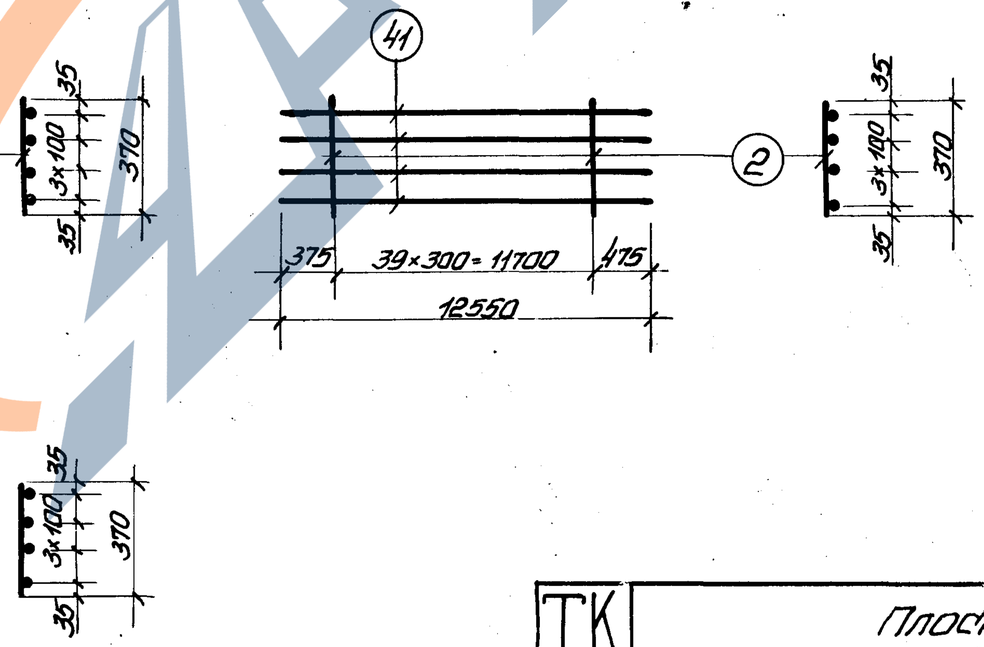

Спецификация стали на одно арматурное изделие

Марка изделия	N поз.	ϕ мм	Длина мм	Кол шт	Масса изделия кг
КР40	2	8AI	370	42	206,1
	34	25AIII	13000	4	
КР41	2	8AI	370	42	106,1
	34	25AIII	13000	2	
КР42	2	8AI	370	42	162,9
	34	25AIII	13000	2	
	35	25AIII	7400	2	
КР43	2	8AI	370	42	216,8
	37	28AIII	13000	2	
	38	28AIII	7750	2	
КР44	2	8AI	370	42	353,9
	36	32AIII	13000	4	
КР45	2	8AI	370	47	143,2
	31	25AIII	14830	2	
	16	25AIII	2900	2	
КР46	2	8AI	370	47	178,2
	39	28AIII	14830	2	
	22	28AIII	2900	2	
КР47	2	8AI	370	47	229,4
	40	32AIII	14830	2	
	19	32AIV	2900	2	
КР48	2	8AI	370	40	199,8
	41	25AIII	12550	4	

Примечания см. лист 207

Гип Кунгуров
Нач. отдела Смирнов
Нач. сектора Уронов
Рук. группы Челелёва
Инж. Корниюшина
Инж. конструкт. Смирнов
Проверил Уронов
Чеченёва
Н. контр. Горячева
Кадышева

ТК 1976

Плоские каркасы КР40 – КР48

1.420 – 12 Выпуск 3

Лист 212

КР49

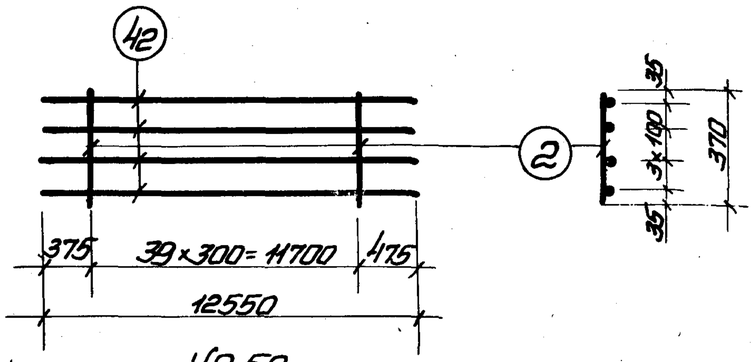

КР50

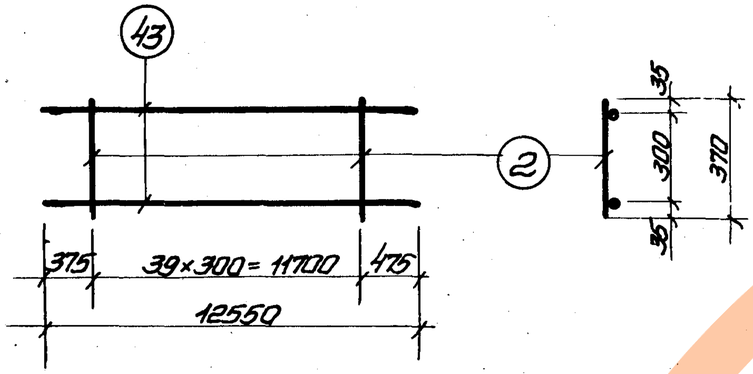

КР51

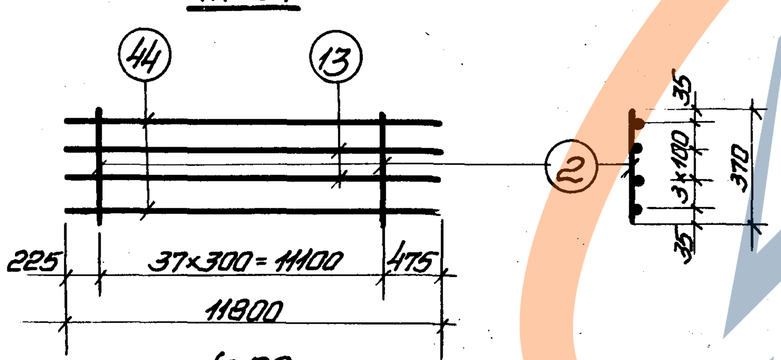

КР52

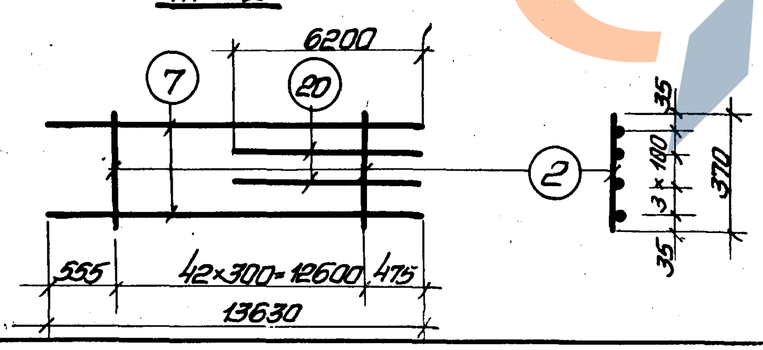

КР53

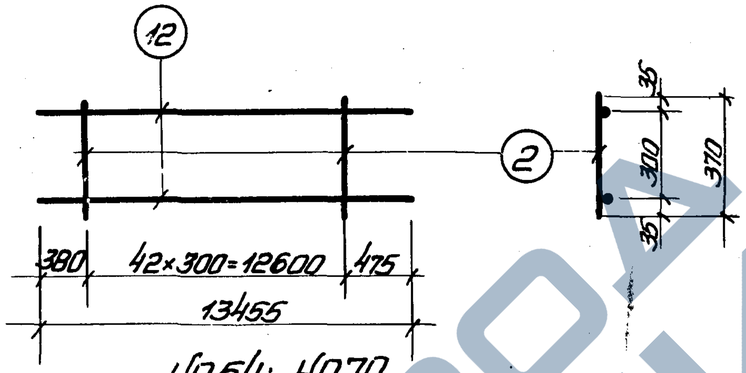

КР54; КР70

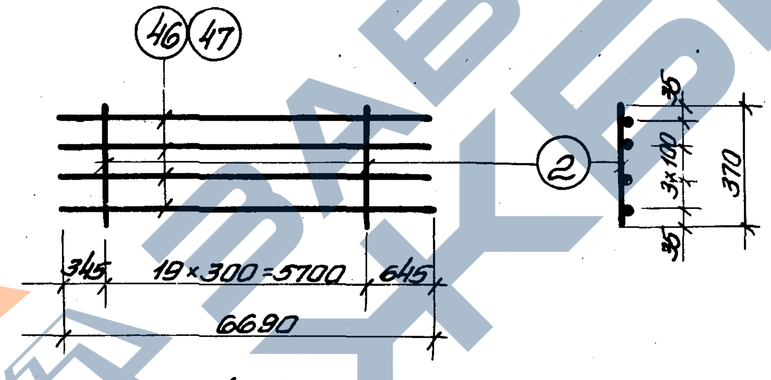

КР55

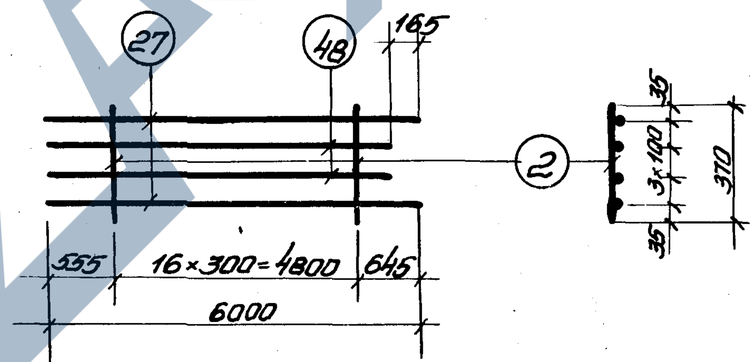

Спецификация стали на одно арматурное изделие

Марка изделия	N поз	ф мм	Длина мм	Кол. шт.	Масса изделия кг
КР49	2	8AI	370	40	247,8
	42	28AIII	12550	4	
КР50	2	8AI	370	40	67,8
	43	20AIII	12550	2	
КР51	2	8AI	370	38	240,6
	44	28AIII	11800	2	
	13	25AIII	11800	2	
КР52	2	8AI	370	43	225,9
	7	32AIII	13630	2	
	20	25AIII	6200	2	
КР53	2	8AI	370	43	72,7
	12	20AIII	13455	2	
КР54	2	8AI	370	20	105,8
	46	25AIII	6690	4	
КР55	2	8AI	370	17	151,9
	27	32AIII	6000	2	
	48	32AIII	5835	2	
КР70	2	8AI	370	20	131,8
	47	28AIII	6690	4	

Примечания см. лист 207

Нач. сектора Дмитриев
Рук. группы Сидоров
Чечелёва
Корнюшина

ТК 1976

Плоские каркасы КР49 — КР55; КР70.

1.420 выпуск 3
Лист 213

15754-09 30

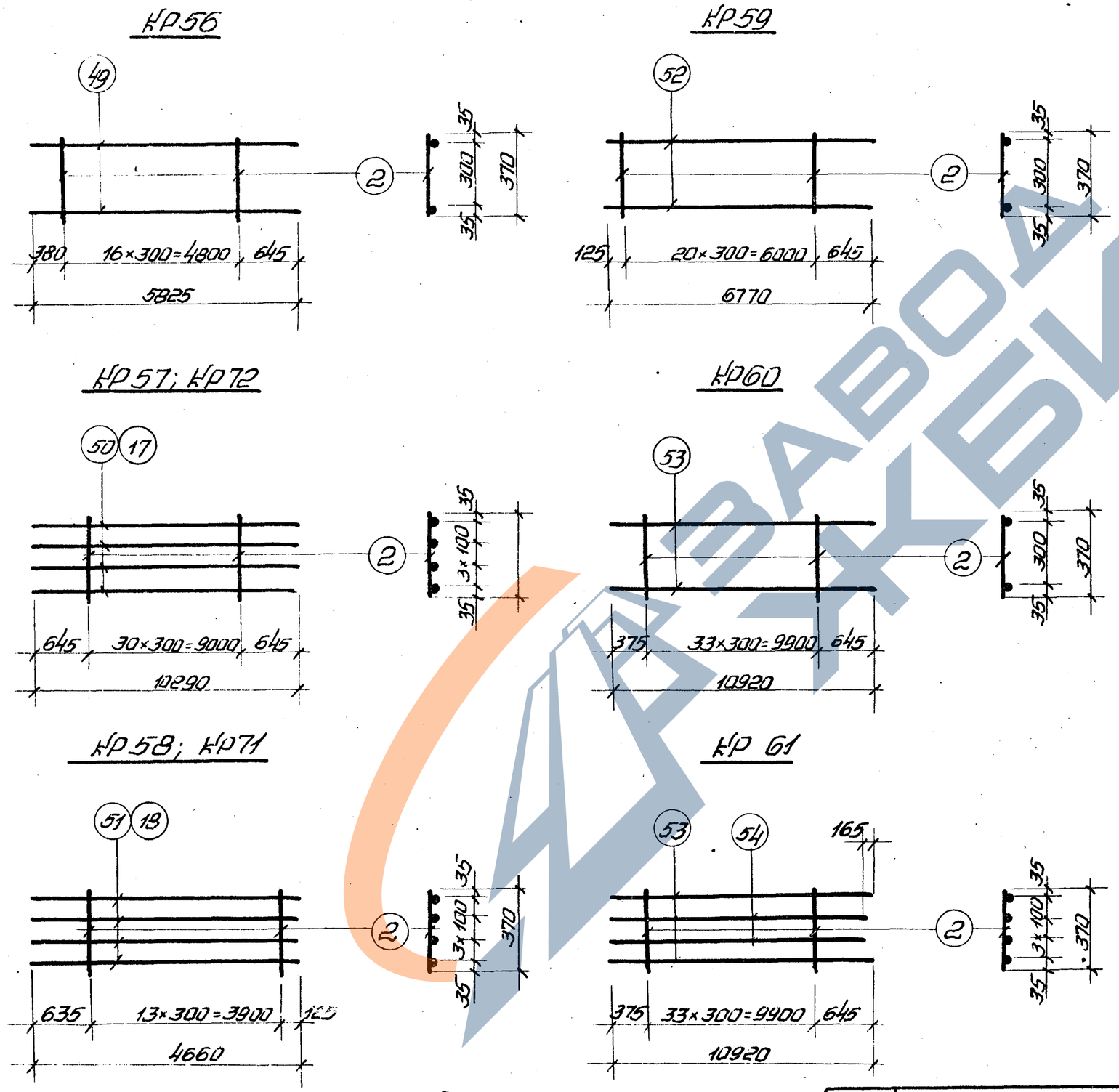

Спецификация стали на одно арматурное изделие

Марка изделия	№ поз	ф мм	Длина мм	К-во шт.	Масса изделия кг.
КР56	2	8АI	370	17	31,3
	49	20АIII	5825	2	
КР57	2	8АI	370	31	162,4
	50	25АIII	10290	4	
КР58	2	8АI	370	14	73,7
	51	25АIII	4660	4	
КР59	2	8АI	370	21	36,4
	52	20АIII	6770	2	
КР60	2	8АI	370	34	89,0
	53	25АIII	10920	2	
КР61	2	8АI	370	34	142,2
	53	25АIII	10920	2	
	54	20АIII	10765	2	
КР71	2	8АI	370	14	92,1
	18	28АIII	4660	4	
КР72	2	8АI	370	31	203,6
	17	28АIII	10290	4	

Примечания см лист 207

ТК 1976	Плоские каркасы КР56–КР61; КР71; КР72.	1.420-12 выпуск 3
		Лист 214

Инженер Проверил

Стирнов Уранов Чечелева Корнюшина

Сазурова Горячева

Нач. отдела

Нач. сектора

Рук. группы

15754-02

40

КР62; КР63

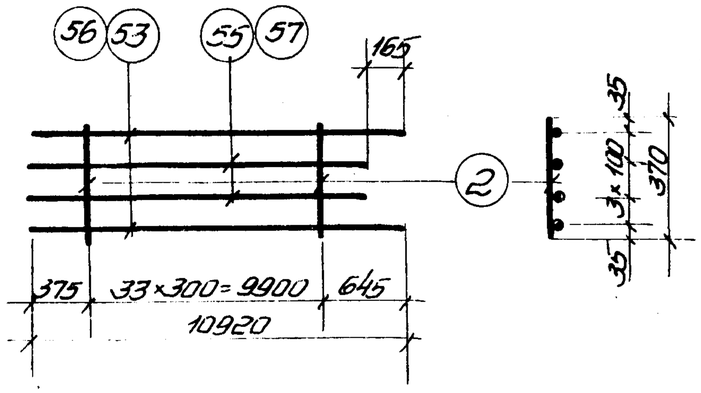

КР 66

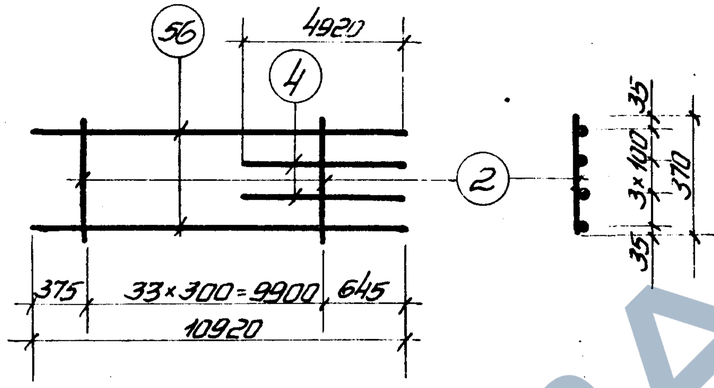

КР64; КР69

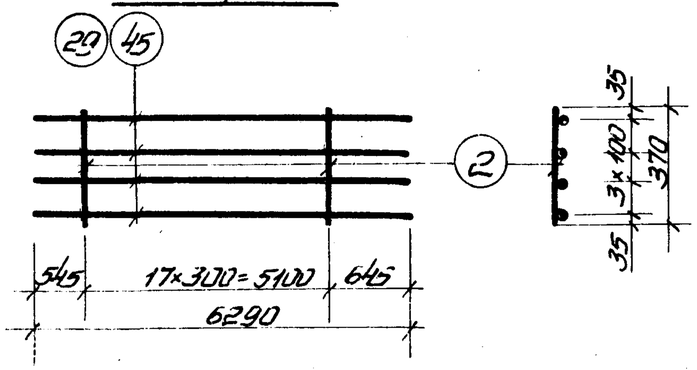

КР68

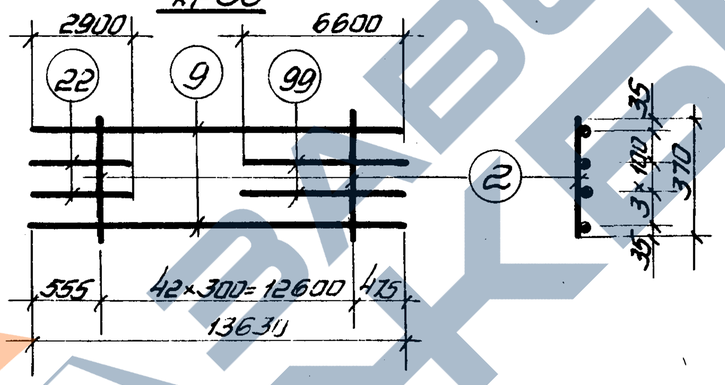

КР65; КР67

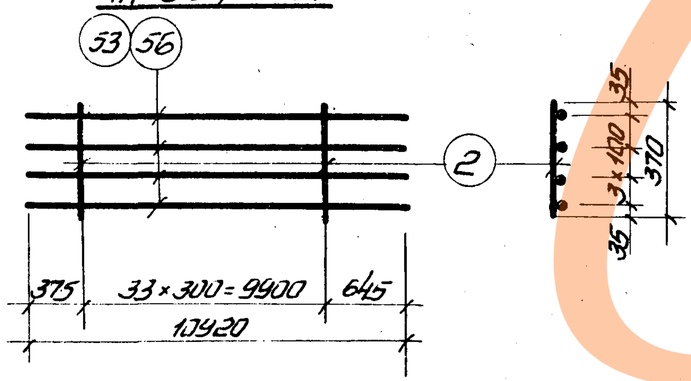

КР 73

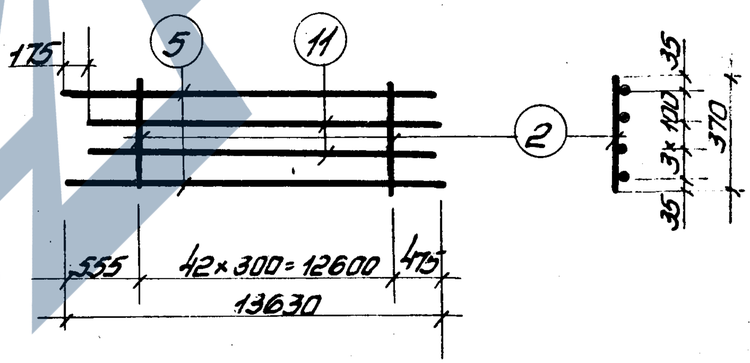

Спецификация стали на одно арматурное изделие

Марки изделия	№ поз	ф мм	Длина мм	Кол. шт	Масса изделия кг
КР62	2	8АI	370	34	172,0
	53	25АIII	10920	2	
	55	25АIII	10755	2	
КР63	2	8АI	370	34	214,4
	56	28АIII	10920	2	
	57	28АIII	10765	2	
КР64	2	8АI	370	18	99,2
	29	25АIII	6290	4	
КР65	2	8АI	370	34	173,0
	53	25АIII	10920	4	
КР66	2	8АI	370	34	157,8
	56	28АIII	10920	2	
	4	28АIII	4920	2	
КР67	2	8АI	370	34	215,8
	56	28АIII	10920	4	
КР68	2	8АI	370	43	229,9
	9	28АIII	13630	2	
	22	28АIII	2900	2	
	99	28АIII	6630	2	
КР69	2	8АI	370	18	124,3
	45	28АIII	6290	4	
КР73	2	8АI	370	43	214,7
	5	25АIII	13630	2	
	11	25АIII	13455	2	

Примечания см лист 207

ТК 1976	Плоские каркасы КР 62 ÷ КР69; КР73	1.420-12 выпуск 3
		Лист 215

Нач. сектора Рук. группы Чечелёва Корнюшина

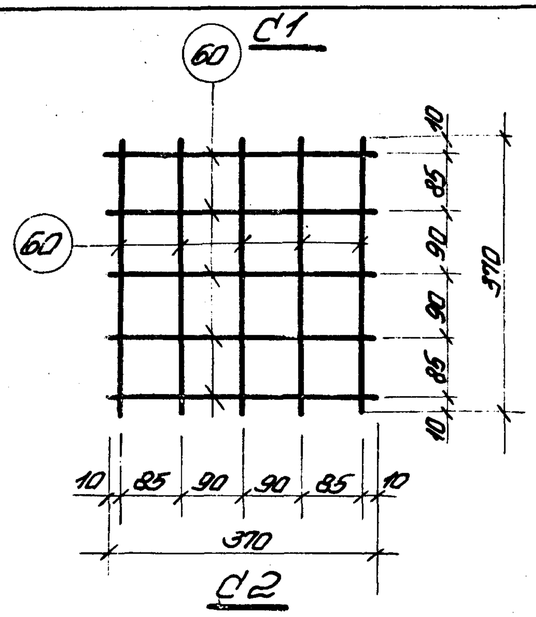

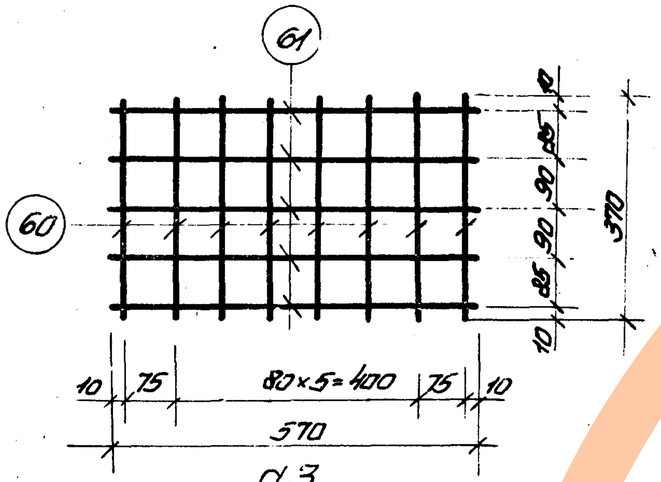

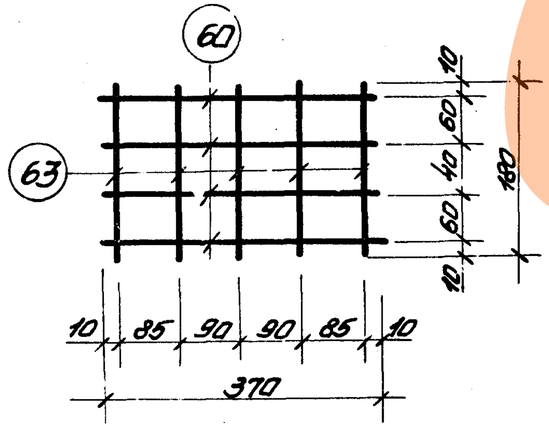

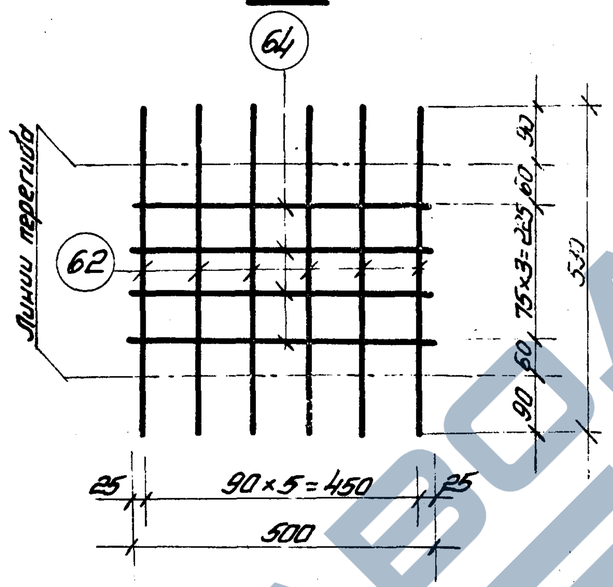

Спецификация стали на одно арматурное изделие

Марка изделия	N поз	ф мм	Длина мм	Кол. шт	Масса изделия кг.
С1	60	10А III	370	10	2,3
С2	60	10А III	370	8	3,6
	61	10А III	570	5	
С3	60	10А III	370	4	1,5
	63	10А III	180	5	
С4	62	10А III	500	4	3,2
	64	10А III	530	8	

Примечания:

1. Сетки изготавляются при помощи контактной точечной сварки в соответствии с ГОСТ 10922-75 „Арматура и закладные детали сварные для железобетонных конструкций. Технические требования и методы испытаний."
2. Все размеры даны в осях стержней.

ТК 1976	Сетки С1 ÷ С5	1.420-12 Выпуск 3
		Лист 216

Нач. отдела Уранов
Нач. сектора Чечелёва
Рук. группы Корнюшина
Проверил Горячева

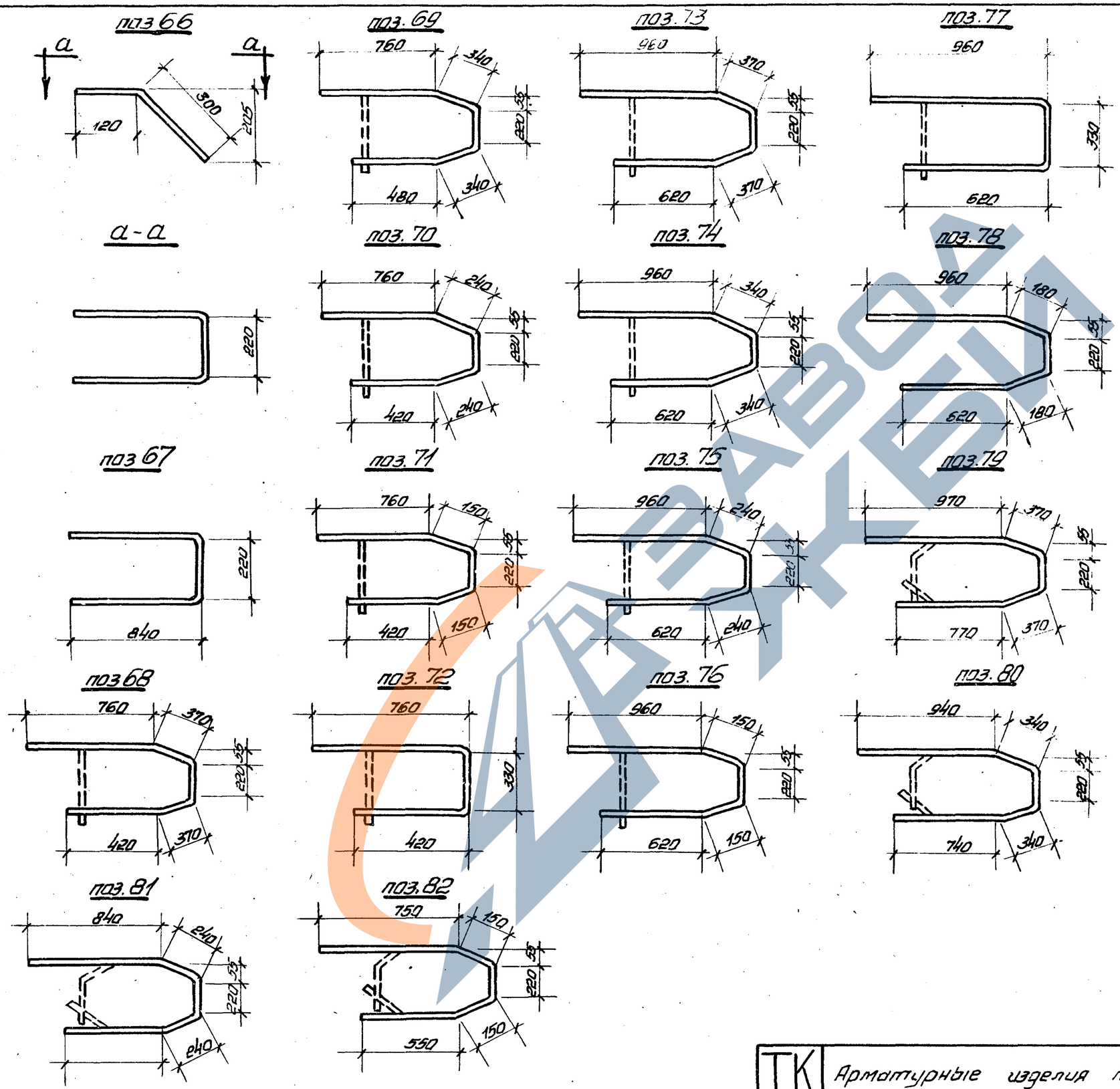

Спецификация стали на одно арматурное изделие

№ поз	ф мм	Длина мм	Масса кг
2	8AI	370	0,15
57	28AIII	10765	52,0
58	12AI	370	0,33
59	12AI	570	0,51
65	8AI	570	0,23
66	12AIII	1070	0,9
67	12AIII	1900	1,7
68	8AI	2140	0,8
69	8AI	2080	0,8
70	8AI	1880	0,7
71	8AI	1700	0,7
72	8AI	1510	0,6
73	8AI	2540	1,0
74	8AI	2480	1,0
75	8AI	2280	0,9
76	8AI	2100	0,8
77	8AI	1910	0,8
78	8AI	2160	0,8
79	8AI	2700	1,1
80	8AI	2580	1,0
81	8AI	2180	0,9
82	8AI	1820	0,7

ТК 1976	Арматурные изделия поз. 66÷82 и спецификация	1.420-12 Выпуск 3
		Лист 217

Нач. сектора Чечелёва
Рук. группы Корнюшина

поз. 83

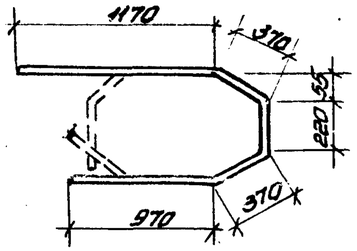

поз. 84

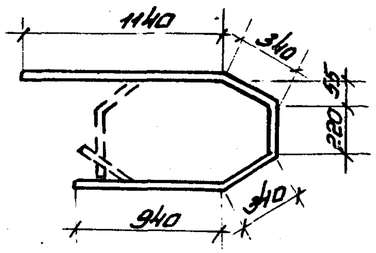

поз. 85

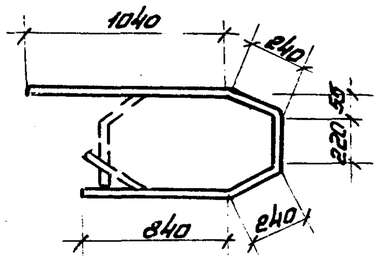

поз. 86

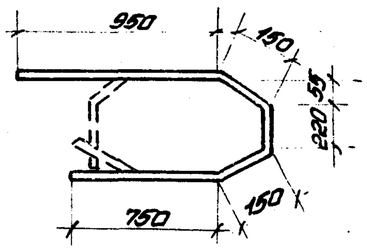

поз. 87

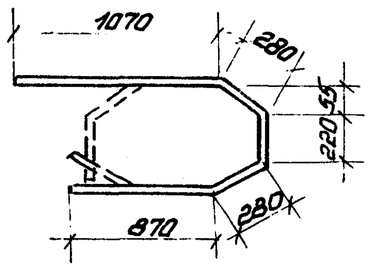

поз. 88

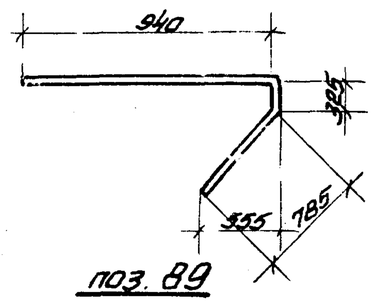

поз. 89

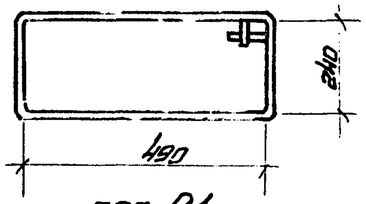

поз. 91

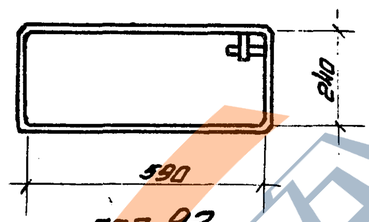

поз. 92

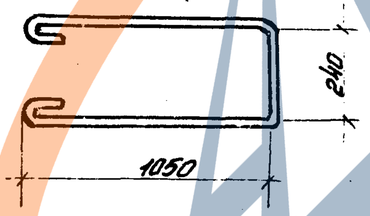

поз. 93

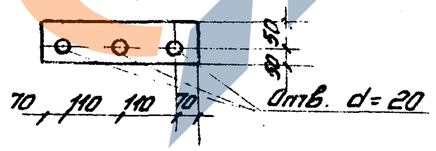

поз. 94

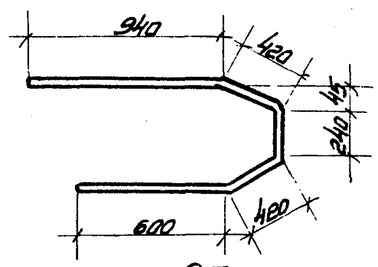

поз. 95

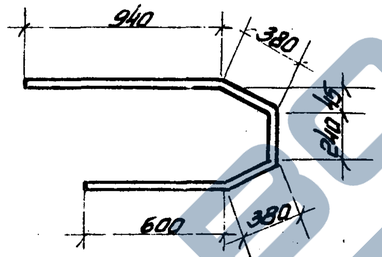

поз. 96

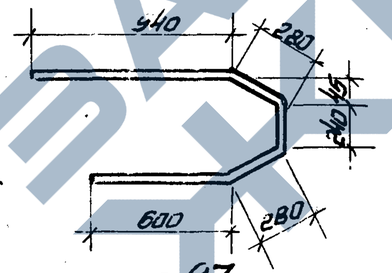

поз. 97

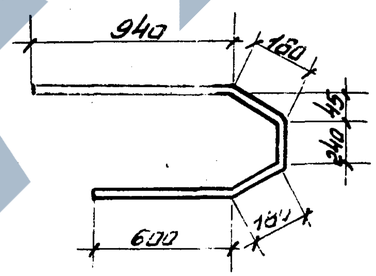

поз. 98

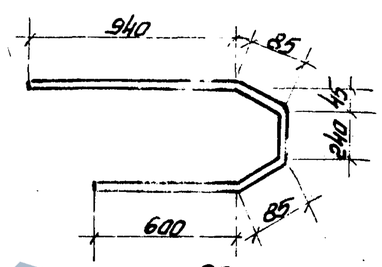

поз. 90

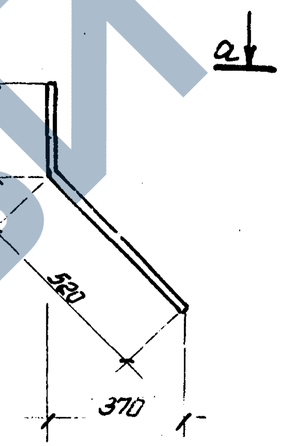

а-а

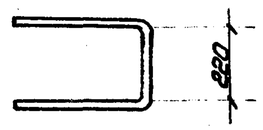

Спецификация стали на одно арматурное изделие

№ поз.	ф мм.	Длина мм.	Масса кг.
83	8AI	3100	1.2
84	8AI	2980	1.2
85	8AI	2580	1.0
86	8AI	2220	0.9
87	8AI	2720	1.1
88	16AIII	2050	3.2
89	12AI	1640	1.5
90	12AIII	1900	1.7
91	12AI	1840	1.6
92	12AI	2520	2.2
93	-100×12	360	3.4
94	8AI	2620	1.0
95	8AI	2540	1.0
96	8AI	2340	0.9
97	8AI	2140	0.9
98	8AI	1950	0.8

Гип	Смирнов		
Нач. отдела	Уронов		
Нач. сектора	Чечелёва		
Рук. группы	Корнюшина		
Инж.	Гончарова		
Инж.	Бобачева		
Инженер	Бочарова		
Провери	Юрьева		
Н. контр. ин.	Лисс		

ТК 1976

Арматурные изделия поз 83÷98 и спецификация.

1.420-12 выпуск 3

Лист 218

Спецификация позиций арматурных изделий на альбом

N поз.	ф или сечение мм	Длина мм	Масса кг
1	25A III	4920	18,9
2	8A I	370	0,15
3	20A III	4755	12,2
4	28A III	4920	23,7
5	25A III	13630	52,5
6	20A III	12050	29,7
7	32A III	13630	86,0
8	20A III	6050	14,9
9	28A III	13630	65,9
10	28A III	6770	32,6
11	25A III	13455	51,7
12	20A III	13455	33,2
13	25A III	11800	45,5
14	20A III	11800	29,1
15	32A III	11800	74,5
16	25A III	2900	11,2
17	28A III	10290	49,7
18	28A III	4660	22,5
19	32A III	2900	18,3
20	25A III	6200	23,8
21	25A III	6770	26,0
22	28A III	2900	14,0
23	28A III	6000	29,0
24	20A III	5660	14,0

N поз.	ф или сечение мм	Длина мм	Масса кг
25	25A III	6000	23,1
26	25A III	5660	21,8
27	32A III	6000	37,9
28	25A III	4570	17,6
29	25A III	6290	24,2
30	32A III	5120	32,4
31	25A III	14830	57,0
32	20A III	13000	32,1
33	25A III	14655	56,4
34	25A III	13000	50,0
35	25A III	7400	28,4
36	32A III	13000	81,9
37	28A III	13000	62,7
38	28A III	7750	37,4
39	28A III	14830	71,7
40	32A III	14830	93,0
41	25A III	12550	48,4
42	28A III	12550	60,5
43	20A III	12550	31,0
44	28A III	11800	57,0
45	28A III	6290	30,3
46	25A III	6690	25,5
47	28A III	6690	32,2
48	32A III	5835	36,6

N поз.	ф или сечение мм	Длина мм	Масса кг
49	20A III	5885	14,4
50	25A III	10290	39,6
51	25A III	4660	17,9
52	20A III	6770	16,7
53	25A III	10920	42,0
54	20A III	10765	26,6
55	25A III	10755	41,5
56	28A III	10920	52,7
57	28A III	10765	52,0
58	12A I	370	0,33
59	12A I	570	0,51
60	10A III	370	0,23
61	10A III	580	0,35
62	10A III	500	0,31
63	10A III	180	0,11
64	10A III	530	0,33
65	8A I	570	0,23
66	12A III	1070	0,9
67	12A III	1900	1,7
68	8A I	2140	0,8
69	8A I	2080	0,8
70	8A I	1880	0,7
71	8A I	1700	0,7
72	8A I	1510	0,6

N поз	ф или сечение мм	Длина мм	Масса кг
73	8A I	2540	1,0
74	8A I	2480	1,0
75	8A I	2280	0,9
76	8A I	2100	0,8
77	8A I	1910	0,8
78	8A I	2160	0,8
79	8A I	2700	1,1
80	8A I	2580	1,0
81	8A I	2180	0,9
82	8A I	1820	0,7
83	8A I	3100	1,2
84	8A I	2980	1,2
85	8A I	2580	1,0
86	8A I	2220	0,9
87	8A I	2720	1,1
88	16A III	2050	3,2
89	12A I	1640	1,5
90	12A III	1900	1,7
91	12A I	1840	1,6
92	12A I	2520	2,2
93	100x12	360	3,4
94	8A I	2620	1,0
95	8A I	2540	1,0
96	8A I	2340	0,9
97	8A I	2140	0,9
98	8A I	1950	0,8
99	28A III	6600	31,9
100	32A III	6770	42,7

Примечание

Марка стали арматуры устанавливается в проекте конкретного объекта.

ТК 1976	Спецификация позиций арматурных изделий на альбом.	1.420-12 Выпуск 3	
		Лист	219

Рук. группы | Корнюшина

Перечень позиции на одну колонну.

Марка колонны	№ поз	Кол шт
К25а-1-3	Арматурные изделия	
	1	4
	2	56
	58	6
	60	48
	63	10
	66	1
	67	2
	68	2
	69	1
	70	1
	71	1
	72	1
	Закладные детали	
	1	2
	2	2
	18	2
	19	2
	22	1
	23	3
	24	3
	25	3
	26	2
	27	2
	28	2
	29	2
	30	6
	32	4
	33	2
	89	2

Марка колонны	№ поз	Кол шт
К25а-1-3	90	1
	92	12
	95	1
	96	4
	97	2
	104	1
	105	4
К25а-2-3	Арматурные изделия	
	1	4
	2	56
	3	4
	58	6
	60	48
	63	10
	66	1
	67	2
	68	2
	69	1
	70	1
	71	1
	72	1
	Закладные детали	
	1	2
	2	2
	18	2
	19	2
	22	1
	23	3
	24	3

Марка колонны	№ поз	Кол шт
К25а-2-3	25	3
	26	2
	27	2
	28	2
	29	2
	30	6
	32	4
	33	2
	89	2
	90	1
	92	12
	95	1
	96	4
	97	2
	104	1
	105	4
К25а-1-4	Арматурные изделия	
	1	4
	2	56
	58	6
	60	48
	63	10
	66	1
	67	2
	68	2
	69	1
	70	1
	71	1
	72	1

Марка колонны	№ поз	Кол шт
К25а-1-4	Закладные детали	
	1	2
	2	2
	18	2
	19	2
	30	6
	32	4
	33	2
	89	2
	90	1
	92	12
	95	1
	96	4
	97	2
	104	1
	105	4
К25а-1-5	Арматурные изделия	
	1	4
	2	56
	58	6
	60	48
	63	10
	66	1
	67	2
	68	2
	69	1
	70	1

Марка колонны	№ поз	Кол шт
К25а-1-5	71	1
	72	1
	Закладные детали	
	1	2
	2	2
	18	2
	19	2
	22	1
	23	9
	24	9
	25	9
	26	2
	27	2
	28	2
	29	2
	30	12
	32	4
	33	2
	89	2
	90	1
	92	24
	93	2
	95	1
	96	4
	97	2
	104	1
	105	4

Марка колонны	№ поз	Кол шт
К25а-1-6	Арматурные изделия	
	1	4
	2	56
	58	6
	60	48
	63	10
	66	1
	67	2
	68	2
	69	1
	70	1
	71	1
	72	1
	Закладные детали	
	1	4
	2	4
	18	2
	19	2
	23	6
	24	6
	25	6
	30	12
	32	4
	33	2
	89	2
	90	1
	92	24

Марка колонны	№ поз	Кол шт
К25а-1-6	93	2
	95	1
	96	4
	97	2
	104	2
	105	4
К26а-1	Арматурные изделия	
	1	4
	2	56
	58	6
	60	48
	63	10
	66	2
	67	4
	72	1
	79	2
	80	1
	81	1
	82	1
	Закладные детали	
	1	2
	2	2
	18	4
	19	4
	20	2
	32	4

Примечания: 1. Спецификацию позиций арматурных изделий на альбом см. лист 219.
2. Закладные детали см. альбом 1.420-12, вып. 5.

ТК 1976	Перечень позиций на одну колонну.	1.420-12 выпуск 3	лист 220

Шифр
Марка лист
Инв. №
Гл. конструктор ин. Сморнов Инженер Сабуров
Нач. отдела Уранов Проверил Костенко
Нач. сектора Чечелёва
Рук. группы Корнюшина

Перечень позиций на одну колонну.

Марка колонны	№ поз	Кол шт
К26д-1; К26д-2; К26д-2-2	Закладные детали	
	33	2
	95	1
	96	4
	97	2
	104	2
	105	8
	Арматурные изделия	
	1	8
	2	56
	58	6
	60	48
	63	10
	66	2
	67	4
	72	1
	79	2
	80	1
	81	1
	82	1
	Закладные детали	
	1	2
	2	2
	18	4
	19	4
	20	2
	32	4
	33	2
	41*, 42*	1
	43*	8
	48*	6

Марка колонны	№ поз	Кол. шт
К26д-2; К26д-2-2	95	1
	96	4
	97	2
	104	2
	105	8
К26д-1-2	Арматурные изделия	
	1	4
	2	56
	58	6
	60	48
	63	10
	66	2
	67	4
	72	1
	79	2
	80	1
	81	1
	82	1
	Закладные детали	
	1	2
	2	2
	18	4
	19	4
	20	2
	32	4
	33	2
	43	8
	48	6
	95	1
	96	4
	41	1

Марка колонны	№ поз	Кол. шт
К26д-1-1	97	2
	104	2
	105	8
	42	1
К26д-3	Арматурные изделия	
	1	8
	2	56
	58	6
	60	48
	63	10
	66	2
	67	4
	72	1
	79	2
	80	1
	81	1
	82	1
	Закладные детали	
	1	2
	2	2
	18	4
	19	4
	20	2
	32	4
	33	2
	43*	8
	48*	6
	95	1
	96	4
	97	2
	41*	1

Марка колонны	№ поз	Кол шт
К26д-2-3; К26д-1-3	104	2
	105	8
	42*	1
	Арматурные изделия	
	1	4
	2	56
	58	6
	60	48
	63	10
	66	2
	72	1
	79	2
	80	1
	81	1
	82	1
	90	4
	Закладные детали	
	2	2
	18	4
	19	4
	20	2
	32	4
	33	2
	35	2
	36	2
	40	2
	72	2

Марка колонны	№ поз	Кол шт
К26д-1-3; К26д-3-3	73	2
	95	1
	96	4
	97	2
	104	2
	105	8
	Арматурные изделия	
	2	56
	4	8
	58	6
	60	48
	63	10
	66	2
	72	1
	79	2
	80	1
	81	1
	82	1
	90	4
	Закладные детали	
	2	2
	18	4
	19	4
	20	2
	32	4
	33	2

Марка колонны	№ поз	Кол. шт
К26д-3-3	35	2
	36	2
	40	2
	72	2
	73	2
	95	1
	96	4
	97	2
	104	2
	105	8
К26д-1-5; К26д-1-6	Арматурные изделия	
	1	4
	2	56
	58	6
	60	48
	63	10
	66	2
	67	4
	72	2
	79	2
	80	1
	81	1
	82	1
	Закладные детали	
	1	2
	2	2

Марка колонны	№ поз	Кол шт
К26д-1-5; К26д-1-6; К26д-2-5; К26д-2-6	18	4
	19	4
	20	2
	23	6
	24	6
	25	6
	30	8
	32	4
	33	2
	92	16
	93	2
	95	1
	96	4
	97	2
	104	2
	105	8
	Арматурные изделия	
	1	4
	2	56
	59	6
	60	48
	63	10
	66	2
	67	4
	72	1
	79	2
	80	1

Примечания см. на листе 220.

* Кроме К26д-3; К26д-2.

Нач. сектора	Ященко		
Рук. группы	Кузин	Корнюшина	

ТК 1976 — Перечень позиций на одну колонну. — 1.420-12 выпуск 3 — Лист 221

Перечень позиций на одну колонну.

Марка колонны	№ поз	Кол. шт
К26а-2-6; К26а-2-5; К27а-2-1; К27а-2-2	81	1
	82	1
	Закладные детали	
	1	2
	2	2
	18	4
	19	4
	20	2
	23	6
	24	6
	25	6
	30	8
	32	4
	33	2
	92	16
	93	2
	95	1
	96	4
	97	2
	104	2
	105	8
К27а-2-1; К27а-2-2	Арматурные изделия	
	2	172
	7	4
	8	4
	58	16
	60	88
	63	10
	66	2

Марка колонны	№ поз	Кол. шт
К27а-2-1; К27а-2-2	67	4
	68	4
	69	2
	70	2
	71	2
	72	2
	Закладные детали	
	8	2
	9	6
	18	4
	19	4
	22	2
	23	6
	24	6
	25	6
	26	4
	27	4
	28	4
	29	4
	30	12
	32	4
	33	2
	45	3
	46	3
	47	18
	48	4
	51	4
	74	4
	75	8
	76	3

Марка колонны	№ поз	Кол. шт
К27а-2-1; К27а-2-2; К27а-3-1; К27а-3-2; К27а-17-1	89	4
	90	2
	92	24
	96	4
	98	1
	99	2
	104	2
	105	8
К27а-3-1; К27а-3-2; К27а-17-1	Арматурные изделия	
	2	172
	9	4
	10	4
	58	16
	60	88
	63	10
	66	2
	67	4
	68	4
	69	2
	70	2
	71	2
	72	2
	Закладные детали	
	8	2
	9	6
	18	4
	19	4
	22	2
	23	6

Марка колонны	№ поз	Кол. шт
К27а-5-1; К27а-5-2	Арматурные изделия	
	2	172
	5	4
	58	16
	60	88
	63	10
	66	2
	67	4
	68	4
	69	2
	70	2
	71	2
	72	2
	Закладные детали	
	8	2
	9	6
	18	4
	19	4
	22	2
	23	6
	24	6
	25	6
	26	4
	27	4
	28	4
	29	4
	30	12

Марка колонны	№ поз	Кол. шт
К27а-5-1; К27а-5-2	32	4
	33	2
	46	3
	46	3
	47	18
	48	4
	51	4
	74	4
	75	8
	76	3
	89	4
	90	2
	92	24
	96	4
	98	1
	99	2
	104	2
	105	8
К27а-16-1	Арматурные изделия	
	2	172
	5	4
	6	4
	58	16
	60	88
	63	10
	66	2
	67	4

Марка колонны	№ поз	Кол. шт
К27а-16-1	68	4
	69	2
	70	2
	71	2
	72	2
	Закладные детали	
	8	2
	9	6
	18	4
	19	4
	22	2
	23	6
	24	6
	25	6
	26	4
	27	4
	28	4
	29	4
	30	12
	32	4
	33	2
	45	3
	46	3
	47	18
	48	4
	51	4
	74	4

Примечания см. на листе 220.

Гл. констр. ин	Смирнов	
Нач. отдела	Уранов	
Нач. сектора	Чечелева	
Рук. группы	Корнишина	
Инженер	Сабирова	
Проверил	Хоменко	

Перечень позиции на одну колонну

Марка колонны	№ поз	Кол шт
К27п-16-1	75	8
	76	3
	89	4
	90	2
	92	24
	96	4
	98	1
	99	2
	104	2
	105	2
К27п-1-3; К27п-16-3; К27п-1-4	Арматурные изделия	
	2	172
	5	4
	6	4
	58	16
	60	88
	63	10
	66	2
	67	4
	68	4
	69	2
	70	2
	71	2
	72	2
	Закладные детали	
	8	2
	9	6
	18	4
	19	4

Марка колонны	№ поз	Кол шт
К27п-1-3; К27п-16-3; К27п-1-4	22	2
	23	6
	24	6
	25	6
	26	4
	27	4
	28	4
	29	4
	30	16
	32	4
	33	2
	89	4
	90	2
	92	32
	96	4
	98	1
	99	2
	104	2
	105	8
К27п-3-3; К27п-17-3; К27п-3-4	Арматурные изделия	
	2	172
	9	4
	10	4
	58	16
	60	88
	63	10
	66	2
	67	4
	68	4
	69	2

Марка колонны	№ поз	Кол шт
К27п-3-3; К27п-17-3; К27п-3-4	70	2
	71	2
	72	2
	Закладные детали	
	8	2
	9	6
	18	4
	19	4
	22	2
	23	6
	24	6
	25	6
	26	4
	27	4
	28	4
	29	4
	30	16
	32	4
	33	1
	89	4
	90	2
	92	36
	96	4
	98	1
	99	2
	104	2
	105	8

Марка колонны	№ поз	Кол шт
К27п-4-3; К27п-4-4	Арматурные изделия	
	2	172
	7	8
	58	16
	60	88
	63	10
	66	2
	67	4
	68	4
	69	2
	70	2
	71	2
	72	2
	Закладные детали	
	8	2
	9	6
	18	4
	19	4
	22	2
	23	6
	24	6
	25	6
	26	4
	27	4
	28	4
	29	4
	30	16

Марка колонны	№ поз	Кол. шт
К27п-4-3; К27п-4-4	32	4
	33	2
	89	4
	90	2
	92	36
	96	4
	98	1
	99	2
	104	2
	105	8
К27п-5-3; К27п-5-4	Арматурные изделия	
	2	172
	5	4
	58	16
	60	88
	63	10
	66	2
	67	4
	68	4
	69	2
	70	2
	71	2
	72	2
	Закладные детали	
	8	2
	9	6

Марка колонны	№ поз	Кол. шт
К27п-5-3; К27п-5-4	18	4
	19	4
	22	2
	23	6
	24	6
	25	6
	26	4
	27	4
	28	4
	29	4
	30	16
	32	4
	33	2
	89	4
	90	2
	92	32
	96	4
	98	1
	99	2
	104	2
	105	8
К27п-1-5	Арматурные изделия	
	2	172
	5	4
	6	4
	58	16
	60	88

Марка колонны	№ поз	Кол шт
1-5	63	10
	66	2
	67	4
	68	4
	69	2
	70	2
	71	2
	72	2
К27п-1-5	Закладные детали	
	8	2
	9	6
	18	4
	19	4
	22	2
	23	18
	24	18
	25	18
	26	4
	27	4
	28	4
	29	4
	30	24
	32	4
	33	2
	92	48
	93	4
	96	4

Примечания см. на листе 220.

Нач. отдела Ершов
Нач. сектора Чуклёва
Рук. группы Конышина
Проверил

ТК 1976

Перечень позиции на одну колонну

1.420-12 Выпуск 3

Лист 223

Перечень позиции на одну колонну.

Марка колонны	№ поз	Кол. шт
К27а-1-5	89	4
	90	2
	98	1
	99	2
	104	2
	105	8
К27а-2-3; К27а-2-4	Арматурные изделия	
	2	172
	7	4
	8	4
	58	16
	60	88
	63	10
	66	2
	67	4
	68	4
	69	2
	70	2
	71	2
	72	2
	Закладные детали	
	8	2
	9	6
	18	4
	19	6
	22	2
	23	18
	24	18
	25	18

Марка колонны	№ поз	Кол шт
К27а-2-3; К27а-2-4	26	4
	27	4
	28	4
	29	4
	30	16
	32	4
	33	2
	89	4
	90	2
	92	32
	93	4
	96	4
	98	1
	99	2
	104	2
	105	8
К27а-14-5	Арматурные изделия	
	2	172
	7	8
	58	16
	60	88
	63	10
	66	2
	67	4
	68	4
	69	2
	70	2
	71	2
	72	2

Марка колонны	№ поз	Кол шт
К27а-14-5	Закладные детали	
	8	2
	9	6
	18	4
	19	4
	22	2
	23	18
	24	18
	25	18
	26	4
	27	4
	28	4
	29	4
	30	24
	32	4
	33	2
	89	4
	90	2
	92	48
	93	4
	96	4
	98	1
	99	2
	104	2
	105	8
К27а-17-5	Арматурные изделия	
	2	172
	9	4
	10	4
	58	16

Марка колонны	№ поз	Кол шт
К27а-17-5	60	88
	63	10
	66	2
	67	4
	68	4
	69	2
	70	2
	71	2
	72	2
	Закладные детали	
	8	2
	9	6
	18	4
	19	4
	22	2
	23	18
	24	18
	25	18
	26	4
	27	4
	28	4
	29	4
	30	24
	32	4
	33	2
	89	4
	90	2

Марка колонны	№ поз	Кол шт
К27а-17-5	92	48
	93	4
	96	4
	98	1
	99	2
	104	2
	105	8
К27а-1-6	Арматурные изделия	
	2	172
	5	4
	6	4
	58	16
	60	88
	63	10
	66	2
	67	4
	68	4
	69	2
	70	2
	71	2
	72	2
	Закладные детали	
	8	2
	9	6
	18	4
	19	4

Марка колонна	№ поз	Кол шт
К27а-1-6	22	2
	23	18
	24	18
	25	18
	30	24
	32	4
	33	2
	89	4
	90	2
	92	48
	93	4
	96	4
	98	1
	99	2
	104	2
	105	8
К27а-4-1; К27а-4-2	Арматурные изделия	
	2	172
	7	8
	58	16
	60	88
	63	10
	66	2
	67;68	4
	69	2
	70	2
	71	2

Марка колонна	№ поз	Кол шт.
К27а-4-1; К27а-4-2	72	2
	Закладные детали	
	8	2
	9	6
	18	4
	19	6
	22	2
	23;24;25	6
	26;27	4
	28;29	4
	30	12
	32	4
	33	2
	45	3
	46	24
	47	18
	48	4
	51;74	4
	75	8
	76	3
	89	4
	90	2
	92	24
	93;96	4
	98	1
	99	1
	104	2
	105	8

Примечания см. на листе 220.

ТК 1976	Перечень позиции на одну колонну.	1.420-12 Выпуск 3
		Лист 224

Шифр

Марка лист

Инв. №

Гл. Констр. ин. — Сабурова; Нач. отдела — Костенко; Нач. сектора — Смирнов; Уранов; Чечелёва; Корнюшина; Рук. группы

Инженер — Сабурова; Проверил — Костенко

Перечень позиции на одну колонну.

Марка колонны	№ поз	Кол. шт
К27а-4-6	Арматурные изделия	
	2	172
	7	8
	58	16
	60	88
	63	10
	66	2
	67	4
	68	4
	69	2
	70	2
	71	2
	72	2
	Закладные детали	
	8	2
	9	6
	18	4
	19	4
	22	2
	23	18
	24	18
	25	18
	30	24
	32	4
	33	2
	89	4
	90	2
	92	48
	93	4
	96	4

Марка колонны	№ поз	Кол. шт
К27а-4-6	98	1
	99	2
	104	2
	105	8
К28а-1 К28а-13	Арматурные изделия	
	2	172
	5	4
	8	4
	58	16
	60	88
	63	10
	66	4
	67	8
	72	2
	79	4
	80	2
	81	2
	82	2
	Закладные детали	
	5	6
	6	2
	18	8
	19	8
	20	4
	32	4
	33	2
	96	4
	98	1
	99	2

Марка колонны	№ поз	Кол. шт
К28а-2	104	4
	105	16
К28а-14	Арматурные изделия	
	2	172
	5	4
	11	4
	58	16
	60	88
	63	10
	66	4
	67	8
	72	2
	79	4
	80	2
	81	2
	82	2
	Закладные детали	
	5	6
	6	2
	18	8
	19	8
	20	4
	32	4
	33	2
	96	4
	98	1
	99	2
	104	4
	105	16

Марка колонны	№ поз	Кол. шт
К28а-2-1; К28а-2-2	104	4
	105	16
К28а-2-1; К28а-2-2	Арматурные изделия	
	2	172
	5	4
	11	4
	58	16
	60	88
	63	10
	66	4
	67	8
	72	2
	79	4
	80	2
	81	2
	82	2
	Закладные детали	
	5	6
	6	2
	18	8
	19	8
	20	4
	32	4
	33	2
	45	3
	46	3

Марка колонны	№ поз	Кол. шт
К28а-2-1 К28а-2-2	47	18
	49	4
	50	4
	51	4
	52	8
	76	3
	96	4
	98	1
	99	2
	104	4
	105	16
К28а-13-1 К28а-13-2	Арматурные изделия	
	2	172
	5	4
	8	4
	58	16
	60	88
	63	10
	66	4
	67	8
	72	2
	79	4
	80	2
	81	2
	82	2

Марка колонны	№ поз	Кол. шт
К28а-13-1; К28а-13-2	Закладные детали	
	5	6
	6	2
	18	8
	19	8
	20	4
	32	4
	33	2
	45	3
	46	3
	47	18
	48	4
	50	4
	51	4
	52	8
	76	3
	96	4
	98	1
	99	2
	104	4
	105	16
К28а-14-1 К28а-14-2	Арматурные изделия	
	2	172
	9	4
	22	4
	58	16
	60	88

Примечания см. на листе 220.

ТК 1976	Перечень позиции на одну колонну.	1.420-12 Выпуск 3	Лист 225

Нач. отдела | Нач. сектора | Рук. группы | Уранов | Чечелёва | Корнюшина | Проверил | Костенко

Перечень позиции на одну колонну

Марка колонны	№ поз	Кол шт
К28а-14-1, К28а-14-2	63	10
	66	4
	67	8
	72	2
	79	4
	80	2
	81	2
	82	2
	99	4
	Закладные детали	
	5	6
	6	2
	18	8
	19	8
	20	4
	32	4
	33	2
	45	3
	46	3
	47	18
	48	4
	50	4
	51	4
	52	8
	76	3
	96	4
	98	1
	99	2
	104	4
	105	16

Марка колонны	№ поз	Кол шт
К28а-2-3	Арматурные изделия	
	2	172
	5	4
	11	4
	58	16
	60	88
	63	10
	66	4
	72	2
	79	4
	80	2
	81	2
	82	2
	90	8
	Закладные детали	
	5	6
	6	2
	8	2
	9	4
	18	8
	19	8
	20	4
	32	4
	33	2
	35	4
	36	4
	37	4
	38	4
	39	4

Марка колонны	№ поз	Кол шт
К28а-2-3	40	4
	96	4
	98	1
	99	2
	104	4
	105	16
К28а 13-3	Арматурные изделия	
	2	172
	5	4
	8	4
	58	16
	60	88
	63	10
	66	4
	72	2
	79	4
	80	2
	81	2
	82	2
	90	8
	Закладные детали	
	5	6
	6	2
	8	2
	9	4
	18	8
	19	8
	20	4
	32	4

Марка колонны	№ поз	Кол шт
К28а 13-3	33	2
	35	4
	36	4
	37	4
	38	4
	39	4
	40	4
	96	4
	98	1
	99	2
	104	4
	105	16
К28а 14-3	Арматурные изделия	
	2	172
	9	4
	22	4
	58	16
	60	88
	63	10
	66	4
	72	2
	79	4
	80	2
	81	2
	82	2
	90	8
	99	4

Марка колонны	№ поз	Кол шт
К28а 14-3	Закладные детали	
	5	6
	6	2
	8	2
	9	4
	18	8
	19	8
	20	4
	32	4
	33	2
	35	4
	36	4
	37	4
	38	4
	39	4
	40	4
	96	4
	98	1
	99	2
	104	4
	105	16
К28а-1-5 К28а-1-6	Арматурные изделия	
	2	172
	5	4
	8	4
	58	16

Марка колонны	№ поз	Кол шт
К28а-1-5; К28а-1-6.	60	88
	63	10
	66	4
	67	8
	72	2
	79	4
	80	2
	81	2
	82	2
	Закладные детали	
	5	6
	6	2
	18	8
	19	8
	20	4
	23	12
	24	12
	25	12
	30	24
	32	4
	33	2
	92	48
	93	4
	104	4
	105	16

Марка колонны	№ поз	Кол шт
К28а-2-5; К28а-2-6.	Арматурные изделия	
	2	172
	5	4
	11	4
	56	16
	60	88
	63	10
	66	4
	67	8
	72	2
	79	4
	80	2
	81	2
	82	2
	Закладные детали	
	5	6
	6	6
	18	8
	19	8
	20	4
	23	12
	24	12
	25	12
	30	24
	32	4
	33	2
	92	48

Примечания см. на листе 220.

ТК 1976	Перечень позиции на одну колонну.	1.420-12 выпуск 3
		Лист 226

Шифр
Марка лист
Инв №
Гл. Конст. ин. — Смирнов
Нач. отдела — Уранов
Нач. сектора — Чечелёва
Рук. группы — Корнюшина
Инженер — Сабурова
Проверил — Костенко

Перечень позиций на одну колонну

Марка колонны	№ поз	Кол шт
К28д-2-5 К28д-2-6	93	4
	104	4
	105	16
	Арматурные изделия	
	2	172
	9	4
	22	4
	58	16
	60	88
	63	10
	66	4
	67	8
	72	2
	79	4
	80	2
	81	2
	82	2
	99	4
	Закладные детали	
	5	6
	6	6
	18	8
	19	8
	20	4
	23	12
	24	12
	25	12
	30	24
	32	4

К28д-2-5; К28д-2-6; К28д-4-14-6

Марка колонны	№ поз	Кол шт
К28д-4-5 К28д-4-6	33	2
	92	48
	93	4
	104	4
	105	16
	Арматурные изделия	
	2	172
	5	2
	12	2
	13	2
	14	4
	16	2
	58	8
	59	8
	60	80
	61	20
	63	10
	65	76
	66	2
	67	4
	73	2
	74	1
	75	1
	76	2
	77	2
	78	2
	Закладные детали	
	8	2
	9	3

К29д-1-2; К29д-1-1; К28д-4-5; К28д-4-6

Марка колонны	№ поз	Кол шт
К29д-1-2; К29д-1-1; К28д-4-5; К28д-4-6	10	3
	18	4
	19	4
	22	2
	23	6
	24	6
	25	6
	26	4
	27	4
	28	4
	29	4
	30	14
	32	4
	34	2
	45	3
	46	24
	47	18
	48	4
	51	4
	74	4
	75	8
	76	3
	90	2
	91	4
	92	32
	96	4
	98	1
	99	2
	104	2
	105	8

К29д-2-2; К29д-2-1; К28д-4-5; К28д-4-6

Марка колонны	№ поз	Кол шт
К29д-2-2; К29д-2-1; К28д-4-5; К28д-4-6	Арматурные изделия	
	2	172
	5	2
	8	4
	13	2
	14	4
	16	2
	58	8
	59	8
	60	80
	61	20
	63	10
	65	76
	66	2
	67	4
	73	2
	74	1
	75	1
	76	2
	77	2
	78	2
	Закладные детали	
	8	2
	9	3
	10	3
	18	4
	19	4

К29д-2-2; К29д-2-1; К28д-4-5; К28д-4-6

Марка колонны	№ поз	Кол шт
К29д-2-2; К29д-2-1; К28д-4-5; К28д-4-6	22	2
	23	6
	24	6
	25	6
	26	4
	27	4
	28	4
	29	4
	30	14
	32	4
	34	2
	45	3
	46	24
	47	18
	48	4
	51	4
	74	4
	75	8
	76	3
	90	2
	91	4
	92	32
	96	4
	98	1
	99	2
	104	2
	105	8

К29д-3-1; К28д-4-5; К28д-4-6

Марка колонны	№ поз	Кол шт
К29д-3-1; К28д-4-5; К28д-4-6	Арматурные изделия	
	2	172
	5	2
	11	2
	13	8
	16	2
	18	2
	58	8
	59	8
	60	80
	61	20
	63	10
	65	76
	66	2
	67	4
	73	2
	74	1
	75	1
	76	2
	77	2
	78	2
	Закладные детали	
	8	2
	9	3
	10	3
	18	4
	19	4

К29д-3-1; К28д-4-5; К28д-4-6

Марка колонны	№ поз	Кол шт
К29д-3-1; К28д-4-5; К28д-4-6	22	2
	23	6
	24	6
	25	6
	26	4
	27	4
	28	4
	29	4
	30	14
	32	4
	34	2
	45	3
	46	24
	47	18
	48	4
	51	4
	74	4
	75	8
	76	3
	90	2
	91	4
	92	32
	96	4
	98	1
	99	2
	104	2
	105	8

Примечания см. на листе 220.

Инв. № подл.	Подпись и дата	Взам. инв. №	
Нач. сектора	Чечелёва		
Рук. группы	Кашина		
ТК 1976	Перечень позиций на одну колонну	1.420-12 выпуск 3	
		Лист 227	

Перечень позиций на одну колонну

Марка колонны	№ поз	Кол шт
К29д-4-1; К29д-4-2	Арматурные изделия	
	2	172
	5	2
	11	2
	13	8
	16	2
	18	2
	58	8
	59	8
	60	80
	61	20
	63	10
	65	76
	66	2
	67	4
	73	2
	74	1
	75	1
	76	2
	77	2
	78	2
	Закладные детали	
	8	2
	9	3
	10	3
	18	4
	19	4
	22	2
	23	6
	24	6

Марка колонны	№ поз	Кол шт
К29д-4-1; К29д-4-2	25	6
	26	4
	27	4
	28	4
	29	4
	30	14
	32	4
	34	2
	45	3
	46	24
	47	18
	48	4
	51	4
	74	4
	75	8
	76	3
	90	2
	91	4
	92	32
	96	4
	98	1
	99	2
	104	2
	105	8
К29д-5-1 К29д-5-2	Арматурные изделия	
	2	172
	9	2
	10	2
	14	4

Марка колонны	№ поз	Кол шт
К29д-5-1; К29д-5-2	15	4
	19	4
	58	8
	59	8
	60	80
	61	20
	63	10
	65	76
	66	2
	67	4
	73	2
	74	1
	75	1
	76	2
	77	2
	78	2
	Закладные детали	
	8	2
	9	3
	10	3
	18	4
	19	4
	22	2
	23	6
	24	6
	25	6
	26	4
	27	4
	28	4
	29	4

Марка колонны	№ поз	Кол шт
К29д-5-1, К29д-5-2 К29д-1-3, К29д-1-4	30	14
	32	4
	34	2
	45	3
	46	24
	47	18
	48	4
	51	4
	74	4
	75	8
	76	3
	90	2
	91	4
	92	32
	96	4
	98	1
	99	2
	104	2
	105	8
К29д-1-3 К29д-1-4	Арматурные изделия	
	2	172
	5	2
	13	2
	14	4
	16	2
	58	8
	59	8

Марка колонны	№ поз	Кол шт
К29д-1-3, К29д-1-4	60	80
	61	20
	63	10
	65	76
	66	2
	67	4
	73	2
	74	1
	75	1
	76	2
	77	2
	78	2
	Закладные детали	
	8	2
	9	3
	10	3
	18	4
	19	4
	22	2
	23	6
	24	6
	25	6
	26	4
	27	4
	28	4
	29	4
	30	16

Марка колонны	№ поз	Кол. шт
К29д-1-3, К29д-1-4	32	4
	34	2
	90	2
	91	4
	92	32
	96	4
	98	1
	99	2
	104	2
	105	8
К29д-2-3; К29д-2-4	Арматурные изделия	
	2	172
	5	2
	8	4
	13	2
	14	4
	16	2
	58	8
	59	8
	60	80
	61	20
	63	10
	65	76
	66	2
	67	4
	73	2
	74	1

Марка колонны	№ поз	Кол шт.
К29д-2-3; К29д-2-4	75	1
	76	2
	77	2
	78	2
	Закладные детали	
	8	2
	9	3
	10	3
	18	4
	19	4
	22	2
	23	6
	24	6
	25	6
	26	4
	27	4
	28	4
	29	4
	30	16
	32	4
	34	2
	90	2
	91	4
	92	32
	96	4
	98	1
	99	2

Примечания см. на листе 220.

Шифр

Марка листа

Инв. №

Гл. конструктор	Смирнов	
Нач. отдела	Уронов	
Нач. сектора	Чечелёва	
Рук. группы	Корнюшина	
Инженер	Габурова	
Проверил	Костенко	

ТК 1976

Перечень позиций на одну колонну.

1.420-12 Выпуск 3

Лист 228

Перечень позиций на одну колонну.

Марка колонны	№ поз	Кол. шт
К29д-2-3 К29д-2-4	104	2
	105	8
К29д-3-3; К29д-3-4	Арматурные изделия	
	2	172
	5	2
	12	2
	13	2
	14	4
	16	2
	17	2
	58	8
	59	8
	60	80
	61	20
	63	10
	65	76
	66	2
	67	4
	73	2
	74	1
	75	1
	76	2
	77	2
	78	2
	Закладные детали	
	8	2
	9	3
	10	3
	18	4

Марка колонны	№ поз	Кол. шт
К29д-3-3; К29д-3-4	19	4
	22	2
	23	6
	24	6
	25	6
	26	4
	27	4
	28	4
	29	4
	30	16
	32	4
	34	2
	90	2
	91	4
	92	32
	96	4
	98	1
	99	2
	104	2
	105	8
К29д-4-3	Арматурные изделия	
	2	172
	5	2
	11	2
	13	8
	16	2
	18	2
	58	9
	59	8
	60	80

Марка колонны	№ поз	Кол. шт
К29д-4-3	61	20
	63	10
	65	76
	66	2
	67	4
	73	2
	74	1
	75	1
	76	2
	77	2
	78	2
	Закладные детали	
	8	2
	9	3
	10	3
	18	4
	19	4
	22	2
	23	6
	24	6
	25	6
	26	4
	27	4
	28	4
	29	4
	30	16
	32	4
	34	2
	90	2
	91	4

Марка колонны	№ поз	Кол. шт
К29д-4-3 К29д-5-3; К29д-5-4	92	32
	96	4
	98	1
	99	2
	104	2
	105	8
	Арматурные изделия	
	2	172
	9	2
	10	2
	14	4
	15	4
	19	4
	58	8
	59	8
	60	80
	61	20
	63	10
	65	76
	66	2
	67	4
	73	2
	74	1
	75	1
	76	2
	77	2
	78	2

Марка колонны	№ поз	Кол. шт
К29д-5-3; К29д-5-4		
	Закладные детали	
	8	2
	9	2
	10	3
	18	4
	19	4
	22	2
	23	6
	24	6
	25	6
	26	4
	27	4
	28	4
	29	4
	30	16
	32	4
	34	2
	90	2
	91	4
	92	32
	96	4
	98	1
	99	2
	104	2
	105	8

Марка колонны	№ поз	Кол. шт
К29д-1-5; К29д-1-6	Арматурные изделия	
	2	172
	5	2
	13	2
	14	4
	16	2
	58	8
	59	8
	60	80
	61	20
	63	10
	65	76
	66	2
	67	4
	73	2
	74	1
	75	1
	76	2
	77	2
	78	2
	Закладные детали	
	8	2
	9	3
	10	3
	18	4
	19	4
	22	2

Марка колонны	№ поз	Кол. шт
К29д-1-5; К29д-1-6	23	18
	24	18
	25	18
	26	4
	27	4
	28	4
	29	4
	30	36
	32	4
	34	2
	90	38
	91	4
	92	72
	93	4
	96	4
	98	1
	99	2
	104	2
	105	8
К29д-5-5 К29д-5-6	Арматурные изделия	
	2	172
	9	2
	10	2
	14	4
	15	4
	19	4
	58	8

Примечания см. на листе 220.

Инв.№ подл. | Подпись и дата | Взам.инв.№ | Инв.№ дубл. | Подпись и дата

Перечень позиций на одну колонну.

Марка колонны	№ поз	Кол шт
К29д-5-5; К29д-5-6	59	8
	60	80
	61	20
	63	10
	65	76
	66	2
	67	4
	73	2
	74	1
	75	1
	76	2
	77	2
	78	2
	Закладные детали	
	8	2
	9	3
	10	3
	18	4
	19	4
	22	2
	23	18
	24	18
	25	18
	26	4
	27	4
	28	4
	29	4
	30	36
	32	4
	34	2

Марка колонны	№ поз	Кол шт
К29д-5-5; К29д-5-6	90	38
	91	4
	92	72
	93	4
	96	4
	98	1
	99	2
	104	2
	105	8
	Арматурные изделия	
	2	160
	5	4
	13	4
	20	4
	58	8
	59	8
	60	80
	61	20
	63	10
	65	76
	66	4
	67	8
	77	2
	83	2
	84	1
	85	2
	86	2
	87	2

Марка колонны	№ поз	Кол. шт
К30д-1; К30д-6	Закладные детали	
	5	3
	6	2
	7	3
	18	8
	19	8
	20	2
	21	2
	32	4
	34	4
	96	4
	98	1
	99	2
	104	4
	105	16
К30д-2	Арматурные изделия	
	2	160
	5	4
	13	4
	16	4
	20	4
	58	8
	59	8
	60	80
	61	20
	63	10
	65	76
	66	4
	67	8
	77	2

Марка колонны	№ поз	Кол. шт
К30д-2	83	2
	84	1
	85	2
	86	2
	87	2
	Закладные детали	
	5	3
	6	2
	7	3
	18	8
	19	8
	20	2
	21	2
	32	4
	34	4
	96	4
	98	1
	99	2
	104	4
	105	16
К30д-3 К30д-7	Арматурные изделия	
	2	160
	9	4
	15	4
	21	4
	58	8

Марка колонны	№ поз	Кол шт
К30д-3; К30д-7	59	8
	60	80
	61	20
	63	10
	65	76
	66	4
	67	8
	77	2
	83	2
	84	1
	85	2
	86	2
	87	2
	Закладные детали	
	5	3
	6	2
	7	3
	18	8
	19	8
	20	2
	21	2
	32	4
	34	4
	96	4
	98	1
	99	2
	104	4

Марка колонны	№ поз	Кол шт
К30д-4	105	16
	Арматурные изделия	
	2	160
	7	4
	15	4
	19	4
	21	4
	58	8
	59	8
	60	80
	61	20
	63	10
	65	76
	66	4
	67	8
	77	2
	83	2
	84	1
	85	2
	86	2
	87	2
	Закладные детали	
	5	3
	6	2
	7	3
	18	8

Марка колонны	№ поз	Кол шт
К30д-1-1; К30д-1-2	19	8
	20	2
	21	2
	32	4
	34	4
	96	4
	98	1
	99	2
	104	4
	105	16
	Арматурные изделия	
	2	160
	5	4
	13	4
	20	4
	58	8
	59	8
	60	80
	61	20
	65	76
	66	4
	67	8
	77	2
	83	2
	84	1
	85	2
	86	2

Примечания см. на листе 220.

Гл. конструктор	Смирнов	
Нач. отдела	Уранов	
Нач. сектора	Чечелёва	
Рук. группы	Корнюшино	
Инженер	Правдерин	
Сапрофа	Костенко	

ТК 1976

Перечень позиций на одну колонну

1.420-12 Выпуск 3

Лист 230

15754-02 5Б

ЗАВОД КЖБИ

Перечень позиций на одну колонну.

Марка колонны	№ поз	Кол шт
КЭОд-1-1; КЭОд-1-2	87	2
	Закладные детали	
	5	3
	6	2
	7	3
	18	8
	19	8
	20	2
	21	2
	32	4
	34	2
	46	24
	47	18
	48	4
	50	4
	51	4
	52	8
	96	4
	98	1
	99	2
	104	4
	105	16
КЭОд-2-1; КЭОд-2-2.	**Арматурные изделия**	
	2	160
	5	4
	13	4
	16	4
	20	4
	58	8

Марка колонны	№ поз	Кол шт
КЭОд-2-2	59	8
	60	80
	61	20
	65	76
	66	4
	67	8
	77	2
	83	2
	84	1
	85	2
	86	2
	87	2
	Закладные детали	
	5	3
	6	2
	7	3
	18	8
	19	8
	20	2
	21	2
	32	4
	34	2
	46	24
	47	18
	48	4
	50	4
	51	4
	52	8
	96	4
	98	1
КЭОд-3-1; КЭОд-7-1; КЭОд-3-2	99	2
	104	4
	105	16
	Арматурные изделия	
	2	160
	9	4
	15	4
	21	4
	22	4
	58	8
	59	8
	60	80
	61	20
	65	76
	66	4
	67	8
	77	2
	83	2
	84	1
	85	2
	86	2
	87	2
	Закладные детали	
	5	3
	6	2
	7	3
	18	8
	19	8
	20	2

Марка колонны	№ поз	Кол шт
КЭОд-3-1; КЭОд-7-1; КЭОд-3-2	21	2
	32	4
	34	2
	46	24
	47	18
	48	4
	50	4
	51	4
	52	8
	96	4
	98	1
	99	2
	104	4
	105	16
КЭОд-4-1; КЭОд-4-2; КЭОд-5-1; КЭОд-5-2.	**Арматурные изделия**	
	2	160
	7	4
	15	4
	19	4
	21	4
	58	8
	59	8
	60	80
	61	20
	65	76
	66	4
	67	8

Марка колонны	№ поз	Кол шт
КЭОд-4-1; КЭОд-5-1; КЭОд-5-2	77	2
	83	2
	84	1
	85	2
	86	2
	87	2
	Закладные детали	
	5	3
	6	3
	7	3
	18	8
	19	8
	20	2
	21	2
	32	4
	34	2
	46	24
	47	18
	48	4
	50	4
	51	4
	52	8
	96	4
	98	1
	99	2
	104	4
	105	16

Марка колонны	№ поз	Кол шт
КЭОд-1-3		
	Арматурные изделия	
	2	160
	5	4
	13	4
	20	4
	58	8
	59	8
	60	80
	61	20
	63	10
	65	75
	66	4
	67	8
	77	2
	83	2
	84	1
	85	2
	86	2
	87	2
	Закладные детали	
	5	3
	6	2
	7	3
	8	2
	9	4
	18	8

Марка колонны	№ поз	Кол шт
КЭОд-1-3	19	8
	20	2
	21	2
	32	4
	34	4
	35	4
	36	4
	37	4
	38	4
	39	4
	40	4
	96	4
	98	1
	99	2
	104	16
КЭОд-2-3	**Арматурные изделия**	
	2	160
	5	4
	13	4
	16	4
	20	4
	58	8
	59	8
	60	80
	61	20
	63	10
	65	75

Примечания см. на листе 220.

Инв. № подл. | Подпись и дата | Взам. инв. № | Инв. № дубл. | Подпись и дата

ТК 1976	Перечень позиций на одну колонну.	1.420-12 Выпуск 3
		Лист 231

Перечень позиции на одну колонну.

Марка колонны	№ поз	Кол шт
К30а-2-3	66	4
	67	8
	77	2
	83	2
	84	1
	85	2
	86	2
	87	2
	Закладные детали	
	5	3
	6	2
	7	3
	8	2
	9	4
	18	8
	19	8
	20	2
	21	2
	32	4
	34	4
	35	4
	36	4
	37	4
	38	4
	39	4
	40	4
	96	4
	98	1
	99	2
	104	4

Марка колонны	№ поз	Кол шт
К30а-3-3; К30а-7-3	105	16
	Арматурные изделия	
	2	160
	9	4
	15	4
	21	4
	58	8
	59	8
	60	80
	61	20
	63	10
	65	75
	66	4
	67	8
	77	2
	83	2
	84	1
	85	2
	86	2
	87	2
	Закладные детали	
	5	3
	6	2
	7	3
	8	2
	9	4
	18	8
	19	8
	20	2

Марка колонны	№ поз	Кол. шт
К30а-3-3; К30а-7-3	21	2
	32	4
	34	4
	35	4
	36	4
	37	4
	38	4
	39	4
	40	4
	96	4
	98	1
	99	2
	104	4
	105	16
К30а-4-3; К30а-5-3	Арматурные изделия	
	2	160
	7	4
	15	4
	19	4
	21	4
	58	8
	59	8
	60	80
	61	20
	63	10
	65	15
	66	4
	67	8
	77	2
	83	2

Марка колонны	№ поз	Кол. шт
К30а-4-3; К30а-5-3	84	1
	85	2
	86	2
	87	2
	Закладные детали	
	5	3
	6	2
	7	3
	8	2
	9	4
	18	8
	19	8
	20	2
	21	2
	32	4
	34	4
	35	4
	36	4
	37	4
	38	4
	39	4
	40	4
	96	4
	98	1
	99	2
	104	4
	105	16

Марка колонны	№ поз	Кол. шт
К30а-1-5; К30а-1-6	Арматурные изделия	
	2	160
	5	4
	13	4
	20	4
	58	8
	59	8
	60	80
	61	20
	63	10
	65	76
	66	4
	67	8
	77	2
	83	2
	84	1
	85	2
	86	2
	87	2
	Закладные детали	
	5	3
	6	2
	7	3
	18	8
	19	8
	20	2

Марка колонны	№ поз	Кол. шт
К30а-1-5; К30а-1-6	21	2
	23	6
	24	6
	25	6
	30	24
	32	4
	34	4
	92	48
	93	4
	96	4
	98	1
	99	2
	104	4
	105	16
К30а-3-5; К30а-3-6	Арматурные изделия	
	2	160
	9	4
	15	4
	21	4
	58	8
	59	8
	60	80
	61	20
	63	10
	65	76
	66	4
	67	8

Марка колонны	№ поз	Кол шт
К30а-3-5; К30а-3-6	77	2
	83	2
	84	1
	85	2
	86	2
	87	2
	Закладные детали	
	5	3
	6	2
	7	3
	18	8
	19	8
	20	2
	21	2
	23	6
	24	6
	25	6
	30	24
	32	4
	34	4
	92	48
	93	4
	96	4
	98	1
	99	2
	104	4
	105	16

Примечания см. на листе 220.

ТК 1976	Перечень позиции на одну колонну.	1.420-12 выпуск 3
		Лист 232

Нач. отдела [signature] Чернов Инженер [signature] Сабурова
Нач. сектора [signature] Чечелёва Праверил [signature] Костенко
Рук. группы [signature] Корнюшина

Перечень позиции на одну колонну

Марка колонны	№ поз	Кол. шт
К31о-1-1	Арматурные изделия	
	2	68
	24	4
	25	4
	58	8
	60	96
	63	20
	66	1
	67	2
	68	2
	69	1
	70	1
	71	1
	72	1
	Закладные детали	
	8	1
	9	3
	18	2
	19	2
	22	1
	23	3
	24	3
	25	3
	26	2
	27	2
	28	2
	29	2
	30	4
	32	4
	33	2

Марка колонны	№ поз	Кол. шт
К31о-1-1	41	1
	42	1
	43	8
	45	1
	46	8
	47	6
	48	6
	76	1
	89	2
	90	1
	92	8
	95	1
	96	8
	97	2
	98	1
	99	2
	104	1
	105	4
К31о 2-1; К31о 3-1	Арматурные изделия	
	2	68
	25	4
	26	4
	58	8
	60	96
	63	20
	66	1
	67	2
	68	2
	69	1
	70	1

Марка колонны	№ поз	Кол. шт
К31о-2-1; К31о-3-1	71	1
	72	1
	Закладные детали	
	8	1
	9	3
	18	2
	19	2
	22	1
	23	3
	24	3
	25	3
	26	2
	27	2
	28	2
	29	2
	30	4
	32	4
	33	2
	41	1
	42	1
	43	8
	45	1
	46	8
	47	6
	48	6
	76	1
	89	2
	90	1
	92	8
	95	1

Марка колонны	№ поз	Кол. шт
К31о 2-1; К31о 3-1	96	8
	97	2
	98	1
	99	2
	104	1
	105	4
К31о-4-1	Арматурные изделия	
	2	68
	19	4
	27	4
	58	8
	60	96
	63	20
	66	1
	67	2
	68	2
	69	1
	70	1
	71	1
	72	1
	Закладные детали	
	8	1
	9	3
	18	2
	19	2
	22	1

Марка колонны	№ поз	Кол. шт
К31о 4-1	23	3
	24	3
	25	3
	26	2
	27	2
	28	2
	29	2
	30	4
	32	4
	33	2
	41	1
	42	1
	43	8
	45	1
	46	8
	47	6
	48	6
	76	1
	89	2
	90	1
	92	8
	95	1
	96	8
	97	2
	98	1
	99	2
	104	1
	105	4

Марка колонны	№ поз	Кол. шт
К31о-1-2	Арматурные изделия	
	2	68
	24	4
	25	4
	58	8
	60	96
	63	20
	66	1
	67	2
	68	2
	69	1
	70	1
	71	1
	72	1
	Закладные детали	
	8	1
	9	3
	18	2
	19	2
	22	1
	23	3
	24	3
	25	3
	26	2
	27	2
	28	2
	29	2

Марка колонны	№ поз	Кол. шт
К31о-1-2	30	6
	32	4
	33	2
	41	1
	42	1
	43	8
	45	1
	46	8
	47	6
	48	6
	76	1
	89	2
	90	1
	92	12
	92	12
	95	1
	96	8
	97	2
	98	1
	99	2
	104	1
	105	4
К31о-2-2; К31о-3-2	Арматурные изделия	
	60	96
	2	68
	25	4
	26	4
	58	8

Примечания см. на листе 220.

Инв. № подл. | Подпись и дата | Взам. инв. №

ТК 1976

Перечень позиции на одну колонну.

1.420-12 Выпуск 3

Лист 233

Перечень позиции на одну колонну

Марка колонны	№ поз	Кол шт
КЭ10-2-2; КЭ10-3-2	63	20
	66	1
	67	2
	68	2
	69	1
	70	1
	71	1
	72	1
	Закладные детали	
	8	1
	9	3
	18	2
	19	2
	22	1
	23	3
	24	3
	25	3
	26	2
	27	2
	28	2
	29	2
	30	6
	32	4
	33	2
	41	1
	42	1
	43	8
	45	1
	46	8
	47	6

Марка колонны	№ поз	Кол шт
КЭ10-2-2, КЭ10-3-2	48	6
	76	1
	89	2
	90	1
	92	12
	95	1
	96	8
	97	2
	98	1
	99	2
	104	1
	105	4
КЭ10-4-2	Арматурные изделия	
	2	68
	19	4
	27	4
	58	8
	60	96
	63	20
	66	1
	67	2
	68	2
	69	1
	70	1
	71	1
	72	1
	Закладные детали	
	8	1
	9	3

Марка колонны	№ поз	Кол шт
КЭ10-4-2	18	2
	19	2
	22	1
	23	3
	24	3
	25	3
	26	2
	27	2
	28	2
	29	2
	30	6
	32	4
	33	2.
	41	1
	42	1
	43	8
	45	1
	46	8
	47	6
	48	6
	76	1
	89	2
	90	1
	92	12
	95	1
	96	8
	97	2
	98	1
	99	2
	104	1
	105	4

Марка колонны	№ поз	Кол. шт
КЭ10-1-3	Арматурные изделия	
	2	68
	24	4
	25	4
	58	8
	60	96
	63	20
	66	1
	67	2
	68	2
	69	1
	70	1
	71	1
	72	2
	Закладные детали	
	8	1
	9	3
	18	2
	19	2
	22	1
	23	3
	24	3
	25	3
	26	2
	27	2
	28	2
	29	2

Марка колонны	№ поз	Кол шт
КЭ10-2-3	30	6
	32	4
	33	2
	89	2
	90	1
	92	12
	95	1
	96	8
	97	2
	98	1
	99	2
	104	1
	105	4
	Арматурные изделия	
	2	68
	25	4
	26	4
	58	8
	60	96
	63	20
	66	1
	67	2
	68	2
	69	1
	70	1
	71	1
	72	1

Марка колонны	№ поз	Кол шт
КЭ10-2-3		
	Закладные детали	
	8	1
	9	3
	18	2
	19	2
	22	2
	23	3
	24	3
	25	3
	26	2
	27	2
	28	2
	29	2
	30	6
	32	4
	33	2
	89	2
	90	1
	92	12
	95	1
	96	8
	97	2
	98	1
	99	2
	104	1
	105	4

Марка колонны	№ поз	Кол шт
КЭ10-4-3	Арматурные изделия	
	2	68
	19	4
	27	4
	58	8
	60	96
	63	20
	66	1
	67	8
	68	2
	69	1
	70	1
	71	1
	72	1
	Закладные детали	
	8	1
	9	3
	18	2
	19	2
	22	2
	23	3
	24	3
	25	3
	26	2
	27	2
	28	2
	29	2

Примечания см. на листе 220.

ТК 1976	Перечень позиции на одну колонну.	1.420-12 Выпуск 3
		Лист 234

https://zavodjbi.com/

Перечень позиции на одну колонну.

Марка колонны	№ поз	Кол шт
КЭ10-4-3	30	6
	32	4
	33	2
	89	2
	90	1
	92	12
	95	1
	96	8
	97	2
	98	1
	99	2
	104	1
	105	4
КЭ10-1-4	Арматурные изделия	
	2	68
	24	4
	25	4
	58	8
	60	96
	63	20
	66	1
	67	2
	68	2
	69	1
	70	1
	71	1
	72	1
	Закладные детали	
	8	1

Марка колонны	№ поз	Кол шт
КЭ10-1-4	9	3
	18	2
	19	2
	22	1
	23	3
	24	3
	25	3
	26	2
	27	2
	28	2
	29	2
	30	8
	32	4
	33	2
	89	2
	90	1
	92	16
	95	1
	96	8
	97	2
	98	1
	99	2
	104	1
	105	4
КЭ10-2-4	Арматурные изделия	
	2	68
	25	4
	26	4
	58	8
	60	96

Марка колонны	№ поз	Кол шт
КЭ10-2-4	63	20
	66	1
	67	2
	68	2
	69	1
	70	1
	71	1
	72	1
	Закладные детали	
	8	1
	9	3
	18	2
	19	2
	22	1
	23	3
	24	3
	25	3
	26	2
	27	2
	28	2
	29	2
	30	8
	32	4
	33	2
	89	2
	90	1
	92	16
	95	1
	96	8
	97	2

Марка колонны	№ поз	Кол шт
КЭ10-2-4	98	1
	99	2
	104	1
	105	4
КЭ10-4-4	Арматурные изделия	
	2	68
	19	4
	27	4
	58	8
	60	96
	63	20
	66	1
	67	2
	68	2
	69	1
	70	1
	71	1
	72	1
	Закладные детали	
	8	1
	9	3
	18	2
	19	2
	22	1
	23	3
	24	3

Марка колонны	№ поз	Кол. шт
КЭ10-4-5	25	3
	26	2
	27	2
	28	2
	29	2
	30	8
	32	4
	33	2
	89	2
	90	1
	92	16
	95	1
	96	8
	97	2
	98	1
	99	2
	104	1
	105	4
КЭ10-1-5	Арматурные изделия	
	2	68
	24	4
	25	4
	58	8
	60	96
	63	20
	66	1
	67	2

Марка колонны	№ поз	Кол. шт
КЭ10-1-5	68	2
	69	1
	70	1
	71	1
	72	1
	Закладные детали	
	8	1
	9	3
	18	2
	19	2
	22	1
	23	9
	24	9
	25	9
	26	2
	27	2
	28	2
	29	2
	30	12
	32	4
	33	2
	89	2
	90	1
	92	24
	93	2
	95	1
	96	8

Марка колонны	№ поз	Кол шт.
КЭ10-1-5	97	2
	98	1
	99	2
	104	1
	105	4
КЭ10-4-5	Арматурные изделия	
	2	68
	19	4
	27	4
	58	8
	60	96
	63	20
	66	1
	67	2
	68	2
	69	1
	70	1
	71	1
	72	1
	Закладные детали	
	8	1
	9	3
	18	2
	19	2
	22	1
	23	9

Примечания см. на листе 220.

Инв. № подл. | Подп. и дата | Взам. инв. № | Инв. № дубл. | Подп. и дата

Рук. группы | Кадин | Корнюшино

Нач. сектора | | Печенегов

Перечень позиции на одну колонну.

Марка колонны	№ поз	Кол. шт
К31а-4-5	24	9
	25	9
	26	2
	27	2
	28	2
	29	2
	30	12
	32	4
	33	2
	89	2
	90	1
	92	24
	93	2
	95	1
	96	8
	97	2
	98	1
	99	2
	104	1
	105	4
К31-1-6	Арматурные изделия	
	2	68
	24	4
	25	4
	58	8
	60	96
	63	20
	66	1
	67	2
	68	2

Марка колонны	№ поз	Кол шт
К31а-1-6	69	1
	70	1
	71	1
	72	1
	Закладные детали	
	8	1
	9	3
	18	2
	19	2
	22	1
	23	9
	24	9
	25	9
	26	2
	27	2
	28	2
	29	2
	30	18
	32	4
	33	2
	89	2
	90	1
	92	36
	93	2
	95	1
	96	8
	97	2
	98	1
	99	2
	104	1

Марка колонны	№ поз	Кол шт
К31а-4-6	105	4
	Арматурные изделия	
	2	68
	19	4
	27	4
	58	8
	60	96
	63	20
	66	1
	67	2
	68	2
	69	1
	70	1
	71	1
	72	1
	Закладные детали	
	8	1
	9	3
	18	2
	19	2
	22	1
	23	9
	24	9
	25	9
	26	2
	27	2
	28	2
	29	2
	30	18

Марка колонны	№ поз	Кол шт
К31а-4-6	32	4
	33	2
	89	2
	90	1
	92	36
	93	2
	95	1
	96	8
	97	2
	98	1
	99	2
	104	1
	105	4
К32а-1	Арматурные изделия	
	2	68
	25	4
	28	4
	58	8
	60	96
	63	20
	66	2
	67	4
	72	1
	79	2
	80	1
	81	1
	82	1

Марка колонны	№ поз	Кол шт
К32а-1		
	Закладные детали	
	5	3
	6	1
	18	4
	19	4
	20	2
	32	4
	33	2
	95	1
	96	8
	97	2
	98	1
	99	2
	104	2
	105	8
К32а-2	Арматурные изделия	
	2	68
	4	4
	23	4
	58	8
	60	96
	63	20
	66	2
	67	4
	72	1
	79	2

Марка колонны	№ поз	Кол шт
К32а-2	80	1
	81	1
	82	1
	Закладные детали	
	5	3
	6	1
	18	4
	19	4
	20	2
	32	4
	33	2
	95	1
	96	8
	97	2
	98	1
	99	2
	104	2
	105	8
К32а-3	Арматурные изделия	
	2	68
	27	4
	30	4
	58	8
	60	96
	63	20
	66	2

Марка колонны	№ поз	Кол шт
К32а-3	67	4
	72	1
	79	2
	80	1
	81	1
	82	1
	Закладные детали	
	5	3
	6	1
	18	4
	19	4
	20	2
	32	4
	33	2
	95	1
	96	8
	97	2
	98	1
	99	2
	104	2
	105	8
К32а-2-1 К32а-2-2	Арматурные изделия	
	2	68
	4	4
	23	4
	58	8

Примечания см. на листе 220.

ТК 1976	Перечень позиции на одну колонну.	1.420-12 выпуск 3
		Лист 236

Шифр

Марка лист

Инв. №

Гл. констр. ин. — Смирнов
Нач. отдела — Уранов
Нач. сектора — Чечелёва
Рук. группы — Корнюшина
Инженер — Сабурова
Проверил — Костенко

Перечень позиции на одну колонну.

Марка колонны	№ поз	Кол. шт
К32а-2-1; К32а-2-2	60	96
	63	20
	66	2
	67	4
	72	1
	79	2
	80	1
	81	1
	82	1
	Закладные детали	
	5	3
	6	1
	18	4
	19	4
	20	2
	32	4
	33	2
	41	1
	42	1
	43	8
	45	1
	46	8
	47	6
	48	6
	76	1
	95	1
	96	8
	97	2
	98	1
	99	2

Марка колонны	№ поз	Кол. шт
К32а-3-1, К32а-3-2	104	2
	105	8
	Арматурные изделия	
	2	68
	27	4
	30	4
	58	8
	60	96
	63	20
	66	2
	67	4
	72	1
	79	2
	80	1
	81	1
	82	1
	Закладные детали	
	5	3
	6	1
	18	4
	19	4
	20	2
	32	4
	33	2
	41	1
	42	1
	43	8
	45	1
	46	8
	47	6

Марка колонны	№ поз	Кол. шт
К32а-3-1 К32а-3-2	48	6
	76	1
	95	1
	96	8
	97	2
	98	1
	99	2
	104	2
	105	8
К32а-3-3	Арматурные изделия	
	2	68
	27	4
	30	4
	58	8
	60	96
	63	20
	66	2
	67	4
	72	1
	79	2
	80	1
	82	1
	Закладные детали	
	5	3
	6	1
	8	1
	9	2
	18	4
	19	4

Марка колонны	№ поз	Кол. шт
К32а-3-3	20	2
	32	4
	33	2
	35	2
	36	2
	37	2
	38	2
	39	2
	40	2
	95	1
	96	8
	97	2
	98	1
	99	2
	104	2
	105	8
К32а-2-5 К32а-2-6	Арматурные изделия	
	1	62
	4	4
	23	4
	58	8
	60	96
	63	20
	66	2
	67	4
	72	1
	79	2

Марка колонны	№ поз	Кол. шт
К32а-2-5, К32а-2-6	80	1
	81	1
	82	1
	Закладные детали	
	5	3
	6	1
	18	4
	19	4
	20	2
	23	6
	24	6
	25	6
	30	8
	38	4
	33	2
	92	16
	93	2
	95	1
	96	8
	97	2
	98	1
	99	2
	104	2
	105	8
К33а-1-1 К33а-1-2	Арматурные изделия	
	2	188

Марка колонны	№ поз	Кол. шт
К33а-1-1; К33а-1-2	16	2
	31	2
	32	4
	34	2
	58	8
	59	8
	60	80
	61	20
	63	10
	65	84
	66	2
	67	4
	73	2
	74	1
	75	1
	76	2
	77	2
	78	2
	Закладные детали	
	8	2
	9	3
	10	3
	18	4
	19	4
	22	2
	23	6
	24	6

Марка колонны	№ поз	Кол. шт
К33а-1-1, К33а-1-2	25	6
	26	4
	27	4
	28	4
	29	4
	30	14
	32	4
	34	2
	45	2
	46	16
	47	12
	48	6
	51	6
	74	6
	75	12
	76	2
	90	2
	91	4
	92	28
	96	4
	98	1
	99	2
	104	2
	105	8
К33а-2-1 К33а-2-2	Арматурные изделия	
	2	188
	16	2

Примечания см. на листе 220.

ТК 1976	Перечень позиции на одну колонну.	1.420-12 выпуск 3
		Лист 237

Нач. сектора Рук. группы | Чечелёва Карнюшина

Перечень позиции на одну колонну

Марка колонны	№ поз	Кол шт
К33а-2-1, К33а-2-2	31	2
	32	8
	34	2
	58	8
	59	8
	60	80
	61	20
	63	10
	65	84
	66	2
	67	4
	73	2
	74	1
	75	1
	76	2
	77	2
	78	2
	Закладные детали	
	8	2
	9	3
	10	3
	18	4
	19	4
	22	2
	23	6
	24	6
	25	6
	26	4
	27	4
	28	4

Марка колонны	№ поз	Кол шт
К33а-2-1; К33а-2-2	29	4
	30	14
	32	4
	34	2
	45	2
	46	16
	47	12
	48	6
	51	6
	74	6
	75	12
	76	2
	90	2
	91	4
	92	28
	96	4
	98	1
	99	2
	104	2
	105	2
К33а-3-1; К3	Арматурные изделия	
	2	188
	16	2
	18	2
	31	2
	32	4
	33	2
	34	4
	58	8
	59	8

Марка колонны	№ поз	Кол шт
К33а-3-1, К33а-3-2	60	80
	61	20
	63	10
	65	84
	66	2
	67	4
	73	2
	74	1
	75	1
	76	2
	77	2
	78	2
	Закладные детали	
	8	2
	9	3
	10	3
	18	4
	19	4
	22	2
	23	6
	24	6
	25	6
	26	4
	27	4
	28	4
	29	4
	30	14
	32	4
	34	2
	45	2

Марка колонны	№ поз	Кол шт
К33а-3-1, К33а-3-2	46	16
	47	12
	48	6
	51	6
	74	6
	75	12
	76	2
	90	2
	91	4
	92	28
	96	4
	98	1
	99	2
	104	2
	105	8
К33а-4-1; К33а-4-2	Арматурные изделия	
	2	188
	16	2
	18	2
	31	2
	33	2
	34	8
	58	8
	59	8
	60	80
	61	20
	63	10

Марка колонны	№ поз	Кол шт
К33а-4-1, К33а-4-3	65	84
	66	2
	67	4
	73	2
	74	1
	75	1
	76	2
	77	2
	78	2
	Закладные детали	
	8	2
	9	3
	10	3
	18	4
	19	4
	22	2
	23	6
	24	6
	25	6
	26	4
	27	4
	28	4
	29	4
	30	14
	32	4
	34	2
	45	2

Марка колонны	№ поз	Кол шт
К33а-4-1, К33а-4-3	46	16
	47	12
	48	6
	51	6
	74	6
	75	12
	76	2
	90	2
	91	4
	92	28
	96	4
	98	1
	99	2
	104	2
	105	8
К33а-1-3 К33а-1-4	Арматурные изделия	
	2	188
	16	2
	31	2
	32	4
	34	2
	58	8
	59	8
	60	80
	61	20
	63	10
	65	84

Марка колонны	№ поз	Кол шт
К33а-1-3, К33а-1-4	66	2
	67	4
	73	2
	74	1
	75	1
	76	2
	77	2
	78	2
	Закладные детали	
	8	2
	9	3
	10	3
	18	4
	19	4
	22	2
	23	6
	24	6
	25	6
	26	4
	27	4
	28	4
	29	4
	30	16
	32	4
	34	2
	90	2
	91	4

Примечания см. на листе 220

ТК 1976	Перечень позиции на одну колонну	1.420-12 выпуск 3
		Лист 238

Шифр
Марка лист
Инв. №

Гл. конструктор Смирнов
Нач. отдела Уранов
Нач. сектора Чечелёва
Рук. группы Корнюшина
Инженер
Проверил

Перечень позиции на одну колонну

Марка колонны	№ поз	Кол шт
К33а-1-3, К33а-1-4	92	52
	96	4
	98	1
	99	2
	104	2
	105	8
К33а-2-3, К33а-2-4	Арматурные изделия	
	2	188
	16	2
	31	2
	32	8
	34	2
	58	8
	59	8
	60	80
	61	20
	63	10
	65	84
	66	2
	67	4
	73	2
	74	1
	75	1
	76	2
	77	2
	78	2
	Закладные детали	
	8	2
	9	3

Марка колонны	№ поз	Кол. шт
К33а-2-3, К33а-2-4	10	3
	18	4
	19	4
	22	2
	23	6
	24	6
	25	6
	26	4
	27	4
	28	4
	29	4
	30	16
	32	4
	34	2
	90	2
	91	4
	92	32
	96	4
	98	1
	99	2
	104	2
	105	8
К33а-3-3, К33а-3-4	Арматурные изделия	
	2	188
	16	2
	18	2
	31	2
	32	4
	33	2
	34	4

Марка колонны	№ поз	Кол шт
К33а-3-3; К33а-3-4	58	8
	59	8
	60	80
	61	20
	63	10
	65	84
	66	2
	67	4
	73	2
	74	1
	75	1
	76	2
	77	2
	78	2
	Закладные детали	
	8	2
	9	3
	10	3
	18	4
	19	4
	22	2
	23	6
	24	6
	25	6
	26	4
	27	4
	28	4
	29	4
	30	16
	32	4

Марка колонны	№ поз	Кол. шт
К33а-3-3, К33а-3-4	34	2
	90	2
	91	4
	92	32
	96	4
	98	1
	99	2
	104	2
	105	8
К33а-4-3; К33а-4-4	Арматурные изделия	
	2	188
	16	2
	18	2
	31	2
	33	2
	34	8
	58	8
	59	8
	60	80
	61	20
	63	10
	65	84
	66	2
	67	4
	73	2
	74	1
	75	1

Марка колонны	№ поз	Кол. шт
К33а-4-3, К33а-4-4	76	2
	77	2
	78	2
	Закладные детали	
	8	2
	9	3
	10	3
	18	4
	19	4
	22	2
	23	6
	24	6
	25	6
	26	4
	27	4
	28	4
	29	4
	30	16
	32	4
	34	2
	90	2
	91	4
	92	32
	96	4
	98	1
	99	2
	104	2

Марка колонны	№ поз	Кол. шт
К33а-1-5; К33а-1-6	105	8
	Арматурные изделия	
	2	188
	16	2
	31	2
	32	4
	34	2
	58	8
	59	8
	60	80
	61	20
	63	10
	65	84
	66	2
	67	4
	73	2
	74	1
	75	1
	76	2
	77	2
	78	2
	Закладные детали	
	8	2
	9	3
	10	3
	18	4
	19	4

Марка колонны	№ поз	Кол шт
К33а-1-5; К33а-1-6	22	2
	23	18
	24	18
	25	18
	26	4
	27	4
	28	4
	29	4
	30	36
	32	4
	34	2
	90	2
	91	4
	92	72
	93	4
	96	4
	98	1
	99	2
	104	2
	105	8
К34а-1	Арматурные изделия	
	2	188
	31	4
	34	4
	58	8
	59	8
	60	90

Примечания см. на листе 220.

ТК 1976	Перечень позиции на одну колонну	1.420-12 Выпуск 3
		Лист 239

Перечень позиций на одну колонну

Марка колонны	№ поз	Кол шт
КЭ40-1	61	20
	63	10
	65	84
	66	4
	67	8
	77	2
	83	2
	84	1
	85	2
	86	2
	87	2
	Закладные детали	
	5	3
	6	2
	7	3
	18	8
	19	8
	20	2
	21	2
	32	4
	33	2
	34	2
	96	4
	98	1
	99	2
	104	8
	105	16
КЭ40-2 КЭ40-6	Арматурные изделия	
	2	188

Марка колонны	№ поз	Кол шт
КЭ40-2, КЭ40-6	16	4
	31	4
	34	4
	35	4
	58	8
	50	8
	60	80
	61	20
	63	10
	65	84
	66	4
	67	8
	77	2
	83	2
	84	1
	85	2
	86	2
	87	2
	Закладные детали	
	5	3
	6	2
	7	3
	18	8
	19	8
	20	2
	21	2
	32	4
	33	2
	34	2
	96	4

Марка колонны	№ поз	Кол шт
КЭ40-2 КЭ40-6	98	1
	99	2
	104	8
	105	16
	Арматурные изделия	
	2	188
	22	4
	37	4
	38	4
	39	4
	58	8
	59	8
	60	80
	61	20
	63	10
	65	84
	66	4
	67	8
	77	2
	83	2
	84	1
	85	2
	86	2
	87	2
КЭ40-3	Закладные детали	
	5	3
	6	2
	7	3
	18	8

Марка колонны	№ поз	Кол шт
КЭ40-3	19	8
	20	2
	21	2
	32	4
	33	2
	34	2
	96	4
	98	1
	99	2
	104	8
	105	16
КЭ40-4	Арматурные изделия	
	2	188
	19	4
	36	8
	40	4
	58	8
	59	8
	60	80
	61	20
	63	10
	65	84
	66	4
	67	8
	77	2
	83	2
	84	1

Марка колонны	№ поз	Кол шт
КЭ40-4	85	2
	86	2
	87	2
	Закладные детали	
	5	3
	6	2
	7	3
	18	8
	19	8
	20	2
	21	2
	32	4
	33	2
	34	2
	96	4
	98	1
	99	2
	104	8
	105	16
КЭ40-1-1 КЭ40-1-2	Арматурные изделия	
	2	188
	31	4
	34	4
	58	8
	59	8
	60	80

Марка колонны	№ поз	Кол шт
КЭ40-1-1; КЭ40-1-2	61	20
	63	10
	65	84
	66	4
	67	8
	77	2
	83	2
	84	1
	85	2
	86	2
	87	2
	Закладные детали	
	5	3
	6	2
	7	3
	18	8
	19	8
	20	2
	21	2
	32	4
	33	2
	34	2
	45	3
	46	24
	47	18
	48	4
	50	4

Марка колонны	№ поз	Кол шт
КЭ40-1-1 КЭ40-1-2	51	4
	52	8
	76	3
	96	4
	98	1
	99	2
	104	8
	105	16
2-2-РЯДЫ КЭ40-2-1	Арматурные изделия	
	2	188
	16	4
	31	4
	34	4
	35	4
	58	8
	59	8
	60	80
	61	20
	63	10
	65	84
	66	4
	67	8
	77	2
	83	2
	84	1
	85	2
	86	2

Примечания см. на листе 220.

Нач. отдела Жостенко
Нач. сектора Зарянов
Рук. группы Яковлев Чечелёва
Контролировал Сапин Корнющина

ТК 1976 — Перечень позиций на одну колонну.

1.420-12 Выпуск 3
Лист 240

Перечень позиции на одну колонну.

Марка колонны	№ поз	Кол шт
К34а-2-1; К34а-2-2	87	2
	Закладные детали	
	5	3
	6	2
	7	3
	18	8
	19	8
	20	2
	21	2
	32	4
	33	2
	34	2
	45	3
	46	24
	47	18
	48	4
	50	4
	51	4
	52	8
	76	3
	96	4
	98	1
	99	2
	104	8
	105	16
К34а-3-1 К34а-3-2		
	2	188
	22	4
	37	4

Марка колонны	№ поз	Кол шт
К34а-3-1; К34а-3-2	38	4
	39	4
	58	8
	59	8
	60	80
	61	20
	63	10
	65	84
	66	4
	67	8
	77	2
	83	2
	84	1
	85	2
	86	2
	87	2
	Закладные детали	
	5	3
	6	2
	7	3
	18	8
	19	8
	20	2
	21	2
	32	4
	33	2
	34	2
	45	3
	46	24
	47	18

Марка колонны	№ поз	Кол. шт
К34а-3-1, К34а-3-2	48	4
	50	4
	51	4
	52	8
	76	3
	96	4
	98	1
	99	2
	104	8
	105	16
К34а-5-1; К34а-5-2; К34а-4-1; К34а-4-2;	Арматурные изделия	
	2	188
	19	4
	36	8
	40	4
	58	8
	59	8
	60	80
	61	20
	63	10
	65	84
	66	4
	67	8
	77	2
	83	2
	84	1
	85	2
	86	2
	87	2

Марка колонны	№ поз	Кол. шт
К34а-5-1; К34а-5-2; К34а-4-1; К34а-4-2;	Закладные детали	
	5	3
	6	2
	7	3
	18	8
	19	8
	20	2
	21	2
	32	4
	33	2
	34	2
	45	3
	46	24
	47	18
	48	4
	50	4
	51	4
	52	8
	76	3
	96	4
	98	1
	99	2
	104	8
	105	16
К34а-1-3	Арматурные изделия	
	2	188
	31	4

Марка колонны	№ поз	Кол. шт
К34а-1-3	34	4
	58	8
	59	8
	60	80
	61	20
	63	10
	65	84
	66	4
	77	2
	83	2
	84	1
	85	2
	86	2
	87	2
	90	8
	Закладные детали	
	5	3
	6	2
	7	3
	8	2
	9	4
	18	8
	19	8
	20	2
	21	2
	32	1

Марка колонны	№ поз	Кол. шт
К34а-1-3	33	2
	34	2
	36	4
	37	4
	38	4
	39	4
	40	4
	96	4
	98	1
	99	2
	104	8
	105	16
К34а-2-3	Арматурные изделия	
	2	188
	16	4
	31	4
	34	4
	35	4
	58	8
	59	8
	60	80
	61	20
	63	10
	65	84
	66	4
	77	2
	83	2

Марка колонны	№ поз	Кол шт
К34а-2-3	84	1
	85	2
	86	2
	87	2
	90	8
	Закладные детали	
	5	3
	6	3
	7	3
	8	2
	9	4
	18	8
	19	8
	20	2
	21	2
	32	4
	33	2
	34	2
	35	4
	36	4
	37	4
	38	4
	39	4
	40	4
	96	4
	98	1
	99	2
	104	8

Примечания см. на листе 220.

ТК 1976	Перечень позиции на одну колонну	1.420-12 выпуск 3	Лист 241

Нач. сектора | Рук. группы | Чечелёва | Корнюшина

15754-02 67

Перечень позиций на одну колонну

Марка колонны	№ поз	Кол шт
КЭ40-2-3	105	16
	Арматурные изделия	
	2	188
	22	4
	37	4
	38	4
	39	4
	58	8
	59	8
	60	80
	61	20
	63	10
	65	84
	66	4
	77	2
	83	2
	84	1
	85	12
	86	2
	87	2
	90	8
	Закладные детали	
	5	3
	6	3
	7	3
	8	2
	9	4
	18	8

КЭ40-3-3

Марка колонны	№ поз	Кол шт
	19	8
	20	2
	21	2
	32	4
	33	2
	34	2
	35	4
	36	4
	37	4
	38	4
	39	4
	40	4
	96	4
	98	1
	99	2
	104	8
	105	16
	Арматурные изделия	
	2	188
	19	4
	36	8
	40	4
	58	8
	59	8
	60	80
	61	20
	63	10
	65	84
	66	4
	77	2

КЭ40-4-3

Марка колонны	№ поз	Кол шт
	83	2
	84	1
	85	2
	86	2
	87	2
	90	8
	Закладные детали	
	5	3
	6	3
	7	3
	8	2
	9	4
	18	8
	19	8
	20	2
	21	2
	32	4
	33	2
	34	2
	35	4
	36	4
	37	4
	38	4
	39	4
	40	4
	96	4
	98	1
	99	2
	104	8
	105	16

КЭ40-4-3

КЭ40-1-6

КЭ40-1-5, КЭ40-1-6

Марка колонны	№ поз	Кол шт
	Арматурные изделия	
	2	188
	31	4
	34	4
	58	8
	59	8
	60	80
	61	20
	63	10
	65	84
	66	4
	67	8
	77	2
	83	2
	84	1
	85	2
	86	2
	87	2
	Закладные детали	
	5	3
	6	2
	7	3
	18	8
	19	8
	20	2
	21	2
	23	12

КЭ40-1-5, КЭ40-1-6

КЭ40-3-5, КЭ40-3-6

Марка колонны	№ поз	Кол шт
	24	12
	25	12
	30	24
	32	4
	33	2
	34	2
	92	48
	93	4
	96	4
	98	1
	99	2
	104	8
	105	16
	Арматурные изделия	
	2	188
	22	4
	37	4
	38	4
	39	4
	58	8
	59	8
	60	80
	61	20
	63	10
	65	84
	66	4
	67	8

КЭ40-3-6

КЭ40-3-5,

Марка колонны	№ поз	Кол шт
	77	2
	83	2
	84	1
	85	2
	86	2
	87	2
	Закладные детали	
	5	3
	6	2
	7	3
	18	8
	19	8
	20	2
	21	2
	23	12
	24	12
	25	12
	30	24
	32	4
	33	2
	34	2
	92	48
	93	4
	96	4
	98	1
	99	2
	104	8

КЭ40-3-5

КЭ40-3-6

Марка колонны	№ поз	Кол шт
КЭ40-3-5 КЭ40-3-6	105	16

Примечания см. на листе 220.

ГИП	Смирнов		
Нач. отдела	Уранов		
Нач. сектора	Чечелёва		
Рук. группы	Корнюшина		
Гл. констр. ин.	Сафронов	Инженер	Лаверин
Нач. отдела	Котенко	Разраб.	

ТК 1976

Перечень позиций на одну колонну

1.420-12 Выпуск 3

Лист 242

Перечень позиций на одну колонну.

Марка колонны	№ поз	Кол. шт
К-38д-1	Арматурные изделия	
	2	142
	41	8
	58	14
	60	40
	66	4
	67	8
	72	2
	79	4
	80	2
	81	2
	82	2
	Закладные детали	
	1	2
	2	2
	5	3
	6	1
	18	8
	19	8
	20	4
	32	4
	33	2
	104	4
	105	16
К-38д-2	Арматурные изделия	
	2	142
	42	8
	58	14
	60	40
	66	4

Марка колонны	№ поз	Кол. шт
	67	8
	72	2
	79	4
	80	2
	81	2
	82	2
	Закладные детали	
	2	142
	42	8
	58	14
	60	40
	66	4
	67	8
	72	2
	79	4
	80	2
	81	2
	82	2
К-38д-1-1	Арматурные изделия	
	2	142
	41	8
	58	14
	60	40
	66	4
	67	8
	72	2
	79	4
	80	2
	81	2
	82	2
	Закладные детали	
	1	2
	2	2
	5	3
	6	1
	18	8
	19	8
	20	4
	32	4
	33	2
	41	1
	42	1
	43	8
	45	1
	46	8
	47	6
	48	10
	50	4
	51	4
	52	8
	76	1
	104	16
	105	4
К-38д2-1	Арматурн. изделия	
	2	142
	42	8
	58	14

Марка колонны	№ поз	Кол. шт
	60	40
	66	4
	67	8
	72	2
	79	4
	80	2
	81	2
	82	2
	Закладные детали	
	1	2
	2	2
	5	3
	6	1
	18	8
	19	8
	20	4
	32	4
	33	2
	41	1
	42	1
	43	8
	45	1
	46	8
	47	6
	48	10
	50	4
К-38д-2-1		

Марка колонны	№ поз	Кол. шт
	51	4
	52	8
	76	1
	104	16
	105	4
	Арматурные изделия	
	2	142
	41	8
	58	14
	60	40
	66	4
	67	8
	72	2
	79	4
	80	2
	81	2
	82	2
	Закладные детали	
	1	2
	2	2
	5	3
	6	1
	18	8
	19	8
	20	4
	32	4
К-38д-1-2		

Марка колонны	№ поз	Кол. шт
	33	2
	41	1
	42	1
	43	8
	45	1
	46	8
	47	6
	48	10
	50	4
	51	4
	52	8
	76	1
	104	16
	105	4
	Армтурн. изделия	
	2	142
	42	8
	58	14
	60	40
	66	4
	67	8
	72	2
	79	4
	80	2
	81	2
	82	2
К-38д-2-2		

Марка колонны	№ поз	Кол. шт
	Закладные детали	
	1	2
	2	2
	5	3
	6	1
	18	8
	19	8
	20	4
	32	4
	33	2
	41	1
	42	1
	43	8
	45	1
	46	8
	47	6
	48	10
	50	4
	51	4
	52	8
	76	1
	104	16
	105	4
К-38д-2-2		

Примечания см. на листе 220.

Инв. № подл. | Подпись и дата | Взам. инв. №

ТК 1976	Перечень позиций на одну колонну	1.420-12 выпуск 3
		Лист 243

Перечень позиций на одну колонну.

Марка колонны	№ поз	Кол. шт
К38д-1-5	Арматурные изделия	
	2	142
	41	8
	58	14
	60	40
	66	4
	67	8
	72	2
	79	4
	80	2
	81	2
	82	2
	Закладные детали	
	1	2
	2	2
	5	3
	6	1
	18	8
	19	8
	20	4
	23	12
	24	12
	25	12
	30	24
	32	4
	33	2
	92	48
	93	4
	104	4
	105	16

Марка колонны	№ поз	Кол. шт
К38д-1-6	Арматурные изделия	
	2	80
	41	8
	52	62
	58	14
	60	40
	66	4
	67	8
	72	2
	79	4
	80	2
	81	2
	82	2
	Закладные детали	
	1	2
	2	2
	5	3
	6	1
	18	8
	19	8
	20	4
	23	12
	24	12
	25	12
	30	24
	32	4
	33	2
	92	48
	93	4
	104	4

Марка колонны	№ поз.	Кол шт.
К38д-1-6	105	16
К40д-1	Арматурные изделия	
	2	160
	13	4
	43	4
	44	4
	58	6
	59	8
	60	32
	61	20
	65	76
	66	4
	67	8
	77	2
	83	2
	84	1
	85	2
	86	2
	87	2
	Закладные детали	
	1	2
	2	2
	6	1
	7	3
	18	8
	19	8
	20	2
	21	2
	32	4

Марка колонны	№ поз	Кол. шт.
К40д-1-1	34	2
	104	4
	105	16
	Арматурные изделия	
	2	160
	13	4
	43	4
	44	4
	58	6
	59	8
	60	32
	61	20
	65	76
	66	4
	67	8
	77	2
	83	2
	84	1
	85	2
	86	2
	87	2
	Закладные детали	
	2	1
	6	1
	7	3
	18	8

Марка колонны	№ поз	Кол. шт
К40д-1-1	19	8
	20	2
	21	2
	32	4
	34	2
	41	1
	42	1
	43	8
	45	1
	46	8
	47	6
	48	10
	50	4
	51	4
	52	8
	76	1
	104	4
	105	16
К40д-1-2	Арматурные изделия	
	2	160
	13	4
	43	4
	44	4
	58	6
	59	8
	60	32

Марка колонны	№ поз	Кол. шт.
К40д-1-2	61	20
	65	76
	66	4
	67	8
	77	2
	83	2
	84	1
	85	2
	86	2
	87	2
	Закладные детали	
	1	2
	2	1
	6	1
	7	3
	18	8
	19	8
	20	2
	21	2
	32	4
	34	2
	41	1
	42	1
	43	8
	45	1
	46	8
	47	6

Марка колонны	№ поз	Кол. шт.
К40д-1-2	48	10
	50	4
	51	4
	52	8
	76	1
	104	4
	105	16
К40д-1-5	Арматурные изделия	
	2	160
	13	4
	43	4
	44	4
	58	6
	59	8
	60	32
	61	20
	65	76
	66	4
	67	8
	77	2
	83	2
	84	1
	85	2
	86	2
	87	2

Примечания см. на листе 220.

ТК 1976	Перечень позиций на одну колонну.	1.420-12 Выпуск 3	
		Лист	244

Инв. № подл. | Подпись и дата | Взам. инв. №

Гл. инж. проекта Смирнов
Гл. конструктор Зданов
Нач. отдела Чечелёва
Нач. сектора Корнюшина
Рук. группы Костенко
Инженер Кобзарь

15754-02 70

Перечень позиций на одну колонну.

К420-1-5

Марка колонны	№ поз	Кол. шт
	Закладные детали	
	1	2
	2	2
	6	1
	7	3
	18	8
	19	8
	20	2
	21	2
	23	12
	24	12
	25	12
	30	24
	32	4
	34	2
	92	48
	93	4
	104	4
	105	16
	Арматурные изделия	
	2	160
	13	4
	43	4
	44	4
	58	6
	59	8
	60	32
	61	20
	65	76
	66	4

К420-1-6

Марка колонны	№ поз	Кол. шт
	67	8
	77	2
	83	2
	84	1
	85	2
	86	2
	87	2
	Закладные детали	
	1	2
	2	2
	6	1
	7	3
	18	8
	19	8
	20	2
	21	2
	23	12
	24	12
	25	12
	30	24
	32	4
	34	2
	92	48
	93	4
	104	4
	105	16

К420-1-1

Марка колонны	№ поз	Кол. шт
	Арматурные изделия	
	2	72
	29	4

К420-1-3

Марка колонны	№ поз	Кол. шт
	45	4
	60	88
	63	10
	Закладные детали	
	19	1
	22	1
	23	3
	24	3
	25	3
	30	6
	32	4
	33	2
	45	1
	46	8
	47	6
	57	6
	62	1
	63	2
	76	1
	92	12
	95	1
	96	4
	97	2
	Арматурные изделия	
	2	72
	29	4
	45	4
	60	88
	63	10

К420-1-3

Марка колонны	№ поз	Кол. шт
	Закладные детали	
	19	1
	22	1
	23	3
	24	3
	25	3
	30	6
	32	4
	33	2
	57	6
	62	1
	63	2
	92	12
	95	1
	96	4
	97	2
	Арматурные изделия	
	2	72
	29	4
	45	4
	60	88
	63	10
	Закладные детали	
	19	1
	22	1

К420-1-5

Марка колонны	№ поз	Кол. шт
	23	9
	24	9
	25	9
	30	8
	32	4
	33	2
	57	6
	62	1
	63	2
	92	16
	93	1
	95	1
	96	4
	97	2
	Арматурные изделия	
	2	172
	7	4
	12	4
	20	4
	59	16
	60	108
	61	40
	65	86
	66	2
	67	4
	73	4
	74	2

К430-1-2

Марка колонны	№ поз	Кол. шт
	75	2
	76	2
	77	2
	Закладные детали	
	8	2
	10	3
	18	4
	19	4
	22	2
	23	6
	24	6
	25	6
	26	4
	27	4
	28	4
	29	4
	30	16
	32	4
	34	2
	45	3
	46	24
	47	18
	48	4
	51	4
	54	3
	74	4
	75	4

К430-2-2

Марка колонны	№ поз	Кол. шт
	76	3
	90	2
	91	4
	92	32
	96	4
	98	1
	99	2
	104	2
	105	8
	Арматурные изделия	
	2	172
	7	8
	12	4
	59	16
	60	108
	61	40
	65	86
	66	2
	67	4
	73	4
	74	2
	75	2
	76	2
	77	2

Примечания см. на листе 220.

Нач. отдела Нач. сектора Рук. группы — Чечелёва, Корнюшина, Кагина

ТК 1976

Перечень позиций на одну колонну

1.420-12 Выпуск 3

Лист 245

Перечень позиции на одну колонну

Марка колонны	№ поз	Кол. шт
К43а-2-2	Закладные детали	
	8	2
	10	3
	18	4
	19	4
	22	2
	23	6
	24	6
	25	6
	26	4
	27	4
	28	4
	29	4
	30	16
	32	4
	34	2
	45	3
	46	24
	47	18
	48	4
	51	4
	54	3
	74	4
	75	4
	76	3
	90	2
	91	4
	92	32
	96	4
	98	1
	99	2

Марка колонны	№ поз	Кол. шт
К43а-2-2	104	2
	105	8
К43а-1-4	Арматурные изделия	
	2	172
	7	4
	12	4
	20	4
	59	16
	60	108
	61	40
	65	86
	66	2
	67	4
	73	4
	74	2
	75	2
	76	2
	77	2
	Закладные детали	
	8	2
	10	3
	18	4
	19	4
	22	2
	23	6
	24	6
	25	6
	26	4
	27	4

Марка колонны	№ поз	Кол. шт
К43а-1-4	28	4
	29	4
	30	16
	32	4
	34	2
	54	3
	90	2
	91	4
	92	32
	96	4
	98	1
	99	2
	104	2
	105	8
К43а-2-4	Арматурные детали	
	2	172
	7	8
	12	4
	59	16
	60	108
	61	40
	65	86
	66	2
	67	4
	73	4
	74	2
	75	2
	76	2
	77	2

Марка колонны	№ поз	Кол. шт
К43а-2-4	Закладные детали	
	8	2
	10	3
	18	4
	19	4
	22	2
	23	6
	24	6
	25	6
	26	6
	27	4
	28	4
	29	4
	30	16
	32	4
	34	2
	54	3
	90	2
	91	4
	92	32
	96	4
	98	1
	99	2
	104	2
	105	8

Марка колонны	№ поз	Кол. шт
К43а-1-6	Арматурные изделия	
	2	172
	7	4
	12	4
	20	4
	59	16
	60	108
	61	40
	65	86
	66	2
	67	4
	73	4
	74	2
	75	2
	76	2
	77	2
	Закладные детали	
	8	2
	18	4
	19	4
	22	2
	23	18
	24	18
	25	18
	26	4
	27	4
	28	4

Марка колонны	№ поз	Кол. шт
К43а-1-6	29	4
	30	36
	32	4
	34	2
	54	3
	90	2
	91	4
	92	72
	93	4
	96	4
	98	1
	99	2
	104	2
	105	8
К43а-2-6	Арматурные изделия	
	2	172
	4	8
	12	4
	59	16
	60	108
	61	40
	65	86
	66	2
	67	4
	73	4
	74	2
	75	2

Марка колонны	№ поз	Кол. шт.
К43а-2-6	76	2
	77	2
	Закладные детали	
	8	2
	10	3
	18	4
	19	4
	22	2
	23	18
	24	18
	25	18
	26	4
	27	4
	28	4
	29	4
	30	36
	32	4
	34	2
	54	3
	90	2
	91	4
	92	72
	93	4
	96	4
	98	1
	99	2
	104	2

Примечания см. на листе 220.

ТК 1976	Перечень позиции на одну колонну.	1.420-12 выпуск 3
		Лист 246

Шифр

Марка лист

Инв. №

Гл. констр. ин.	Смирнов	Инженер
Нач. отдела	Уранов	Проверил
Нач. сектора	Чечелёва	
Рук. группы	Корнюшина	

Собурова, Костенко

Перечень позиции на одну колонну

Марка колонны	№ поз	Кол шт
	105	8
	Арматурные изделия	
	2	172
	7	8
	12	4
	59	16
	60	108
	61	40
	65	86
	66	2
	67	4
	73	4
	74	2
	75	2
	76	2
	77	2
	Закладные детали	
	8	2
	18	4
	19	4
	22	2
	23	6
	24	6
	25	6
	26	4
	27	4
	28	4
	29	4
	30	16

к 43б-2-2

Марка колонны	№ поз	Кол шт
	32	4
	34	2
	45	3
	46	24
	47	18
	48	4
	51	4
	54	6
	74	4
	75	4
	76	3
	90	2
	91	4
	92	32
	96	4
	98	1
	99	2
	104	2
	105	8
	Арматурные изделия	
	2	172
	7	4
	12	4
	20	4
	59	16
	60	108
	61	40
	65	86
	66	2
	67	4

к 43б-2-2

к 43б-1-4

Марка колонны	№ поз	Кол. шт
	73	4
	74	2
	75	2
	76	2
	77	2
	Закладные детали	
	8	2
	18	4
	19	4
	22	2
	23	6
	24	6
	25	6
	26	4
	27	4
	28	4
	29	4
	30	16
	32	4
	34	2
	54	6
	90	2
	91	4
	92	32
	96	4
	98	1
	99	2
	104	2
	105	8

к 43б-1-4

Марка колонны	№ поз	Кол. шт
	Арматурные изделия	
	2	172
	7	8
	12	4
	59	16
	60	108
	61	40
	65	86
	66	2
	67	4
	73	4
	74	2
	75	2
	76	2
	77	2
	Закладные детали	
	8	2
	18	4
	19	4
	22	2
	23	6
	24	6
	25	6
	26	4
	27	4
	28	4
	29	4

к 43б-2-4

Марка колонны	№ поз	Кол. шт
	30	16
	32	4
	34	2
	54	6
	90	2
	91	4
	92	32
	96	4
	98	1
	99	2
	104	2
	105	8
	Арматурные изделия	
	2	172
	7	4
	12	4
	20	4
	59	16
	60	108
	61	40
	65	86
	66	2
	67	4
	73	4
	74	2
	75	2
	76	2

к 43б-1-6

Марка колонны	№ поз	Кол. шт
	77	2
	Закладные детали	
	8	2
	18	4
	19	4
	22	2
	23	18
	24	18
	25	18
	26	4
	27	4
	28	4
	29	4
	30	36
	32	4
	34	2
	54	6
	90	2
	91	4
	92	12
	93	4
	96	4
	98	1
	99	2
	104	2
	105	8

к 43б-1-6

Марка колонны	№ поз	Кол. шт.
	Арматурные изделия	
	2	172
	7	8
	12	4
	59	16
	60	108
	61	40
	65	86
	66	2
	67	4
	73	4
	74	2
	75	2
	76	2
	77	2
	Закладные детали	
	8	2
	18	4
	19	4
	22	2
	23	18
	24	18
	25	18
	26	4
	27	4
	28	4
	29	4

к 43б-2-6

Примечания см. на листе 220.

ТК 1976	Перечень позиции на одну колонну.	1.420-12 выпуск 3	Лист 247

Рук. группы | Корнюшина

15754-02 73

Перечень позиции на одну колонну.

Марка колонны	№ поз	Кол шт
К43б-2-6	30	36
	32	4
	34	2
	54	6
	90	2
	91	4
	92	72
	93	4
	96	4
	98	1
	99	2
	104	2
	105	8
К44а-1-2	Арматурные изделия	
	2	80
	46	4
	47	4
	60	88
	63	10
	Закладные детали	
	19	1
	22	1
	23	3
	24	3
	25	3
	30	8
	32	4
	33	2
	45	1

Марка колонны	№ поз	Кол шт
К44а-1-2	46	8
	47	6
	57	6
	62	1
	63	2
	76	1
	92	16
	95	1
	96	4
	99	2
К44а-1-4	Арматурные изделия	
	2	80
	46	4
	47	4
	60	88
	63	10
	Закладные детали	
	19	1
	22	1
	23	3
	24	3
	25	3
	30	8
	32	4
	33	2
	57	6
	62	1
	63	2
	92	16

Марка колонны	№ поз	Кол шт
К44а-1-6	95	1
	96	4
	99	2
К45а-1-2	Арматурные изделия	
	2	80
	46	4
	47	4
	60	88
	63	10
	Закладные детали	
	19	1
	22	1
	23	9
	24	9
	25	9
	30	18
	32	4
	33	2
	57	6
	62	1
	63	2
	92	36
	93	2
	95	1
	96	4
	99	2

Марка колонны	№ поз	Кол. шт
К45а-1-2	Арматурные изделия	
	2	68
	27	4
	48	4
	49	4
	59	8
	60	108
	61	40
	65	36
	66	1
	67	2
	73	2
	74	1
	75	1
	76	1
	77	1
	Закладные детали	
	8	1
	18	2
	19	2
	26	2
	27	2
	28	2
	29	2
	30	6
	32	4
	34	2

Марка колонны	№ поз	Кол шт
К45а-1-4	Арматурные изделия	
	2	68
	27	4
	48	4
	49	4
	59	8
	60	108
	61	40
	65	36
	66	1
	67	2
	73	2
	74	1
	75	1
	76	1
	77	1
	Закладные детали	
	8	1
	18	2
	19	2
	26	2
	27	2
	28	2
	29	2
	30	6
	32	4
	34	2

Марка колонны	№ поз	Кол. шт
К45а-1-4	54	3
	90	1
	91	2
	92	12
	96	4
	98	1
	99	2
	101	1
	102	6
	103	2
	104	1
	105	4
К45а-1-6	Арматурные изделия	
	2	68
	27	4
	48	4
	49	4
	59	8
	60	108
	61	40
	65	36
	66	1
	67	2
	73	8
	74	1
	75	1
	76	1

Марка колонны	№ поз	Кол. шт
К45а-1-6	77	1
	Закладные детали	
	8	1
	18	2
	19	2
	23	6
	24	6
	25	6
	26	2
	27	2
	28	2
	29	2
	30	12
	32	4
	34	2
	54	3
	90	1
	91	2
	92	24
	93	2
	96	4
	98	1
	99	2
	104	1
	105	4

Примечания см. на листе 220.

ТК 1976	Перечень позиции на одну колонну	1.420-12 Выпуск 3
		Лист 248

Шифр

Марка-лист

Инв. №

Ул. Констр. ин. Смирнов Инженер Сабурова

Нач. отдела Уранов Проверил Костенко

Нач. сектора Чечелёва

Рук. группы Корнюшина

Перечень позиций на одну колонну

Марка колонны	№ поз	Кол. шт
К46д-1-2	Арматурные изделия	
	2	140
	7	4
	50	4
	51	4
	52	4
	60	80
	61	20
	63	10
	65	40
	62	4
	64	8
	88	3
	89	1
	91	1
	92	1
	93	1
	94	3
	95	1
	96	1
	97	1
	98	1
	Закладные детали	
	19	3
	22	2
	23	6
	24	6
	25	6
	30	12
	32	4

Марка колонны	№ поз	Кол. шт
К46д-1-2	33	1
	34	1
	41	2
	42	2
	43	16
	48	12
	56	1
	57	16
	58	4
	59	1
	60	2
	61	1
	62	1
	63	2
	92	24
	101	1
	102	6
	103	2
К46д-1-4	Арматурные изделия	
	2	140
	7	4
	50	4
	51	4
	52	4
	60	80
	61	20
	62	4
	63	10
	64	8
	65	40

Марка колонны	№ поз	Кол. шт
К46д-1-4	88	3
	89	1
	91	1
	92	1
	93	1
	94	3
	95	1
	96	1
	97	1
	98	1
	Закладные детали	
	19	3
	22	2
	23	6
	24	6
	25	6
	30	12
	32	4
	33	1
	34	1
	56	1
	57	16
	58	4
	59	1
	60	2
	61	1
	62	1
	63	2
	92	24
	101	1

Марка колонны	№ поз	Кол. шт
К46д-1-6	102	6
	103	2
К69д-1-1 К69д-1-2	Арматурные изделия	
	2	140
	7	4
	50	4
	51	4
	52	4
	60	80
	61	20
	63	10
	65	40
	88	3
	89	1
	91	1
	92	1
	93	1
	94	3
	95	1
	96	1
	97	1
	98	1
	62	4
	64	8
	Закладные детали	
	19	3
	22	6

Марка колонны	№ поз	Кол. шт
К46д-1-6	23	18
	24	18
	25	18
	30	24
	32	4
	33	1
	34	1
	56	1
	57	16
	58	4
	59	1
	60	2
	61	1
	62	1
	63	2
	92	48
	93	4
	101	1
	102	6
	103	2
К69д-1-1 К69д-1-2	Арматурные изделия	
	2	136
	53	4
	58	14
	60	48
	63	10
	66	2

Марка колонны	№ поз	Кол. шт
К69д-1-1, К69д-1-2	67	4
	68	4
	69	2
	70	2
	71	2
	72	2
	Закладные детали	
	1	2
	2	2
	8	1
	9	3
	18	4
	19	4
	22	2
	23	6
	24	6
	25	6
	26	4
	27	4
	28	4
	29	4
	30	12
	32	4
	33	2
	41	1
	42	1
	43	8

Марка колонны	№ поз	Кол. шт
К69д-2-1; К69д-2-2	48	6
	89	4
	90	2
	92	24
	95	1
	96	4
	97	2
	104	2
	105	8
	Арматурные изделия	
	2	136
	53	4
	54	4
	58	14
	60	48
	63	10
	66	2
	67	4
	68	4
	69	2
	70	2
	71	2
	72	2
	Закладные детали	
	1	2
	2	2

Примечания см. на листе 220

Нач. сектора Яковлев Чечелёво
Рук. группы Кузин Корнашино

ТК 1976

Перечень позиций на одну колонну

1.420-12 Выпуск 3

Лист 249

15754-22 75

Перечень позиции на одну колонну.

Марка колонны	№ поз.	Кол. шт.
К69д-2-1, К69д-2-2	8	1
	9	3
	18	4
	19	4
	22	2
	23	6
	24	6
	25	6
	26	4
	27	4
	28	4
	29	4
	30	12
	32	4
	33	2
	41	1
	42	1
	43	8
	48	6
	89	4
	90	2
	92	24
	95	1
	96	4
	97	2
	104	2
	105	8
К69д-3-1	Арматурные изделия	
	2	136
	53	4

Марка колонны	№ поз.	Кол. шт.
К69д-3-1	55	4
	57	4
	58	14
	60	48
	63	10
	66	2
	67	4
	68	4
	69	2
	70	2
	71	2
	72	2
К69д-3-1	Закладные детали	
	1	2
	2	2
	8	1
	9	3
	18	4
	19	4
	22	2
	23	6
	24	6
	25	6
	26	4
	27	4
	28	4
	29	4
	30	12
	32	4
	33	2

Марка колонны	№ поз.	Кол. шт.
К69д-3-1	41	1
	42	1
	43	8
	48	6
	89	4
	90	2
	92	24
	95	1
	96	4
	97	2
	104	2
	105	8
К69д-14-1; К69д-14-2	Арматурные изделия	
	2	136
	56	4
	57	8
	58	14
	60	48
	63	10
	66	2
	67	4
	68	4
	69	2
	70	2
	71	2
	72	2
К69д-14-1; К69д-14-2	Закладные детали	
	1	2
	2	2

Марка колонны	№ поз.	Кол. шт.
К69д-14-1; К69д-14-2	8	1
	9	3
	18	4
	19	4
	22	2
	23	6
	24	6
	25	6
	26	4
	27	4
	28	4
	29	4
	30	12
	32	4
	33	2
	41	1
	42	1
	43	8
	48	6
	89	4
	90	2
	92	24
	95	1
	96	4
	97	2
	104	2
	105	8

Марка колонны	№ поз.	Кол. шт.
К69д-1-3; К69д-1-4	Арматурные изделия	
	2	136
	53	4
	58	14
	60	48
	63	10
	66	2
	67	4
	68	4
	69	2
	70	2
	71	2
	72	2
К69д-1-3; К69д-1-4	Закладные детали	
	1	2
	2	2
	8	1
	9	3
	18	4
	19	4
	22	2
	23	6
	24	6
	25	6
	26	4
	27	4
	28	4

Марка колонны	№ поз.	Кол. шт.
К69д-1-3; К69д-1-4	29	4
	30	14
	32	4
	33	2
	41	1
	42	1
	43	8
	48	6
	89	4
	90	2
	92	28
	95	1
	96	4
	97	2
	104	2
	105	8
К69д-2-3; К69д-2-4	Арматурные изделия	
	2	136
	53	4
	54	4
	58	14
	60	48
	63	10
	66	2
	67	4
	68	4
	69	2

Марка колонны	№ поз.	Кол. шт.
К69д-2-3; К69д-2-4	70	2
	71	2
	72	2
К69д-2-3; К69д-2-4	Закладные детали	
	1	2
	2	2
	8	1
	9	3
	18	4
	19	4
	22	2
	23	6
	24	6
	25	6
	26	4
	27	4
	28	4
	29	4
	30	14
	32	4
	33	2
	41	1
	42	1
	43	8
	48	6
	89	4
	90	2

Примечания см. на листе 220.

Нач. отдела	Уринов	
Нач. сектора	Чечелёва	
Рук. группы	Корнилина	
ГИП	Костенко	
Проверил	Теодей	

ТК 1976

Перечень позиции на одну колонну

1.420-12 Выпуск 3

Лист 250

Перечень позиции на одну колонну

Марка колонны	№ поз.	Кол. шт.
К69а-2-3, К69а-2-4	92	28
	95	1
	96	4
	97	2
	104	2
	105	8
К69а-3-3	Арматурные изделия	
	2	136
	53	4
	55	4
	57	4
	58	14
	60	48
	63	10
	66	2
	67	4
	68	4
	69	2
	70	2
	71	2
	72	2
	Закладные детали	
	1	2
	2	2
	8	1
	9	3
	18	4
	19	4
	22	2

Марка колонны	№ поз.	Кол. шт.
К69а-3-3	23	6
	24	6
	25	6
	26	4
	27	4
	28	4
	29	4
	30	14
	32	4
	33	2
	41	1
	42	1
	43	8
	48	6
	89	4
	90	2
	92	28
	95	1
	96	4
	97	2
	104	2
	105	8
К69а-1-5	Арматурные изделия	
	2	136
	53	4
	58	14
	60	48
	63	10
	66	2
	67	4

Марка колонны	№ поз.	Кол. шт.
К69а-1-5	68	4
	69	2
	70	2
	71	2
	72	2
	Закладные детали	
	1	2
	2	2
	8	1
	9	3
	18	4
	19	4
	22	2
	23	18
	24	18
	25	18
	26	4
	27	4
	28	4
	29	4
	30	30
	32	4
	33	2
	89	4
	90	2
	92	60
	93	4
	95	1
	96	4
	97	2

Марка колонны	№ поз.	Кол. шт.
К69а-2-5	104	2
	105	8
	Арматурные изделия	
	2	136
	53	4
	54	4
	58	14
	60	48
	63	10
	66	2
	67	4
	68	4
	69	2
	70	2
	71	2
	72	2
	Закладные детали	
	1	2
	2	2
	8	1
	9	3
	18	4
	19	4
	22	2
	23	18
	24	18

Марка колонны	№ поз.	Кол. шт
К69а-2-5	25	18
	26	4
	27	4
	28	4
	29	4
	30	30
	32	4
	33	2
	89	4
	90	2
	92	60
	93	4
	95	1
	96	4
	97	2
	104	2
	105	8
К69а-1-6	Арматурные изделия	
	2	136
	53	4
	58	14
	60	48
	63	10
	66	2
	67	4
	68	4
	69	2

Марка колонны	№ поз	Кол. шт
К69а-1-6	70	2
	71	2
	72	2
	Закладные детали	
	1	2
	2	2
	8	1
	9	3
	18	4
	19	4
	22	1
	23	15
	24	15
	25	15
	26	2
	27	2
	28	2
	29	2
	30	36
	32	4
	33	2
	89	4
	90	2
	92	72
	93	4
	95	1
	96	4

Марка колонны	№ поз	Кол шт
К69а-1-6	97	2
	104	2
	105	8
К70а-1	Арматурные изделия	
	2	136
	53	4
	58	14
	60	48
	63	10
	66	4
	67	8
	72	2
	19	4
	80	2
	81	2
	82	2
	Закладные детали	
	1	2
	2	2
	5	3
	6	1
	18	8
	19	8
	20	4
	32	4
	33	2

Примечания см. на листе 220

ТК 1976	Перечень позиции на одну колонну	1.420-12 Выпуск 3
		Лист 251

Нач. сектора | Рук. группы | Чечелёва | Корнюшина

Перечень позиции на одну колонну

Марка колонны	№ поз	Кол шт
К70а-1	95	1
	96	4
	97	2
	104	4
	105	16
	Арматурные изделия	
	2	136
	53	8
	58	14
	60	48
	63	10
	66	4
	67	8
	72	2
	79	4
	80	2
	81	2
	82	2
	Закладные детали	
	1	2
	2	2
	5	3
	6	1
	18	8
	19	8
	20	4
	32	4
	33	2
	95	1

Марка колонны	№ поз	Кол шт
К70а-2	96	4
	97	2
	104	4
	105	16
	Арматурные изделия	
	2	136
	4	4
	56	4
	58	14
	60	48
	63	10
	66	4
	67	8
	72	2
	79	4
	80	2
	81	2
	82	2
	Закладные изделия	
	1	2
	2	2
	5	3
	6	1
	18	8
	19	8
	20	4
	32	4
	33	2
	95	1

Марка колонны	№ поз	Кол шт
К70а-3	96	4
	97	2
	104	4
	105	16
	Арматурные изделия	
	2	136
	56	8
	58	14
	60	48
	63	10
	66	4
	67	8
	72	2
	79	4
	80	2
	81	2
	82	2
	Закладные детали	
	1	2
	2	2
	5	3
	6	1
	18	8
	19	8
	20	4
	32	4
	33	2
	95	1
	96	4

Марка колонны	№ поз	Кол шт
К70а-14	97	2
	104	4
	105	16
К70а-1-1, К70а-1-2	Арматурные изделия	
	2	136
	56	8
	58	14
	60	48
	63	10
	66	4
	67	8
	72	2
	79	4
	80	2
	81	2
	82	2
	Закладные детали	
	1	2
	2	2
	5	3
	6	1
	18	8
	19	8
	20	4
	32	4
	33	2

Марка колонны	№ поз	Кол шт
К70а-1-1, К70а-1-2	41	8
	42	2
	43	16
	48	12
	95	1
	96	4
	97	2
	104	4
	105	16
К70а-2-1, К70а-2-2	Арматурные изделия	
	2	136
	53	8
	58	14
	60	48
	63	10
	66	4
	67	8
	72	2
	79	4
	80	2
	81	2
	82	2
	Закладные детали	
	1	2
	2	2
	5	3

Марка колонны	№ поз	Кол. шт
К70а-2-1, К70а-2-2	6	1
	18	8
	19	8
	20	4
	32	4
	33	2
	41	2
	42	2
	43	16
	48	12
	95	1
	96	4
	97	2
	104	4
	105	16
К70а-3-1, К70а-3-2	Арматурные изделия	
	2	136
	4	4
	56	4
	58	14
	60	48
	63	10
	66	4
	67	8
	72	2
	79	4
	80	2

Марка колонны	№ поз	Кол шт
К70а-3-1, К70а-3-2	81	2
	82	2
	Закладные детали	
	1	2
	2	2
	5	3
	6	1
	18	8
	19	8
	20	4
	32	4
	33	2
	41	2
	42	2
	43	16
	48	12
	95	1
	96	4
	97	2
	104	4
	105	16
К70а-14-1, К70а-14-2	Арматурные изделия	
	2	136
	56	8
	58	14
	60	48

Примечания см. на листе 220.

ТК 1976	Перечень позиции на одну колонну	1.420-12 Выпуск 3
		Лист 252

Инженер Проверил | Сабурова | Сабурова Костенко

Гл. констр. ин. | Нач. отдела | Нач. сектора | Рук. группы | Амурнов Уранов | Чечелёва | Корнюшина

15754-02 78

Перечень позиции на одну колонну

Марка колонны	№ поз	Кол. шт
КТОд-14-1, КТОд-14-2	63	10
	66	4
	67	8
	77	2
	79	4
	80	2
	81	2
	82	2
	Закладные детали	
	1	2
	2	2
	5	3
	6	1
	18	8
	19	8
	20	4
	32	4
	33	2
	41	2
	42	2
	43	16
	48	12
	95	1
	96	4
	97	2
	104	4
	105	16

Марка колонны	№ поз	Кол. шт
КТОд-2-3	Арматурные изделия	
	2	136
	53	8
	58	14
	60	48
	63	10
	66	4
	67	8
	72	2
	79	4
	80	2
	81	2
	82	2
	Закладные детали	
	1	2
	2	4
	5	3
	6	1
	18	8
	19	8
	20	4
	32	4
	33	2
	35	4
	36	4
	37	4
	38	4
	39	4
	40	4
	72	2

Марка колонны	№ поз	Кол. шт
КТОд-3-3	73	2
	95	1
	96	4
	97	2
	104	4
	105	16
	Арматурные изделия	
	2	136
	4	4
	56	4
	58	14
	60	48
	63	10
	66	4
	67	8
	72	2
	79	4
	80	2
	81	2
	82	2
	Закладные детали	
	1	2
	2	4
	5	3
	6	1
	18	8
	19	8
	20	4
	32	4

Марка колонны	№ поз	Кол. шт
КТОд-14-3	33	4
	35	4
	36	4
	37	4
	38	4
	39	4
	40	4
	72	2
	73	2
	95	1
	96	4
	97	2
	104	4
	105	16
	Арматурные изделия	
	2	136
	56	8
	58	14
	60	48
	63	10
	66	4
	67	8
	72	2
	79	4
	80	2
	81	2
	82	2

Марка колонны	№ поз	Кол. шт
КТОд-14-3		
	Закладные детали	
	1	2
	2	4
	5	3
	6	1
	18	8
	19	8
	20	4
	32	4
	33	4
	35	4
	36	4
	37	4
	38	4
	40	4
	72	2
	73	2
	95	1
	96	4
	97	2
	104	4
	105	16
КТОд-2-5		
	2	136
	53	8
	58	14

Марка колонны	№ поз	Кол. шт
КТОд-2-5	60	48
	63	10
	66	4
	67	8
	72	2
	79	4
	80	2
	81	2
	82	2
	Закладные детали	
	1	2
	2	2
	5	3
	6	1
	18	8
	19	8
	20	4
	23	12
	24	12
	25	12
	30	20
	32	4
	33	2
	92	60
	93	4
	95	1
	96	4

Марка колонны	№ поз	Кол. шт.
КТОд-3-5	104	4
	105	16
	Арматурные изделия	
	2	136
	4	4
	56	4
	58	14
	60	48
	63	10
	66	4
	67	8
	72	2
	79	4
	80	2
	81	2
	82	2
	Закладные детали	
	1	2
	2	2
	5	3
	6	1
	18	8
	19	8
	20	4
	23	12
	24	12

Примечания см на листе 220

Инв. № подл. | Подпись и дата | Взам. инв. №

Инв. № подл. | Подпись и дата | Взам. инв. №

Нач. цикла		
Нач. сектора	Эрнис	
Рук. группы	Черелёва	
	Карпачина	

ТК 1976	Перечень позиции на одну колонну.	1.420-12 Выпуск 3	
		Лист	253

Перечень позиции на одну колонну.

Марка колонны	№ поз.	Кол. шт.
К70а-3-5	25	12
	30	20
	32	4
	33	2
	92	60
	93	4
	95	1
	96	4
	104	4
	105	16
К70а-2-6	Арматурные изделия	
	2	136
	53	8
	58	14
	60	48
	63	10
	66	4
	67	8
	72	2
	79	4
	80	2
	81	2
	82	2
	Закладные детали	
	1	2
	2	2
	5	3
	6	1
	18	8

Марка колонны	№ поз	Кол. шт
	19	8
	20	4
	23	24
	24	24
	25	24
	30	20
	32	4
	33	2
	92	60
	93	8
	95	1
	96	4
	104	4
	105	16
К70а-3-6	Арматурные изделия	
	2	136
	4	4
	56	4
	58	14
	60	48
	63	10
	66	4
	67	8
	72	2
	79	4
	80	2
	81	2
	82	2

Марка колонны	№ поз	Кол. шт
К70а-3-6	Закладные детали	
	1	2
	2	2
	5	3
	6	1
	18	8
	19	8
	20	4
	23	24
	24	24
	25	24
	30	20
	32	4
	33	2
	92	60
	93	8
	95	1
	96	4
	104	4
	105	16
К26а-2-1	Арматурные изделия	
	1	8
	2	56
	58	6
	60	48
	63	10
	66	2
	67	4
	72	1
	79	2

Марка колонны	№ поз	Кол. шт
К26а-2-1	80	1
	81	1
	82	1
	Закладные детали	
	1	2
	2	2
	18	4
	19	6
	20	2
	32	4
	33	2
	41	1
	42	1
	43	8
	48	6
	95	1
	96	4
	99	1
К27а-3-5	Арматурные изделия	
	2	172
	9	8
	58	16
	60	48
	63	10
	66	2
	67	4
	68	4

Марка колонны	№ поз	Кол. шт
К27а-3-5	69	2
	70	2
	71	2
	72	2
	Закладные детали	
	8	2
	9	6
	18	4
	19	6
	22	2
	23	18
	24	18
	25	18
	26	4
	27	4
	28	4
	29	4
	30	24
	32	4
	33	2
	89	4
	90	2
	92	48
	93	4
	96	4
	98	1
	99	1

Марка колонны	№ поз	Кол. шт
К27а-3-6	104	2
	105	8
	Арматурные изделия	
	2	172
	7	8
	58	16
	60	88
	63	10
	66	2
	67	4
	68	4
	69	2
	70	2
	71	2
	72	2
	Закладные детали	
	8	2
	9	6
	18	4
	19	6
	22	2
	23	18
	24	18
	25	18
	26	4
	27	4

Марка колонны	№ поз	Кол. шт.
К27а-3-6	28	4
	29	4
	30	24
	32	4
	33	2
	89	4
	90	2
	92	48
	93	4
	96	4
	98	1
	99	1
	104	2
	105	8
К29а-4-4	Арматурные изделия	
	2	172
	5	4
	13	8
	21	4
	58	8
	59	8
	60	80
	61	20
	63	10
	65	76
	66	2
	67	4

Примечания см. на листе 220.

ТК 1976	Перечень позиции на одну колонну	1.420-12 выпуск 3
		Лист 254

Шифр
Марка-лист
Инв. №
Гл. констр. ин. Сабуровой
Нач. отдела Костенко
Нач. сектора Смирнов
Рук. группы Уранов
Чечелёва
Корнюшина
Инженер Проверил

15754-02 80

Перечень позиций на одну колонну.

К 429-4-4

Марка колонны	№ поз	Кол шт
	73	2
	74	1
	75	1
	76	2
	77	2
	78	2
	Закладные детали	
	8	16
	9	3
	10	3
	18	4
	19	6
	22	2
	23	6
	24	6
	25	6
	26	4
	27	4
	28	4
	29	4
	30	16
	32	4
	34	2
	89	2
	90	2
	91	2
	92	32
	96	4
	98	1
	99	1

К 420-2-1

Марка колонны	№ поз	Кол шт
	104	2
	105	8
	Арматурные изделия	
	2	72
	45	8
	60	88
	63	10
	Закладные детали	
	19	3
	22	1
	23	3
	24	3
	25	3
	30	6
	32	4
	33	2
	45	1
	46	8
	47	6
	57	6
	62	1
	63	2
	76	1
	92	12
	95	1
	96	4
	99	1

К 420-2-3

Марка колонны	№ поз.	Кол. шт
	Арматурные изделия	
	2	72
	45	8
	60	88
	63	10
	Закладные детали	
	19	3
	22	1
	23	3
	24	3
	25	3
	30	6
	32	4
	33	2
	57	6
	62	1
	63	2
	92	12
	95	1
	96	4
	99	1

К 420-2-5

Марка колонны	№ поз.	Кол. шт
	Арматурные изделия	
	2	72
	45	8
	60	88
	63	10
	Закладные детали	
	19	3

К 420-2-5

Марка колонны	№ поз	Кол. шт
	22	1
	23	9
	24	9
	25	9
	30	8
	32	4
	33	2
	57	6
	62	1
	63	2
	92	16
	93	2
	95	1
	96	4
	99	1
	Арматурные изделия	
	2	80
	46	8
	60	88
	63	10
	Закладные детали	
	19	3
	22	1
	23	3
	24	3
	25	3

К 440-2-2

Марка колонны	№ поз	Кол. шт
	30	8
	32	4
	33	2
	45	1
	46	8
	47	6
	57	6
	62	1
	63	2
	76	1
	92	16
	95	1
	96	4
	99	1
	Арматурные изделия	
	2	80
	47	8
	60	88
	63	10
	Закладные детали	
	19	3
	22	1
	23	3
	24	3
	25	3
	30	8

К 440-2-4

Марка колонны	№ поз	Кол. шт
	32	4
	33	2
	45	1
	46	8
	47	6
	57	6
	62	1
	63	2
	76	1
	92	16
	95	1
	96	4
	99	1

К 440-2-6

Марка колонны	№ поз	Кол. шт
	Арматурные изделия	
	2	80
	47	8
	60	88
	63	10
	Закладные детали	
	19	3
	22	1
	23	9
	24	9
	25	9
	30	12
	32	4

К 440-2-6

Марка колонны	№ поз.	Кол. шт.
	33	2
	57	6
	62	1
	63	2
	92	24
	93	2
	95	1
	96	4
	99	1

К 440-2-2

Марка колонны	№ поз.	Кол. шт.
	Арматурные изделия	
	2	130
	10	4
	17	4
	18	4
	52	4
	60	94
	61	20
	62	4
	64	8
	65	40
	88	3
	89	1
	91	1
	92	1
	93	1
	94	3
	95	1

Примечания см. на листе 220.

Нач. сектора / Кадкин / Исполнил Корнюшино
Рук. группы

Перечень позиций на одну колонну.

Марка колонны	№ поз	Кол. шт
К46а-2-2	96	1
	97	1
	98	1
	Закладные детали	
	19	3
	22	2
	23	6
	24	6
	25	6
	30	12
	32	4
	33	1
	34	1
	41	2
	42	2
	43	16
	48	12
	56	1
	57	16
	58	4
	59	1
	60	2
	61	1
	62	1
	63	2
	92	24
	101	1
	102	6
	103	2

Марка колонны	№ поз	Кол. шт
К46а-2-4	Арматурные изделия	
	2	130
	10	4
	17	4
	18	4
	52	4
	60	94
	61	20
	62	4
	64	8
	65	40
	88	3
	89	1
	91	1
	92	1
	93	1
	94	3
	95	1
	96	1
	97	1
	98	1
	Закладные детали	
	19	3
	22	2
	23	6
	24	6
	25	6
	30	12
	32	4
	33	1

Марка колонны	№ поз	Кол. шт
К46а-2-4	34	1
	56	1
	57	16
	58	4
	59	1
	60	2
	61	1
	62	1
	63	2
	92	24
	101	1
	102	6
	103	2
К46а-2-6	Арматурные изделия	
	2	130
	10	4
	17	4
	18	4
	52	4
	60	94
	61	20
	62	4
	64	8
	65	40
	88	3
	89	1
	91	1
	92	1
	93	1
	94	3

Марка колонны	№ поз	Кол. шт
К46а-2-6	95	1
	96	1
	97	1
	98	1
	Закладные детали	
	19	2
	22	2
	23	18
	24	18
	25	18
	30	16
	32	4
	33	1
	34	1
	56	1
	57	16
	58	4
	59	1
	60	2
	61	1
	62	1
	63	2
	92	32
	93	4
	101	1
	102	6
	103	2

Марка колонны	№ поз	Кол. шт

Марка колонны	№ поз	Кол. шт

Марка колонны	№ поз	Кол. шт.

Примечания см. на листе 220.

ТК 1976	Перечень позиций на одну колонну.	1.420-12 Выпуск 3
		Лист 256

Шифр
Марка лист
Инв. №
Разраб. Бабурова
Мл. ин-та Костенко
Инженер Проверил
Стурнов Уранов
Нач. отдела Чечелева
Нач. сектора Корнюшина
Рук. группы

Выборка стали на одну колонну кг.

Марка колонны	Арматурные изделия. Сталь ГОСТ-5781-75. Класса А-I. ф мм: 12	10	8			Итого	Класса А-III. ф мм: 32	28	25	22	20	10	16	12	10		Итого	ГОСТ 380-71*. Прокат С38/23. Профиль б=20		Итого	Итого
К25а-1-3	2,0	—	12,8			14,8	—	—	75,6	—	—	—	—	4,3	12,2		92,1	—		—	106,9
К25а-2-3	2,0	—	12,8			14,8	—	—	75,6	—	48,8	—	—	4,3	12,2		140,9	—		—	155,7
К25а-1-4	2,0	—	12,8			14,8	—	—	75,6	—	—	—	—	4,3	12,2		92,1	—		—	106,9
К25-1-5	2,0	—	12,8			14,8	—	—	75,6	—	—	—	—	4,3	12,2		92,1	—		—	106,9
К25а-1-6	2,0	—	12,8			14,8	—	—	75,6	—	—	—	—	4,3	12,2		92,1	—		—	106,9
К26а-1	2,0	—	85,2			87,2	—	—	4,2	—	—	—	—	8,8	12,2		25,2	—		—	112,4
К26а-2	2,0	—	13,8			15,8	—	—	151,2	—	—	—	—	8,8	12,2		172,2	—		—	188,0
К26а-1-1; К26а-1-2	2,0	—	85,2			87,2	—	—	4,2	—	—	—	—	8,8	12,2		25,2	—		—	112,4
К26а-2-1; К26а-2-2	2,0	—	13,8			15,8	—	—	151,2	—	—	—	—	8,8	12,2		172,2	—		—	188,0
К26а-3	2,0	—	13,8			15,8	—	189,6	—	—	—	—	—	—	—		210,6	—		—	226,4

Выборка стали на одну колонну кг. (продолжение)

Марка колонны	Закладные детали. Сталь ГОСТ 380-71*. Прокат С38/23. Профиль: ∟140×80×10	∟63×40×8	∟100×12	∟75×8	∟45×5	б=25	б=20	б=18	б=16	б=12	б=10	б=8	Гайка М16	Труба d=40	Итого	Сталь ГОСТ 5781-75. Класса А-I. ф мм: 12	8	Итого	Класса А-III. ф мм: 32	28	20	18	16	12	36	Итого	Итого	Всего
К25а-1-3	13,2	4,6	—	—	2,6	—	—	—	3,1	28,0	17,4	—	0,2	3,0	72,1	—	—	—	—	5,8	0,9	4,8	7,1	5,6	—	24,2	96,3	203,2
К25а-2-3	13,2	4,6	—	—	2,6	—	—	—	3,1	28,0	17,4	—	0,2	3,0	72,1	—	—	—	—	5,8	0,9	4,8	7,1	5,6	—	24,2	96,3	252,0
К25а-1-4	13,2	—	—	—	—	—	—	—	3,1	28,0	12,8	—	0,2	3,0	60,3	—	—	—	—	5,8	0,9	4,8	7,1	6,8	—	25,4	85,7	192,6
К25а-1-5	13,2	4,6	—	—	2,6	—	—	—	3,1	46,6	20,6	—	0,2	3,0	93,9	—	—	—	—	5,8	0,9	4,8	13,7	6,8	—	32,0	125,9	232,8
К25а-1-6	13,2	—	—	—	—	—	—	—	3,1	46,6	19,2	—	0,2	3,0	85,3	—	—	—	—	5,8	0,9	4,8	13,7	9,2	—	34,4	119,7	226,6
К26а-1	13,2	—	—	—	—	—	—	—	3,1	29,2	—	—	0,4	3,0	48,9	—	—	—	10,2	—	—	4,8	7,6	2,0	—	24,6	73,5	185,8
К26а-2	13,2	—	—	—	—	—	—	—	3,1	29,2	—	—	0,4	3,0	48,9	—	—	—	10,2	—	—	4,8	7,6	2,0	—	24,6	73,5	261,5
К26а-1-1; К26а-1-2	13,2	—	—	—	—	—	—	—	3,1	39,8	—	—	0,4	3,0	59,5	—	—	—	10,2	—	—	4,8	13,6	2,0	—	30,6	90,1	202,5
К26а-2-1; К26а-2-2	13,2	—	—	—	—	—	—	—	3,1	39,8	—	—	0,4	3,0	59,5	—	—	—	10,2	—	—	4,8	13,6	2,0	—	30,6	90,1	278,1
К26а-3	13,2	—	—	—	—	—	—	—	—	29,2	—	—	0,4	3,0	48,9	—	—	—	10,2	—	—	4,8	7,6	2,0	—	24,6	73,5	299,9

Примечание.
Марка стали устанавливается в проекте конкретного объекта

Нач. сектора Чечелёва
Рук. группы Корнюшина

ТК 1976	Выборка стали на одну колонну	1.420-12 Выпуск 3
		Лист 257

Выборка стали на одну колонну кг

Марка колонны	Арматурные изделия. Сталь ГОСТ 5781-75. Класса А-I. Ф мм: 12	10	8			Итого	Класса А-III. Ф мм: 32	28	25	22	20	16	12	10			Итого	ГОСТ 380-71*. Прокат С38/23. Профиль δ=20		Итого	Итого
К26а-3-2	2,0	—	13,8			15,8	—	189,6	—	—	—	—	8,8	12,2			210,6	—		—	226,4
К26а-1-3	2,0	—	85,2			87,2	—	—	4,2	—	—	—	8,8	12,2			25,2	—		—	112,4
К26а-3-3	2,0	—	13,8			15,8	—	189,6	—	—	—	—	8,8	12,2			210,6	—		—	226,4
К26а-1-5; К26а-1-6	2,0	—	85,2			87,2	—	—	4,2	—	—	—	8,8	12,2			25,2	—		—	112,4
К26а-2-5; К26а-2-6	2,0	—	13,8			15,8	—	—	151,2	—	—	—	8,8	12,2			172,2	—		—	188,0
К27а-2-1; К27а-2-2; К27а-17-1	5,3	—	34,3			39,6	344,0	—	—	—	59,6	—	8,6	21,4			433,6	—		—	473,2
К27а-3-1; К27а-3-2	5,3	—	34,3			39,6	—	523,6	—	—	—	—	8,6	21,4			553,6	—		—	593,2
К27а-5-1; К27а-5-2	5,3	—	34,3			39,6	—	—	209,2	—	—	—	8,6	21,4			239,2	—		—	278,8
К27а-16-1	5,3	—	34,3			39,6	—	—	210,0	—	118,8	—	8,6	21,4			358,8	—		—	398,4
К27а-3-5; К27а-3-6	5,3	—	34,3			39,6	—	523,6	—	—	—	—	8,6	21,4			553,6	—		—	593,2

Выборка стали на одну колонну кг. (продолжение)

Марка колонны	Закладные детали. Сталь ГОСТ 380-71*. Прокат С38/23. Профиль: L140×90×10	L63×40×8	L100×12	L75×8	L45×5	δ=25	δ=20	δ=18	δ=16	δ=12	δ=10	δ=8	Гайка М16	Труба d=40	Итого	Сталь ГОСТ 5781-75. Класса А-I. Ф мм: 8	Итого	Класса А-III. Ф мм: 36	32	28	22	20	18	16	12	Итого	Итого	Всего
К26а-3-2	13,2	—	—	—	—	—	—	—	3,1	49,8	—	—	0,4	3,0	59,5	—	—	—	10,2	—	—	—	4,8	13,6	2,0	30,6	90,1	316,5
К26а-1-3	13,2	—	2,4	—	—	17,6	—	5,6	3,1	45,8	—	—	0,4	3,0	91,1	—	—	8,4	10,2	—	—	—	4,8	7,6	2,0	33,0	124,1	236,5
К26а-3-3	13,2	—	2,4	—	—	17,6	—	5,6	3,1	45,8	—	—	0,4	3,0	91,1	—	—	8,4	10,2	—	—	—	4,8	7,6	2,0	33,0	124,1	350,5
К26а-1-5 / К26а-1-6	13,2	—	—	—	—	—	—	—	3,1	57,8	12,8 / 19,2	—	0,4	3,0	80,3 / 86,7	—	—	—	10,2	—	—	—	4,8	13,2	6,8 / 9,2	36,0 / 38,4	116,3 / 118,7	228,7 / 237,5
К25а-2-5 / К26а-2-6	13,2	—	—	—	—	—	—	—	3,1	57,8	12,8 / 19,2	—	0,4	3,0	80,3 / 86,7	—	—	—	10,2	—	—	—	4,8	13,2	6,8 / 9,2	36,0 / 38,4	116,3 / 118,7	304,3 / 313,1
К27а-2-1; К27а-2-2; К27а-17-1	—	9,2	—	—	5,2	22,0	—	—	110,2	57,6	34,8	—	0,4	3,0	242,4	—	—	24,0	—	11,6	36,0	1,8	4,8	14,2	9,2	101,6	344,0	817,2
К27а-3-1; К27а-3-2	—	9,2	—	—	5,2	22,0	—	—	110,2	57,6	34,8	—	0,4	3,0	242,4	—	—	24,0	—	11,6	36,0	1,8	4,8	14,2	9,2	101,6	344,0	937,2
К27а-5-1; К27а-5-2	—	9,2	—	—	5,2	22,0	—	—	110,2	57,6	34,8	—	0,4	3,0	242,4	—	—	24,0	—	11,6	36,0	1,8	4,8	14,2	9,2	101,6	344,0	622,8
К27а-16-1	—	9,2	—	—	5,2	22,0	—	—	110,2	57,6	34,8	—	0,4	3,0	242,4	—	—	24,0	—	11,6	36,0	1,8	4,8	14,2	9,2	101,6	344,0	742,4
К27а-3-5; К27а-3-6	—	9,2	—	—	5,2	22,0	—	—	—	75,6	54,0	—	0,4	3,0	173,4	—	—	24,0	—	11,6	—	1,8	4,8	27,4	16,4	86,0	259,4	852,6

Примечание см. на листе 257

Гл. констр. ин.	Смирнов	
Нач. отдела	Уранов	
Нач. сектора	Чечелева	
Рук. группы	Корнюшина	
Инженер	Проверила	Костенко
	Т. Абусуева	

ТК 1976

Выборка стали на одну колонну

1.420-12 Выпуск 3

Лист 258

Выборка стали на одну колонну кг.

Марка колонны	Арматурные изделия. Сталь ГОСТ 5781-75. Класса А-I. ф мм 12	10	8			Итого	Класса А-III. ф мм 32	28	25	22	20	16	12	10			Итого	ГОСТ 380-71*. Прокат С38/23. Профиль δ=20		Итого	Итого
К27а-1-3; К27а-1-4	5,3	—	34,3			39,6	—	—	210,0	—	118,8	8,6	—	21,4			358,8	—		—	398,4
К27а-3-3; К27а-3-4	5,3	—	34,3			39,6	—	523,6	—	—	—	—	8,6	21,4			553,6	—		—	593,2
К27а-4-3; К27а-4-4	5,3	—	34,3			39,6	688,0	—	—	—	—	—	8,6	21,4			718,0	—		—	757,6
К27а-5-3; К27а-5-4	5,3	—	34,3			39,6	—	—	209,2	—	—	—	8,6	21,4			239,2	—		—	278,8
К27а-16-3	5,3	—	34,3			39,6	—	—	210,0	—	118,8	8,6	—	21,4			358,8	—		—	398,4
К27а-17-3	5,3	—	34,3			39,6	344,0	—	—	—	59,6	—	8,6	21,4			433,6	—		—	473,2
К27а-1-5	5,3	—	34,3			39,6	—	—	210,0	—	118,8	—	8,6	21,4			358,8	—		—	398,4
К27а-2-3; К27а-2-4	5,3	—	34,3			39,6	344,0	—	—	—	59,6	—	8,6	21,4			433,6	—		—	473,2
К27а-4-5	5,3	—	34,3			39,6	688,0	—	—	—	—	—	8,6	21,4			718,0	—		—	757,6
К27а-17-5	5,3	—	34,3			39,6	344,0	—	—	—	59,6	—	8,6	21,4			433,6	—		—	473,2

Выборка стали на одну колонну кг. (продолжение)

Марка колонны	Закладные детали. Сталь ГОСТ 380-71*. Прокат С38/23. Профиль ∠140×90×10	∠63×40×8	∠100×12	∠75×8	∠45×5	δ=25	δ=20	δ=18	δ=16	δ=12	δ=10	δ=8	Гайка М16	Гайка М12	Труба d=40	Итого	Сталь ГОСТ 5781-75. Класса А-I. ф мм 12	8	Итого	Класса А-III. ф мм 36	28	22	20	18	16	12	Итого	Итого	Всего
К27а-1-3; К27а-1-4	—	9,2	—	—	5,2	22,0	—	—	4,0	38,4	41,2	—	0,4	—	3,0	123,4	—	—	—	24,0	11,6	—	1,8	4,8	14,2	11,6	68,0	191,4	589,8
К27а-3-3; К27а-3-4	—	9,2	—	—	5,2	22,0	—	—	4,0	38,4	41,2	—	0,4	—	3,0	123,4	—	—	—	24,0	11,6	—	1,8	4,8	14,2	11,6	68,0	191,4	784,6
К27а-4-3; К27а-4-4	—	9,2	—	—	5,2	22,0	—	—	4,0	38,4	41,2	—	0,4	—	3,0	123,4	—	—	—	24,0	11,6	—	1,8	4,8	14,2	11,6	68,0	191,4	949,0
К27а-5-3; К27а-5-4	—	9,2	—	—	5,2	22,0	—	—	4,0	38,4	41,2	—	0,4	—	3,0	123,4	—	—	—	24,0	11,6	—	1,8	4,8	14,2	11,6	68,0	191,4	470,2
К27а-16-3	—	9,2	—	—	5,2	22,0	—	—	4,0	38,4	41,2	—	0,4	—	3,0	123,4	—	—	—	24,0	11,6	—	1,8	4,8	14,2	11,6	68,0	191,4	589,8
К27а-17-3	—	9,2	—	—	5,2	22,0	—	—	4,0	38,4	41,2	—	0,4	—	3,0	123,4	—	—	—	24,0	11,6	—	1,8	4,8	14,2	11,6	68,0	191,4	664,6
К27а-1-5	—	9,2	—	—	5,2	22,0	—	—	4,0	75,6	54,0	—	0,4	—	3,0	173,4	—	—	—	24,0	11,6	—	1,8	4,8	27,4	16,4	86,0	259,4	657,8
К27а-2-3; К27а-2-4	—	9,2	—	—	5,2	22,0	—	—	4,0	38,4	41,2	—	0,4	—	3,0	123,4	—	—	—	24,0	11,6	—	1,8	4,8	14,2	11,6	68,0	191,4	664,6
К27а-4-5	—	9,2	—	—	5,2	22,0	—	—	4,0	75,6	54,0	—	0,4	—	3,0	173,4	—	—	—	24,0	11,6	—	1,8	4,8	27,4	16,4	86,0	259,4	1017,0
К27а-17-5	—	9,2	—	—	5,2	22,0	—	—	4,0	75,6	54,0	—	0,4	—	3,0	173,4	—	—	—	24,0	11,6	—	1,8	4,8	27,4	16,4	86,0	259,4	732,6

Примечание см. на листе 257

ТК 1976	Выборка стали на одну колонну	1.420-12 Выпуск 3	Лист 259

Нач. сектора Рук. группы Чечелёва Нарнишина

Выборка стали на одну колонну кг

Марка колонны	Арматурные изделия. Сталь ГОСТ 5781-75. Класса A-I, ф мм: 12	10	8			Итого	Класса A-III, ф мм: 32	28	25	22	20	16	12	10			Итого	ГОСТ 380-71*. Прокат С38/23. Профиль δ=20		Итого	Итого
К27а-1-6	5,3	—	34,3			39,6	—	—	210,0	—	118,8	—	8,6	21,4			358,8	—		—	398,4
К27а-4-1; К27а-4-2	5,3	—	34,3			39,6	688,0	—	—	—	—	—	8,6	21,4			718,0	—		—	757,6
К27а-4-6	5,3	—	34,3			39,6	688,0	—	—	—	—	—	8,6	21,4			718,0	—		—	757,6
К28а-1; К28а-13	5,3	—	36,3			41,6	—	—	210,0	—	59,6	—	17,2	21,4			308,2	—		—	349,8
К28а-2	5,3	—	36,3			41,6	—	—	416,8	—	—	—	17,2	21,4			455,4	—		—	497,0
К28а-14	5,3	—	36,3			41,6	—	447,2	—	—	—	—	17,2	21,4			515,8	—		—	557,4
К28а-2-1; К28а-2-2	5,3	—	36,3			41,6	—	—	416,8	—	—	—	17,2	21,4			455,4	—		—	497,0
К28а-13-1; К28а-13-2	5,3	—	36,3			41,6	—	—	210,0	—	59,6	—	17,2	21,4			308,2	—		—	349,8
К28а-14-1; К28а-14-2	5,3	—	36,3			41,6	—	447,2	—	—	—	—	17,2	21,4			515,8	—		—	557,4
К28а-2-3	5,3	—	36,3			41,6	—	—	416,8	—	—	—	17,2	21,4			455,4	—		—	497,0

Выборка стали на одну колонну кг (продолжение)

Марка колонны	Закладные детали. Сталь ГОСТ 380-71*. Прокат С38/23. Профиль: L140×90×10	L63×40×8	L100×12	L75×8	L45×5	δ=25	δ=20	δ=18	δ=16	δ=12	δ=10	δ=8	Гайка М16	Гайка М12	Труба d=40	Итого	Сталь ГОСТ 5781-75. Класса A-I, ф мм: 12	8	Итого	Класса A-III, ф мм: 36	28	22	20	18	16	12	Итого	Итого	Всего
К27а-1-6	—	9,2	—	—	5,2	22,0	—	—	4,0	75,6	54,0	—	0,4	—	3,0	173,4	—	—	—	24,0	11,6	—	1,8	4,8	27,4	16,4	86,0	259,4	657,8
К27а-4-1; К27а-4-2	—	9,2	—	—	5,2	22,0	—	—	110,2	57,6	34,8	—	0,4	—	3,0	242,4	—	—	—	24,0	11,6	36,0	1,8	4,8	14,2	9,2	101,6	344,0	1101,6
К27а-4-6	—	9,2	—	—	5,2	22,0	—	—	4,0	75,6	54,0	—	0,4	—	3,0	173,4	—	—	—	24,0	11,6	—	1,8	4,8	27,4	16,4	86,0	259,4	1017,0
К28а-1; К28а-13	—	—	—	5,2	—	—	—	—	4,0	40,8	—	—	0,8	—	3,0	53,7	—	—	—	30,6	—	—	20,4	4,8	15,2	2,0	73,0	126,8	476,6
К28а-2	—	—	—	5,2	—	—	—	—	4,0	40,8	—	—	0,8	—	3,0	53,7	—	—	—	30,6	—	—	20,4	4,8	15,2	2,0	73,0	126,8	623,8
К28а-14	—	—	—	5,2	—	—	—	—	4,0	40,8	—	—	0,8	—	3,0	53,7	—	—	—	30,6	—	—	20,4	4,8	15,2	2,0	73,0	126,8	684,2
К28а-2-1; К28а-2-2	—	—	—	5,2	—	—	—	—	123,4	63,2	—	—	0,8	—	3,0	195,6	—	—	—	30,6	—	36,0	20,4	4,8	15,2	2,0	109,0	304,6	801,6
К28а-13-1; К28а-13-2	—	—	—	5,2	—	—	—	—	123,4	63,2	—	—	0,8	—	3,0	195,6	—	—	—	30,6	—	36,0	20,4	4,8	15,2	2,0	109,0	304,6	862,0
К28а-14-1; К28а-14-2	—	—	—	5,2	—	—	—	—	123,4	63,2	—	—	0,8	—	3,0	195,6	—	—	—	30,6	—	36,0	20,4	4,8	15,2	2,0	109,0	304,6	862,0
К28а-2-3	—	—	—	5,2	—	—	—	—	4,0	74,0	—	—	0,8	—	3,0	87,0	—	—	—	30,6	—	—	20,4	4,8	15,2	2,0	73,0	249,2	746,2

Примечание см. на листе 257

ТК 1976

Выборка стали на одну колонну

1.420-12 Выпуск 3

Лист 260

15754-02 86

Инв. № подл. | Подпись и дата | Взам. инв. №

Гл. конструктор Сабурова
Нач. отдела Костенко
Нач. сектора
Рук. группы
Инженер Сабурова
Проверил Костенко
Смирнов
Ушанов
Чечелёва
Корнюшин
Ушанов
Шевцов
Кан

Выборка стали на одну колонну кг.

Марка колонны	Арматурные изделия. Сталь ГОСТ 5781-75. Класса А-I. ф мм: 12	10	8			Итого	Класса А-III. ф мм: 32	28	25	22	20	16	12	10			Итого	ГОСТ 380-71*. Прокат С38/23. Профиль δ=20		Итого	Итого
К28а-13-3	5,3	—	36,3			41,6	—	—	210,0	—	59,6	—	17,2	21,4			308,2	—		—	349,8
К28а-14-3	5,3	—	36,3			41,6	—	447,2	—	—	—	—	17,2	21,4			515,8	—		—	557,4
К28а-1-5; К28а-1-6	5,3	—	36,3			41,6	—	—	210,0	—	59,6	—	17,2	21,4			308,2	—		—	349,8
К28а-2-5; К28а-2-6	5,3	—	36,3			41,6	—	—	416,8	—	—	—	17,2	21,4			455,4	—		—	497,0
К28а-4-5; К28а-14-6	5,3	—	36,3			41,6	—	447,2	—	—	—	—	17,2	21,4			515,8	—		—	557,4
К29а-1-1; К29а-1-2	6,7	—	51,5			58,2	—	—	219,4	—	116,4	—	8,6	26,6			371,0	—		—	429,2
К29а-2-1; К29а-2-2	6,7	—	51,5			58,2	—	—	218,4	—	176,0	—	8,6	26,6			429,6	—		—	487,8
К29а-3-1	6,7	—	51,5			58,2	—	—	218,4	—	241,0	—	8,6	26,6			494,6	—		—	552,8
К29а-4-1; К29а-4-2	6,7	—	51,5			58,2	—	—	616,6	—	—	—	8,6	26,6			651,8	—		—	710,0
К29а-5-1; К29а-5-2	6,7	—	51,5			58,2	371,2	261,8	—	—	116,4	—	8,6	26,6			784,6	—		—	842,8

Выборка стали на одну колонну кг. (продолжение)

Марка колонны	Закладные детали. Сталь ГОСТ 380-71*. Прокат С38/23. Профиль: L140×90×10	L63×40×8	L100×12	L75×8	L45×5	δ=25	δ=20	δ=18	δ=16	δ=12	δ=10	δ=8	гайка М16	гайка М12	труба d=40	Итого	Сталь ГОСТ 5781-75. Класса А-I. ф мм: 20	8	Итого	Класса А-III. ф мм: 36	28	22	20	18	16	12	Итого	Итого	Всего
К28а-13-3	—	—	4,8	5,2	—	57,2	—	11,2	4,0	74,0	—	—	0,8	—	3,0	160,2	—	—	—	46,6	—	—	20,4	4,8	15,2	2,0	89,0	249,2	599,0
К28а-14-3	—	—	4,8	5,2	—	57,2	—	11,2	4,0	74,0	—	—	0,8	—	3,0	160,2	—	—	—	46,6	—	—	20,4	4,8	15,2	2,0	89,0	249,2	806,6
К28а-1-5; К28а-1-6	—	—	—	5,2	—	—	—	—	4,0	78,0	38,4	—	0,8	—	3,0	129,4	—	—	—	30,6	—	—	20,4	4,8	28,4	16,4	100,6	230,0	579,8
К28а-2-5; К28а-2-6	—	—	—	5,2	—	—	—	—	4,0	78,0	38,4	—	0,8	—	3,0	129,4	—	—	—	30,6	—	—	20,4	4,8	28,4	16,4	100,6	230,0	727,0
К28а-4-5; К28а-14-6	—	—	—	5,2	—	—	—	—	4,0	78,0	38,4	—	0,8	—	3,0	129,4	—	—	—	30,6	—	—	20,4	4,8	28,4	16,4	100,6	230,0	787,4
К29а-1-1; К29а-1-2	—	9,2	—	—	5,2	22,0	—	—	110,2	57,6	38,0	—	0,4	—	4,6	247,2	—	—	—	28,8	13,6	36,0	1,8	4,8	14,2	10,4	111,6	356,6	786,0
К29а-2-1; К29а-2-2	—	9,2	—	—	5,2	22,0	—	—	110,2	57,6	38,0	—	0,4	—	4,6	247,2	—	—	—	28,8	13,6	36,0	1,8	4,8	14,8	10,4	111,6	356,6	844,6
К29а-3-1	—	9,2	—	—	5,2	22,0	—	—	110,2	57,6	38,0	—	0,4	—	4,6	247,2	—	—	—	28,8	13,6	36,0	1,8	4,8	14,8	10,4	111,6	356,6	909,4
К29а-4-1; К29а-4-2	—	9,2	—	—	5,2	22,0	—	—	110,2	57,6	38,0	—	0,4	—	4,6	247,2	—	—	—	28,8	13,6	36,0	1,8	4,8	14,8	10,4	111,6	356,6	1066,8
К29а-5-1; К29а-5-2	—	9,2	—	—	5,2	22,0	—	—	110,2	57,6	38,0	—	0,4	—	4,6	247,2	—	—	—	28,8	13,6	36,0	1,8	4,8	14,8	10,4	111,6	356,6	1199,6

Примечание см. на листе 257

Инв. № подл. | Подп. и дата | Взам. инв. №

ТК 1976

Выборка стали на одну колонну

1.420-12 Выпуск 3

Лист 261

15754-02 ВТ

Выборка стали на одну колонну кг

Марка колонны	Арматурные изделия																				Итого
	Сталь ГОСТ 5781-75																	ГОСТ 380-71х			
	Класса А-I						Класса А-III											Прокат С 38/23			
	ф мм					Итого	ф мм										Итого	Профиль		Итого	
	12	10	8				32	28	25	22	20	16	12	10				δ=20			
К29а-1-3; К29а-1-4	6,7	—	51,5			58,2	—	—	219,4	—	116,4	—	8,6	26,6			371,0	—		—	429,2
К29а-2-3; К29а-2-4	6,7	—	51,5			58,2	—	—	218,4	—	176,0	—	8,6	26,6			429,6	—		—	487,8
К29а-3-3; К29а-3-4	6,7	—	51,5			58,2	—	—	218,4	—	241,0	—	8,6	26,6			494,6	—		—	552,8
К29а-4-3	6,7	—	51,5			58,2	—	—	616,6	—	—	—	8,6	26,6			651,8	—		—	712,0
К29а-5-3; К29а-5-4	6,7	—	51,5			58,2	371,2	261,8	—	—	—	—	8,6	26,6			784,6	—		—	842,0
К29а-1-5; К29а-1-6	6,7	—	51,5			58,2	—	—	219,4	—	116,4	—	8,6	26,6			371,0	—		—	429,2
К29а-5-5; К29а-5-6	6,7	—	51,5			58,2	371,2	261,8	—	—	116,4	—	17,2	26,6			784,6	—		—	842,8
К30а-1; К30а-6	6,7	—	54,0			60,7	—	—	486,4	—	—	—	17,2	26,6			530,2	—		—	590,9
К30а-2	6,7	—	54,0			60,7	—	—	532,0	—	—	—	17,2	26,6			575,8	—		—	639,5
К30а-3; К30а-7	6,7	—	54,0			60,7	468,4	319,6	—	—	—	—	17,2	26,6			831,8	—		—	892,5

Выборка стали на одну колонну кг. (продолжение)

Марка колонны	Закладные детали																												Всего
	Сталь ГОСТ 380-71х																Сталь ГОСТ 5781-75												
	Прокат С 38/23																Класса А-I		Класса А-III										
	Профиль															Итого	ф мм		ф мм								Итого	Итого	
	L140×90×10	L63×40×8	L100×12	L75×8	L45×5	δ=25	δ=20	δ=18	δ=16	δ=12	δ=10	δ=8	Гайка М16	Гайка М12	Труба d=40				36	32	28	22	20	18	16	12			
К29а-1-3; К29а-1-4	—	9,2	—	—	5,2	22,0	—	—	4,0	38,4	41,2	—	0,4	—	4,6	125,0			28,8	—	13,6	—	1,8	4,8	14,2	11,6	74,8	199,8	629,0
К29а-2-3; К29а-2-4	—	9,2	—	—	5,2	22,0	—	—	4,0	38,4	41,2	—	0,4	—	4,6	125,0			28,8	—	13,6	—	1,8	4,8	14,2	11,6	74,8	199,8	687,6
К29а-3-3; К29а-3-4	—	9,2	—	—	5,2	22,0	—	—	4,0	38,4	41,2	—	0,4	—	4,6	125,0			28,8	—	13,6	—	1,8	4,8	14,2	11,6	74,8	199,8	752,6
К29а-4-3	—	—	—	—	—	—	—	—	—	—	—	—	—	—	—	—			—	—	—	—	—	—	—	—	—	199,8	911,8
К29а-5-3; К29а-5-4	—	—	—	—	—	—	—	—	—	—	—	—	—	—	—	—			—	—	—	—	—	—	—	—	—	199,8	1042,6
К29а-1-5; К29а-1-6	—	9,2	—	—	5,2	22,0	—	—	4,0	75,6	54,0	—	0,4	—	4,6	175,0			28,8	—	13,6	—	1,8	4,8	27,4	16,4	92,8	267,8	697,0
К29а-5-5; К29а-5-6	—	9,2	—	—	5,2	22,0	—	—	4,0	75,6	54,0	—	0,4	—	4,6	175,0			28,8	—	13,6	—	1,8	4,8	27,4	16,4	92,8	267,8	1110,6
К30а-1; К30а-6	—	—	—	5,2	—	—	—	—	4,0	40,8	—	—	0,8	—	4,6	55,4			35,4	23,0	—	—	—	4,8	15,2	2,0	80,4	135,8	726,7
К30а-2	—	—	—	5,2	—	—	—	—	4,0	40,8	—	—	0,8	—	4,6	55,4			35,4	23,0	—	—	—	4,8	15,2	2,0	80,4	135,8	772,3
К30а-3; К30а-7	—	—	—	5,2	—	—	—	—	4,0	40,8	—	—	0,8	—	4,6	55,4			35,4	23,0	—	—	—	4,8	15,2	2,0	80,4	135,8	1028,3

Примечание см. на листе 257

ТК 1976	Выборка стали на одну колонну	1.420-12 Выпуск 3	Лист 262

Шифр
Марка-лист
Инв. №
Инженер Проверил
Сабурова Костенко
Смирнов Уранов
Чечелёва Корнюшина
Гл. констр. ин.
Нач. отдела
Нач. сектора
Рук. группы

Выборка стали на одну колонну

Марка колонны	Арматурные изделия. Сталь ГОСТ 5781-75. Класса А-I, ф мм: 12	10	8			Итого	Класса А-III, ф мм: 32	28	25	22	20	16	12	10			Итого	ГОСТ 380-71*. Прокат С38/23. Профиль δ=20		Итого	Итого
К30а-4	6,7	—	54,0			60,7	885,6	—	—	—	—	—	17,2	26,6			929,4	—		—	990,1
К30а-1-1; К30а-1-2	6,7	—	54,0			60,7	—	—	486,4	—	—	—	17,2	26,6			530,2	—		—	590,9
К30а-2-1; К30а-2-2	6,7	—	54,0			60,7	—	—	532,0	—	—	—	17,2	26,6			575,8	—		—	636,5
К30а-3-1; К30а-3-2	6,7	—	54,0			60,7	468,4	319,6	—	—	—	—	17,2	26,6			831,8	—		—	892,5
К30а-4-1; К30а-4-2	6,7	—	54,0			60,7	885,6	—	—	—	—	—	17,2	26,6			929,4	—		—	990,1
К30а-5-1; К30а-5-2	6,7	—	54,0			60,7	885,6	—	—	—	—	—	17,2	26,6			929,4	—		—	990,1
К30а-1-3	6,7	—	54,0			60,7	—	—	486,4	—	—	—	17,2	26,6			530,2	—		—	590,9
К30а-2-3	6,7	—	54,0			60,7	—	—	532,0	—	—	—	17,2	26,6			575,8	—		—	636,5
К30а-3-3; К30а-7-3; 7-1	6,7	—	54,0			60,7	468,4	319,6	—	—	—	—	17,2	26,6			831,8	—		—	892,5
К30а-4-3; К30а-5-3	6,7	—	54,0			60,7	885,6	—	—	—	—	—	17,2	26,6			929,4	—		—	990,1

Выборка стали на одну колонну (продолжение)

Марка колонны	Закладные детали. Сталь ГОСТ 380-71*. Прокат С38/23. Профиль: L 140×90×10	L 63×40×8	L100×12	L 75×8	L45×5	δ=25	δ=20	δ=18	δ=16	δ=12	δ=10	δ=8	Гайка М16	Гайка М12	Труба d=40	Итого	Сталь ГОСТ 5781-75. Класса А-I, ф мм: 20		Итого	Класса А-III, ф мм: 36	32	28	22	18	16	12	Итого	Итого	Всего
К30а-4	—	—	—	5,2	—	—	—	—	4,0	40,8	—	—	0,8	—	4,6	55,4	—		—	35,4	23,0	—	—	4,8	15,2	2,0	80,4	135,8	1125,9
К30а-1-1; К30а-1-2	—	—	—	5,2	—	—	—	—	129,4	63,2	—	—	0,8	—	4,6	197,2	—		—	35,4	23,0	—	36,0	4,8	15,2	2,0	116,4	313,6	904,5
К30а-2-1; К30а-2-2	—	—	—	5,2	—	—	—	—	129,4	63,2	—	—	0,8	—	4,6	197,2	—		—	35,4	23,0	—	36,0	4,8	15,2	2,0	116,4	313,6	950,1
К30а-3-1; К30а-7-1; К30а-3-2	—	—	—	5,2	—	—	—	—	129,4	63,2	—	—	0,8	—	4,6	197,2	—		—	35,4	23,0	—	36,0	4,8	15,2	2,0	116,4	313,6	1206,1
К30а-4-1; К30а-4-2	—	—	—	5,2	—	—	—	—	129,4	63,2	—	—	0,8	—	4,6	197,2	—		—	35,4	23,0	—	36,0	4,8	15,2	2,0	116,4	313,6	1303,7
К30а-5-1; К30а-5-2	—	—	—	5,2	—	—	—	—	129,4	63,2	—	—	0,8	—	4,6	197,2	—		—	35,4	23,0	—	36,0	4,8	15,2	2,0	116,4	313,6	1303,7
К30а-1-3	—	—	4,8	5,2	—	57,2	—	11,2	—	74,0	—	—	0,8	—	4,6	161,8	—		—	51,4	23,0	—	—	—	15,2	2,0	96,4	258,2	849,1
К30а-2-3	—	—	4,8	5,2	—	57,2	—	11,2	—	74,0	—	—	0,8	—	4,6	161,8	—		—	51,4	23,0	—	—	—	15,2	2,0	96,4	258,2	894,7
К30а-3-3; К30а-7-3	—	—	4,8	5,2	—	57,2	—	11,2	—	74,0	—	—	0,8	—	4,6	161,8	—		—	51,4	23,0	—	—	—	15,2	2,0	96,4	258,2	1150,7
К30а-4-3; К30а-5-3	—	—	4,8	5,2	—	57,2	—	11,2	—	74,0	—	—	0,8	—	4,6	161,8	—		—	51,4	23,0	—	—	—	15,2	2,0	96,4	258,2	1248,3

Примечание см. на листе 257

ТК 1976

Выборка стали на одну колонну

1.420-12 Выпуск 3

Лист 263

15754-02 88

Инв. № подл. | Подпись и дата | Взам. инв. № | Инв. № дубл. | Подпись и дата | Нач. сектора Чечелёва | Рук. группы Коношина | Гл. спец. Ин

Выборка стали на одну колонну кг.

Марка колонны	Арматурные изделия. Сталь ГОСТ 5781-75. Класса А-I, ф мм 12	10	8			Итого	Класса А-III, ф мм 32	28	25	22	20	16	12	10			Итого	Гост 380-71*. Прокат С38/23. Профиль δ=20		Итого	Итого
К30а-1-5; К30а-1-6	6.7	—	54.0			60.7	—	—	486.4	—	—	—	17.2	26.6			530.2	—		—	590.9
К30а-3-5; К30а-3-6	6.7	—	54.0			60.7	468.4	319.6	—	—	—	—	17.2	26.6			831.8	—		—	892.5
К31а-1-1	2.6	—	14.5			17.1	—	—	92.4	—	56.0	—	4.3	24.4			177.1	—		—	194.2
К31а-2-1; К31а-3-1	2.6	—	14.5			17.1	—	—	179.6	—	—	—	4.3	24.4			208.3	—		—	225.4
К31а-4-1	2.6	—	14.5			17.1	224.8	—	—	—	—	—	4.3	24.4			253.5	—		—	270.6
К31а-1-2	2.6	—	14.5			17.1	—	—	92.4	—	56.0	—	4.3	24.4			177.1	—		—	194.2
К31а-2-2; К31а-3-2	2.6	—	14.5			17.1	—	—	179.6	—	—	—	4.3	24.4			208.3	—		—	225.4
К31а-4-2	2.6	—	14.5			17.1	224.8	—	—	—	—	—	4.3	24.4			253.5	—		—	270.6
К31а-1-3	2.6	—	14.5			17.1	—	—	92.4	—	56.0	—	4.3	24.4			177.1	—		—	194.2
К31а-2-3	2.6	—	14.5			17.1	—	—	179.6	—	—	—	4.3	24.4			208.3	—		—	225.4

Выборка стали на одну колонну кг (продолжение)

Марка колонны	Закладные детали. Сталь ГОСТ 380-71*. Прокат С38/23. Профиль: L140×90×10	L63×40×8	L100×12	L75×8	L45×5	δ=25	δ=20	δ=18	δ=16	δ=12	δ=10	δ=8	Гайка М16	Труба d=40		Итого	Сталь ГОСТ 5781-75. Класса А-I, ф мм 20	Итого	Класса А-III, ф мм 36	32	28	22	20	18	16	12	Итого	Итого	Всего
К30а-1-5; К30а-1-6	—	—	—	5.2	—	—	—	—	4.0	78.0	38.4	—	0.8	4.6		131.0	—	—	35.4	23.0	—	—	—	4.8	28.4	16.4	108.0	239.0	829.9
К30а-3-5; К30а-3-6	—	—	—	5.2	—	—	—	—	—	78.0	38.4	—	0.8	4.6		131.0	—	—	35.4	23.0	—	—	—	4.8	28.4	16.4	108.0	239.0	1131.5
К31а-1-1	4.6	—	—	—	2.6	11.0	—	—	26.5	29.8	14.2	—	0.2	3.0		91.9	—	—	12.0	—	5.8	12.0	0.9	9.6	13.1	4.4	57.8	149.7	343.9
К31а-2-1; К31а-3-1	4.6	—	—	—	2.6	11.0	—	—	26.5	29.8	14.2	—	0.2	3.0		91.9	—	—	12.0	—	5.8	12.0	0.9	9.6	13.1	4.4	57.8	149.7	375.1
К31а-4-1	4.6	—	—	—	2.6	11.0	—	—	26.5	29.8	14.2	—	0.2	3.0		91.9	—	—	12.0	—	5.8	12.0	0.9	9.6	13.1	4.4	57.8	149.7	420.3
К31а-1-2	4.6	—	—	—	2.6	11.0	—	—	26.5	29.8	17.4	—	0.2	3.0		95.1	—	—	12.0	—	5.8	12.0	0.9	9.6	13.1	5.6	59.0	154.1	348.3
К31а-2-2; К31а-3-2	4.6	—	—	—	2.6	11.0	—	—	26.5	29.8	17.4	—	0.2	3.0		95.1	—	—	12.0	—	5.8	12.0	0.9	9.6	13.1	5.6	59.0	154.1	379.5
К31а-4-2	4.6	—	—	—	2.6	11.0	—	—	26.5	21.8	17.4	—	0.2	3.0		95.1	—	—	12.0	—	5.8	12.0	0.9	9.6	13.1	5.6	59.0	154.1	424.7
К31а-1-3	4.6	—	—	—	2.6	11.0	—	—	26.5	19.2	17.4	—	0.2	3.0		84.5	—	—	12.0	—	5.8	12.0	0.9	9.6	7.1	5.6	53.0	137.5	331.7
К31а-2-3	4.6	—	—	—	2.6	11.0	—	—	26.5	19.2	17.4	—	0.2	3.0		84.5	—	—	12.0	—	5.8	12.0	0.9	9.6	7.1	5.6	53.0	137.5	362.9

Примечание см. на листе 257

ТК 1976	Выборка стали на одну колонну	1.420-12 Выпуск 3	Лист 264

15754-02 90

Выборка стали на одну колонну кг.

Марка колонны	Арматурные изделия																				Итого
	Сталь ГОСТ 5781-75																	ГОСТ 380-71*			
	Класса А-I						Класса А-III											Прокат С38/23			
	ф мм					Итого	ф мм										Итого	Профиль		Итого	
	12	10	8				32	28	25	22	20	16	12	10				δ=20			
К31а-4-3	2.6	—	14.5			17.1	224.8	—	—	—	—	—	4.3	24.4			253.5	—		—	270.6
К31а-1-4	2.6	—	14.5			17.1	—	—	92.4	—	56.0	—	4.3	24.4			177.1	—		—	194.2
К31а-2-4	2.6	—	14.5			17.1	—	—	179.6	—	—	—	4.3	24.4			208.3	—		—	225.4
К31а-4-4	2.6	—	14.5			17.1	224.8	—	—	—	—	—	4.3	24.4			253.5	—		—	270.6
К31а-1-5	2.6	—	14.5			17.1	—	—	92.4	—	56.0	—	4.3	24.4			177.1	—		—	194.2
К31а-4-5	2.6	—	14.5			17.1	224.8	—	—	—	—	—	4.3	24.4			253.5	—		—	270.6
К31а-1-6	2.6	—	14.5			17.1	—	—	92.4	—	56.0	—	4.3	24.4			177.1	—		—	194.2
К31а-4-6	2.6	—	14.5			17.1	224.8	—	—	—	—	—	4.3	24.4			253.5	—		—	270.2
К32а-1	2.6	—	15.5			18.1	—	—	162.8	—	—	—	8.6	24.4			195.8	—		—	213.9
К32-2	2.6	—	15.5			18.1	—	210.8	—	—	—	—	8.6	24.4			243.8	—		—	261.9

Выборка стали на одну колонну кг. (продолжение)

Марка колонны	Закладные детали																												Всего
	Сталь ГОСТ 380-71*																Сталь ГОСТ 5781-75												
	Прокат С38/23																Класса А-I		Класса А-III										
	Профиль																ф мм		ф мм										
	∠140×90×10	∠63×40×8	∠100×12	∠75×8	∠45×5	δ=25	δ=20	δ=18	δ=16	δ=12	δ=10	δ=8	Гайка М16	Гайка М12	Труба δ=40	Итого	20	Итого	32	36	28	22	20	18	16	12	Итого	Итого	
К31а-4-3	4.6	—	—	—	2.6	11.0	—	—	26.5	19.2	17.4	—	0.2	—	3.0	84.5	—	—	—	12.0	5.8	12.0	0.9	9.6	7.1	5.6	53.0	137.5	408.1
К31а-1-4	4.6	—	—	—	2.6	11.0	—	—	7.1	19.2	20.6	—	0.2	—	3.0	68.3	—	—	—	12.0	5.8	—	0.9	9.6	7.2	6.8	42.3	110.6	304.8
К31а-2-4	4.6	—	—	—	2.6	11.0	—	—	7.1	19.2	20.6	—	0.2	—	3.0	68.3	—	—	—	12.0	5.8	—	0.9	9.6	7.2	6.8	42.3	110.6	336.0
К31а-4-4	4.6	—	—	—	2.6	11.0	—	—	7.1	19.2	20.6	—	0.2	—	3.0	68.3	—	—	—	12.0	5.8	—	0.9	9.6	7.2	6.8	42.3	110.6	381.2
К31а-1-5	4.6	—	—	—	2.6	11.0	—	—	7.1	37.8	20.6	—	0.2	—	3.0	68.3	—	—	—	12.0	5.8	—	0.9	9.6	13.8	6.8	48.9	117.2	311.4
К31а-4-5	4.6	—	—	—	2.6	11.0	—	—	7.1	37.8	20.6	—	0.2	—	3.0	68.3	—	—	—	12.0	5.8	—	0.9	9.6	13.8	6.8	48.9	117.2	387.8
К31а-1-6	4.6	—	—	—	2.6	11.0	—	—	7.1	37.8	27.0	—	0.2	—	3.0	93.3	—	—	—	12.0	5.8	—	0.9	9.6	13.8	9.2	51.3	144.6	338.8
К31а-4-6	4.6	—	—	—	2.6	11.0	—	—	7.1	37.8	27.0	—	0.2	—	3.0	93.3	—	—	—	12.0	5.8	—	0.9	9.6	13.8	9.2	51.3	144.6	415.2
К32а-1	—	—	—	2.6	—	—	—	—	7.1	20.4	—	—	0.4	—	3.0	33.5	—	—	10.2	15.3	—	—	—	9.6	7.6	2.0	44.7	78.2	292.1
К32а-2	—	—	—	2.6	—	—	—	—	7.1	20.4	—	—	0.4	—	3.0	33.5	—	—	10.2	15.3	—	—	—	9.6	7.6	2.0	44.7	78.2	340.1

Примечание см. на листе 257

ТК 1976	Выборка стали на одну колонну	1.420-12 Выпуск 3	Лист 265

15754-02 91

Выборка стали на одну колонну кг.

Марка колонны	Арматурные изделия: Сталь ГОСТ 5781-75, Класса А-I, ф мм: 12	10	8			Итого	Класса А-III, ф мм: 32	28	25	22	20	16	12	10			Итого	ГОСТ 380-71*, Прокат С38/23, Профиль δ=20		Итого	Итого
К32а-3	2,6	—	15,5			18,1	281,2	—	—	—	—	—	8,6	24,4			314,2	—		—	332,3
К32а-2-1; К32а-2-2	2,6	—	15,5			18,1	—	210,8	—	—	—	—	8,6	24,4			243,8	—		—	261,9
К32а-3-1; К32а-3-2	2,6	—	15,5			18,1	281,2	—	—	—	—	—	8,6	24,4			314,2	—		—	332,3
К32а-3-3	2,6	—	15,5			18,1	281,2	—	—	—	—	—	8,6	24,4			314,2	—		—	332,3
К32а-2-5	2,6	—	15,5			18,1	—	210,6	—	—	—	—	8,6	24,4			243,8	—		—	261,9
К32-2-6	2,6	—	15,5			18,1	—	210,8	—	—	—	—	8,6	24,4			243,8	—		—	261,9
К33а-1-1; К33а-1-2	6,68	—	56,3			62,98	—	—	236,4	—	128,4	—	8,6	26,6			400,0	—		—	462,9
К33а-2-1; К33а-2-2	6,68	—	50,3			63,0	—	—	236,4	—	256,8	—	8,6	26,6			528,4	—		—	591,4
К33а-3-1; К33а-3-2	6,68	—	563			63,0	—	—	470,2	—	128,4	—	8,6	26,6			633,8	—		—	697,0
К33а-4-1; К33а-4-2	6,68	—	56,3			63,0	—	—	670,2	—	—	—	8,6	26,6			705,4	—		—	768,4

Выборка стали на одну колонну кг. (продолжение)

Марка колонны	Закладные детали: Сталь ГОСТ 380-71*, Прокат С38/23, Профиль: L140×90×10	L63×40×8	L100×12	L75×8	L45×5	δ=25	δ=20	δ=18	δ=16	δ=12	δ=10	δ=8	Гайка М16	Гайка М12	Труба d-40	Итого	Сталь ГОСТ 5781-75, Класса А-I, ф мм: 20	Итого	Класса А-III, ф мм: 20	36	32	28	22	18	16	12	Итого	Итого	Всего
К32а-3	—	—	—	2,6	—	—	—	—	7,1	20,4	—	—	0,4	—	3,0	33,5	—	—	—	15,3	10,2	—	—	9,6	7,6	2,0	44,7	78,2	410,5
К32а-2-1; К32а-2-2	—	—	—	2,6	—	—	—	—	26,5	31,0	—	—	0,4	—	3,0	63,5	—	—	—	15,3	10,2	—	12,0	9,6	13,6	2,0	62,7	126,2	388,1
К32а-3-1; К32а-3-2	—	—	—	2,6	—	—	—	—	26,5	31,0	—	—	0,4	—	3,0	63,5	—	—	—	15,3	10,2	—	12,0	9,6	13,6	2,0	62,7	126,2	458,5
К32а-3-3	—	—	2,4	2,6	—	28,6	—	—	12,7	37,0	—	—	0,4	—	3,0	86,7	—	—	—	23,3	10,2	—	—	9,6	7,6	2,0	52,7	139,4	471,7
К32а-2-5	—	—	—	2,6	—	—	—	—	7,1	39,0	12,8	—	0,4	—	3,0	64,9	—	—	—	15,3	10,2	—	—	9,6	6,6	6,8	48,5	113,4	375,3
К32а-2-6	—	—	—	2,6	—	—	—	—	7,1	39,0	19,2	—	0,4	—	3,0	71,3	—	—	—	15,3	13,2	—	—	9,6	6,6	9,2	50,9	122,2	384,1
К33а-1-1; К33а-1-2	—	9,2	—	—	5,2	22,0	—	—	110,2	57,6	38,0	—	0,4	—	4,6	247,2	—	—	1,8	28,8	—	13,6	36,0	4,8	14,2	10,4	109,6	356,8	819,7
К33а-2-1; К33а-2-2	—	9,2	—	—	5,2	22,0	—	—	110,2	57,6	38,0	—	0,4	—	4,6	247,2	—	—	1,8	28,8	—	13,6	36,0	4,8	14,2	10,4	109,6	356,8	948,2
К33а-3-1; К33а-3-2	—	9,2	—	—	5,2	22,0	—	—	110,2	57,6	38,0	—	0,4	—	4,6	247,2	—	—	1,8	28,8	—	13,6	36,0	4,8	14,2	10,4	109,6	356,8	1053,6
К33а-4-1; К33а-4-2	—	9,2	—	—	5,2	22,0	—	—	110,2	57,6	38,0	—	0,4	—	4,6	247,2	—	—	1,8	28,8	—	13,6	36,0	4,8	14,2	10,4	109,6	356,8	1125,2

Примечание см. на листе 257

Инженер Уралов; Проверил Чуеньов; Нач. отдела Корнюшин; Нач. сектора Жданов; Рук. группы Карпенко; Гл. спец. проекта Костенко

ТК 1976

Выборка стали на одну колонну

1.420-12 Выпуск 3

Лист 266

15754-02 92

Выборка стали на одну колонну кг.

Марка колонны	Арматурные изделия. Сталь ГОСТ 5781-75. Класса А-I, ф мм: 12	10	8			Итого	Класса А-III, ф мм: 32	28	25	22	20	16	12	10			Итого	ГОСТ 380-71*. Прокат С38/23. Профиль δ=20		Итого	Итого
К33а-1-3	5,68	—	56,3			62,98	—	—	236,4	—	128,4	—	8,6	26,6			400,0	—		—	462,9
К33а-2-3	6,68	—	56,3			63,0	—	—	236,4	—	256,8	—	8,6	26,6			528,4	—		—	591,4
К33а-3-3; К33а-3-4	6,68	—	56,3			63,0	—	—	470,2	—	128,4	—	8,6	26,6			633,8	—		—	697,0
К33а-4-3; К33а-4-4	6,68	—	56,3			63,0	—	—	670,2	—	—	—	8,6	26,6			705,4	—		—	768,4
К33а-1-5; К33а-1-6	6,68	—	56,3			62,98	—	—	236,4	—	128,4	—	8,6	26,6			400,0	—		—	462,9
К34а-1	6,7	—	57,8			64,5	—	—	428,0	—	—	—	17,2	26,6			471,8	—		—	536,3
К34а-2; К34а-6	6,7	—	57,8			64,5	—	—	586,4	—	—	—	17,2	26,6			630,2	—		—	694,7
К34а-3	6,7	—	57,8			64,5	—	743,2	—	—	—	—	17,2	26,6			787,0	—		—	851,5
К34а-4	6,7	—	57,8			64,5	1140,8	—	—	—	—	—	17,2	26,6			1184,6	—		—	1249,1
К34а-1-1; К34а-1-2	6,7	—	57,8			64,5	—	—	428,4	—	—	—	17,2	26,6			471,8	—		—	536,3

Выборка стали на одну колонну кг. (продолжение)

Марка колонны	Закладные детали. Сталь ГОСТ 380-71*. Прокат С38/23. Профиль: ∟140×90×10	∟63×40×6	∟160×12	∟45×6	∟45×5	δ=25	δ=20	δ=18	δ=16	δ=12	δ=10	δ=8	Гойки М16	Гойки М12	Трубки d=40		Сталь ГОСТ 5781-75. Класса А-I, ф мм		Класса А-III, ф мм: 32	36	28	22	20	18	16	12	Итого	Итого	Всего
К33а-1-3; К33а-1-4	—	9,2	—	—	5,2	22,0	—	—	4,0	38,4	41,2	—	0,4	—	4,6	125,0			—	28,8	13,6	—	1,8	4,8	14,2	11,6	74,8	200,0	662,9
К33а-2-3; К33а-2-4	—	9,2	—	—	5,2	22,0	—	—	4,0	38,4	41,2	—	0,4	—	4,6	125,0			—	28,8	13,6	—	1,8	4,8	14,2	11,6	74,8	200,0	791,4
К33а-3-3; К33а-3-4	—	9,2	—	—	5,2	22,0	—	—	4,0	38,4	41,2	—	0,4	—	4,6	125,0			—	28,8	13,6	—	1,8	4,8	14,2	11,6	74,8	200,0	897,0
К33а-4-3; К33а-1-4	—	9,2	—	—	5,2	22,0	—	—	4,0	38,4	41,2	—	0,4	—	4,6	125,0			—	28,8	—	—	1,8	4,8	14,2	11,6	74,8	200,0	968,4
К33а-1-5; К33а-1-6	—	9,2	—	—	5,2	22,0	—	—	4,0	75,6	54,0	—	0,4	—	4,6	175,0			—	28,8	—	—	1,8	4,8	27,4	16,4	92,8	267,0	730,7
К34а-1	—	—	—	5,2	—	—	—	—	4,0	20,4	—	—	0,8	—	4,6	35,0			23,0	35,4	—	—	—	4,8	15,2	2,0	80,4	115,4	651,7
К34а-2; К34а-6	—	—	—	5,2	—	—	—	—	4,0	20,4	—	—	0,8	—	4,6	35,0			23,0	35,4	—	—	—	4,8	15,2	2,0	80,4	115,4	810,1
К34а-3	—	—	—	5,2	—	—	—	—	4,0	20,4	—	—	0,8	—	4,6	35,0			23,0	35,4	—	—	—	4,8	15,2	2,0	80,4	115,4	966,9
К34а-4	—	—	—	5,2	—	—	—	—	4,0	20,4	—	—	0,8	—	4,6	35,0			23,0	35,4	—	—	—	4,8	15,2	2,0	80,4	115,4	1364,5
К34а-1-1; К34а-1-2	—	—	—	5,2	—	—	—	—	123,4	42,8	—	—	0,8	—	4,6	184,0			23,0	35,4	—	36,0	—	4,8	15,2	2,0	116,4	293,2	829,6

Примечание см. на листе 257

Нач. сектора Цечелёв
Рук. группы Корнюшина
Испол. Власич

ТК 1976

Выборка стали на одну колонну

1.420-12 Выпуск 3 Лист 267

Выборка стали на одну колонну кг.

Марка колонны	Арматурные изделия. Сталь ГОСТ 5781-75. Класса А-I, ф мм: 12	10	8			Итого	Класса А-III, ф мм: 32	28	25	22	20	16	12	10			Итого	ГОСТ 380-71*. Прокат С38/23. Профиль δ=20		Итого	Итого
К34а-2-1; К34а-2-2	6,7	—	57,8			64,5	—	—	586,4	—	—	—	17,2	26,6			630,2	—		—	694,7
К34а-3-1; К34а-3-2	6,7	—	57,8			64,5	—	743,2	—	—	—	—	17,2	26,6			787,0	—		—	851,5
К34а-4-1; К34а-4-2	6,7	—	57,8			64,5	1140,8	—	—	—	—	—	17,2	26,6			1184,6	—		—	1249,1
К34а-5-1; К34а-5-2	6,7	—	57,8			64,5	1140,8	—	—	—	—	—	17,2	26,6			1184,6	—		—	1249,1
К34а-1-3	6,7	—	57,8			64,5	—	—	428,0	—	—	—	17,2	26,6			471,8	—		—	536,3
К34а-2-3	6,7	—	57,8			64,5	—	—	586,4	—	—	—	17,2	26,6			630,2	—		—	694,7
К34а-3-3	6,7	—	57,8			64,5	—	743,2	—	—	—	—	17,2	26,6			787,0	—		—	851,5
К34а-4-3	6,7	—	57,8			64,5	1140,8	—	—	—	—	—	17,2	26,6			1184,6	—		—	1249,1
К34а-1-5; К34а-1-6	6,7	—	57,8			64,5	—	—	428,0	—	—	—	17,2	26,6			471,8	—		—	536,3
К34а-3-5; К34а-3-6	6,7	—	57,8			64,5	—	743,2	—	—	—	—	17,2	26,6			787,0	—		—	851,5

Выборка стали на одну колонну кг. (продолжение)

Марка колонны	Закладные детали. Сталь ГОСТ 380-71*. Прокат С38/23. Профиль: ∠100×12	∠75×8	∠45×5	δ=25	δ=20	δ=18	δ=16	δ=12	δ=10	Гайка М16	Гайка М12	Труба d=40				Итого	Сталь ГОСТ 5781-75. Класса А-I, ф мм: 20		Итого	Класса А-II, ф мм: 36	32	28	22	18	16	12	Итого	Итого	Всего
К34а-2-1; К34а-2-2	—	5,2	—	—	—	—	123,4	42,8	—	0,8	—	4,6				184,0	—		—	35,4	23,0	—	36,0	4,8	15,2	2,0	116,4	293,2	987,9
К34а-3-1; К34а-3-2	—	5,2	—	—	—	—	123,4	42,8	—	0,8	—	4,6				184,0	—		—	35,4	23,0	—	36,0	4,8	15,2	2,0	116,4	293,2	1144,7
К34а-4-1; К34а-4-2	—	5,2	—	—	—	—	123,4	42,8	—	0,8	—	4,6				184,0	—		—	35,4	23,0	—	36,0	4,8	15,2	2,0	116,4	293,2	1542,3
К34а-5-1; К34а-5-2	—	5,2	—	—	—	—	123,4	42,8	—	0,8	—	4,6				184,0	—		—	35,4	23,0	—	36,0	4,8	15,2	2,0	116,4	293,2	1542,3
К34а-1-3	4,8	5,2	—	57,2	—	11,2	—	53,6	—	0,8	—	4,6				141,4	—		—	51,4	23,0	—	—	4,8	15,2	2,0	96,4	237,8	774,1
К34а-2-3	4,8	5,2	—	57,2	—	11,2	—	53,6	—	0,8	—	4,6				141,4	—		—	51,4	23,0	—	—	4,8	15,2	2,0	96,4	237,8	932,5
К34а-3-3	4,8	5,2	—	57,2	—	11,2	—	53,6	—	0,8	—	4,6				141,4	—		—	51,4	23,0	—	—	4,8	15,2	2,0	96,4	237,8	1089,3
К34а-4-3	4,8	5,2	—	57,2	—	11,2	—	53,6	—	0,8	—	4,6				141,4	—		—	51,4	23,0	—	—	4,8	15,2	2,0	96,4	237,8	1486,9
К34а-1-5; К34а-1-6	—	5,2	—	—	—	—	—	57,6	38,4	0,8	—	4,6				110,6	—		—	35,4	23,0	—	—	4,8	15,2	29,6	108,0	218,6	754,3
К34а-3-5; К34а-3-6	—	5,2	—	—	—	—	—	57,6	38,4	0,8	—	4,6				110,6	—		—	35,4	23,0	—	—	4,8	15,2	29,6	108,0	218,6	1070,1

Примечание см. на листе 257

ТК 1976	Выборка стали на одну колонну	1.420-12 Выпуск 3
		Лист 268

15754-02 94

Гип Кононов; Нач. отдела Уронов; Нач. сектора Чечелёва; Рук. группы Корнюшина; Конструктор Кузнецов; Разраб. Сухарев; Проверил Костенко; Н. контр. Кононов; ГАП Кононов; Инв. № подл. | Подп. и дата | Взам. инв. №

Выборка стали на одну колонну кг.

Марка колонны	Арматурные изделия. Сталь ГОСТ 5781-75. Класса А-I. ф мм: 12	10	8			Итого	Класса А-III. ф мм: 32	28	25	22	20	16	12	10			Итого	ГОСТ 380-71*. Прокат С38/23. Профиль: δ=20		Итого	Итого
К38а-1	4,6	—	31,7			36,3	—	—	—	388,0	—	—	17,2	9,2			414,4	—		—	450,7
К38а-2	4,6	—	31,7			36,3	—	464,0	—	—	—	—	17,2	9,2			510,4	—		—	546,7
К38а-1-1; К38а-1-2	4,6	—	31,7			36,3	—	—	—	388,0	—	—	17,2	9,2			414,4	—		—	450,7
К38а-2-1; К38а-2-2	4,6	—	31,7			36,3	—	484,0	—	—	—	—	17,2	9,2			510,4	—		—	546,7
К38а-1-5; К38а-1-6	4,6	—	31,7			36,3	—	—	—	388,0	—	—	17,2	9,2			414,4	—		—	450,7
К40а-1	6,1	—	52,1			58,2	—	228,0	182,0	—	124,0	—	17,2	14,4			565,7	—		—	623,8
К40а-1-1; К40а-1-2	6,1	—	52,1			58,2	—	228,0	182,0	—	124,0	—	17,2	14,4			565,7	—		—	623,8
К40а-1-5; К40а-1-6	6,1	—	52,1			58,2	—	228,0	182,0	—	124,0	—	17,2	14,4			565,7	—		—	623,8
К42а-1-1	—	—	10,8			10,8	—	—	193,0	—	—	—	—	21,4			214,4	—		—	225,2
К42а-1-3	—	—	10,8			10,8	—	—	193,0	—	—	—	—	21,4			214,4	—		—	225,2

Выборка стали на одну колонну кг. (продолжение)

Марка колонны	Закладные детали. Сталь ГОСТ 380-71*. Прокат С38/23. Профиль: ∠140×90×10	∠63×40×8	∠100×12	∠75×8	∠45×5	δ=25	δ=20	δ=18	δ=16	δ=12	δ=10	δ=8	Гайка М16	Гайки М12	Трубы d=40	Итого	Сталь ГОСТ 5781-75. Класса А-I. ф мм: 20		Итого	Класса А-III. ф мм: 36	32	28	22	18	16	12	Итого	Итого	Всего
К38а-1	13,2	—	—	2,6	—	—	—	—	—	49,6	—	—	0,8	—	3,0	69,2	—		—	15,3	20,4	—	—	—	15,2	2,0	52,9	122,1	572 8
К38а-2	13,2	—	—	2,6	—	—	—	—	—	49,6	—	—	0,8	—	3,0	69,2	—		—	15,3	20,4	—	—	—	15,2	2,0	52,9	122,1	668,8
К38а-1-1; К38а-1-2	13,2	—	—	2,6	—	—	—	—	80,6	82,6	—	—	0,8	—	3,0	182,8	—		—	15,3	20,4	—	12,0	—	21,2	2,0	70,9	253,7	704,4
К38а-2-1; К38а-2-2	13,2	—	—	2,6	—	—	—	—	80,6	82,6	—	—	0,8	—	3,0	182,8	—		—	15,3	20,4	—	12,0	—	21,2	2,0	70,9	253,7	800,4
К38а-1-5; К38а-1-6	13,2	—	—	2,6	—	—	—	—	—	86,8	38,4	—	0,8	—	3,0	144,8	—		—	15,3	20,4	—	—	—	29,4	10,4	80,5	225,3	676,0
К40а-1	13,2	—	—	2,6	—	—	—	—	—	49,6	—	—	0,8	—	4,6	70,8	—		—	20,1	23,0	—	—	—	15,2	2,0	60,3	131,1	754,9
К40а-1-1; К40а-1-2	13,2	—	—	2,6	—	—	—	—	80,6	82,6	—	—	0,8	—	4,6	184,4	—		—	20,1	23,0	—	12,0	—	21,2	2,0	78,3	262,7	886,5
К40а-1-5; К40а-1-6	13,2	—	—	2,6	—	—	—	—	—	86,8	38,4	—	0,8	—	4,6	146,4	—		—	20,1	23,0	—	—	—	28,4	16,4	87,9	234,3	858,1
К42а-1-1	—	—	—	—	—	—	—	—	22,5	9,0	19,0	—	0,1	—	3,0	53,6	0,8		0,8	—	—	—	12,0	4,8	3,3	7,4	27,5	81,9	307,1
К42а-1-3	—	—	—	—	—	—	—	—	3,1	9,0	19,0	—	0,1	—	3,0	34,2	0,8		0,8	—	—	—	—	4,8	3,3	7,4	15,5	50,5	275,7

Примечание см. на листе 257

Нач. сектора Челнёва
Рук. группы Корнюшино
Гл. инженер проекта

ТК 1976

Выборка стали на одну колонну

1.420-12 Выпуск 3

Лист 269

15754-02 95

Выборка стали на одну колонну кг.

Марка колонны	Арматурные изделия. Сталь ГОСТ 5781-75. Класса А-I, ф мм 12	10	8			Итого	Класса А-III, ф мм 32	28	25	22	20	16	12	10			Итого	ГОСТ 380-71*. Прокат С38/23. Профиль δ=20		Итого	Итого
К42а-1-5	—	—	10,8			10,8	—	—	193,0	—	—	—	—	21,4			214,4	—		—	225,2
К43а-1-2	38,2	—	36,2			74,4	384,0	—	95,2	—	132,8	—	8,6	33,8			654,4	—		—	728,8
К43а-2-2	38,2	—	36,2			74,4	688,0	—	—	—	132,8	—	8,6	33,8			863,2	—		—	937,6
К43б-2-2	38,2	—	36,2			74,4	688,0	—	—	—	132,8	—	8,6	33,8			863,2	—		—	937,6
К43а-1-4	38,2	—	36,2			74,4	384,0	—	95,2	—	132,8	—	8,6	33,8			654,4	—		—	728,8
К43б-1-4	38,2	—	36,2			74,4	384,0	—	95,2	—	132,8	—	8,6	33,8			654,4	—		—	728,8
К43а-2-4	38,2	—	36,2			74,4	688,0	—	—	—	132,8	—	8,6	33,8			863,2	—		—	937,6
К43б-2-4	38,2	—	36,2			74,4	688,0	—	—	—	132,8	—	8,6	33,8			863,2	—		—	937,6
К43а-1-6	38,2	—	36,2			74,4	384,0	—	95,2	—	132,8	—	8,6	33,8			654,4	—		—	728,8
К43б-1-6	38,2	—	36,2			74,4	384,0	—	95,2	—	132,8	—	8,6	33,8			654,4	—		—	728,8

Выборка стали на одну колонну кг. (продолжение)

Марка колонны	Закладные детали. Сталь ГОСТ 380-71*. Прокат С38/23. Профиль ∠140×90×10	∠63×40×8	∠100×12	∠75×8	∠45×5	δ=25	δ=20	δ=18	δ=16	δ=12	δ=10	δ=8	Гайка М16	Гайка М12	Труба d=40	Итого	Сталь ГОСТ 5781-75. Класса А-I, ф мм 20		Итого	Класса А-III, ф мм 36	28	22	20	18	16	12	Итого	Итого	Всего
К42а-1-5	—	—	—	—	—	—	—	—	3,1	27,6	22,2	—	0,1	—	3,0	56,0	0,8		0,8	—	—	—	—	4,8	9,9	8,6	23,3	80,1	305,3
К43а-1-2	—	9,2	—	—	5,2	22,0	—	—	110,2	57,6	41,2	—	0,4	—	4,6	250,4	—		—	34,8	15,6	36,0	1,8	4,8	14,2	11,6	118,8	369,2	1098,0
К43а-2-2	—	9,2	—	—	5,2	22,0	—	—	110,2	57,6	41,2	—	0,4	—	4,6	250,4	—		—	34,8	15,6	36,0	1,8	4,8	14,2	11,6	118,8	369,2	1306,8
К43б-2-2	—	9,2	—	—	5,2	22,0	—	—	110,2	57,6	41,2	—	0,4	—	4,6	250,4	—		—	36,0	15,6	36,0	1,8	4,8	14,8	11,6	120,0	370,4	1308,0
К43а-1-4	—	9,2	—	—	5,2	22,0	—	—	—	38,4	41,2	—	0,4	—	4,6	125,0	—		—	34,8	15,6	—	1,8	4,8	14,8	11,6	82,8	207,8	936,6
К43б-1-4	—	9,2	—	—	5,2	22,0	—	—	—	38,4	41,2	—	0,4	—	4,6	125,0	—		—	36,0	15,6	—	1,8	4,8	14,8	11,6	84,0	209,0	937,8
К43а-2-4	—	9,2	—	—	5,2	22,0	—	—	—	38,4	41,2	—	0,4	—	4,6	125,0	—		—	34,8	15,6	—	1,8	4,8	14,8	11,6	82,8	207,8	1145,4
К43б-2-4	—	9,2	—	—	5,2	22,0	—	—	—	38,4	41,2	—	0,4	—	4,6	125,0	—		—	36,0	15,6	—	1,8	4,8	14,8	11,6	84,0	209,0	1146,6
К43а-1-6	—	9,2	—	—	5,2	22,0	—	—	—	75,6	54,0	—	0,4	—	4,6	—	—		—	34,8	15,6	—	1,8	4,8	27,4	16,4	100,8	275,8	1004,6
К43б-1-6	—	9,2	—	—	5,2	22,0	—	—	—	75,6	54,0	—	0,4	—	4,6	—	—		—	36,0	15,6	—	1,8	4,8	27,4	16,4	102,0	277,0	1005,8

Примечание см. на листе 257

ТК 1976	Выборка стали на одну колонну	1.420-12 Выпуск 3 Лист 270

Шифр
Марка лист
Инв. №
Гл. констр. ин. Сабурова
Нач. отдела Костенко
Нач. сектора Инженер Проверил
Рук. группы Смирнов Уранов Чечелёва Корнюшина

Выборка стали на одну колонну кг.

Марка колонны	Арматурные изделия. Сталь ГОСТ 5781-75. Класса А-I. ф мм: 12	10	8			Итого	Класса А-III. ф мм: 32	28	25	22	20	16	12	10			Итого	ГОСТ 380-71*. Прокат С38/23. Профиль: δ=20	δ=12	Итого	Итого
К43а-2-6	38,2	—	36,2			74,4	688,0	—	—	—	132,8	—	8,6	33,8			863,2	—	—	—	937,6
К43б-2-6	38,2	—	36,2			74,4	688,0	—	—	—	132,8	—	8,6	33,8			863,2	—	—	—	937,6
К44а-1-2	—	—	12,0			12,0	—	—	205,6	—	—	—	—	21,4			250,0	—	—	—	262,0
К44а-1-4	—	—	12,0			12,0	—	—	—	—	—	—	—	21,4			250,0	—	—	—	262,0
К44а-1-6	—	—	12,0			12,0	—	—	—	—	—	—	—	21,4			250,0	—	—	—	262,0
К45а-1-2	4,1	—	23,3			27,9	298,8	—	—	—	57,6	4,3	—	38,8			399,5	—	—	—	426,9
К45а-1-4	4,1	—	23,3			27,9	298,8	—	—	—	57,6	4,3	—	38,8			399,5	—	—	—	426,9
К45а-1-6	4,1	—	23,3			27,9	298,8	—	—	—	57,6	4,3	—	38,8			399,5	—	—	—	426,9
К46а-1-2	5,3	—	34,1			39,4	549,6	—	—	—	66,8	9,6	—	32,8			658,8	—	3,4	3,4	701,6
К46а-1-4	5,3	—	34,1			39,4	549,6	—	—	—	66,8	9,6	—	32,8			658,8	—	3,4	3,4	701,6

Выборка стали на одну колонну кг. (продолжение)

Марка колонны	Закладные детали. Сталь ГОСТ 380-71*. Прокат С38/23. Профиль: ∠140×90×10	∠63×40×8	∠100×12	∠75×8	∠45×5	δ=25	δ=20	δ=18	δ=16	δ=12	δ=10	δ=8	Гайка М16	Гайка М12	Труба d=40	Итого	Сталь ГОСТ 5781-75. Класса А-I. ф мм: 20	Итого	Класса А-III. ф мм: 36	32	28	22	20	18	16	12	Итого	Итого	Всего
К43а-2-6	—	9,2	—	—	5,2	22,0	—	—	4,0	75,6	54,0	—	0,4	—	4,6	175,0	—	—	34,8	15,6	—	—	1,8	4,8	27,4	16,4	100,8	275,8	1213,4
К43б-2-6	—	9,2	—	—	5,2	22,0	—	—	4,0	75,6	54,0	—	0,4	—	4,6	175,0	—	—	36,0	15,6	—	—	1,8	4,8	27,4	16,4	102,0	277,0	1214,6
К44а-1-2	—	—	—	—	—	—	—	—	22,5	9,0	22,2	—	0,1	—	3,0	56,8	0,8	0,8	—	—	—	12,0	—	4,8	3,3	8,6	28,7	86,3	348,3
К44а-1-4	—	—	—	—	—	—	—	—	3,1	9,0	22,2	—	0,1	—	3,0	37,4	0,8	0,8	—	—	—	—	—	4,8	3,3	8,6	16,7	54,9	316,9
К44а-1-6	—	—	—	—	—	—	—	—	3,1	27,6	38,2	—	0,1	—	3,0	72,0	0,8	0,8	—	—	—	—	—	4,8	3,3	8,6	29,3	102,1	364,1
К45а-1-2	—	4,6	—	—	2,6	11,0	—	—	23,4	34,6	17,4	—	—	0,2	4,6	98,4	—	—	18,0	—	7,8	12,0	0,9	4,8	18,2	5,6	67,3	165,7	592,6
К45а-1-4	—	4,6	—	—	2,6	11,0	—	—	—	24,0	17,4	—	—	0,2	4,6	68,4	—	—	18,0	—	7,8	—	0,9	4,8	12,2	5,6	49,3	108,7	544,6
К45а-1-6	—	4,6	—	—	2,6	11,0	—	—	—	42,6	20,6	—	—	0,2	4,6	90,2	—	—	18,0	—	7,8	—	0,9	4,8	18,5	6,8	56,8	147,1	574,0
К46а-1-2	—	—	—	—	—	—	—	—	—	44,0	52,1	—	0,3	0,1	3,8	100,3	6,0	6,0	—	—	—	—	—	—	23,7	14,0	43,7	144,0	845,6
К46а-1-4	—	—	—	—	—	—	—	—	—	22,8	52,1	—	0,3	0,1	3,8	89,1	6,0	6,0	—	—	—	—	—	—	11,7	14,0	31,7	120,8	822,4

Примечание см. на листе 257

Копировал
Рук. группы

Шифр

Марка лист

Инв. №

Выборка стали на одну колонну кг.

Марка колонны	Арматурные изделия. Сталь ГОСТ-5781-75. Класса А-I ф мм						Арматурные изделия. Сталь ГОСТ-5781-75. Класса А-III ф мм										ГОСТ 380-71* Прокат С38/23 Профиль			Итого
	12	10	8			Итого	32	28	25	22	20	16	12	10			Итого	δ=12		Итого	
К46а-1-6	5,3	—	34,1			39,4	549,6	—	—	—	66,8	9,6	—	32,8			658,8	3,4		3,4	701,6
К69а-1-1	4,6	—	29,0			33,6	—	—	168,0	—	—	—	8,6	12,2			188,8	—		—	222,4
К69а-2-1	4,6	—	29,0			33,6	—	—	168,0	—	106,4	—	8,6	12,2			295,2	—		—	328,8
К69а-3-1	4,6	—	29,0			33,6	—	208,0	334,0	—	—	—	8,6	12,2			562,8	—		—	596,4
К69а-14-1	4,6	—	29,0			33,6	—	626,8	—	—	—	—	8,6	12,2			647,6	—		—	681,2
К69а-1-2	4,6	—	29,0			33,6	—	—	168,0	—	—	—	8,6	12,2			188,8	—		—	222,4
К69а-2-2	4,6	—	29,0			33,6	—	—	168,0	—	106,4	—	8,6	12,2			295,2	—		—	328,8
К69а-14-2	4,6	—	29,0			33,6	—	626,8	—	—	—	—	8,6	12,2			647,6	—		—	681,2
К69а-1-3	4,6	—	29,0			33,6	—	—	168,0	—	—	—	8,6	12,2			188,8	—		—	222,4
К69а-2-3	4,6	—	29,0			33,6	—	—	334,0	—	106,4	—	8,6	12,2			295,2	—		—	328,8

Выборка стали на одну колонну кг. (продолжение)

Марка колонны	Закладные детали. Сталь ГОСТ 380-71* Прокат С38/23 Профиль																Сталь ГОСТ 5781-75. Класса А-I ф мм		Итого	Сталь ГОСТ 5781-75. Класса А-III ф мм							Итого	Итого	Всего
	L140×90×10	L63×40×8	L100×12	L75×8	L45×5	δ=25	δ=20	δ=18	δ=16	δ=12	δ=10	δ=8	Гайка М16	Труба d=40	Гайка М12	Итого	20		Итого	36	32	28	20	18	16	12	Итого		
К46а-1-6	—	—	—	—	—	—	—	—	—	60,0	71,3	—	0,3	3,8	0,1	135,5	6,0		6,0	—	—	—	—	—	24,9	21,2	52,1	187,6	889,2
К69а-1-1	13,2	9,2	—	—	5,2	11,0	—	—	3,1	57,8	34,8	—	0,4	3,0	—	137,7	—		—	12,0	—	11,6	1,8	4,8	20,2	9,2	59,6	197,3	419,1
К69а-2-1	13,2	9,2	—	—	5,2	11,0	—	—	3,1	57,8	34,8	—	0,4	3,0	—	137,7	—		—	12,0	—	11,6	1,8	4,8	20,2	9,2	59,6	197,3	526,1
К69а-3-1	13,2	9,2	—	—	5,2	11,0	—	—	3,1	57,8	34,8	—	0,4	3,0	—	137,7	—		—	12,0	—	11,6	1,8	4,8	20,2	9,2	59,6	197,3	793,7
К69а-14-1	13,2	9,2	—	—	5,2	11,0	—	—	3,1	57,8	34,8	—	0,4	3,0	—	137,7	—		—	12,0	—	11,6	1,8	4,8	20,2	9,2	59,6	197,3	878,5
К69а-1-2	13,2	4,6	—	—	2,6	11,0	—	—	3,1	57,8	30,2	—	0,4	3,0	—	125,9	—		—	12,0	—	11,6	1,8	4,8	20,2	10,4	60,8	186,6	409,2
К69а-2-2	13,2	4,6	—	—	2,6	11,0	—	—	3,1	57,8	30,2	—	0,4	3,0	—	125,9	—		—	12,0	—	11,6	1,8	4,8	20,2	10,4	60,8	186,6	515,5
К69а-14-2	13,2	4,6	—	—	2,6	11,0	—	—	3,1	57,8	30,2	—	0,4	3,0	—	125,9	—		—	12,0	—	11,6	1,8	4,8	20,2	10,4	60,8	186,6	867,9
К69а-1-3	13,2	4,6	—	—	2,6	11,0	—	—	3,1	47,2	38,0	—	0,4	3,0	—	130,3	—		—	12,0	—	11,6	1,8	4,8	14,2	10,4	54,8	185,1	407,5
К69а-2-3	13,2	4,6	—	—	5,2	11,0	—	—	3,1	47,2	38,0	—	0,4	3,0	—	130,3	—		—	12,0	—	11,6	1,8	4,8	14,2	10,4	54,8	185,1	513,9

Гл. конструктор ин. Габуров
Нач. отдела Гаврилов
Нач. сектора Кочетёва
Рук. группы Кочетёва

ГСПИ-10

Инженер Гаврилов
Чертили: Уронгов, Кочетёва, Корнишина

Примечание см. на листе 257

ТК 1976

Выборка стали на одну колонну

1.420-12 Выпуск 3

Лист 272

15754-02 98

Выборка стали на одну колонну кг.

Марка колонны	Арматурные изделия. Сталь ГОСТ-5781-75. Класса А-I, ф мм: 12	10	8			Итого	Класса А-III, ф мм: 32	28	25	22	20	16	12	10			Итого	ГОСТ 380-71* Прокат С38/23. Профиль δ=20		Итого	Итого
К69а-3-3	4,62	—	29,0			33,6	—	208,0	334,0	—	—	—	8,6	12,2			562,8	—		—	596,4
К69а-1-4	4,62	—	29,0			33,6	—	—	168,0	—	—	—	8,6	12,2			188,8	—		—	222,4
К69а-2-4	4,62	—	29,0			33,6	—	—	168,0	—	106,4	—	8,6	12,2			295,2	—		—	328,8
К69а-1-5	4,62	—	29,0			33,6	—	—	168,0	—	—	—	8,6	12,2			188,8	—		—	222,4
К69а-2-5	4,62	—	29,0			33,6	—	—	168,0	—	106,4	—	8,6	12,2			295,2	—		—	328,8
К69а-1-6	4,62	—	29,0			33,6	—	—	168,0	—	—	—	8,6	12,2			188,8	—		—	222,4
К70а-1	4,62	—	31,0			35,6	—	—	168,0	—	—	—	17,2	12,2			197,4	—		—	233,0
К70а-2	4,62	—	31,0			35,6	—	—	336,0	—	—	—	17,2	12,2			365,4	—		—	401,0
К70а-3	4,62	—	31,0			35,6	—	305,6	—	—	—	—	17,2	12,2			335,0	—		—	370,6
К70а-14	4,62	—	31,0			35,6	—	421,6	—	—	—	—	17,2	12,2			451,0	—		—	486,6

Выборка стали на одну колонну кг. (продолжение)

Марка колонны	Закладные детали. Сталь ГОСТ 380-71* Прокат С38/23. Профиль: ∠140×90×10	163×8	∠100×12	∠75×8	∠45×5	δ=25	δ=20	δ=18	δ=16	δ=12	δ=10	δ=8	Гайка М16	Труба δ=40		Итого	Сталь ГОСТ 5781-75. Класса AI, ф мм: 20	Итого	Класса А-III, ф мм: 36	32	28	22	18	16	12		Итого	Итого	Всего
К69а-3-3	13,2	9,2	—	—	5,2	11,0	—	—	3,1	47,2	38,0	—	0,4	3,0		130,3	—	—	12,0	—	11,6	1,8	4,8	14,2	10,4		54,8	185,1	781,5
К69а-1-4	13,2	4,6	—	—	2,6	11,0	—	—	3,1	47,2	33,4	—	0,4	3,0		118,5	—	—	12,0	—	11,6	1,8	4,8	14,2	11,6		56,0	174,5	396,0
К69а-2-4	13,2	4,6	—	—	2,6	11,0	—	—	3,1	47,2	33,4	—	0,4	3,0		118,5	—	—	12,0	—	11,6	1,8	4,8	14,2	11,6		56,0	174,5	503,3
К69а-1-5	13,2	9,2	—	—	5,2	11,0	—	—	3,1	84,4	47,6	—	0,4	3,0		177,1	—	—	12,0	—	11,6	1,8	4,8	27,4	14,0		71,6	248,7	471,1
К69а-2-5	13,2	9,2	—	—	5,2	11,0	—	—	3,1	84,4	47,6	—	0,4	3,0		177,1	—	—	12,0	—	11,6	1,8	4,8	27,4	14,0		71,6	248,7	577,5
К69а-1-6	13,2	4,6	—	—	2,6	11,0	—	—	3,1	84,4	46,2	—	0,4	3,0		168,5	—	—	12,0	—	11,6	1,8	4,8	27,4	16,4		74,0	242,5	464,9
К70а-1	13,2	4,6	—	2,6	—	—	—	—	3,1	49,6	—	—	0,8	3,0		72,3	—	—	15,3	20,4	—	—	4,8	15,2	2,0		57,7	130,0	363,0
К70а-2	13,2	4,6	—	2,6	—	—	—	—	3,1	49,6	—	—	0,8	3,0		72,3	—	—	15,3	20,4	—	—	4,8	15,2	2,0		57,7	130,0	531,2
К70а-3	13,2	4,6	—	2,6	—	—	—	—	3,1	40,6	—	—	0,8	3,0		72,3	—	—	15,3	20,4	—	—	4,8	15,2	2,0		57,7	130,0	500,0
К70а-14	13,2	4,6	—	2,6	—	—	—	—	3,1	49,6	—	—	0,8	3,0		72,3	—	—	15,3	20,4	—	—	4,8	15,2	2,0		57,7	130,0	616,6

Примечание см на листе 257

Инв.№ подл. | Подпись и дата | Взам.инв.№

Выборка стали на одну колонну кг.

Марка колонны	Арматурные изделия. Сталь ГОСТ 5781-75. Класса А-I, ф мм: 12	10	8			Итого	Класса А-III, ф мм: 32	28	25	22	20	16	12	10			Итого	ГОСТ 380-71*. Прокат С38/23. Профиль δ=20		Итого	Итого
К70а-1-1; К70а-1-2	4,6	—	31,0			35,6	—	—	168,0	—	—	—	17,2	12,2			197,4	—		—	233,0
К70а-2-1; К70а-2-2	4,6	—	31,0			35,6	—	—	336,0	—	—	—	17,2	12,2			365,4	—		—	401,0
К70а-3-1; К70а-3-2	4,6	—	31,0			35,6	—	305,6	—	—	—	—	17,2	12,2			335,0	—		—	370,6
К70а-14-1; К70а-14-2	4,6	—	31,0			35,6	—	421,6	—	—	—	—	17,2	12,2			451,0	—		—	486,6
К70а-2-3	4,6	—	31,0			35,6	—	—	336,0	—	—	—	17,2	12,2			365,4	—		—	401,0
К70а-3-3	4,6	—	31,0			35,6	—	305,6	—	—	—	—	17,2	12,2			335,0	—		—	370,6
К70а-14-3	4,6	—	31,0			35,6	—	421,6	—	—	—	—	17,2	12,2			451,0	—		—	486,6
К70а-2-5	4,6	—	31,0			35,6	—	—	336,0	—	—	—	17,2	12,2			365,4	—		—	401,0
К70а-3-5	4,6	—	31,0			35,6	—	305,6	—	—	—	—	17,2	12,2			335,0	—		—	370,6
К70а-2-6	4,6	—	31,0			35,6	—	—	336,0	—	—	—	17,2	12,2			365,4	—		—	401,0
К70а-3-6	4,6	—	31,0			35,6	—	305,6	—	—	—	—	17,2	12,2			335,0	—		—	370,6

Выборка стали на одну колонну кг. (продолжение)

Марка колонны	Закладные детали. Сталь ГОСТ 380-71*. Прокат С38/23. Профиль: ∠140×90×10	∠75×8	∟100×12	δ=25	δ=18	δ=16	δ=12	δ=10	Шайба М16	Трубы ⌀=40						Итого	Сталь ГОСТ 5781-75. Класса А-I, ф мм: 20		Итого	Класса А-III, ф мм: 36	32	18	16	12	10		Итого	Итого	Всего
К70а-1-1; К70а-1-2	13,2	2,6	—	—	—	3,1	70,8	—	0,8	3,0						93,5	—		—	15,3	20,4	4,8	27,2	2,0	—		69,7	163,2	396,2
К70а-2-1; К70а-2-2	13,2	2,6	—	—	—	3,1	70,8	—	0,8	3,0						93,5	—		—	15,3	20,4	4,8	27,2	2,0	—		69,7	163,2	564,2
К70а-3-1; К70а-3-2	13,2	2,6	—	—	—	3,1	70,8	—	0,8	3,0						93,5	—		—	15,3	20,4	4,8	27,2	2,0	—		69,7	163,2	533,8
К70а-14-1; К70а-14-2	13,2	2,6	—	—	—	3,1	70,8	—	0,8	3,0						93,5	—		—	15,3	20,4	4,8	27,2	2,0	—		69,7	163,2	649,8
К70а-2-3	13,2	2,6	4,8	35,2	11,2	3,1	82,8	—	0,8	3,0						156,8	—		—	23,7	20,4	4,8	15,2	2,0	—		66,1	222,8	623,8
К70а-3-3	13,2	2,6	4,8	35,2	11,2	3,1	82,8	—	0,8	3,0						156,8	—		—	23,7	20,4	4,8	15,2	2,0	—		66,1	222,8	593,4
К70а-14-3	13,2	2,6	4,8	35,2	11,2	3,1	82,8	—	0,8	3,0						156,8	—		—	23,7	20,4	4,8	15,2	2,0	—		66,1	222,8	709,4
К70а-2-5	13,2	2,6	—	—	—	3,1	82,8	32,0	0,8	3,0						141,5	—		—	15,3	20,4	4,8	28,4	14,0	—		82,9	224,4	625,4
К70а-3-5	13,2	2,6	—	—	—	3,1	82,8	32,0	0,8	3,0						141,5	—		—	15,3	20,4	4,8	28,4	14,0	—		82,9	224,4	595,0
К70а-2-6	13,2	2,6	—	—	—	3,1	124,0	—	0,8	3,0						178,7	—		—	15,3	20,4	4,8	41,6	14,0	—		96,1	274,8	675,8
К70а-3-6	13,2	2,6	—	—	—	3,1	124,0	—	0,8	3,0						178,7	—		—	15,3	20,4	4,8	41,6	14,0	—		96,1	274,8	645,4

Примечание см. на листе 257

ТК 1976

Выборка стали на одну колонну

1.420-12 Выпуск 3

Лист 274

15754-02

100

Нач. отдела Шишкин
Нач. сектора Жилин
Рук. группы Кан
Проверил Уранов Чеченёва Корнюшина
Разраб. Костенко

Выборка стали на одну колонну кг.

Марка колонны	Арматурные изделия																				Итого
	Сталь ГОСТ 5781-75																	ГОСТ 380-71х			
	Класса А-I						Класса А-III											Прокат С38/23			
	Ф мм					Итого	Ф мм										Итого	Профиль		Итого	
	12	10	8				32	28	25	22	20	16	12	10					δ=12		
К42а-2-1	—	—	10,8			10,8	—	243,2	—	—	—	—	—	21,4			264,6		—	—	275,4
К42а-2-3	—	—	10,8			10,8	—	243,2	—	—	—	—	—	21,4			264,6		—	—	275,4
К42а-2-5	—	—	10,8			10,8	—	243,2	—	—	—	—	—	21,4			264,6		—	—	275,4
К44а-2-2	—	—	12,0			12,0	—	257,6	—	—	—	—	—	21,4			279,0		—	—	291,0
К44а-2-4	—	—	12,0			12,0	—	257,6	—	—	—	—	—	21,4			279,0		—	—	291,0
К44а-2-6	—	—	12,0			12,0	—	257,6	—	—	—	—	—	21,4			279,0		—	—	291,0
К46а-2-2	—	—	33,0			33,0	—	423,0	—	—	54,5	9,6	5,3	31,8			524,2		3,4	3,4	560,6
К46а-2-4	—	—	33,0			33,0	—	423,0	—	—	54,5	9,6	5,3	31,8			524,2		3,4	3,4	560,6
К46а-2-6	—	—	33,0			33,0	—	423,0	—	—	54,5	9,6	5,3	31,8			524,2		3,4	3,4	560,6

Выборка стали на одну колонну кг. (продолжение)

Марка колонны	Закладные детали																												Всего
	Сталь ГОСТ 380-71х																Сталь ГОСТ 5781-75												
	Прокат С38/23																Класса А-I		Класса А-III								Итого	Итого	
	Профиль															Итого	Ф мм	Итого	Ф мм										
	L 140×90×10	L 63×40×8	L 100×12	L 75×8	L 45×5	δ=25	δ=20	δ=18	δ=16	δ=12	δ=10	δ=8	Гайка М16	Труба d=40	Гайка М12		20		36	32	28	22	20	18	16	12			
К42а-2-1	—	—	—	—	—	—	—	—	23,2	9,0	20,8	—	0,3	3,0	—	56,3	—	—	—	—	—	12	0,8	4,6	3,3	5,6	26,3	82,6	358,0
К42а-2-3	—	—	—	—	—	—	—	—	3,8	9,0	20,8	—	0,3	3,0	—	36,9	—	—	—	—	—	—	0,8	4,6	3,3	5,6	14,3	51,2	326,6
К42а-2-5	—	—	—	—	—	—	—	—	3,8	27,6	24,6	—	0,3	3,0	—	59,3	—	—	—	—	—	—	0,8	4,6	9,9	6,2	21,5	80,7	356,1
К44а-2-2	—	—	—	—	—	—	—	—	23,2	9,0	24,6	—	0,3	3,0	—	60,1	—	—	—	—	—	12	0,8	4,6	3,3	6,2	26,9	87,0	378,0
К44а-2-4	—	—	—	—	—	—	—	—	3,8	9,0	24,6	—	0,3	3,0	—	40,7	—	—	—	—	—	—	0,8	4,6	3,3	6,2	14,9	55,9	346,9
К48а-2-6	—	—	—	—	—	—	—	—	3,8	27,6	32,2	—	0,3	3,0	—	66,9	—	—	—	—	—	—	0,8	4,6	9,9	7,4	22,7	89,6	380,6
К46а-2-2	—	—	—	—	—	—	—	—	—	44,0	52,1	—	0,2	3,8	0,2	100,3	6,0	—	—	—	—	—	—	—	23,8	14,0	43,8	144,1	704,7
К46а-2-4	—	—	—	—	—	—	—	—	—	22,8	52,1	—	0,2	3,8	0,2	79,1	6,0	—	—	—	—	—	—	—	11,8	14,0	31,8	110,9	671,5
К46а-2-6	—	—	—	—	—	—	—	—	—	60,0	71,3	—	0,2	3,8	0,2	187,6	6,0	—	—	—	—	—	—	—	24,9	21,2	46,7	234,3	794,9

Примечание см. на листе 257

ТК 1976	Выборка стали на одну колонну	1.420-12 Выпуск 3	
		Лист	275

Нач. сектора Рук. группы Чечелёва Корнюшина

15754-02 101

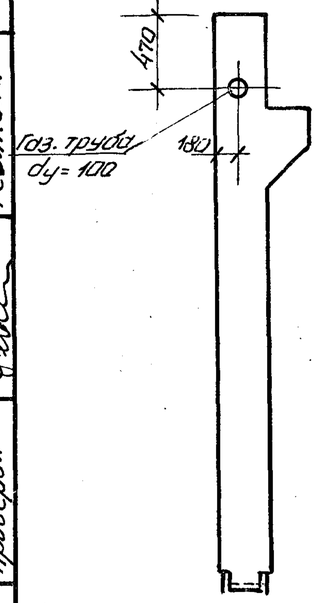

К25д

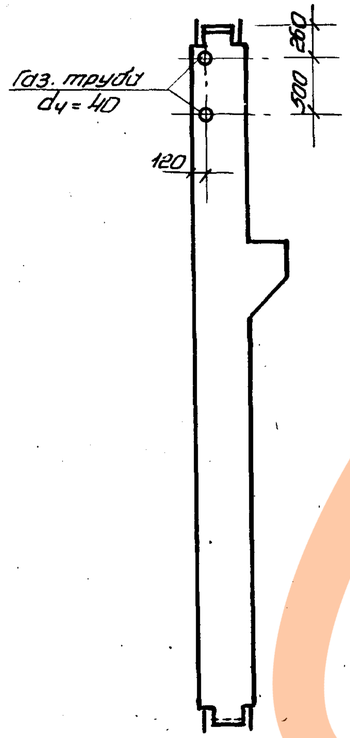

К31д

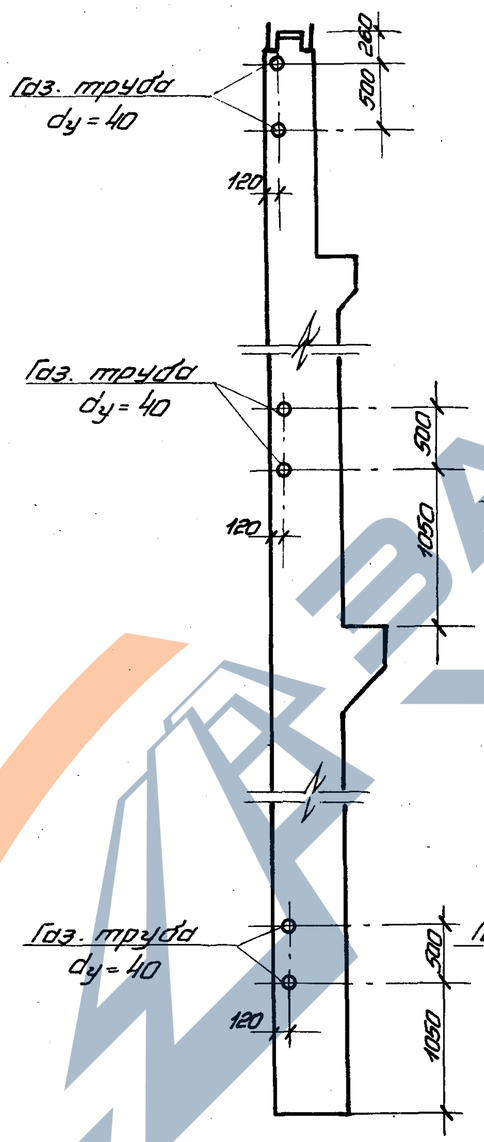

К33д

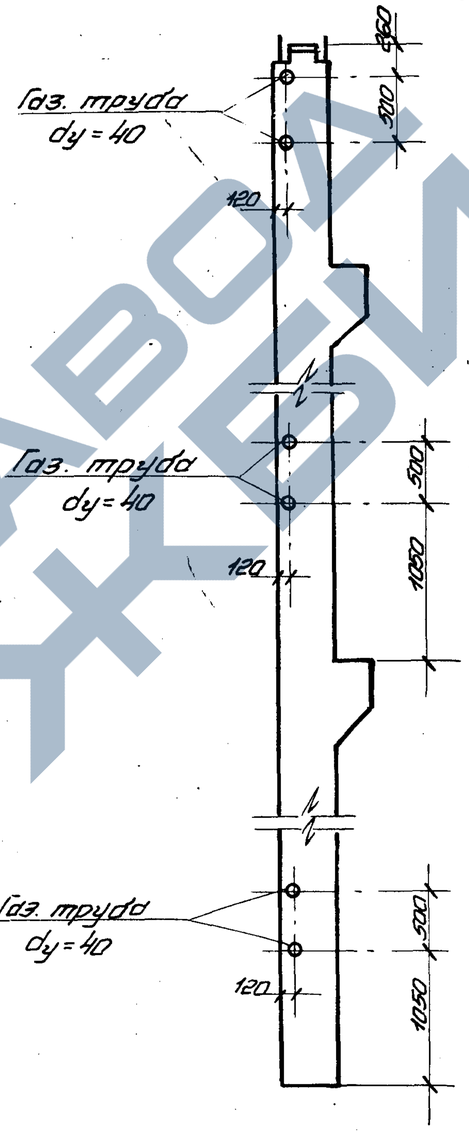

К27д

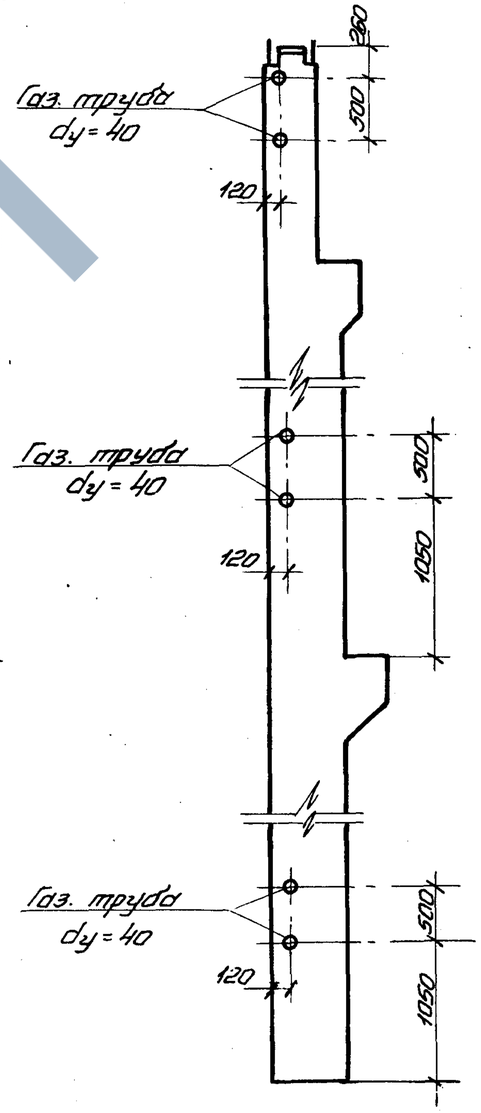

К29д

ЦНИИПРОМЗДАНИИ
Москва

Рук. группы	Галеников	
Ст. техник	Козлова	
Проверил	Ребрикина	

ТК 1976	Примеры устройства отверстий для пропуска труб отопления в колонных типоразмеров К25д, К27д, К29д, К31д, К33д при перекрытиях типа 1	1.420-12 выпуск 3	
		Лист	276

15754-02

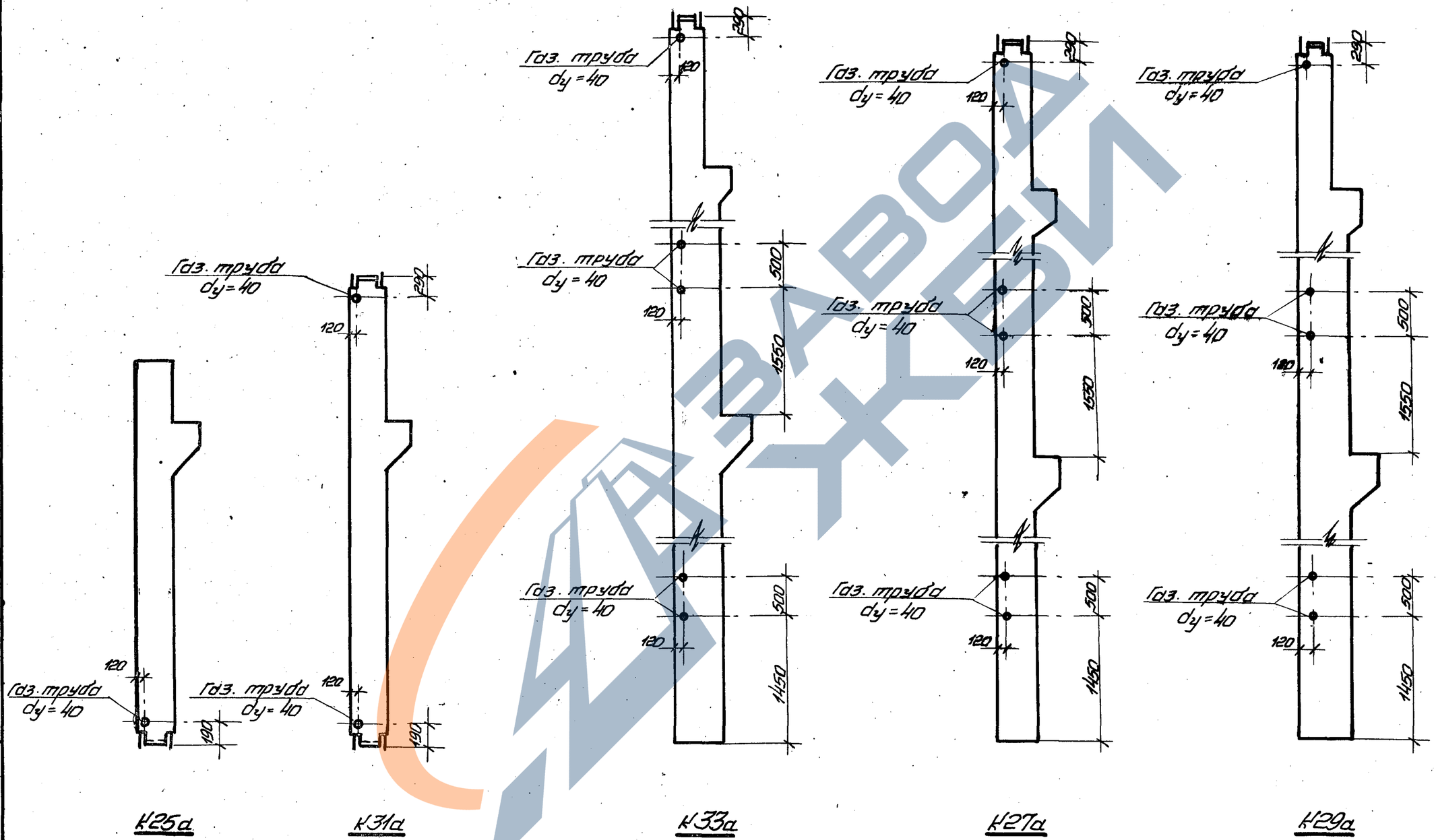

Рук. ОТК-1		Выжигин	
Гл. специалист		Смилянский	
Рук. группы		Галеенков	
Ст. техник		Козлова	
Проверил		Ревякина	

Госстрой СССР
ЦНИИПРОМЗДАНИЙ
Москва

ТК 1976	Примеры устройства отверстий для пропуска труб отопления в колоннах типоразмеров К25а, К27а, К29а, К31а, К33а при перекрытиях типа 2	1.420-12 Выпуск 3	
		Лист	277

ПК 8-3

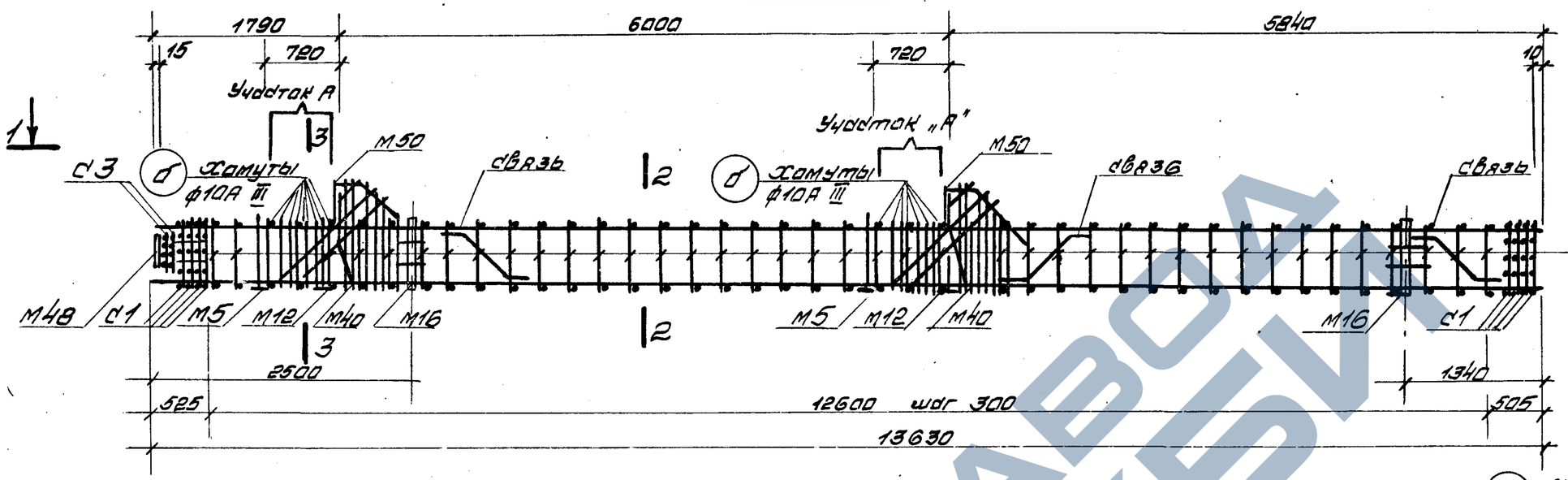

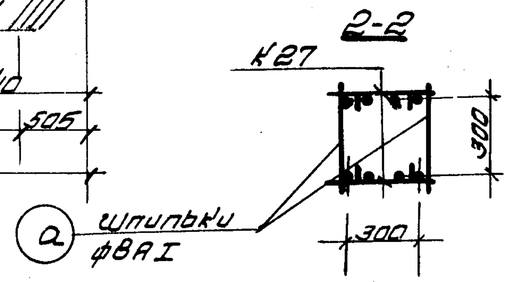

Спецификация марок арматурных изделий и закладных деталей на один пространственный каркас

Марка простр. каркаса	Марка изделия	Кол. шт	№ листа	Марка простр. каркаса	Марка изделия	Кол. шт	№ листа
ПК8-3	КР7	2	207	ПК8-3 (продолжение)	б	28	280
	М5	2	выпуск 5		связь	2	281
	М12	2			66	2	217
	М13	2			67	4	
	М14	2			68	4	
	М16	2			69	2	
	М40	2			70	2	
	М42	16			71	2	
	М48	1			72	2	
	М50	2					
	С1	8	216				
	С3	2					
	а	74	280		Масса ПК8-3		801,6

Примечания:

1. При отсутствии необходимого сварочного оборудования плоские каркасы объединяются в пространственные с помощью соединительных стержней шпилек поз „а" которые крепятся к плоским каркасам вязальной проволокой. Применение дуговой сварки при образовании пространственного каркаса в местах пересечения стержней запрещается.
2. На листе дан пример откорректированного чертежа, спецификация арматурных изделий и закладных деталей на пространственный каркас ПК8-3
3. На участке „А" поз. „2" и поз 58 учащенным шагом заменяются замкнутыми хомутами ф10А III (поз. „б").
4. Для придания каркасу при транспортировании необходимой пространственной жесткости предусмотрено установка связей см. лист 281.
5. Узел каркаса, связи спецификацию и выборку стали на дополнительные арматурные изделия см. на листах 280, 281.

ТК 1976	Пример изготовления вязаного пространственного каркаса при помощи шпилек.	1.420-12 выпуск 3	
		Лист	278

Рук. группы Корнюшина

15754-02 104

ПК-18

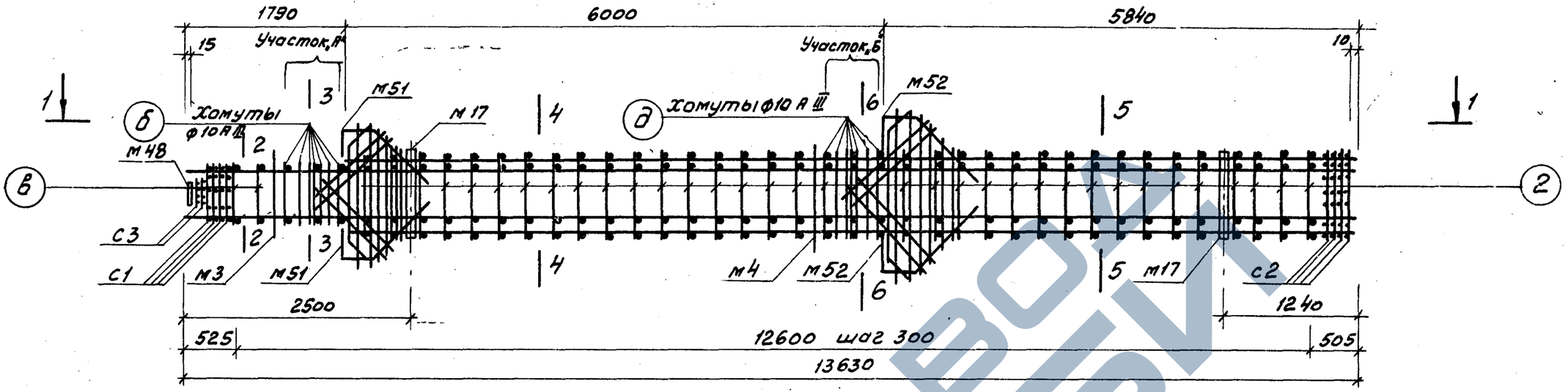

1-1

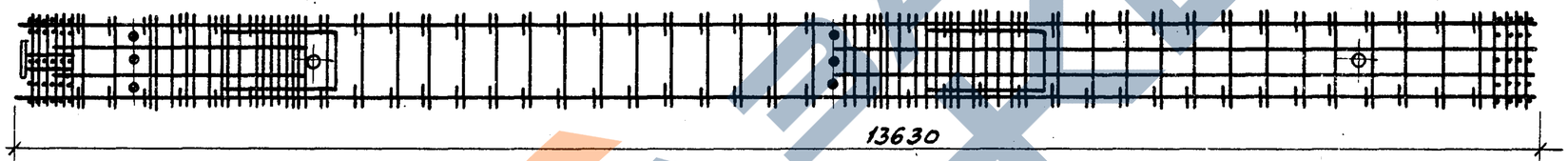

хомуты обвязать вязальной проволокой

Спецификация марок арматурных изделий и закладных деталей на один пространственный каркас

Марка простр. каркаса	Марка изделия	кол. шт	№ листа
ПК-18	кр24	2	209
	кр26	2	210
	м3	1	Выпуск 5
	м4	1	
	м17	2	
	м48	1	
	м51	2	
	м52	2	
	с1	4	216
	с2	4	
	с3	2	
	б	14	280

Марка простр. каркаса	Марка изделия	кол. шт.	№ листа
ПК-18	в	4	280
	д	14	
	е	66	
	66	4	217
	67	8	
	77	2	
	83	2	218
	84	1	
	85	2	
	86	2	
	87	2	
	Масса ПК-18		799,9

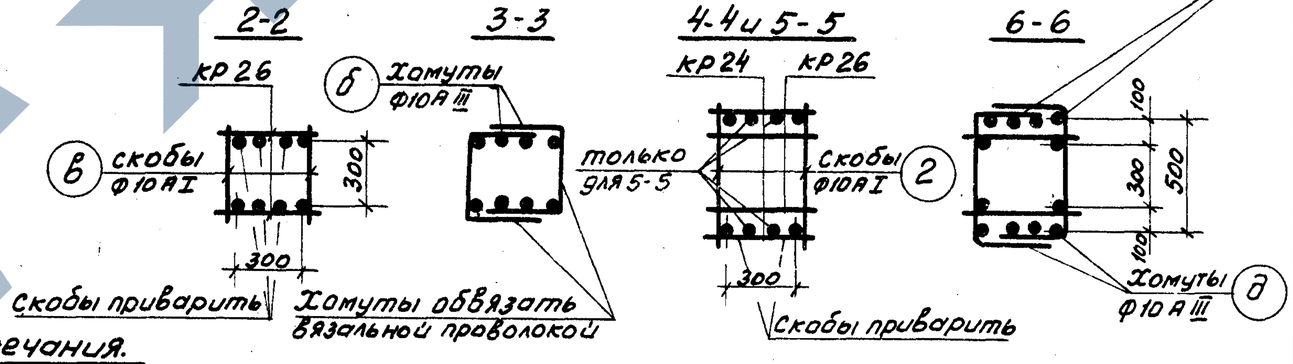

Примечания.

1. При отсутствии необходимого сварочного оборудования плоские каркасы объединяются в пространственные с помощью соединительных скоб ф10 А I, которые привариваются к поперечным стержням плоских каркасов дуговой сваркой.
2. На листе дан пример откорректированного чертежа спецификация арматурных изделий и закладных деталей на пространственный каркас ПК18
3. На участках „А" и „Б" поз. 2, 65, 58, 59 с учащенным шагом заменяются замкнутыми хомутами ф10 А III (поз. „б" и „д")
4. Сварку скоб поз „в" с поперечными стержнями плоских каркасов выполнять электродами типа Э42 т
5. Узел каркаса, спецификацию и выборку стали на дополнительные арматурные изделия см. на листах 280, 281

ТК 1976	Пример изготовления пространственного каркаса при помощи скоб.	1.420-12 Выпуск 3
		Лист 279

Гл. констр. ин.	Смирнов	
Нач. отдела	Уранов	
Нач. сектора	Чечелёва	
Рук. группы	Корнюшина	
Инженер	Проверил	Сабурова, Горячева

Шифр

Марка-лист

Инв. №

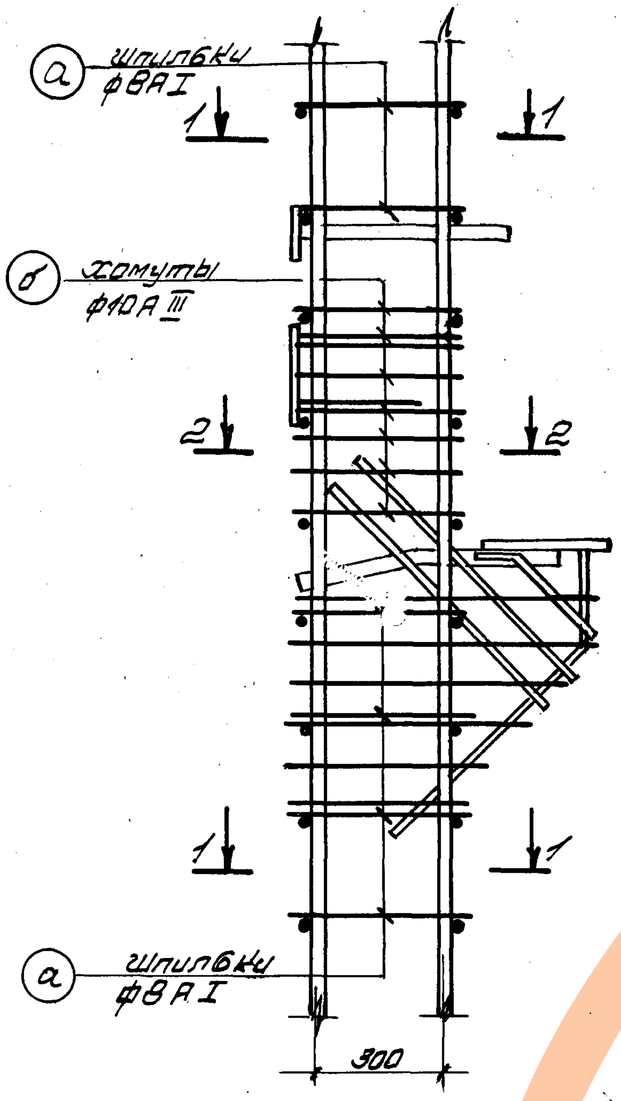

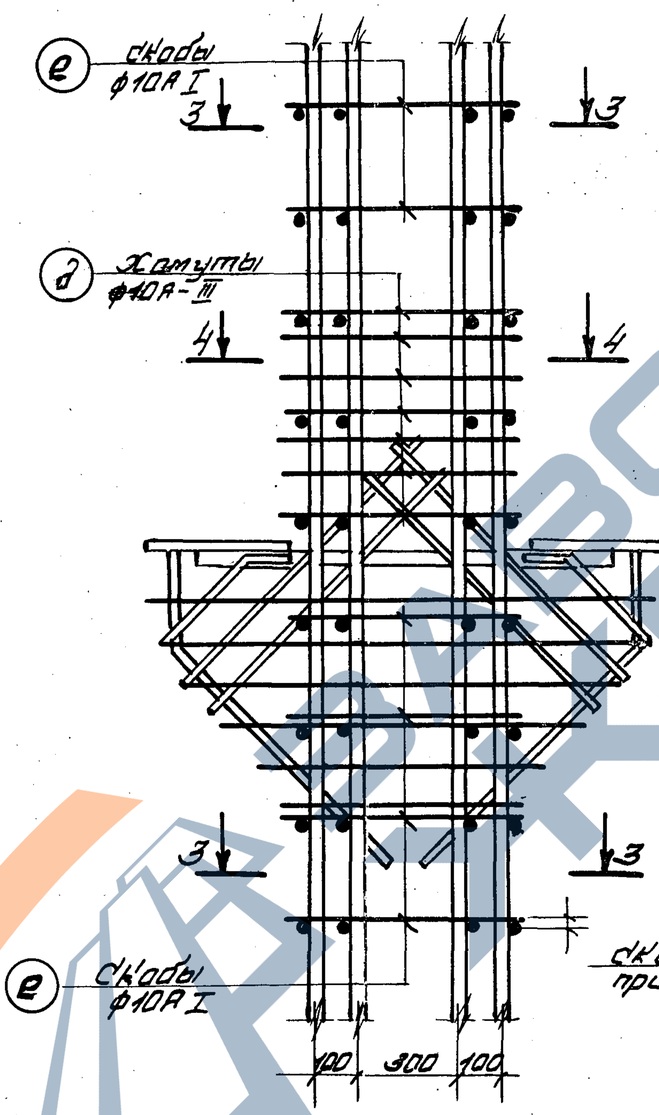

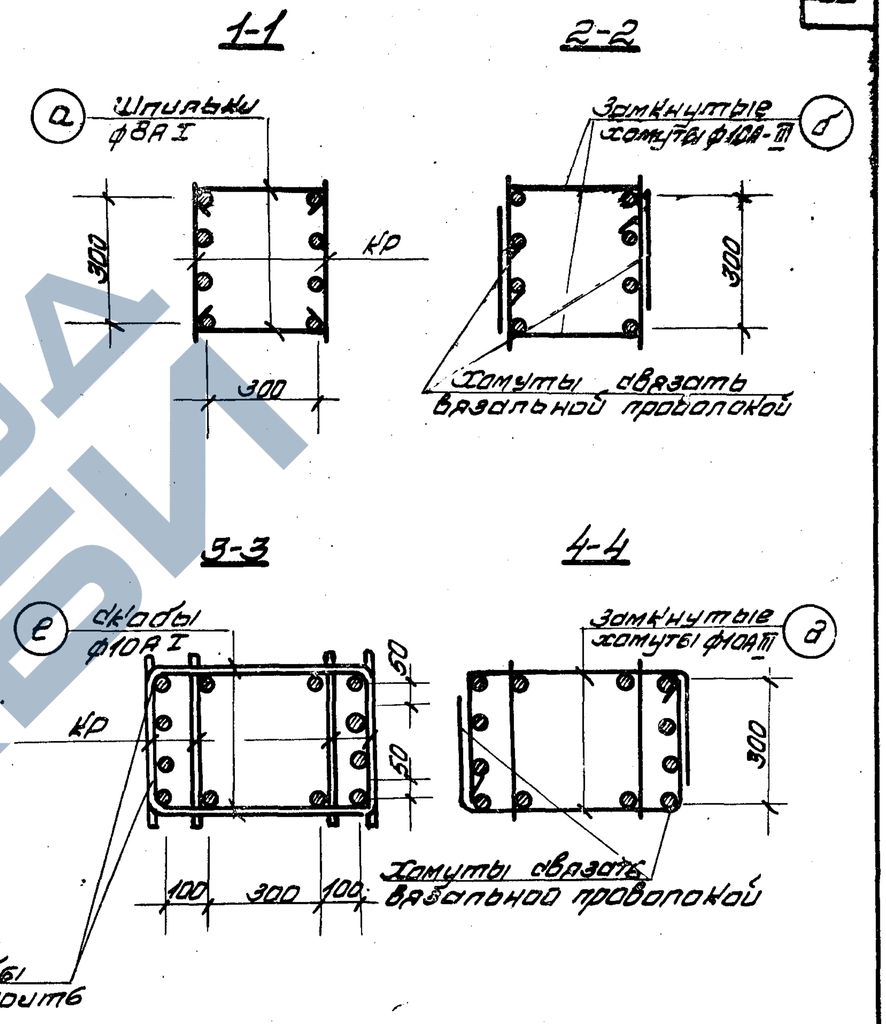

Спецификация и выборка стали на одно дополнительное арматурное изделие

Сечение колонны	Наименов. изделия	№ поз	Эскиз	ф мм	Длина мм	Кол. шт.	Общая м	Выборка стали ф мм	Выборка стали Длина м	Выборка стали Масса кг
40×40	Шпилька	а	R=14 325	8АI	450	1	0,4	8АI	0,4	0,2
	Хомут	б	300 R=16 300 300	10АIII	950	1	1,0	10АIII	1,0	0,6
	Скоба	в	80 R=15 300 80	10АI	510	1	0,5	10АI	0,5	0,3
40×60	Шпилька	г	R=16 525	8АI	650	1	0,7	8АI	0,7	0,3
	Хомут	д	300 R=16 500 300	10АIII	1150	1	1,2	10АIII	1,2	0,7
	Скоба	е	80 R=15 500 80	10АI	710	1	0,7	10АI	0,7	0,4

Примечания:

1. Пространственные каркасы ПК8-3, ПК18 см. на листах 278 и 279.
2. На листе дана спецификация дополнительных арматурных изделий для случаев образования пространственных каркасов при помощи шпилек или скоб.

ТК 1976	Узлы пространственных каркасов ПК8-3, ПК18.	1.420-12 Выпуск 3	Лист 280

Нач. сектора Рук. группы | Чечелева Корнюшина

15754-02 106

https://zavodjbi.com/

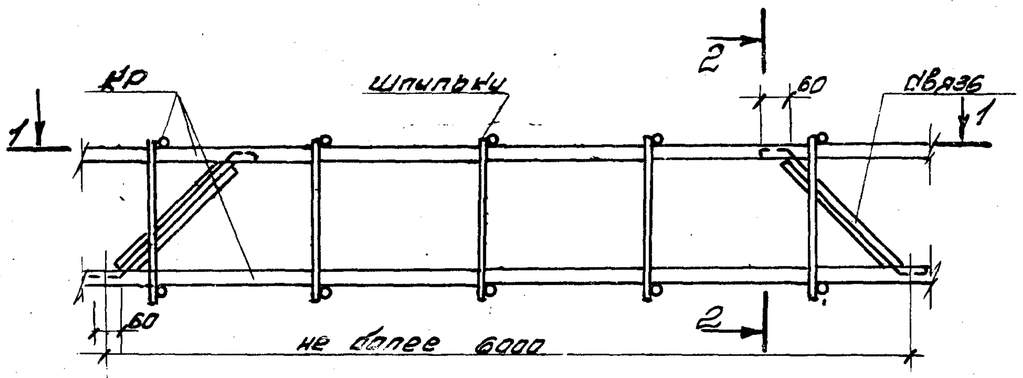

Пространственный каркас для колонн 400×400

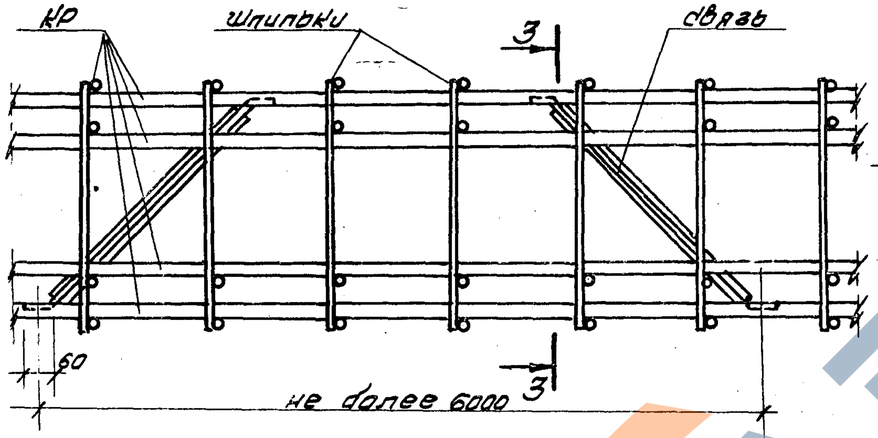

Пространственный каркас для колонн 400×600

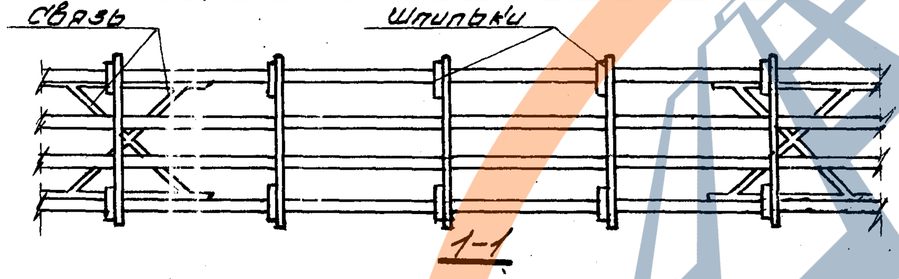

1-1

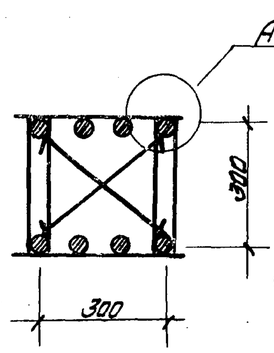

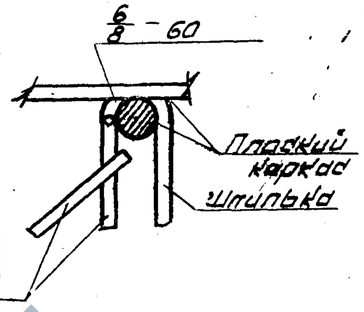

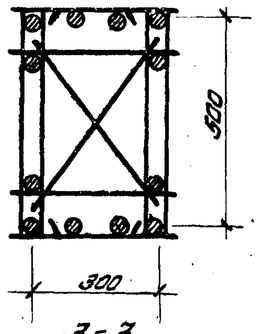

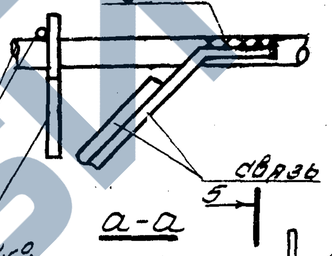

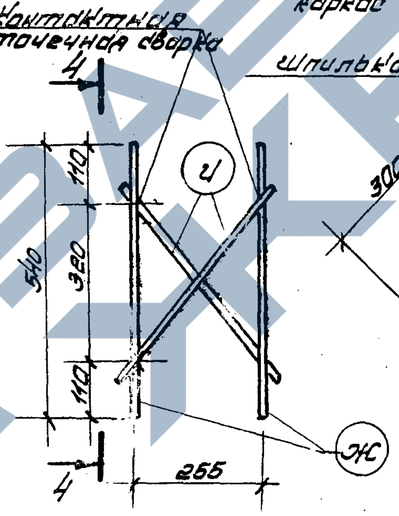

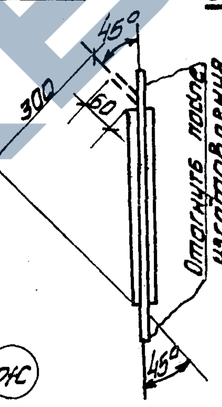

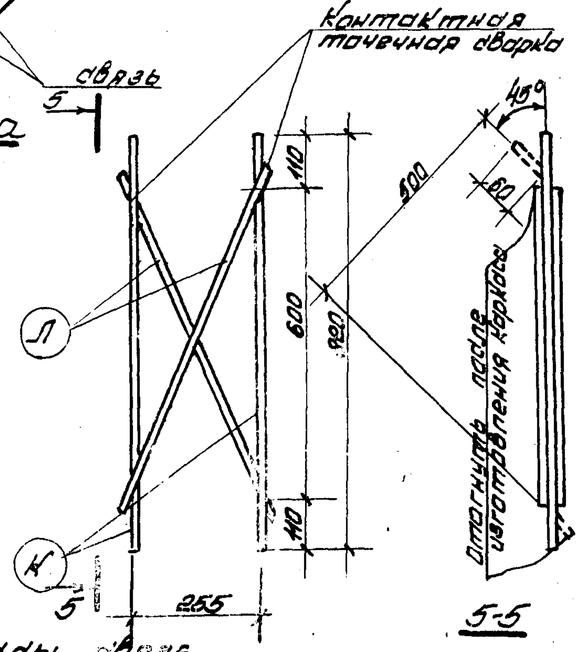

Сварные каркасы связ

Спецификация и выборка стали на одну связь

Марка изделия	№ поз.	Эскиз	ф мм	Длина мм	Кол. шт	Общая длина м	Выборка стали ф мм	Выборка стали Длина м	Выборка стали Масса кг
связь для колонн сеч. 400×400	Ж		12AI	540	2	1,1	12AI	2,0	1,8
	И		12AI	460	2	0,9	Итого		1,8
связь для колонн сеч. 400×600	К		12AI	820	2	1,6	12AI	3,0	2,7
	Л		12AI	700	2	1,4	Итого		2,7

Примечания:

1. В пространственном каркасе, образованном с помощью шпилек (см. лист 288), следует предусматривать связи для придания каркасу необходимой пространственной жесткости при транспортировании. Связи привариваются угловой сваркой к крайним продольным стержням плоских каркасов на расстоянии не реже 6 м и не менее двух на один пространственный каркас.
2. Связи изготавливаются с помощью контактной точечной сварки из стержней ф12AI.
3. Связи приварить к рабочей арматуре плоских каркасов электродами типа Э50А-Ф.

ТК 1976г.	Устройство связей в пространственном каркасе, образованном с помощью шпилек.	20-12 Выпуск 3
		Лист 281

15754-02 (107)

Гл. констр. ин. Сабурова
Нач. отдела Гарячева
Нач. сектора Яшина
Рук. группы Карпинчик
Инженер Сабурова
Проверил Гарячева
Смирнов
Уранов
Чечелёва
Карпинчик
Инв. № подл. | Подпись и дата | Взам. инв. №