ТИПОВЫЕ СТРОИТЕЛЬНЫЕ КОНСТРУКЦИИ, ИЗДЕЛИЯ И УЗЛЫ

СЕРИЯ 1.041.1-3

СБОРНЫЕ ЖЕЛЕЗОБЕТОННЫЕ МНОГОПУСТОТНЫЕ ПЛИТЫ ПЕРЕКРЫТИЙ МНОГОЭТАЖНЫХ ОБЩЕСТВЕННЫХ ЗДАНИЙ ПРОИЗВОДСТВЕННЫХ И ВСПОМОГАТЕЛЬНЫХ ЗДАНИЙ ПРОМЫШЛЕННЫХ ПРЕДПРИЯТИЙ

ВЫПУСК 9

ПЛИТЫ ДЛИНОЙ 6850 ММ, АРМИРОВАННЫЕ НАПРЯГАЕМЫМИ АРМАТУРНЫМИ КАНАТАМИ КЛАССА К-7 И ВЫСОКОПРОЧНОЙ ПРОВОЛОКОЙ КЛАССА Вр-II, ИЗ ТЯЖЕЛОГО И ЛЕГКОГО БЕТОНОВ

РАБОЧИЕ ЧЕРТЕЖИ

24715
ЦЕНА 3-72

https://zavodjbi.com/

https://zavodjbi.com/

ЗАВОД ЖБИ

ЦЕНТРАЛЬНЫЙ ИНСТИТУТ ТИПОВОГО ПРОЕКТИРОВАНИЯ
ГОССТРОЯ СССР

Москва, А-445, Смольная ул., 22

Сдано в печать III 1991 года

Заказ № 1120 Тираж 3980 экз

https://zavodjbi.com/

ТИПОВЫЕ СТРОИТЕЛЬНЫЕ КОНСТРУКЦИИ, ИЗДЕЛИЯ И УЗЛЫ

СЕРИЯ 1.041.1-3

СБОРНЫЕ ЖЕЛЕЗОБЕТОННЫЕ МНОГОПУСТОТНЫЕ ПЛИТЫ ПЕРЕКРЫТИЙ МНОГОЭТАЖНЫХ ОБЩЕСТВЕННЫХ ЗДАНИЙ ПРОИЗВОДСТВЕННЫХ И ВСПОМОГАТЕЛЬНЫХ ЗДАНИЙ ПРОМЫШЛЕННЫХ ПРЕДПРИЯТИЙ

ВЫПУСК 9

ПЛИТЫ ДЛИНОЙ 6850 ММ, АРМИРОВАННЫЕ НАПРЯГАЕМЫМИ АРМАТУРНЫМИ КАНАТАМИ КЛАССА К-7 И ВЫСОКОПРОЧНОЙ ПРОВОЛОКОЙ КЛАССА ВР-II, ИЗ ТЯЖЕЛОГО И ЛЕГКОГО БЕТОНОВ

РАБОЧИЕ ЧЕРТЕЖИ

РАЗРАБОТАНЫ:

ЦНИИПРОМЗДАНИЙ ГОССТРОЯ СССР

Гл. инженер ин-та — В.В. ГРАНЕВ

Нач. отдела — Э. КОДЫШ

Гл. инж. проекта — А. МУЗЫКО

УТВЕРЖДЕНЫ:

Главным управлением проектирования Госстроя СССР письмо 5/6-797 от 19.09.90 г.

Введены в действие ЦНИИпромзданий с 01.03.91 г. приказ N 110 от 25.09.90 г.

© ЦИТП Госстроя СССР, 1991

24715 2

Обозначение документа	Наименование	Стр.
1.041.1 – 3.9 – ТО	Техническое описание	2
1.041.1 – 3.9 – НИ	Номенклатура плит	6
1.041.1 – 3.9 – Д1	Плита рядовая ПК68.15-	8
– РС1	Ведомость расхода стали, кг	15
1.041.1 – 3.9 – Д2	Плита связевая ПК68.15 –	16
– РС2	Ведомость расхода стали, кг	23
1.041.1 – 3.9 – Д3	Плита рядовая ПК68.12 –	24
– РС3	Ведомость расхода стали, кг	31
1.041.1 – 3.9 – Д4	Плита пристенная ПК68.12 –	32
– РС4	Ведомость расхода стали, кг	38
1.041.1 – 3.9 – Д5	Плита пристенная ПК68.9 –	39
– РС5	Ведомость расхода стали, кг	45
– Д6	Сетка С1, С2	46
– Д7	Сетка С3	46
– Д8	Сетка С4, С5	47
– Д9	Сетка С6, С7	47

Взам.инв.№ | Подпись и дата | Инв.№ подл.

ГИП	Музыко	Подпись	1.041.1 – 3.9	
Н.контр.	Музыко	"	Содержание	Стадия: Р; Лист: ; Листов: 1 — ЦНИИПРОМЗДАНИЙ

Техническое описание

1. Общие сведения

1.1. Данный выпуск содержит рабочие чертежи многопустотных плит перекрытий длиной 6850 мм, шириной 1490, 1190 и 940 мм и должен рассматриваться совместно с выпусками 0 и 4 настоящей серии.

1.2. Для плит предусмотрено применение тяжелого бетона классов В30, В35,

1.3. Напрягаемая арматура принята из стали класса К-7 по ГОСТ 13840-68 и Вр-II по ГОСТ 7348-81.

1.4. Значения допустимых нагрузок, классы бетона, величины предварительного напряжения в арматуре приведены в табл. 1.

1.5. Номенклатура плит содержит следующие конструкции:

– рядовые плиты шириной 1490 и 1190 мм;

– пристенные плиты шириной 1190 и 940 мм, устанавливаемые по крайним рядам колонн;

– связевые плиты шириной 1490 мм, устанавливаемые по средним рядам колонн.

1.6. Плиты рассчитаны на вертикальные равномерно распределенные нагрузки (см. выпуск 0 настоящей серии). Пристенные и связевые плиты, кроме того, рассчитаны на восприятие горизонтального знакопеременного усилия в диске перекрытия, равного 980 кН.

1.7. Расчет плит производился в соответствии с требованиями СНиП 2.03.01-84*.

Взам.инв.№ | Подпись и дата | Инв.№ подл.

ГИП	Музыко	Подпись	1.041.1 – 3.9 – ТО	
Н.контр.	Музыко	"	Техническое описание	Стадия: Р; Лист: 1; Листов: 4 — ЦНИИПРОМЗДАНИЙ

https://zavodjbi.com/

Таблица 1

Класс напрягаемой арматуры	Марка плиты	Равномерно распределенная нагрузка без учета собственного веса при коэффициенте надежности по нагрузке, кПа		Класс бетона	Передаточная прочность $R_{вр}$, МПа	Количество и диаметр напрягаемой арматуры	Предварительное напряжение σ_{sp} перед бетонированием, МПа
		$\gamma_f = 1$	$\gamma_f > 1$				
1	2	3	4	5	6	7	8
К-7	ПК68.15-12К7 ПК68.15-12К7-2	10.4	12,50	В30	21	5ф15	1000
	ПК68.12-12К7 ПК68.12-12К7-1	10,0	12.10			4ф15	1000
	ПК68.9-12К7-1	10.4	12.50			3ф15	1100
Вр-II	ПК68.15-5ВрII ПК68.15-5ВрII-2	4.5	5.50	В30	21	18ф5	1000
	ПК68.15-8ВрII ПК68.15-8ВрII-2	7.0	8.50			24ф5	1000
	ПК68.15-10ВрII ПК68.15-10ВрII-2	8.3	10.00			28ф5	1000
	ПК68.15-12ВрII ПК68.15-12ВрII-2	10.0	12.00	В35	24.5	32ф5	1100
	ПК68.12-5ВрII	4.5	5.50	В30	21	14ф5	1000
	ПК68.12-6ВрII-1	5.0	6.00			15ф5	1000
	ПК68.12-8ВрII	7.0	8.50			19ф5	1000
	ПК68.12-10ВрII	8.3	10.00			23ф5	1000
	ПК68.12-12ВрII ПК68.12-12ВрII-1	10.0	12.00			27ф5	1000
	ПК68.9-6ВрII-1	5,0	6.00			13ф5	1000
	ПК68.9-11ВрII-1	9.7	11.70	В35	24.5	20ф5	1100

Продолжение таблицы 1

Класс напрягаемой арматуры	Марка плиты	Равномерно распределенная нагрузка без учета собственного веса при коэффициенте надежности по нагрузке, кПа		Класс бетона	Передаточная прочность $R_{вр}$, МПа	Количество и диаметр напрягаемой арматуры	Предварительное напряжение σ_{sp} перед бетонированием, МПа
		$\gamma_f = 1$	$\gamma_f > 1$				
1	2	3	4	5	6	7	8
К-7	ПК68.15-11К7Л ПК68.15-11К7Л-2	9.4	11,30	В30	21	5ф15	1000
	ПК68.12-12К7Л ПК68.12-12К7Л-1	10.0	12,0			4ф15	1000
	ПК68.9-12К7Л-1	10.4	12.5			3ф15	1100
Вр-II	ПК68.15-6ВрIIЛ ПК68.15-6ВрIIЛ-2	5,0	6,0	В30	21	18ф5	1000
	ПК68.15-8ВрIIЛ ПК68.15-8ВрIIЛ-2	6.9	8.3			24ф5	1000
	ПК68.15-10ВрIIЛ ПК68.15-10ВрIIЛ-2	8.3	10.0			28ф5	1000
	ПК68.15-12ВрIIЛ ПК68.15-12ВрIIЛ-2	10.4	12.5	В35	24,5	32ф5	1100
	ПК68.12-6ВрIIЛ	5.0	6.0	В30	21	14ф5	1000
	ПК68.12-6ВрIIЛ-1	5,4	6.5			15ф5	1000
	ПК68.12-8ВрIIЛ	6.6	8.0			19ф5	1000
	ПК68.12-10ВрIIЛ	8.3	10.0			23ф5	1000
	ПК68.12-11ВрIIЛ ПК68.12-11ВрIIЛ-1	9.1	11.0			27ф5	1000
	ПК68.9-7ВрIIЛ-1	5.8	7.0			13ф5	1000
	ПК68.9-11ВрIIЛ-1	9.6	11.6	В35	24.5	20ф5	1100

1.8. Плиты рассчитаны как шарнирно опертые балки двутаврового сечения 3-ей категории трещиностойкости.

1.9. Маркировка плит принята по ГОСТ 23009-78.

https://zavodjbi.com/

1.10. Марка плиты состоит из буквенно-цифровых групп (см выпуск 0 п.3.1ТО).

Первая группа - наименование конструкции, вид пустот, длина и ширина в дециметрах;

- вторая группа - условная несущая способность плиты без учета собственного веса, класс напрягаемой арматурной стали и вид бетона (для тяжелого бетона обозначение отсутствует);

- третья группа - место установки плиты в перекрытии каркаса здания, обозначаемая цифрами.

Пример условного обозначения марки рядовой плиты с круглыми пустотами диаметром 159мм, длиной 6850 мм и шириной 1490мм, условной несущей способности 8 кПа, с напрягаемой арматурной сталью класса К-7, изготовленной из тяжелого бетона: ПК 68.15 - 8К7,

то же связевой, устанавливаемой по средним рядам колонн: ПК 68.15 - 8К7-2.

1.11. Предел огнестойкости плит - не ниже 0,75 часа.

1.12. При монтаже плиты перекрытий укладываются на слой цементного раствора толщиной 10 мм.

2. Технические требования.

2.1. Бетон.

2.1.1. Класс бетона должен приниматься в соответствии с указанным в номенклатуре.

2.1.2. Средняя плотность бетона с учетом арматуры принята для тяжелого бетона - 2500 кг/м^3, для легкого - 2000 кг/м^3.

2.1.3. Марка бетона по морозостойкости и водонепроницаемости назначается в конкретном проекте в соответствии с требованиями главы СНиП 2.03.01-84* в зависимости от природно-климатических условий района строительства и режима.

2.1.4. В конкретном проекте должны быть указаны также дополнительные требования к материалам для приготовления бетона указанных марок.

2.2 Арматура

2.2.1. В качестве предварительно напрягаемой арматуры приняты арматурные канаты из стали класса К-7 диаметром 15 мм по ГОСТ 13840-68 и высокопрочная арматурная проволока класса Вр-II диаметром 5мм по ГОСТ 7348-81.

2.2.2. Верхняя и нижняя зоны плит армируются сварными сетками. На приопорных участках в промежутках между пустотами устанавливаются каркасы.

В пристенных и связевых плитах на всю длину плит устанавливаются каркасы. Материал сеток и каркасов - обыкновенная арматурная проволока периодического профиля класса Вр-I по ГОСТ 6727-80 и стержневая арматура класса AIII по ГОСТ 5781-82.

2.2.3. Толщина защитного слоя бетона для предварительно напрягаемой арматуры - 20мм, для сеток верхней и нижних зон плит - 15мм.

Значение действительных отклонений толщины защитного слоя бетона не должно превышать предельно допустимых, указанных в ГОСТ 13015.0-83.

2.3. Указания по изготовлению

2.3.1. Рекомендации по изготовлению плит приведены в выпуске 0 настоящей серии.

2.3.2. Величины предварительного напряжения в арматуре приведены в табл.1 настоящего выпуска.

2.3.3. Передаточная прочность бетона Rвр при которой производится отпуск натяжения арматуры, должна быть не менее 70% от проектного класса тяжелого и не менее 80% для легкого бетонов.

2.3.4. Величины контрольных нагрузок для испытания плит приведены в табл.

2.3.5. Дополнительные указания по изготовлению плит, правила приемки, хранения, транспортировки и монтажа изложены в выпуске 0 настоящей серии.

Инв.№ подл. | Подпись и дата | Взам инв.№

Пров. 27.2.91г

24715 5

Марка плиты	Контрольные равномерно распределенные нагрузки для оценки прочности плит, кПа		Контрольные равномерно распределенные нагрузки „$P_{пр.}$", кПа и контрольные прогибы от кратковременной нагрузки „$f_к$", мм для оценки жесткости плит при возрасте бетона к моменту испытания в сутках.						
			14		28		100		
	$P_к$ при $c = 1,4$	$P_к$ при $c = 1,6$	$P_{пр}$	$f_к$	$P_{пр}$	$f_к$	$P_{пр}$	$f_к$	$f_{дл.}/[f]$
ПК68.15 – 12К7	19,03	22,23	10,54	17,1	10,65	16,1	10,53	16,2	0,68
ПК68.15 – 5ВрII	9,26	11,06	4,71	6,7	4,75	6,4	4,71	6,3	0,34
ПК68.15 – 8ВрII	13,26	15,63	7,09	12,5	7,15	11,4	7,09	11,7	0,58
ПК68.15 – 10ВрII	15,81	18,55	8,61	18,8	8,7	16,1	8,61	16,8	0,83
ПК68.15 – 12ВрII	18,54	21,67	10,28	15,3	10,34	14,7	10,23	14,9	0,60
ПК68.12 – 12К7	18,63	21,75	10,34	16,2	10,45	15,1	10,32	15,3	0,60
ПК68.12 – 5ВрII	9,24	11,04	4,73	6,8	4,77	6,5	4,73	6,4	0,34
ПК68.12 – 8ВрII	13,23	15,57	7,12	12,5	6,84	11,5	7,12	11,7	0,57
ПК68.12 – 10ВрII	15,98	18,73	8,75	20,3	8,84	14,4	8,75	14,6	0,69
ПК68.12 – 12ВрII	18,62	21,73	10,32	20,6	10,43	18,2	10,32	19,5	0,87
ПК68.15 – 11К7Л	17,41	20,42	9,50	17,3	9,64	17,0	9,49	16,7	0,61
ПК68.15 – 6ВрIIЛ	10,31	12,31	5,26	9,7	5,32	9,5	5,26	9,4	0,45
ПК68.15 – 8ВрIIЛ	13,57	16,04	7,20	13,2	7,28	12,9	7,20	12,8	0,54
ПК68.15 – 10ВрIIЛ	15,97	18,78	8,63	19,8	8,74	19,5	8,63	19,3	0,86
ПК68.15 – 12ВрIIЛ	19,54	22,86	10,79	23,0	10,88	22,5	10,75	22,2	0,91
ПК68.12 – 12К7Л	15,13	17,69	10,03	18,6	10,17	18,2	10,01	18,0	0,66
ПК68.12 – 6ВрIIЛ	8,37	9,96	5,18	9,7	5,24	9,5	5,18	9,4	0,47
ПК68.12 – 8ВрIIЛ	10,90	12,86	6,99	16,9	7,08	12,8	6,99	16,5	0,78
ПК68.12 – 10ВрIIЛ	12,99	15,24	8,48	19,7	8,60	19,4	8,48	19,1	0,85
ПК68.12 – 11ВрIIЛ	14,07	16,48	9,32	17,2	9,46	16,9	9,25	16,7	0,62

Инв. № подл. | Подпись и дата | Взам. инв. №

24715 6

https://zavodjbi.com/

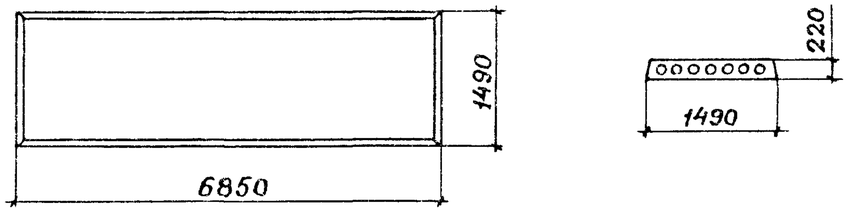

Марка плиты		Класс бетона	Расход материалов		Масса, т	
Из тяжелого бетона	Из легкого бетона		Бетон, м³	Сталь, кг	Из тяж. бетона	Из легк. бетона
ПК 68.15 – 12К7	ПК68.15 – 11К7Л			62,1		
ПК 68.15 – 5ВрII	ПК68.15 – 6ВрIIЛ	В30	1,28	41,0	3,2	2,6
ПК 68.15 – 8ВрII	ПК68.15 – 8ВрIIЛ			47,3		
ПК 68.15 – 10ВрII	ПК68.15 – 10ВрIIЛ			51,6		
ПК 68.15 – 12ВрII	ПК68.15 – 12ВрIIЛ	В35		54,5		

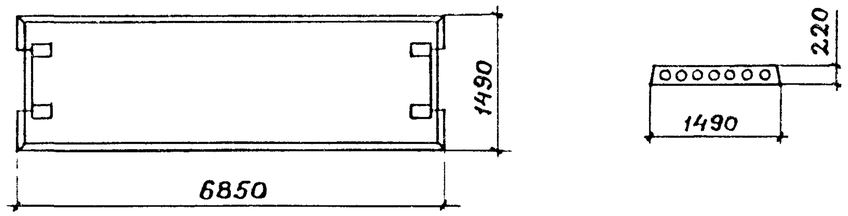

Марка плиты		Класс бетона	Расход материалов		Масса, т	
Из тяжелого бетона	Из легкого бетона		Бетон, м³	Сталь, кг	Из тяж. бетона	Из легк. бетона
ПК 68.15 – 12К7-2	ПК68.15 – 11К7Л – 2			84,8		
ПК 68.15 – 5ВрII-2	ПК68.15 – 6ВрIIЛ – 2	В30	1,28	63,8	3,2	2,6
ПК 68.15 – 8ВрII-2	ПК68.15 – 8ВрIIЛ – 2			70,1		
ПК 68.15 – 10ВрII-2	ПК68.15 – 10ВрIIЛ – 2			74,4		
ПК 68.15 – 12ВрII-2	ПК68.15 – 12ВрIIЛ – 2	В35		77,3		

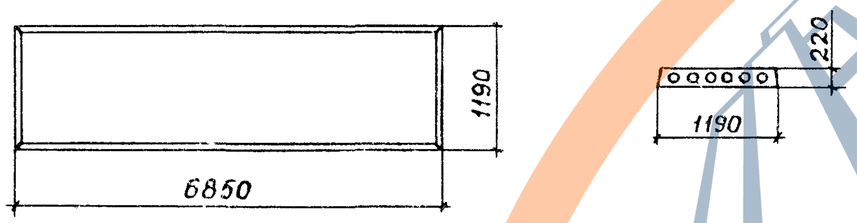

Марка плиты		Класс бетона	Расход материалов		Масса, т	
Из тяжелого бетона	Из легкого бетона		Бетон, м³	Сталь, кг	Из тяж. бетона	Из легк. бетона
ПК 68.12 – 12К7	ПК68.12 – 12К7Л			51,0		
ПК 68.12 – 5ВрII	ПК68.12 – 6ВрIIЛ			33,6		
ПК 68.12 – 8ВрII	ПК68.12 – 8ВрIIЛ	В30	1,0	38,9	2,5	2,0
ПК 68.12 – 10ВрII	ПК68.12 – 10ВрIIЛ			43,2		
ПК 68.12 – 12ВрII	ПК68.12 – 11ВрIIЛ			47,4		

Инв. № подл. | Подпись и дата | Взам. инв. №

Разраб.	Баранова		1.041.1 – 3.9 – НИ
Н. контр.	Музыка		Номенклатура плит

Стадия	Лист	Листов
Р	1	2

ЦНИИПРОМЗДАНИЙ

ЗАВОД ЖБИ

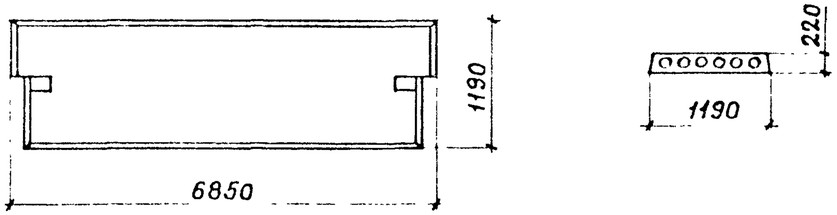

Марка плиты		Класс бетона	Расход материалов		Масса, т	
Из тяжелого бетона	Из легкого бетона		Бетон, $м^3$	Сталь, кг	Из тяж. бетона	Из легк. бетона
ПК 68.12 – 12К7–1	ПК68.12–12К7Л–1			70,3		
ПК 68.12 – 6ВрII–1	ПК68.12–6ВрIIЛ–1	В30	1,0	54,2	2,5	2,0
ПК 68.12 – 12ВрII–1	ПК68.12–11ВрIIЛ–1			66,9		

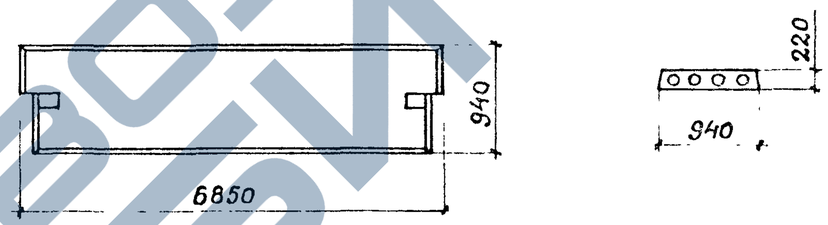

Марка плиты		Класс бетона	Расход материалов		Масса, т	
Из тяжелого бетона	Из легкого бетона		Бетон, $м^3$	Сталь, кг	Из тяж. бетона	Из легк. бетона
ПК 68.9 – 12К7–1	ПК68.9–12К7Л–1			59,2		
ПК 68.9 – 6 ВрII–1	ПК 68.9–7ВрIIЛ–1	В30	0,84	48,7	2,1	1,7
ПК 68.9 – 11 ВрII–1	ПК68.9–11ВрIIЛ–1	В35		56,1		

https://zavodjbi.com/

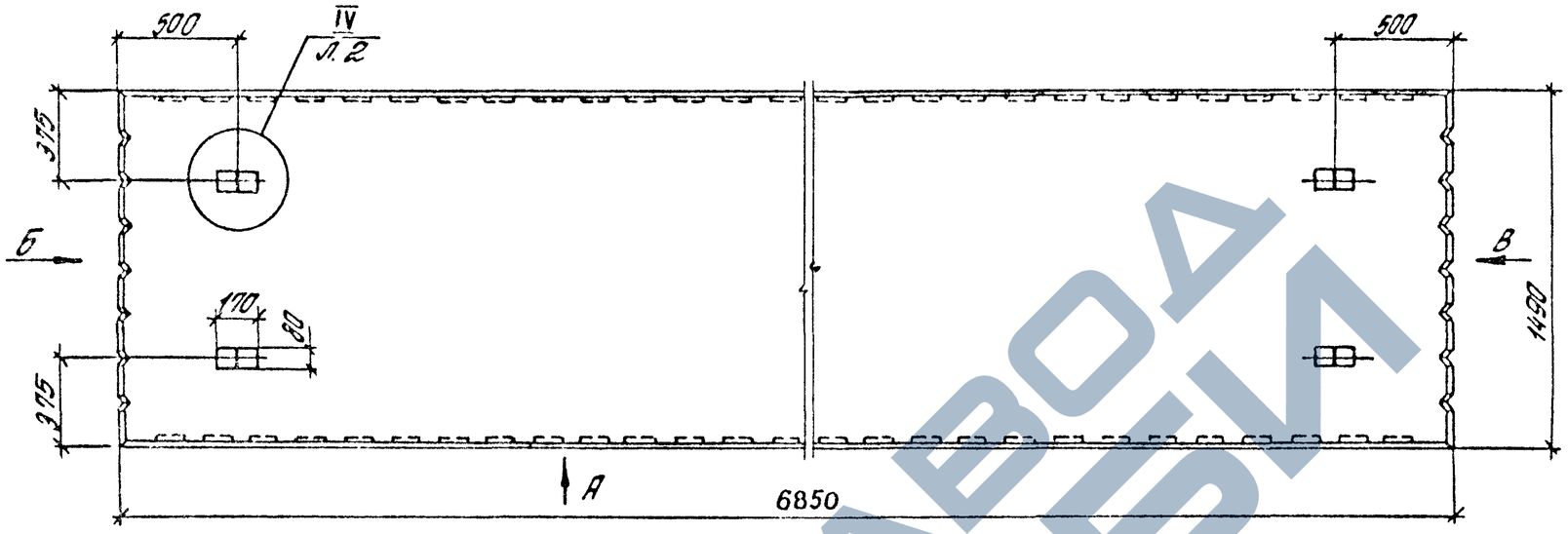

Вид „А"

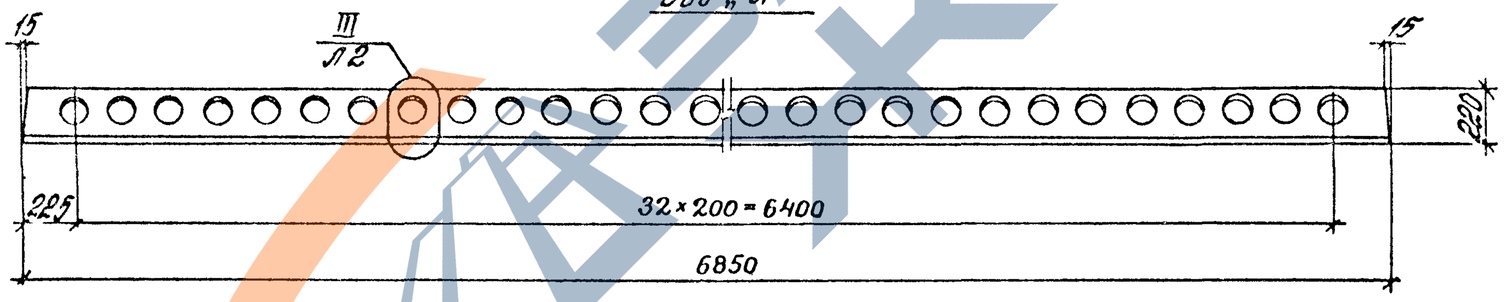

Вид „Б"

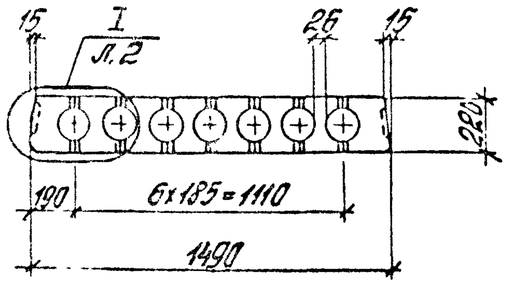

Вид „В"

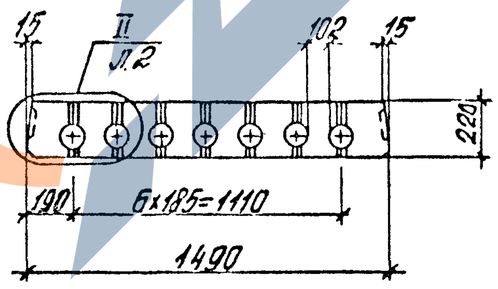

Разраб.	Неждана		1.041.1 – 3.9 – Д1
Рассчит.	Баранова		
Проверил.	Пархамина		Плита рядовая ПК 68.15
Н.контр.	Музыко		Стадия Р · Лист 1 · Листов 7 · ЦНИИПРОМЗДАНИЙ

Инв. № подл. | Подпись и дата | Взам. инв. №

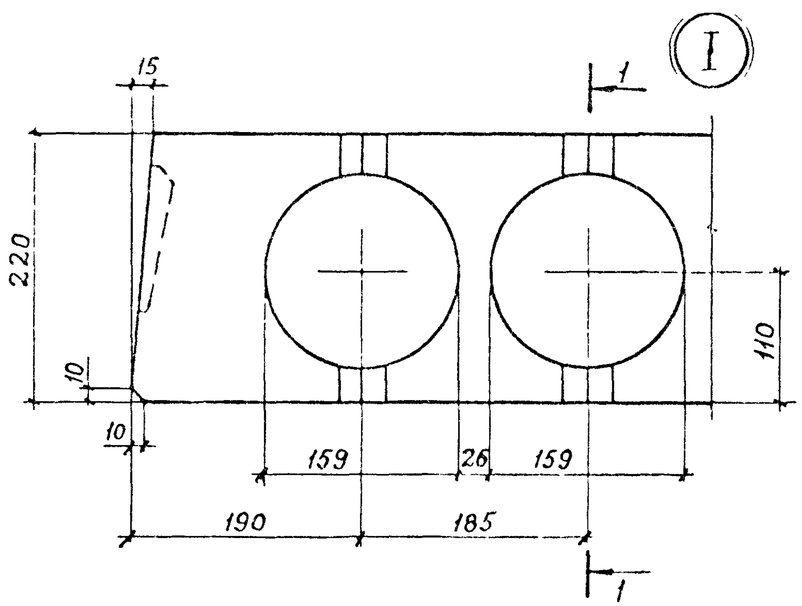

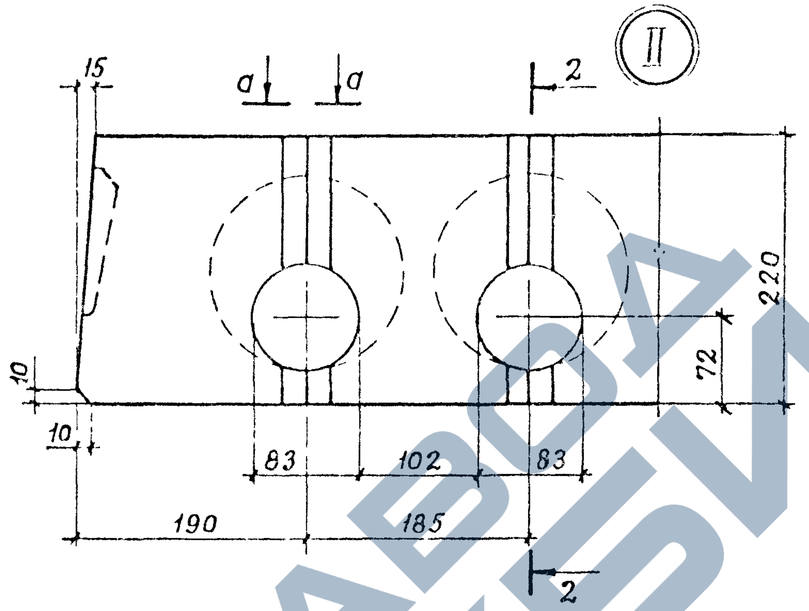

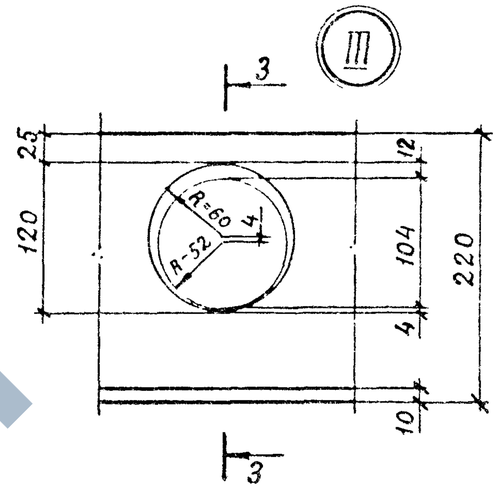

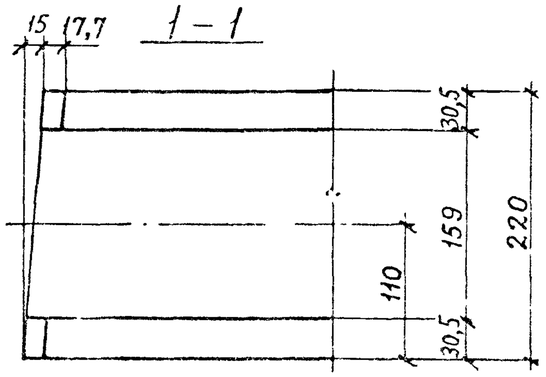

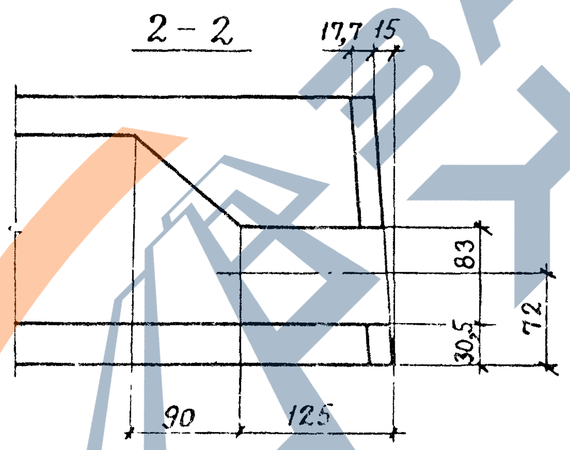

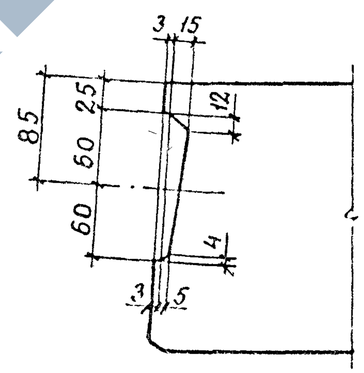

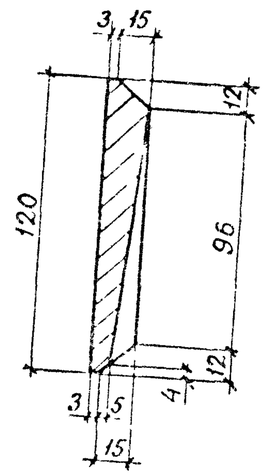

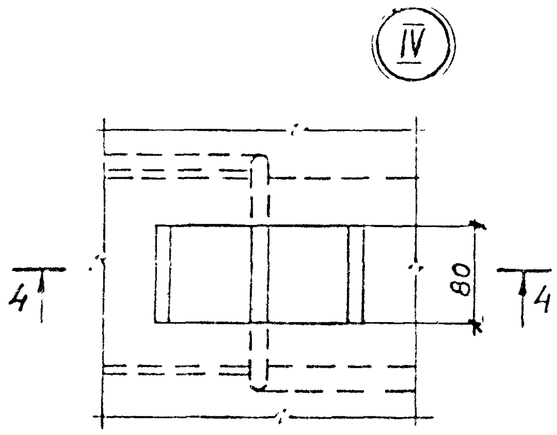

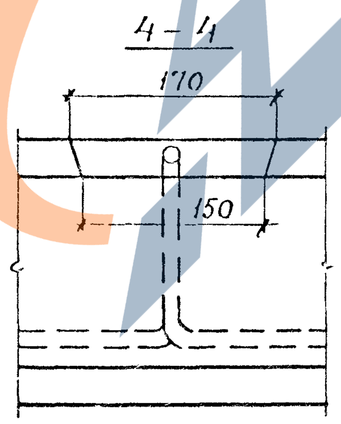

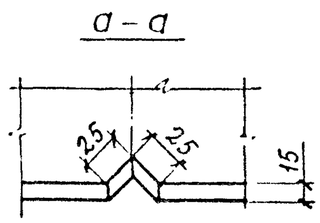

1.041.1 – 3.9 – Д1	Лист 2

24715 10

https://zavodjbi.com/

Марка	Поз.	Наименование	Кол.	Обозначение документа
ПК68.15–12К7	1	Каркас КР4	8	1.041.1–3.4–Д2
	2	Сетка С5	1	1.041.1–3.4–Д10
	3	Сетка С2	2	1.041.1–3.9–Д6
	4	Сетка С31	1	1.041.1–3.4–Д21
	5	Петля П2	4	1.041.1–3.4–Д23
	6	Стержень напрягаемый		
		ф15К7		
		ℓ=6850; 7,65кг	5	Без чертежа
	7	Бетон класса В30		
		Д 2500, $м^3$	1,28	
ПК68.15–5ВрII		Поз. 1,2,4,5,7 см. плиту ПК68.15–12К7		
	3	Сетка С19	2	1.041.1–3.4–Д16
	6	Стержень напрягаемый		
		ф5ВрII		
		ℓ=6850; 1,06кг	18	Без чертежа
ПК68.15–8ВрII		Поз. 1,2,4,5,7 см. плиту ПК68.15–12К7		
	3	Сетка С19	2	1.041.1–3.4–Д16
	6	Стержень напрягаемый		
		ф5ВрII		
		ℓ=6850; 1,06кг	24	Без чертежа

Марка	Поз.	Наименование	Кол.	Обозначение документа
ПК68.15–10ВрII		Поз. 1,2,4,5,7 см. плиту ПК68.15–12К7		
	3	Сетка С19	2	1.041.1–3.4–Д16
	6	Стержень напрягаемый		
		ф5ВрII		
		ℓ=6850; 1,06кг	28	Без чертежа
ПК68.15–12ВрII		Поз. 1,2,4,5 см. плиту ПК68.15–12К7		
	3	Сетка С19	2	1.041.1–3.4–Д16
	6	Стержень напрягаемый		
		ф5ВрII		
		ℓ=6850; 1,06кг	32	Без чертежа
	7	Бетон класса В35		
		Д 2500, $м^3$	1,28	
ПК68.15–11К7Л		Поз. 1...6 см.плиту ПК68.15–12К7		
	7	Бетон класса В30		
		Д 2000, $м^3$	1,28	
ПК68.15–6ВрIIЛ		Поз. 1,2,4,5 см.плиту ПК68.15–12К7		
	3	Сетка С19	2	1.041–3.4–Д16
	6	Стержень напрягаемый		
		ф5ВрII		
		ℓ=6850; 1,06кг	18	Без чертежа
	7	Бетон класса В30		
		Д2000, $м^3$	1,28	

К-7 по ГОСТ 13840-68, Вр-II по ГОСТ 7348-81.

Инв.№подл. | Подпись и дата | Взам.инв.№

ЗАВОД ЖБИ

Марка	Поз.	Наименование	Кол.	Обозначение документа
ПК68.15-8ВрIIл		Поз. 1,2,4,5 см. плиту ПК68.15-12К7		
	3	Сетка С19	2	1.041.1-3.4-Д16
	6	Стержень напрягаемый		
		ф5ВрII		
		ℓ=6850; 1,06кг	24	Без чертежа
	7	Бетон класса В30		
		Д 2000, $м^3$	1,28	
ПК68.15-10ВрIIл		Поз. 1,2,4,5 см. плиту ПК68.15-12К7		
	3	Сетка С19	2	1.041.1-3.4-Д16
	6	Стержень напрягаемый		
		ф5ВрII		
		ℓ=6850; 1,06кг	28	Без чертежа
	7	Бетон класса В30		
		Д 2000, $м^3$	1,28	
ПК68.15-12ВрIIл		Поз. 1,2,4,5 см. плиту ПК68.15-12К7		
	3	Сетка С19	2	1.041.1-3.4-Д16
	6	Стержень напрягаемый		
		ф5ВрII		
		ℓ=6850; 1,06кг	32	Без чертежа

Марка	Поз.	Наименование	Кол.	Обозначение документа
ПК68.15-12ВрIIл	7	Бетон класса В35		
		Д 2000, $м^3$	1,28	

Вр-II по ГОСТ 7348-81.

ЗАВОД ЖБИ

Армирование

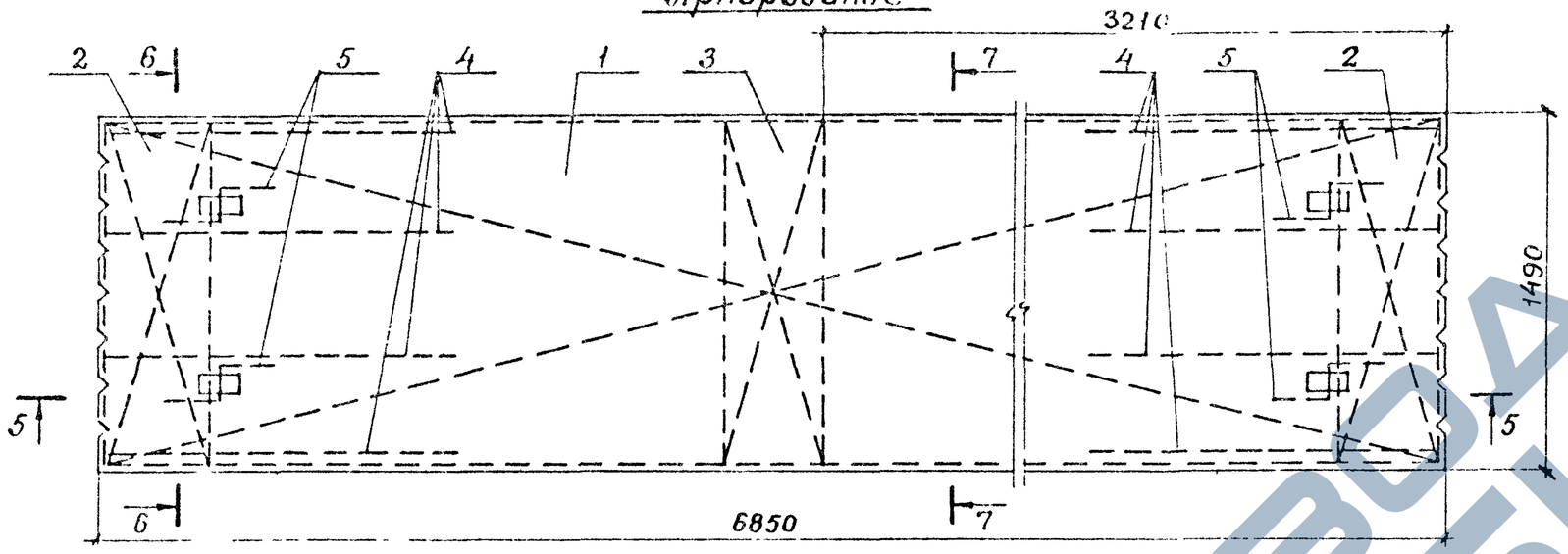

5 – 5

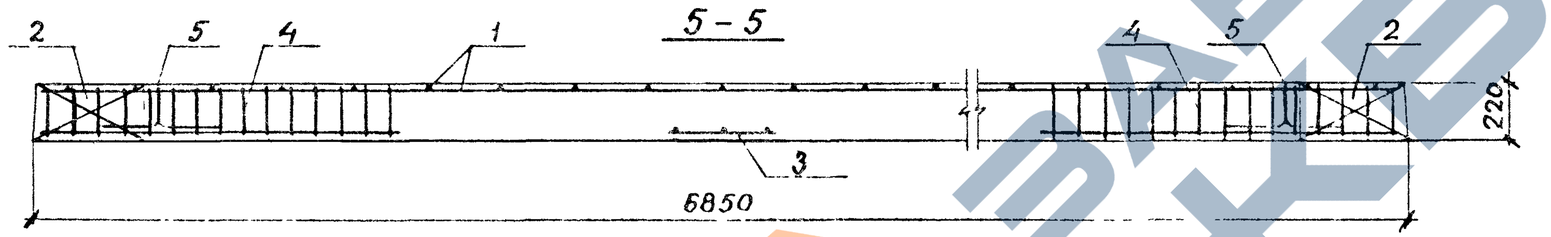

6 – 6

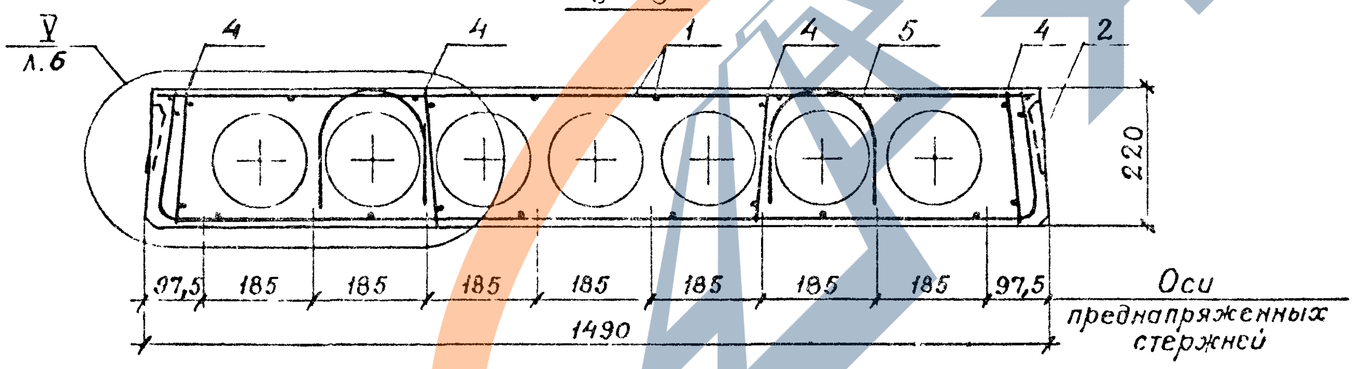

Инв. № подл. | Подпись и дата | Взам. инв. №

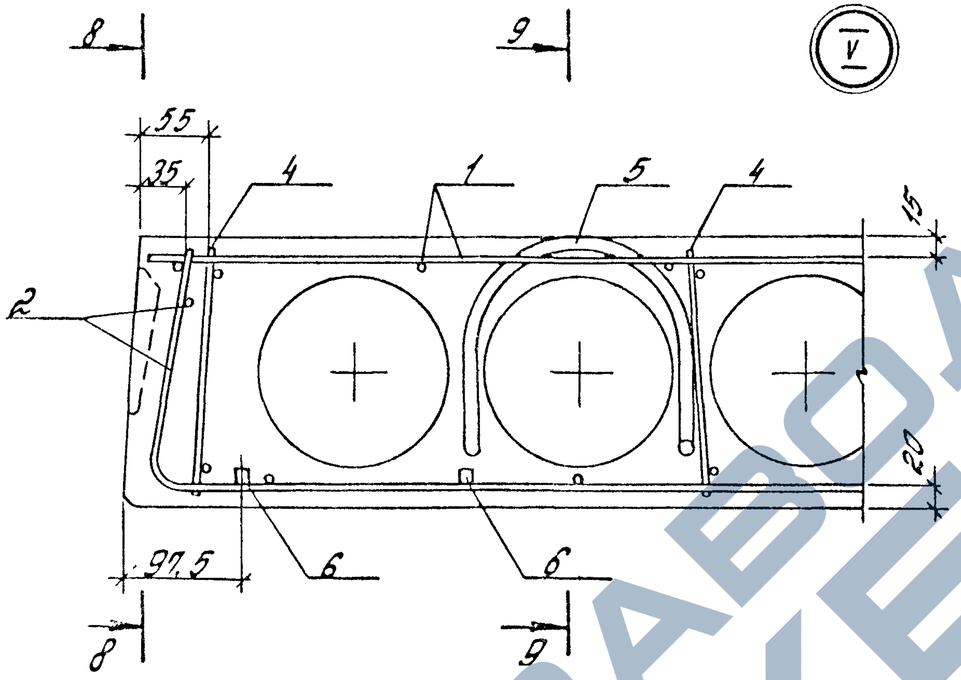

8-8

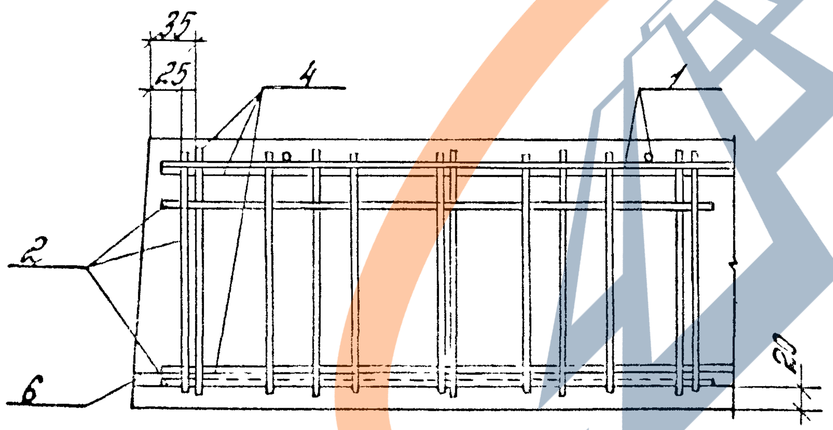

9-9

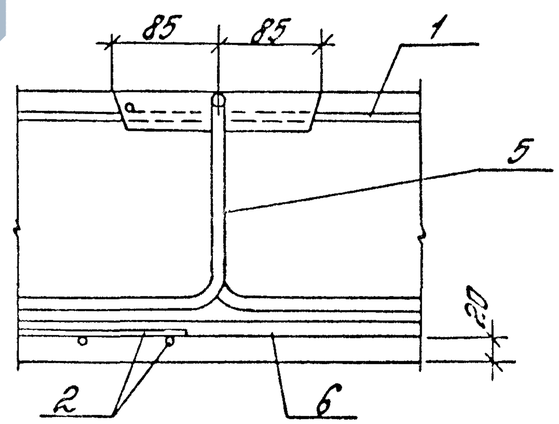

ЗАВОД ЖБИ

24715 44

Рис.1

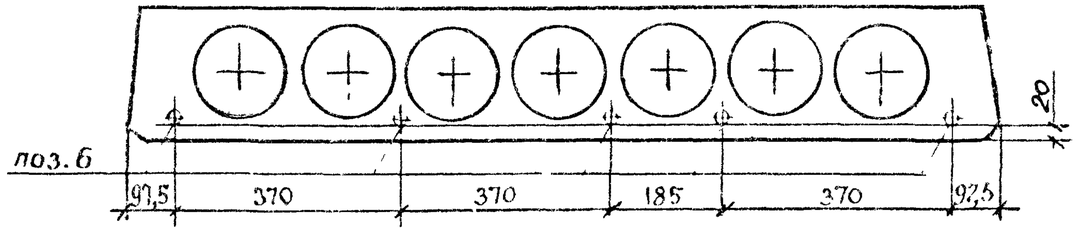

Рис.2

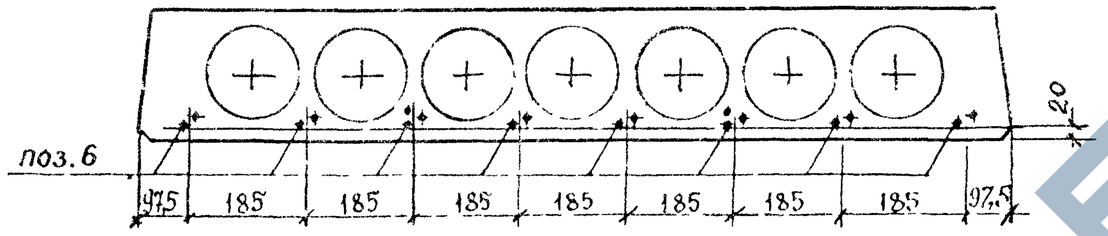

Рис.3

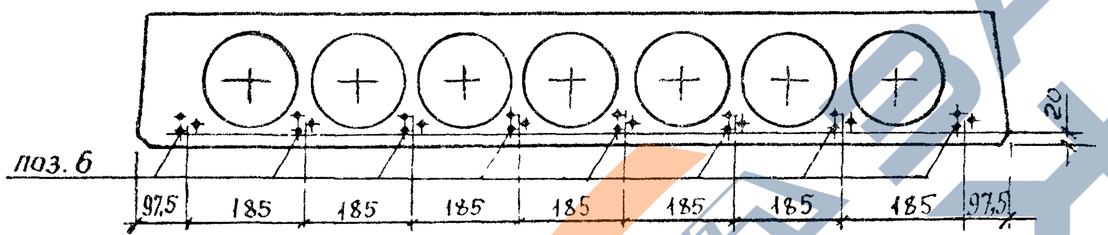

Рис 4

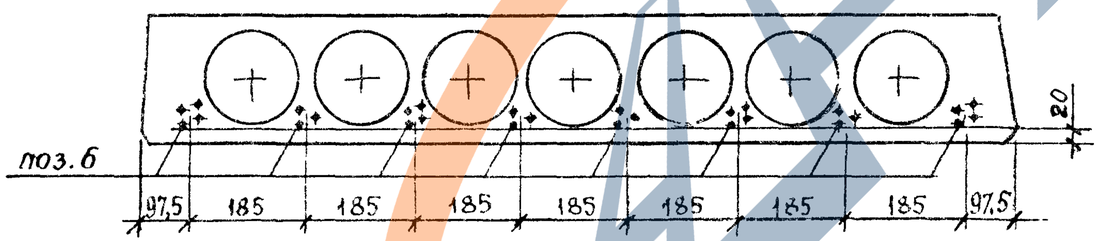

Рис.5

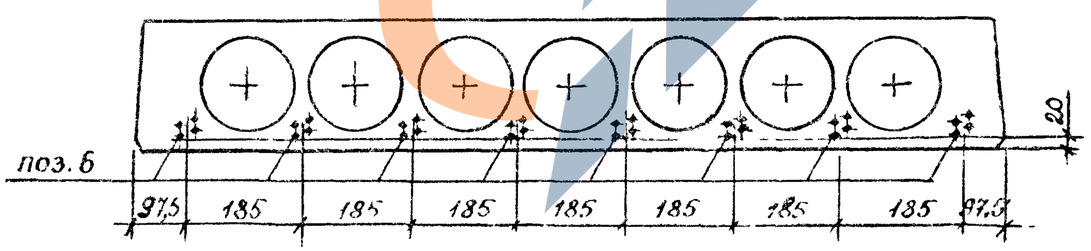

Марка	Рис.
ПК68.15 – 12 К7	1
ПК68.15 – 5 ВрII	2
ПК68.15 – 8 ВрII	3
ПК68.15 – 10 ВрII	4
ПК68.15 – 12 ВрII	5
ПК68.15 – 11 К7 – Л	1
ПК68.15 – 6 ВрII – Л	2
ПК68.15 – 8 ВрII – Л	3
ПК68.15 – 10 ВрII – Л	4
ПК68.15 – 12 ВрII – Л	5

Расположение напрягаемой арматуры ВрII в поз. 6

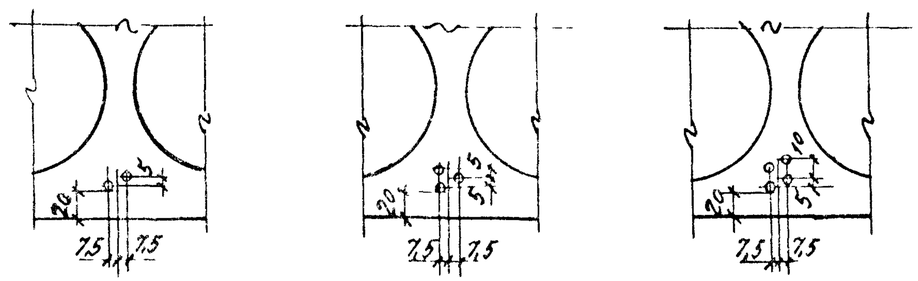

1.041.1 – 3.9 – Д1

Лист 7

24715 15

ЗАВОД ЖБИ

Марка плиты	Напрягаемая арматура класса									Арматурные изделия							Общий расход
	К-7				Вр-II				Всего	Арматура класса						Всего	
	ГОСТ 13840-68				ГОСТ 7348-81					А-I			Вр-I				
										ГОСТ 5781-80			ГОСТ 6727-80				
	ф15			Итого	ф5			Итого		ф12		Итого	ф4		Итого		
ПК68.15-12К7	38,3			38,3					38,3	4,3		4,3	19,5		19,5	23,8	62,1
ПК68.15-5ВрII					19,1			19,1	19,1	4,3		4,3	17,6		17,6	21,9	41,0
ПК68.15-8ВрII					25,4			25,4	25,4	4,3		4,3	17,6		17,6	21,9	47,3
ПК68.15-10ВрII					29,7			29,7	29,7	4,3		4,3	17,6		17,6	21,9	51,6
ПК68.15-12ВрII					32,6			32,6	32,6	4,3		4,3	17,6		17,6	21,9	54,5
ПК68.15-11К7Л	38,3			38,3					38,3	4,3		4,3	19,5		19,5	23,8	62,1
ПК68.15-6ВрIIЛ					19,1			19,1	19,1	4,3		4,3	17,6		17,6	21,9	41,0
ПК68.15-8ВрIIЛ					25,4			25,4	25,4	4,3		4,3	17,6		17,6	21,9	47,3
ПК68.15-10ВрIIЛ					29,7			29,7	29,7	4,3		4,3	17,6		17,6	21,9	51,6
ПК68.15-12ВрIIЛ					32,6			32,6	32,6	4,3		4,3	17,6		17,6	21,9	54,5

Разраб.	Нежданова		1.041.1-3.9 - РС1
Рассчит.	Баранова		
Провер.	Пархалина		Ведомость расхода стали, кг
Н.контр.	Музыко		

Стадия	Лист	Листов
Р		1

ЦНИИПРОМЗДАНИЙ

24715 16

https://zavodjbi.com/

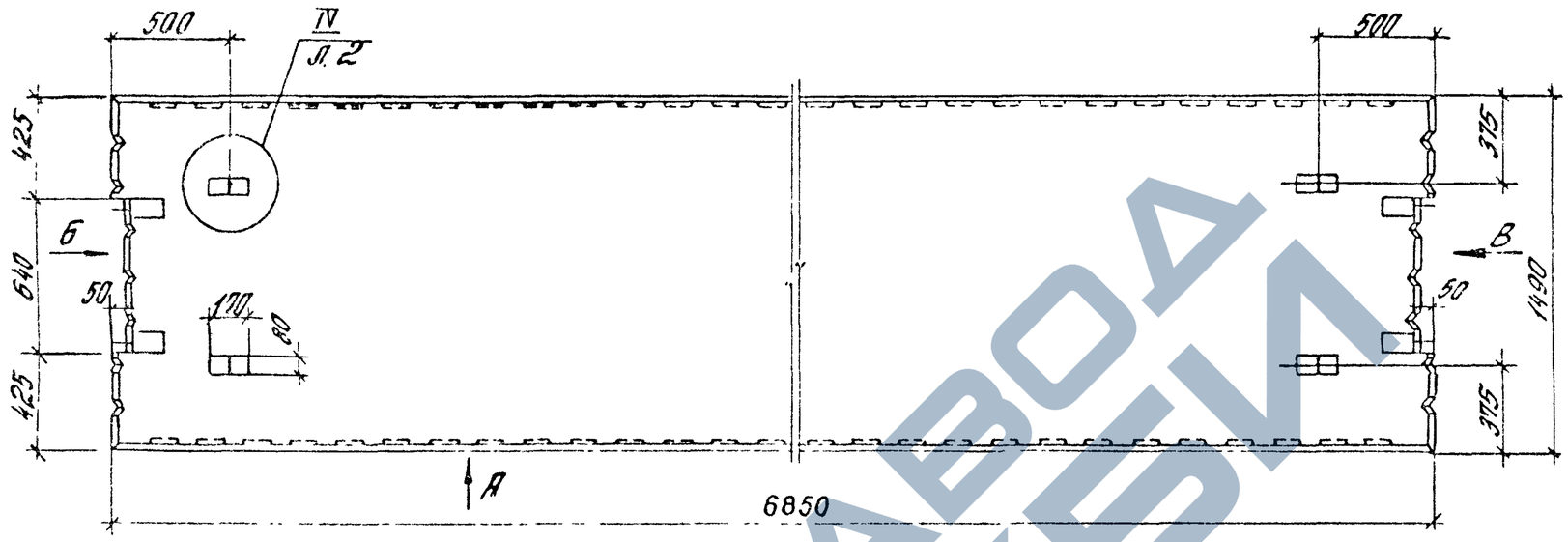

Вид „А"

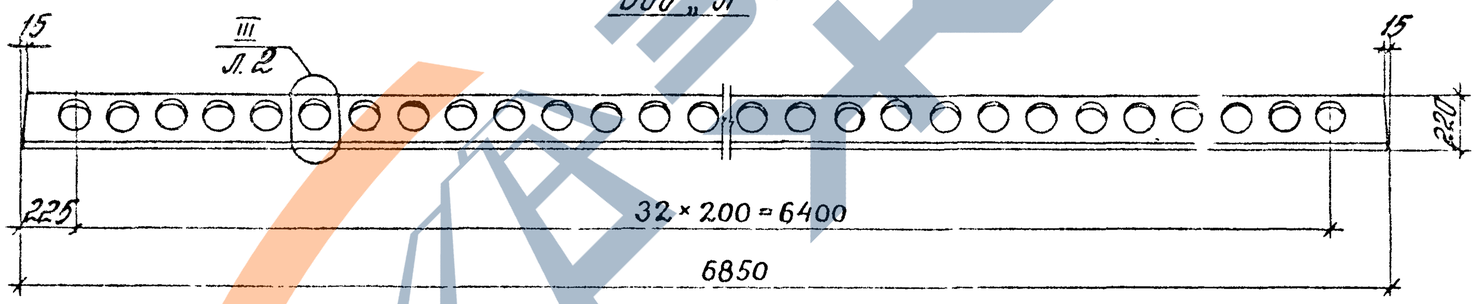

Вид „Б"

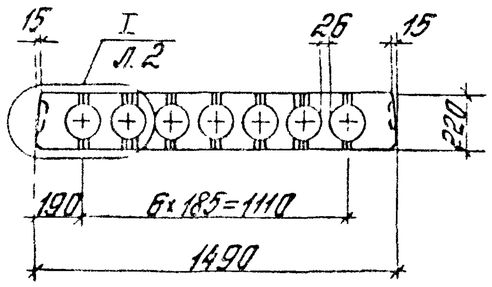

Вид „В"

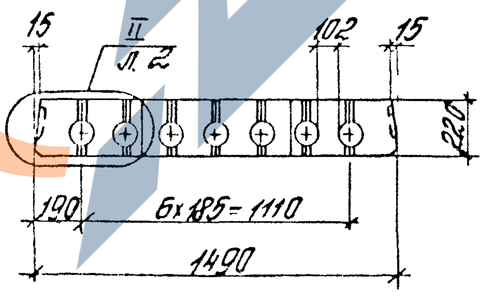

Разраб.	Нежданова		1.041.1 – 3.9 – Д2
Рассчит.	Баранова		Плита связевая ПК 68.15
Провер.	Пархалин		Стадия Р · Лист 1 · Листов 7
Н. контр.	Музыко		ЦНИИПРОМЗДАНИЙ

Взам. инв. №

Подпись и дата

https://zavodjbi.com/

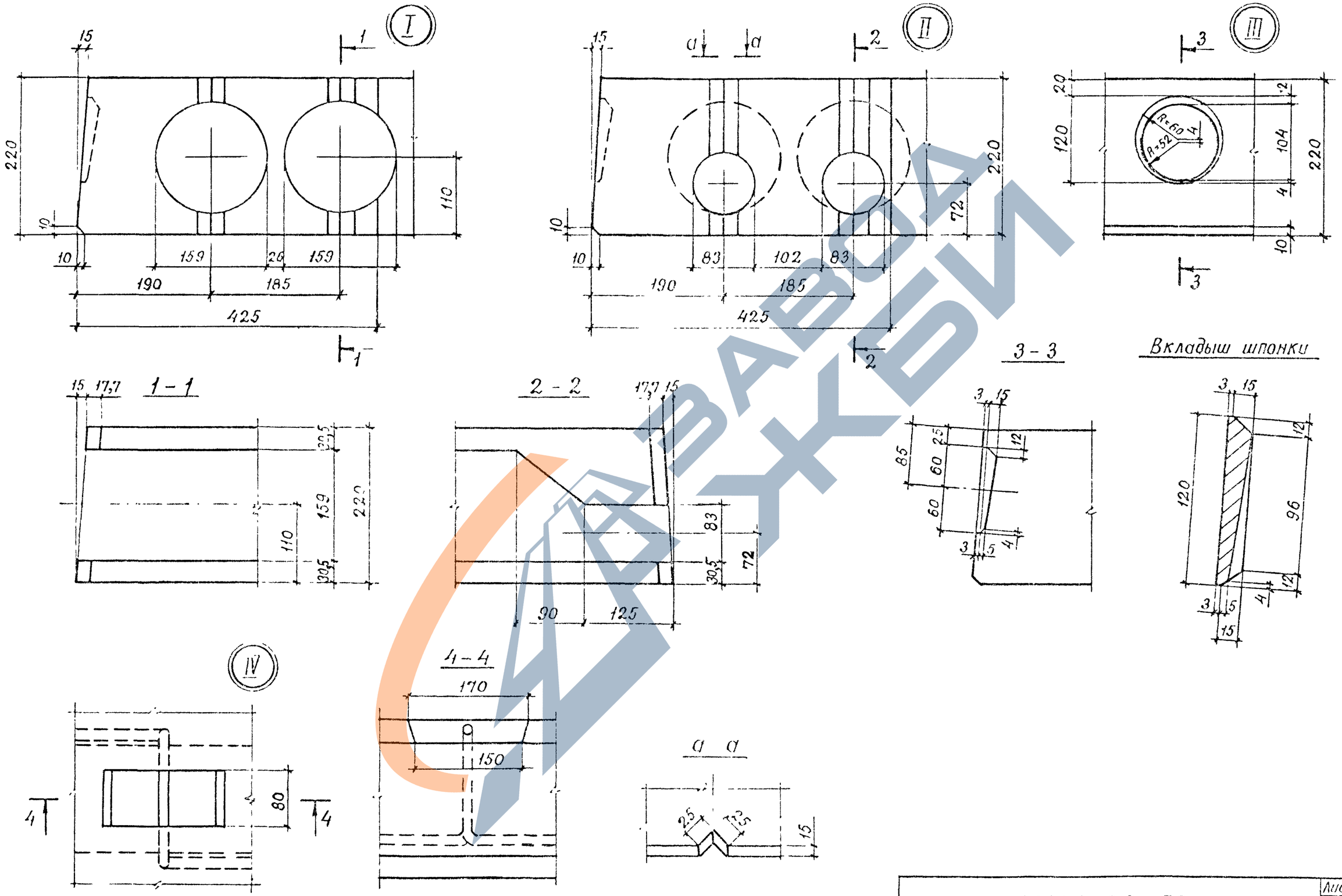

1.041.1-3.9-Д2	Лист 2

24715 18

Марка	Поз.	Наименование	Кол	Обозначение документа
ПК68.15–12К7–2	1	Каркас КР4	8	1.041.1–3.4–Д2
	2	Каркас КР7	2	1.041.1–3.4–Д4
	3	Сетка С9	1	1.041.1–3.4–Д12
	4	Сетка С3	2	1.041.1–3.9–Д7
	5	Сетка С31	1	1.041.1–3.4–Д21
	6	Петля П2	4	1.041.1–3.4–Д23
	7	Стержень напрягаемый		
		ф15К7		
		ℓ=6850; 7,65кг	5	Без чертежа
	8	Бетон класса В30		
		D2500, $м^3$	1,28	
ПК68.15–5ВрII–2		Поз. 1...3,5,6,8 см. плиту ПК68.15–12К7–2		
	4	Сетка С21	2	1.041.1–3.4–Д17
	7	Стержень напрягаемый		
		ф5ВрII		
		ℓ=6850; 1,06кг	18	Без чертежа
ПК68.15–8ВрII–2		Поз. 1...3,5,6,8 см. плиту ПК68.15–12К7–2		
	4	Сетка С21	2	1.041.1–3.4–Д17
	7	Стержень напрягаемый		
		ф5ВрII		
		ℓ=6850; 1,06кг	24	Без чертежа

Марка	Поз.	Наименование	Кол.	Обозначение документа
ПК68.15–10ВрII–2		Поз. 1...3,5,6,8 см. плиту ПК68.15–12К7–2		
	4	Сетка С21	2	1.041.1–3.4–Д17
	7	Стержень напрягаемый		
		ф5ВрII		
		ℓ=6850; 1,06кг	28	Без чертежа
ПК68.15–12ВрII–2		Поз. 1...3,5,6 см. плиту ПК68.15–12К7–2		
	4	Сетка С21	2	1.041.1–3.4–Д17
	7	Стержень напрягаемый		
		ф5ВрII		
		ℓ=6850; 1,06кг	32	Без чертежа
	8	Бетон класса В35		
		D2500, $м^3$	1,28	
ПК68.15–11К7Л–2		Поз. 1...7 см. плиту ПК68.15–12К7–2		
	8	Бетон класса В30		
		D2000, $м^3$	1,28	

К–7 по ГОСТ 13840–68, Вр–II по ГОСТ 7348–81.

24715 19

Марка	Поз.	Наименование	Кол.	Обозначение документа
ПК68.15-6ВрIIЛ-2		Поз. 1...3,5,6 см. плиту ПК68.15-12К7-2		
	4	Сетка С21	2	1.041.1-3.4-Д17
	7	Стержень напрягаемый		
		ф5ВрII		
		ℓ=6850; 1,06 кг	18	Без чертежа
	8	Бетон класса В30		
		Д 2000, $м^3$	1,28	
ПК68.15-8ВрIIЛ-2		Поз. 1...3,5,6 см. плиту ПК68.15-12К7-2		
	4	Сетка С21	2	1.041.1-3.4-Д17
	7	Стержень напрягаемый		
		ф5ВрII		
		ℓ=6850; 1,06 кг	24	Без чертежа
	8	Бетон класса В30		
		Д2000, $м^3$	1,28	
ПК68.15-10ВрIIЛ-2		Поз. 1...3,5,6 см. плиту ПК68.15-12К7-2		
	4	Сетка С21	2	1.041.1-3.4-Д17
	7	Стержень напрягаемый		
		ф5ВрII		
		ℓ=6850; 1,06 кг	28	Без чертежа

Марка	Поз.	Наименование	Кол.	Обозначение документа
ПК68.15-10ВрIIЛ-2	8	Бетон класса В30		
		Д 2000, $м^3$	1,28	
ПК68.15-12ВрIIЛ-2		Поз. 1...3,5,6 см. плиту ПК68.15-12К7-2		
	4	Сетка С21	2	1.041.1-3.4-Д17
	7	Стержень напрягаемый		
		ф5ВрII		
		ℓ=6850; 1,06 кг	32	Без чертежа
	8	Бетон класса В35		
		Д 2000, $м^3$	1,28	

Вр-II по ГОСТ 7348-81.

24715 20

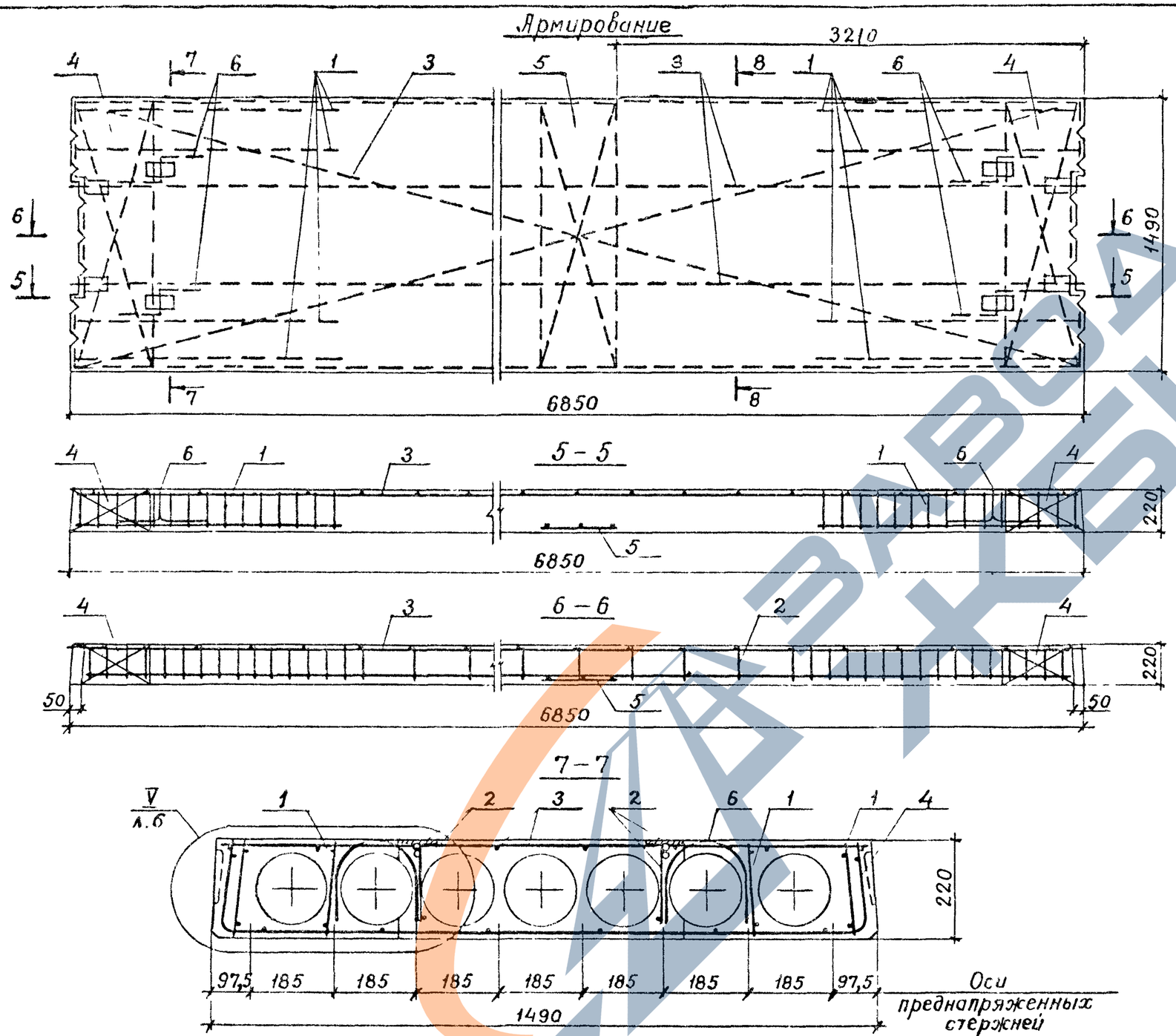

Инв. № подл. | Подпись и дата | Взам. инв. №

1.041.1-3.9-Д2	Лист 5

https://zavodjbi.com/

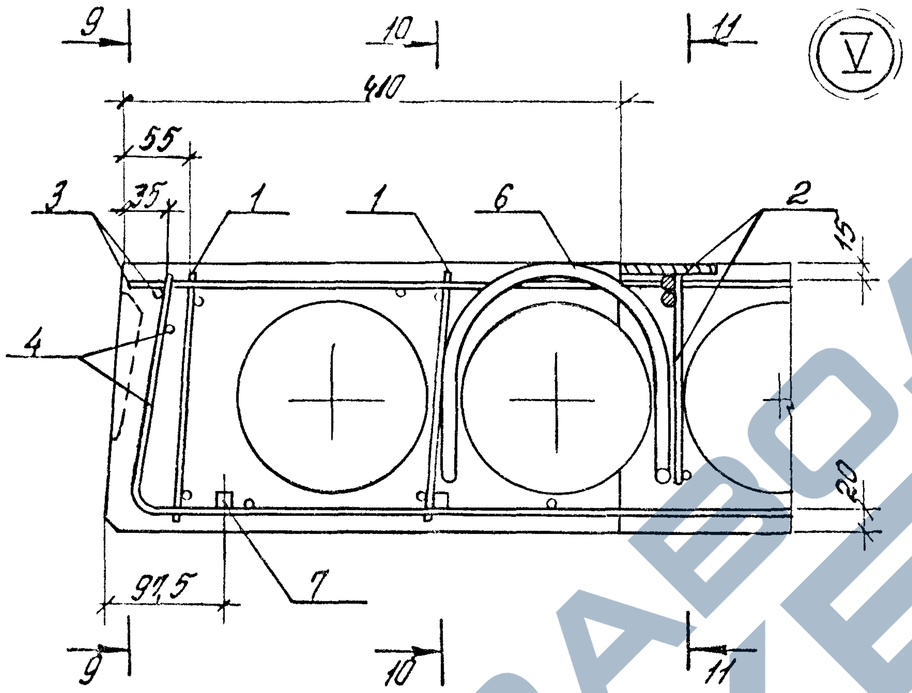

9-9

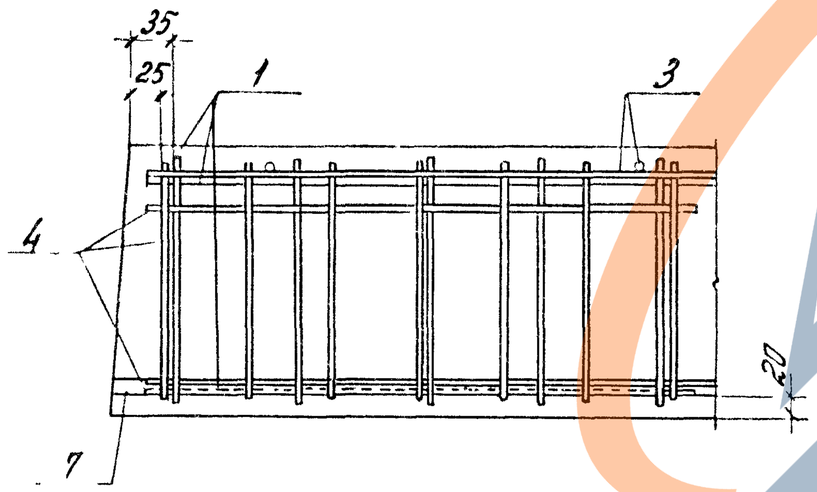

10-10

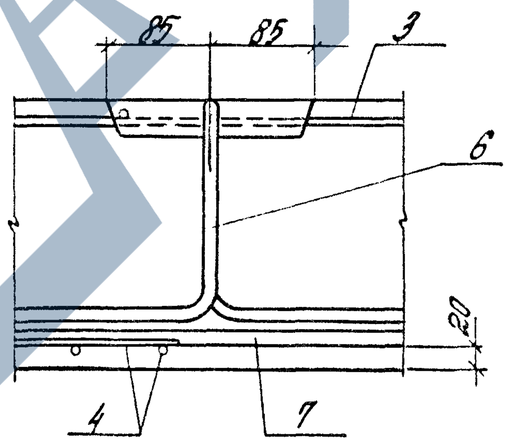

11-11

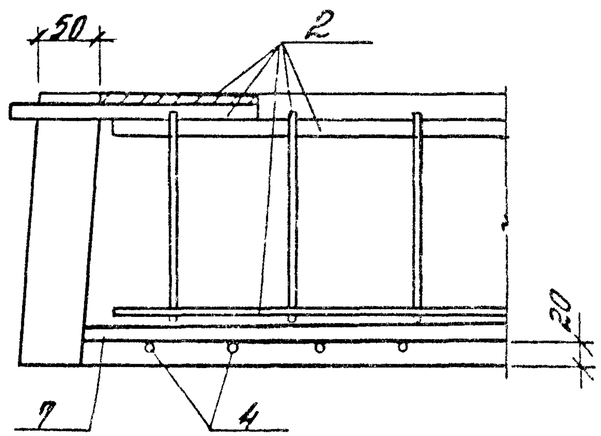

https://zavodjbi.com/

Рис.1

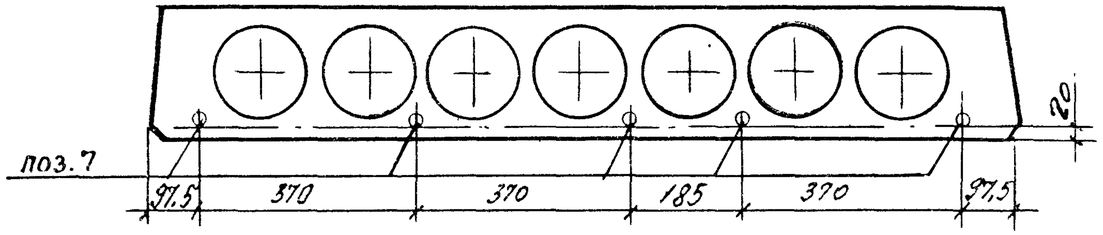

Рис.2

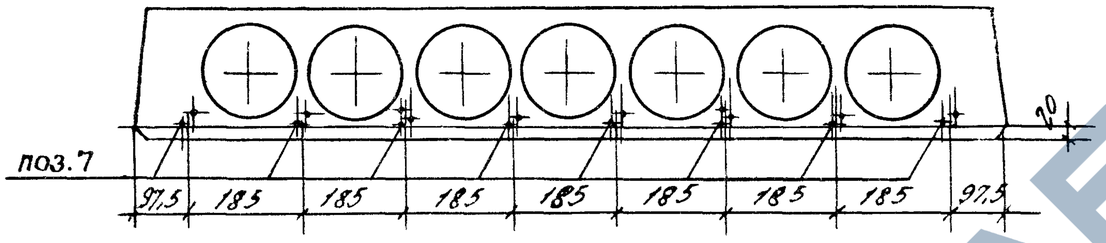

Рис 3

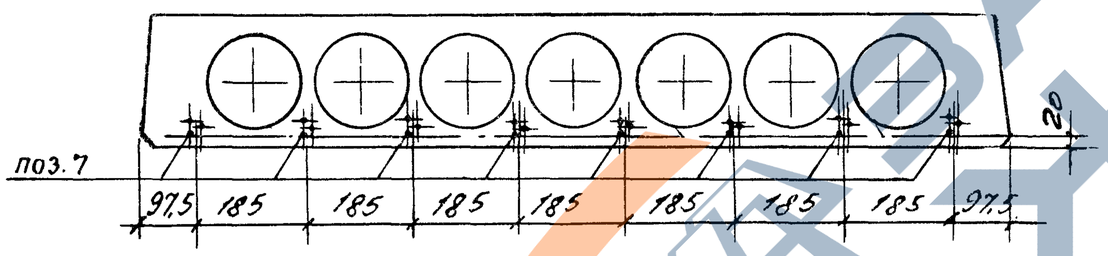

Рис 4

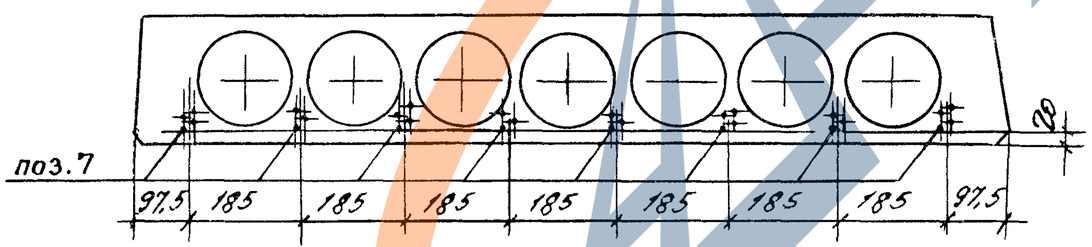

Рис.5

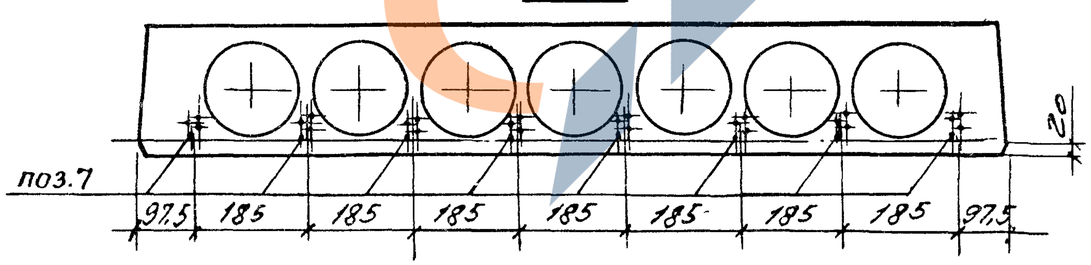

Марка	Рис.
ПК68.15-12К7-2	1
ПК68.15-5ВрII-2	2
ПК68.15-8ВрII-2	3
ПК68.15-10ВрII-2	4
ПК68.15-12ВрII-2	5
ПК68.15-11К7Л-2	1
ПК68.15-6ВрIIЛ-2	2
ПК68.15-8ВрIIЛ-2	3
ПК68.15-10ВрIIЛ-2	4
ПК68.15-12ВрIIЛ-2	5

Расположение напрягаемой арматуры ВрII в поз. 7

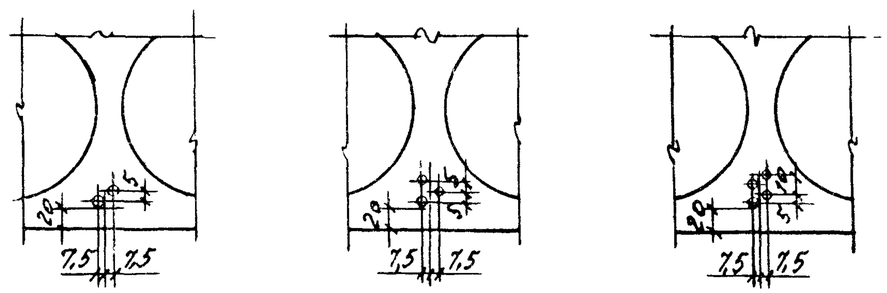

Инв.№ подл. | Подпись и дата | Взам. инв.№

1.041.1-3.9-Д2

Лист 7

https://zavodjbi.com/

Марка плиты	Напрягаемая арматура класса							Арматурные изделия												Общий расход
								Арматура класса								Прокат марки				
	К-7			Вр-II			Всего	А-III			А-I			Вр-I			ВСТ3 кп2-1 ТУ14-1-3023-80			Всего	
	ГОСТ 13840-68			ГОСТ 7348-81				ГОСТ 5781-82			ГОСТ 5781-82			ГОСТ 6727-80			ГОСТ 103-76				
	ф15		Итого	ф5		Итого		ф14		Итого	ф12		Итого	ф4		Итого	δ=8		Итого		
ПК68.15-12К7-2	38,3		38,3				38,3	17,2		17,2	4,3		4,3	22,4		22,4	2,6		2,6	46,5	84,8
ПК68.15-5ВрII-2				19,1		19,1	19,1	17,2		17,2	4,3		4,3	20,6		20,6	2,6		2,6	44,7	63,8
ПК68.15-8ВрII-2				25,4		25,4	25,4	17,2		17,2	4,3		4,3	20,6		20,6	2,6		2,6	44,7	70,1
ПК68.15-10ВрII-2				29,7		29,7	29,7	17,2		17,2	4,3		4,3	20,6		20,6	2,6		2,6	44,7	74,4
ПК68.15-12ВрII-2				32,6		32,6	32,6	17,2		17,2	4,3		4,3	20,6		20,6	2,6		2,6	44,7	77,3
ПК68.15-11К7Л-2	38,3		38,3				38,3	17,2		17,2	4,3		4,3	22,4		22,4	2,6		2,6	46,5	84,8
ПК68.15-6ВрIIЛ-2				19,1		19,1	19,1	17,2		17,2	4,3		4,3	20,6		20,6	2,6		2,6	44,7	63,8
ПК68.15-8ВрIIЛ-2				25,4		25,4	25,4	17,2		17,2	4,3		4,3	20,6		20,6	2,6		2,6	44,7	70,1
ПК68.15-10ВрIIЛ-2				29,7		29,7	29,7	17,2		17,2	4,3		4,3	20,6		20,6	2,6		2,6	44,7	74,4
ПК68.15-12ВрIIЛ-2				32,6		32,6	32,6	17,2		17,2	4,3		4,3	20,6		20,6	2,6		2,6	44,7	77,3

Разраб	Нежданова		1.041.1-3.9 - РС2
Рассчит	Баранова		
Провер	Парфалина		
Н.контр	Музыко		Ведомость расхода стали, кг

Стадия	Лист	Листов
Р		1

ЦНИИПРОМЗДАНИЙ

24715 24

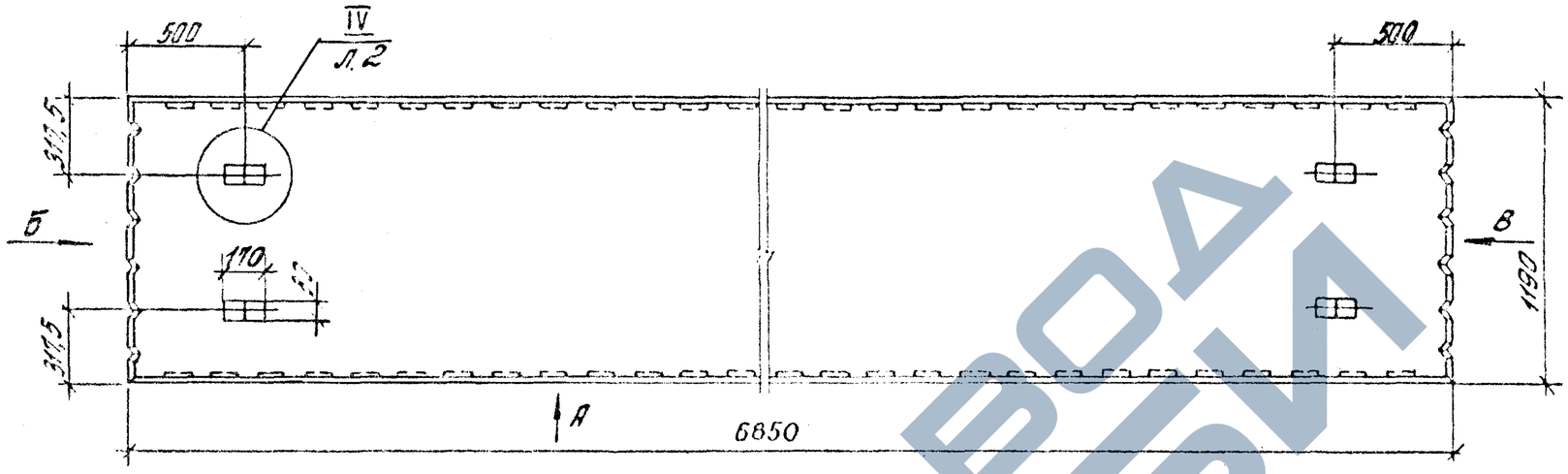

Вид „А"

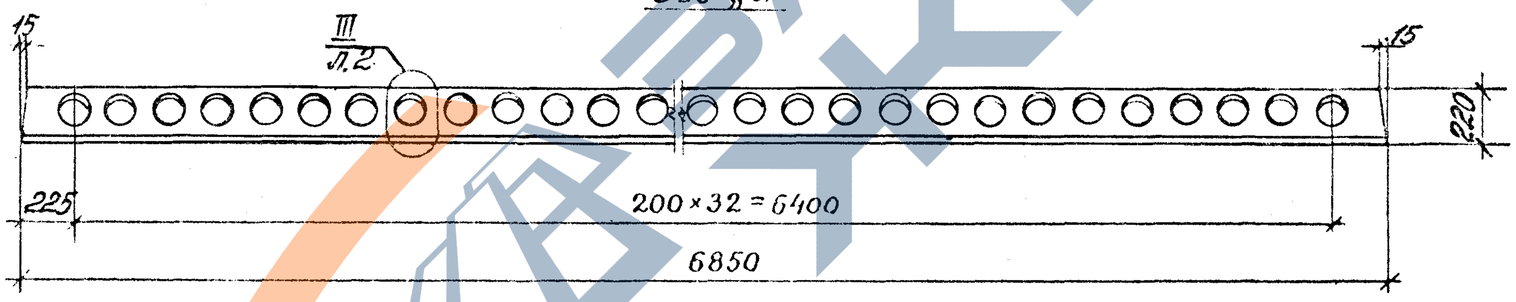

Вид „Б"

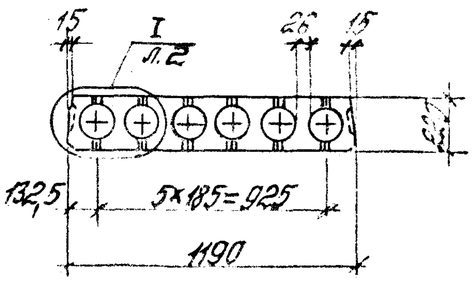

Вид „В"

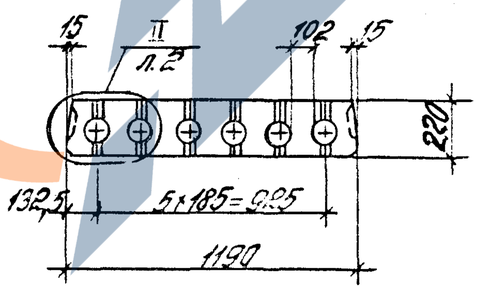

Разраб.	Неждонова		1.041.1-3.9-ДЗ
Рассчит.	Баранова		
Провер.	Пархалина		Плита рядовая ПК 68.12
Н.контр.	Музыко		

Стадия	Лист	Листов
Р	1	7

ЦНИИПРОМЗДАНИЙ

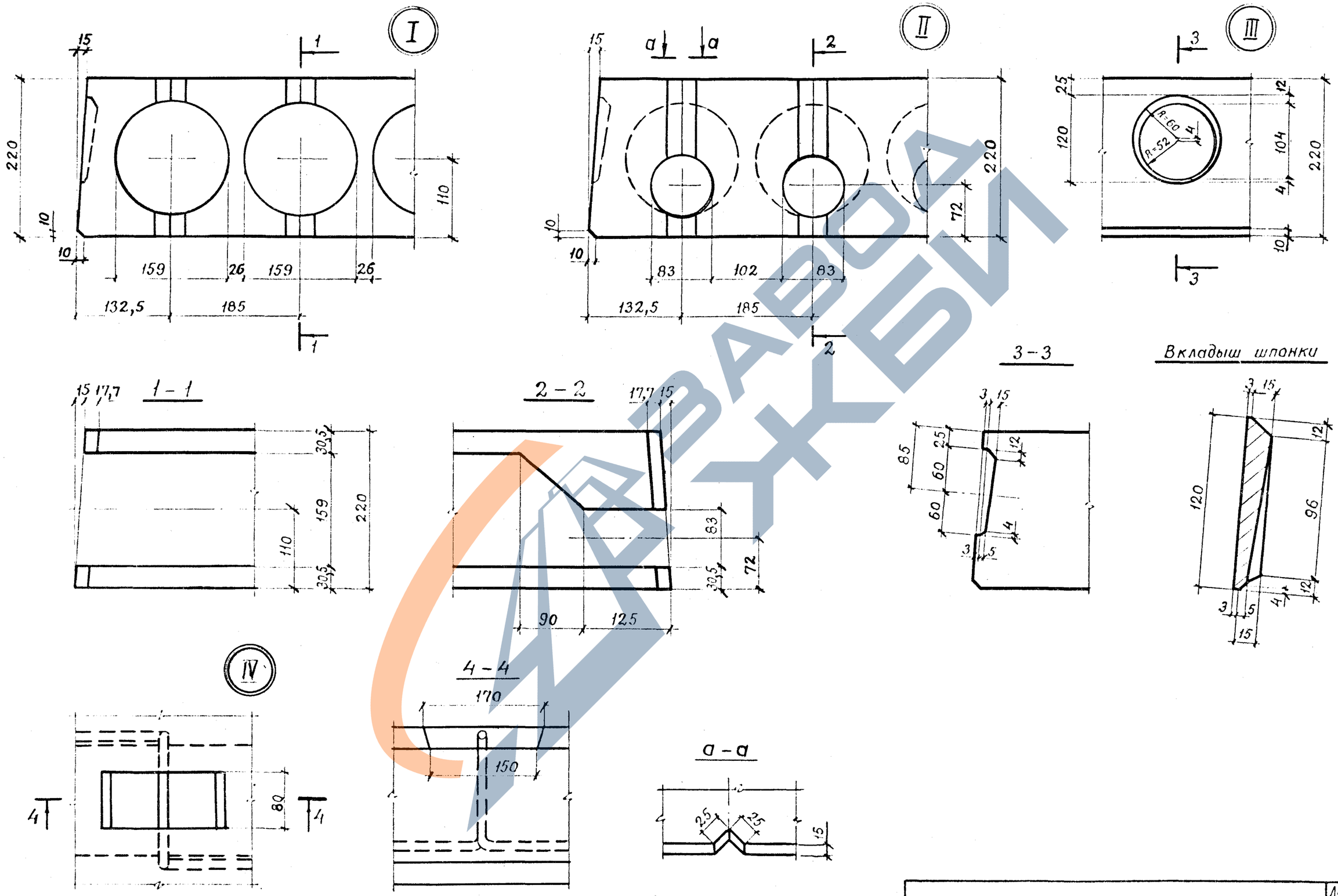
I
II
III
IV
1 – 1
2 – 2
3 – 3
4 – 4
а – а
Вкладыш шпонки
R=60
R=52
1.041.1 – 3.9 – ДЗ
Лист
2

Марка	Поз.	Наименование	Кол.	Обозначение документа
ПК68.12-12К7	1	Каркас КР4	6	1.041.1-3.4-Д2
	2	Сетка С2	1	1.041.1-3.4-Д9
	3	Сетка С1	2	1.041.1-3.9-Д6
	4	Сетка С29	1	1.041.1-3.4-Д21
	5	Петля П2	4	1.041.1-3.4-Д23
	6	Стержень напрягаемый		
		ф15К7		
		ℓ=6850; 7,65кг	4	Без чертежа
		Бетон класса В30		
		D2500, м³	1,0	
ПК68.12-5ВрII		Поз. 1,2,4,5,7 см. плиту ПК68.12-12К7		
	3	Сетка С18	2	1.041.1-3.4-Д16
	6	Стержень напрягаемый		
		ф5ВрII		
		ℓ=6850; 1,06кг	14	Без чертежа
ПК68.12-8ВрII		Поз. 1,2,4,5,7 см. плиту ПК68.12-12К7		
	3	Сетка С18	2	1.041.1-3.4-Д16
	6	Стержень напрягаемый		
		ф5ВрII		
		ℓ=6850; 1,06кг	19	Без чертежа

Марка	Поз.	Наименование	Кол.	Обозначение документа
ПК68.12-10ВрII		Поз. 1,2,4,5,7 см. плиту ПК68.12-12К7		
	3	Сетка С18	2	1.041.1-3.4-Д16
	6	Стержень напрягаемый		
		ф5ВрII		
		ℓ=6850; 1,06кг	23	Без чертежа
ПК68.12-12ВрII		Поз. 1,2,4,5,7 см. плиту ПК68.12-12К7		
	3	Сетка С18	2	1.041.1-3.4-Д16
	6	Стержень напрягаемый		
		ф5ВрII		
		ℓ=6850; 1,06кг	27	Без чертежа
ПК68.12-12К7Л		Поз. 1...6 см. плиту ПК68.12-12К7		
	7	Бетон класса В30		
		D2000, м³	1,0	
ПК68.12-6ВрIIЛ		Поз. 1,2,4,5 см. плиту ПК68.12-12К7		
	3	Сетка С18	2	1.041.1-3.4-Д16
	6	Стержень напрягаемый		
		ф5ВрII		
		ℓ=6850; 1,06кг	14	Без чертежа
	7	Бетон класса В30		
		D2000, м³	1,0	

К-7 по ГОСТ 13840-68, Вр-II по ГОСТ 7348-81.

Марка	Поз.	Наименование	Кол.	Обозначение документа
ПК68.12-8ВрIIЛ		Поз. 1,2,4,5 см. плиту ПК68.12-12К7		
	3	Сетка С18	2	1.041.1-3.4-Д16
	6	Стержень напрягаемый		
		ф5ВрII		
		ℓ=6850; 1,06кг	19	Без чертежа
	7	Бетон класса В30		
		D 2000, $м^3$	1,0	
ПК68.12-10ВрIIЛ		Поз. 1,2,4,5 см. плиту ПК68.12-12К7		
	3	Сетка С18	2	1.041.1-3.4-Д16
	6	Стержень напрягаемый		
		ф5ВрII		
		ℓ=6850; 1,06кг	23	Без чертежа
	7	Бетон класса В30		
		D 2000, $м^3$	1,0	
ПК68.12-11ВрIIЛ		Поз. 1,2,4,5 см. плиту ПК68.12-12К7		
	3	Сетка С18	2	1.041.1-3.4-Д16
	6	Стержень напрягаемый		
		ф5ВрII		
		ℓ=6850; 1,06кг	27	Без чертежа

Марка	Поз.	Наименование	Кол.	Обозначение документа
ПК68.12-11ВрIIЛ	7	Бетон класса В30		
		D 2000, $м^3$	1,0	

Вр-II по ГОСТ 7348-81

ЗАВОД ЖБИ

Армирование

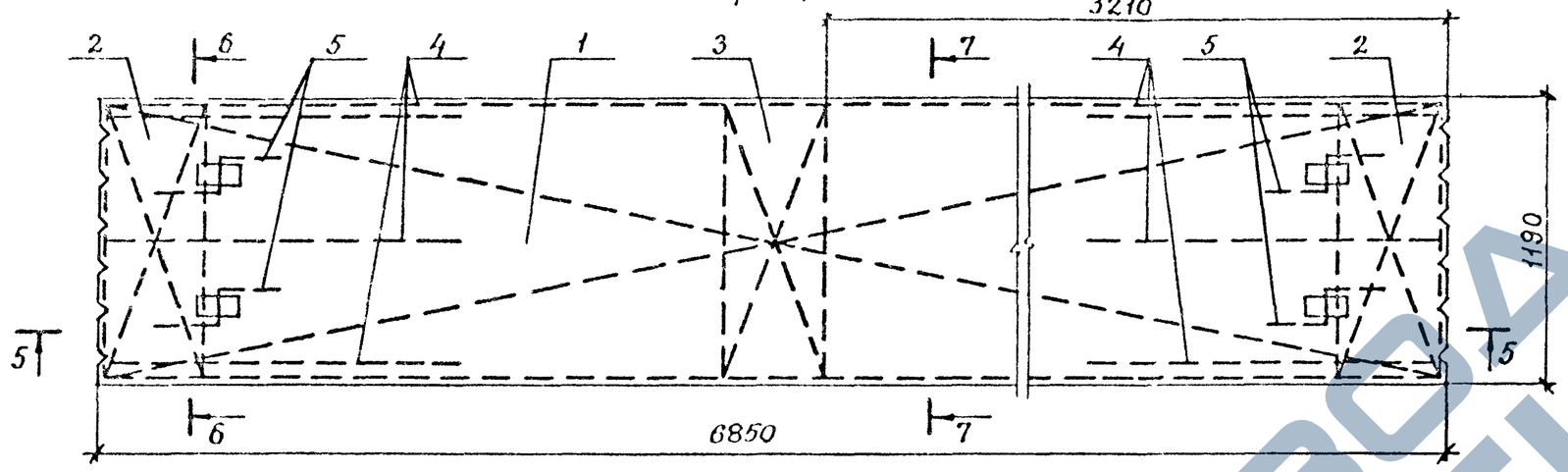

5 – 5

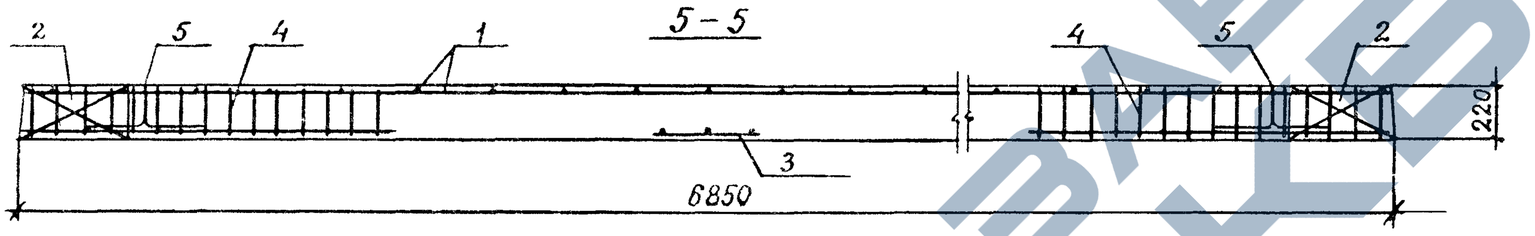

6 – 6

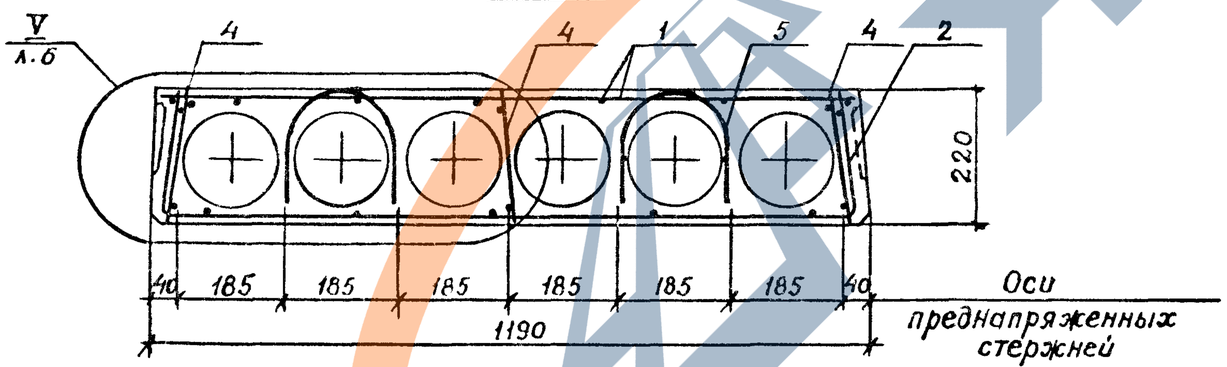

Инв. №подл.	Подпись и дата	Взам. инв. №

1.041.1 – 3.9 – ДЗ

Лист 5

https://zavodjbi.com/

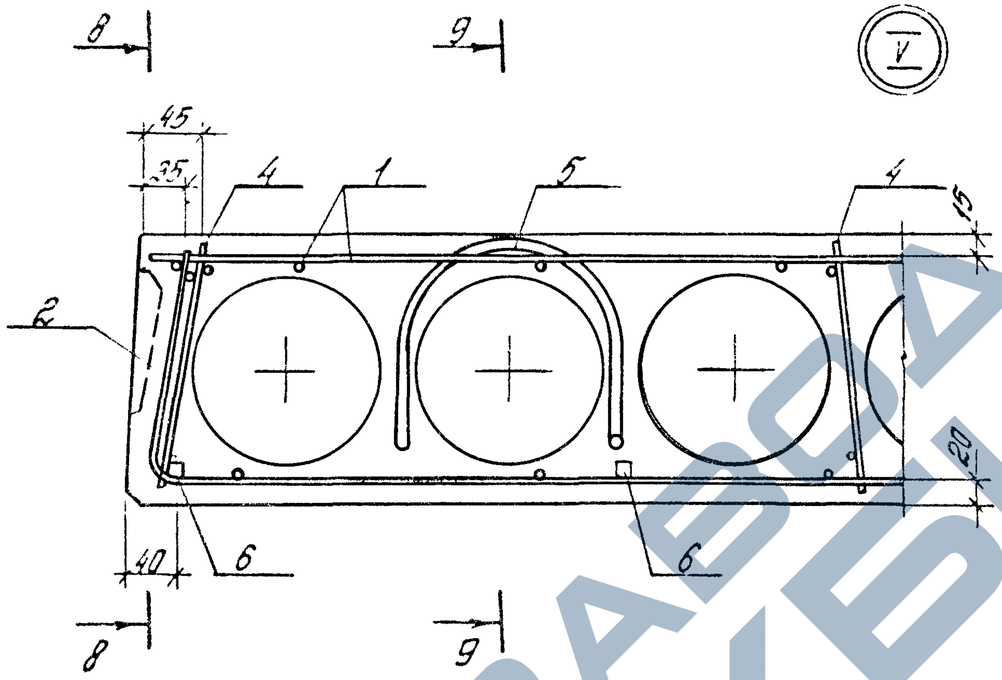

8-8

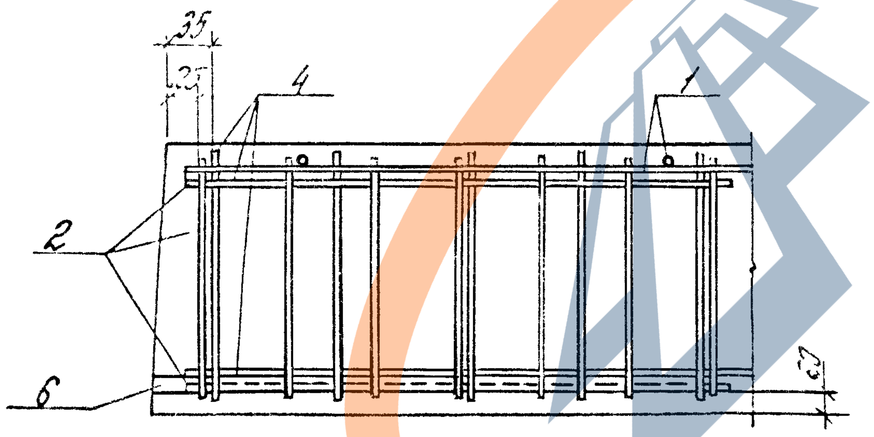

9-9

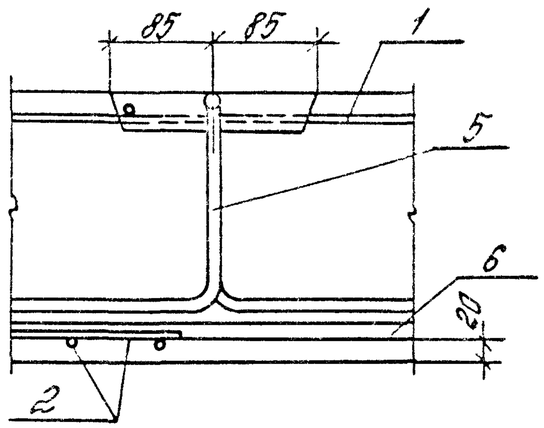

https://zavodjbi.com/

Рис. 1

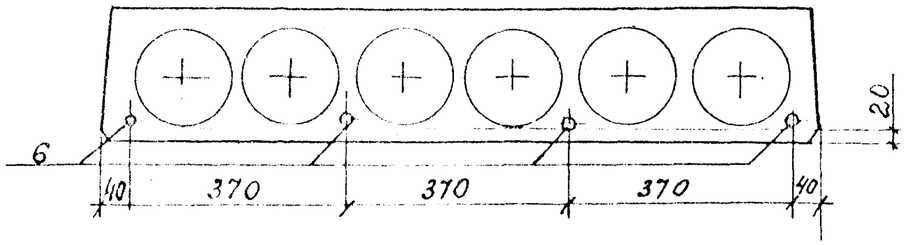

Рис. 2

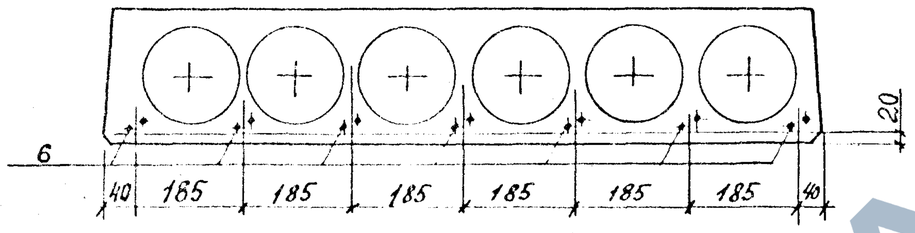

Рис. 3

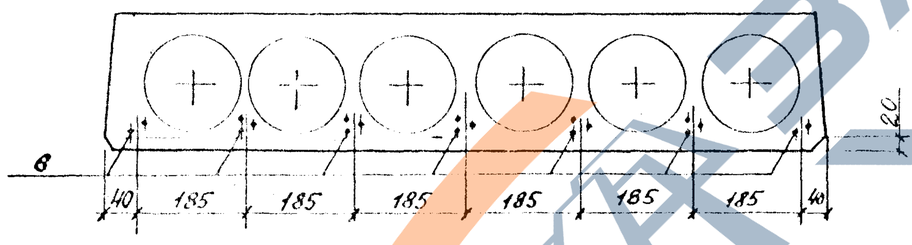

Рис. 4

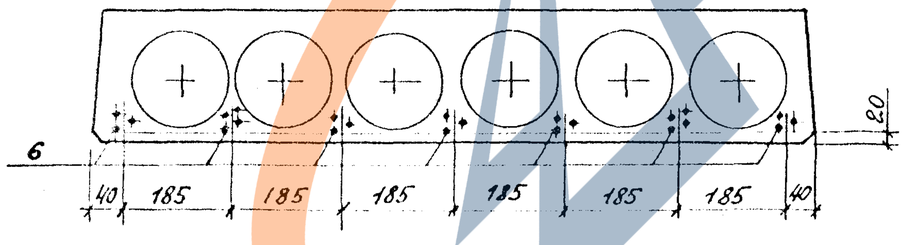

Рис. 5

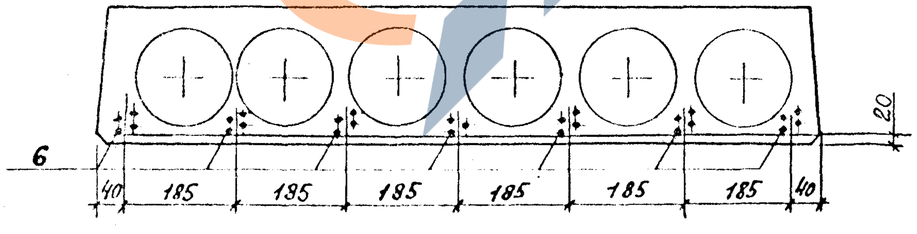

Марка	Рис.
ПК68.12 – 12 К7	1
ПК68.12 – 5 ВрII	2
ПК68.12 – 8 ВрII	3
ПК68.12 – 10 ВрII	4
ПК68.12 – 12 ВрII	5
ПК68.12 – 12 К7л	1
ПК68.12 – 6 ВрIIл	2
ПК68.12 – 8 ВрIIл	3
ПК68.12 – 10 ВрIIл	4
ПК68.12 – 11 ВрIIл	5

Расположение напрягаемой арматуры ВрII в поз. 6

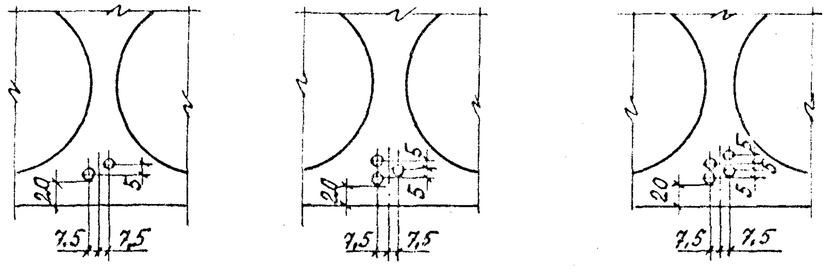

https://zavodjbi.com/
ЗАВОД ЖБИ

Марка плиты	Напрягаемая арматура класса								Всего	Арматурные изделия						Всего	Общий расход
										Арматура класса							
	К-7				Вр-II					А-I			Вр-I				
	ГОСТ 13840-68				ГОСТ 7348-81					ГОСТ 5781-80			ГОСТ 6727-80				
	ф15			Итого	ф5			Итого		ф12		Итого	ф4		Итого		
ПК68.12-12К7	30,6			30,6					30,6	4,3		4,3	16,1		16,1	20,4	51,0
ПК68.12-5ВрII					14,8			14,8	14,8	4,3		4,3	14,5		14,5	18,8	33,6
ПК68.12-8ВрII					20,1			20,1	20,1	4,3		4,3	14,5		14,5	18,8	38,9
ПК68.12-10ВрII					24,4			24,4	24,4	4,3		4,3	14,5		14,5	18,8	43,2
ПК68.12-12ВрII					28,6			28,6	28,6	4,3		4,3	14,5		14,5	18,8	47,4
ПК68.12-12К7л	30,6			30,6					30,6	4,3		4,3	16,1		16,1	20,4	51,0
ПК68.12-6ВрIIл					14,8			14,8	14,8	4,3		4,3	14,5		14,5	18,8	33,6
ПК68.12-8ВрIIл					20,1			20,1	20,1	4,3		4,3	14,5		14,5	18,8	38,9
ПК68.12-10ВрIIл					24,4			24,4	24,4	4,3		4,3	14,5		14,5	18,8	43,2
ПК68.12-11ВрIIл					28,6			28,6	28,6	4,3		4,3	14,5		14,5	18,8	47,4

Разраб.	Нежданова	
Рассчит.	Баранова	
Провер.	Пархалина	
Н. контр.	Музыко	

1.041.1-3.9-РС3

Ведомость расхода стали, кг

Стадия	Лист	Листов
Р		1

ЦНИИПРОМЗДАНИЙ

24715 32

https://zavodjbi.com/

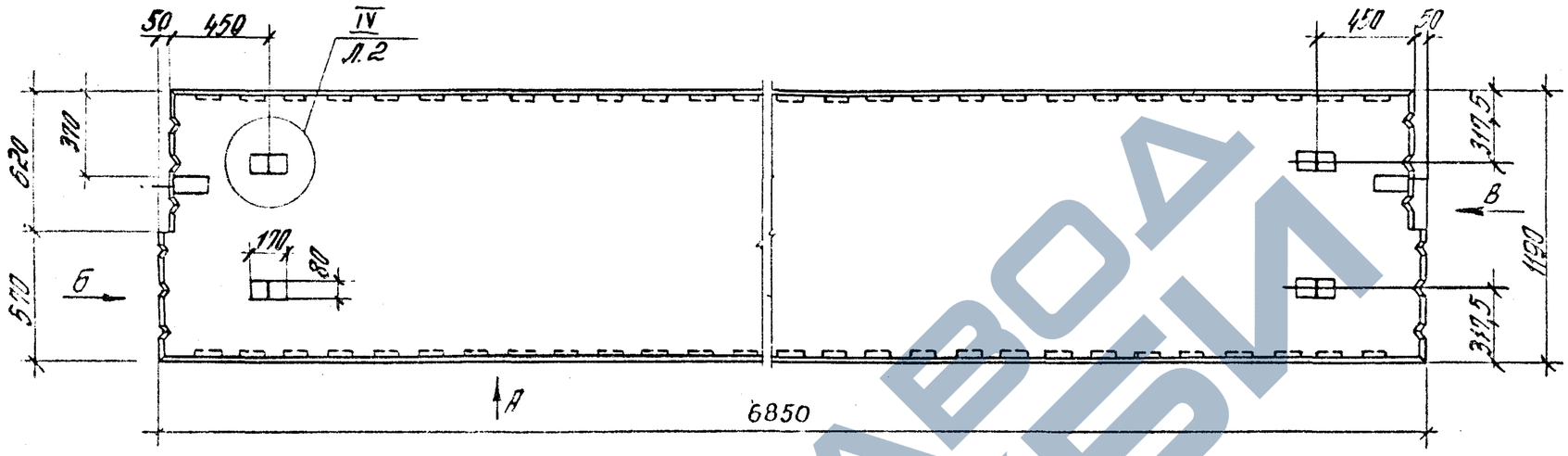

Вид „А"

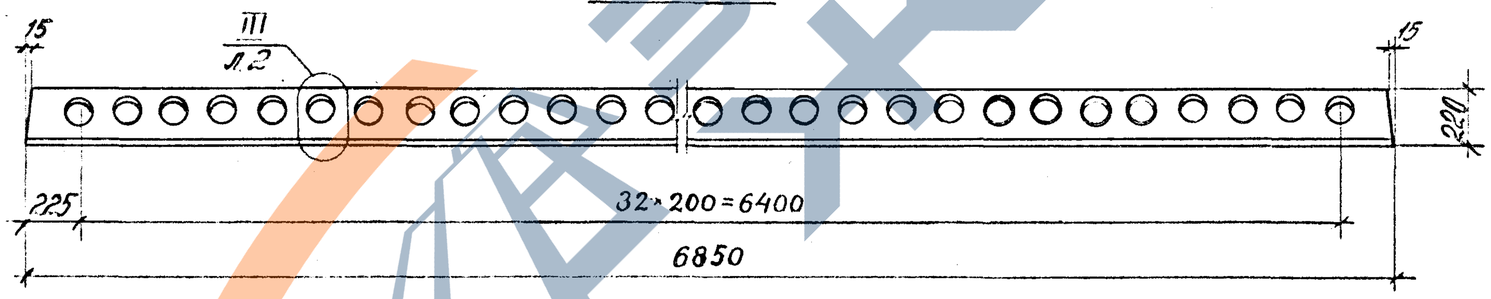

Вид „Б"

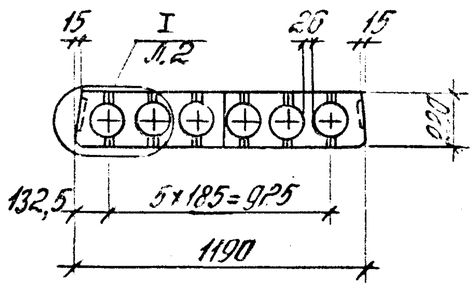

Вид „В"

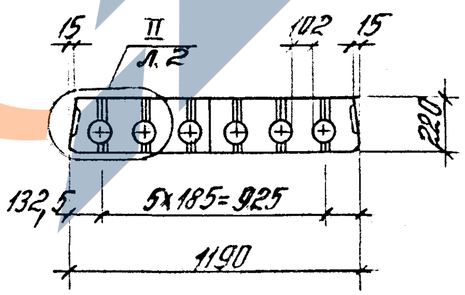

Разраб.	Неждонова		1.041.1 – 3.9 – Д4
Рассчит.	Баранова		
Провер.	Пархалина		Плита пристенная ПК 68.12
Н. контр.	Музыко		Стадия Р / Лист 1 / Листов 7
			ЦНИИПРОМЗДАНИЙ

https://zavodjbi.com/

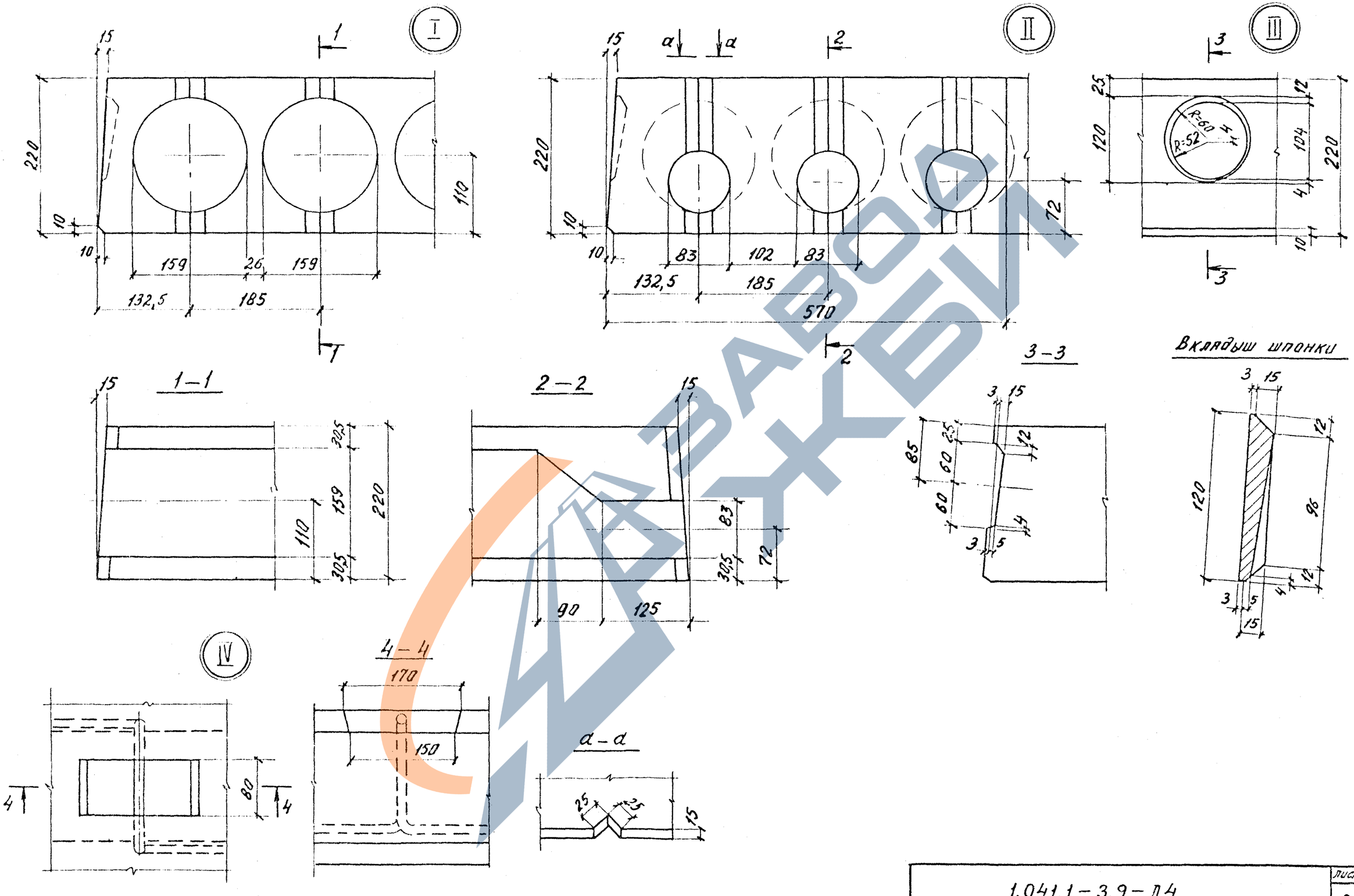

1.041.1-3.9-Д4

лист 2

24715 34

Марка	Поз	Наименование	Кол	Обозначение документа
ПК68.12-12К7-1	1	Каркас КР4	6	1.041-3.4-Д2
	2	Каркас КР10	1	1.041-3.4-Д7
	3	Сетка С15	1	1.041-3.4-Д14
	4	Сетка С6	1	1.041-3.9-Д9
	5	Сетка С7	1	1.041-3.9-Д9
	6	Сетка С29	1	1.041-3.4-Д21
	7	Петля П2	4	1.041-3.4-Д23
	8	Стержень напрягаемый		
		ф15К7		
		ℓ=6850; 7,65кг	4	Без чертежа
	9	Бетон класса В30		
		Д2500, $м^3$	1,0	
ПК68.12-6ВрII-1		Поз. 1...3,6,7,9 см. плиту ПК68.12-12К7-1		
	4	Сетка С25	1	1.041.1-3.4-Д19
	5	Сетка С24	1	1.041.1-3.4-Д19
	8	Стержень напрягаемый		
		ф5ВрII		
		ℓ=6850; 1,06кг	15	Без чертежа
ПК68.12-12ВрII-1		Поз. 1...3,6,7,9 см. плиту ПК68.12-12К7-1		
	4	Сетка С25	1	1.041.1-3.4-Д19
	5	Сетка С24	1	1.041.1-3.4-Д19

Марка	Поз.	Наименование	Кол.	Обозначение документа
ПК68.12-12ВрII-1	8	Стержень напрягаемый		
		ф5ВрII		
		ℓ=6850; 1,06кг	27	Без чертежа
ПК68.12-12К7Л-1		Поз. 1...8 см. плиту ПК68.12-12К7Л-1		
	9	Бетон класса В30		
		Д2000, $м^3$	1,0	
ПК68.12-6ВрIIЛ-1		Поз. 1...3,6,7 см. плиту ПК68.12-12К7-1		
	4	Сетка С25	1	1.041.1-3.4-Д19
	5	Сетка С24	1	1.041.1-3.4-Д19
	8	Стержень напрягаемый		
		ф5ВрII		
		ℓ=6850; 1,06кг	15	Без чертежа
	9	Бетон класса В30		
		Д2000, $м^3$	1,0	
ПК68.12-11ВрIIЛ-1		Поз. 1...3,6,7 см. плиту ПК68.12-12К7-1		
	4	Сетка С25	1	1.041.1-3.4-Д19
	5	Сетка С24	1	1.041.1-3.4-Д19
	8	Стержень напрягаемый		
		ф5ВрII		
		ℓ=6850; 1,06кг	27	Без чертежа
	9	Бетон класса В30		
		Д2000, $м^3$	1,0	

К-7 по ГОСТ 13840-68, Вр-II по ГОСТ 7348-81.

ЗАВОД ЖБИ

https://zavodjbi.com/

Армирование

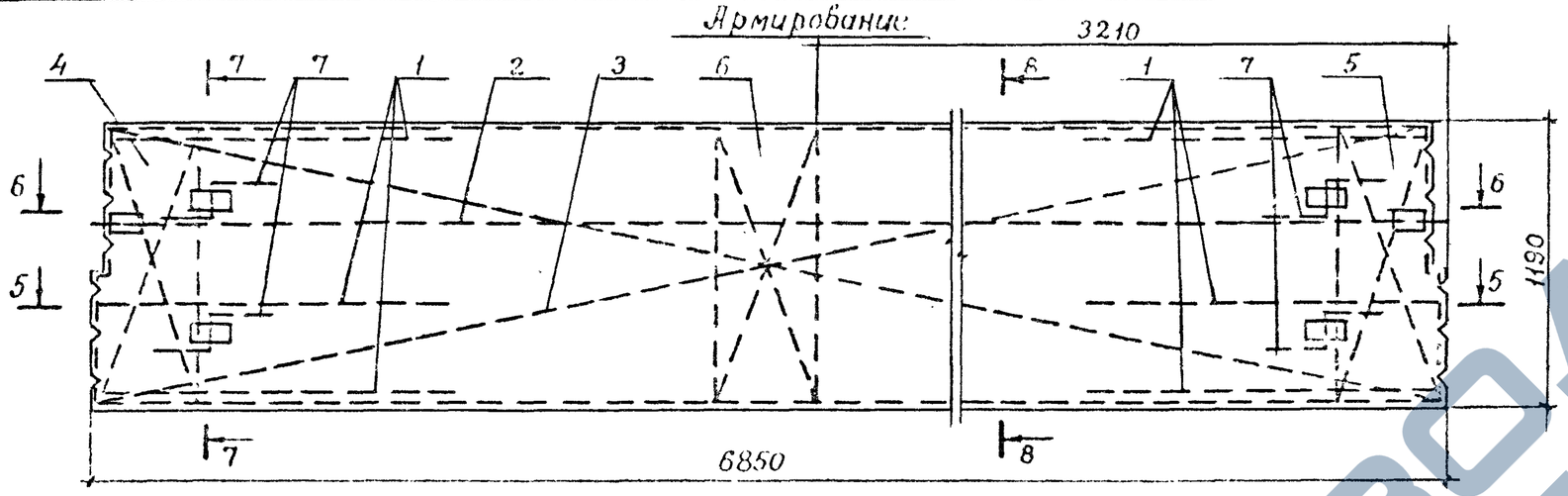

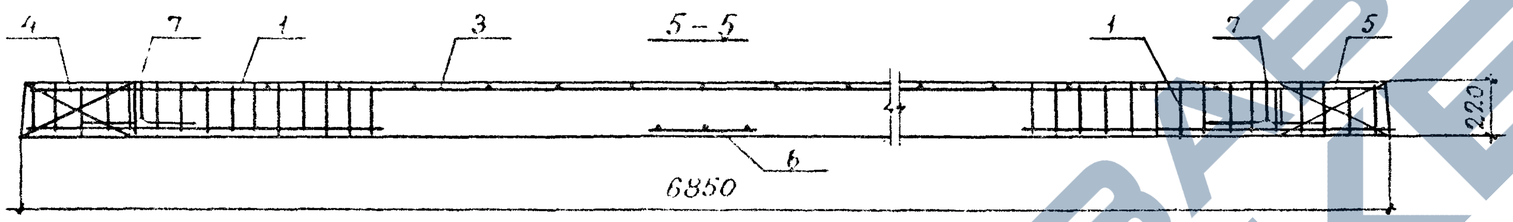

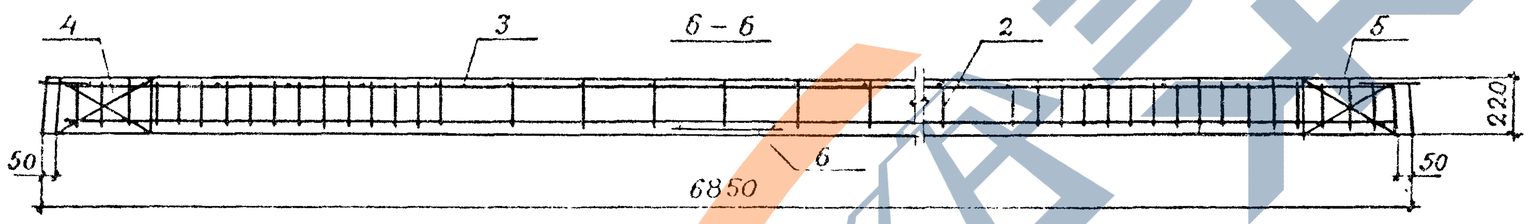

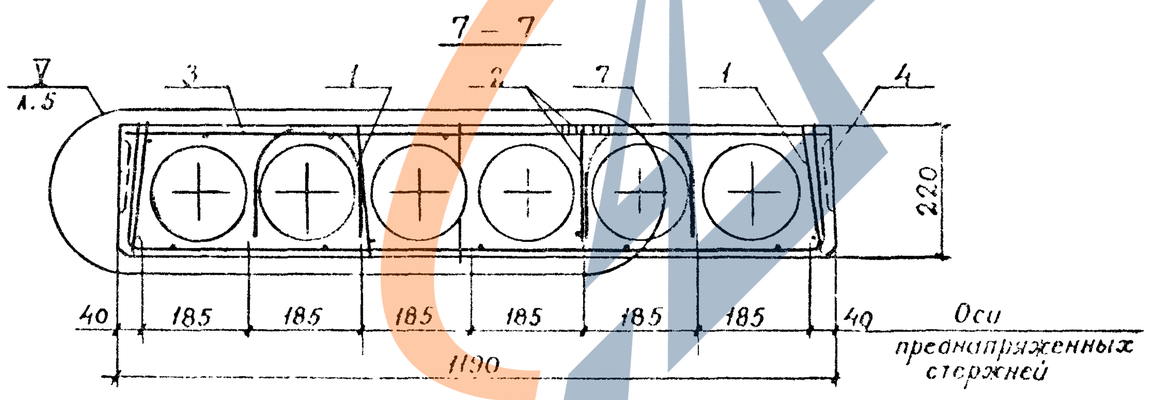

ЗАВОД ЖБИ

https://zavodjbi.com/

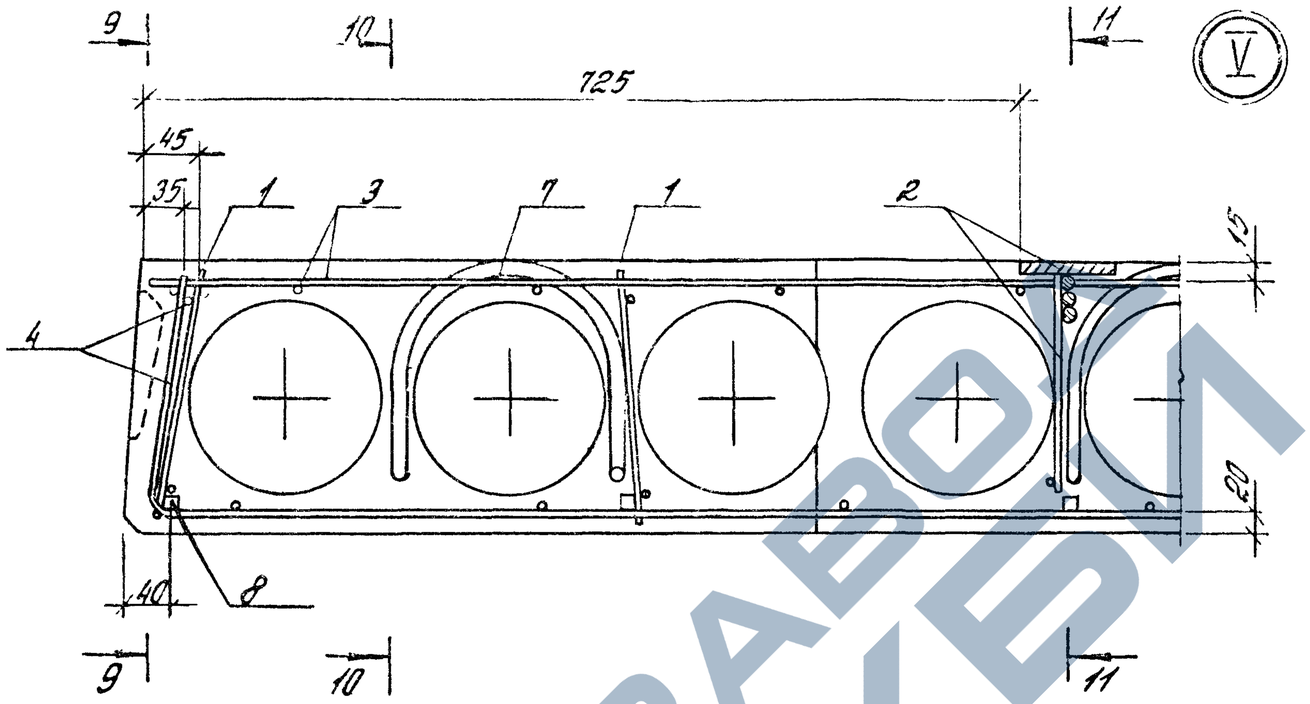

9 - 9

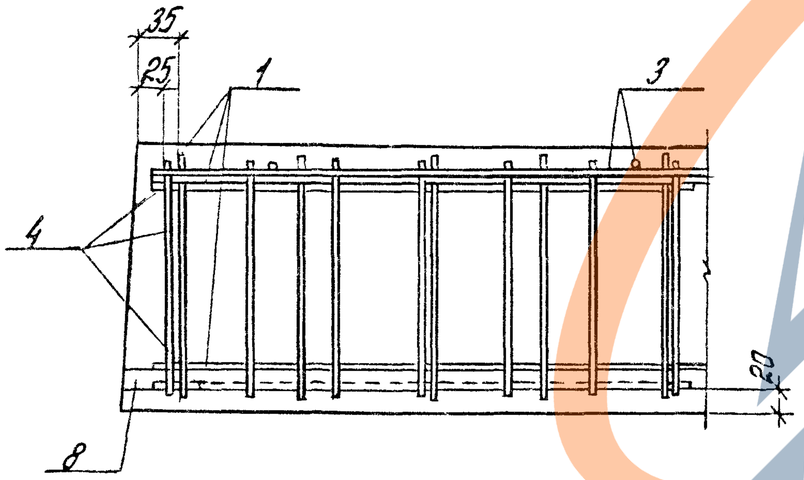

10 - 10

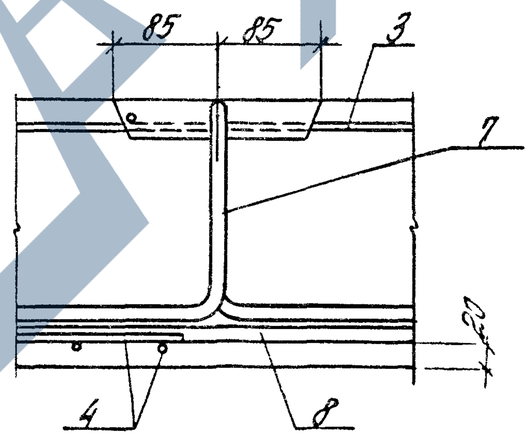

11 - 11

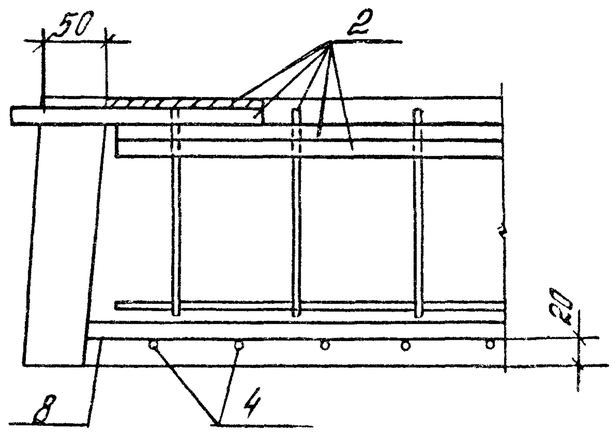

1.041.1 - 3.9 - Д4

Лист 5

24715 37

Рис. 1

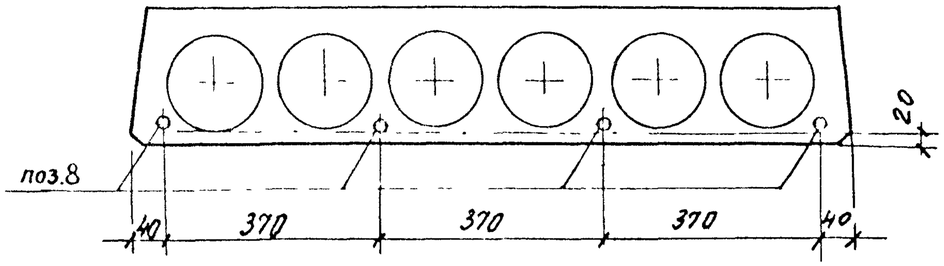

Марка	Рис.
ПК68.12-12К7-1	1
ПК68.12-6ВрII-1	2
ПК68.12-12ВрII-1	3
ПК68.12-12К7Л-1	1
ПК68.12-6ВрIIЛ-1	2
ПК68.12-11ВрIIЛ-1	3

Рис. 2

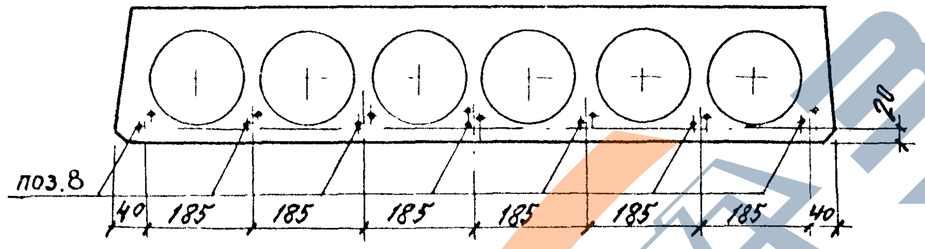

Расположение напрягаемой арматуры ВрII в поз.8

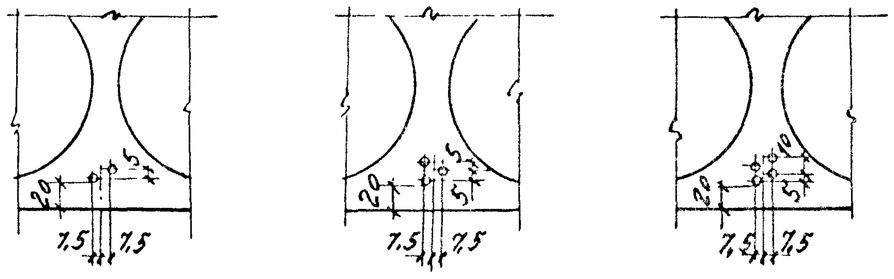

Рис. 3

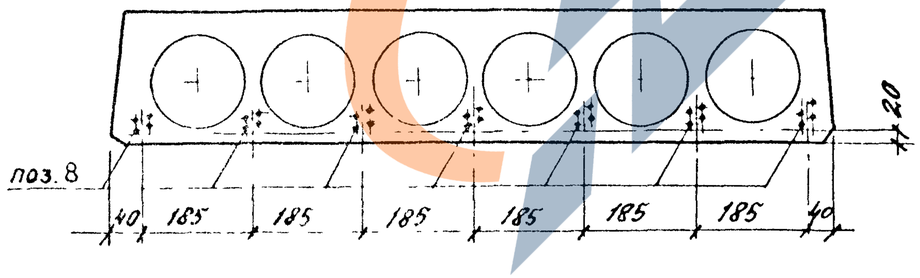

Марка плиты	Напрягаемая арматура класса							Арматурные изделия															Общий расход
								Арматура класса									Прокат марки						
	К-7			Вр-II			Всего	А-III			А-I			Вр-I			Вст 3 кп 2-1 ТУ 14-1-3023-80			Всего			
	ГОСТ 13840-68			ГОСТ 7348-81				ГОСТ 5781-82			ГОСТ 5781-82			ГОСТ 6727-80			ГОСТ 103-76					
	ф15		Итого	ф5		Итого		ф14		Итого	ф12		Итого	ф4		Итого	-8		Итого			
ПК68.12-12К7-1	30,6		30,6				30,6	16,7		16,7	4,3		4,3	17,4		17,4	1,3		1,3	39,7		70,3
ПК68.12-6ВрII-1				15,9		15,9	15,9	16,7		16,7	4,3		4,3	16,0		16,0	1,3		1,3	38,3		54,2
ПК68.12-12ВрII-1				28,6		28,6	28,6	16,7		16,7	4,3		4,3	16,0		16,0	1,3		1,3	38,3		66,9
ПК68.12-12К7Л-1	30,6		30,6				30,6	16,7		16,7	4,3		4,3	17,4		17,4	1,3		1,3	39,7		70,3
ПК68.12-7ВрIIЛ-1				15,9		15,9	15,9	16,7		16,7	4,3		4,3	16,0		16,0	1,3		1,3	38,3		54,2
ПК68.12-11ВрIIЛ-1				28,6		28,6	28,6	16,7		16,7	4,3		4,3	16,0		16,0	1,3		1,3	38,3		66,9

Инв. № подл. | Подпись и дата | Взам. инв. №

Разраб.	Нежданова		1.041.1-3.9 -РС4
Рассчит.	Баранова		
Провер.	Пархалина		Ведомость расхода стали, кг
Н. контр.	Музыко		Стадия: Р; Лист: ; Листов: 1
			ЦНИИПРОМЗДАНИЙ

ЗАВОД ЖЕЛЕЗА

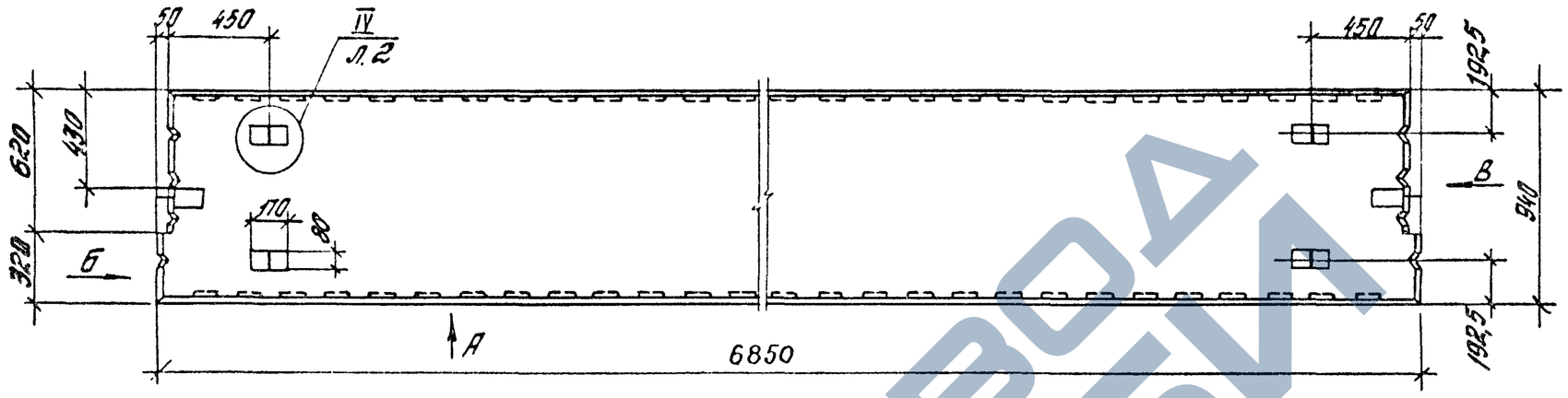

Вид „А"

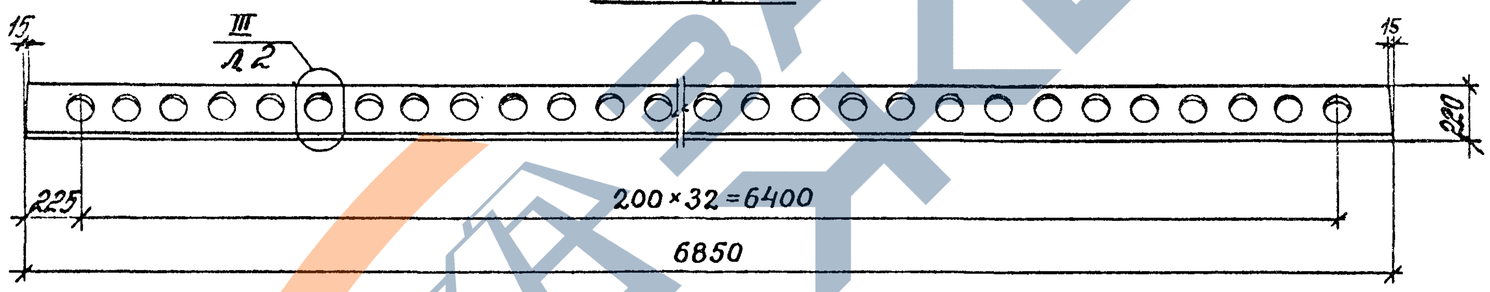

Вид „Б"

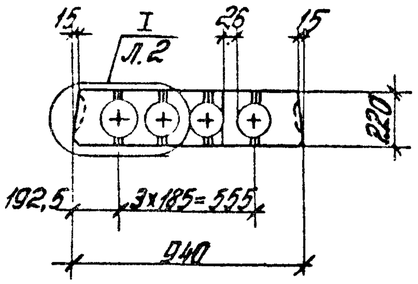

Вид „В"

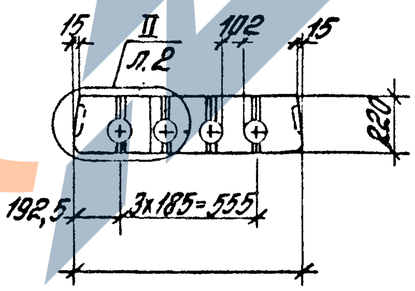

Разраб.	Нежданова		1.041.1 – 3.9 – Д 5
Рассчит.	Баранова		
Проверил.	Пархалина		Плита пристенная ПК 68.9 — Стадия Р, Лист 1, Листов 7
Н.контр.	Музыко		ЦНИИПРОМЗДАНИЙ

24715 40

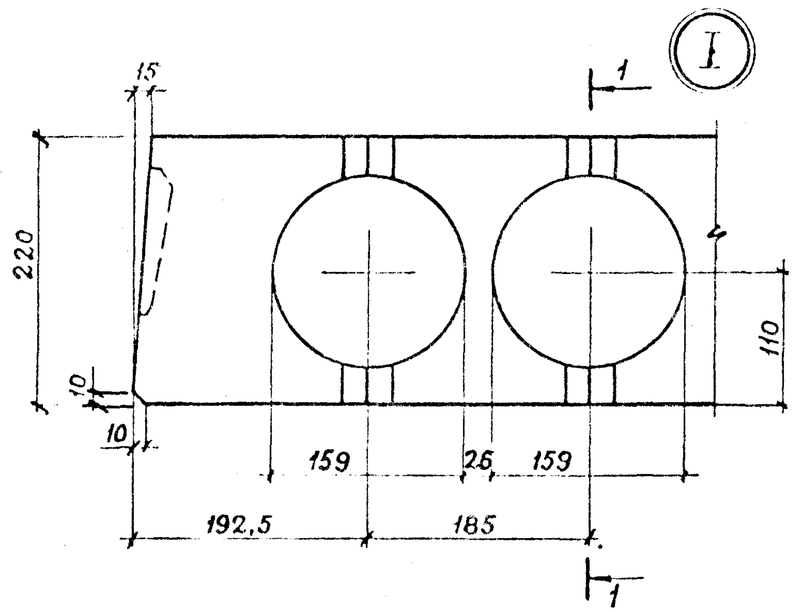

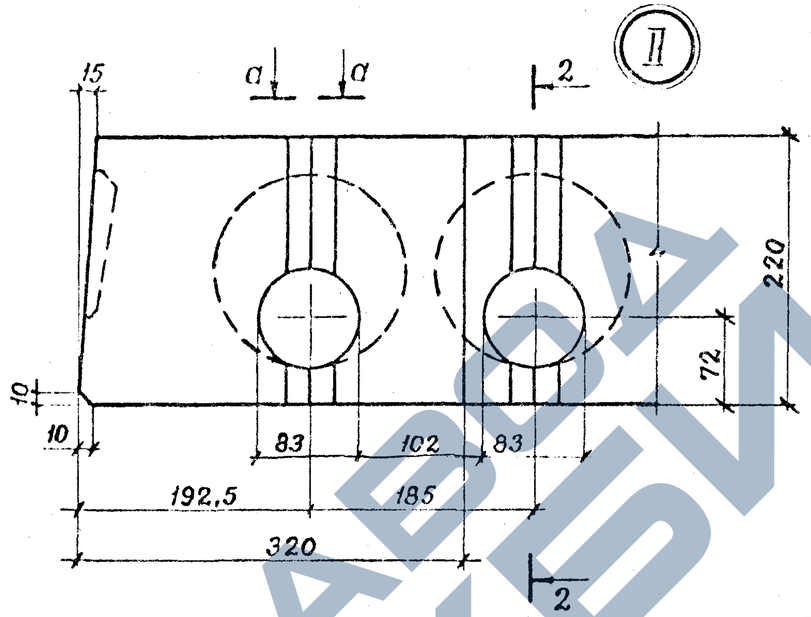

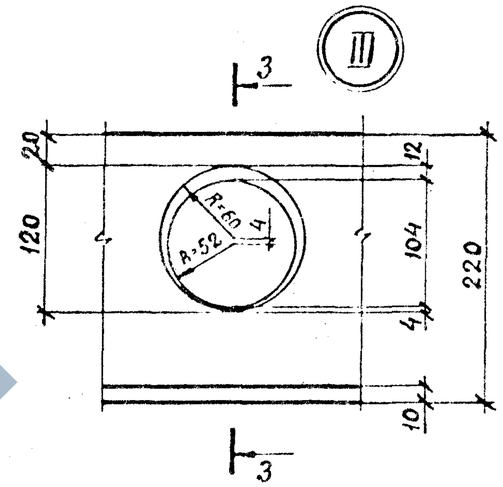

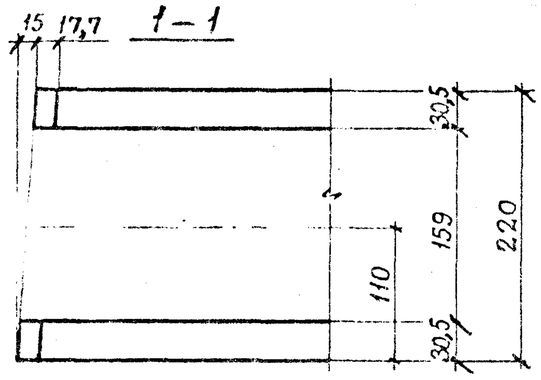

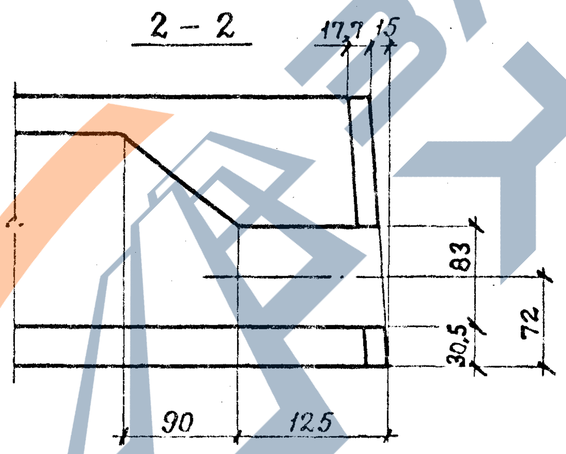

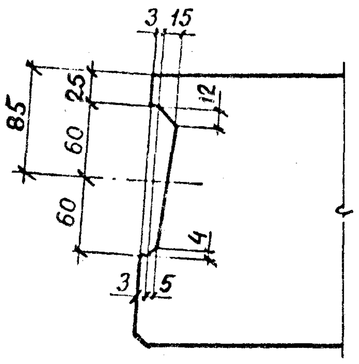

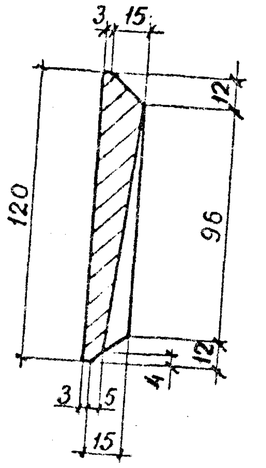

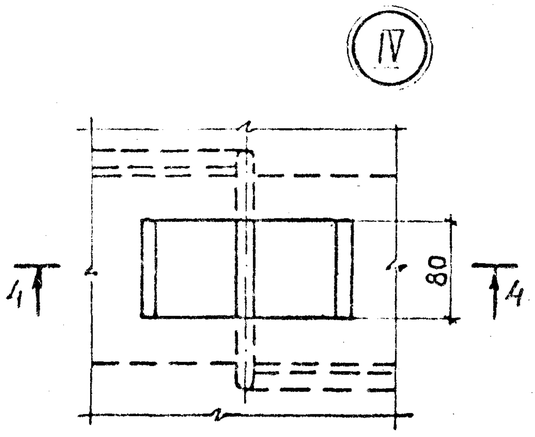

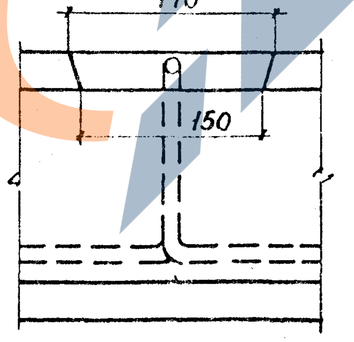

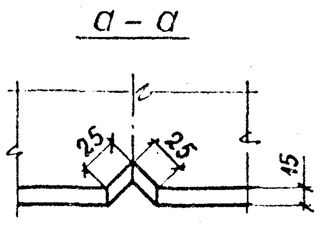

1.041.1 – 3.9 – Д5	Лист 2

24715 41

ЗАВОД ЖБИ

Марка	Поз.	Наименование	Кол.	Обозначение документа
ПК68.9-12К7-1	1	Каркас КР4	4	1.041.1-3.4-Д2
	2	Каркас КР10	1	1.041.1-3.4-Д7
	3	Сетка С12	1	1.041.1-3.4-Д13
	4	Сетка С5	1	1.041.1-3.9-Д8
	5	Сетка С4	1	1.041.1-3.9-Д8
	6	Сетка С34	1	1.041.1-3.4-Д22
	7	Петля П2	4	1.041.1-3.4-Д23
	8	Стержень напрягаемый		
		ф15К7		
		ℓ=6850; 7,65 кг	3	Без чертежа
	9	Бетон класса В30		
		Д 2500, $м^3$	0,84	
ПК68.9-6ВрII-1		Поз. 1,2,3,6,7,9 см. плиту ПК68.9-12К7-1		
	4	Сетка С23	1	1.041.1-3.4-Д18
	5	Сетка С22	1	1.041.1-3.4-Д18
	8	Стержень напрягаемый		
		ф5ВрII		
		ℓ=6850; 1,06 кг	13	Без чертежа
ПК68.9-11ВрII-1		Поз. 1,2,3,6,7 см. плиту ПК68.9-12К7-1		
	4	Сетка С23	1	1.041.1-3.4-Д18
	5	Сетка С22	1	1.041.1-3.4-Д18
	8	Стержень напрягаемый		
		ф5ВрII		
		ℓ=6850; 1,06 кг	20	Без чертежа
	9	Бетон класса В35		
		Д 2500, $м^3$	0,84	
ПК68.9-12К7Л-1		Поз. 1...8 см. плиту ПК68.9-12К7-1		
	9	Бетон класса В30		
		Д2000, $м^3$	0,84	
ПК68.9-7ВрIIЛ-1		Поз. 1,2,3,6,7 см. плиту ПК68.9-12К7-1		
	4	Сетка С23	1	1.041.1-3.4-Д18
	5	Сетка С22	1	1.041.1-3.4-Д18
	8	Стержень напрягаемый		
		ф5ВрII		
		ℓ=6850; 1,06 кг	13	Без чертежа
	9	Бетон класса В30		
		Д2000, $м^3$	0,84	
ПК68.9-11ВрIIЛ-1		Поз. 1,2,3,6,7 см. плиту ПК68.9-12К7-1		
	4	Сетка С23	1	1.041.1-3.4-Д18
	5	Сетка С22	1	1.041.1-3.4-Д18
	8	Стержень напрягаемый		
		ф5ВрII		
		ℓ=6850; 1,06 кг	20	Без чертежа
	9	Бетон класса В35		
		Д2000, $м^3$	0,84	

К-7 по ГОСТ 13840-68, Вр-II по ГОСТ 7348-81.

Инв. № подл. | Подпись и дата | Взам. инв. №

Армирование

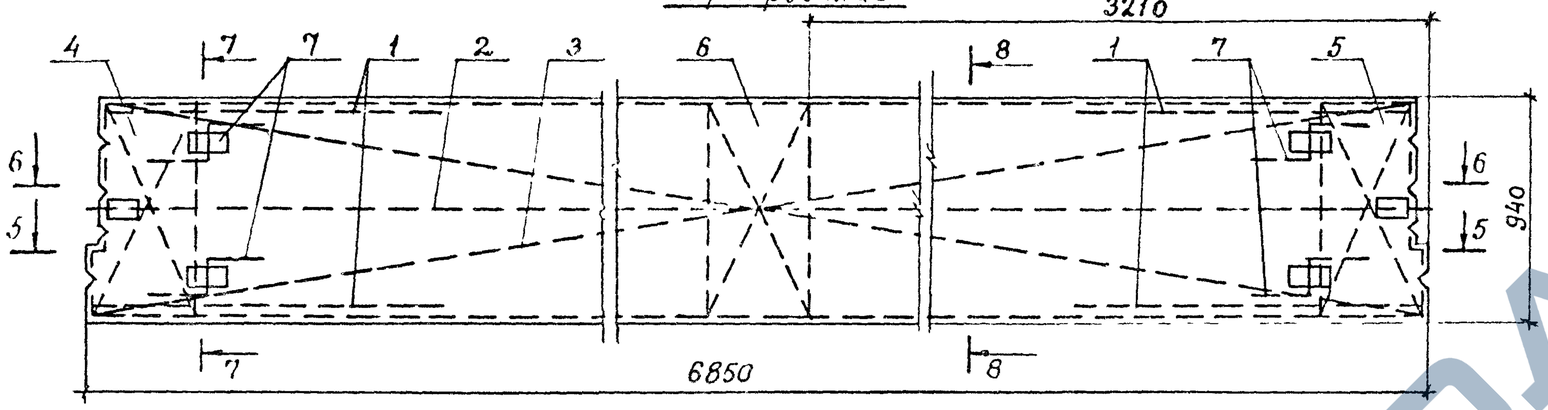

5 – 5

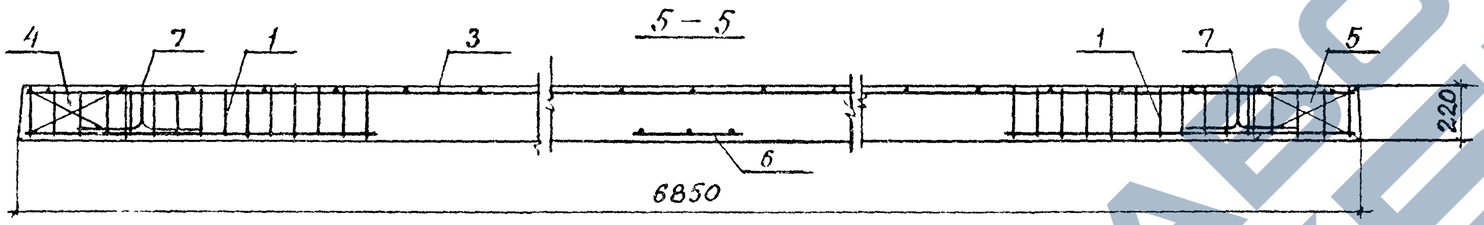

6 – 6

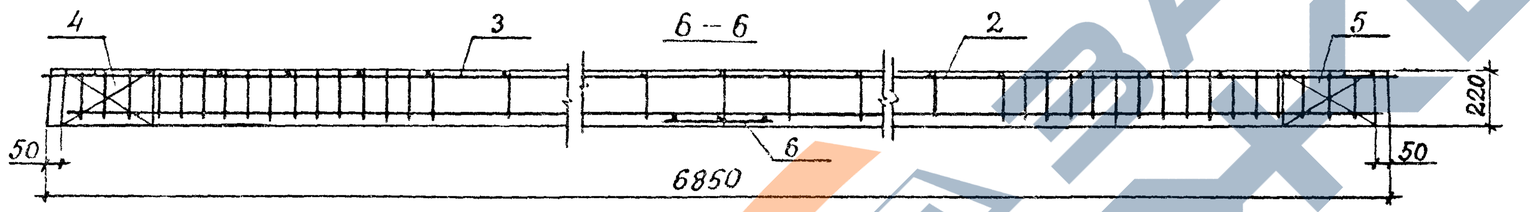

7 – 7

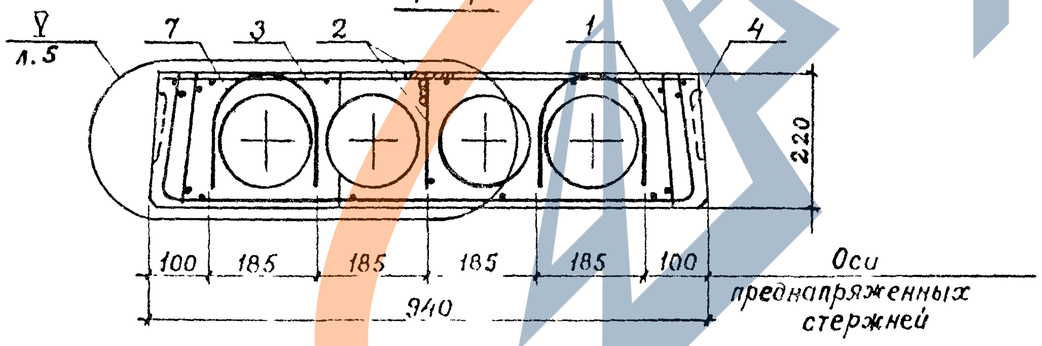

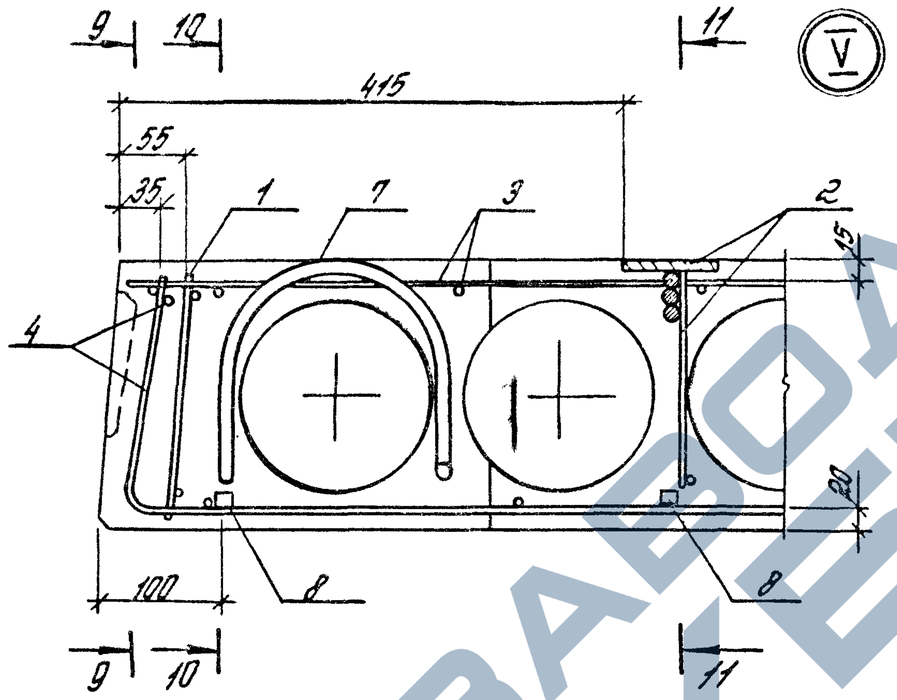

9-9

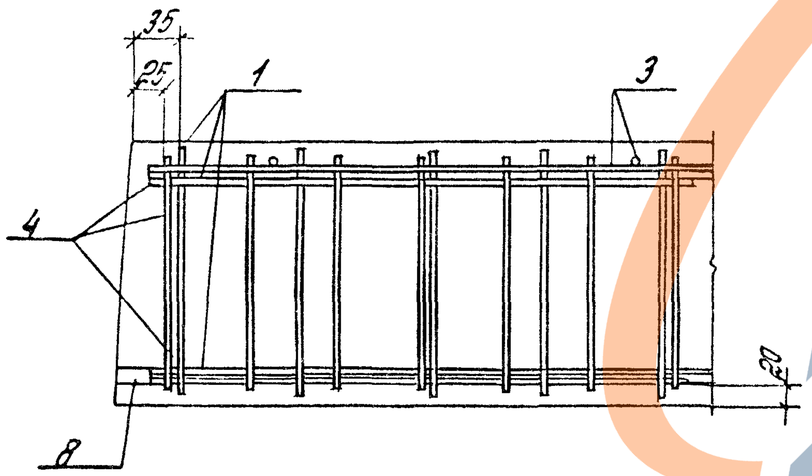

10-10

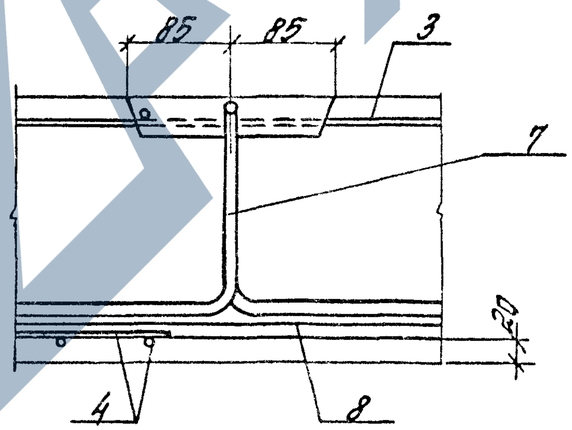

11-11

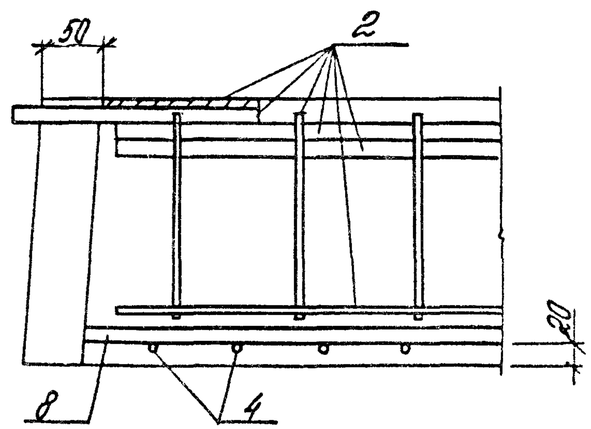

Гл. инж. проекта					
Нач. отдела					
Нач. пр.					
Инж.					

1.041.1 – 3.9 – Д5

Лист 5

24715 44

https://zavodjbi.com/

Рис. 1

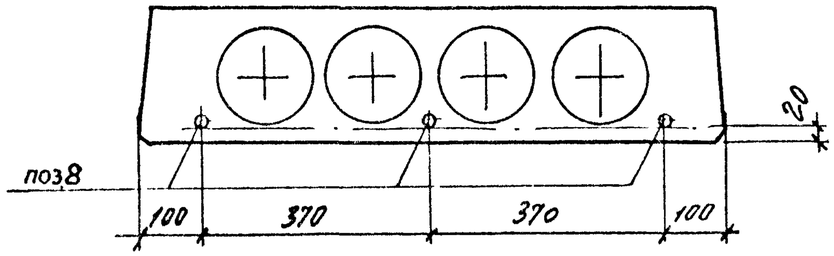

Рис. 2

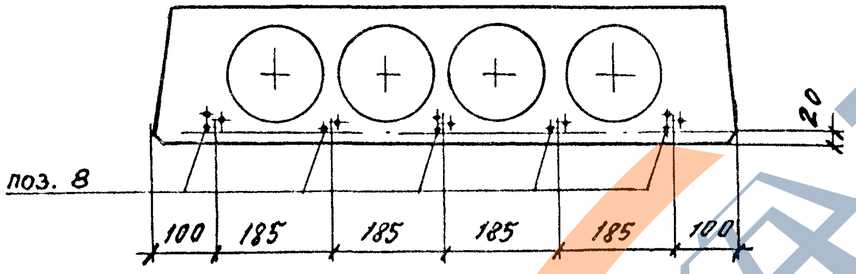

Рис. 3

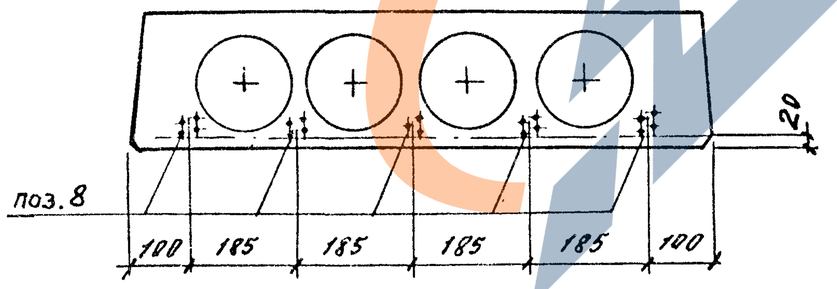

Марка	Рис.
ПК68.9 – 12К7 – 1	1
ПК68.9 – 6ВрII – 1	2
ПК68.9 – 12ВрII – 1	3
ПК68.9 – 12К7Л – 1	1
ПК68.9 – 7ВрIIЛ – 1	2
ПК68.9 – 12ВрIIЛ – 1	3

Расположение напрягаемой арматуры ВрII в поз.8

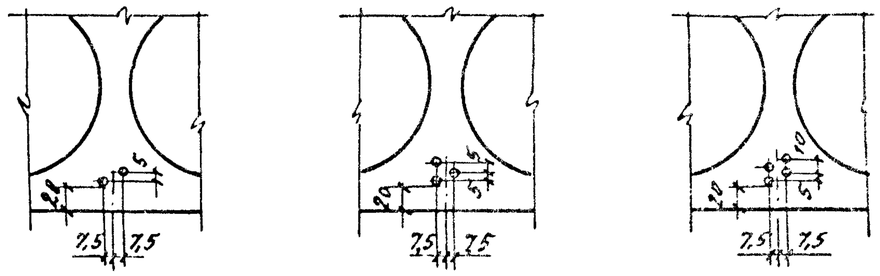

Марка плиты	Напрягаемая арматура класса К-7 ГОСТ 13840-68 ф15		Итого	Напрягаемая арматура класса Вр-II ГОСТ 7348-81 ф5		Итого	Всего	Арматурные изделия. Арматура класса А-III ГОСТ 5781-82 ф14		Итого	Арматура класса А-I ГОСТ 5781-82 ф12		Итого	Арматура класса Вр-I ГОСТ 6727-80 ф4		Итого	Прокат марки ВСт3кп2-1 ТУ 14-1-3023-80 ГОСТ 103-76 -8		Итого	Всего	Общий расход
ПК68.9-12К7-1	23,0		23,0				23,0	16,7		16,7	4,3		4,3	13,9		13,9	1,3		1,3	36,2	59,2
ПК68.9-6ВрII-1				13,8		13,8	13,8	16,7		16,7	4,3		4,3	12,6		12,6	1,3		1,3	34,9	48,7
ПК68.9-11ВрII-1				21,2		21,2	21,2	16,7		16,7	4,3		4,3	12,6		12,6	1,3		1,3	34,9	56,1
ПК68.9-12К7Л-1	23,0		23,0				23,0	16,7		16,7	4,3		4,3	13,9		13,9	1,3		1,3	36,2	59,2
ПК68.9-7ВрIIЛ-1				13,8		13,8	13,8	16,7		16,7	4,3		4,3	12,6		12,6	1,3		1,3	34,9	48,7
ПК68.9-11ВрIIЛ-1				21,2		21,2	21,8	16,7		16,7	4,3		4,3	12,6		12,6	1,3		1,3	34,9	56,1

Инв. № подл. | Подпись и дата | Взам. инв. №

Разраб	Нежданова		1.041.1-3.9-РС5
Рассчит	Баранова		
Провер.	Пархалина		Ведомость расхода стали, кг
Н. контр	Музыко		Стадия Р; Лист; Листов 1
			ЦНИИПРОМЗДАНИЙ

Развертка

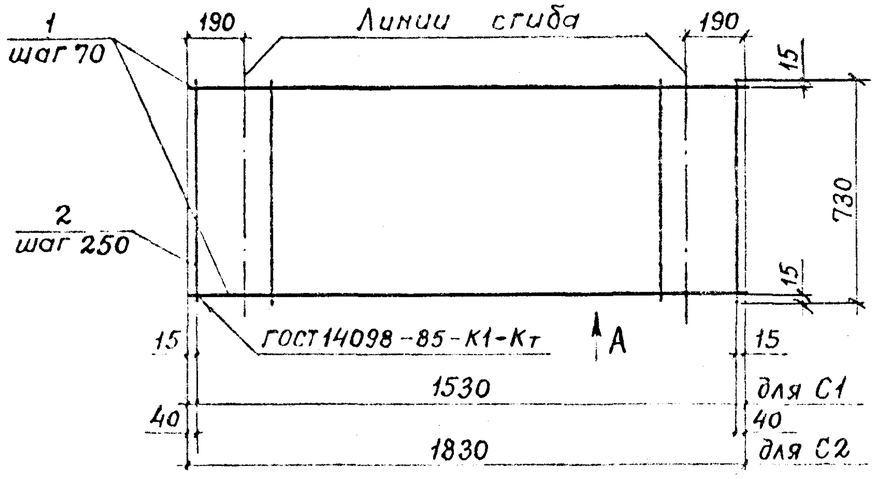

Вид А
в согнутом виде

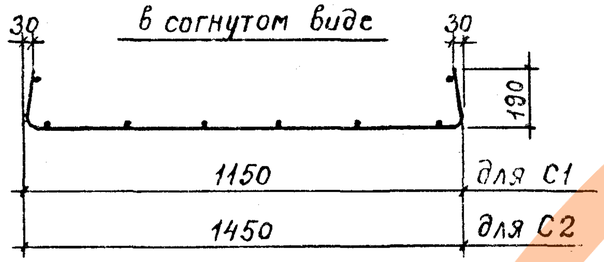

Марка сетки	Поз.	Наименование	Кол.	Масса ед., кг	Масса сетки, кг
С1	1	ф4ВрI, ℓ=1530	11	0,14	2,03
	2	ф4ВрI, ℓ=730	7	0,07	
С2	1	ф4ВрI, ℓ=1830	11	0,17	2,43
	2	ф4ВрI, ℓ=730	8	0,07	

Вр-I по ГОСТ 6727-80

Разраб.	Нежданова		1.041.1-3.9-Д6
Рассчит.	Баранова		
Провер.	Пархалина		
Н.контр.	Музыка		Сетка С1, С2

Стадия	Лист	Листов
Р		1

ЦНИИПРОМЗДАНИЙ

Развертка
Линии сгиба

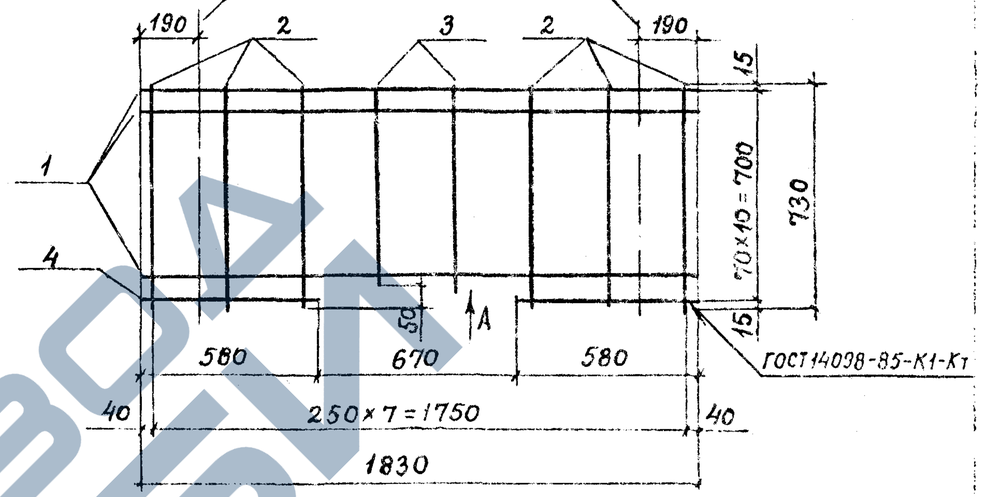

Вид А
в согнутом виде

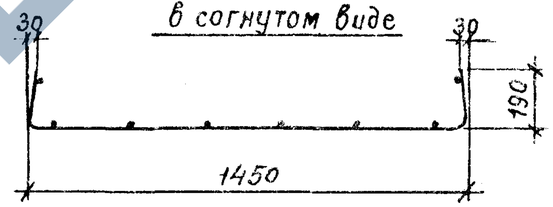

Марка сетки	Поз.	Наименование	Кол.	Масса ед., кг	Масса сетки, кг
С3	1	ф4ВрI, ℓ=1830	10	0.17	2,34
	2	ф4ВрI, ℓ=730	6	0.07	
	3	ф4ВрI, ℓ=680	2	0.06	
	4	ф4ВрI, ℓ=580	2	0.05	

Вр-I по ГОСТ 6727-80

Разраб.	Нежданова		1.041.1-3.9-Д7
Рассчит.	Баранова		
Провер.	Пархалина		
Н.контр.	Музыка		Сетка С3

Стадия	Лист	Листов
Р		1

ЦНИИПРОМЗДАНИЙ

Инв. № подл. | Подпись и дата | Взам. инв. №

ЗАВОД ЖБИ

С4
Развертка

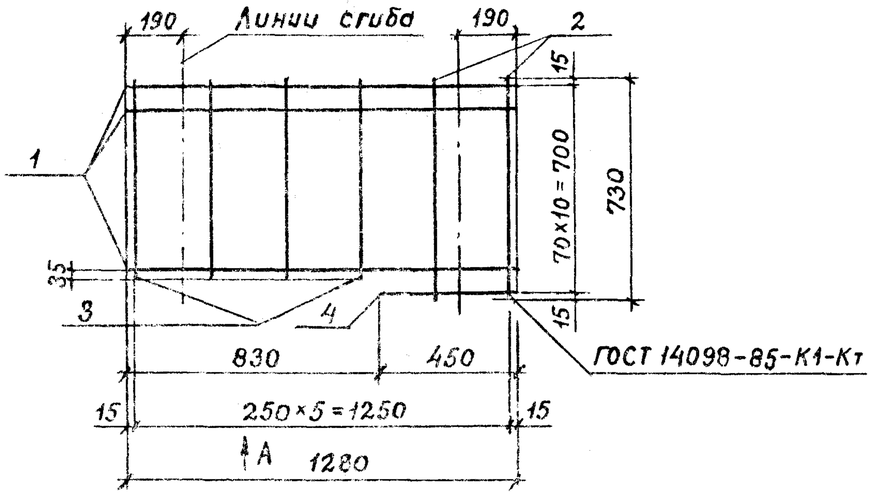

Вид А
в согнутом виде

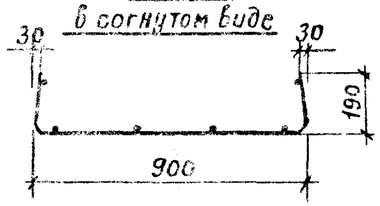

С5 (зеркальное отражение сетки С4)

Марка сетки	Поз.	Наименование	Кол.	Масса ед., кг	Масса сетки, кг
С4 С5	1	ф4ВрI, ℓ=1280	10	0,12	1,62
	2	ф4ВрI, ℓ=730	2	0,07	
	3	ф4ВрI, ℓ=680	4	0,06	
	4	ф4ВрI, ℓ=450	1	0,04	

Вр-I по ГОСТ 6727-80

Разраб.	Нежданова		1.041.1-3.9-Д8
Рассчит.	Баранова		
Провер.	Пархалина		
Н.контр.	Музыка		Сетка С4, С5

Стадия	Лист	Листов
Р		1

ЦНИИПРОМЗДАНИЙ

Инв. № подл. | Подпись и дата | Взам. инв. №

С6
Развертка

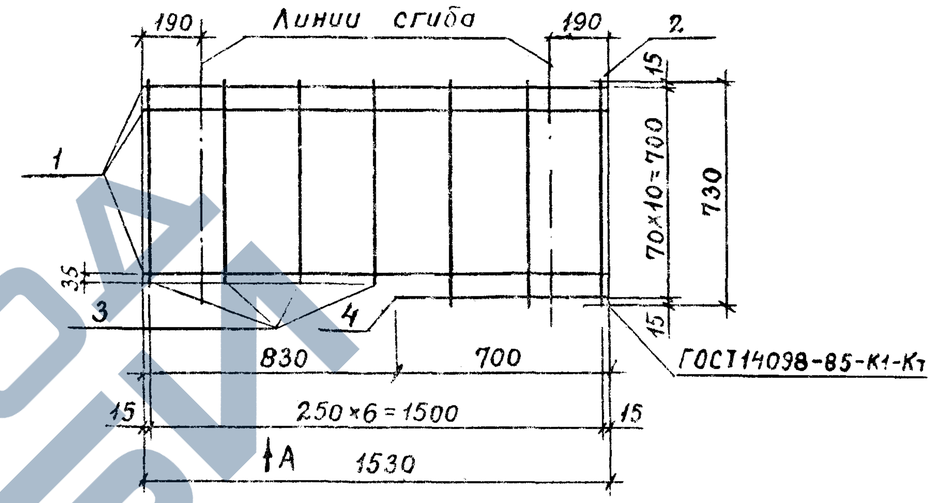

Вид А
в согнутом виде

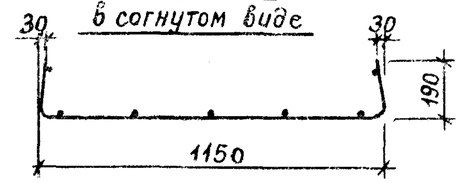

С7 (зеркальное отражение сетки С6)

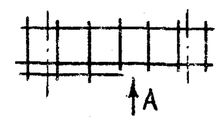

Марка сетки	Поз.	Наименование	Кол.	Масса ед., кг	Масса сетки, кг
С6 С7	1	ф4ВрI, ℓ=1530	10	0,14	1,91
	2	ф4ВрI, ℓ=730	3	0,07	
	3	ф4ВрI, ℓ=680	4	0,06	
	4	ф4ВрI, ℓ=700	1	0,06	

Вр-I по ГОСТ 6727-80

Разраб.	Нежданова		1.041.1-3.9-Д9
Рассчит.	Баранова		
Провер.	Пархалина		
Н.контр.	Музыка		Сетка С6, С7

Стадия	Лист	Листов
Р		1

ЦНИИПРОМЗДАНИЙ

Инв. № подл. | Подпись и дата | Взам. инв. №

ЗАВОД ЖБИ