https://zavodjbi.com/

ТИПОВЫЕ КОНСТРУКЦИИ, ИЗДЕЛИЯ И УЗЛЫ

СЕРИЯ 1.020.1-6СП

ДОПОЛНИТЕЛЬНЫЕ ИЗДЕЛИЯ НУЛЕВОГО ЦИКЛА К КАРКАСУ 1.020.1-2С/89 ДЛЯ ПРОСАДОЧНЫХ ГРУНТОВ

(ДЛЯ ОБЩЕСТВЕННЫХ ЗДАНИЙ)

ВЫПУСК 6-1

МОНТАЖНЫЕ УЗЛЫ.

РАБОЧИЕ ЧЕРТЕЖИ

1948-09
Цена: 1-44

https://zavodjbi.com/

https://zavodjbi.com/

ТИПОВЫЕ КОНСТРУКЦИИ, ИЗДЕЛИЯ И УЗЛЫ

СЕРИЯ 1.020.1-6СП

ДОПОЛНИТЕЛЬНЫЕ ИЗДЕЛИЯ НУЛЕВОГО ЦИКЛА К КАРКАСУ 1.020.1-2С/89 ДЛЯ ПРОСАДОЧНЫХ ГРУНТОВ

(ДЛЯ ОБЩЕСТВЕННЫХ ЗДАНИЙ)

ВЫПУСК 6-1

МОНТАЖНЫЕ УЗЛЫ.

РАБОЧИЕ ЧЕРТЕЖИ

РАЗРАБОТАН:
ИНСТИТУТОМ ТАШЗНИИЭП

ГЛАВНЫЙ ИНЖЕНЕР ИНСТИТУТА Л.А. МУХАМЕДШИН

НАЧАЛЬНИК ОТДЕЛА С.Н. ТУРСУНБАЕВА

ГЛАВНЫЙ ИНЖЕНЕР ПРОЕКТА Я.З. ГИЛЬМАН

ТЕХНИЧЕСКИЕ РЕШЕНИЯ
УТВЕРЖДЕНЫ ГОСКОМАРХИТЕКТУРЫ
12.07.89 ПИСЬМО N ЮШ-2-1170.
РАБОЧИЕ ЧЕРТЕЖИ ВВЕДЕНЫ
В ДЕЙСТВИЕ ТАШЗНИИЭП
ПРИКАЗ N 21-ТП ОТ 20.09.89

https://zavodjbi.com/

https://zavodjbi.com/

Вып. 6-1

Обозначение	Наименование	Стр
1.020.1-6сп. 6-1	Содержание	2
ТО	Техническое описание	3
01	Узел 1, 2	4
02	Узел 3, 4	5
03	Узел 5	6
04	Узел 6	7
05	Узел 7	8
06	Узел 8	9
07	Узел 9	10
08	Узел 10	11
09	Узел 11	12
10	Узел 12, 13	13
11	Узел 14, 15	14
12	Узел 16, 17, 18	15
13	Сечения 1-1, 2-2, 3-3	16
14	Узел 19, 20	17

Т.к. 1.020.1-6сп

Инв.№подл. | Подпись и дата | Взам.инв.№

Разраб.	Гордеева		09.89	1.020.1-6сп. 6·1
ГИП	Гильман		09.89	Содержание
Гл. спец.	Горбацкий		09.89	Стадия: Р; Лист; Листов
Нач.отд	Турсунбаева		09.89	ТашЗНИИЭП
Н.контр.	Горбацкий		09.89	

https://zavodjbi.com/

Коп. Владиславлева

Формат А3

Выпуск содержит рабочие чертежи узлов сопряжения сборных и сборно-монолитных конструкций нулевого цикла серии 1.020.1-6СП.

Общие указания по применению изделий, основные требования по выполнению конструктивных решений узлов, обеспечивающих надежные эксплуатационные свойства, устойчивость и пространственную жесткость каркаса, а также схемы расположения несущих элементов нулевого цикла с маркировкой узлов приведены в выпуске -0-1. „Указания по применению изделий".

Монтажные узлы, сварочные работы следует выполнять в строгом соответствии с принятыми решениями и с соблюдениями требований СНиП 3.03.01.-87. „Несущие и ограждающие конструкции" и ГОСТ 5264-80 „Ручная дуговая сварка. Соединения сварные".

Требования по выполнению монолитных участков указываются в конкретном проекте.

При производстве работ в зимнее время должны быть предусмотрены мероприятия, обеспечивающие прочность бетона и раствора, как в процессе возведения здания, так и последующей его эксплуатации.

При проектировании многоэтажных каркасно-панельных зданий настоящий выпуск следует рассматривать совместно с выпуском 6-1 серии 1.020.1-2с/89 и выпуском 3-1 серии 1.030.1-1.

В ссылках на документы выпуска, в их обозначениях условно опущен номер выпуска и серии.

Перечень выпусков серии 1.020.1-6СП приведен в выпуске 0-0 „Общие указания. Номенклатура изделий".

Вып. 6-1

Т.К. 1.020.1-6сп

Инв.№ подл.	Подпись и дата	Взам. инв.№

				1.020.1-6СП. 6-1-ТО	
Разраб	Гордеева		09.89	Техническое описание.	Стадия: Р; Лист: ; Листов: 1
ГИП	Гильман		09.89		ТашЗНИИЭП
Гл. спец.	Горбацкий		09.89		
Нач. отд.	Турсунбаева		09.89		
Н. контр.	Ременник		09.89		

https://zavodjbi.com/

Копировала (Паншина) Формат А3

Вып. 6-1

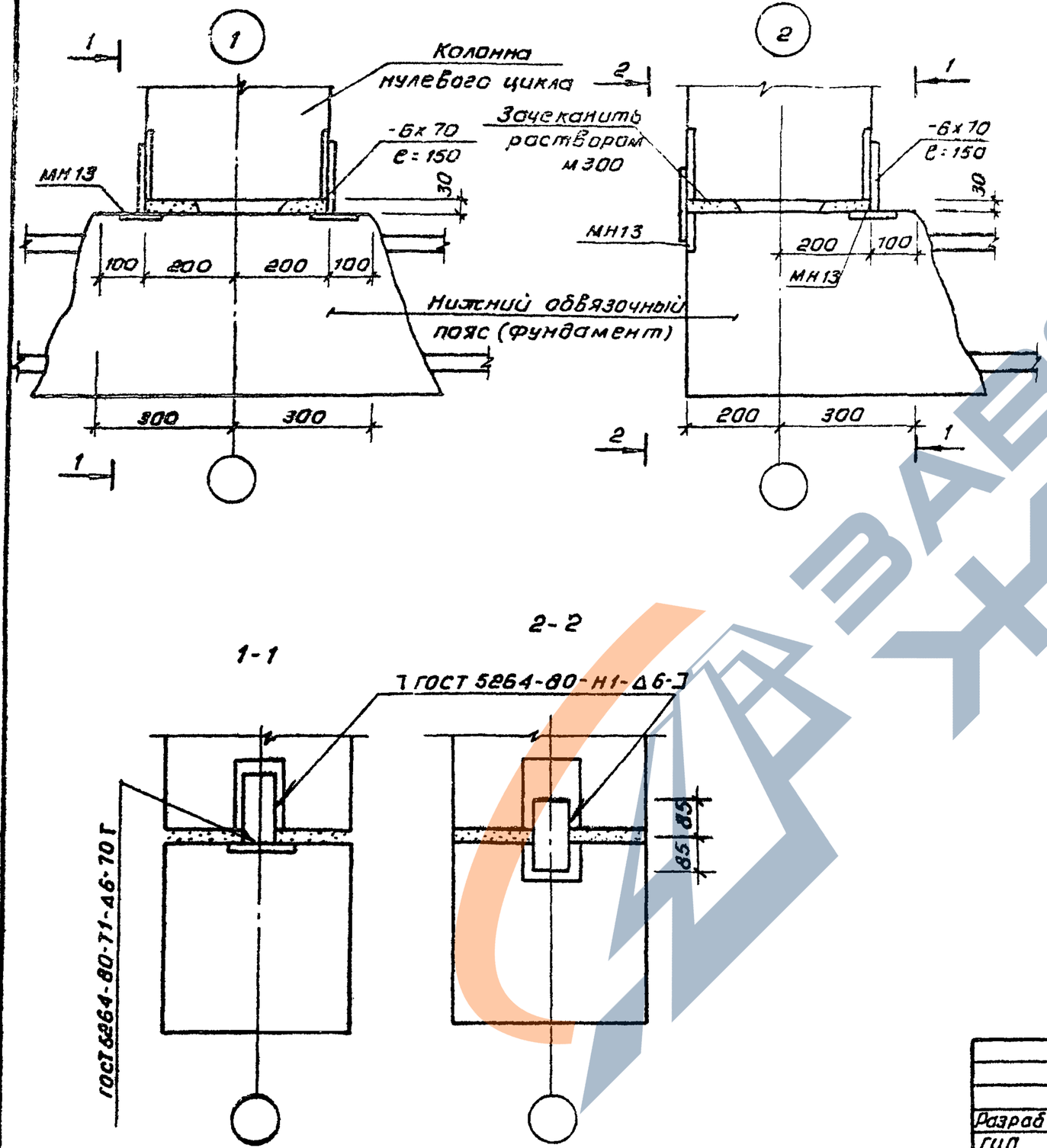

Спецификация элементов

Обозначение	Наименование	Кол.	Масса ед. кг	Примечание
	Узел 1			
	Детали			
	-6х70 ГОСТ 103-76* ℓ=150	4	0,495	
1.020.1-2с.89 2-14 12.0	МН13	4	1,37	
	Материалы			
	Цементный раствор м300	0,004		м³
	Узел 2			
	Детали			
	-6х70 ГОСТ 103-76*, ℓ=150	4	0,495	
1.020.1-2с.89 2-14 12.0	МН13	4	1,37	
	Материалы			
	Цементный раствор м300	0,004		м³

Колонна устанавливается на свежеуложенный раствор

				1.020.1-6сп. 6-1-01	
Разраб.	Гордеева		09.89	Узел 1,2	Стадия: Р; Лист: ; Листов: 1
ГИП	Гильман		09.89		
Гл. спец.	Горбацкий		09.89		
Нач. отд.	Турсунбаева		09.89		Ташзниизп
Н. контр.	Горбацкий		09.89		

Т.к. 1.020.1-6сп

Инв. № подл. | Подпись и дата | Взам. инв. №

Коп. Владиславлева Формат А4

https://zavodjbi.com/

Вып 6-1

Т.К. 1.020.1-6сп

Инв.№ подл. | Подпись и дата | Взам. инв.№

3

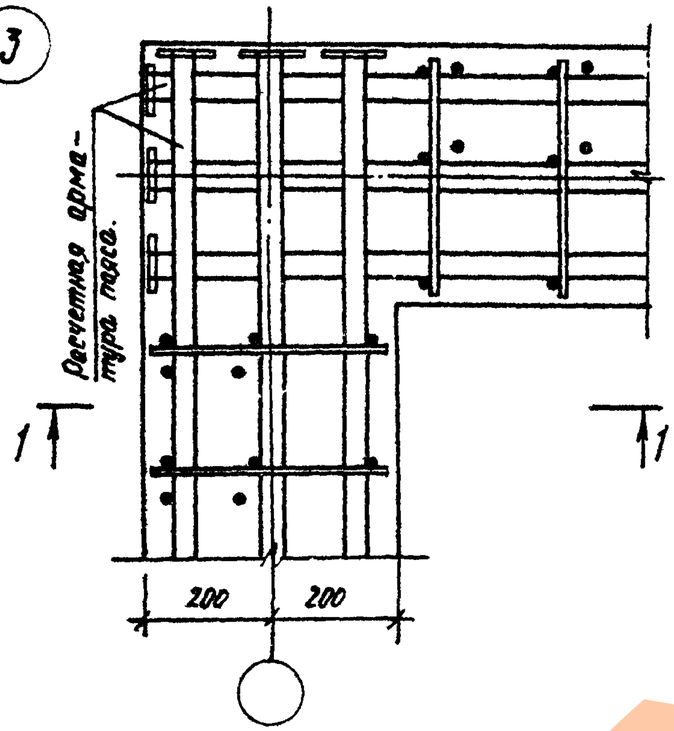

4

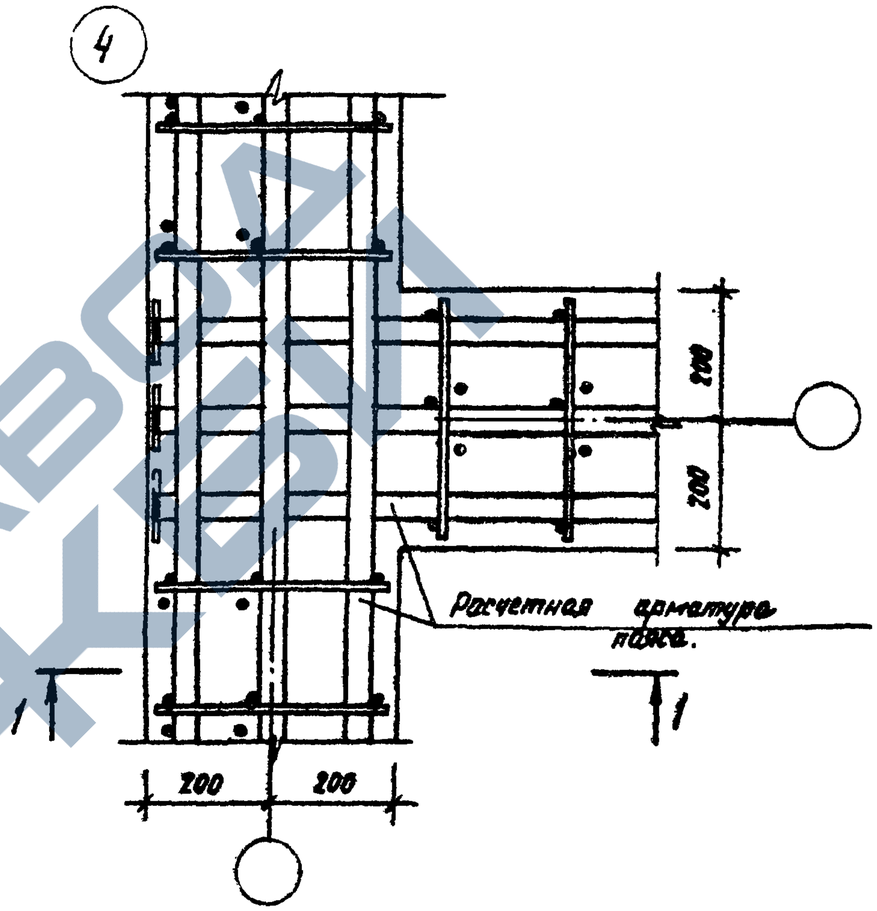

1-1

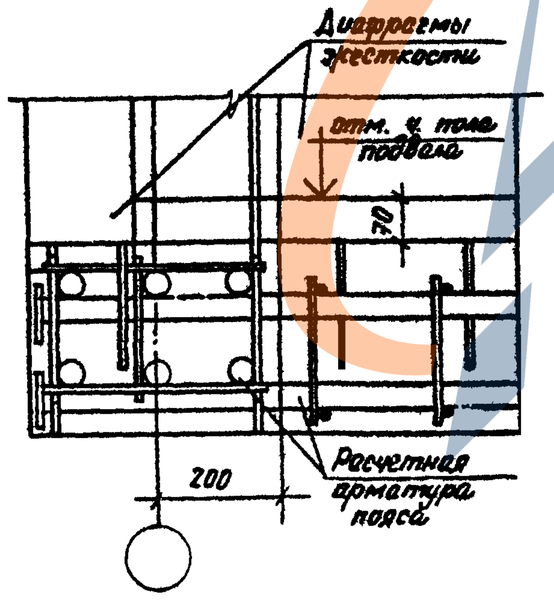

Разраб.	Горбачева		09.89
ГИП	Гильман		09.89
Гл. спец.	Горбацкий		09.89
Нач. отд.	Турсунбаева		09.89
Н. контр.	Горбацкий		09.89

1.020.1-6СП. 6-1-02

Узел 3, 4.

Стадия	Лист	Листов
Р		1

ТашЗНИИЭП

Копировал /Техника/ Формат А3

https://zavodjbi.com/

Вып. 6-1

Т.К. 1.020.1-6сп

Инв.№ подл. | Подпись и дата | Взам. инв.№

5

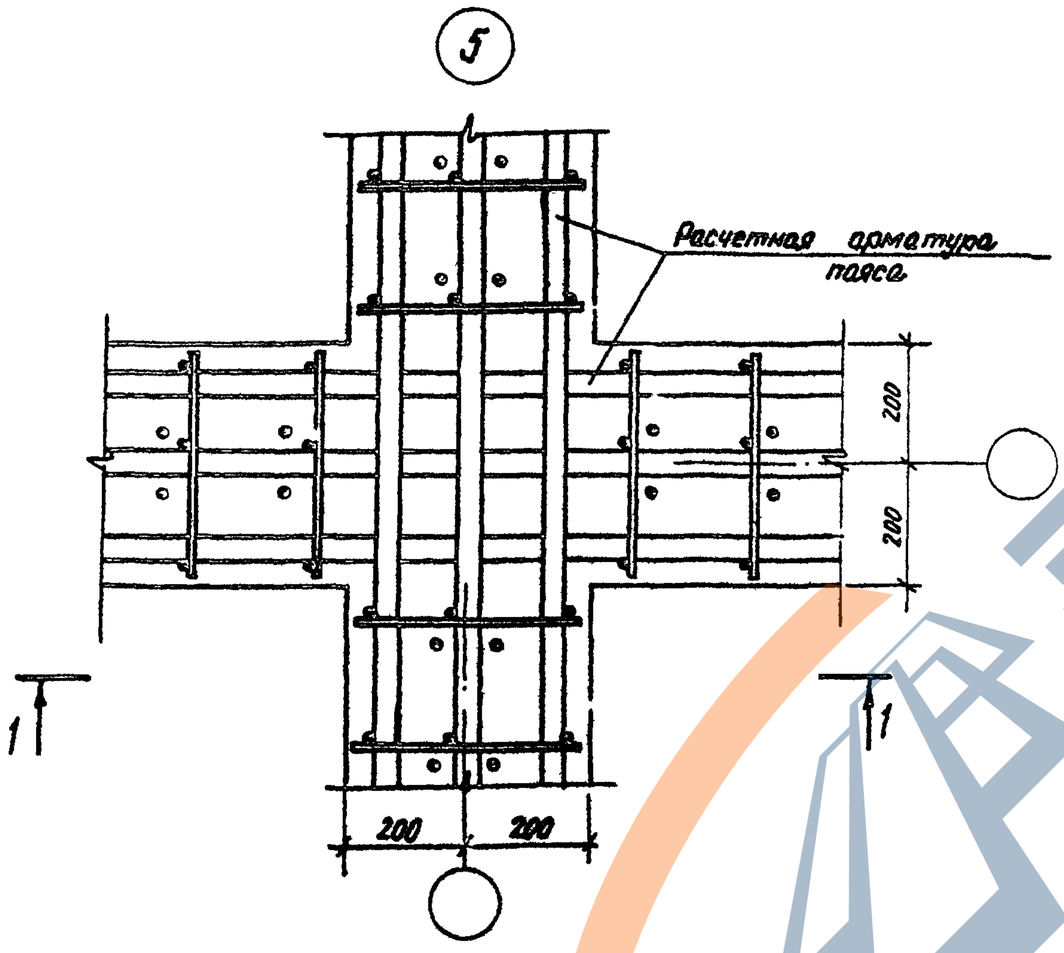

1-1

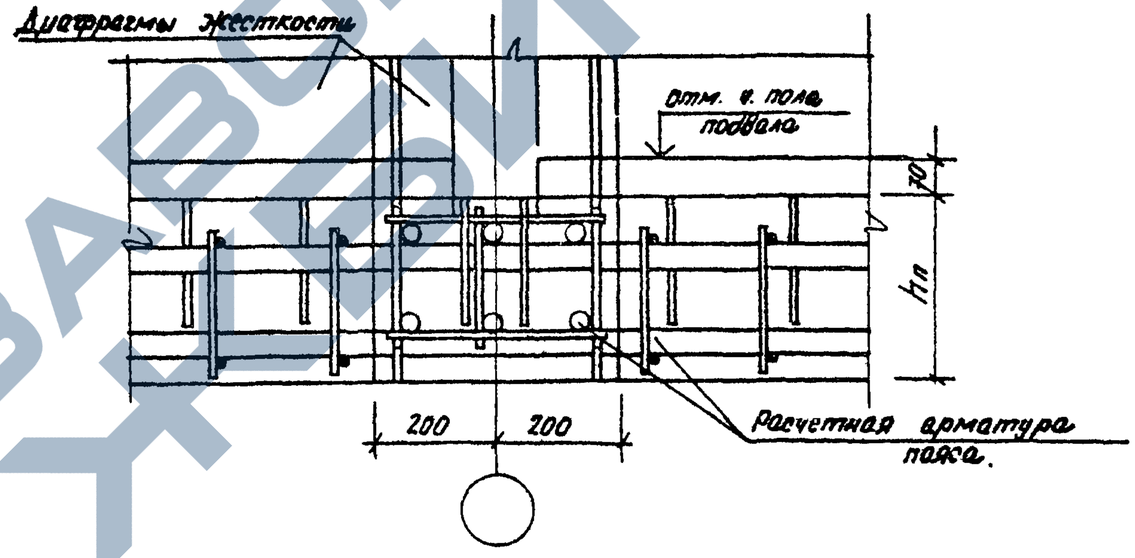

				1.020.1-6СП. 6-1 -03	
Разраб.	Гордеева		09.89	Узел 5	Стадия: Р; Лист: ; Листов: 1
ГИП	Гильман		09.89		
Гл. спец.	Горбацкий		09.89		
Нач. отд.	Турсунбаева		09.89		ТашЗНИИЭП
Н. контр.	Горбацкий		09.89		

https://zavodjbi.com/

Копировала /Панкина/ Формат А3

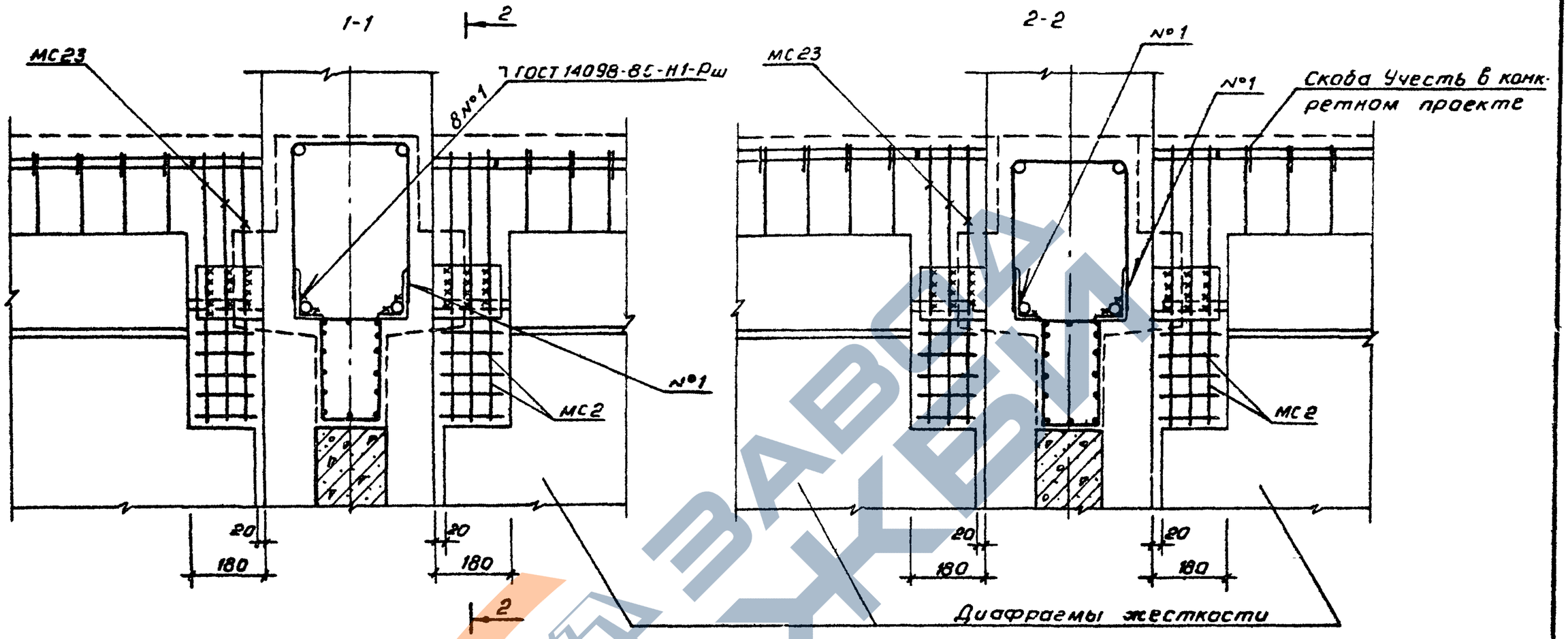

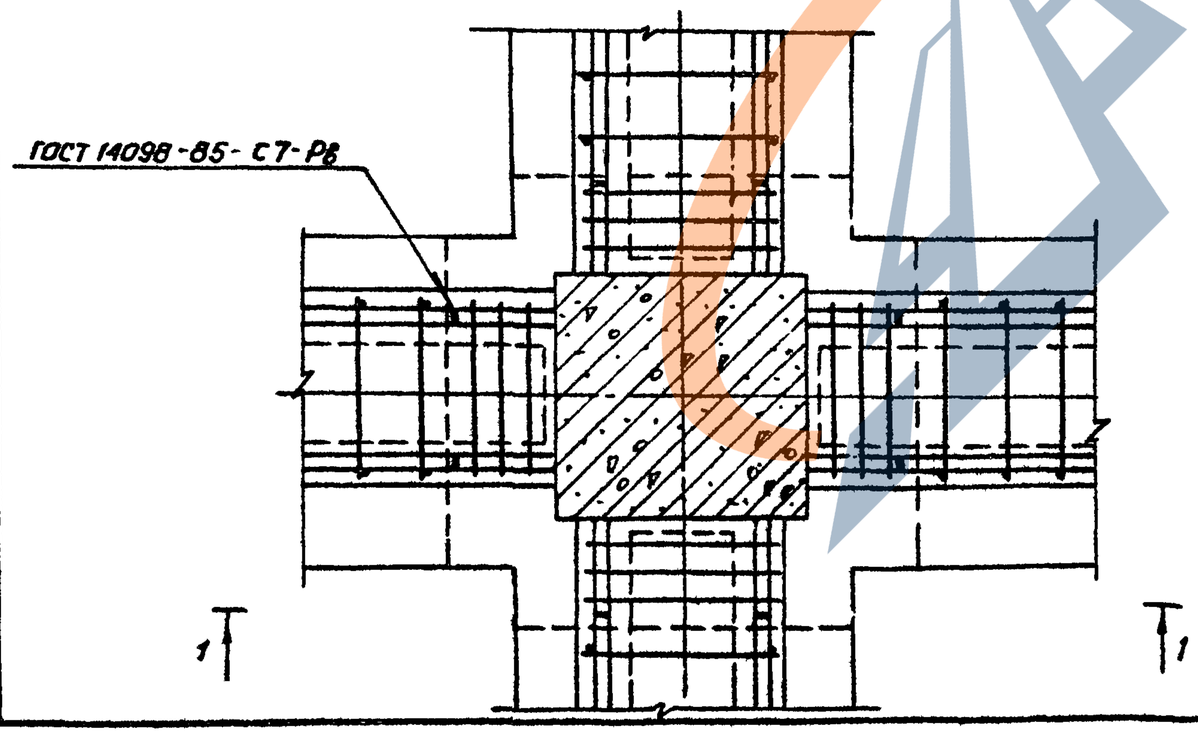

Обозначение	Наименование	Кол.	Масса ед, кг	Примечание
	Детали			
1.020.1-2с/89 7-1 020	МС2	4	0,41	
1.020.1-2с/89 7-1 130	МС23	12	0,65	
	Материалы			
	Бетон тяжелый на мелком заполнителе В25	0,188		м³

Разраб.	Гордеева		09.89	1.020.1-6сп. 6-1-04
ГИП	Гильман		09.89	Узел 6
Гл. спец.	Горбацкий		09.89	Стадия: Р; Лист; Листов: 1
Нач. отд.	Турсунбаева		09.89	Ташзниизп
Н. контр.	Горбацкий		09.89	

Т.К. 1.020.1-6сп

Вып. 6-1

Инв. № подл. | Подпись и дата | Взам. инв. №

Коп. Владиславлева

Формат А3

https://zavodjbi.com/

Вып. 6-1

Т.К. 1.020.1-6сп

Инв.№ подл. | Подпись и дата | Взам.инв.№

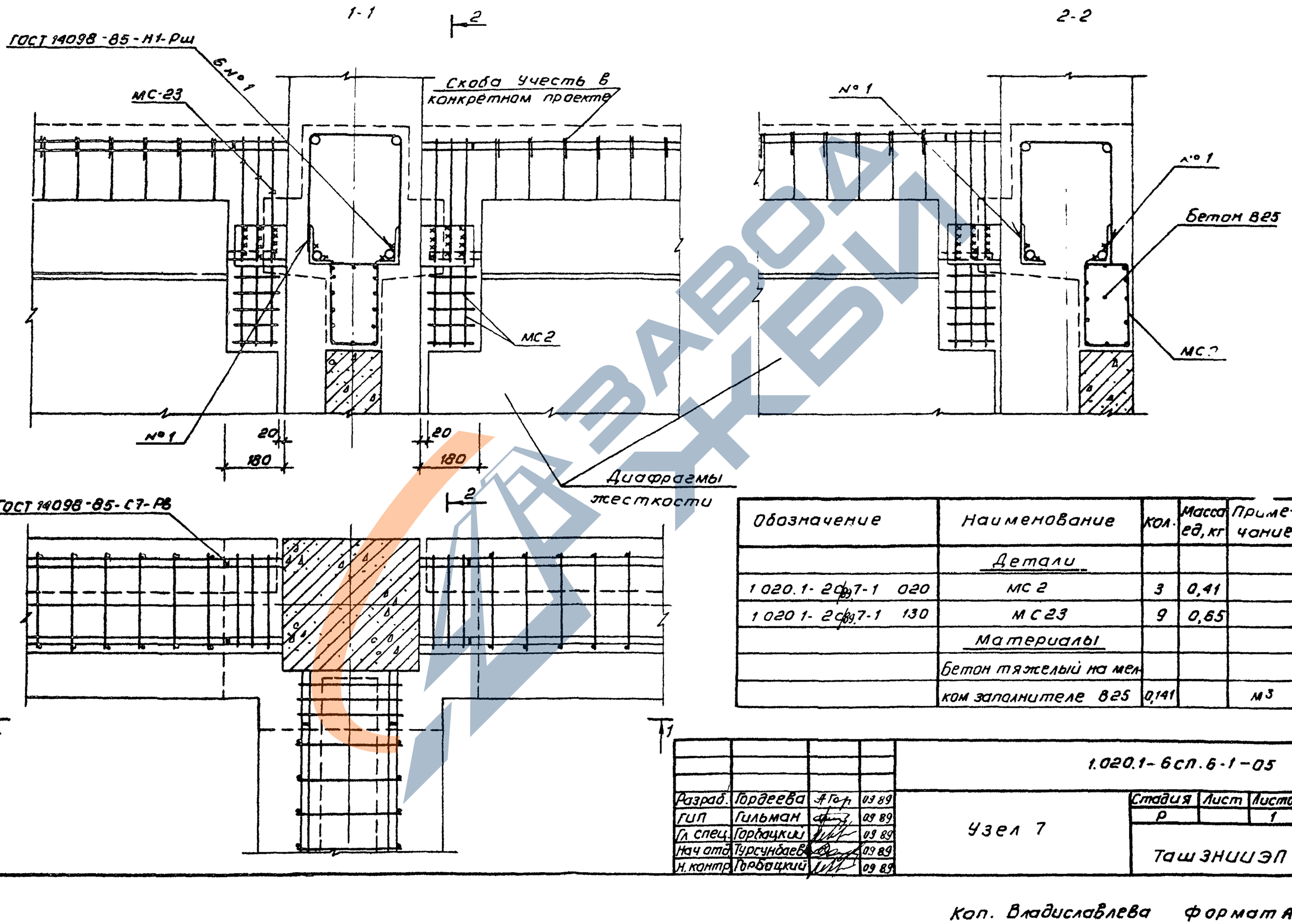

Обозначение	Наименование	Кол.	Масса ед, кг	Примечание
	Детали			
1.020.1-2сф.7-1 020	МС 2	3	0,41	
1.020.1-2сф.7-1 130	МС 23	9	0,65	
	Материалы			
	Бетон тяжелый на мелком заполнителе В25	0,141		м³

Разраб.	Гордеева		09.89
ГИП	Гильман		09.89
Гл. спец.	Горбацкий		09.89
Нач. отд.	Турсунбаев		09.89
Н. контр.	Горбацкий		09.89

1.020.1-6сп.6-1-05

Узел 7

Стадия	Лист	Листов
Р		1

ТашЗНИИЭП

Коп. Владиславлева Формат А3

https://zavodjbi.com/

Вып. 6-1

Т.К. 1.020.1-6сп

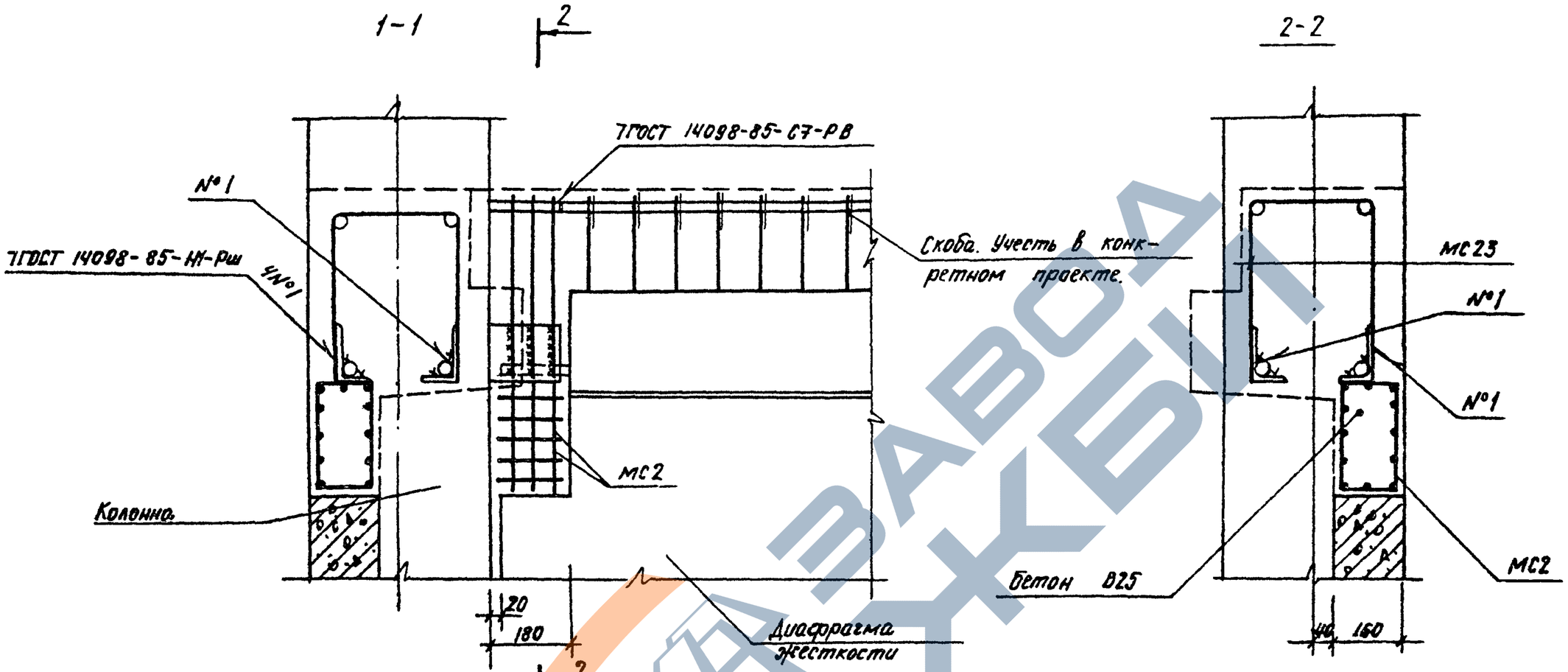

Обозначение	Наименование	Кол.	Масса ед. кг.	Примечание
	Детали			
1.020.1-2С/89 7-1 020	МС2	2	0.41	
1.020.1-2С/89 7-1 130	МС23	6	0.65	
	Материалы			
	Бетон тяжелый на мелком заполнителе В25	0.94		м³

Разраб.	Гордеева	А.Горд.	09.89
ГИП	Гильман		09.89
Гл.спец.	Горбацкий		09.89
Нач.отд.	Турсунбаева		09.89
Н.контр.	Гэрбацкий		09.89

1.020.1-6СП. 6-1-06.

Узел 8.

Стадия	Лист	Листов
Р		1

ТАШ ЗНИИЭП

Инв.№ подл. | Подпись и дата | Взам.инв.№

Копировала /Пенкина/ Формат А3

Вып. 5-1

Т.К. 1.020.1-6 сп

1-1

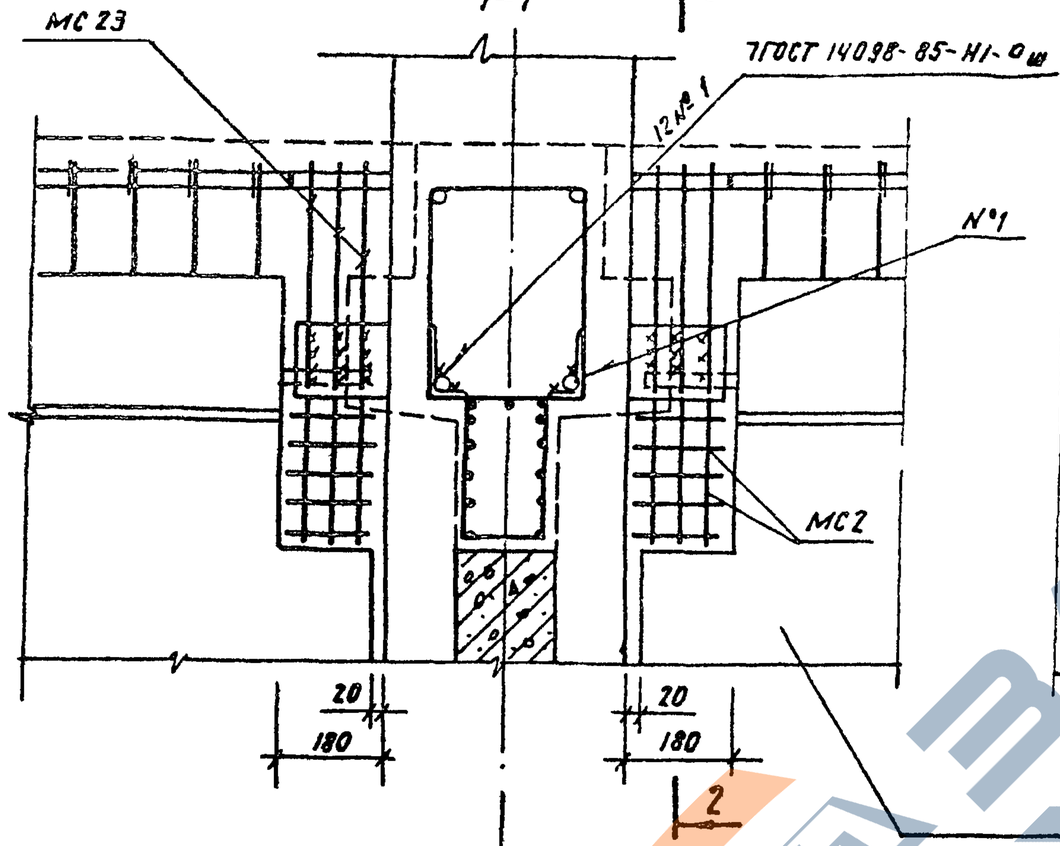

2-2

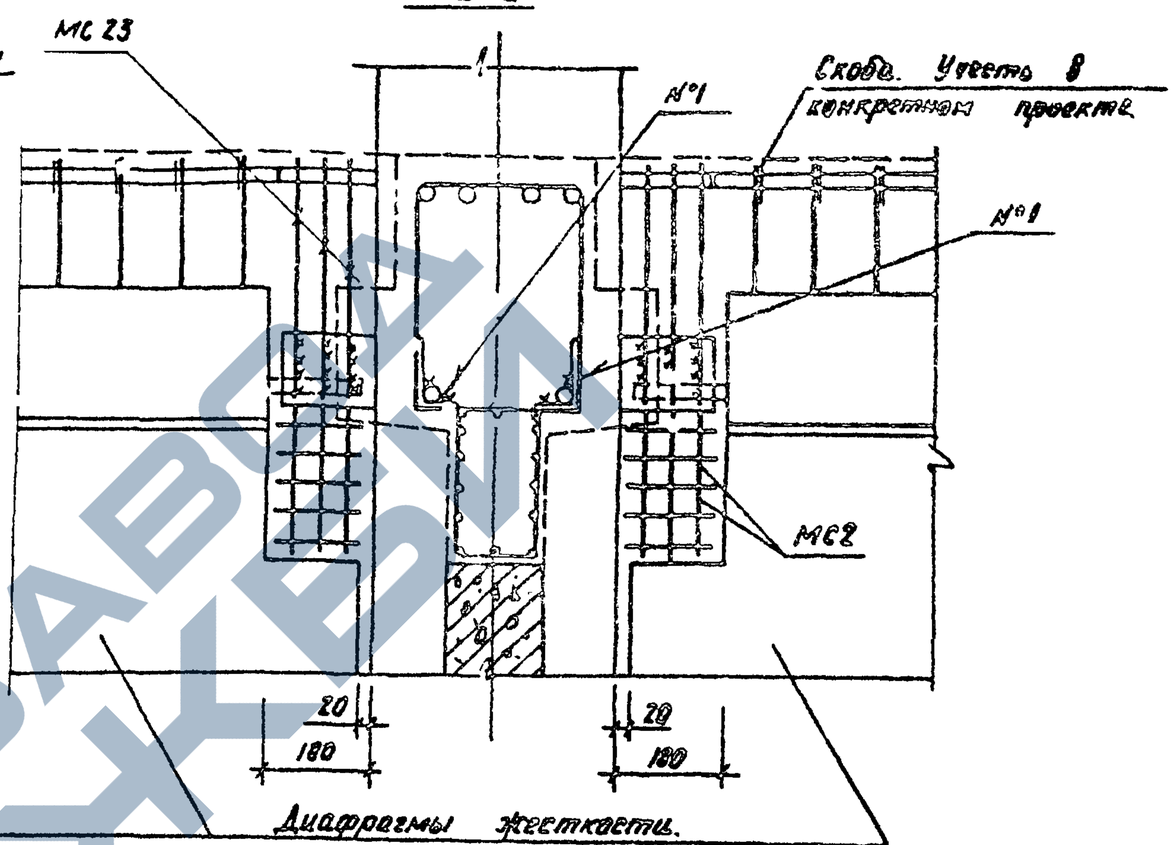

Диафрагмы жесткости.

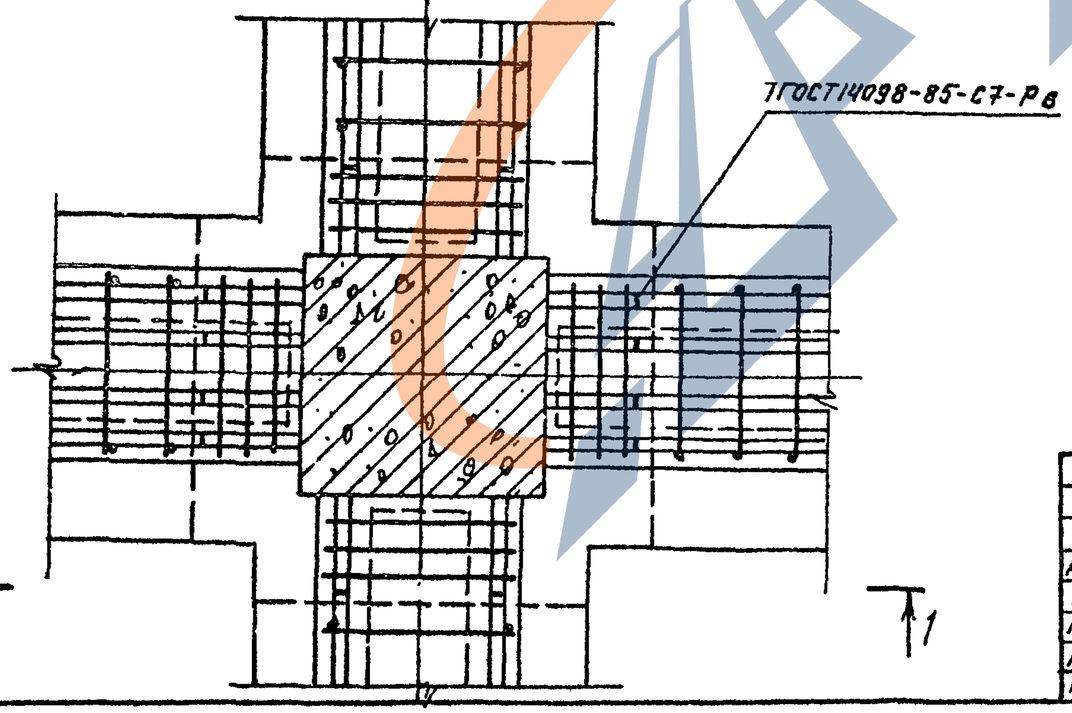

Обозначение.	Наименование.	Кол.	Масса ед. кг	Примечание
	Детали.			
1.020.1-2с/89.7-1 020	МС2	4	0.41	
1.020.1-2с/89.7-1 130	МС23	12	0.65	
	Материалы			
	Бетон тяжелый на мелком заполнителе В25	0.183		м³

Разраб	Горбачева		09.89
ГИП	Гильман		09.89
Гл. спец	Горбацкий		09.89
Нач. отд	Турсунбаева		09.89
Н. контр	Горбацкий		09.89

1.020.1-6 сп. 6-1-07

Узел 9

Стадия	Лист	Листов
Р		1

ТашЗНИИЭП

Инв. № подл. | Подпись и дата | Взам. инв. №

Копировал /Панкина/ Формат А3

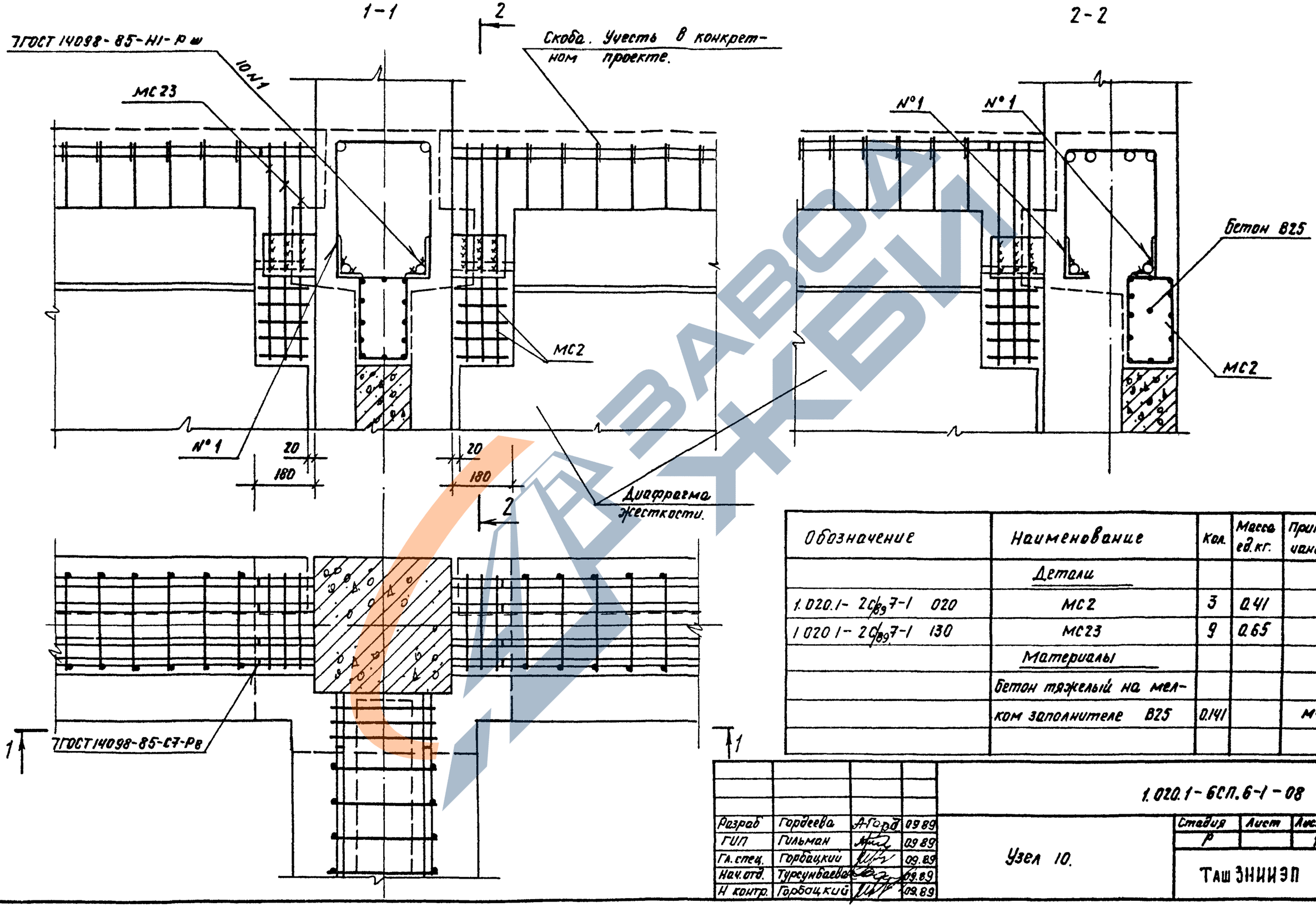

Обозначение	Наименование	Кол.	Масса ед.кг.	Примечание
	Детали			
1.020.1-2С/89 7-1 020	МС2	3	0.41	
1.020.1-2С/89 7-1 130	МС23	9	0.65	
	Материалы			
	Бетон тяжелый на мелком заполнителе В25	0.141		м³

Разраб	Гордеева	А.Горд	09.89
ГИП	Гильман		09.89
Гл.спец.	Горбацкий		09.89
Нач.отд.	Турсунбаева		09.89
Н контр.	Горбацкий		09.89

1.020.1-6СП.6-1-08

Узел 10.

Стадия	Лист	Листов
Р		1

ТАШ ЗНИИЭП

Вып. 6-1

Т.К. 1.020.1-6сп

Взам.инв.N | Подпись и дата | Инв.№ подл.

Копировала /Панишина/ Формат А3.

Вып. 6-1

Т.К. 1.020.1-6 сп

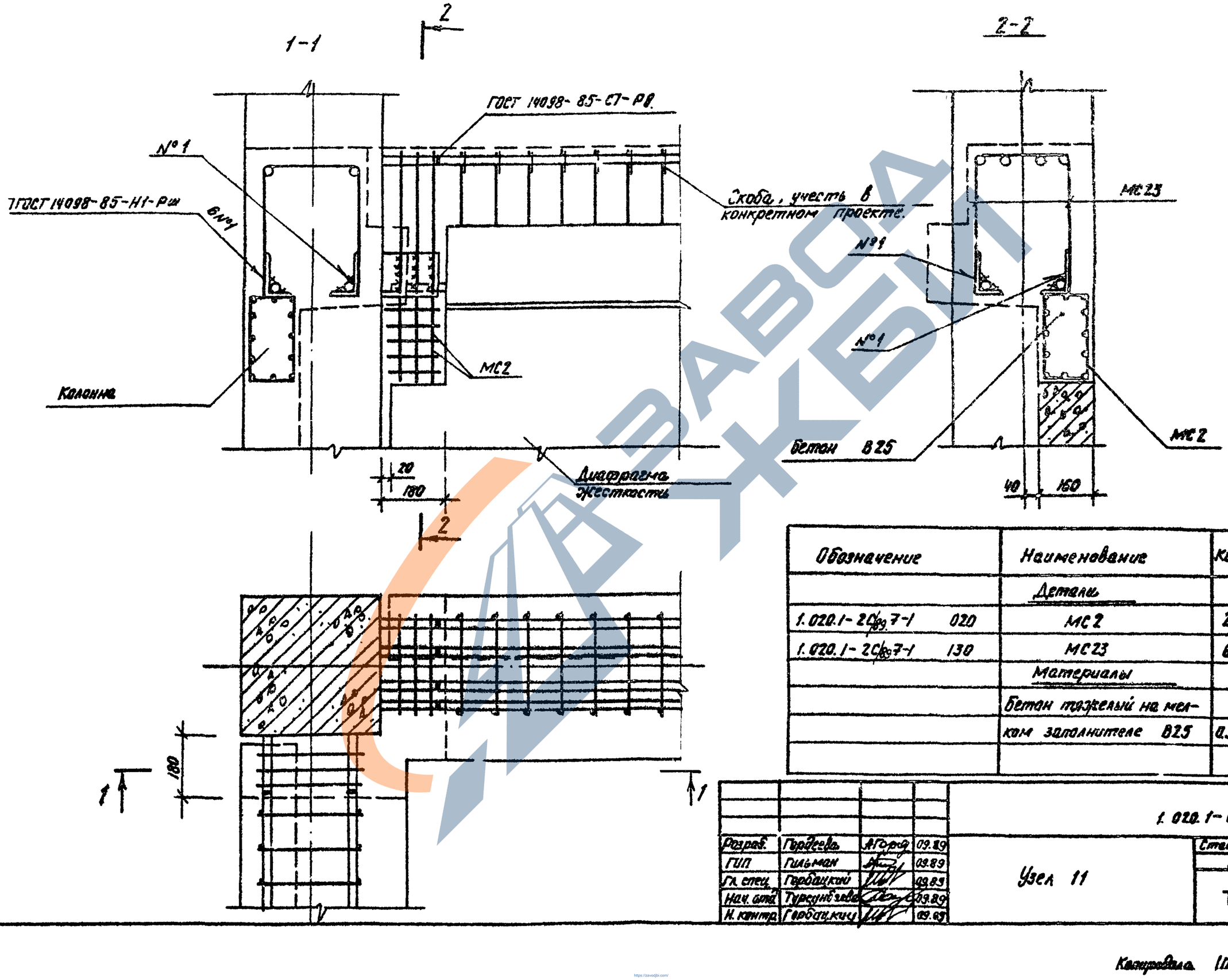

Обозначение	Наименование	Кол.	Масса ед. кг.	Примечание
	Детали			
1.020.1-2С/89.7-1 020	МС2	2	0.91	
1.020.1-2С/89.7-1 130	МС23	6	0.65	
	Материалы			
	Бетон тяжелый на мелком заполнителе В25	0.94		м3

Разраб.	Гордеева		09.89
ГИП	Гильман		09.89
Гл. спец.	Гербацкий		09.89
Нач. отд.	Турсунбаева		09.89
Н. контр.	Гербацкий		09.89

1.020.1-6СП.6-1-09

Узел 11

Стадия	Лист	Листов
Р		1

ТашЗНИИЭП

Инв.№ подл. | Подпись и дата | Взам. инв.№

Копировал (Папенко) Формат А3

Вып. 6-1

12

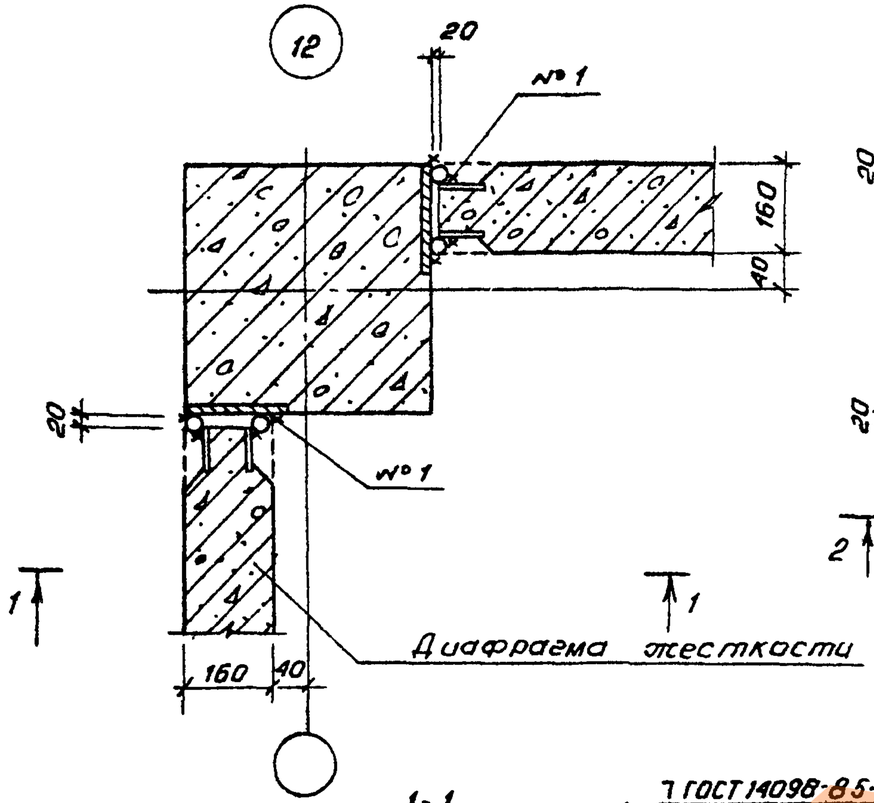

1-1

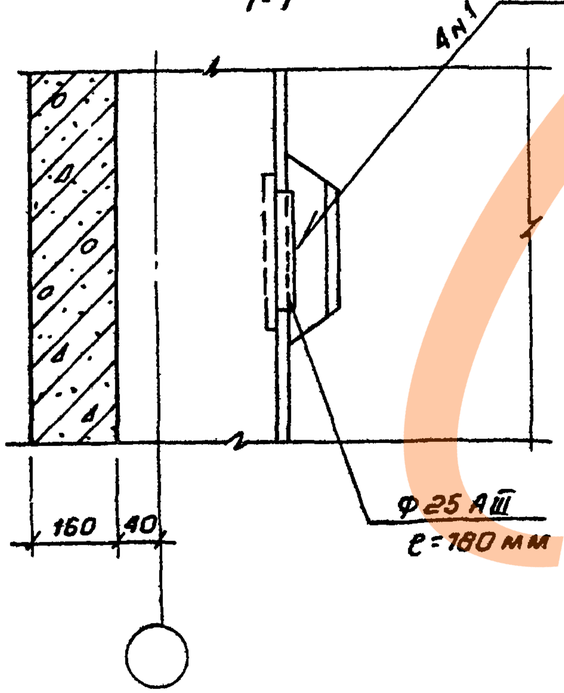

13

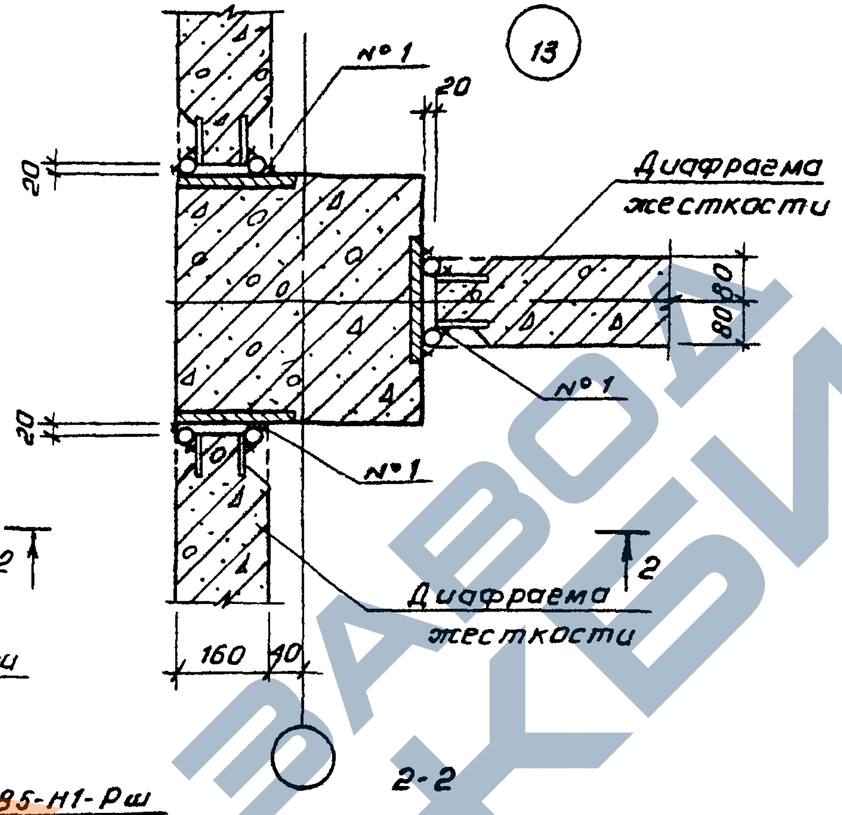

2-2

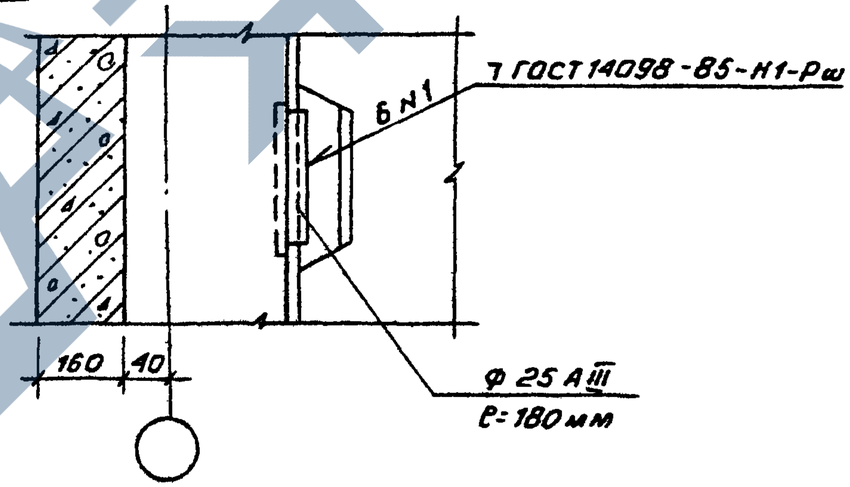

Наименование	Кол.	Масса, ед. кг	Примечание
Узел 12			
Детали			
ф25 A III ГОСТ 5781-82*, ℓ=180	4	0,70	
Материалы			
Цементный раствор м100	0,002		м3
Узел 13			
Детали			
ф25 A III ГОСТ 5781-82*, ℓ=180	6	0,70	
Материалы			
Цементный раствор м100	0,003		м3

Разраб.	Гордеева		09.89	1.020.1-6сп. 6-1-10
ГИП	Гильман		09.89	
Гл. спец.	Горбацкий		09.89	Узел 12, 13
Нач. отд.	Турсунбаева		09.89	Стадия: Р; Лист: ; Листов: 1
Н. контр.	Горбовский		09.89	ТашЗНИИЭП

Т.К. 1.020.1-6сп

Инв.№ подл. | Подпись и дата | Взам. инв.№

Коп. Владиславлева

Формат А3

Вып. 6-1

Т.К. 1.020.1-6 сп

Инв.№ подл. | Подпись и дата | Взам.инв.№

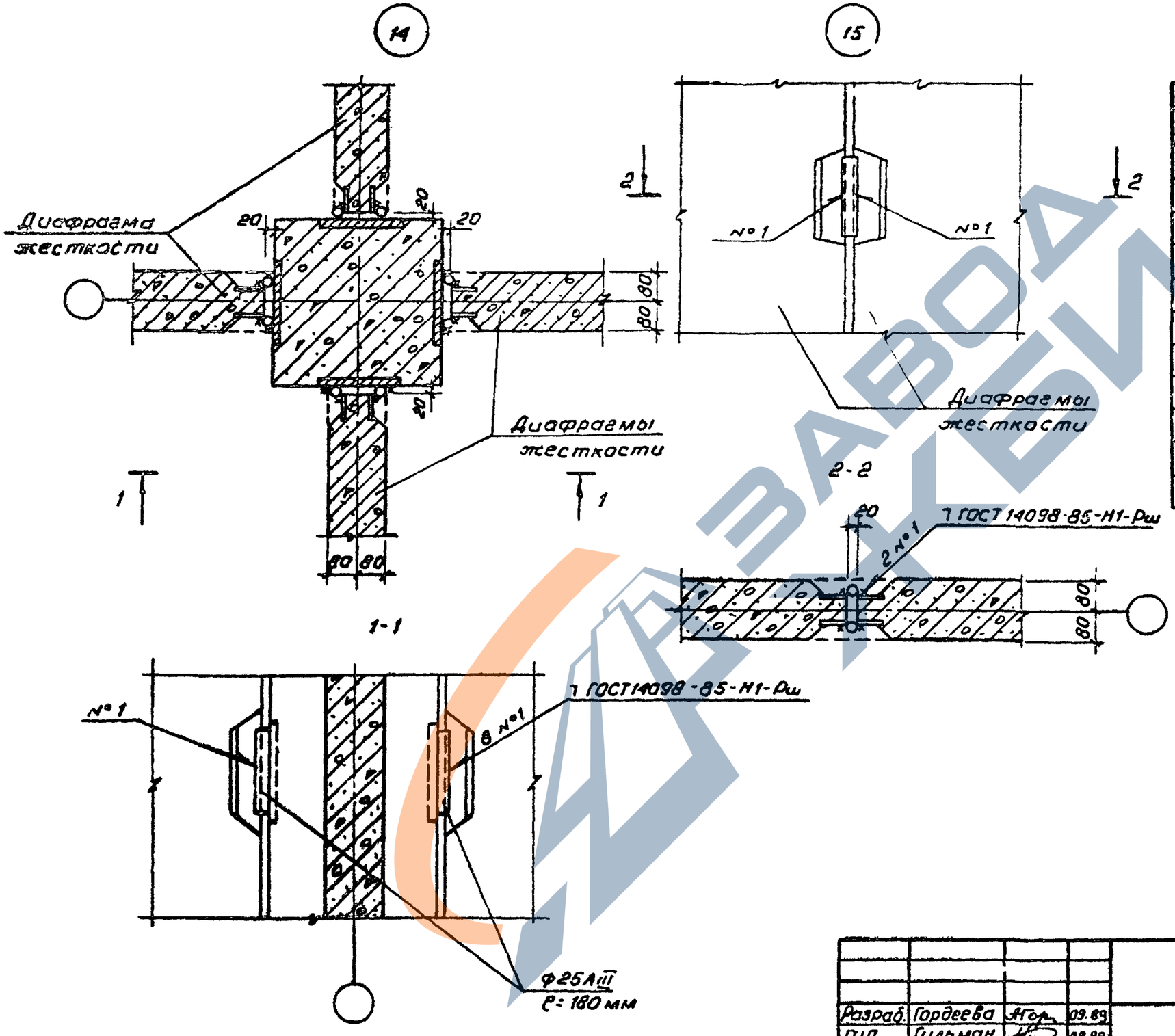

Наименование	Кол.	Масса ед. кг	Примечание
Узел 14			
Детали			
Ф25 AIII ГОСТ 5781-82* ℓ=180	8	0,70	
Материалы			
Цементный раствор М100	0,004		м3
Узел 15			
Детали			
Ф25 AIII ГОСТ 5781-82* ℓ=180	2	0,70	
Материалы			
Цементный раствор М100	0,002		м3

				1.020.1-6 сп.6-1-11		
Разраб.	Гордеева		09.89	Узел 14, 15	Стадия	Лист	Листов
ГИП	Гильман		09.89		Р		1
Гл.спец.	Горбацкий		09.89		ТашЗНИИЭП		
Нач.отд.	Турсунбаева		09.89				
Н.контр.	Горбацкий		09.89				

Коп. Владиславлева

Формат А3

Вып. 6-1

Т.К. 1.020.1-6сп

Инв.№ подл. | Подпись и дата | Взам. инв.№

16

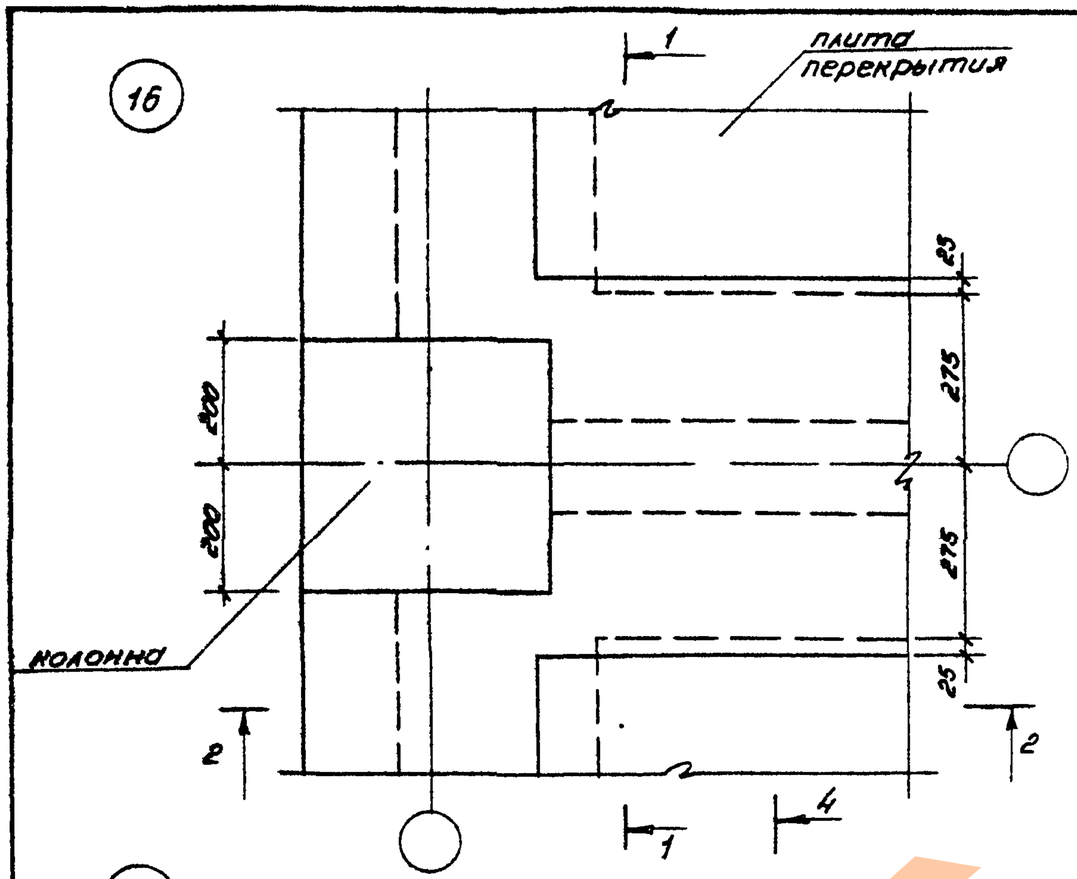

17

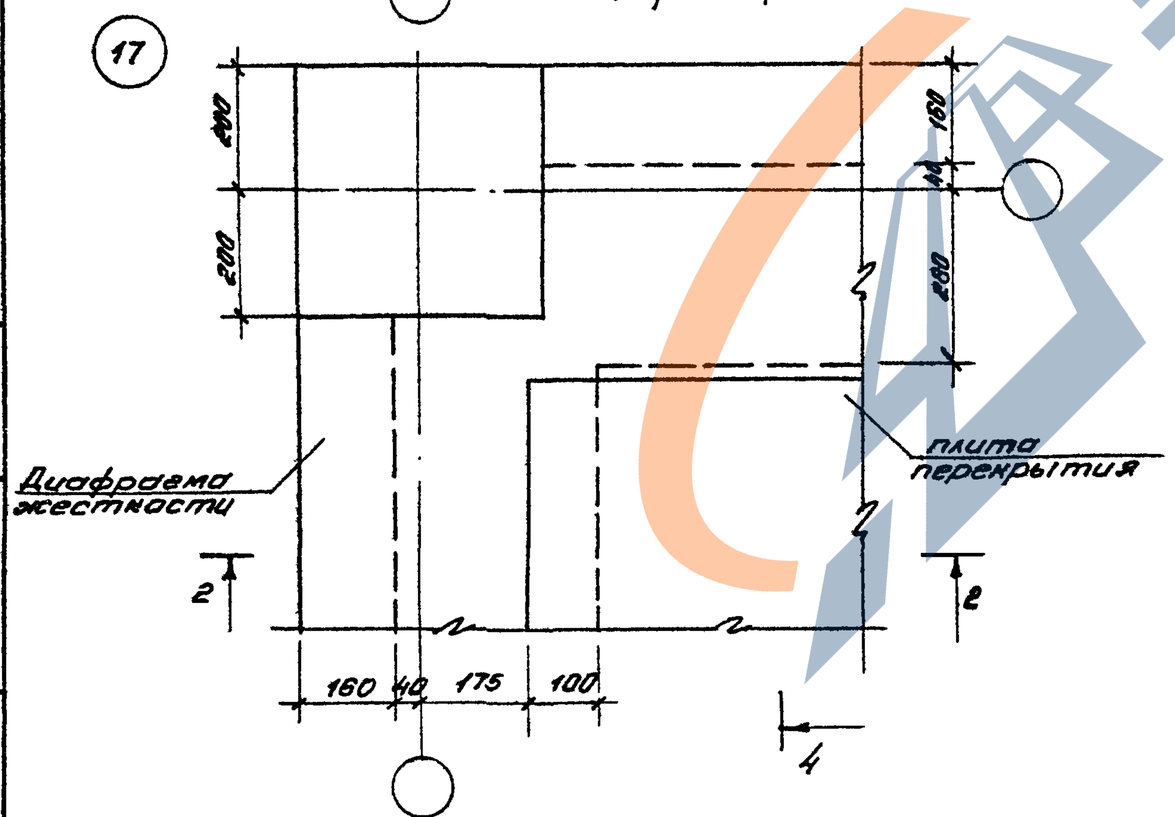

18

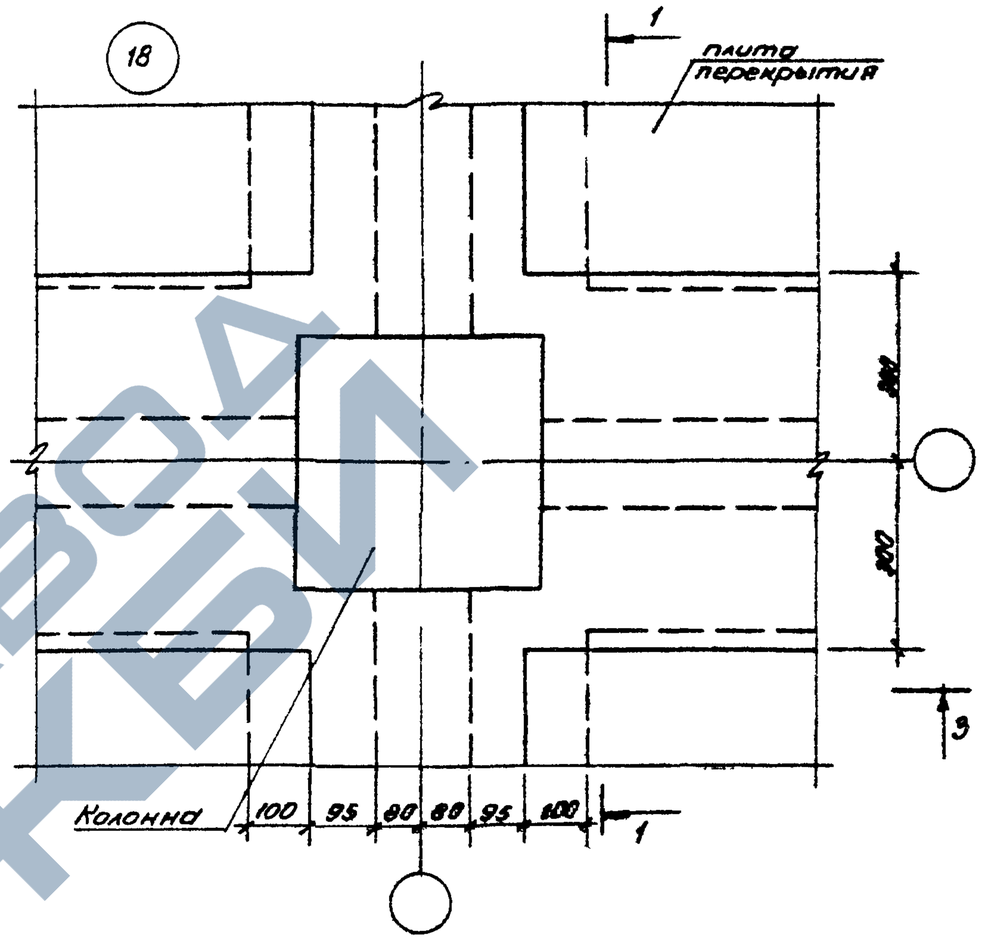

Сечения 1-1.... 4-4 см. вып. 13

Разраб	Гордеева		09.89	1.020.1-6 сп.6-1-12
ГИП	Гильман		09.89	Узел 16, 17, 18
Гл.спец.	Горбацкий		09.89	Стадия: Р; Лист: ; Листов: 1
Нач.отд.	Турсунбаева		09.89	ТашЗНИИЭП
Н.контр.	Горбацкий		09.89	

кол. Мелешинова

формат А3

Вып. 6-1

Т.К. 1.020.1-6сп

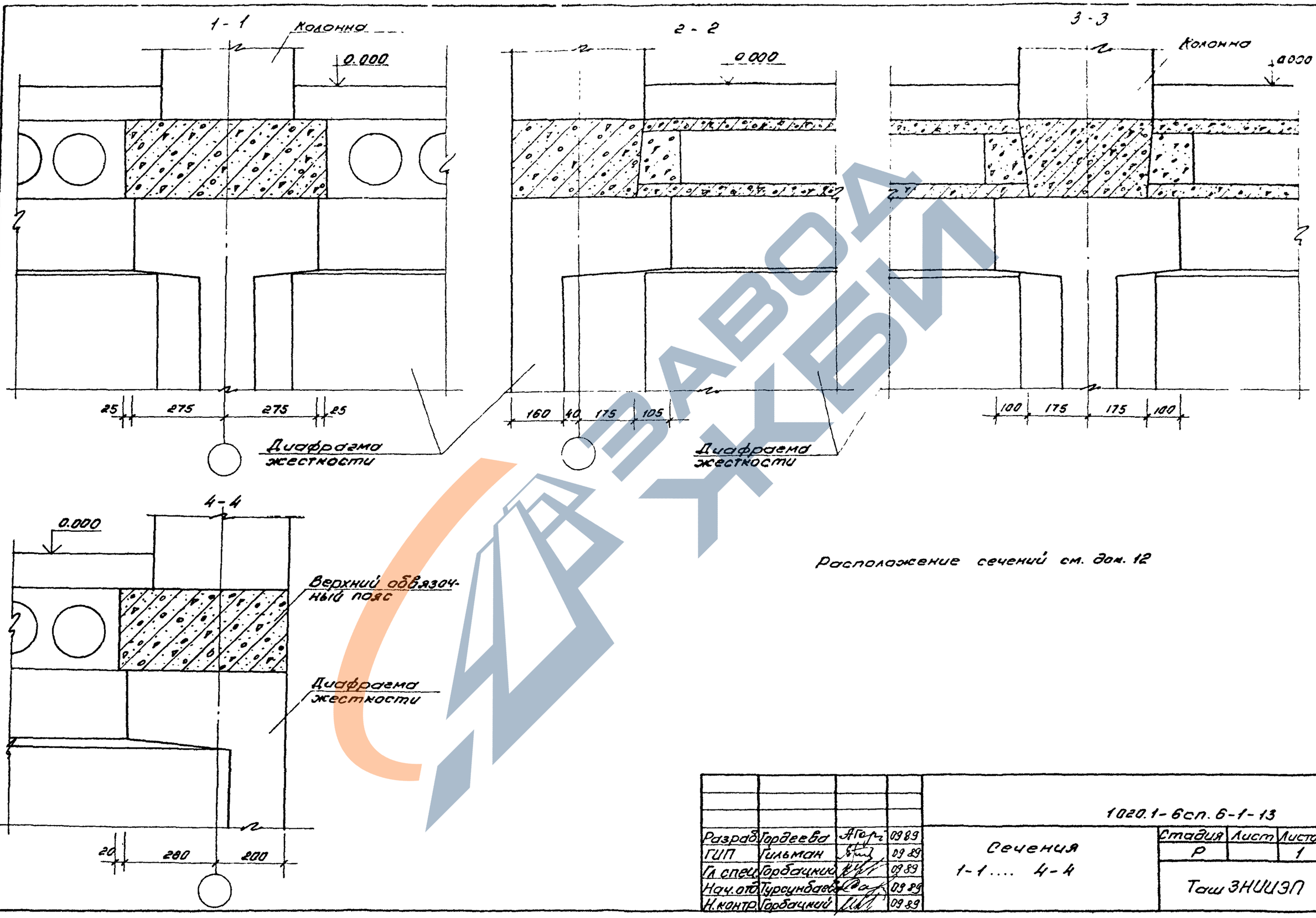

Расположение сечений см. док. 12

Разраб.	Гордеева		09.89	1020.1-6сп. 6-1-13	
ГИП	Гильман		09.89	Сечения 1-1 4-4	Стадия: Р; Лист: ; Листов: 1
Гл. спец.	Горбачик		09.89		Таш ЗНИИЭП
Нач. отд.	Турсунбаев		09.89		
Н. контр.	Горбачик		09.89		

Инв. № подл. | Подпись и дата | Взам. инв. №

кол. Мелемникова

формат А3

https://zavodjbi.com/

Вып. 6-1

Т.К. 1.020.1-6сп

19

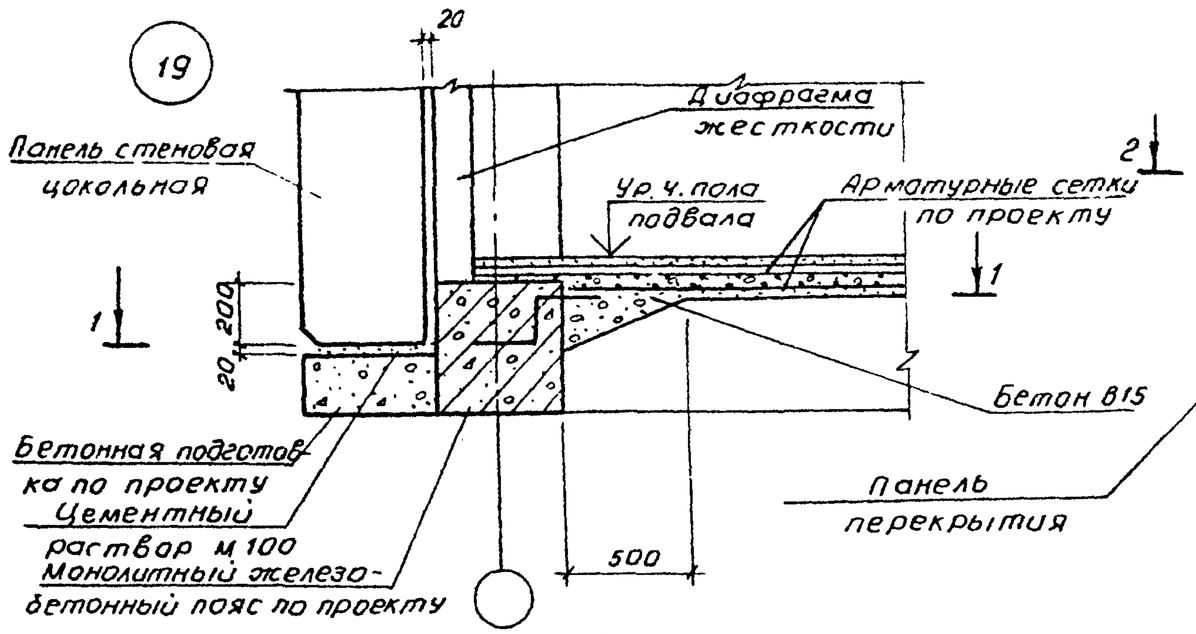

1-1

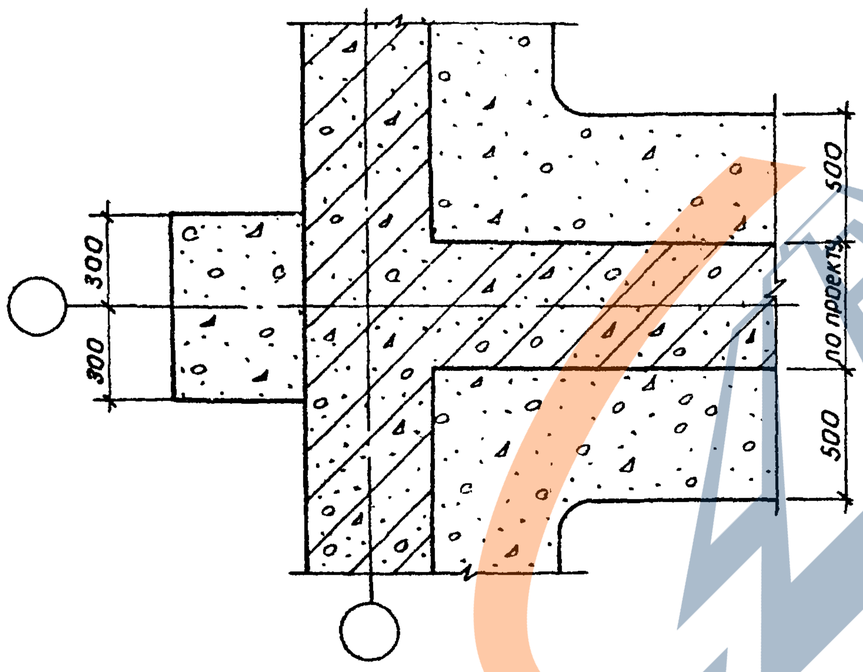

Наименование	Кол.	Масса ед.кг	Примечание
Узел 19			
Материалы			
Цементный раствор М100	0,016		м³

20

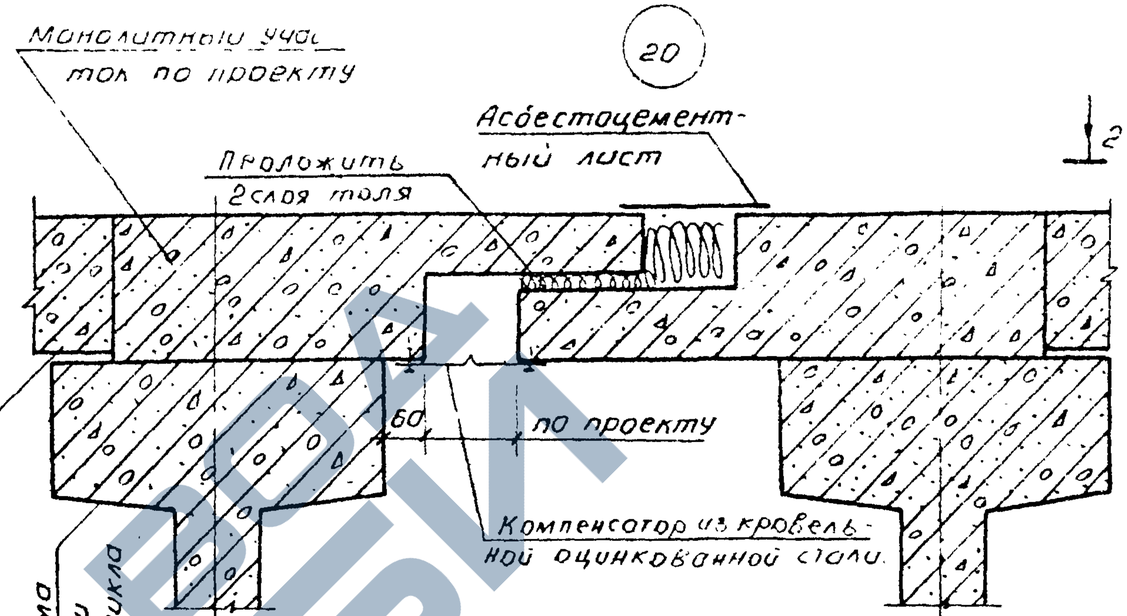

2-2

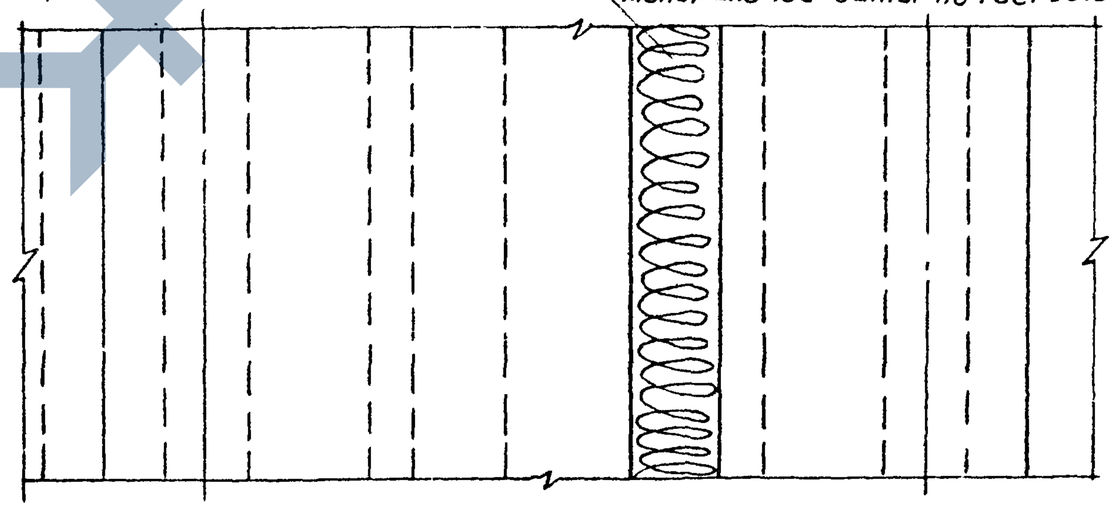

Асбестоцементный лист условно не показан

Разраб	Гордеева		09 89
ГИП	Гильман		09 89
Гл спец	Горбацкий		09 89
Нач отд	Турсунбаева		09 89
Н контр	Горбацкий		09 89

1 020.1-6сп 6-1-14

Узел 19, 20

Стадия	Лист	Листов
Р		1

ТашЗНИИЭП

Инв.№ подл. | Подпись и дата | Взам. инв.№

Кол. Владиславлева

Формат А3