https://zavodjbi.com/

ТИПОВЫЕ КОНСТРУКЦИИ, ИЗДЕЛИЯ И УЗЛЫ ЗДАНИЙ И СООРУЖЕНИЙ

СЕРИЯ 1.134-1

БЛОКИ ВНУТРЕННИХ СТЕН

5 и 9-ЭТАЖНЫХ ЖИЛЫХ ЗДАНИЙ

ВЫПУСК 5

СТЕНОВЫЕ БЕТОННЫЕ БЛОКИ ТОЛЩИНОЙ 20 СМ
ДЛЯ 5-ЭТАЖНЫХ ЖИЛЫХ ЗДАНИЙ С ВЫСОТОЙ ЭТАЖА 3,0 М

РАБОЧИЕ ЧЕРТЕЖИ

https://zavodjbi.com/

https://zavodjbi.com/

ЦЕНТРАЛЬНЫЙ ИНСТИТУТ ТИПОВОГО ПРОЕКТИРОВАНИЯ
ГОССТРОЯ СССР

Москва, А-445, Смольная ул., 22

Сдано в печать 11/7 1981 года

Заказ № 2820 Тираж 2425 экз.

https://zavodjbi.com/

https://zavodjbi.com/

ТИПОВЫЕ КОНСТРУКЦИИ, ИЗДЕЛИЯ И УЗЛЫ ЗДАНИЙ И СООРУЖЕНИЙ

СЕРИЯ 1.134-1

БЛОКИ ВНУТРЕННИХ СТЕН

5 и 9-ЭТАЖНЫХ ЖИЛЫХ ЗДАНИЙ

ВЫПУСК 5

СТЕНОВЫЕ БЕТОННЫЕ БЛОКИ ТОЛЩИНОЙ 20 СМ
ДЛЯ 5-ЭТАЖНЫХ ЖИЛЫХ ЗДАНИЙ С ВЫСОТОЙ ЭТАЖА 3,0 М

РАБОЧИЕ ЧЕРТЕЖИ

ГЛАВНЫЙ ИНЖЕНЕР ИНСТИТУТА КОТЛОВОЙ А.Т.
ГЛАВНЫЙ КОНСТРУКТОР ИНСТИТУТА ПОПОВ Р.А
ГЛАВНЫЙ КОНСТРУКТОР ОТДЕЛА СМОЛИЧ М.Н.
ГЛАВНЫЙ ИНЖЕНЕР ПРОЕКТА ГУРОВ Е.П.

УТВЕРЖДЕНЫ
И ВВЕДЕНЫ В ДЕЙСТВИЕ С 30.01.81г
ПРИКАЗОМ ГОСГРАЖДАНСТРОЯ
ОТ 26. 12. 1980г № 373

https://zavodjbi.com/

https://zavodjbi.com/

Серия 1.134
Выпуск 5

Наименование чертежей	NN листов	NN стр.
Содержание альбома		2÷4
Пояснительная записка	П1÷П3	5÷7
Номенклатура изделий	Н1÷Н3	8÷10
Блок СБВ-9.2.28Т-1	1	11
Блок СБВ-9.2.28Т-1 Армирование	2	12
Блок СБВ-9.2.30Т-1	3	13
Блок СБВ-9.2.30Т-1 Армирование.	4	14
Блок СБВ-12.2.28Т-1	5	15
Блок СБВ-12.2.30Т-1	6	16
Блок СБВ-15.2.28Т-1	7	17
Блоки СБВ-12.2.28Т-1, СБВ-15.2.28Т-1 Армирование	8	18
Блок СБВ-15.2.28Т-1	9	19
Блоки СБВ-12.2.28Т-1, СБВ-15.2.30Т-1 Армирование	10	20
Блок СБВ-18.2.28Т-1	11	21
Блок СБВ-18.2.30Т-1	12	22
Блок СБВ-21.2.28Т-1	13	23
Блоки СБВ-18.2.28Т-1, СБВ-21.2.28Т-1 Армирование	14	24
Блок СБВ-21.2.30Т-1	15	25
Блоки СБВ-18.2.30Т-1, СБВ-21.2.30Т-1 Армирование	16	26
Блок СБВ-24.2.28Т-1	17	27
Блок СБВ-24.2.30Т-1	18	28
Блок СБВ-24.2.30Т-1 Армирование	19	29
Блок СБВ-25.2.28Т-1	20	30
Блок СБВ-24.2.28Т-1, СБВ-25.2.28Т-1 Армирование	21	31
Блок СБВ-9.2.28Т-2	22	32
Блок СБВ-9.2.28Т-2 Армирование	23	33
Блок СБВ-9.2.30Т-2	24	34
Блок СБВ-0.2.30Т-2 Армирование	25	35
Блок СБВ-12.2.28Т-2	26	36
Блок СБВ-12.2.28Т-2 Армирование	27	37
Блок СБВ-12.2.30Т-2	28	38
Блок СБВ-12.2.30Т-2 Армирование	29	39
Блок СБВ-15.2.28Т-2	30	40
Блок СБВ-15.2.28Т-2 Армирование	31	41
Блок СБВ-15.2.30Т-2	32	42
Блок СБВ-15.2.30Т-2 Армирование	33	43
Блок СБВ-18.2.28Т-2	34	44
Блок СБВ-18.2.28Т-2 Армирование	35	45
Блок СБВ-24.2.28Т-2	36	46
Блок СБВ-24.2.28Т-2 Армирование	37	47
Блок СБВ-25.2.28Т-2	38	48
Блок СБВ-25.2.28Т-2 Армирование	39	49
Блок СБВ-12.2.28Т-3	40	50
Блок СБВ-12.2.28Т-3 Армирование	41	51
Блок СБВ-18.2.28Т-4	42	52
Блок СБВ-18.2.28Т-4 Армирование	43	53
Блок СБВ-21.2.28Т-4	44	54
Блок СБВ-21.2.28Т-4 Армирование	45	55
Блок СБВ-24.2.28Т-4	46	56

Подп. и дата

Инв. № подл.

https://zavodjbi.com/

17130 3

Наименование чертежей		NN листов	NN стр.
Блок СБВ-24.2.28Т-4	Армирование	47	57
Блок СБВ-21.2.28Т-6		48	58
Блок СБВ-21.2.28Т-6	Армирование	49	59
Блок СБВ-24.2.28Т-6		50	60
Блок СБВ-24.2.28Т-6	Армирование	51	61
Блок СБВ-25.2.28Т-6		52	62
Блок СБВ-25.2.28Т-6	Армирование	53	63
Блок СБВ-25.2.28Т-7		54	64
Блок СБВ-25.2.28Т-7	Армирование	55	65
Блоки СБВ-14.2.5Т, СБВ-15.2.5Т		56	66
Блоки СБВ-14.2.5Т, СБВ-15.2.5Т	Армирование	57	67
Блок СБВ-15.2.8Т		58	68
Блок СБВ-15.2.8Т	Армирование	59	69
Блок СБВЭ-25.2.30Т-1п		60	70
Блок СБВЭ-25.2.30Т-1п	Армирование	61	71
Блок СБВЭ-25.2.30Т-1л		62	72
Блок СБВЭ-25.2.30Т-1л	Армирование	63	73
Блок СБВЭ-25.2.30Т-4п		64	74
Блок СБВЭ-25.2.30Т-4п	Армирование	65	75
Блок СБВЭ-25.2.30Т-4л		66	76
Блок СБВЭ-25.2.30Т-4л	Армирование	67	77
Блок СББл-12.2.30Т-1п		68	78
Блок СББл-12.2.30Т-1п	Армирование	69	79
Блок СБВл-12.2.30Т-1л		70	80
Блок СБВл-12.2.30Т-1л	Армирование	71	81
Блок СБВл-21.2.30Т-1п		72	82
Блок СБВл-21.2.30Т-1п	Армирование	73	83
Блок СБВл-21.2.30Т-1л		74	84
Блок СБВл-21.2.30Т-1л	Армирование	75	85
Блок СБВл-27.2.30Т-4п		76	86
Блок СБВл-27.2.30Т-4п	Армирование	77	87
Блок СБВл-27.2.30Т-4л		78	88
Блок СБВл-27.2.30Т-4л	Армирование	79	89
Блок СБВл-27.2.30Т-5п		80	90
Блок СБВл-27.2.30Т-5п	Армирование	81	91
Блок СБВл-27.2.30Т-5л		82	92
Блок СБВл-27.2.30Т-5л	Армирование	83	93
Блок СБВл-27.2.30Т-6п		84	94
Блок СБВл-27.2.30Т-6п	Армирование	85	95
Блок СБВл-27.2.30Т-6л		86	96
Блок СБВл-27.2.30Т-6л	Армирование	87	97
Блок СБВл-27.2.30Т-7п		88	98
Блок СБВл-27.2.30Т-7п	Армирование	89	99
Блок СБВл-27.2.30Т-7л		90	100
Блок СБВл-27.2.30Т-7л	Армирование	91	101
Пространственные каркасы ПК-1 и ПК-2		92	102
Пространственные каркасы ПК-3 и ПК-5		93	103
Пространственные каркасы ПК-4 и ПК-6		94	104
Пространственные каркасы ПК-7 и ПК-8		95	105

https://zavodjbi.com/

Наименование чертежей	NN листов	NN стр.
Пространственные каркасы ПК-9 и ПК-11	96	106
Пространственные каркасы ПК-10 и ПК-12	97	107
Пространственный каркас ПК-13	98	108
Пространственные каркасы ПК-14, ПК-16	99	109
Пространственные каркасы ПК-15, ПК-17	100	110
Пространственные каркасы ПК-18, ПК-20	101	111
Пространственный каркас ПК-19	102	112
Пространственные каркасы ПК-21, ПК-22	103	113
Пространственный каркас ПК-23	104	114
Пространственный каркас ПК-24	105	115
Пространственные каркасы ПК-25, ПК-26	106	116
Пространственный каркас ПК-27	107	117
Пространственный каркас ПК-28	108	118
Пространственный каркас ПК-29	109	119
Пространственный каркас ПК-30	110	120
Пространственные каркасы ПК-31, ПК-32, ПК-33	111	121
Пространственный каркас ПК-34 п	112	122
Пространственный каркас ПК-34 л	113	123
Пространственный каркас ПК-35 п	114	124
Пространственный каркас ПК-35 л	115	125
Пространственные каркасы ПК-36 п, ПК-37 п	116	126
Пространственные каркасы ПК-36 л, ПК-37 л	117	127
Пространственные каркасы ПК-38 п, ПК-39 п	118	128
Пространственные каркасы ПК-38 л, ПК-39 л	119	129
Пространственный каркас ПК-40 п	120	130
Пространственный каркас ПК-40 л	121	131
Пространственный каркас ПК-41 п	122	132

Наименование чертежей	NN листов	NN стр.
Пространственный каркас ПК-41 л	123	133
Узлы 1, 2, 2а	124	134
Узлы 3, 4	125	135
Узлы 5, 6, 7, 8	126	136
Узлы 9, 10, 11	127	137
Узлы 12, 13, 46	128	138
Узлы 14, 15, 16, 17	129	139
Узлы 18, 19, 20, 21, 22	130	140
Узлы 23, 24, 25	131	141
Узлы 26, 27	132	142
Узлы 28, 29	133	143
Узлы 30, 31, 31а	134	144
Узел 32	135	145
Узлы 33, 33 а	136	146
Узлы 34, 35	137	147
Узлы 36, 37	138	148
Узлы 38, 39	139	149
Узлы 40, 41	140	150
Узлы 42, 43	141	151
Узлы 44, 45	142	152
Расход стали на один блок	143,144	153,154

Выпуск 5

Инв № подл | Подп и дата

Наименование чертежей	NN листа	NN стр.
Каркасы К-1 ÷ К-3 ; К-6 ÷ К-9	145	155
Каркасы К-10 ÷ К-16	146	156
Каркасы К-17 ÷ К-23; К-26	147	157
Каркасы К-24 ; К-25; К-27 ÷ К-29	148	158
Каркасы К-30 п/л ; К-31 п/л; К-36 п/л; К-44; К-45; К-50; С-1	149	159
Каркасы К-32 ÷ К-34 ; К-39; К-37; К-38; К-35	150	160
Каркасы К-40 ÷ К-42; К-43 п/л ; К-49 п/л; К-52	151	161
Каркасы К-46 п/л ; К-47 ; К-48 ; К-51 п/л ; К-53; К-54 Отдельные стержни ОС-29 ÷ ОС-31	152	162
Отдельные стержни ОС-1 ÷ ОС-28	153	163
Петли П-1 ÷ П-6	154	164
Закладные детали М-1; М-2	155	165
Закладные детали М-3 ; М-5	156	166

Пояснительная записка

Рабочие чертежи блоков внутренних стен разработаны в составе Общесоюзного каталога индустриальных изделий для жилищно-гражданского строительства.

Рабочие чертежи предназначены для изготовления блоков предприятиями строительной индустрии и применения в строительстве жилых домов с высотой этажа 3.0 м.

Маркировка блоков принята по буквенно-цифровой системе, где буквы и цифры означают: С-стеновой, Б-блок, В-внутренний, Л-лестничный, Э-электротехнический, 1я группа цифр- длина изделия в дм, 2я группа цифр - ширина изделия в дм, 3я группа цифр- высота изделия в дм, Т-тяжелый бетон, последняя цифра (1,2...) - марка блока, характеризующая конструктивные особенности (наличие дверных проемов, вырезов для опирания перемычек и.т.д.), Л и П в конце марки - исполнение правое или левое. Например, марка СБВл- 27.2.38Т-6Л означает: стеновой блок внутренний, лестничный, длиной 2680 мм, шириной 200 мм, высотой 2980 мм, с дверным проемом левого исполнения.

Внесение изменений в обозначение марок не допускается. Изготовление блоков предусмотрено из тяжелого бетона марки 150 с обязательным применением кантователя, позволяющего производить распалубку с предварительным наклоном формы под углом не менее 40°.

Допускается применение блоков из конструктивного плотного бетона на пористых заполнителях марки 150 при условии обеспечения прочности и требований звукоизоляции конструкции.

Лицевые поверхности блоков должны быть гладкими, подготовленными под окраску или оклейку обоями.

Допускаемые отклонения от размеров следует принимать в соответствии с ГОСТ 13015-75.

В блоках предусмотрены штрабы, ниши и отверстия для устройства скрытой электропроводки. Сквозные отверстия в блоках, используемых в межквартирных стенах, должны быть заполнены цементным раствором после устройства электропроводки.

Блоки рассчитаны и законструированы в соответствии со СНиП II-21-75 „Бетонные и железобетонные конструкции"

Вертикальные расчетные нагрузки (с учетом влияния длительного воздействия) определены при случайном эксцентриситете, равном 2 см, при условии формования блоков в горизонтальном положении.

Значения расчетных нагрузок условно отнесены к 1 п. м. длины блока, вне зависимости от наличия в блоке проемов для дверей и вырезов для перемычки.

			1979	1.134-1 В5	
Рук.сект.,гип.	Гуров		Содержание. Пояснительная записка.	Стадия	Лист	Листов
Гип.	Гуров				П1	
Рук.группы	Канина			Госгражданстрой ЛенЗНИИЭП		
Проверил	Ильина					
Разработал	Грибанова					

При расчете сечений, находящуюся в пределах средней трети высоты блока приняты расчетные нагрузки, приведенные в таблице 1.

Перемычки над проемами в блоках высотой 2740 мм рассчитаны на усилия от вертикальной нагрузки от перекрытия. В расчете перемычек блоков высотой 2980 мм учтена поперечная сила от воздействия ветровой нагрузки на пространственную коробку здания. Таблица 1.

Блоки	Эксцентриситет $e_{осл.}$ см	Расчетная нагрузка в т/п.м. Блоки из тяжелого бетона марки: 150	
Сплошные блоки	2.0	62	
Блоки с проемами	2.0	43	
Сплошные блоки лестничных клеток (с учетом эксцентриситета от опирания лестничных площадок)	3.0	98	
Блоки лестничных клеток с проемами (с учетом эксцентриситета от опирания лестничных площадок)	3.0	39	

При расчете опорных сечений блоков /в зонах, примыкающих к горизонтальным монтажным швам/ приняты расчетные нагрузки /твердение при положительных температурах/, приведенные в таблице 2.

Таблица 2

Блоки	Эксцентриситет $e_{сл.}$ см	Расчетная нагрузка в т/п.м. Блоки из тяжелого бетона марки 150 раствор марки 50	$m_{кл}$
Сплошные блоки	2.0	72	0.52
Блоки с проемами	2.0	22	0.52
Сплошные блоки лестничных клеток /с учетом эксцентриситета от опирания лестничных площадок/.	3.0	42	0.88
Блоки лестничных клеток с проемами /с учетом эксцентриситета от опирания лестничных площадок/.	3.0	34	0.88

Конструкция блоков разработана в соответствии с указаниями „Руководства по конструированию бетонных и железобетонных конструкций из тяжелого бетона (без предварительного напряжения)".

В выпуске разработаны наиболее распространенные узлы опалубки и армирования блоков. В остальных случаях ссылки на узлы даны применительно к основным решениям

Блоки армируются пространственными каркасами, которые образуются из вертикальных плоских каркасов, объединяемых между собой соединительными стержнями ОС, привариваемыми к продольным стержням вертикальных каркасов. Арматура каркасов принята из стали класса AIII и BI по ГОСТ 5781-75. Изготовление плоских каркасов, а также сборку пространственного каркаса производить контактной точечной сваркой в соответствии с требованиями ГОСТ 10922-75.

Закладные детали предназначены для восприятия усилий от конструкций, которые могут возникнуть при монтаже конструкций.

Для полосового металла закладных деталей следует применять углеродистую сталь класса С38/23 марки ВСТ3кп2 по ГОСТ 380-71*. Материал анкеров - арматурная сталь периодического профиля класса AIII по ГОСТ 5781-75. Размеры пластин приняты в соответствии с „Руководством по проектированию бетонных и железобетонных конструкций из тяжелого бетона (без предварительного напряжения)" из условия размещения анкеров и монтажных (соединительных) элементов, толщина пластин - из условия свариваемости при различных способах приварки анкеров. Соединение пластин с анкерами рекомендуется осуществлять контактной рельефно-точечной сваркой. Допускается применение и других видов сварки при соблюдении соответствующих технических условий.

Инв. № подл. | Подпись и дата

Заводу-изготовителю необходимо предусмотреть мероприятия для фиксации закладных деталей при установке их в формы в соответствии с принятой на заводе технологией.

Для предохранения от коррозии при транспортировании и хранении готовой конструкции на складах лицевые поверхности закладных деталей должны быть покрыты антикоррозионной обмазкой слоем 0.5 мм. в соответствии со СНиП II-28-73 „Защита строительных конструкций от коррозии".

Для монтажных петель следует применять горячекатаную арматурную сталь класса AI марок Ст3 сп.2 по ГОСТ 5781-75. Привдрку поперечных стержней к петлям производить только контактной точечной сваркой.

При изготовлении опытной партии блоков необходимо проверить прочность бетона при распалубке изделия и подъеме их из формы.

Отпускная прочность бетона блоков должна составлять не ниже 100% от проектной. В тех случаях, когда по условиям монтажа здания своевременно обеспечивается необходимое приращение прочности бетона блоков, допускается поставлять блоки с прочностью бетона ниже проектной, но не ниже 70% для блоков из тяжелого бетона и не ниже 80% для блоков из бетона на пористых заполнителях.

Приемку, паспортизацию и хранение блоков следует производить с учетом указаний СНиП III-16-73.

Доставку блоков к месту монтажа следует производить в вертикальном положении на специальных панелевозах, имеющих приспособления, обеспечивающие неподвижность блоков и сохранность их лицевых поверхностей.

В проектах должны быть даны указания по применению блоков и способу производства работ, обеспечивающему плотное заполнение раствором швов в местах сопряжения блоков. Поверхности блоков в местах сопряжения должны быть тщательно очищены от мусора, снега и льда. Лунки монтажных петель при монтаже должны быть заполнены раствором.

В соответствии с требованиями СНиП III-A 11-70 „Техника безопасности в строительстве" (п. 14.30) в блоках марок СБВ-9.2.28Т-1, СБВ-16.2.28Т-2, СБВ-24.2.28Т-1, СБВЛ-21.2.30Т-1п, СБВЛ-21.2.30Т-1л даны отверстия для временного крепления блоков подкосами при монтаже стен. После окончания монтажа здания отверстия должны быть заделаны цементным раствором.

Выпуск 5

Марка изделия	Эскиз	Размеры изделия, мм				Марка тяжелого бетона	Объем бетона, м³	Расход стали, кг			Масса изделия, кг	NN листов альбома
		ℓ	в	h	a			На изделие		На 1 м³ бетона		
								Натур.	Приведен. к Ст.3			
СБВ — 9.2.28Т — 1	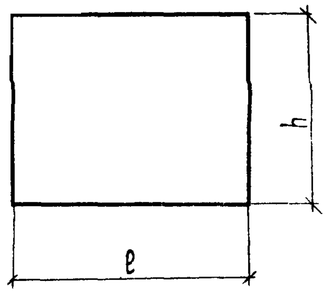	880	200	2740		200	0.48	12.50	15.13	26.04	1200	1, 2
СБВ — 9.2.30Т — 1		880		2980			0.52	14.58	17.65	23.04	1300	3, 4
СБВ — 12.2.28Т — 1		1180		2740			0.64	15.17	18.55	23.70	1600	5, 8
СБВ — 12.2.30Т — 1		1180		2980			0.70	17.43	21.32	24.90	1750	6, 10
СБВ — 15.2.28Т — 1		1480		2740			0.81	16.31	20.13	23.30	2025	7, 8
СБВ — 15.2.30Т — 1		1480		2980			0.88	19.83	24.20	22.53	2200	9, 10
СБВ — 18.2.28Т — 1		1780		2740			0.97	19.95	24.21	20.56	2425	11, 14
СБВ — 18.2.30Т — 1		1780		2980			1.06	22.41	27.26	21.14	2650	12, 16
СБВ — 21.2.28Т — 1		2080		2740			1.13	21.92	26.95	19.40	2825	13, 14
СБВ — 21.2.30Т — 1		2080		2980			1.23	24.56	30.25	19.97	3075	15, 16
СБВ — 24.2.28Т — 1		2380		2740			1.30	23.06	28.53	17.74	3250	17, 21
СБВ — 24.2.30Т — 1		2380		2980			1.41	25.80	31.97	18.30	3525	18, 19
СБВ — 25.2.28Т — 1		2500		2740			1.37	23.52	29.17	17.17	3425	20, 21
СБВ — 9.2.28Т — 2	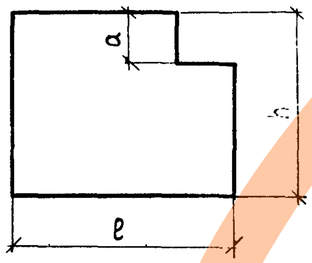	880	200	2740	560	200	0.45	11.27	13.89	25.04	1125	22, 23
СБВ — 9.2.30Т — 2		880		2980	800		0.48	11.39	14.15	23.73	1200	24, 25
СБВ — 12.2.28Т — 2		1180		2740	560		0.61	12.89	15.88	21.13	1525	26, 27
СБВ — 12.2.30Т — 2		1180		2980	800		0.67	13.09	16.25	19.54	1675	28, 29
СБВ — 15.2.28Т — 2		1480		2740	560		0.78	16.25	20.07	20.86	1950	30, 31
СБВ — 15.2.30Т — 2		1480		2980	800		0.83	16.63	20.72	20.06	2075	32, 33
СБВ — 18.2.28Т — 2		1780		2740	560		0.94	17.36	21.61	18.47	2350	34, 35
СБВ — 24.2.28Т — 2		2380		2740	560		1.27	21.83	27.30	17.19	3175	36, 37
СБВ — 25.2.28Т — 2		2500		2740	560		1.34	22.30	27.95	16.64	3350	38, 39
СБВ — 12.2.28Т — 3	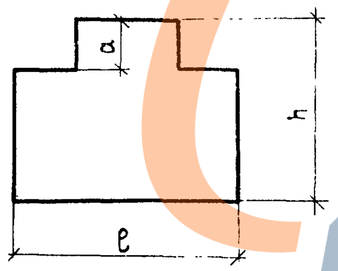	1180	200	2740	560	200	0.58	11.72	14.69	20.21	1450	40, 41

Подп. и дата

Инв. N подл.

Рук. сект. УНИФ	Гуров	
ГИП	Гуров	
Рук. группы	Канина	
Проверил	Ильина	
Разработ.	Тихоненко	

1979 | 1.134-1 В.5

Номенклатура изделий

Стадия	Лист	Листов
Р	N1	3

Госгражданстрой ЛенЗНИИЭП

17130 9

https://zavodjbi.com/

Марка изделия	Эскиз	Размеры изделия, мм				Марка тяжелого бетона	Объем бетона, м³	Расход стали, кг			Масса изделия кг	NN листов альбома
								на изделие		на 1 м³ бетона		
		ℓ	в	h	a			натур.	приведен. к ст.3			
СБВ — 18. 2. 28Т — 4	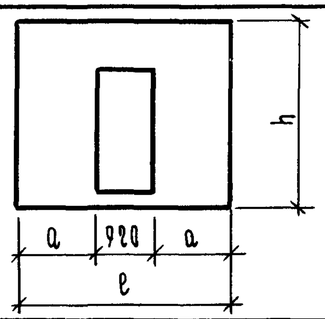	1780	200	2740	430	200	0.61	34.36	45.59	57.33	1525	42.43
СБВ — 21. 2. 28Т — 4		2080		2740	580		0.78	35.25	47.33	45.19	1950	44.45
СБВ — 24. 2. 28Т — 4		2380		2740	730		0.94	28.52	37.04	30.34	2350	46.47
СБВ — 21. 2. 28Т — 5	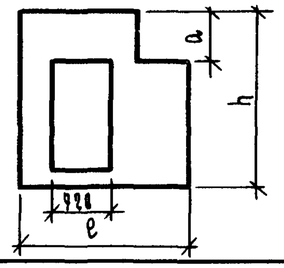	2080	200	2740	560	200	0.74	28.40	37.99	38.38	1850	48.49
СБВ — 24. 2.28Т — 6		2380		2740			0.89	31.49	41.87	35.38	2225	50.51
СБВ — 25. 2.28Т — 6		2500		2740			0.96	27.46	36.03	28.60	2400	52.53
СБВ — 25. 2. 28Т — 7	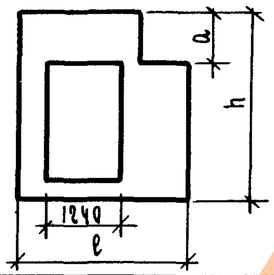	2500	200	2740	560	200	0.82	31.78	42.30	38.76	2050	54.55
СБВ — 14. 2. 5Т	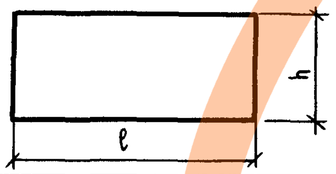	1400	200	540		200	0.15	9.84	10.88	65.60	375	56.57
СБВ — 15. 2. 5Т		1500		540			0.16	10.20	13.50	63.75	400	56.57
СБВ — 15. 2. 8Т		1500		780			0.23	12.66	16.54	55.04	575	58.59
СБВЭ — 25. 2. 30Т — 1п	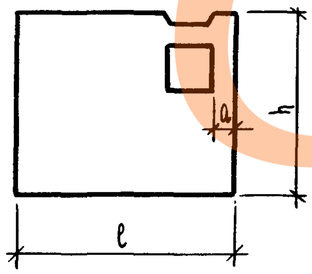	2500	200	2980	220	200	1.22	53.57	70.26	43.91	3050	60.61
СБВЭ — 25. 2. 30Т — 1л												62.63

Номенклатура изделий

Лист 42

17130 10

https://zavodjbi.com/
ЗАВОД ЖБИ

Выпуск 5

Марка изделия	Эскиз	Размеры изделия, мм				Марка тяжелого бетона	Объем бетона м³	Расход стали, кг			Масса изделия, кг	NN листов альбома
								на изделие		на 1м³ бетона		
		ℓ	в	h	a			натур.	приведен. к ст.3			
СБВЭ — 25. 2. 30Т — 4п	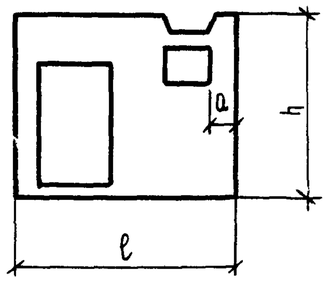	2500	200	2980	220	200	0.86	58.10	77.28	67.56	2150	64. 65
СБВЭ — 25. 2. 30Т — 4л												66. 67
СБВЛ — 12. 2. 30Т — 1п	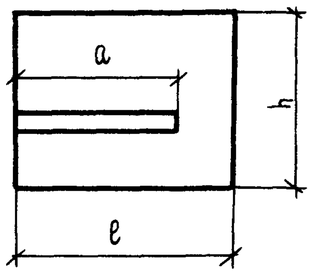	1180	200	2980	1130	200	0.72	20.58	25.82	28.58	1800	68. 69
СБВЛ — 12. 2. 30Т — 1л												70. 71
СБВЛ — 21. 2. 30Т — 1п		2080	200	2980	1880	200	1.26	30.35	38.47	24.09	3150	72. 73
СБВЛ — 21. 2. 30Т — 1л												74. 75
СБВЛ — 27. 2. 30Т — 4п	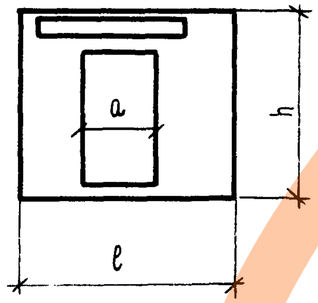	2680	200	2980	920	200	1.25	48.66	63.70	38.93	3125	76. 77
СБВЛ — 27. 2. 30Т — 4л												78. 79
СБВЛ — 27. 2. 30Т — 5п		2680	200	2980	920	200	1.24	48.63	63.66	39.22	3100	80. 81
СБВЛ — 27. 2. 30Т — 5л												82. 83
СБВЛ — 27. 2. 30Т — 6п	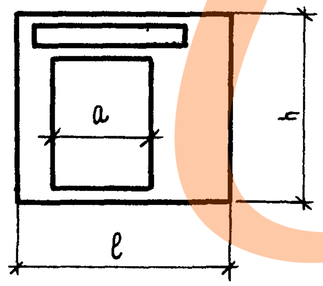	2680	200	2980	1240	200	1.09	43.61	57.16	40.01	2725	84. 85
СБВЛ — 27. 2. 30Т — 6л												86. 87
СБВЛ — 27. 2. 30Т — 7п		2680	200	2980	1240	200	1.08	43.58	57.12	40.35	2700	88. 89
СБВЛ — 27. 2. 30Т — 7л												90, 91

Инв. N подл. | Подп. и дата

Номенклатура изделий

Лист н 3

https://zavodjbi.com/

https://zavodjbi.com/

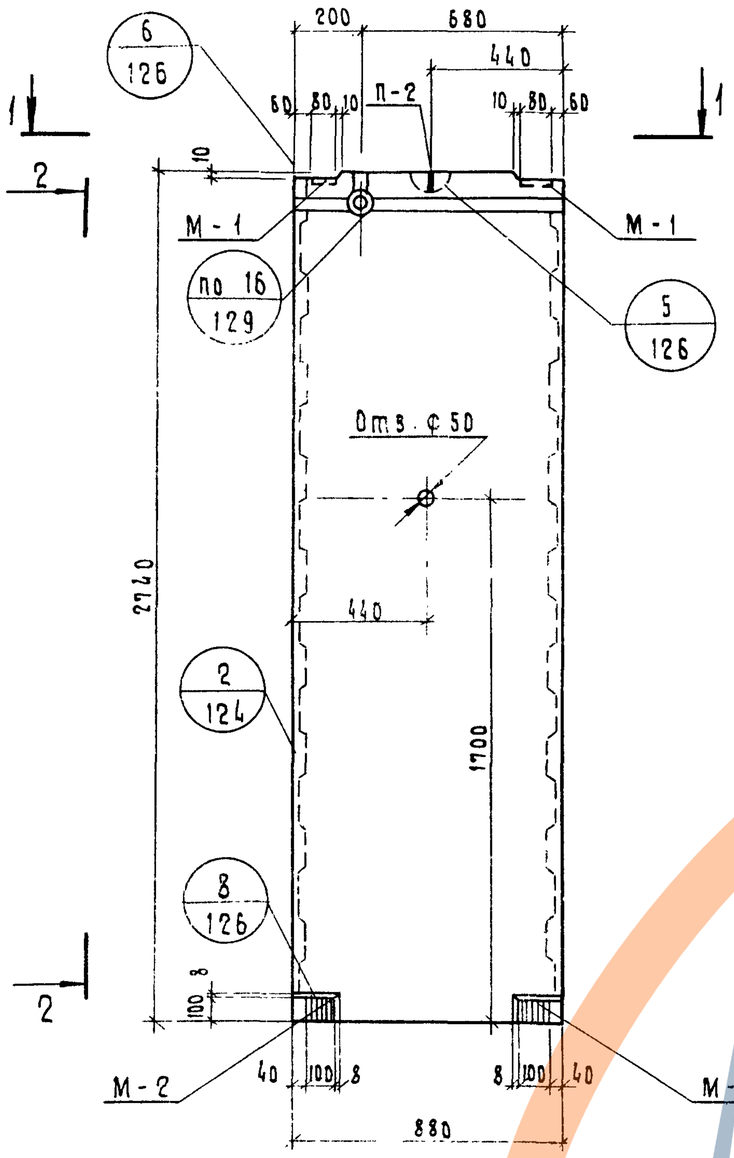

2 – 2

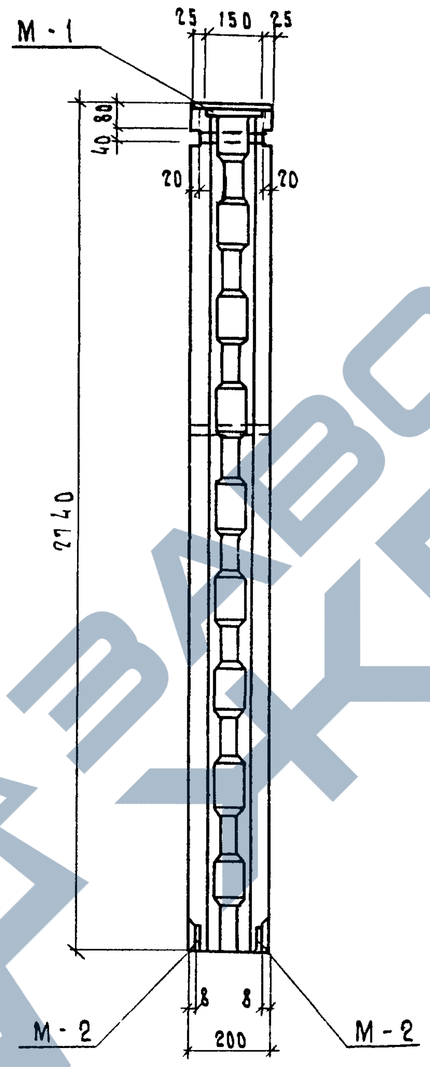

Характеристика изделия			
Марка бетона			200
Объем бетона		м³	0.48
Масса блока		кг	1200
Расход стали	Арматурные детали	кг	5.62
	Закладные детали	кг	5.88
Расход стали на 1м³ бетона		кг	26.04

Армирование см. на листе 2.

1 — 1

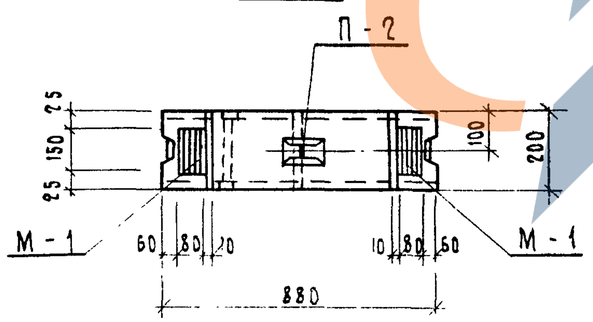

Рук. сект. унифицирования	Гуров		1979	1.134-1 В5	
ГИП	Гуров		Блок СБВ-9.2.28Т-1	Стадия	Лист	Листов
Рук. группы	Канина			Р	1	
Проверил	Ильина			ГОСГРАЖДАНСТРОЙ ЛенЗНИИЭП		
Разработ.	Грибанова					

Инв. № подл. | Подп. и дата

1713П 12

https://zavodjbi.com/

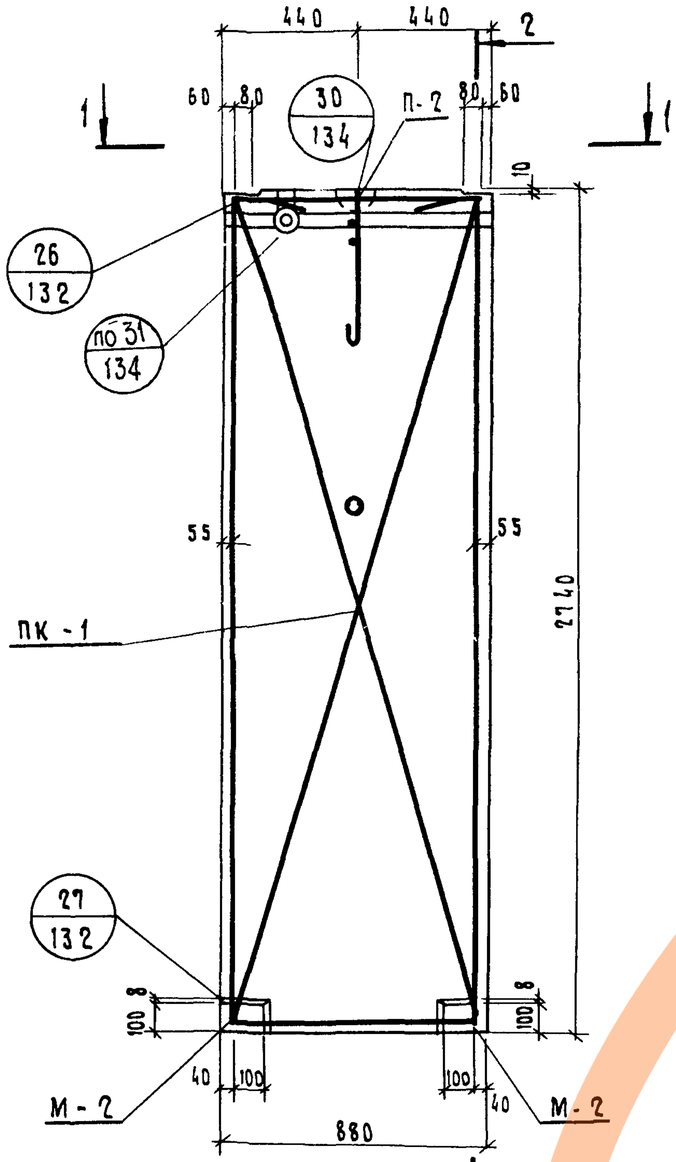

1 — 1

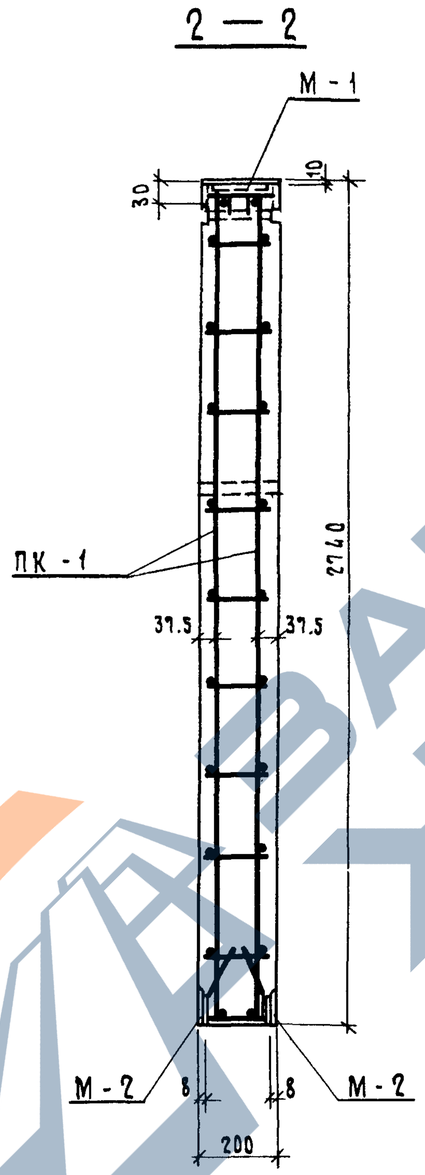

2 — 2

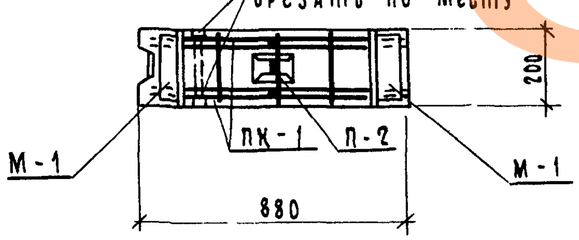

Спецификация арматурных и закладных деталей					
Марка панели	Марка элемента	К-во шт	Вес детали кг	Общий вес кг	Nн листов
СБВ-9.2.28Т-1	ПК-1	1	4.72	4.72	92
	М-1	2	1.06	2.12	155
	М-2	4	0.94	3.76	155
	П-2	1	1.90	1.90	154
	Итого:			12.50	

			1979	1.134-1 В 5		
Рук.сект.инж	Гуров		Блок СБВ-9.2.28Т-1 Армирование	стадия	лист	листов
ГИП	Гуров			Р	2	
Рук.группы	Канина			Госгражданстрой ЛенЗНИИЭП		
Проверил	Ильина					
Разработ.	Грибанова					

https://zavodjbi.com/

https://zavodjbi.com/

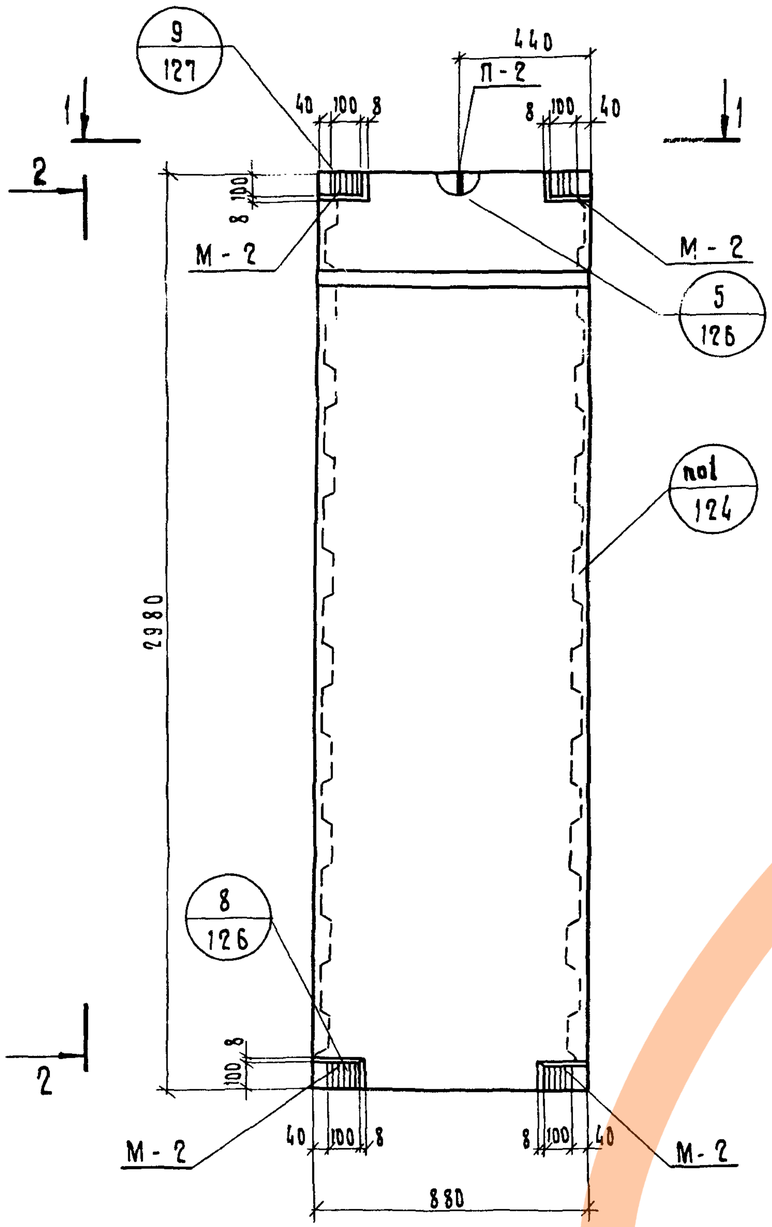

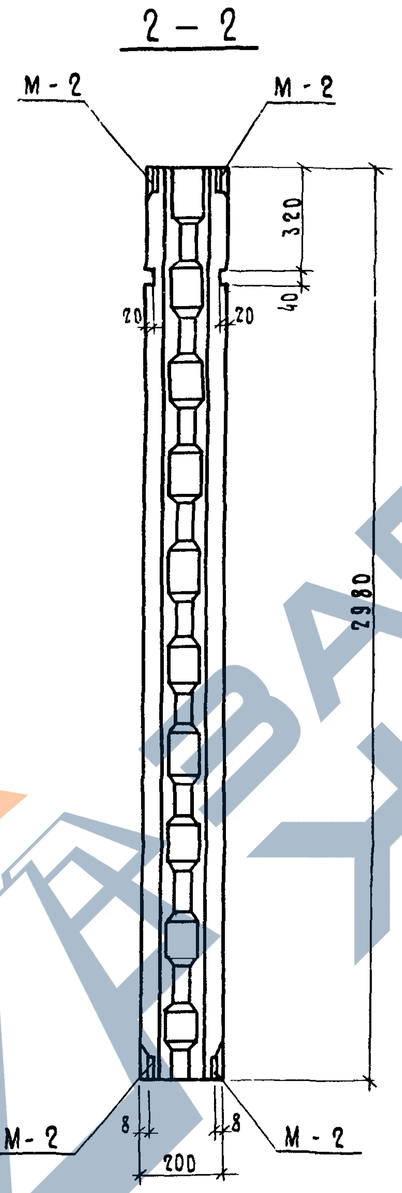

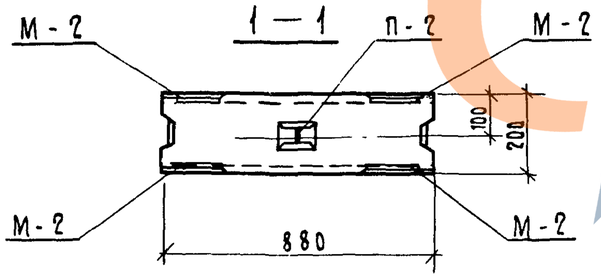

Характеристика изделия			
Марка бетона			200
Объем бетона		м³	0.52
Масса блока		кг	1300
Расход стали	Арматурные дет.	кг	7.06
	Закладные детали	кг	7.52
Расход стали на 1м³ бетона		кг	28.04

Армирование см. на листе 4.

Рук.сект.унифГуров		1979	1.134-1 В5		
ГИП Гуров		Блок ФБС-9.2.30Т-1	Стадия	Лист	Листов
Рук.группы Канина			Р	3	
Проверил Ильина			Госгражданстрой ЛенЗНИИЭП		
Разработ. Грибакова					

Подп. и дата

Инв. № подл.

17130 14

https://zavodjbi.com/

https://zavodjbi.com/

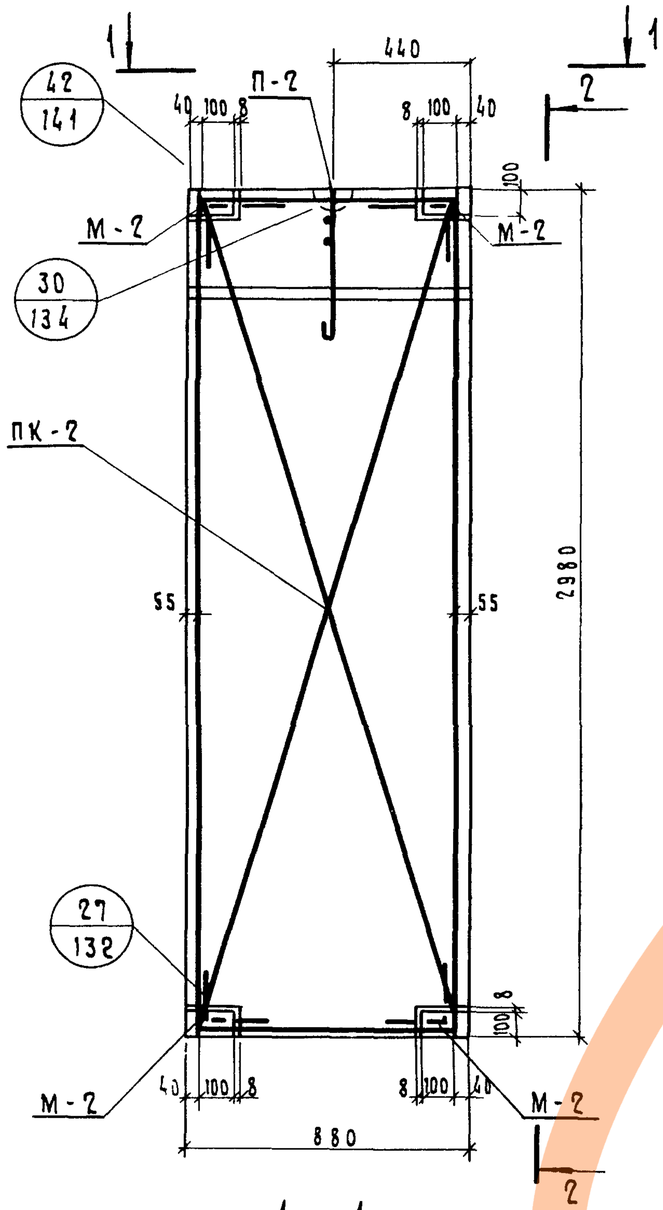

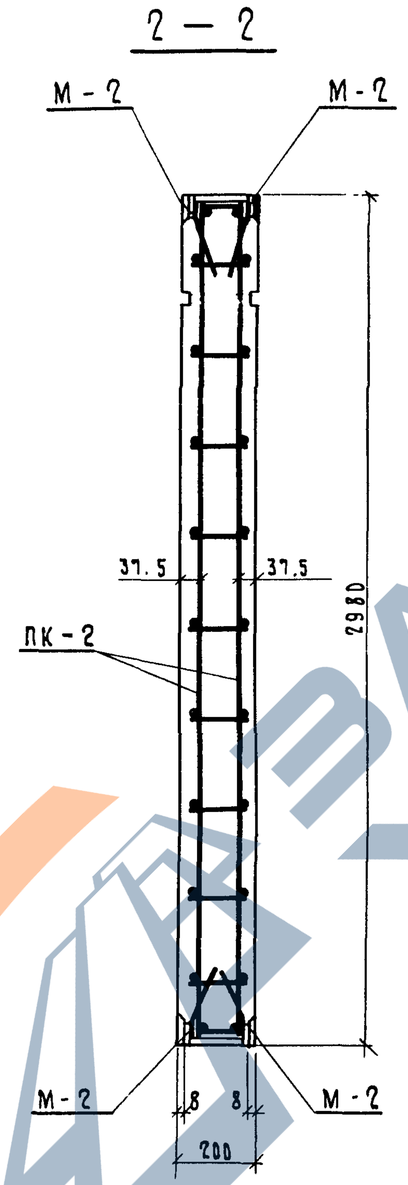

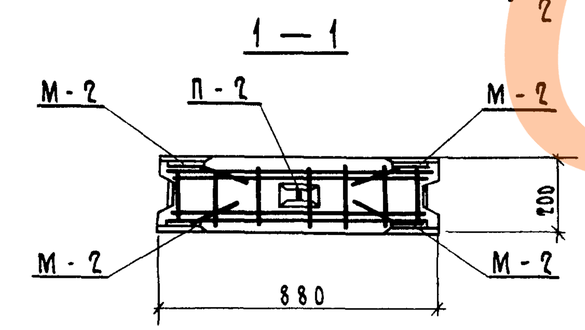

Спецификация арматурных и закладных деталей

Марка панели	Марка элемента	К-во шт.	Вес детали кг	Общий вес кг	№№ листа
СБВ-9.2.30Т-1	ПК-2	1	5.16	5.16	92
	М-2	8	0.94	7.52	155
	П-2	1	1.90	1.90	154
			Итого	14.58	

			1979	1.134-1 85		
Рук.сект.УНИО	Гуров		Блок СБВ-9.2.30Т-1 Армирование	Стадия	Лист	Листов
ГИП	Гуров			Р	4	
Рук.группы	Канина			Госгражданстрой ЛенЗНИИЭП		
Проверил	Ильина					
Разработ.	Грибанова					

17130 15

https://zavodjbi.com/

https://zavodjbi.com/

Выпуск 5

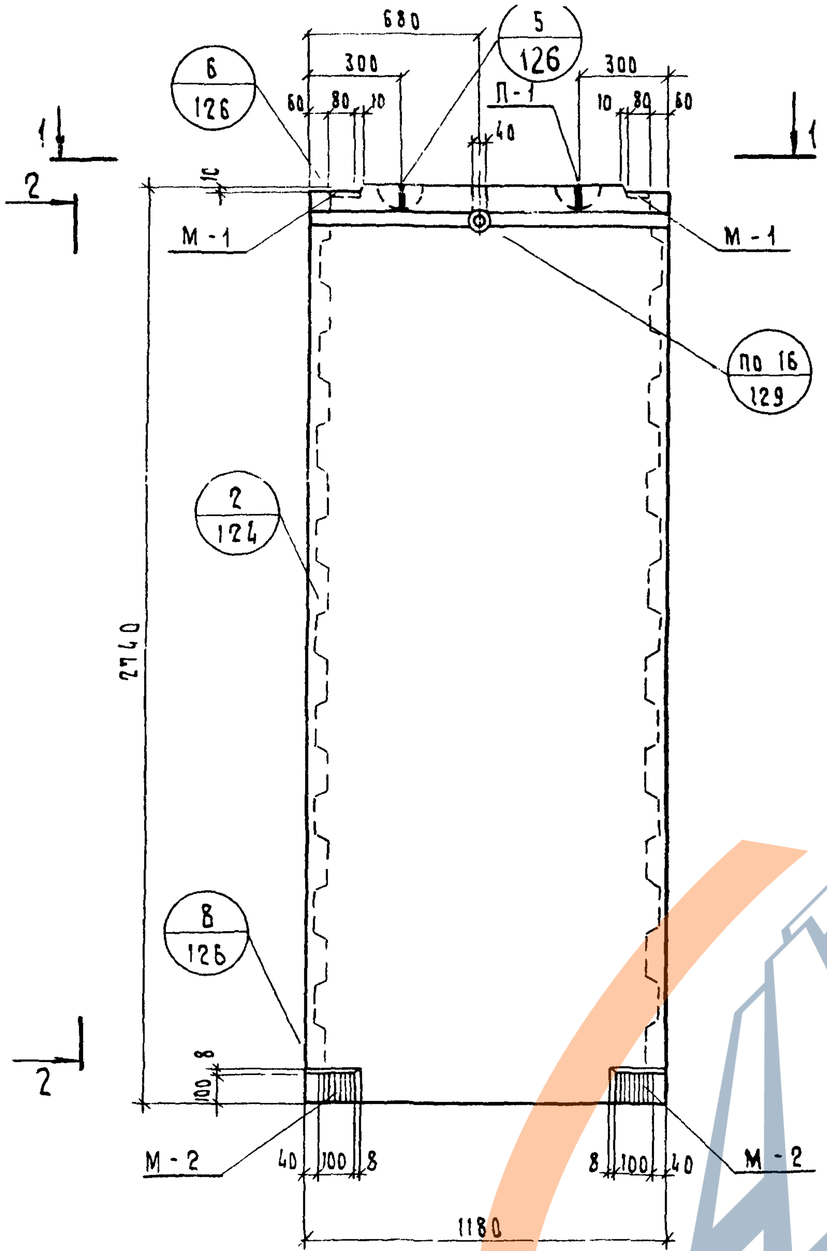

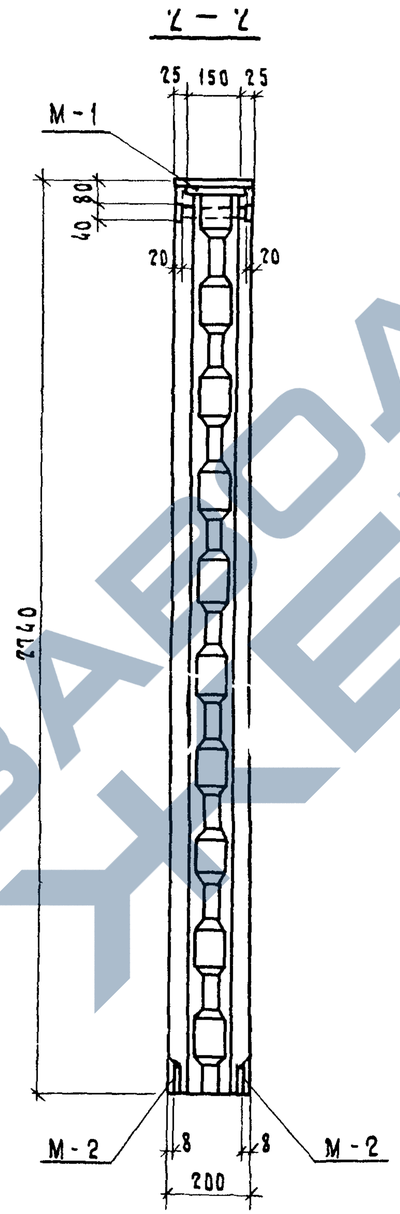

Армирование см. на листе 8

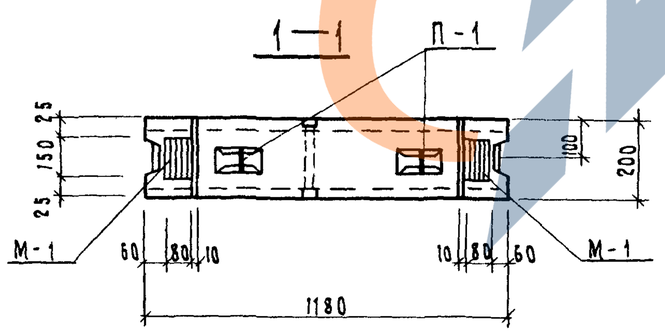

Характеристика изделия			
Марка бетона			200
Объем бетона		$м^3$	0.64
Масса блока		кг	1600
Расход стали	Арматурные детали	кг	9.29
	Закладные детали	кг	5.88
Расход стали на 1 $м^3$ бетона		кг	23.70

Рук.сект.УНИО	Гуров		1979	1.134-1 В5	
ГИП	Гуров		Блок СБВ-12.2 28Т-1	Стадия: Р	Лист: 5	Листов:
Рук. группы	Канина			Госгражданстрой ЛенЗНИИЭП	
Проверил	Ильина				
Разработ.	Грибанова				

Подп. и дата

Инв. № подл.

171.30 16

https://zavodjbi.com/

https://zavodjbi.com/

Выпуск 5

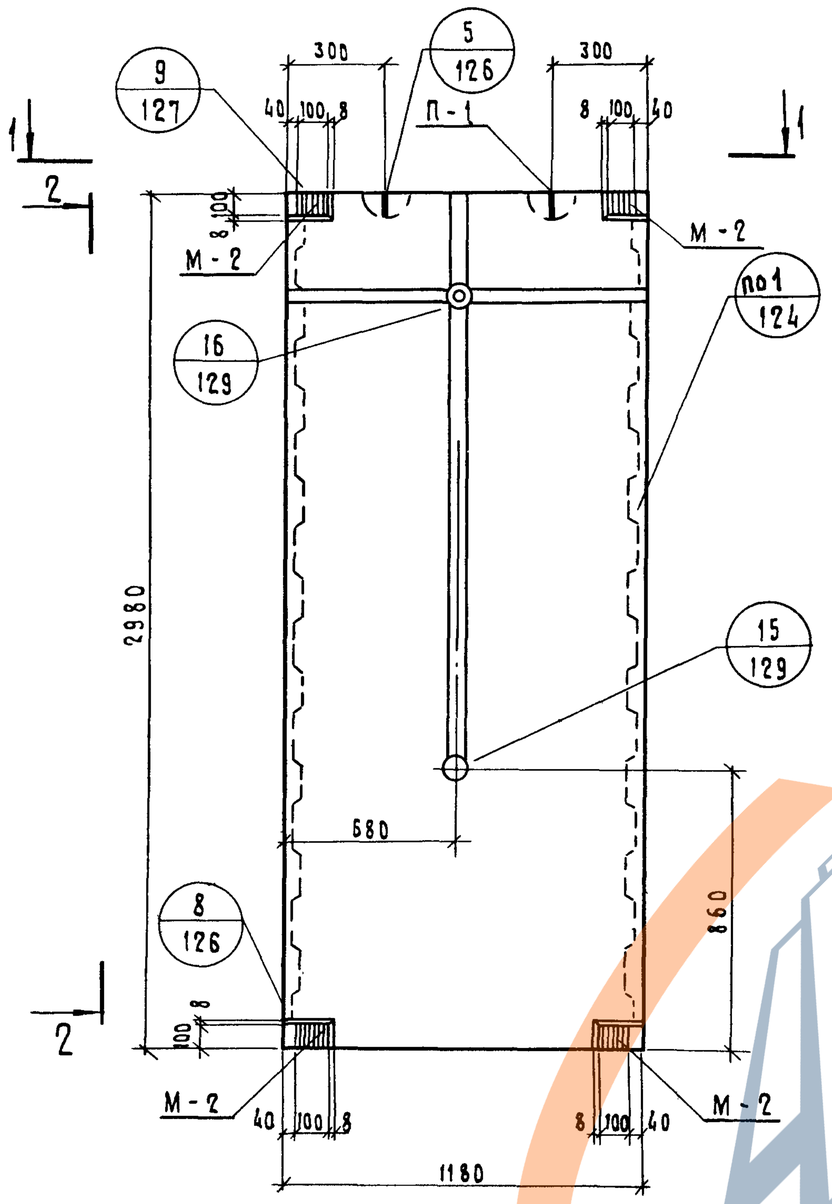

2 — 2

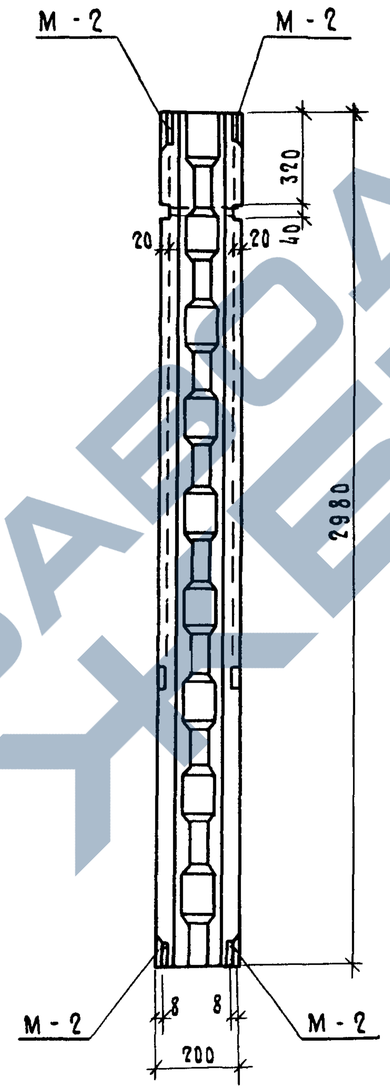

1 — 1

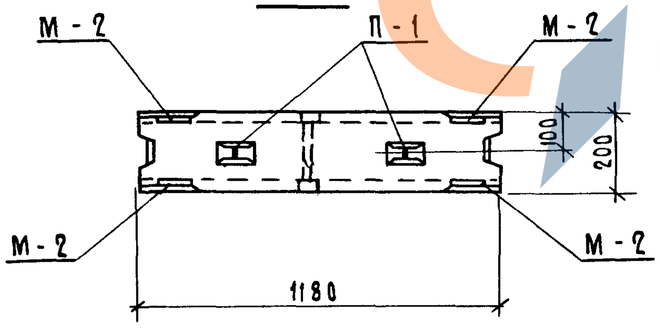

Характеристика изделия			
Марка бетона			200
Объем бетона		м³	0.70
Масса блока		кг	1750
Расход стали	Арматурные дет.	кг	9.91
	Закладные детали	кг	7.52
Расход стали на 1м³ бетона		кг	24.90

Армирование см. на листе 10

Рук.сект.унифицирования	Гуров		1979	1.134-1 В 5	
ГИП	Гуров		Блок СБВ -12.2.30Т-1	Стадия: Р	Лист: 6	Листов:
Рук. группы	Канина			Госгражданстрой ЛенЗНИИЭП	
Проверил	Ильина				
Разработ.	Грибанова				

https://zavodjbi.com/

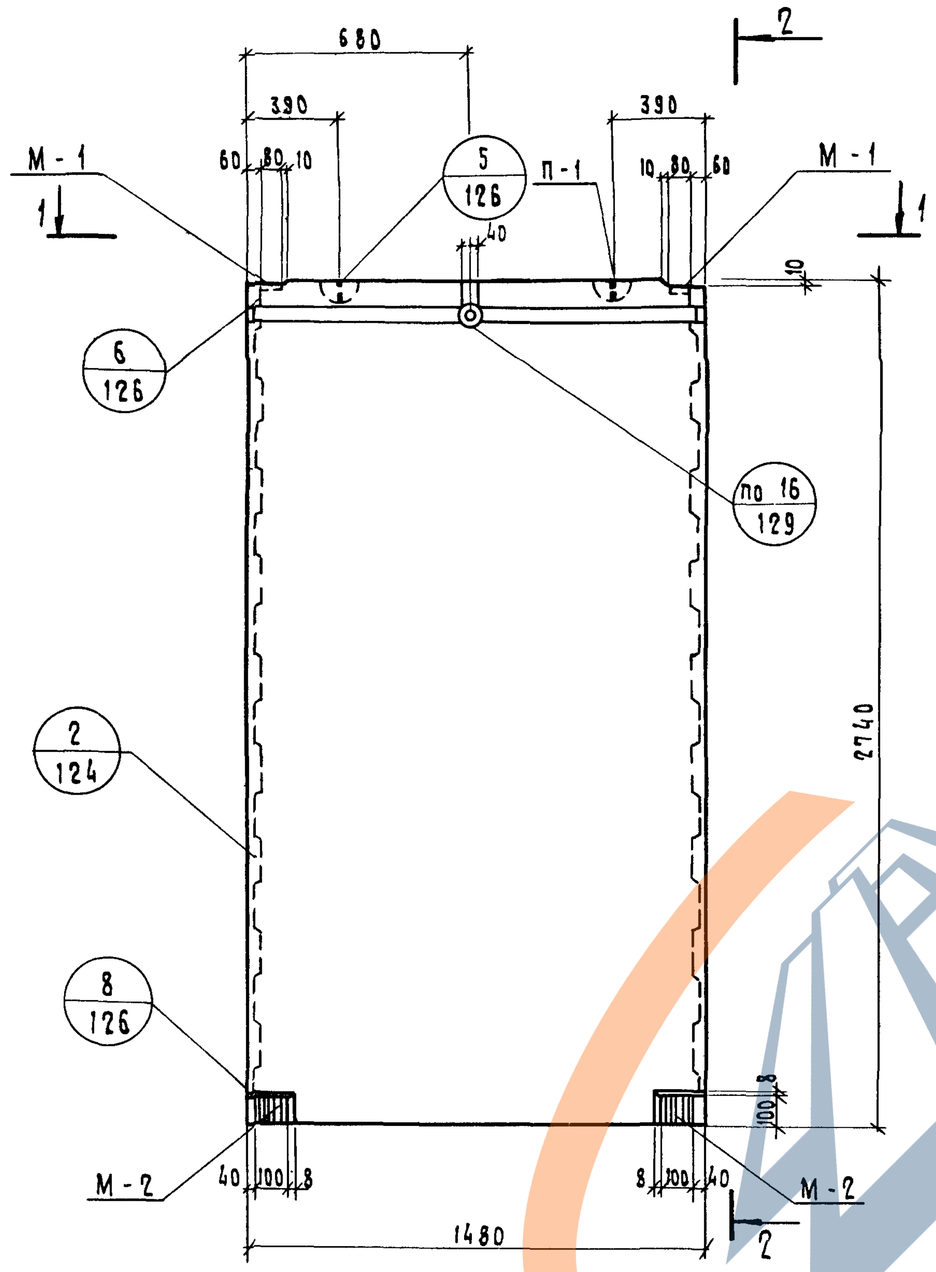

2 — 2

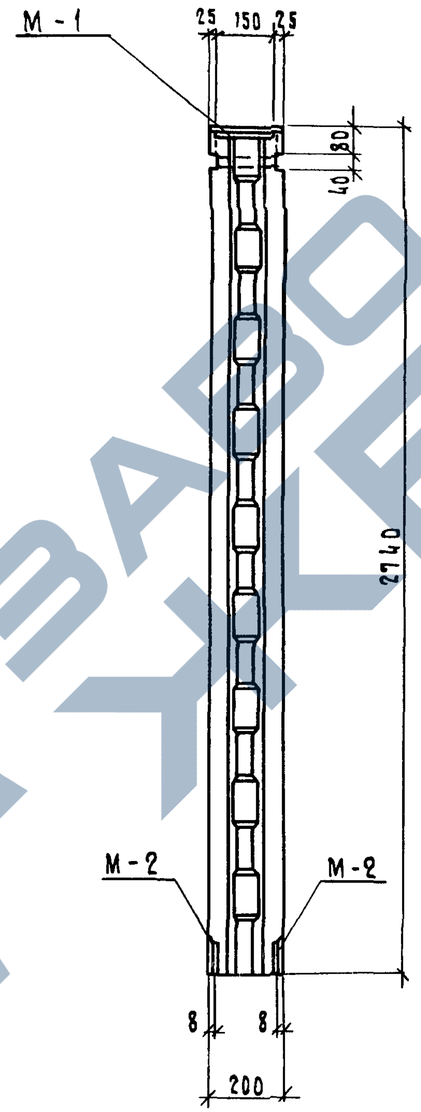

1 — 1

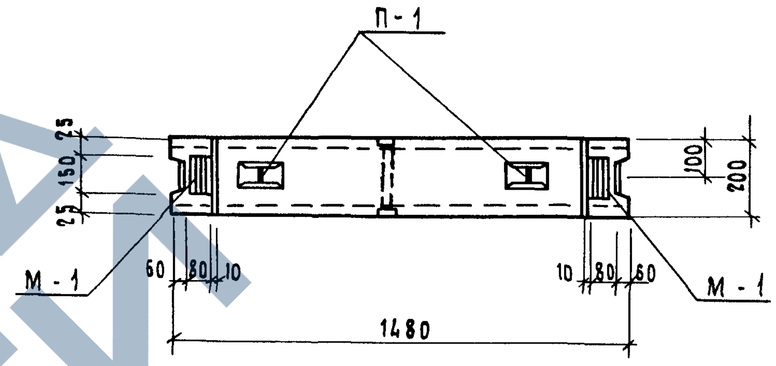

Характеристика изделия			
Марка бетона			200
Объем бетона		м3	0.81
Масса блока		кг	2025
Расход стали	Арматурные дет.	кг	10.43
	Закладные детали	кг	5.88
Расход стали на 1м³ бетона		кг	23.30

Армирование см. на листе 8

Рук.сект.унифицирования	Гуров		1979	1.134 -1 В 5	
ГИП	Гуров		Блок ФБВ - 15.2.28 Т-1	Стадия: Р	Лист: 7
Рук.группы	Канина				Листов:
Проверил	Ильина			Госгражданстрой ЛенЗНИИЭП	
Разработ.	Грибанова				

Подп. и дата

Инв.№ подл.

https://zavodjbi.com/

https://zavodjbi.com/

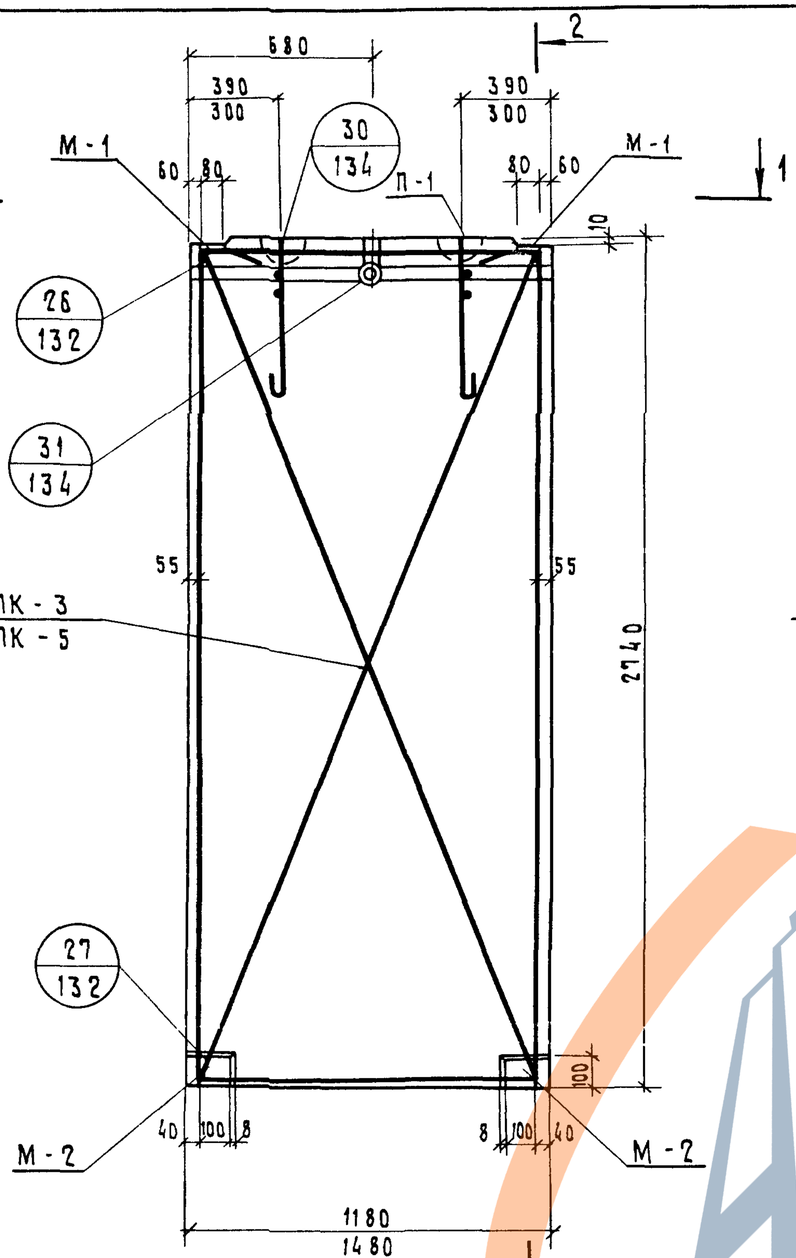

1 — 1

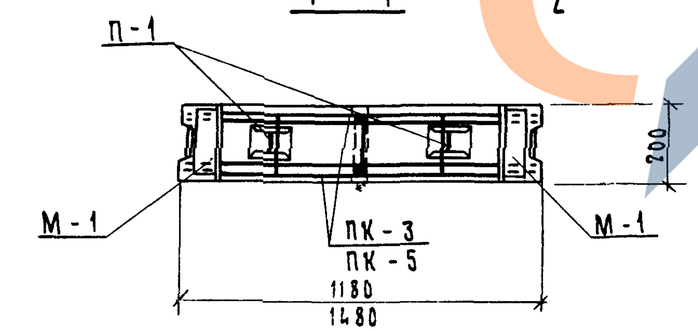

2 — 2

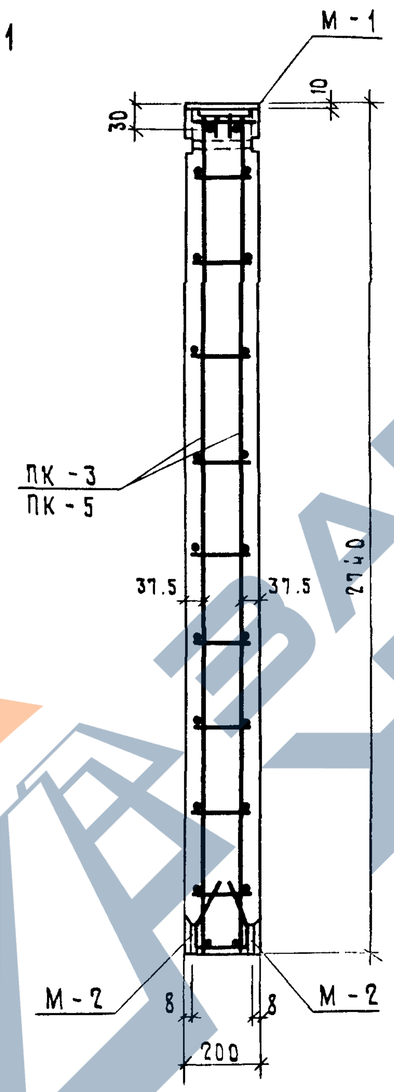

Спецификация арматурных и закладных деталей

Марка панели	Марка элемента	К-во шт.	Вес детали кг.	Общий вес кг.	№№ листов
СБВ-12.2.28Т-1	ПК-3	1	6.65	6.65	93
	М-1	2	1.06	2.12	155
	М-2	4	0.94	3.76	155
	П-1	2	1.32	2.64	154
	Итого:			15.17	
СБВ-15.2.28Т-1	ПК-5	1	7.79	7.79	93
	М-1	2	1.06	2.12	155
	М-2	4	0.94	3.76	155
	П-1	2	1.32	2.64	154
	Итого:			16.31	

Рук.сект.унифГуров			1979	1.134-1 В 5	
ГИП	Гуров		Блоки СБВ-12.2.28Т-1 СБВ-15.2.28Т-1. Армирование	Стадия: Р	Лист: 8	Листов:
Рук.группы	Канина			Госгражданстрой ЛенЗНИИЭП	
Проверил	Ильина				
Разработ.	Грибанова				

https://zavodjbi.com/

https://zavodjbi.com/

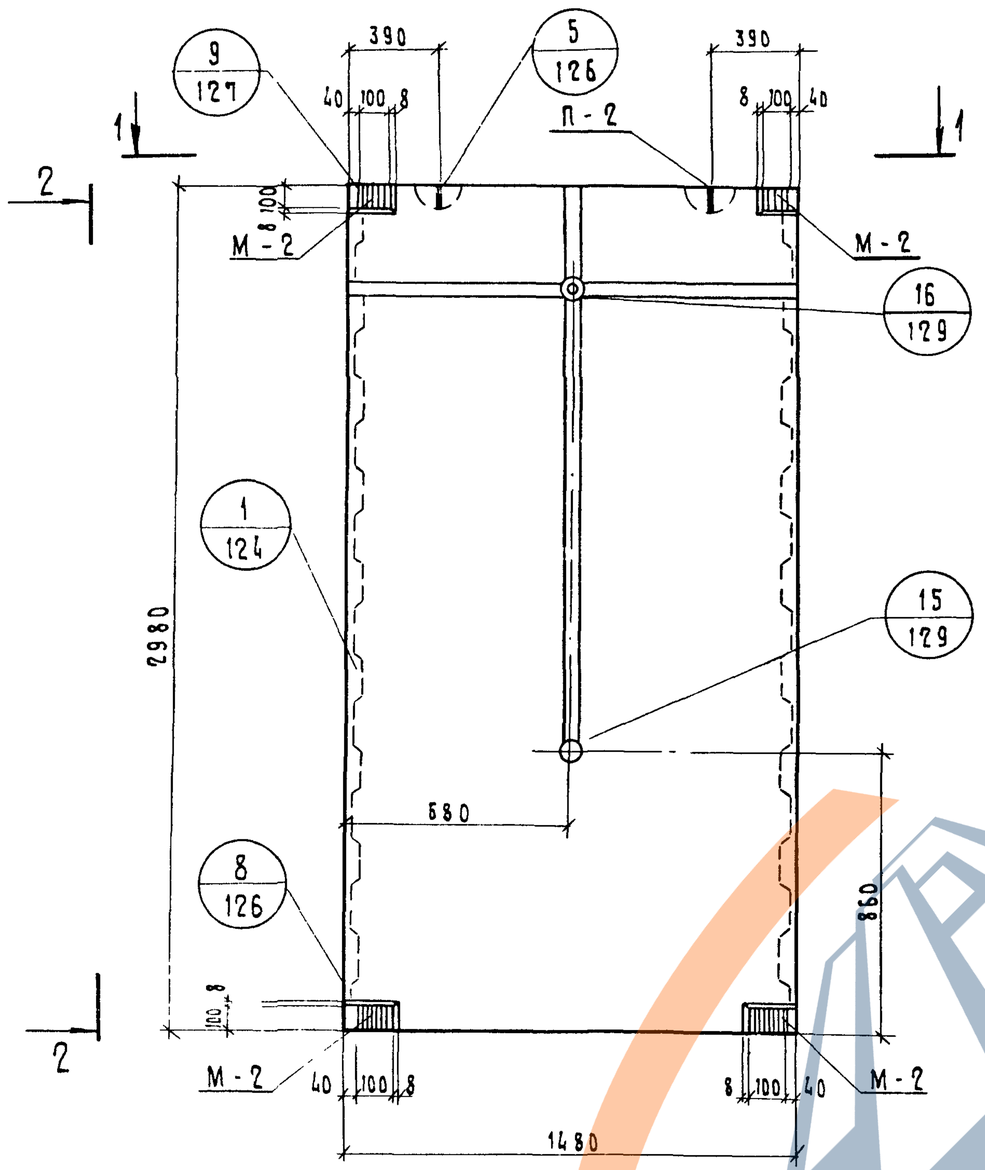

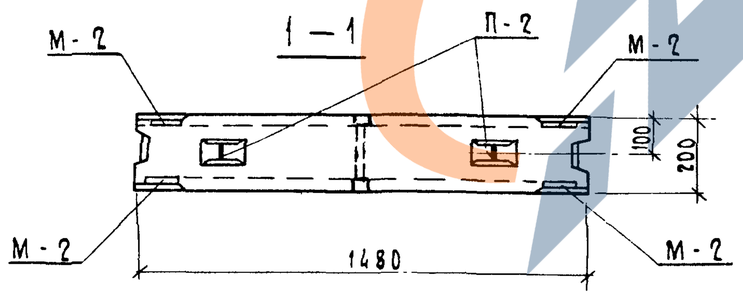

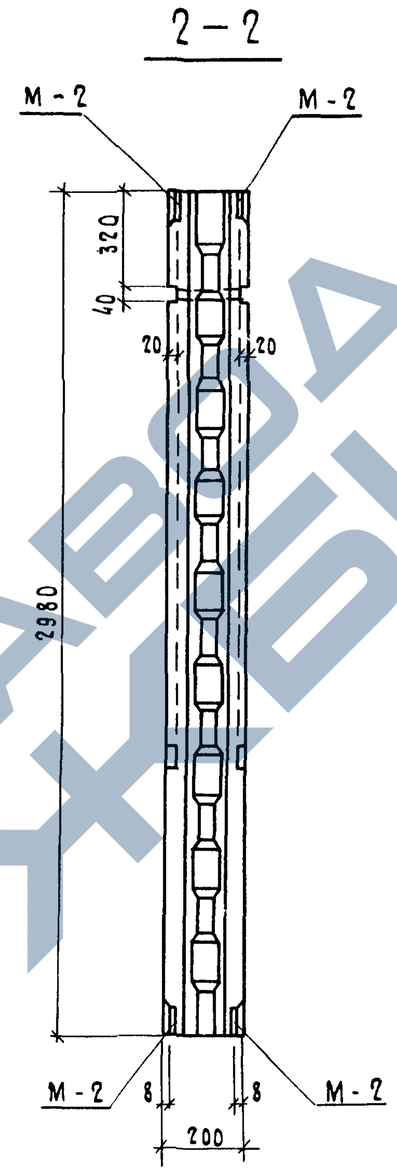

Характеристика изделия			
Марка бетона			200
Объем бетона		$м^3$	0.88
Масса блока		кг	2200
Расход стали	Арматурные дет.	кг	12.31
	Закладные дет.	кг	7.52
Расход стали на 1$м^3$ бет.		кг	22.53

Армирование см. на листе 10.

			1979	1. 134 - 1	В 5
Рук.сект.УНИО	Гуров		Блок СБВ - 15. 2. 30 Т - 1	Стадия	Лист	Листов
ГИП	Гуров			Р	9	
Рук.группы	Канина			Госгражданстрой ЛенЗНИИЭП		
Проверил	Ильина					
Разработ.	Грибанова					

Подп. и дата

Инв.№ подл.

https://zavodjbi.com/

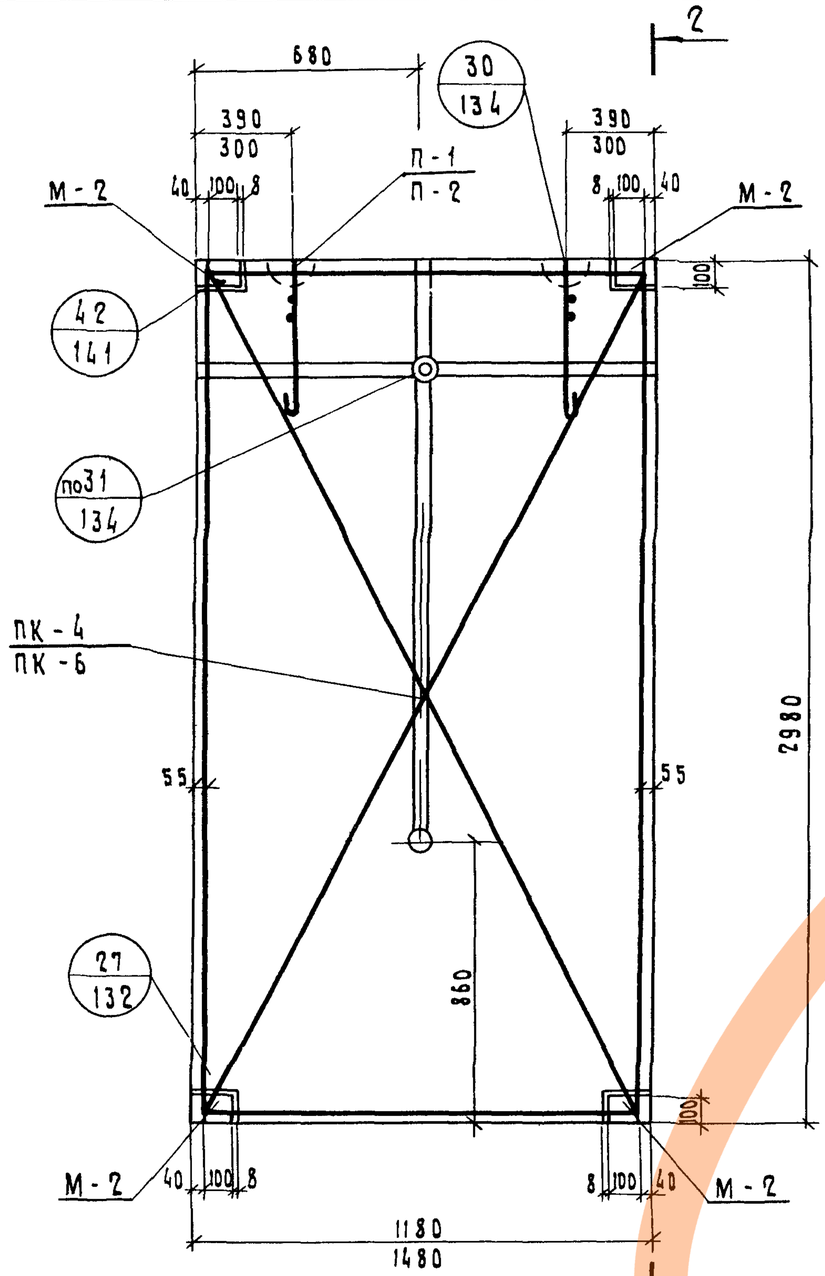

1 — 1

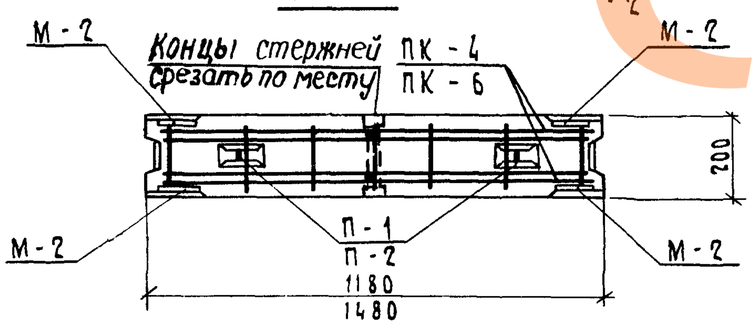

2 — 2

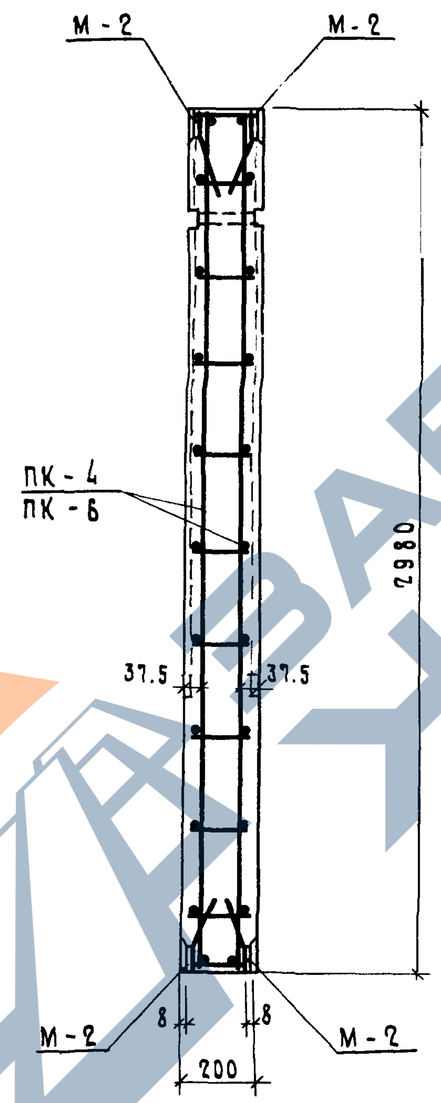

Спецификация арматурных и закладных деталей

Марка панели	Марка элемента	К-во шт	Вес детали кг	Общий вес кг	№ листов
СБВ-12.2.30Т-1	ПК-4	1	7.27	7.27	94
	М-2	8	0.94	7.52	155
	П-1	2	1.32	2.64	155
	Итого:			17.43	
СБВ-15.2.30Т-1	ПК-6	1	8.51	8.51	154
	М-2	8	0.94	7.52	155
	П-2	2	1.90	3.80	154
	Итого:			19.83	

Рук.сект.УНИФ	Гуров		1979	1.134-1 в 5
ГИП	Гуров		Блоки СБВ-12.2.30Т-1 СБВ-15.2.30Т-1 Армирование	Стадия: Р; Лист: 10; Листов:
Рук.группы	Канина			Госгражданстрой ЛенЗНИИЭП
Проверил	Ильина			
Разработ.	Грибанова			

https://zavodjbi.com/

https://zavodjbi.com/

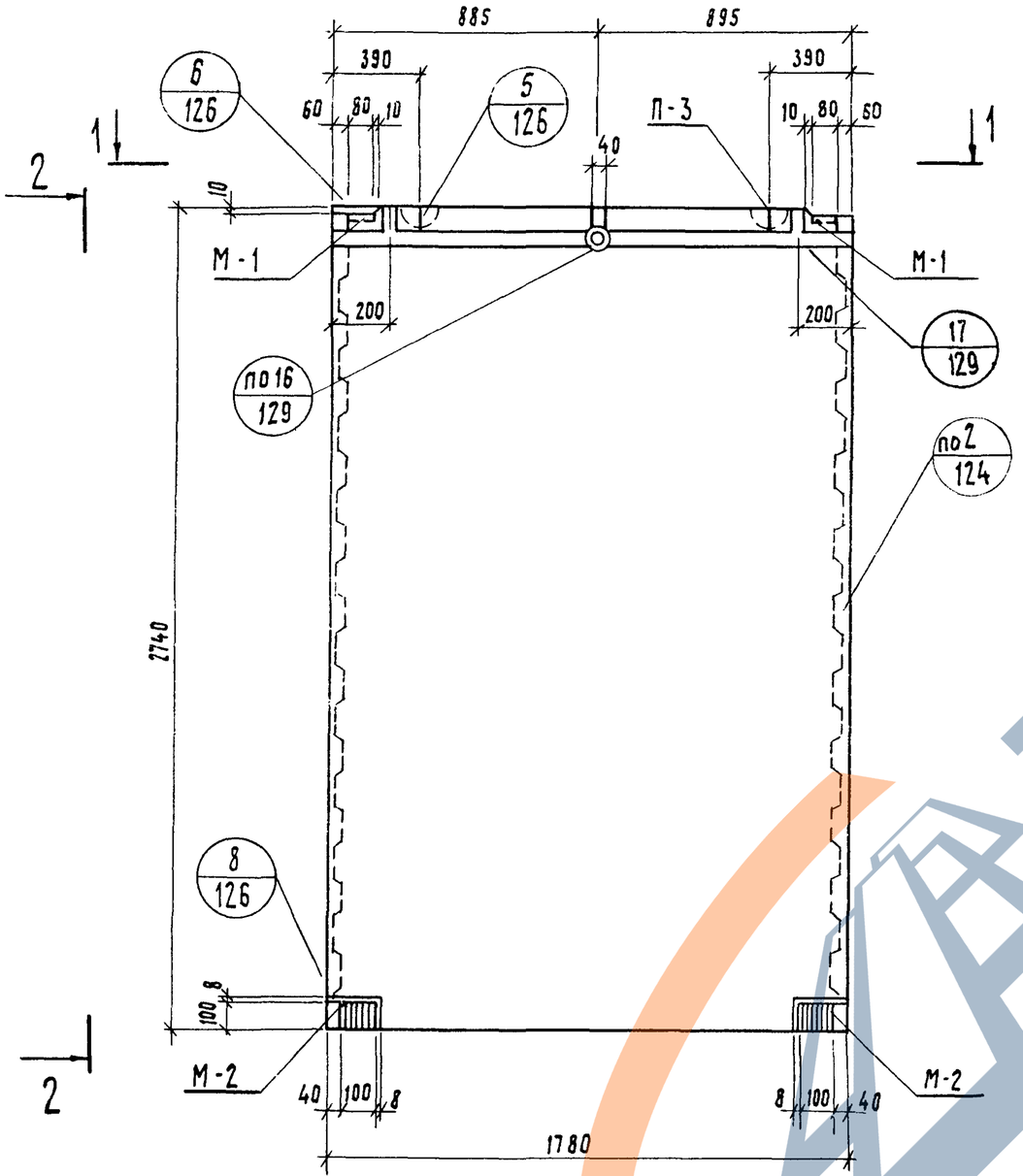

2 – 2

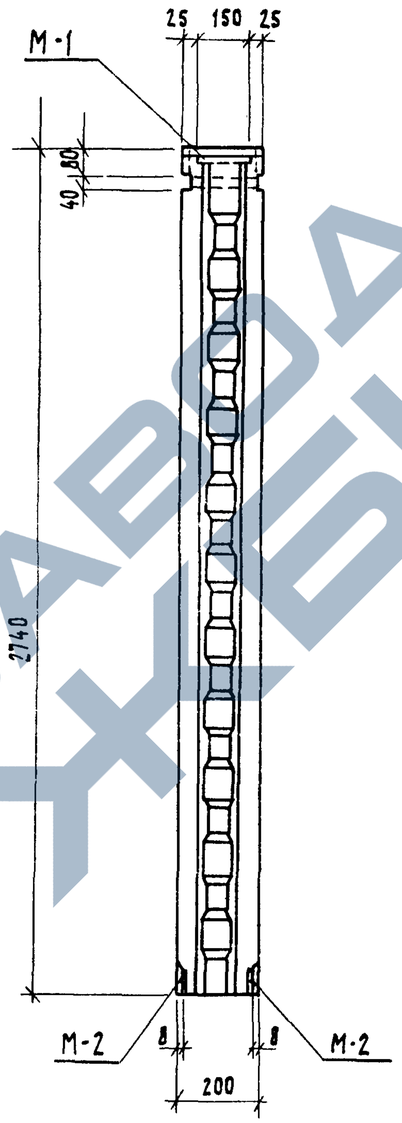

1 – 1

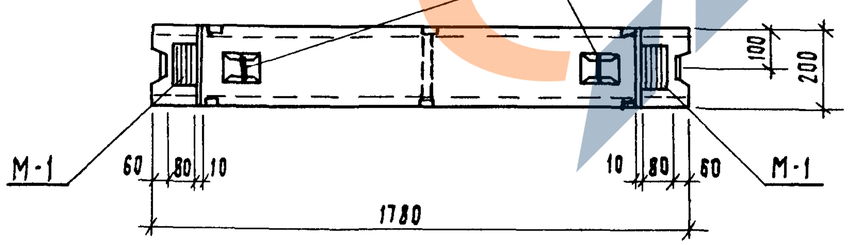

Характеристика изделия			
Марка бетона			200
Объем бетона		$м^3$	0,97
Масса блока		кг	2,425
Расход стали	Арматурные детали	кг	14,07
	Закладные детали	кг	5,88
Расход стали на $1 м^3$ бетона		кг	20,56

Армирование см. на листе 13.

Рук.сект.униф.	Гуров		1979	1.134-1 В 5	
ГИП.	Гуров		Блок СБВ-18.2.28Т-1	Стадия: Р	Лист: 11	Листов:
Рук.группы	Канина			ГОСГРАЖДАНСТРОЙ ЛенЗНИИЭП	
Проверил	Ильина				
Разработал	Грибанова				

https://zavodjbi.com/

выпуск 5

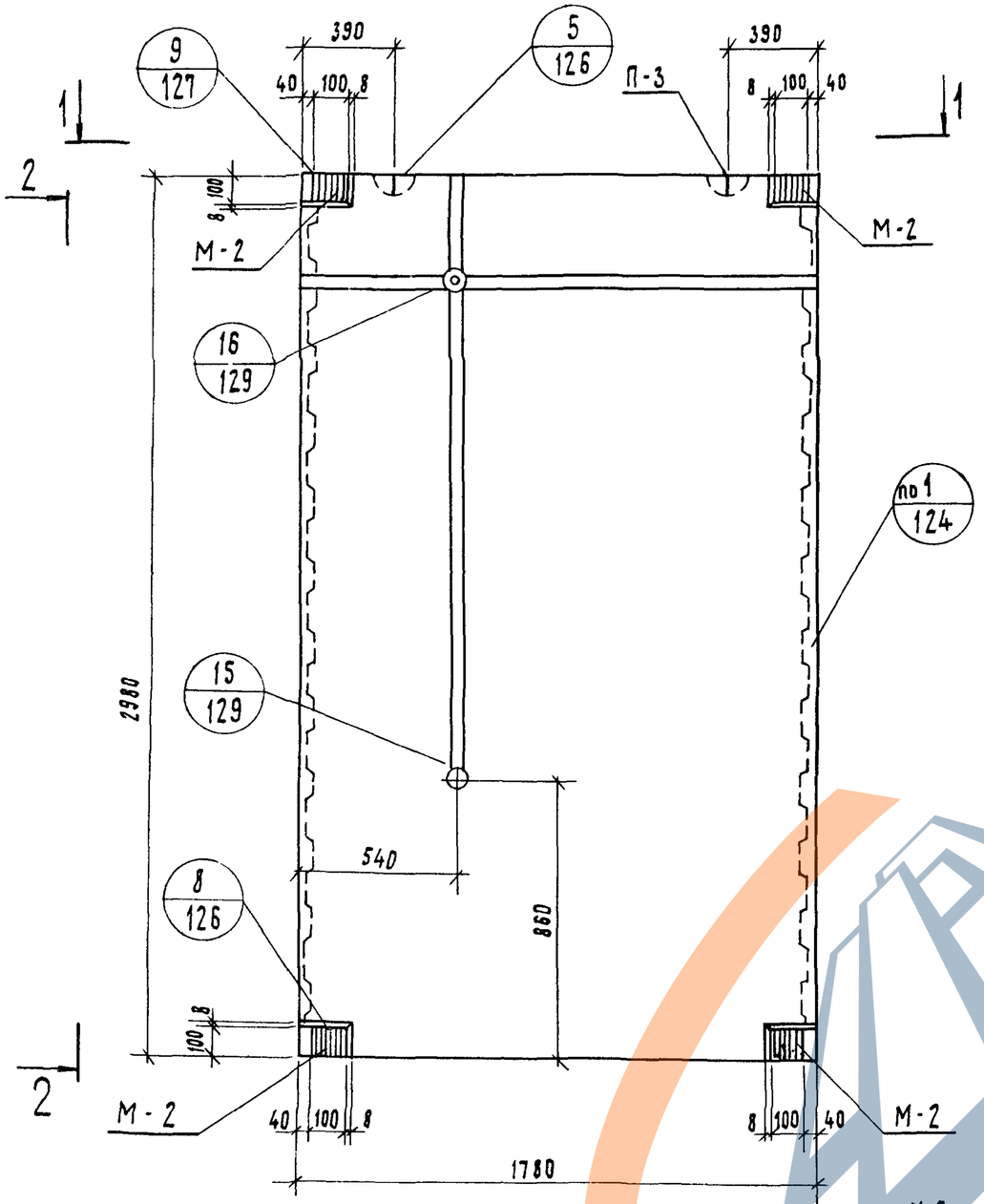

2 – 2

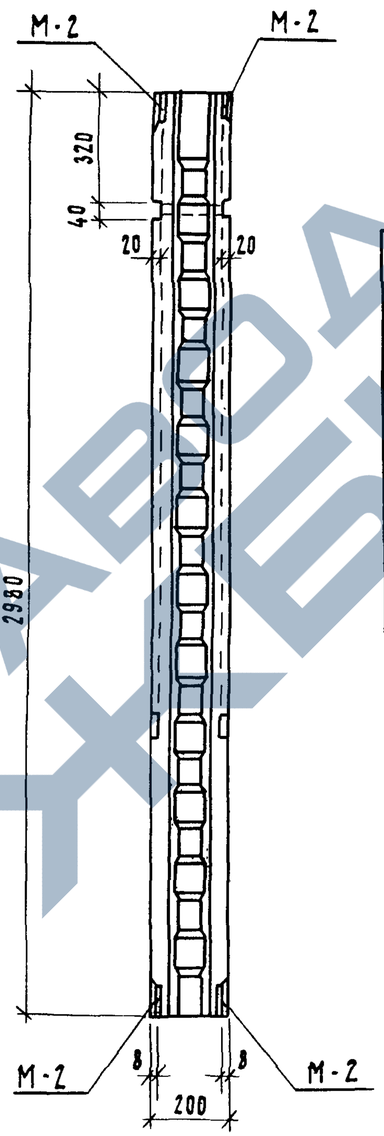

1 – 1

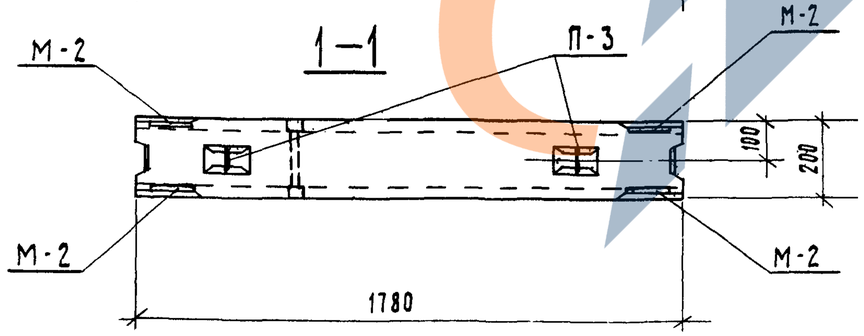

Характеристика изделия			
Марка бетона			200
Объем бетона		$м^3$	1.06
Масса блока		кг	2650
Расход стали	Арматурные детали	кг	14.89
	Закладные детали	кг	7.52
Расход стали на $1м^3$ бетона		кг	21.14

Армирование см. на листе 16.

Рук.сект.униф.	Гуров		1979	1.134-1 В.5	
ГИП	Гуров		Блок СБВ-18.2.30Т-1	Стадия: Р	Лист: 12
Рук.группы	Канина				Листов:
Проверил	Ильина			ГОСГРАЖДАНСТРОЙ ЛенЗНИИЭП	
Разработал	Грибанова				

17130 2.3

https://zavodjbi.com/

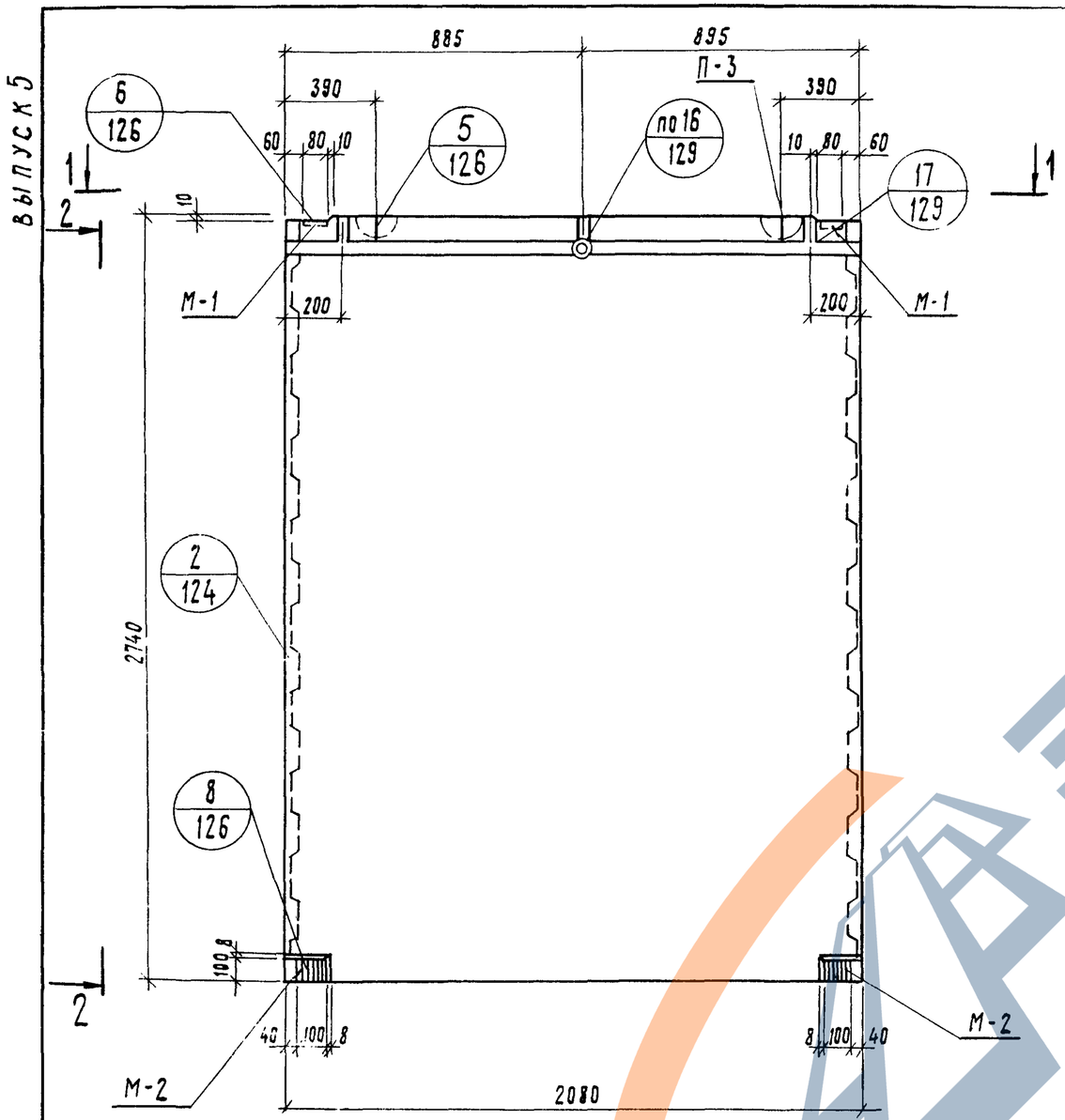

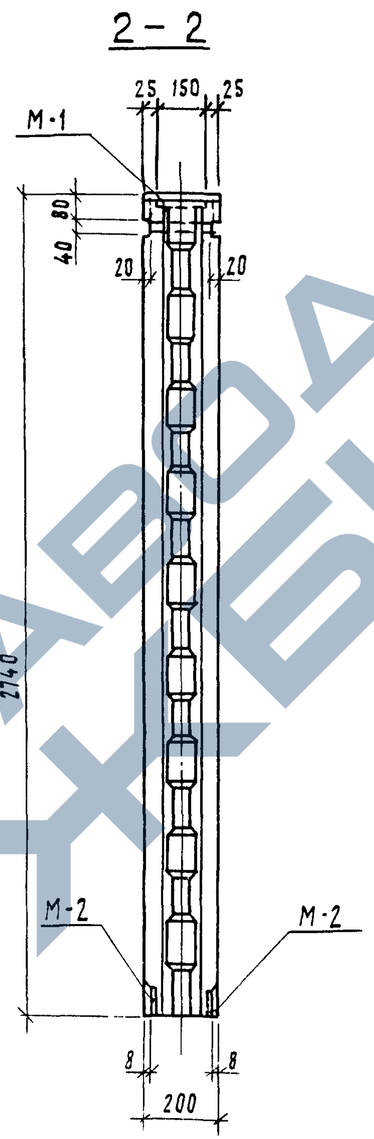

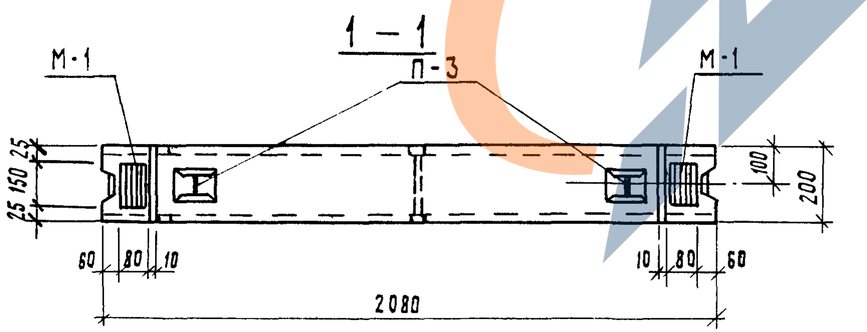

Характеристика изделия			
Марка бетона			200
Объем бетона		$м^3$	1,13
Масса блока		кг	2825
Расход стали	Арматурные детали	кг	16,04
	Закладные детали	кг	5,88
Расход стали на $1м^3$ бетона		кг	19,40

Армирование см. на листе 14.

Рук.сект.унив.	Гуров		1979	1.134-1 В5	
ГИП	Гуров		Блок СБВ-21.2.28Т-1	Стадия	Лист	Листов
Рук.группы	Канина			Р	13	
Проверил	Ильина			ГОСГРАЖДАНСТРОЙ ЛенЗНИИЭП		
Разработал	Грибанова					

Выпуск 5

Подп. и дата

Инв. № подл.

17130 24

https://zavodjbi.com/

https://zavodjbi.com/

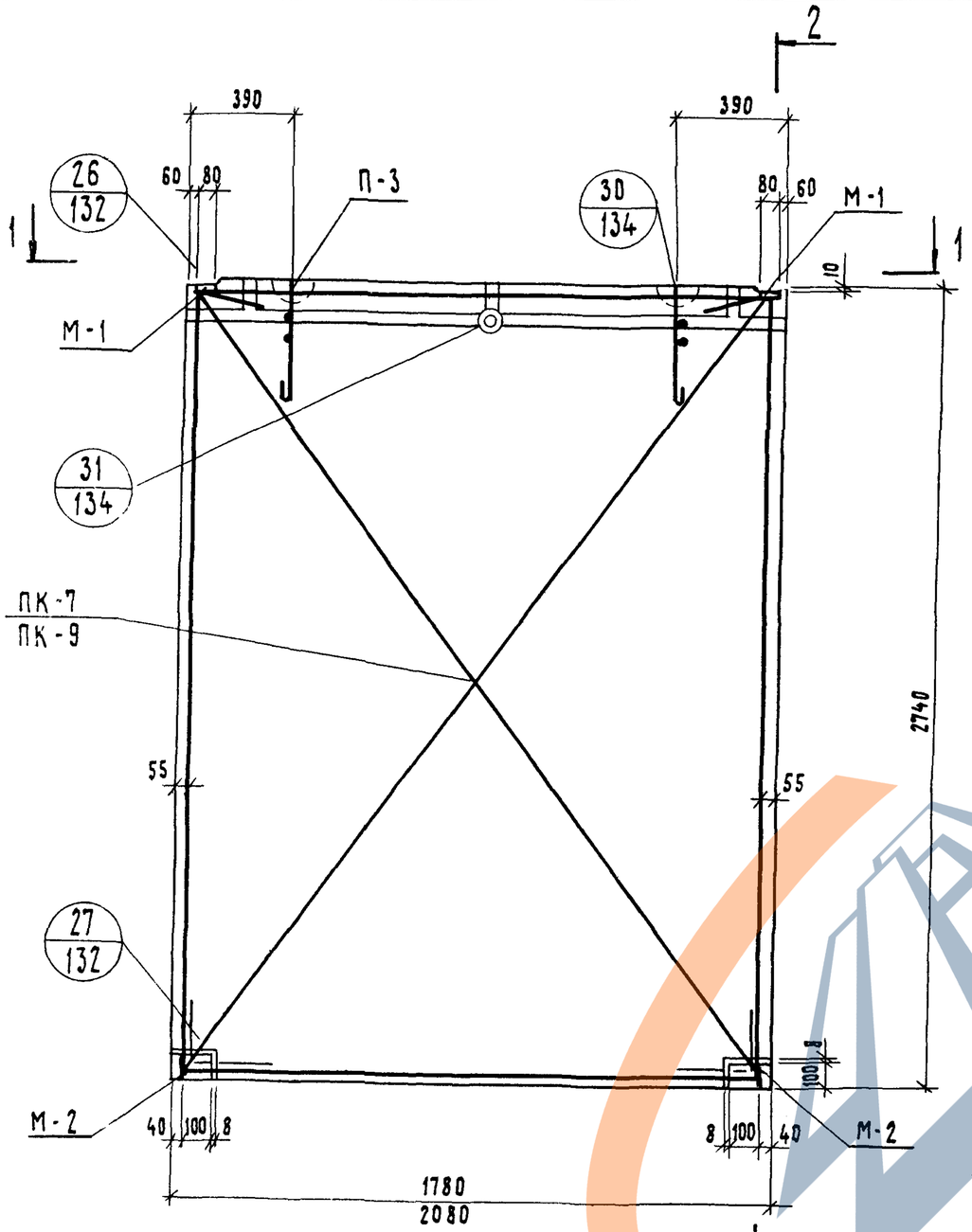

2 – 2

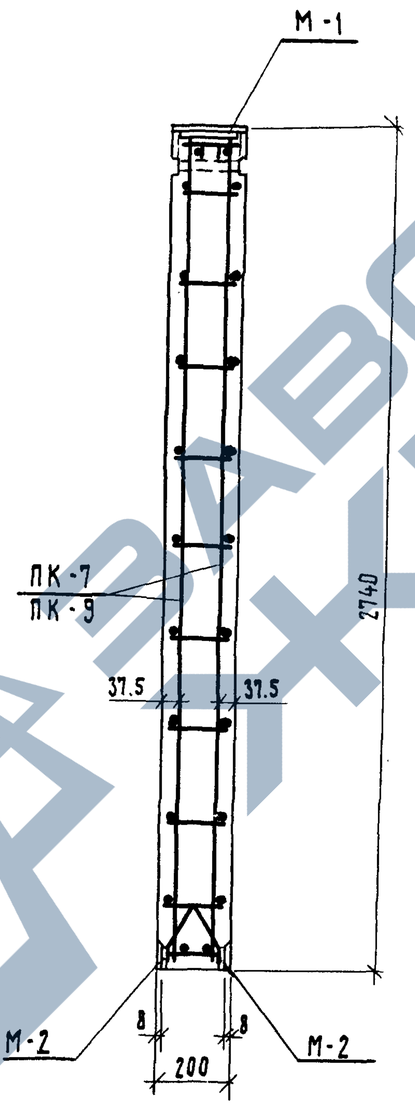

1 – 1

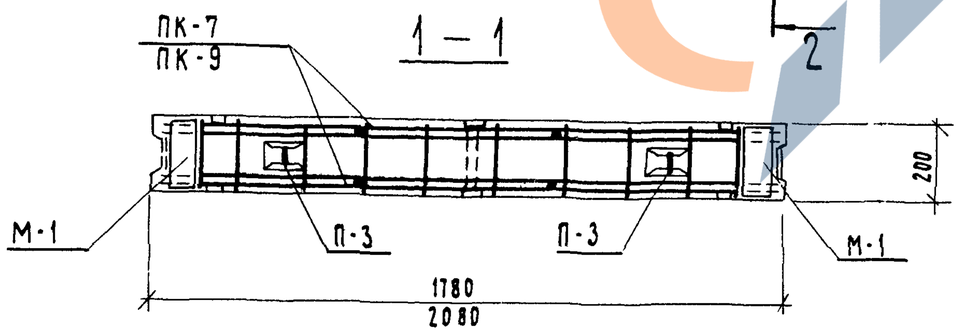

Спецификация арматурных и закладных деталей

Марка панели	Марка элемента	К-во шт.	Вес детали кг.	Общий вес кг.	№№ листов
СБВ-18.2.28Т-1	ПК-7	1	8.91	8.91	95
	М-1	2	1.06	2.12	155
	М-2	4	0.94	3.76	155
	П-3	2	2.58	5.16	154
			Итого:	19.95	
СБВ-21.2.28Т-1	ПК-9	1	10.88	10.88	96
	М-1	2	1.06	2.12	155
	М-2	4	0.94	3.76	155
	П-3	2	2.58	5.16	154
			Итого:	21.92	

Рук.сект.унив.	Гуров		1979	1.134-1 В5	
ГИП	Гуров		Блоки СБВ-18.2.28Т-1, СБВ-21.2.28Т-1 Армирование	Стадия: Р	Лист: 14	Листов:
Рук.группы	Канина			Госгражданстрой ЛенЗНИИЭП	
Проверил	Ильина				
Разработал	Грибанова				

https://zavodjbi.com/

серия 1.134 выпуск 5

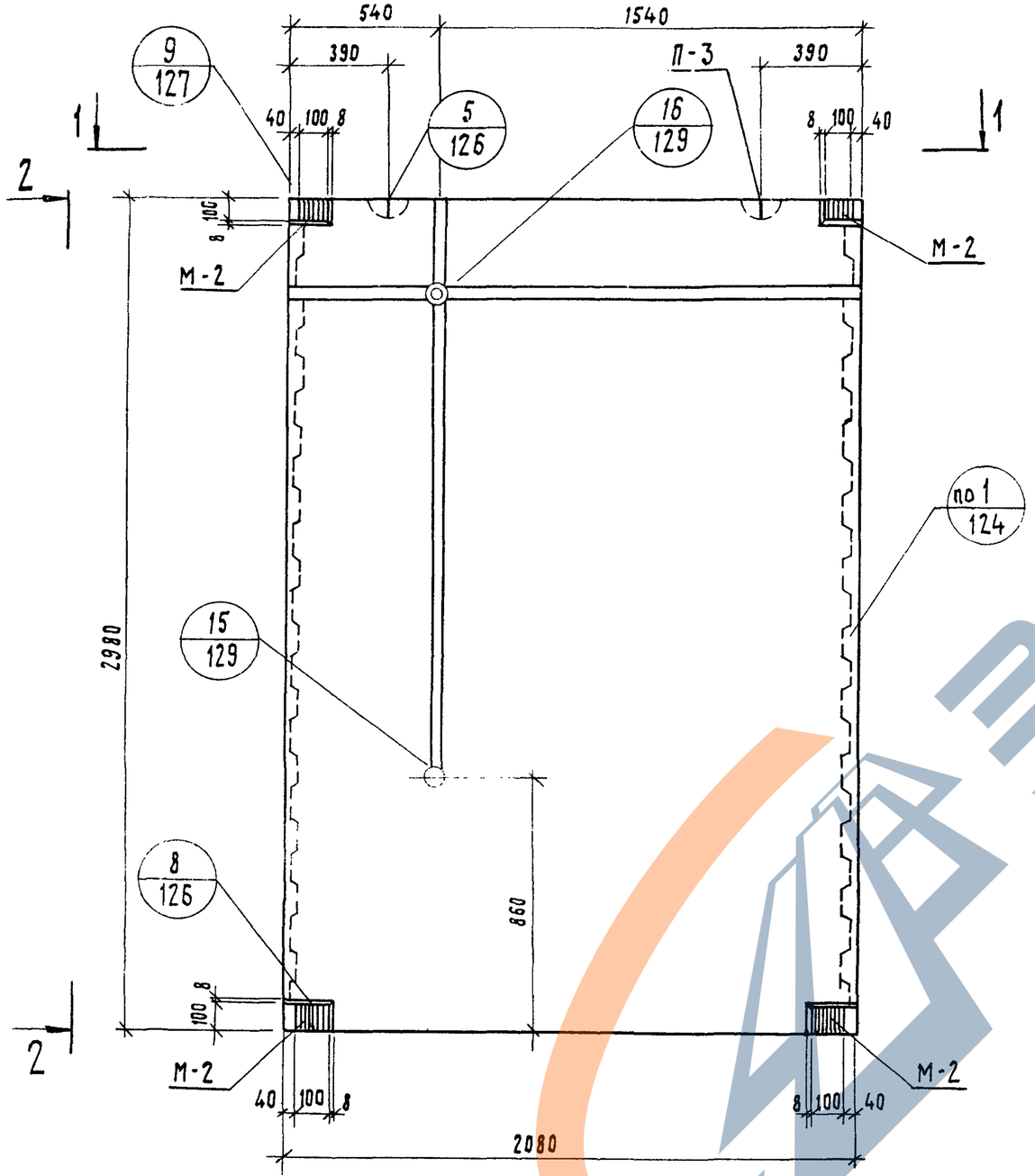

2 — 2

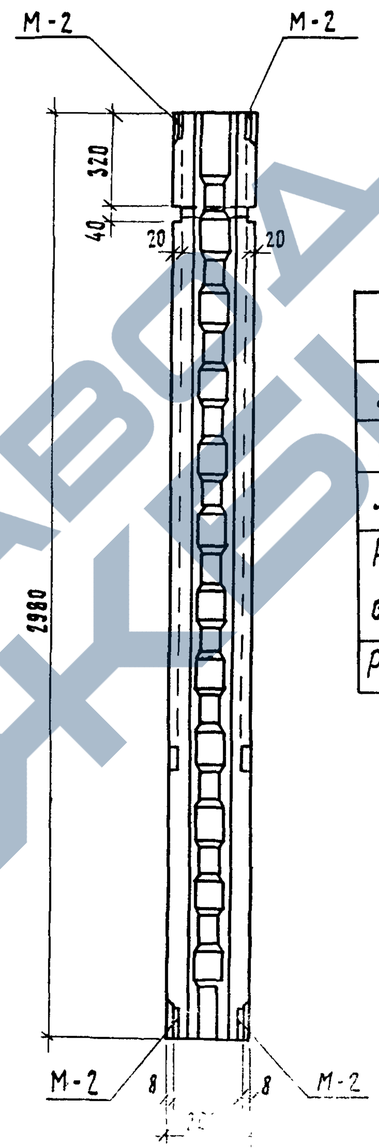

Характеристика изделия			
Марка бетона			200
Объем бетона		$м^3$	1.23
Масса блока		кг	3075
Расход стали	Арматурные детали	кг	17.04
	Закладные детали	кг	7.52
Расход стали на $1м^3$ бетона		кг	19.97

Армирование см. на листе 16.

1 — 1

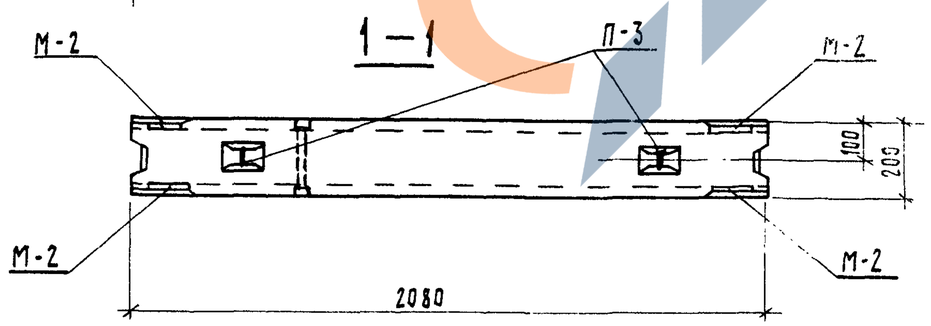

Рук.сект.УНИС	Гуров		1979	1 134-1 В 5	
ГИП	Гуров				
Рук.группы	Канина		Блок СБВ-21.2.30Т-1	Стадия: Р	Лист: 15	Листов:
Проверил	Ильина			ГОСГРАЖДАНСТРОЙ ЛенЗНИИЭП	
Разработал	Грибанова				

171.30

ПОДП. И ДАТА

ИНВ. N ПОДЛ.

https://zavodjbi.com/

https://zavodjbi.com/

Выпуск 3

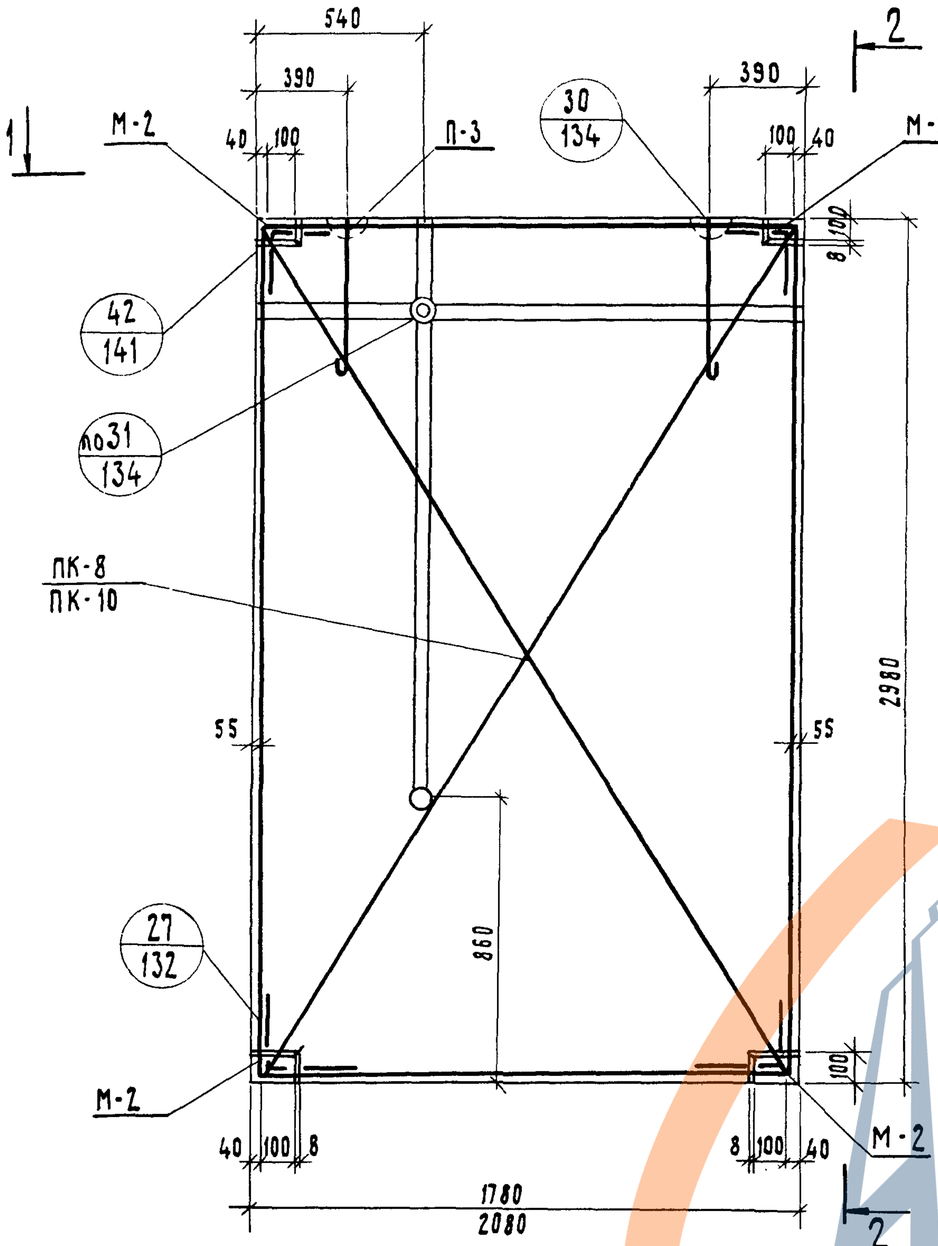

2 — 2

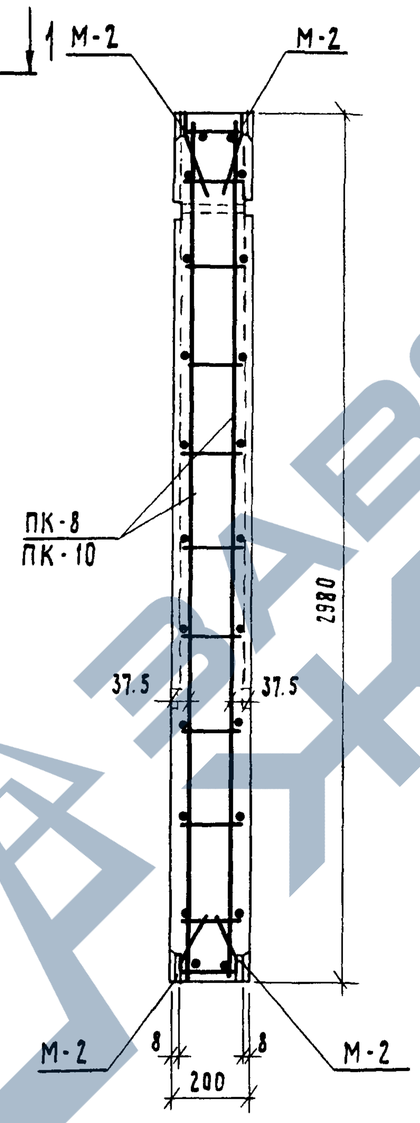

1 — 1

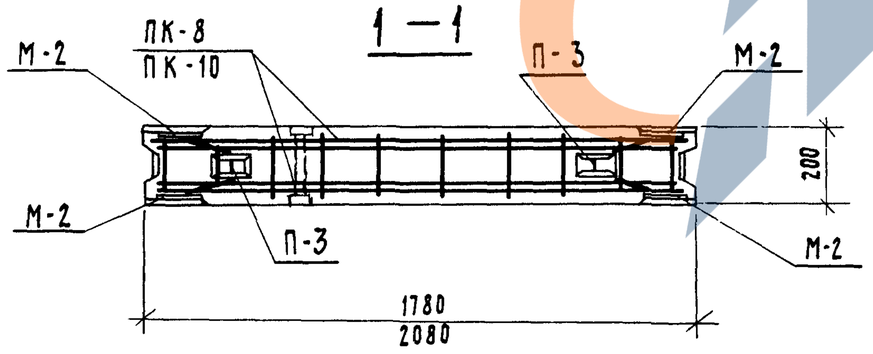

Спецификация арматурных и закладных деталей

Марка панели	Марка элемента	Кол-во шт.	Вес детали кг.	Общий вес кг	NN листов
СБВ-18.2.30Т-1	ПК-8	1	9.73	9.73	95
	М-2	8	0.94	7.52	155
	П-3	2	2.58	5.16	154
	Итого:			22.41	
СБВ-21.2.30Т-1	ПК-10	1	11.88	11.88	97
	М-2	8	0.94	7.52	155
	П-3	2	2.58	5.16	154
	Итого:			24.56	

Рук.сект.унив.	Гуров		1979	1134-1 В.5	
ГИП	Гуров		Блоки СБВ-18.2.30Т-1 СБВ-21.2.30Т-1 Армирование	Стадия: Р	Лист: 16 / Листов:
Рук.группы	Канина			Госгражданстрой ЛенЗНИИЭП	
Проверил	Ильина				
Разработал	Грибанова				

https://zavodjbi.com/

https://zavodjbi.com/

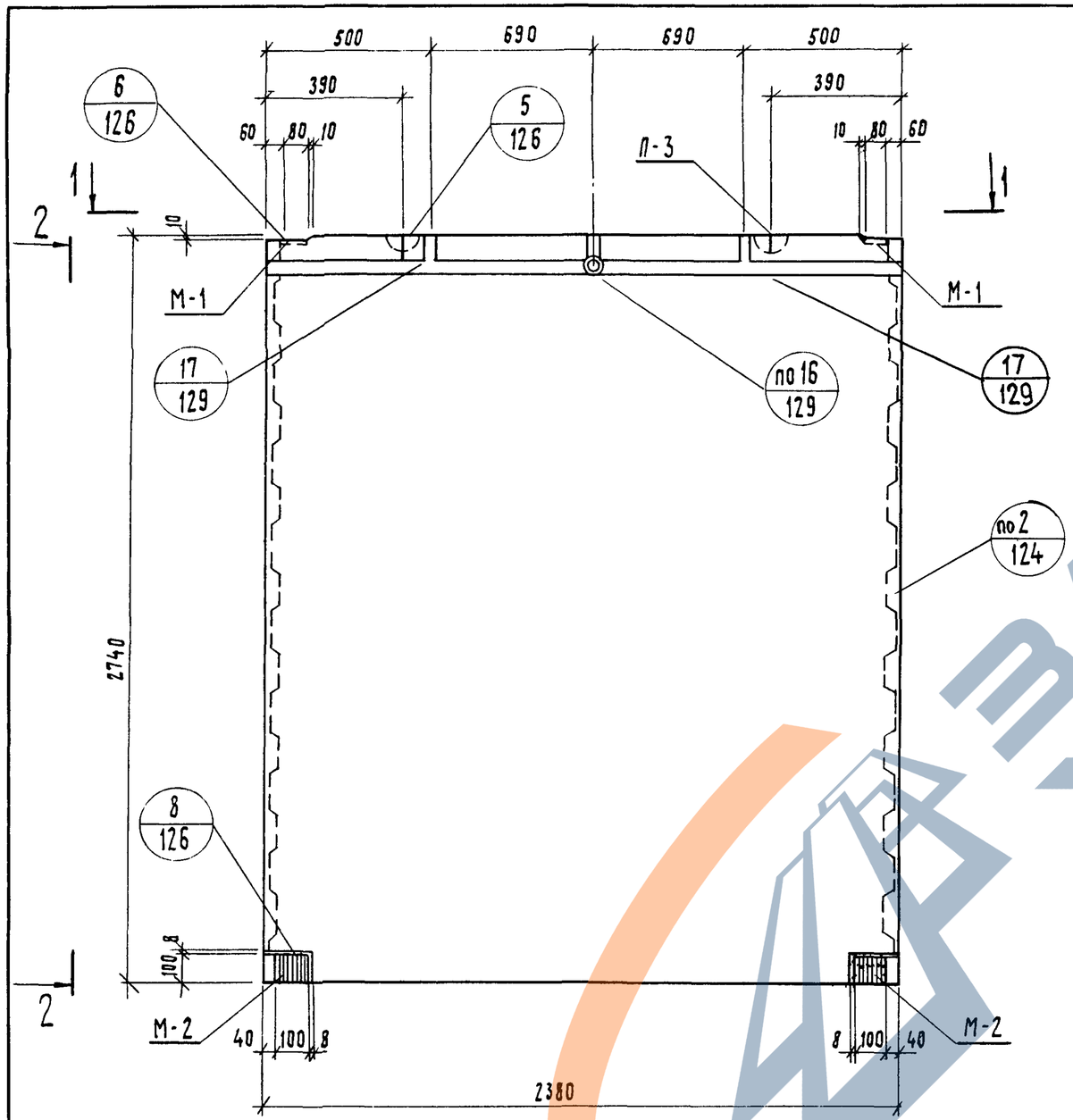

2 – 2

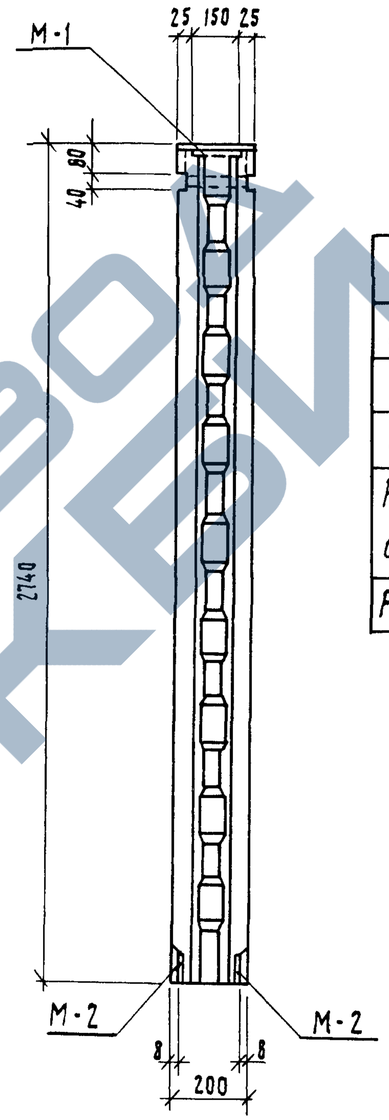

Характеристика изделия			
Марка бетона			200
Объем бетона		$м^3$	1.30
Масса блока		кг	3250
Расход стали	Арматурные детали	кг	17.18
	Закладные детали	кг	5.68
Расход стали на $1 м^3$ бетона		кг	17.74

Армирование см. на листе 21.

1 – 1

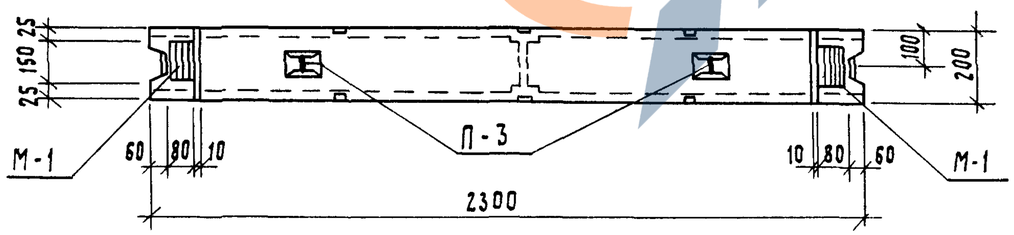

Рук. сект. учас.	Гуров		1979	1.134-1 В 5	
ГИП	Гуров				
Рук. группы	Канина		Блок ОБВ-24.2.28Т-1	Стадия: Р	Лист: 17
Проверил	Ильина				Листов:
Разработал	Грибанова			ГОСГРАЖДАНСТРОЙ ЛенЗНИИЭП	

Подп. и дата

Инв. N подл.

https://zavodjbi.com/

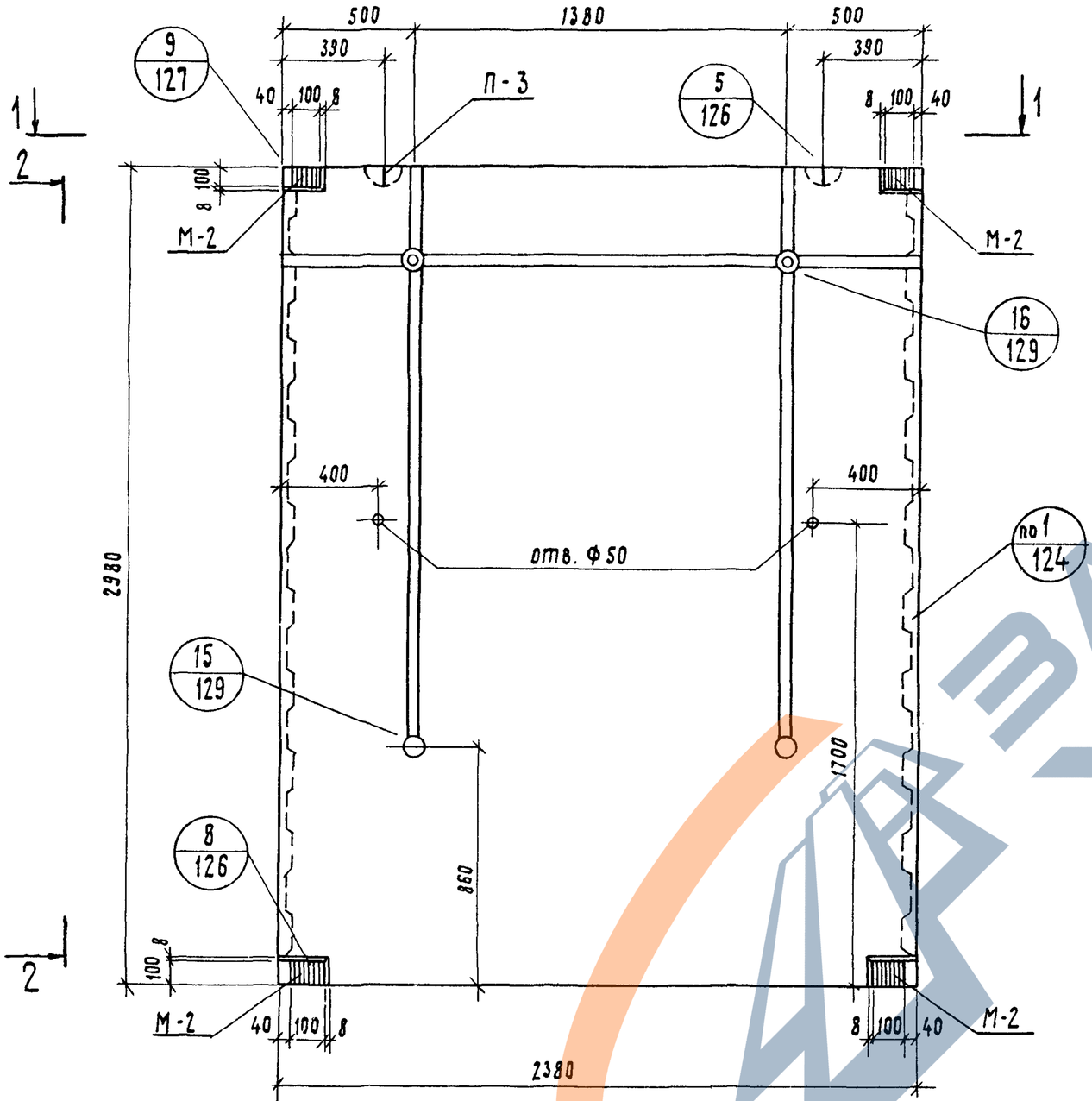

2 – 2

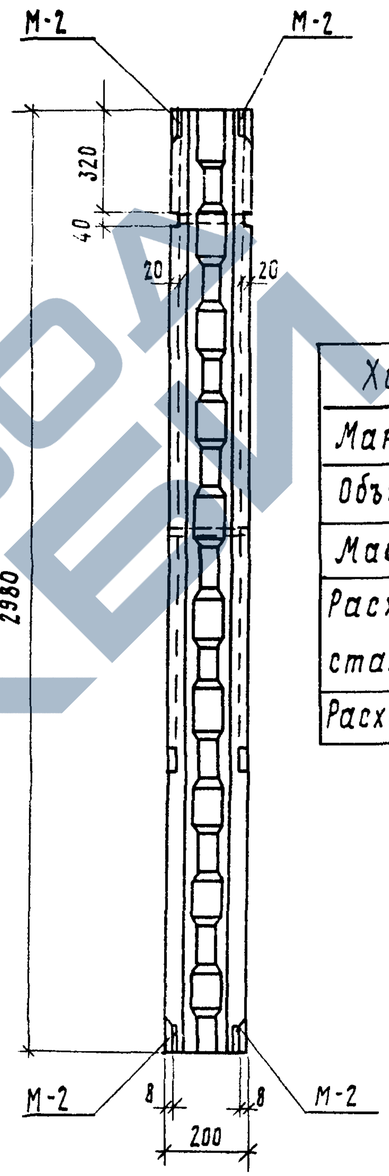

1 – 1

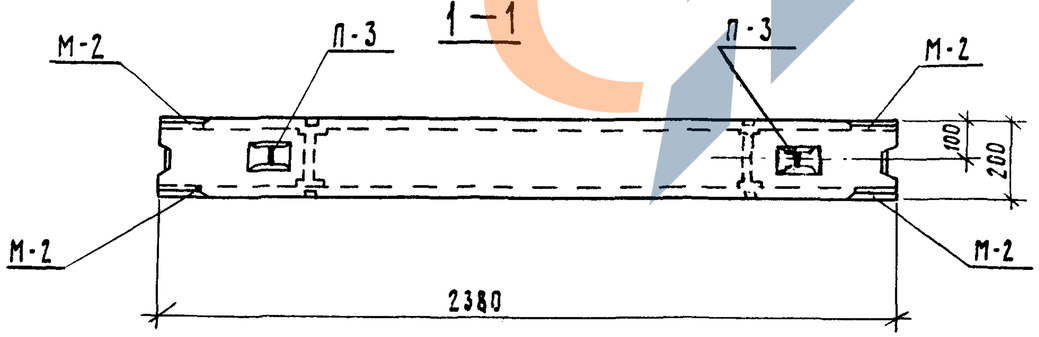

Характеристика изделия			
Марка бетона			200
Объем бетона		$м^3$	1.41
Масса блока		кг	3525
Расход стали	Арматурные детали	кг	18.28
	Закладные детали	кг	7.52
Расход стали на $1 м^3$ бетона		кг	18.30

Армирование см. на листе 19.

Рук.сект.униф.	Гуров		1979	1 134-1 В.5	
ГИП	Гуров		Блок СБВ-24.2.30Т-1	Стадия: Р	Лист: 18	Листов:
Рук.группы	Канина			ГОСГРАЖДАНСТРОЙ ЛенЗНИИЭП	
Проверил	Ильина				
Разработал	Грибанова				

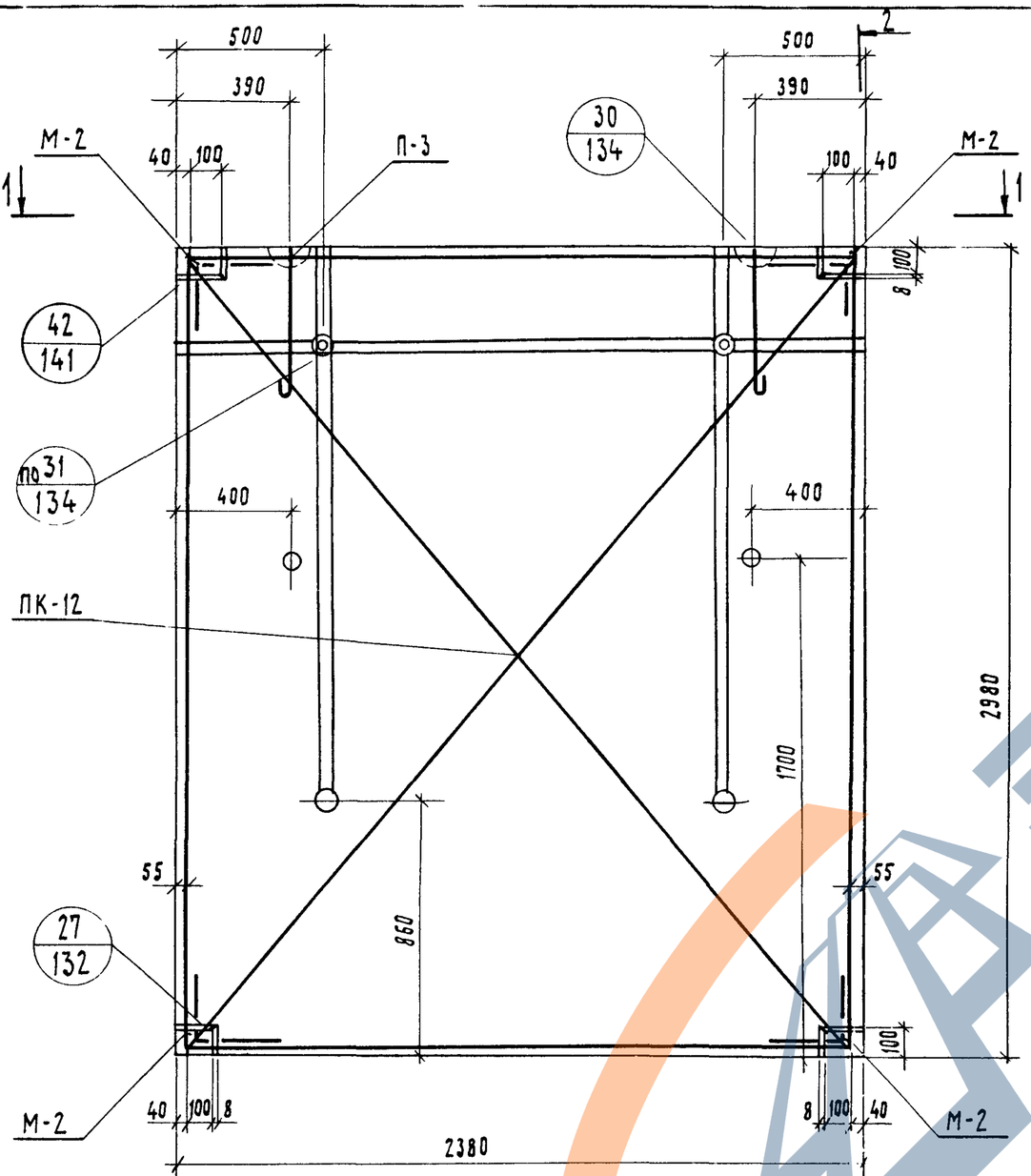

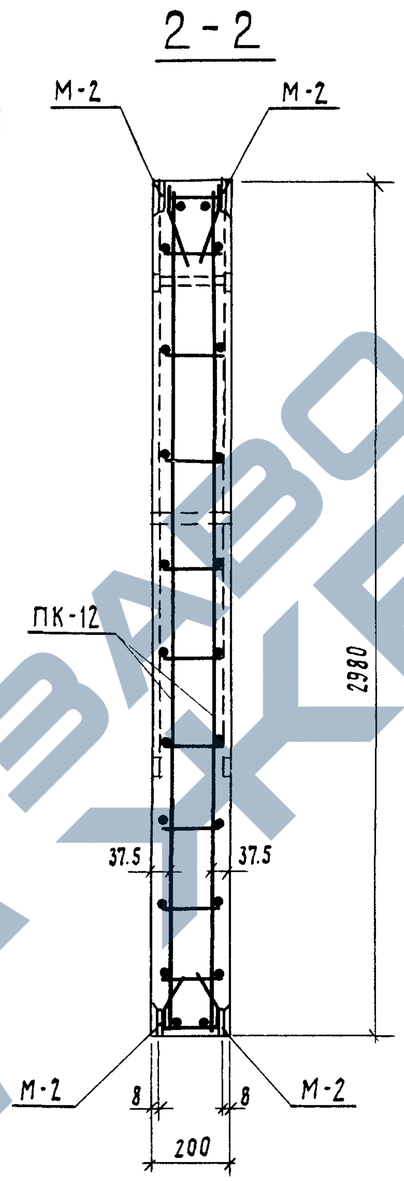

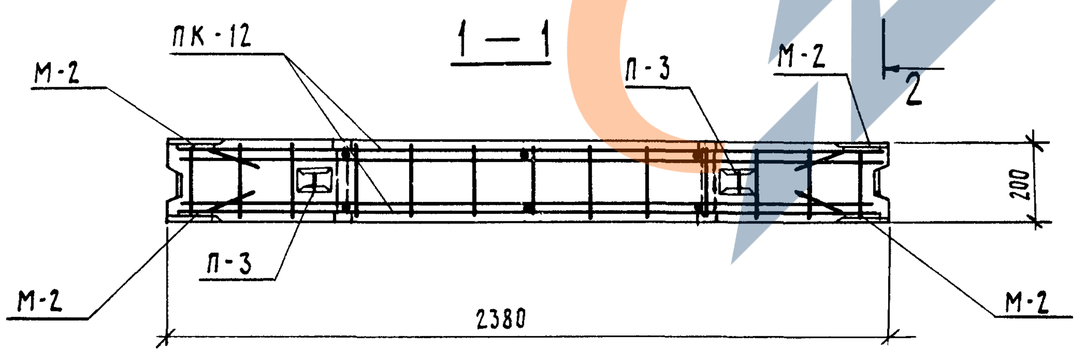

Спецификация арматурных и закладных деталей

Марка панели	Марка элемента	К-во шт.	Вес детали кг.	Общий вес кг.	NN листов
СБВ-24.2.30Т-1	ПК - 12	1	13.12	13.12	97
	М - 2	8	0.94	7.52	195
	П - 3	2	2.58	5.16	154
			Итого:	25.80	

Рук.сект.унив.	Гуров		1979	1.134-1 В.5	
ГИП	Гуров		Блоки СБВ-24.2.30Т-1. Армирование	Стадия: Р	Лист: 19	Листов:
Рук.группы	Канина			ГОСГРАЖДАНСТРОЙ ЛенЗНИИЭП	
Проверил	Ильина				
Разработал	Грибанова				

Инв.N подл. | Подп. и дата

ЗАВОД ЖБИ

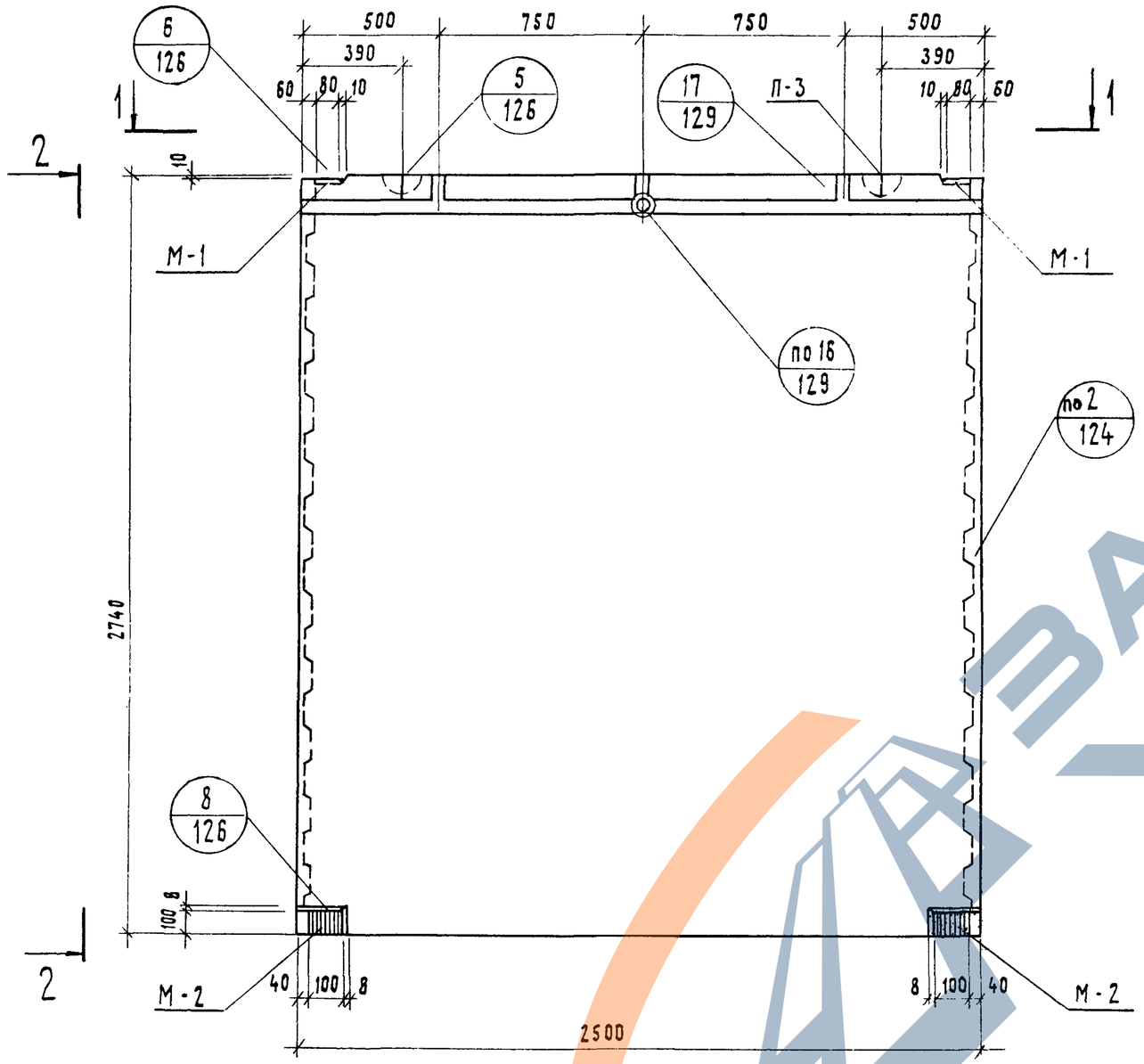

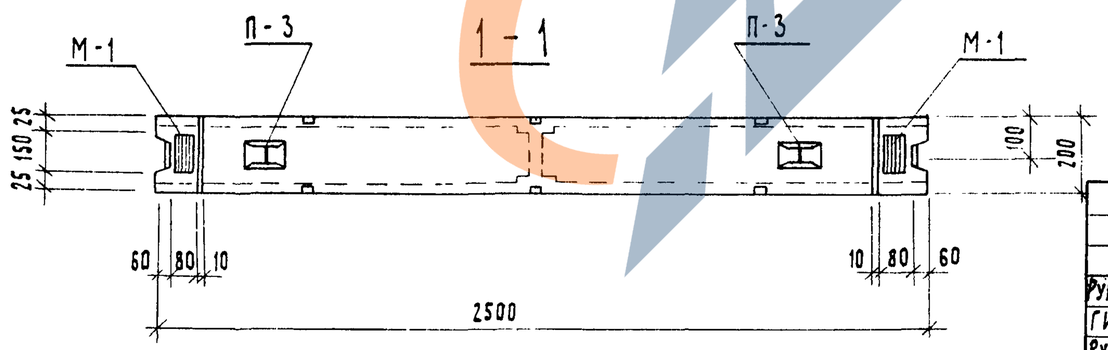

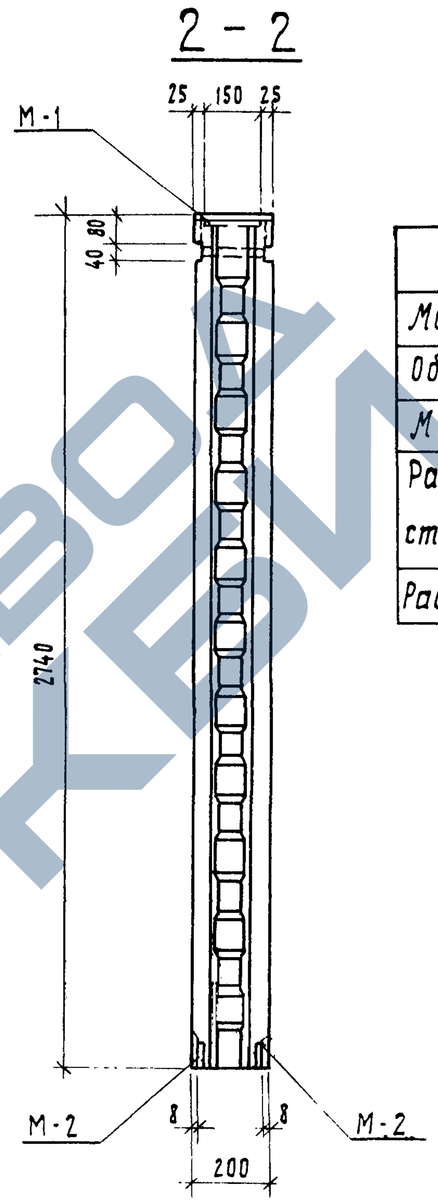

Армирование см. на листе 21.

Характеристика изделия			
Марка бетона			200
Объем бетона		$м^3$	1.37
Масса блока		кг	3425
Расход стали	Арматурные детали	кг	17.64
	Закладные детали	кг	5.88
Расход стали на $1 м^3$ бетона		кг	17.17

			1979	1.134-1 В 5	
Рук.сект.унив.	Гуров		Блок СБВ-25.2.28Т-1	Стадия	Лист	Листов
ГИП	Гуров			Р	20	
Рук.группы	Канина			ГОСГРАЖДАНСТРОЙ ЛенЗНИИЭП		
Проверил	Ильина					
Разработал	Грибанова					

Выпуск 5

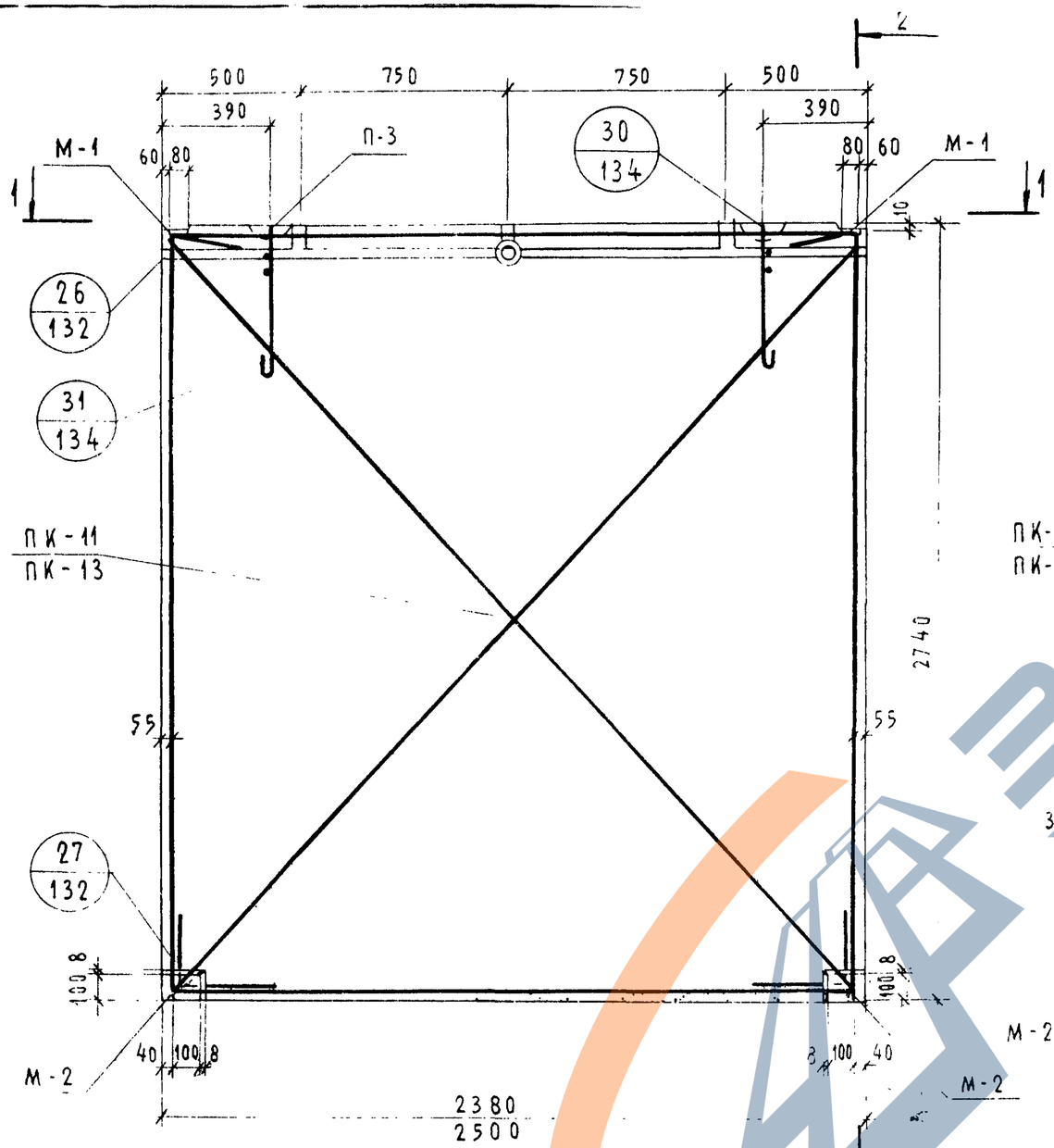

2 — 2

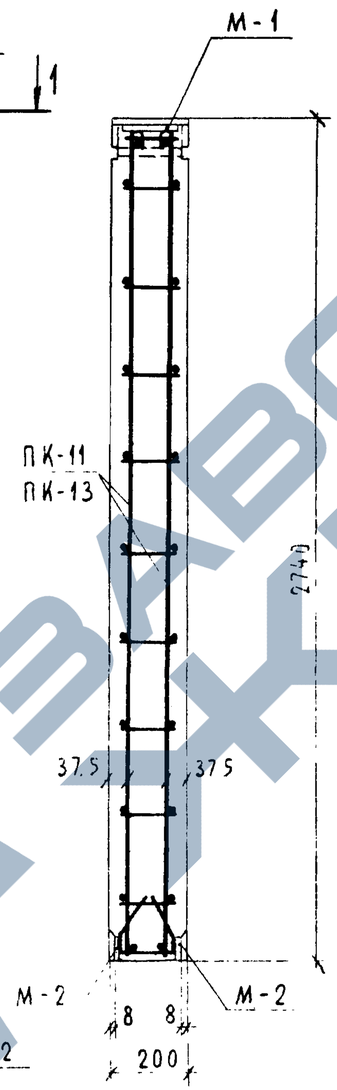

1 — 1

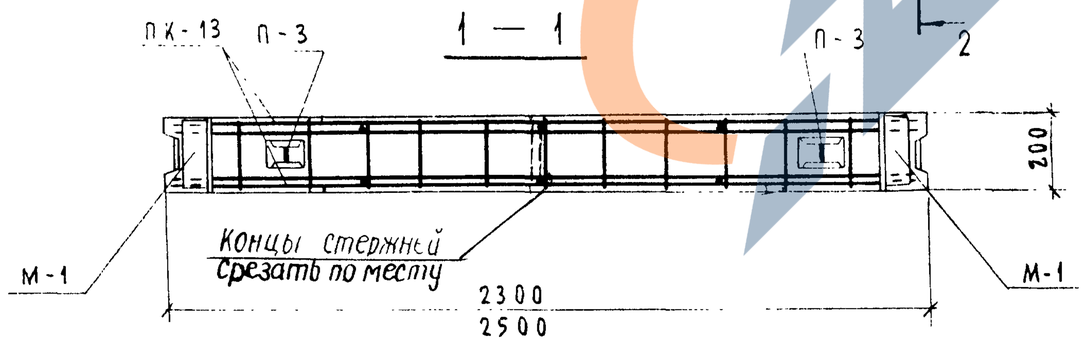

Спецификация арматурных и закладных деталей

Марка панели	Марка элемента	К-во шт.	Вес детали кг.	Общий вес кг	Н Н лист
СБВ-24 2.28Т-1	ПК-11	1	12.02	12.02	96
	М-1	2	1,06	2,12	155
	М-2	4	0,94	3,76	155
	П-3	2	2,58	5,16	156
			Итого:	23,06	
СБВ-25. 2.28Т-1	ПК-13	1	12,48	12,48	98
	М-1	2	1,06	2,12	155
	М-2	4	0,94	3,76	155
	П-3	2	2,58	5,16	156
			Итого:	23,52	

Рук. сектора	Гуров		1979	1.134-1 В.5	
ГИП	Гуров		Блоки СБВ-24. 2. 28Т-1, СБВ-25. 2. 28Т-1. Армирование	Стадия Р	Лист 21	Листов
Рук. группы	Канина			Госгражданстрой ЛенЗНИИЭП	
Проверил	Ильина				
Разработал	Грибанова				

Подп. и дата

Инв. № подл.

17130 32

https://zavodjbi.com/

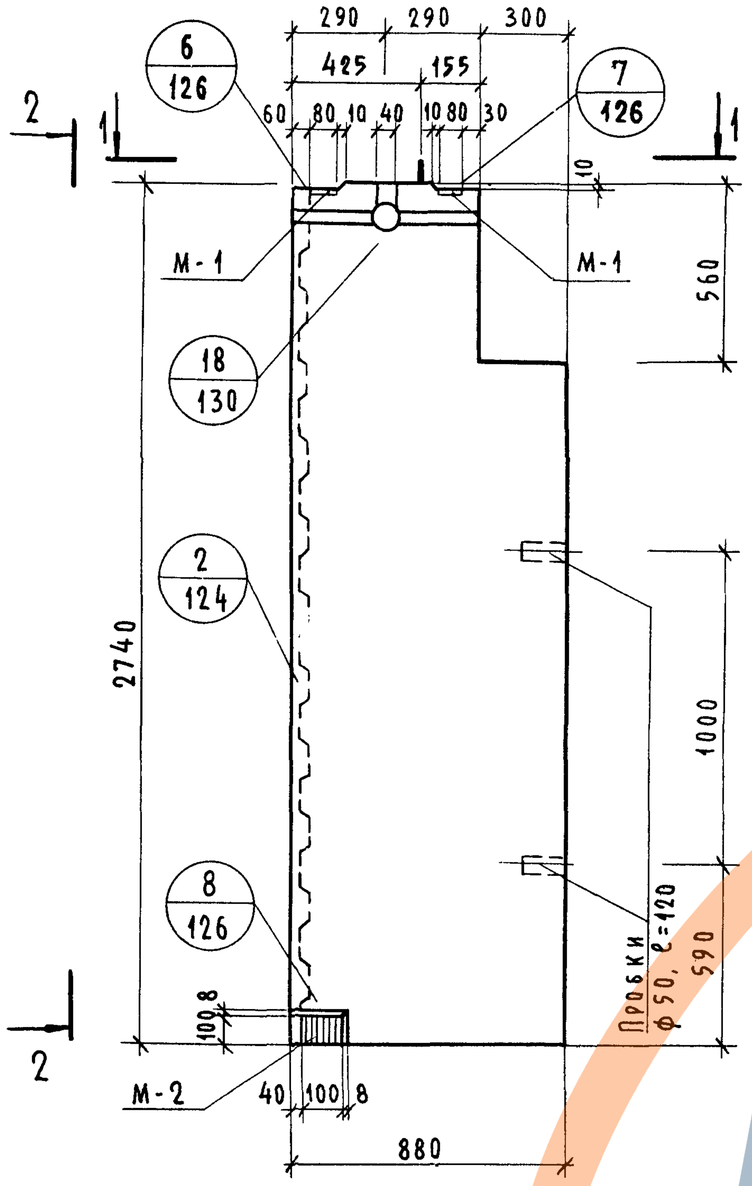

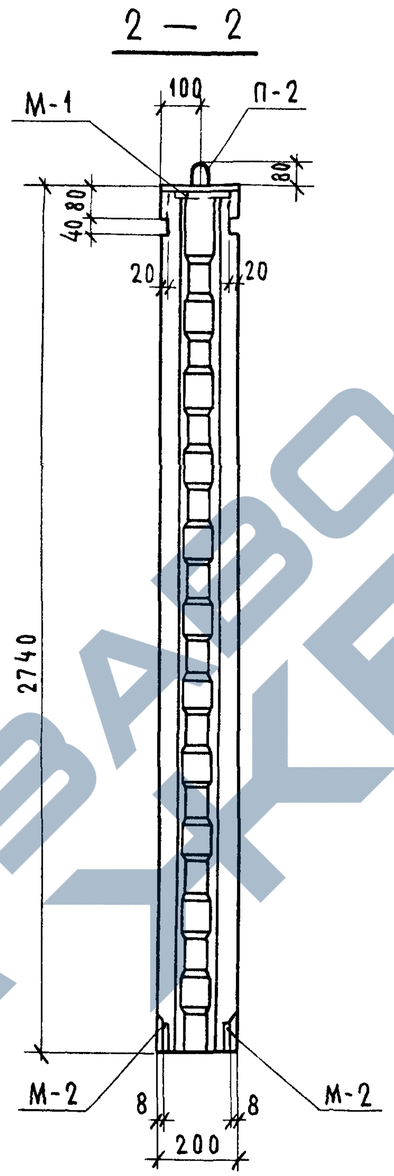

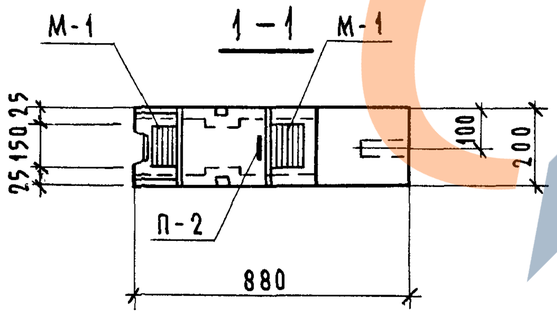

Характеристика изделия			
Марка бетона			200
Объем бетона		$м^3$	0,45
Масса блока		кг	1125
Расход стали	Арматурные детали	кг	7,27
	Закладные детали	кг	4,00
Расход стали на 1 $м^3$ бетона		кг	25,04

Армирование см. на листе 23

			1979	1.134-1 В.5	
Рук.сект.унифицирования	Гуров		Блок СБВ-9.2.28Т-2	Стадия	Лист	Листов
ГИП	Гуров			Р	22	
Рук.группы	Канина			Госгражданстрой ЛенЗНИИЭП		
Проверил	Ильина					
Разработал	Грибанова					

https://zavodjbi.com/

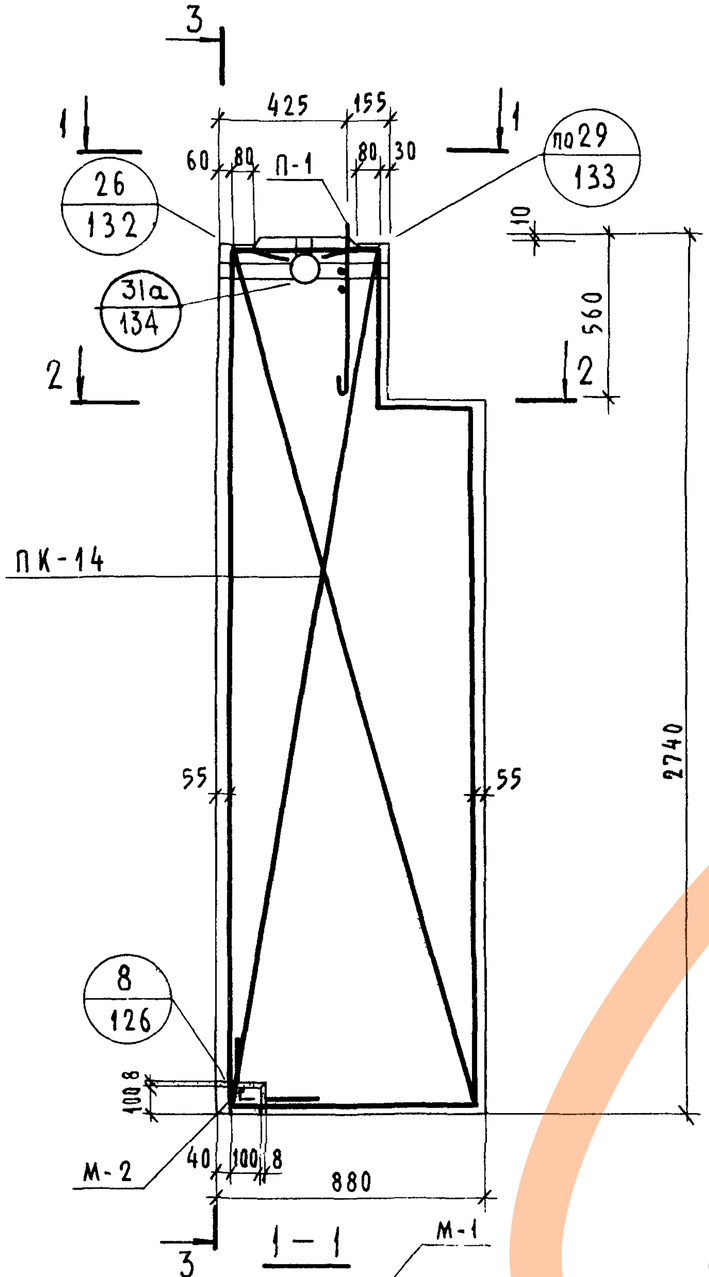

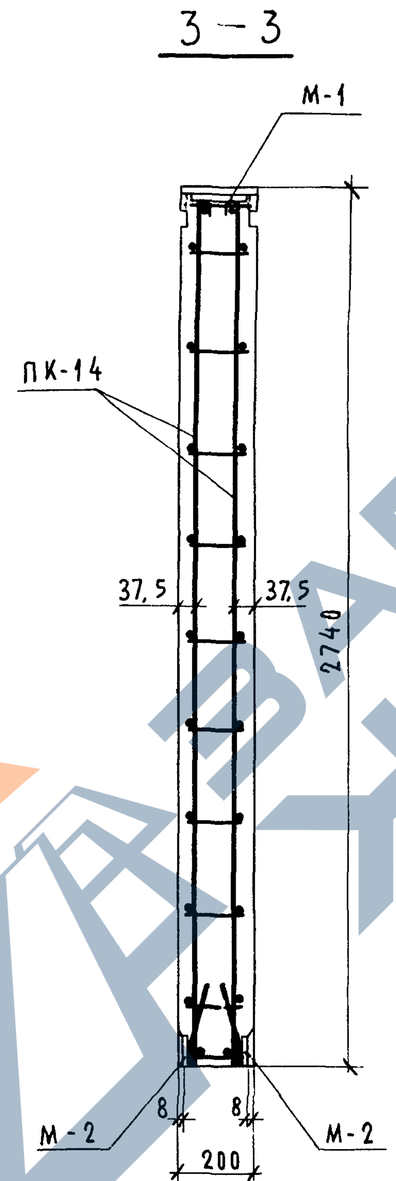

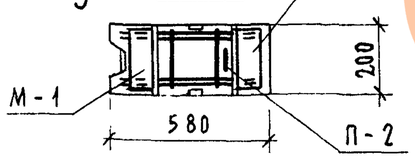

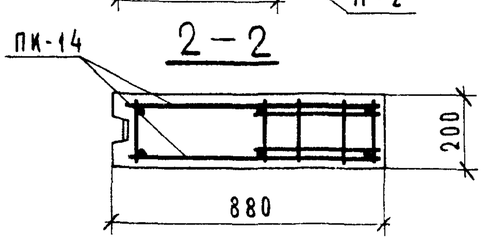

Спецификация арматурных и закладных деталей

Марка панели	Марка элемента	К-во шт	Вес детали, кг	Общий вес, кг	№№ листов
СБВ-9.2.28Т-2	ПК-14	1	5,37	5,37	99
	М-1	2	1,06	2,12	155
	М-2	2	0,94	1,88	155
	П-2	1	1,90	1,90	154
			Итого:	11,27	

Рук.сект.унифицирования	Гуров		1979	1.134-1 В.5	
ГИП	Гуров		Блок СБВ-9.2.28Т-2. Армирование	Стадия: Р	Лист: 23 / Листов:
Рук.группы	Канина			Госгражданстрой ЛенЗНИИЭП	
Проверил	Ильина				
Разработал	Грибанова				

Подп. и дата

Инв. № подл.

https://zavodjbi.com/

https://zavodjbi.com/

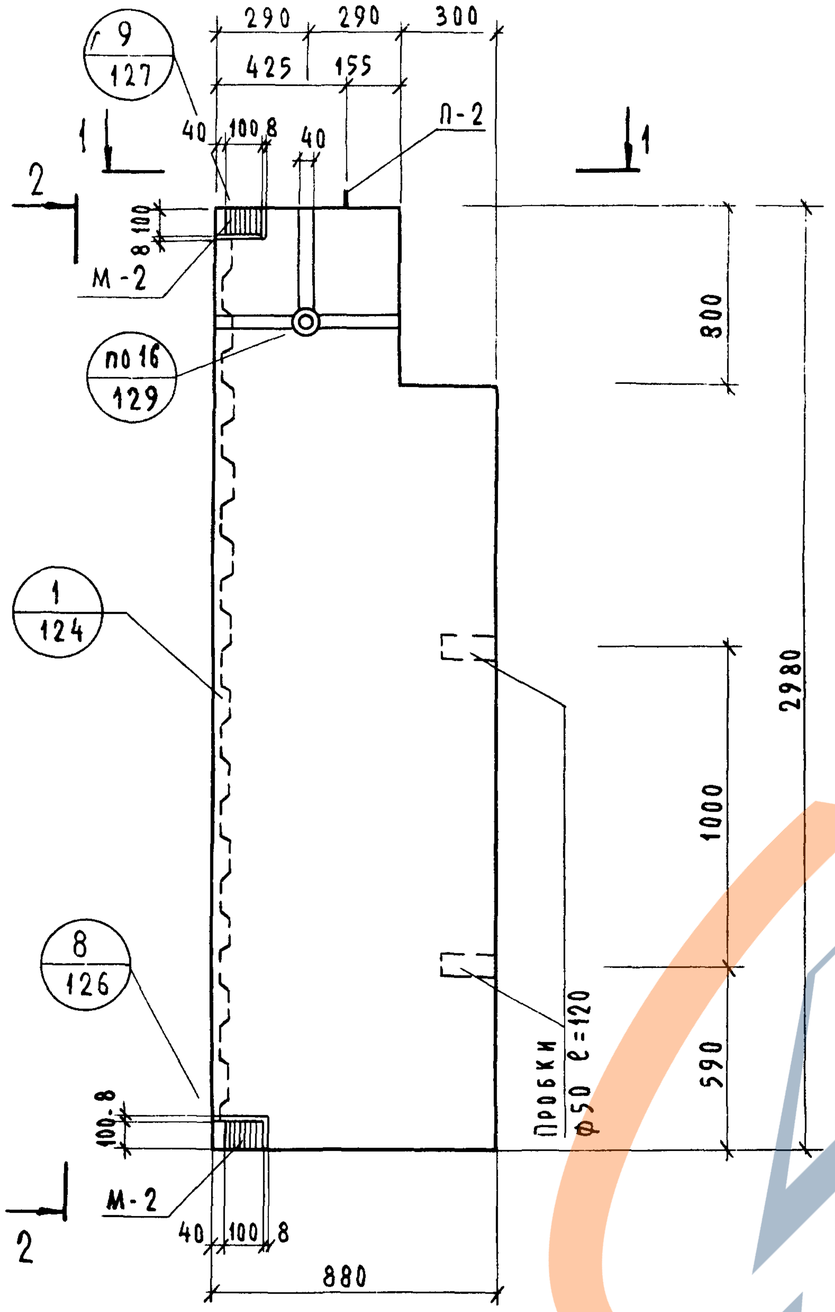

2 – 2

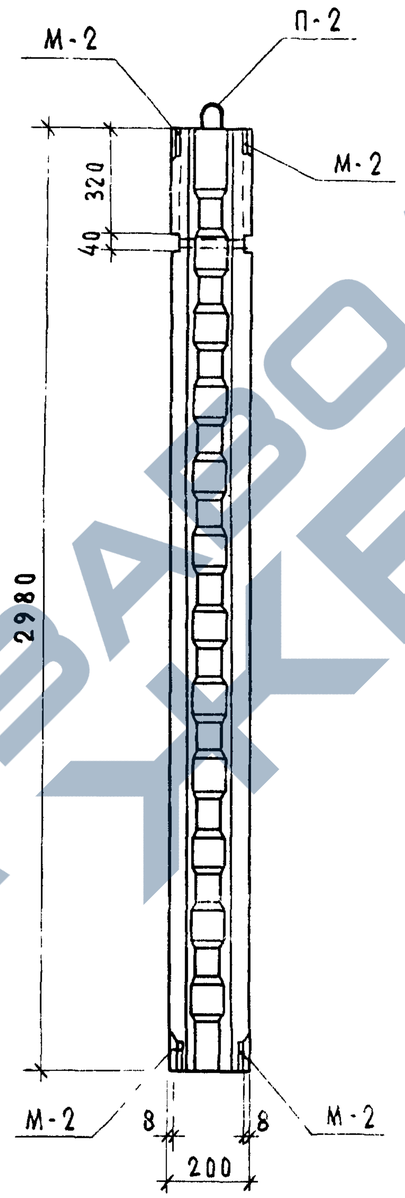

Характеристика изделия			
Марка бетона			200
Объем бетона		$м^3$	0,48
Масса блока		кг	1200
Расход стали	Арматурные детали	кг	7,63
	Закладные детали	кг	3,76
Расход стали на 1 $м^3$ бетона		кг	23,73

Армирование см. на листе 25

1 – 1

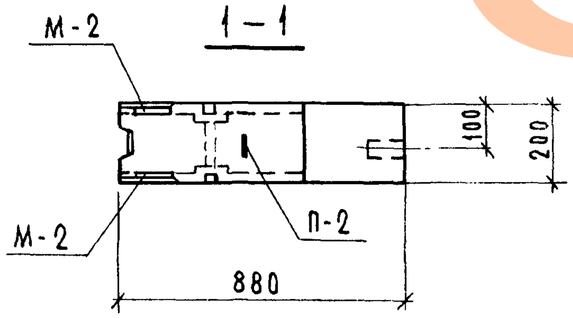

Рук. сект. унифицирования	Гуров		1979	1.134-1 в.5	
ГИП	Гуров		Блок СБВ-9.2.30Т-2	Стадия: Р	Лист: 24	Листов:
Рук. группы	Канина			Госгражданстрой ЛенЗНИИЭП	
Проверил	Ильина				
Разработал	Грибанова				

https://zavodjbi.com/

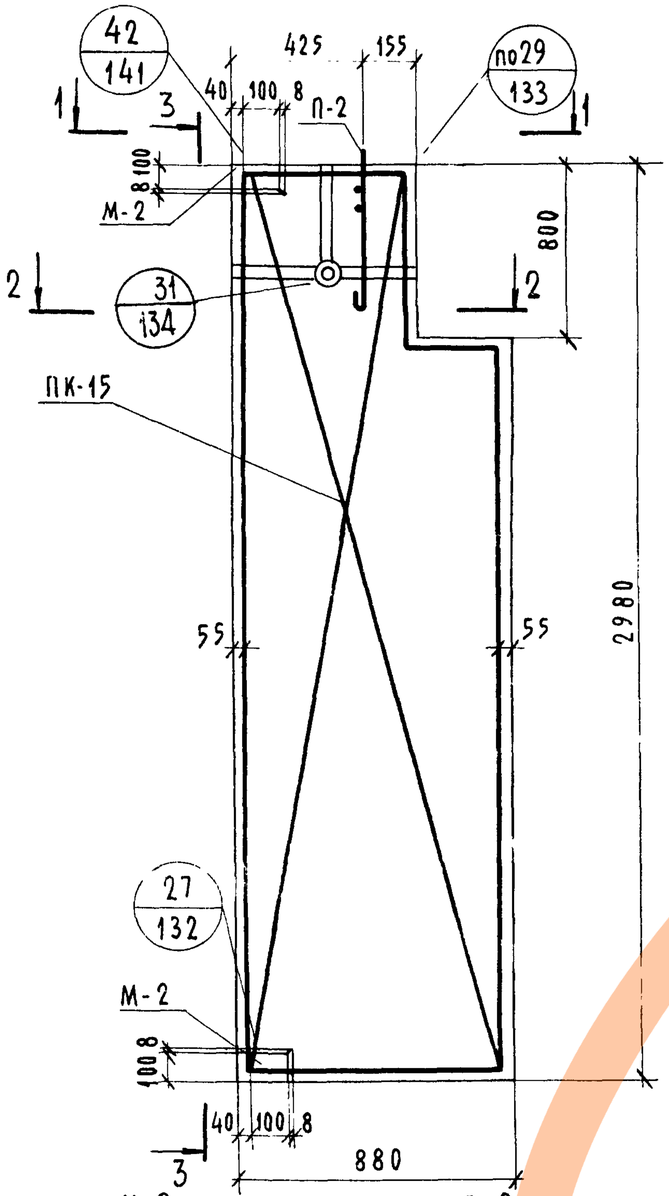

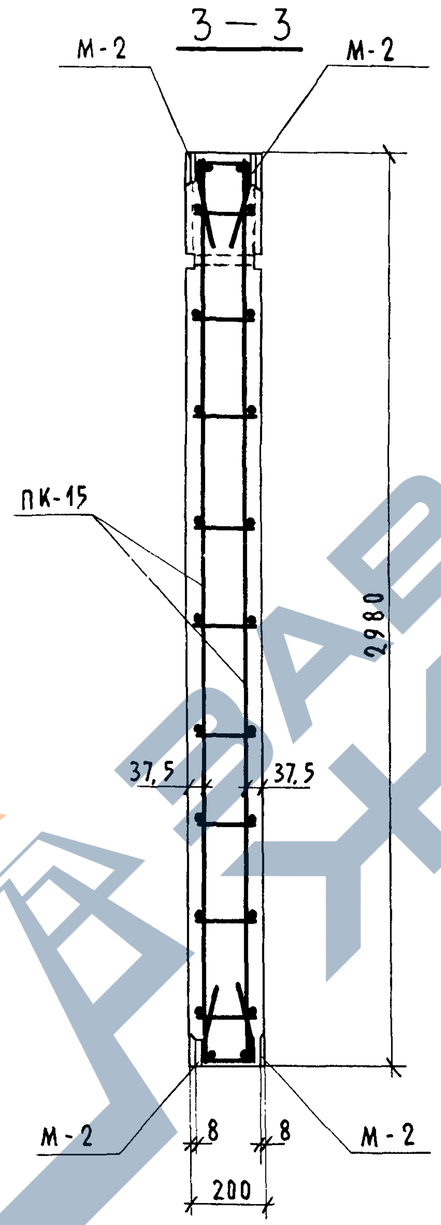

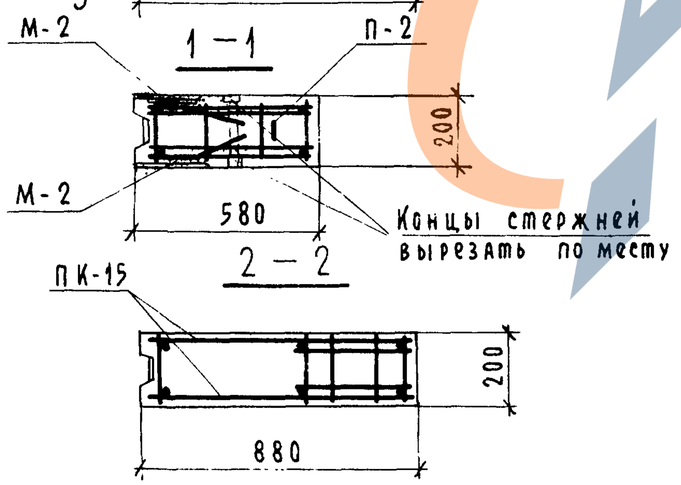

Спецификация арматурных и закладных деталей

Марка панели	Марка элемента	К-во шт	Масса детали кг	Общая масса кг	№№ листов
СБВ-9.2.30Т-2	ПК-15	1	5,73	5,73	100
	М-2	4	0,94	3,76	155
	П-2	1	1,90	1,90	154
			Итого:	11,39	

Рук.сект.униф.	Гуров		1979	1.134-1 В.5	
ГИП	Гуров		Блок СБВ-9.2.30Т-2 Армирование	Стадия	Лист	Листов
Рук. группы	Канина			Р	25	
Проверил	Ильина			ГОСГРАЖДАНСТРОЙ ЛенЗНИИЭП		
Разработал	Грибанова					

Инв.№ подл. | Подп. и дата

https://zavodjbi.com/

https://zavodjbi.com/

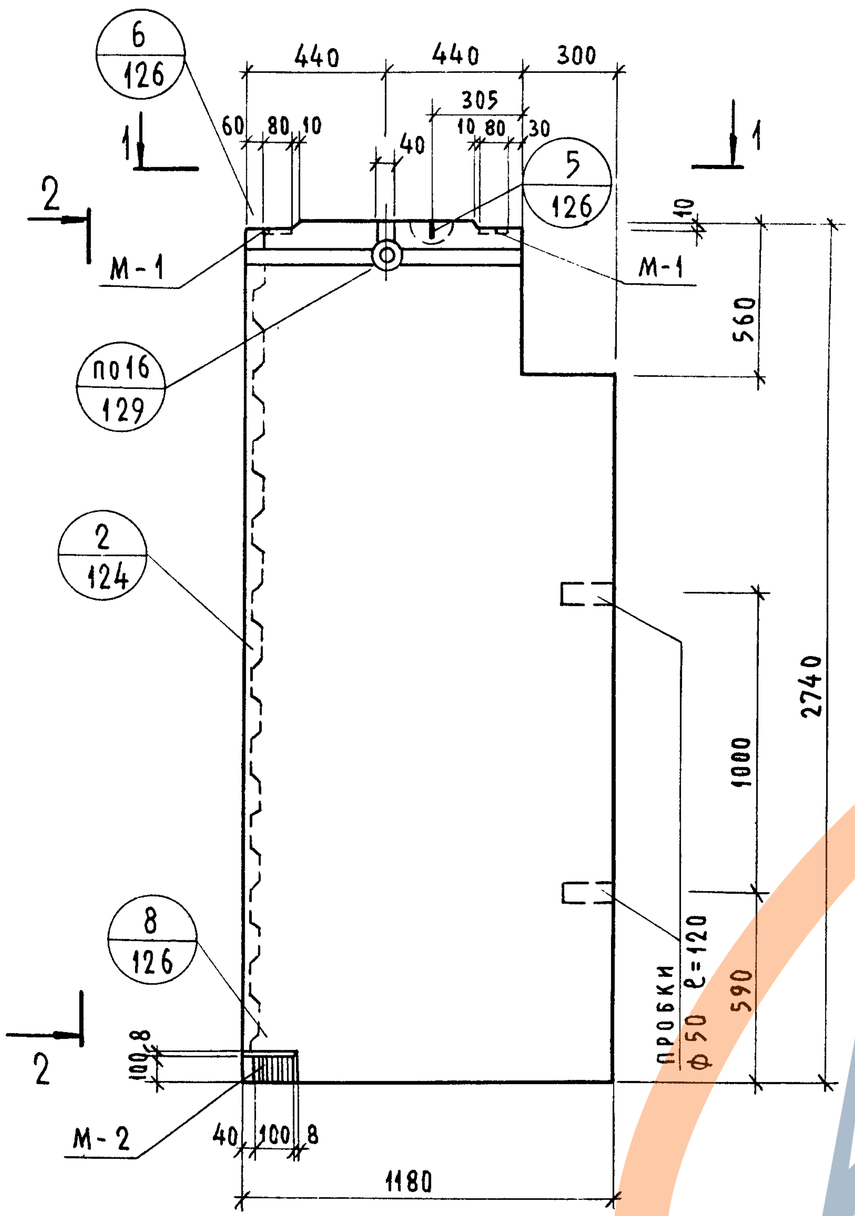

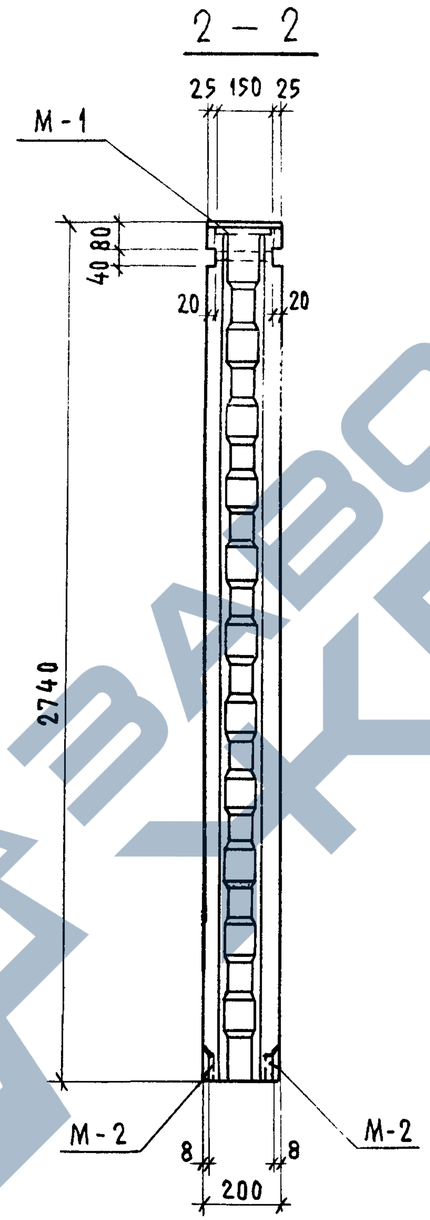

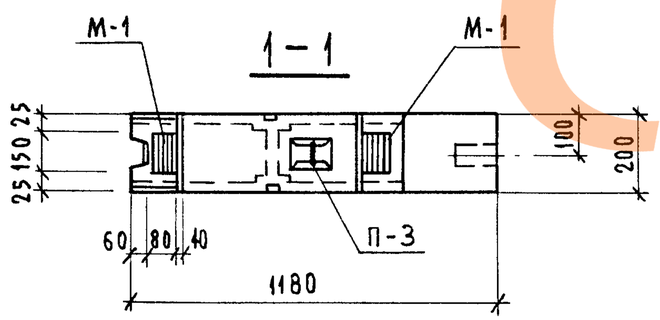

Характеристика изделия			
Марка бетона			200
Объем бетона		$м^3$	0,61
Масса блока		кг	1525
Расход стали	Арматурные детали	кг	8,89
	Закладные детали	кг	4,00
Расход стали на 1 $м^3$ бетона		кг	21,13

Армирование см. на листе 27

			1979	1.134-1 В.5	
Рук.сект.униф.	Гуров		Блок СБВ-12.2.28Т-2	Стадия	Лист	Листов
ГИП	Гуров			Р	26	
Рук.группы	Канина			Госгражданстрой ЛенЗНИИЭП	
Проверил	Ильина				
Разработал	Грибанова				

https://zavodjbi.com/

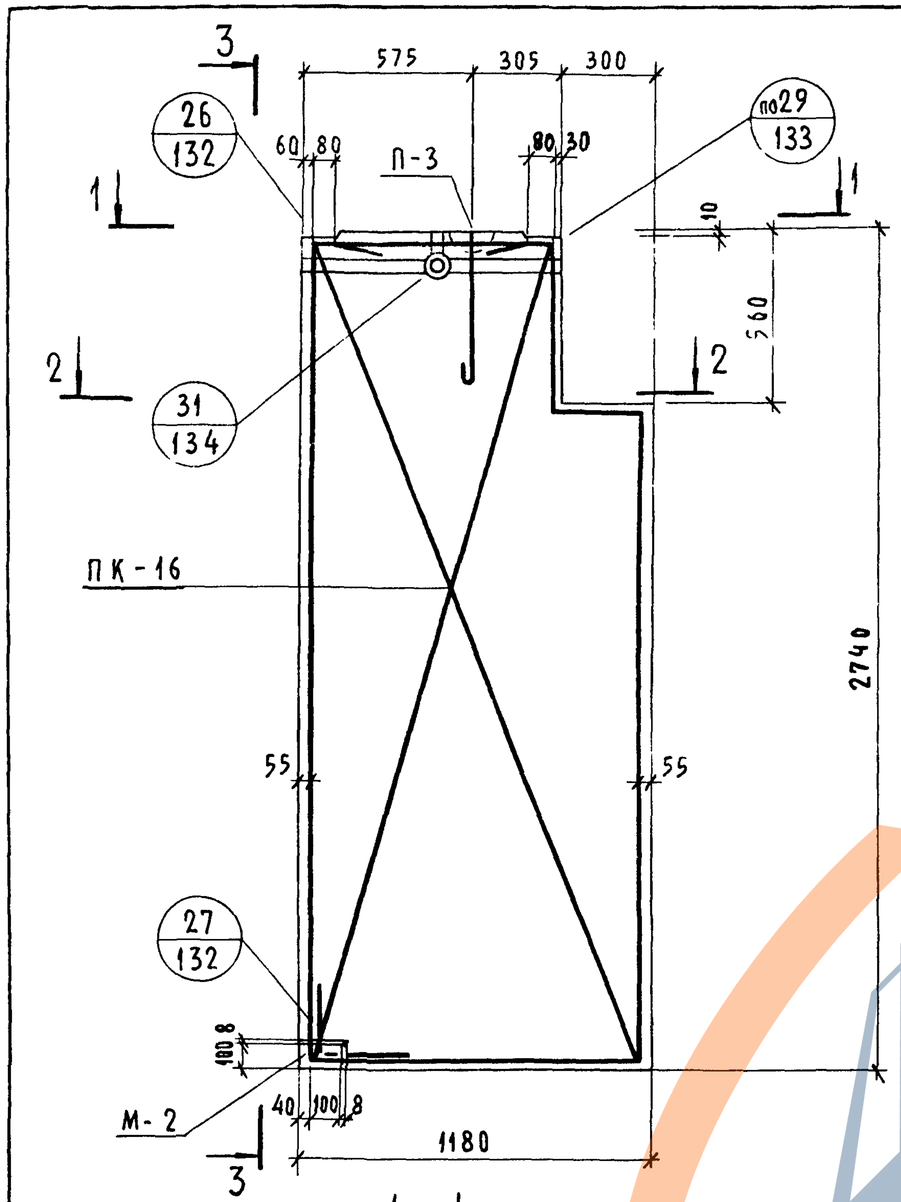

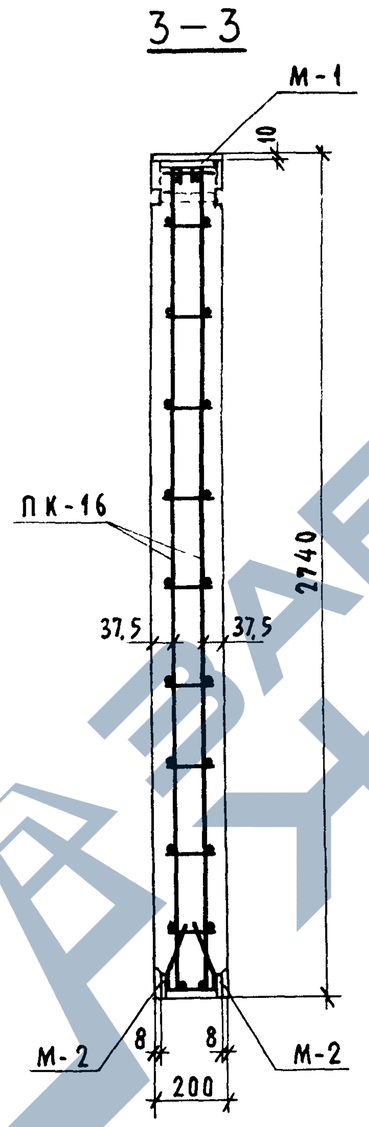

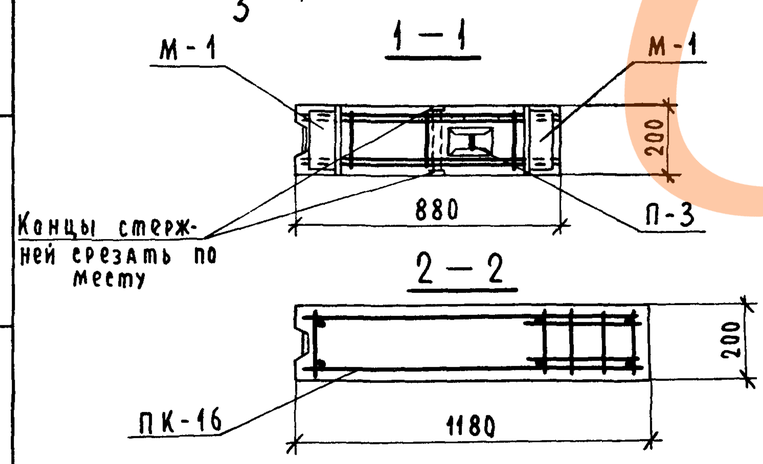

Спецификация арматурных и закладных деталей

	Марка элемента	К-во шт.	Вес детали кг	Общий вес кг.	Нн лист
СБВ-12.2.28Т-2	ПК-16	1	6,31	6,31	99
	М-1	2	1,06	2,12	155
	М-2	2	0,94	1,88	155
	П-3	1	2,58	2,58	154
			Итого:	12,89	

Рук.сект.УНИФ	Гуров		1979	1.134-1 в.5	
ГИП	Гуров		Блок СБВ-12.2.28Т-2 Армирование	Стадия	Лист	Листов
Рук группы	Канина			Р	27	
Проверил	Ильина			Госгражданстрой ЛенЗНИИЭП	
Разработал	Грибанова				

Подп и дата

Инв. № подл

17131П 3.8

https://zavodjbi.com/

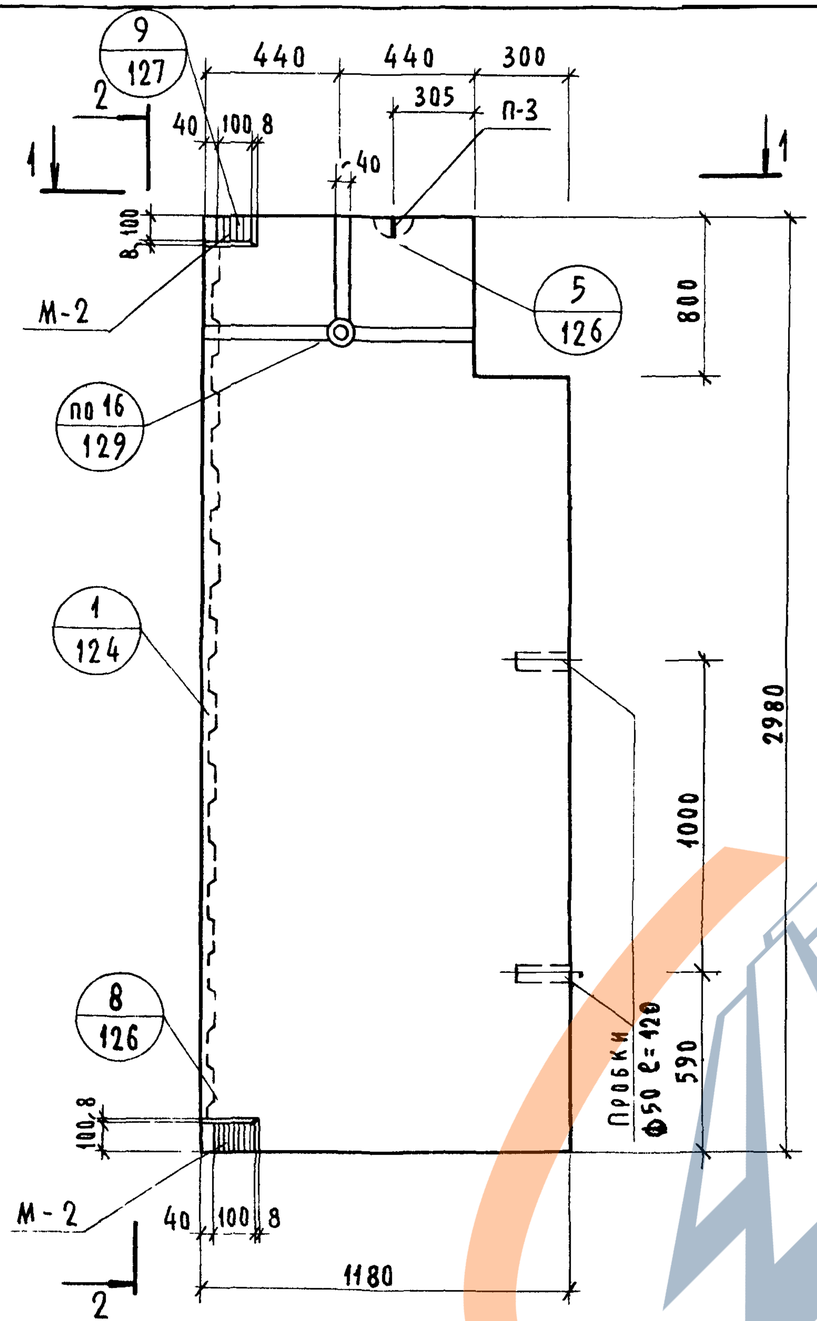

2 — 2

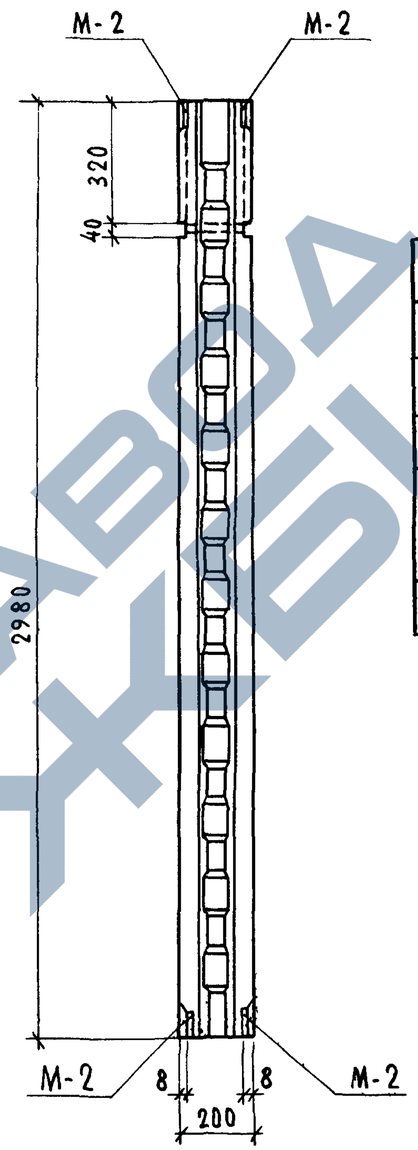

1 — 1

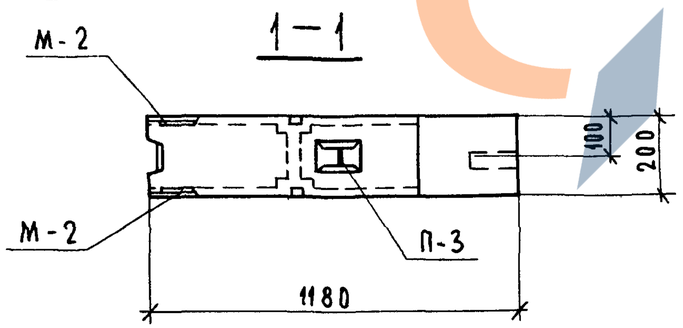

Характеристика изделия			
Марка бетона			200
Объем бетона		м³	0,67
Масса блока		кг	1675
Расход стали	Арматурные детали	кг	9,33
	Закладные детали	кг	3,76
Расход стали на 1 м³ бетона		кг	19,54

Армирование см. на листе 29

Рук. сект. униф	Гуров		1979	1.134-1 В.5	
ГИП	Гуров		Блок СБВ-12.2 29Т-2	Стадия: Р	Лист: 28
Рук. группы	Канина			Листов:	
Проверил	Ильина			Госгражданстрой ЛенЗНИИЭП	
Разработал	Грибанова				

17130 39

https://zavodjbi.com/

серия 1.134-1
выпуск 5

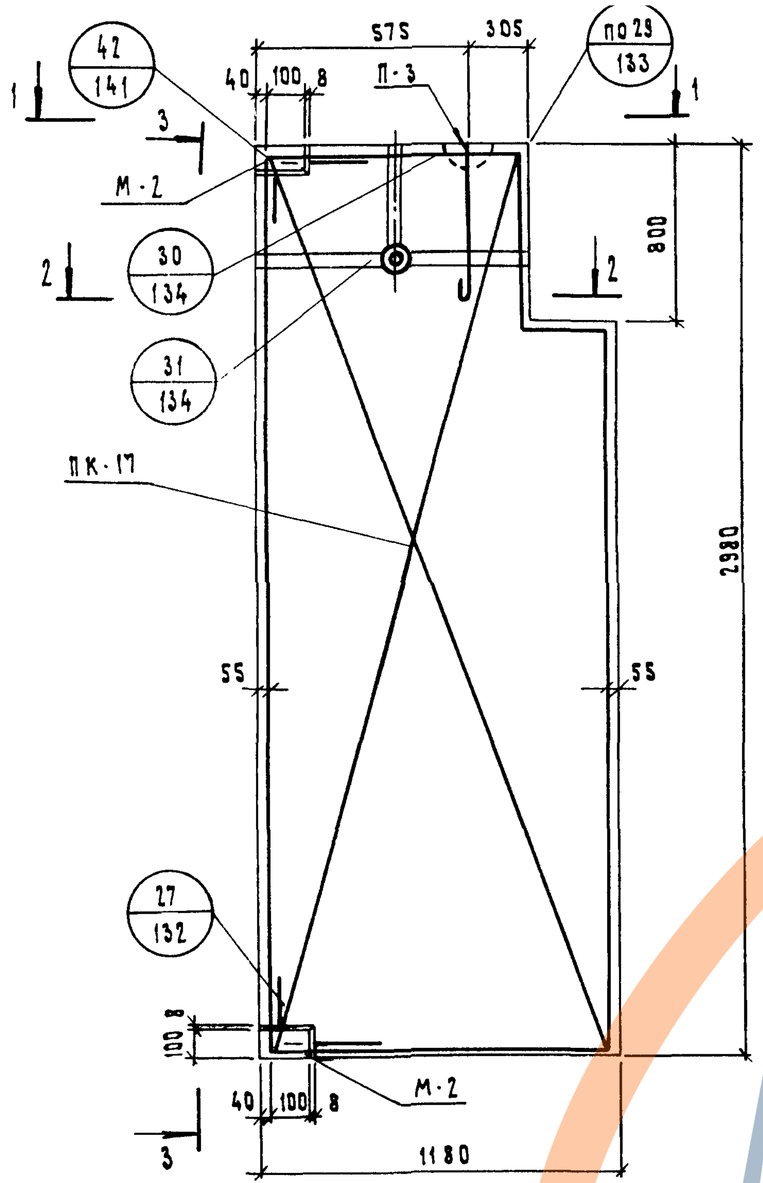

1 - 1

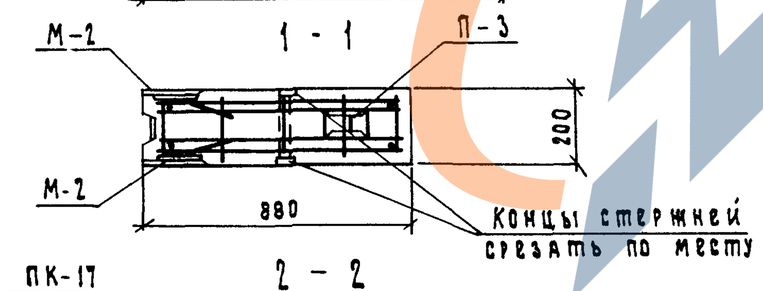

2 - 2

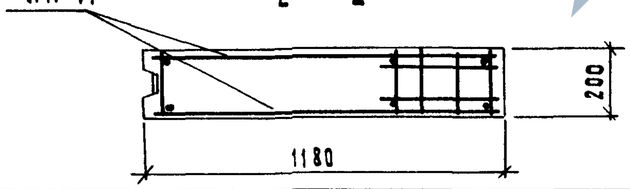

3 - 3

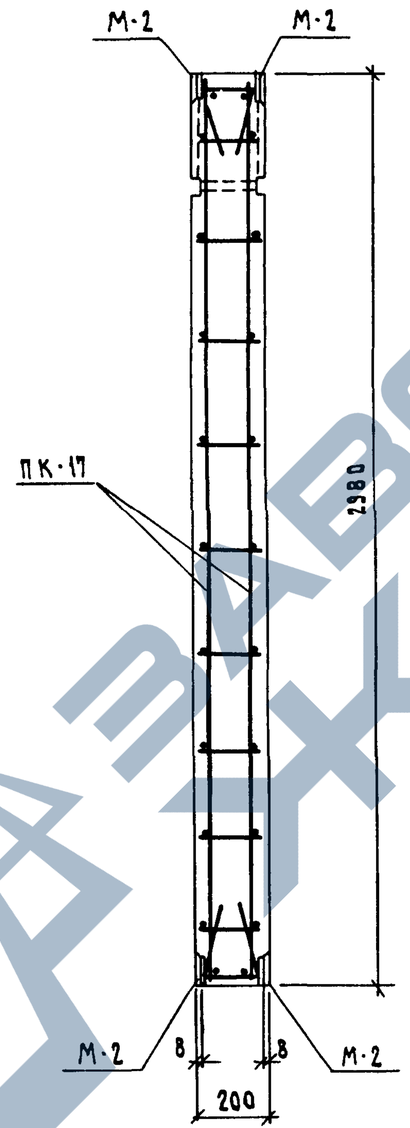

Спецификация арматурных и закладных деталей

Марка панели	Марка элемента	К-во шт.	Масса детали кг	Общая масса кг	№№ лист
СБВ-12.2.30Т-2	ПК-17	1	6.75	6.75	100
	М-2	4	0.94	3.76	155
	П-3	1	2.58	2.58	154
			Итого:	13.09	

			1979	1.134-1 В.5		
Рук.сект.инж.	Гуров		Блок СБВ-12.2.30Т-2 Армирование	Стадия	Лист	Листов
ГИП	Гуров			Р	29	
Рук.группы	Канина			ГОСГРАЖДАНСТРОЙ ЛенЗНИИЭП		
Проверил	Ильина					
Разработ.	Грибанова					

Инв.№ подл. | Подп. и дата

17130 40

https://zavodjbi.com/

Выпуск 5

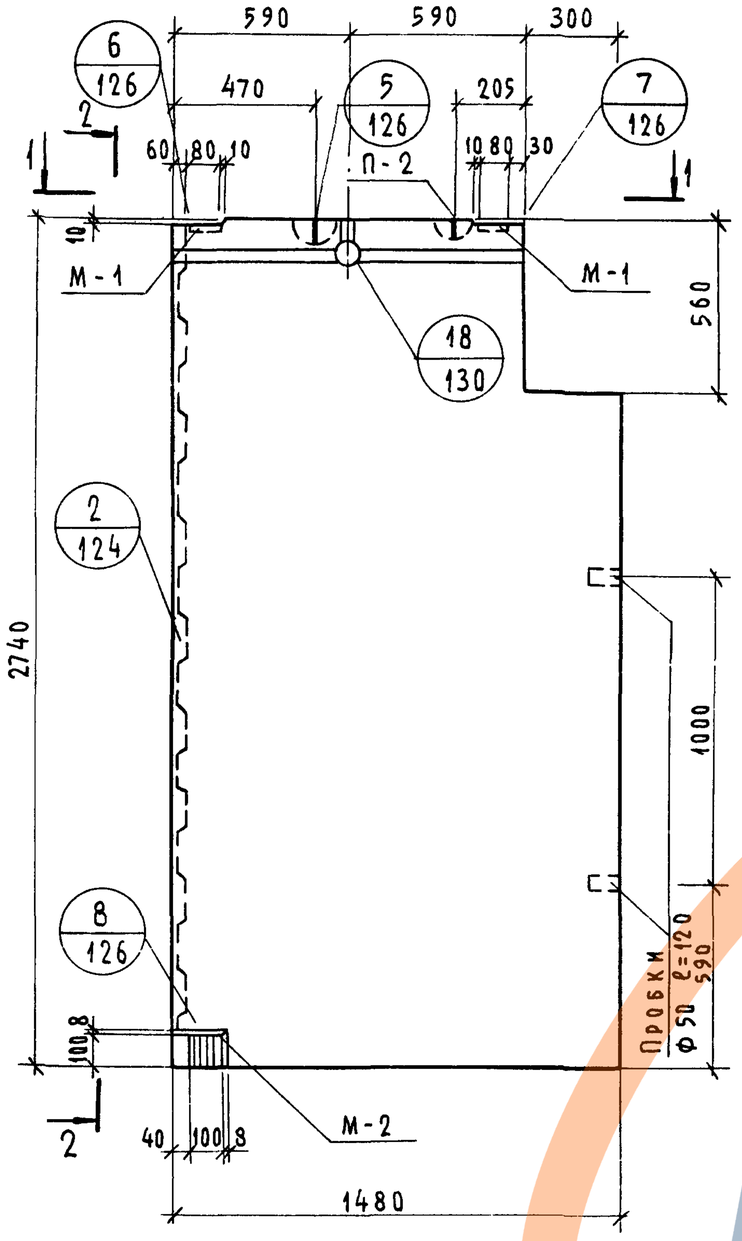

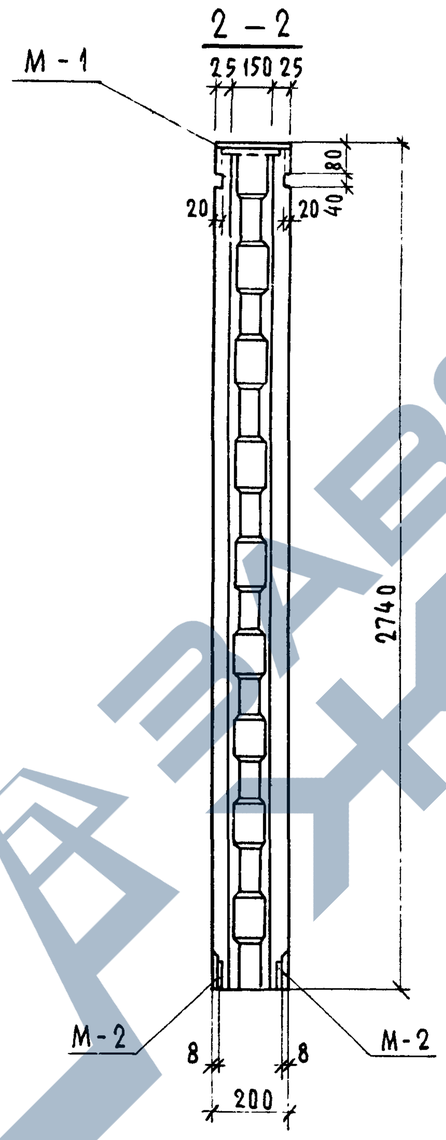

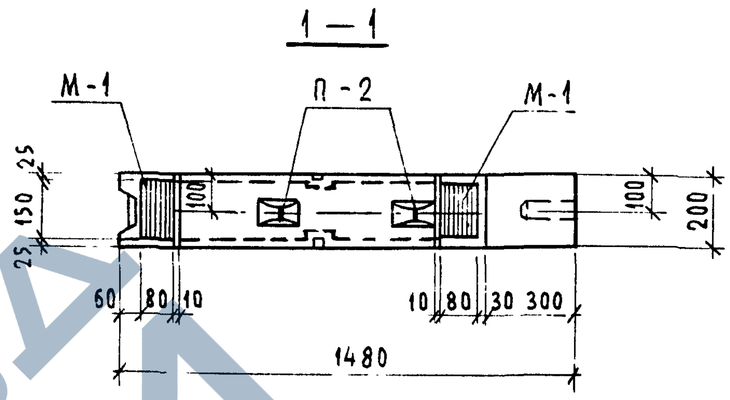

Характеристика изделия			
Марка бетона			200
Объем бетона		$м^3$	0,78
Масса блока		кг	1950
Расход стали	Арматурные детали	кг	12,25
	Закладные детали	кг	4,00
Расход стали на 1 $м^3$ бетона		кг	20,83

Армирование см. на листе 31

Рук.сект.УНИФ	Гуров		1979	1.134-1 В.5	
ГИП	Гуров		Блок СБВ-15.2.28Т-2	Стадия Р	Лист 30 / Листов
Рук.группы	Канина			Госгражданстрой ЛенЗНИИЭП	
Проверил	Ильина				
Разработал	Грибанова				

17130 Д1

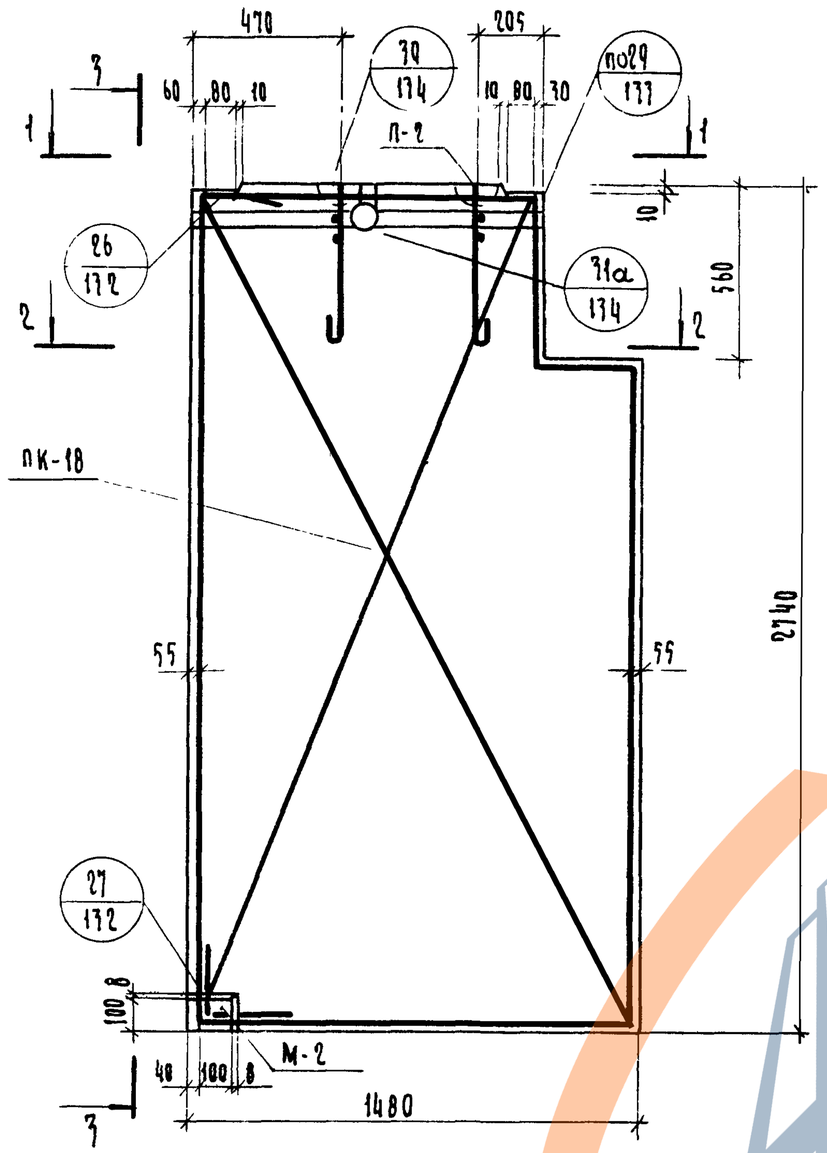

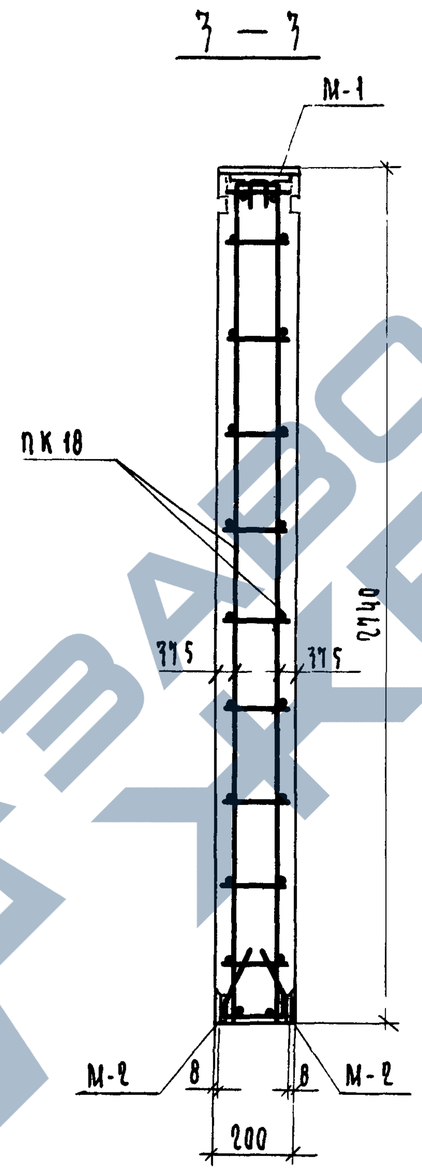

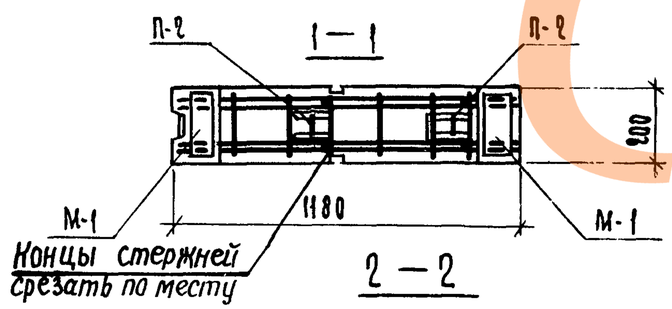

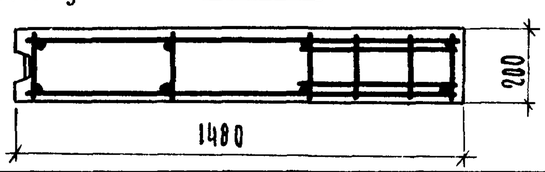

Спецификация арматурных и закладных деталей

Марка панели	Марка элемента	К-во шт	Масса детали кг	Общая масса кг	№№ листов
СБВ-15.2.28Т-2	ПК-18	1	8,45	8,45	101
	М-1	2	1,06	2,12	155
	М-2	2	0,94	1,88	155
	П-2	2	1,90	3,80	154
			Итого	16,25	

Рук.сектуниф	Гуров		1979	1.134-1 В.5	
ГИП	Гуров		Блок СБВ-15.2.28Т-2. Армирование	Стадия: Р	Лист: 31	Листов:
Рук.группы	Канина			Госгражданстрой ЛенЗНИИЭП	
Проверил	Калина				
Разработал	Гриванова				

Подп. и дата

Инв. № подл.

https://zavodjbi.com/

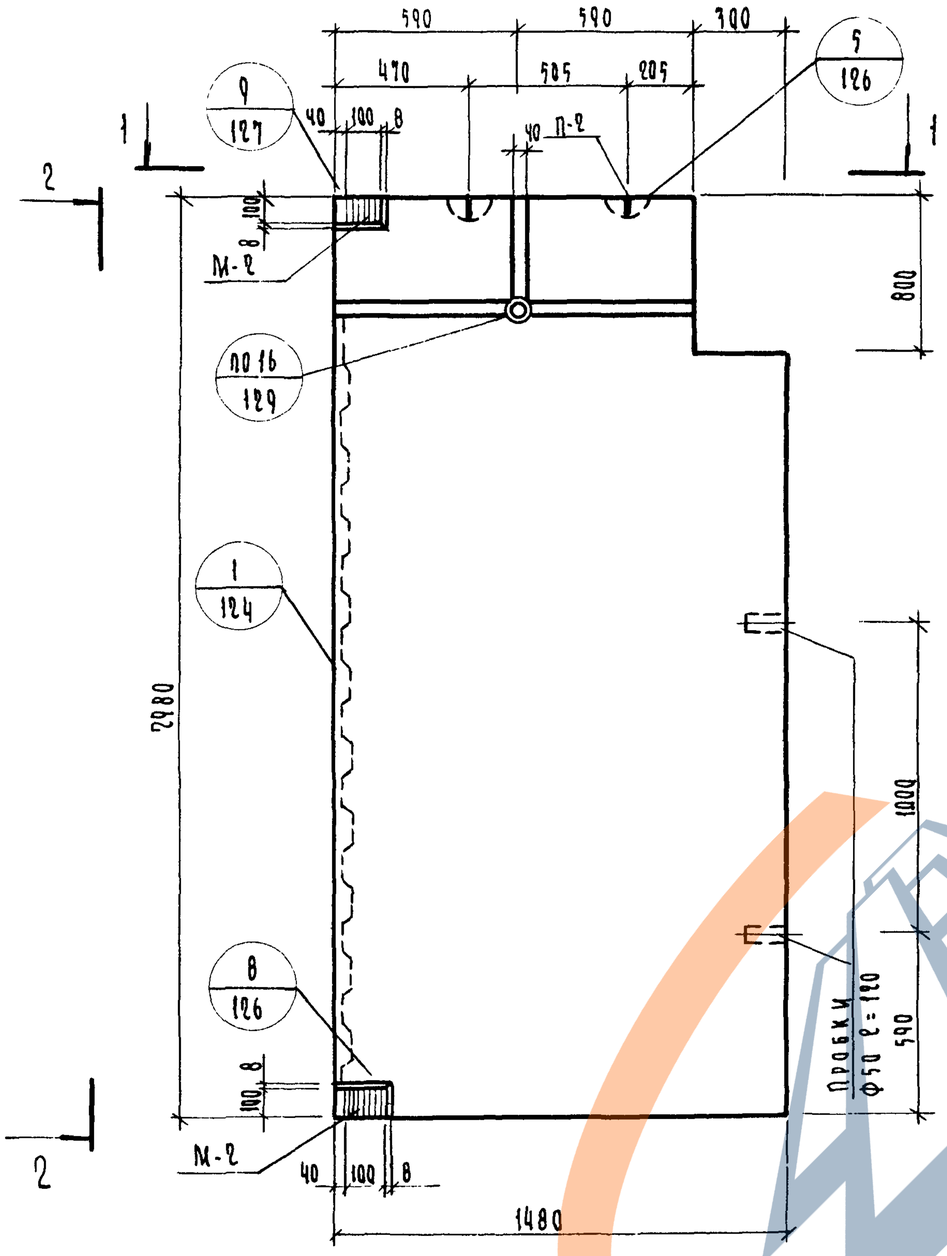

2—2

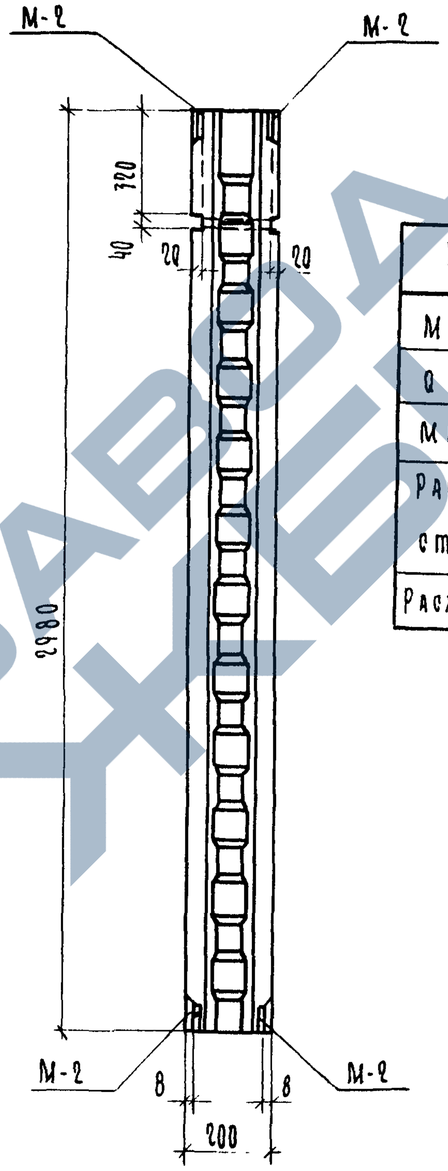

1—1

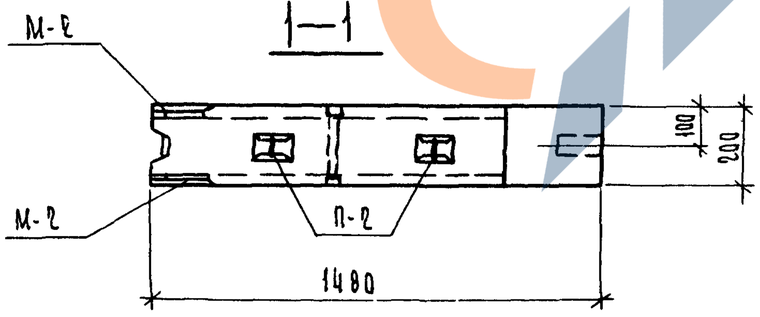

Характеристика изделия			
Марка бетона			200
Объем бетона		$м^3$	0.83
Масса блока		кг	2075
Расход стали	Арматурные детали	кг	12.89
	Закладные детали	кг	3.76
Расход стали на $1м^3$ бетона		кг	20.06

Армирование см. на листе 33.

Рук.сект.УНИС	Гуров		1979	1.134-1 В.5	
ГИП	Гуров		Блок СБВ-15.2.30Т-2	Стадия: Р	Лист: 32 / Листов:
Рук.группы	Канина			ГОСГРАЖДАНСТРОЙ ЛенЗНИИЭП	
Проверил	Калина				
Разработал	Грибанова				

Серия 1.134-1

Выпуск 5

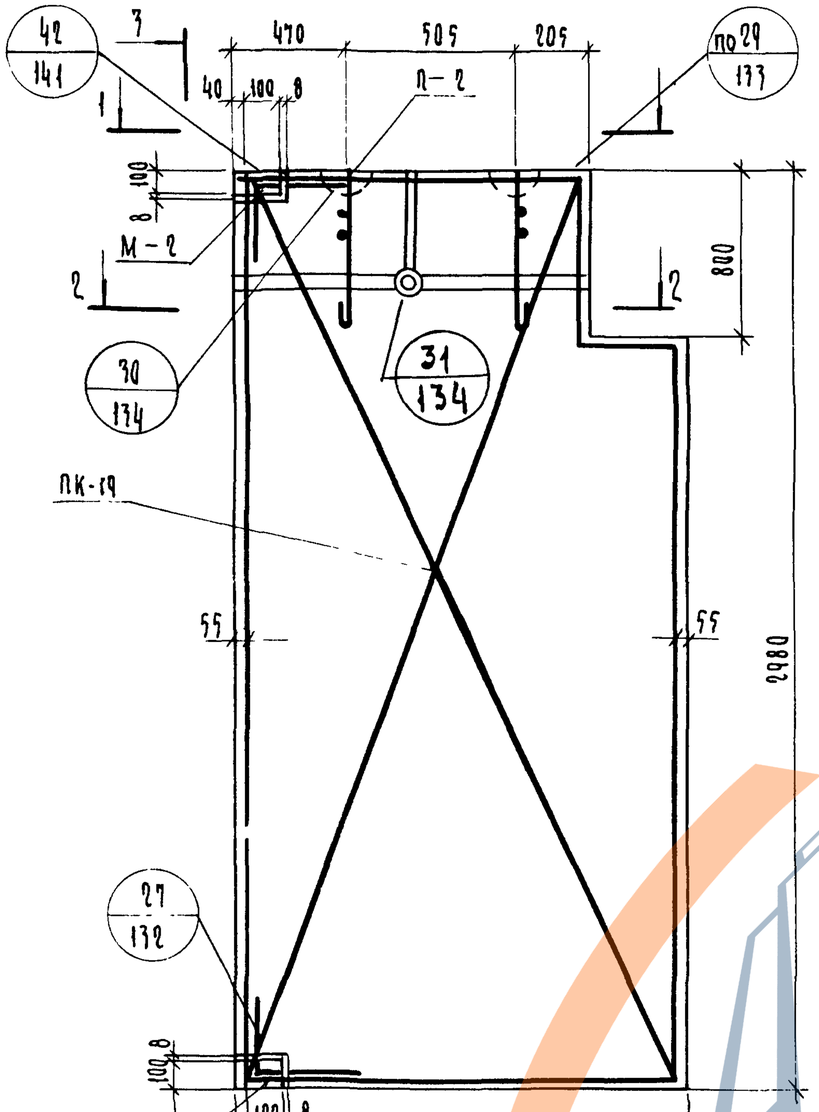

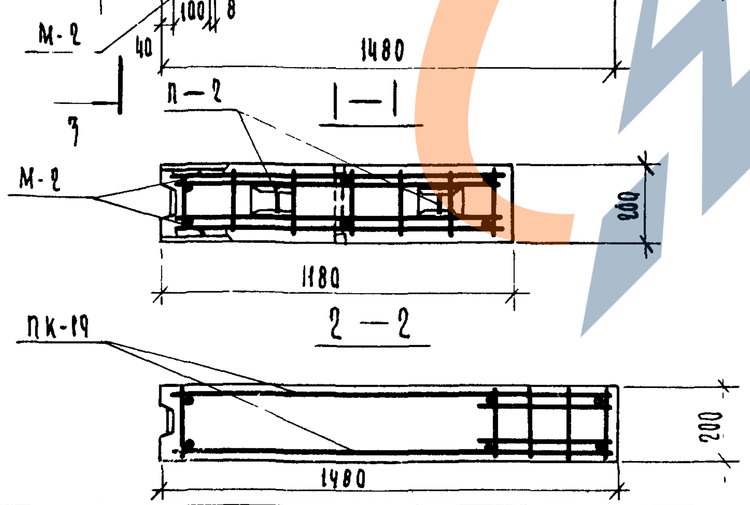

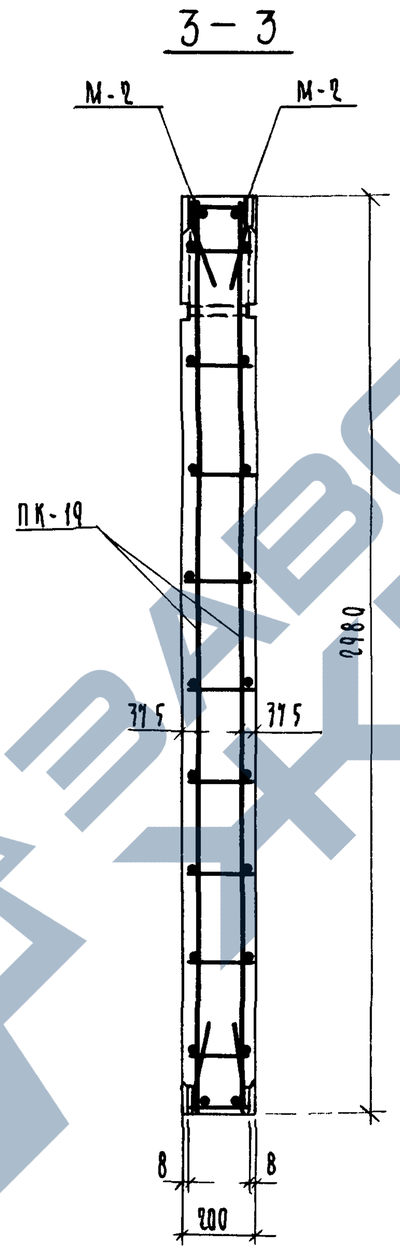

Спецификация арматурных и закладных деталей					
Марка панели	Марка элемента	К-во шт	Масса детали кг	Общая масса кг	№№ листов
СБВ-15 2.30Т-2	ПК-19	1	9.09	9.09	102
	М-2	4	0.94	3.76	155
	П-2	2	1.90	3.80	154
			Итого	16.65	

Рук сект унифицирования	Гуров		1979	1.134-1 В.5	
ГИП	Гуров				
Рук группы	Канина		Блок СБВ-15 2.30Т-2 Армирование	Стадия: Р	Лист: 33	Листов:
Проверил	Ильина				
Разработал	Грибанова			Госгражданстрой ЛенЗНИИЭП	

Подп. и дата

Инв. № подл.

https://zavodjbi.com/

https://zavodjbi.com/

Выпуск 5

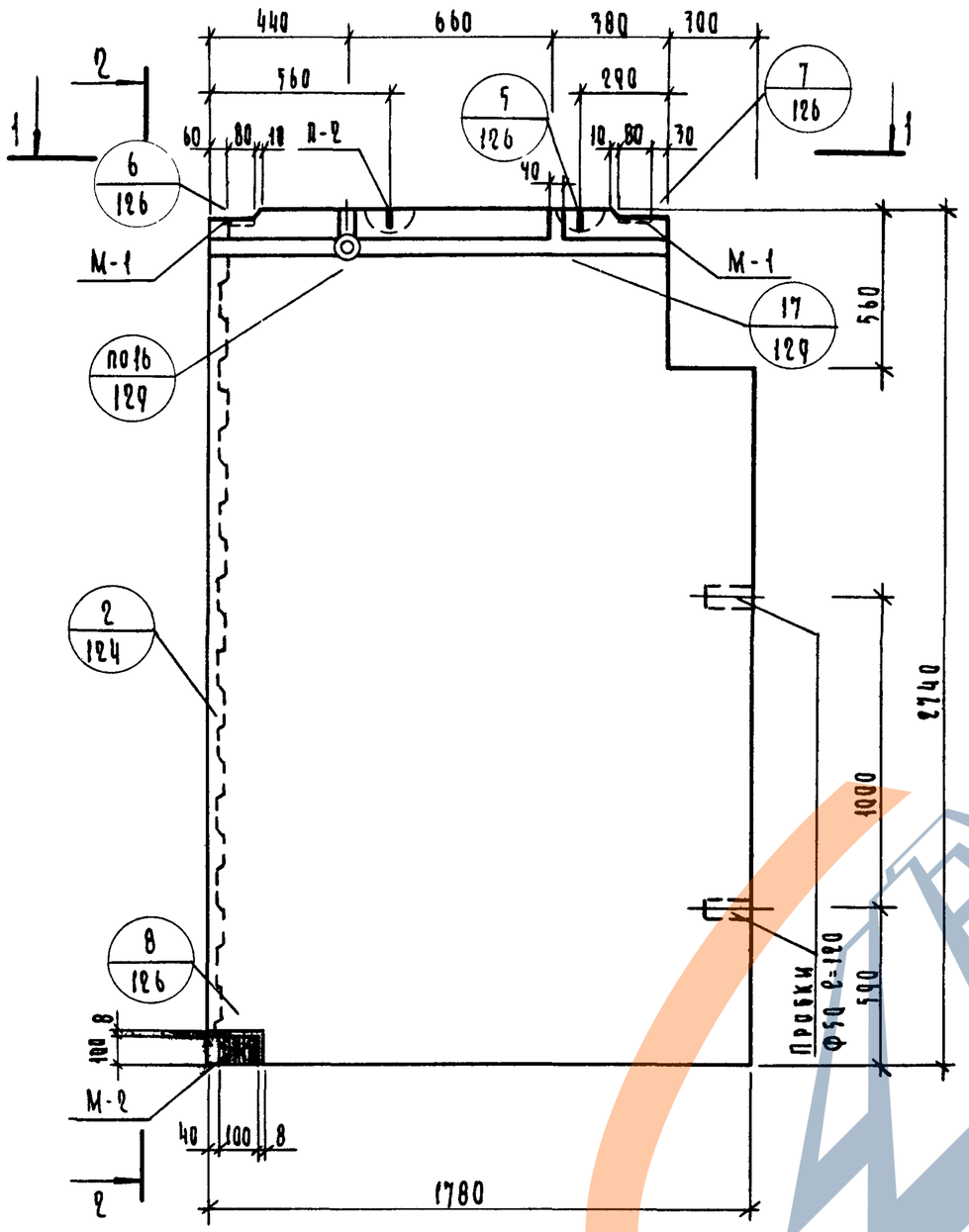

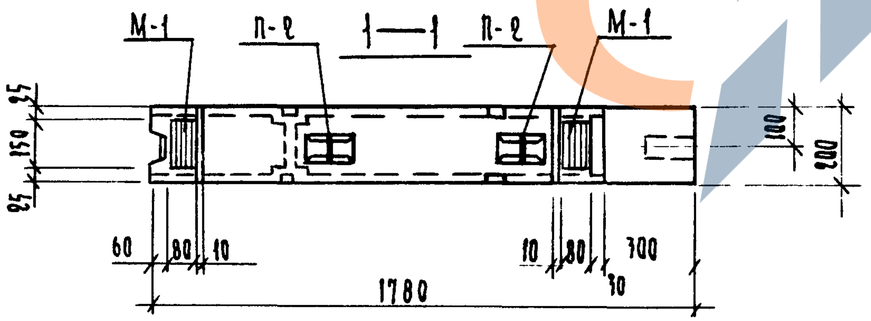

2 – 2

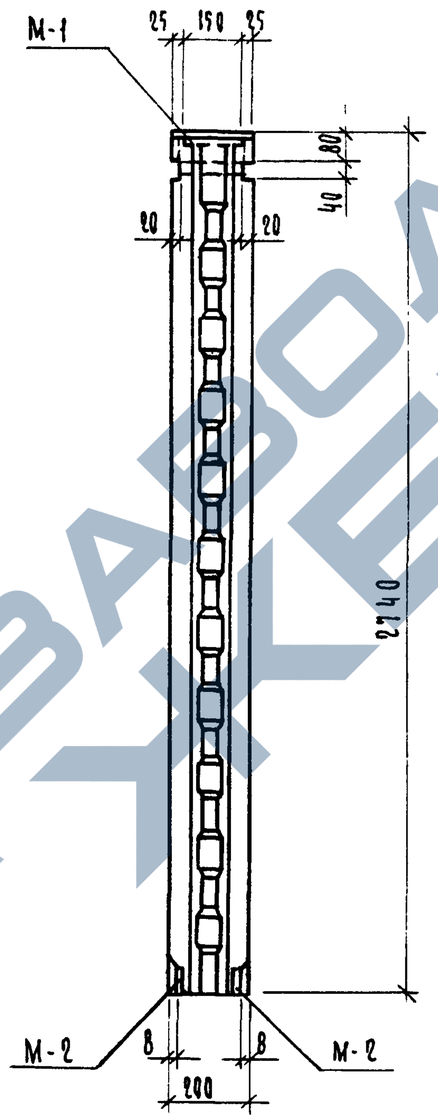

Характеристика изделия			
Марка бетона			200
Объем бетона		$м^3$	0.94
Масса блока		кг	2350
Расход стали	Арматурные дет.	кг	13.36
	Закладные детали	кг	4.00
Расход стали на 1 $м^3$ бетона		кг	18 47

Армирование см на листе 35

Рук.сект.ГИИФ	Гуров		1979	1.134-1 В.5	
ГИП	Гуров		Блок СБ8-18.2.28Т-2	Стадия Р	Лист 34 / Листов
Рук.группы	Канина			Госгражданстрой ЛенЗНИИЭП	
Проверил	Кулина				
Разработал	Грибанова				

17130 45

ЗАВОД ЖБИ

Выпуск 5

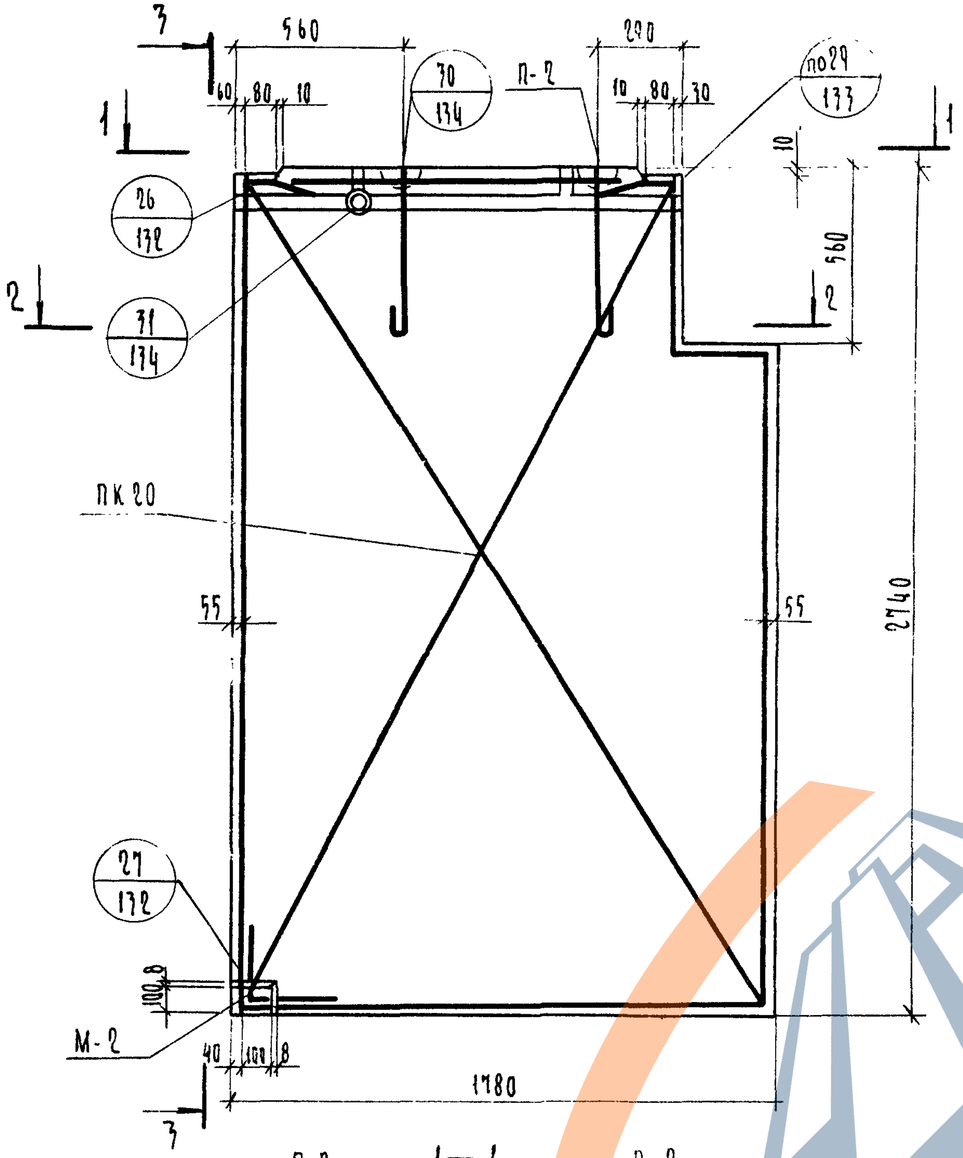

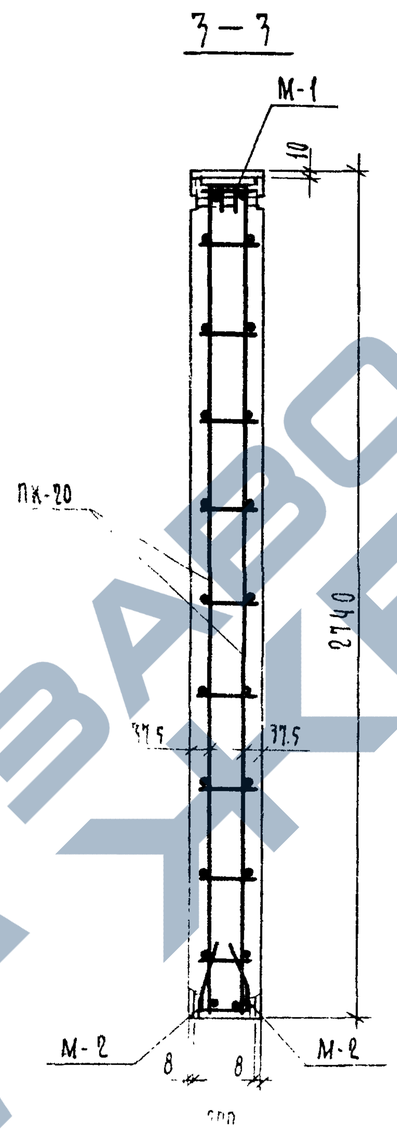

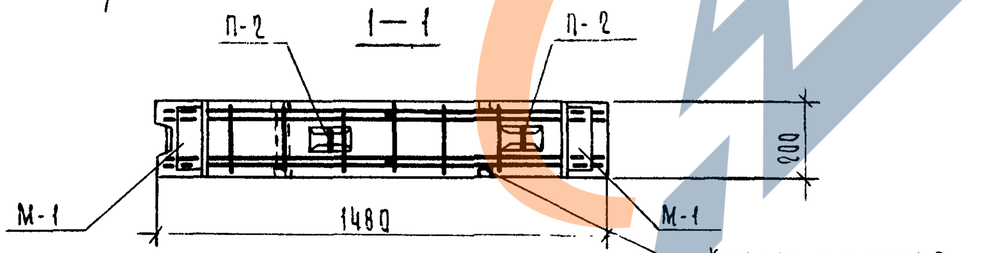

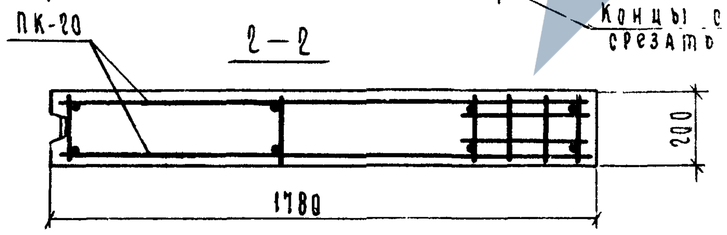

Спецификация арматурных и закладных деталей

Марка панели	Марка элемента	К-во шт.	Масса детали кг.	Общая масса кг.	NN листов
СБВ-18.2.28Т-2	ПК-20	1	9.56	9.56	101
	М-1	2	1.06	2.12	155
	М-2	2	0.94	1.88	155
	П-2	2	1.90	3.80	154
			Итого:	17.36	

Рук.сект.чиф	Гуров		1979	1.134-1 В.5
ГИП	Гуров		Блок СБВ-18.2.28Т-2. Армирование	Стадия: Р; Лист: 75; Листов:
Рук.группы	Канина			Гоогражданстрой ЛенЗНИИЭП
Проверил	Ильина			
Разработал	Грибанова			

Подп. и дата

№ подл.

https://zavodjbi.com/

Выпуск 5

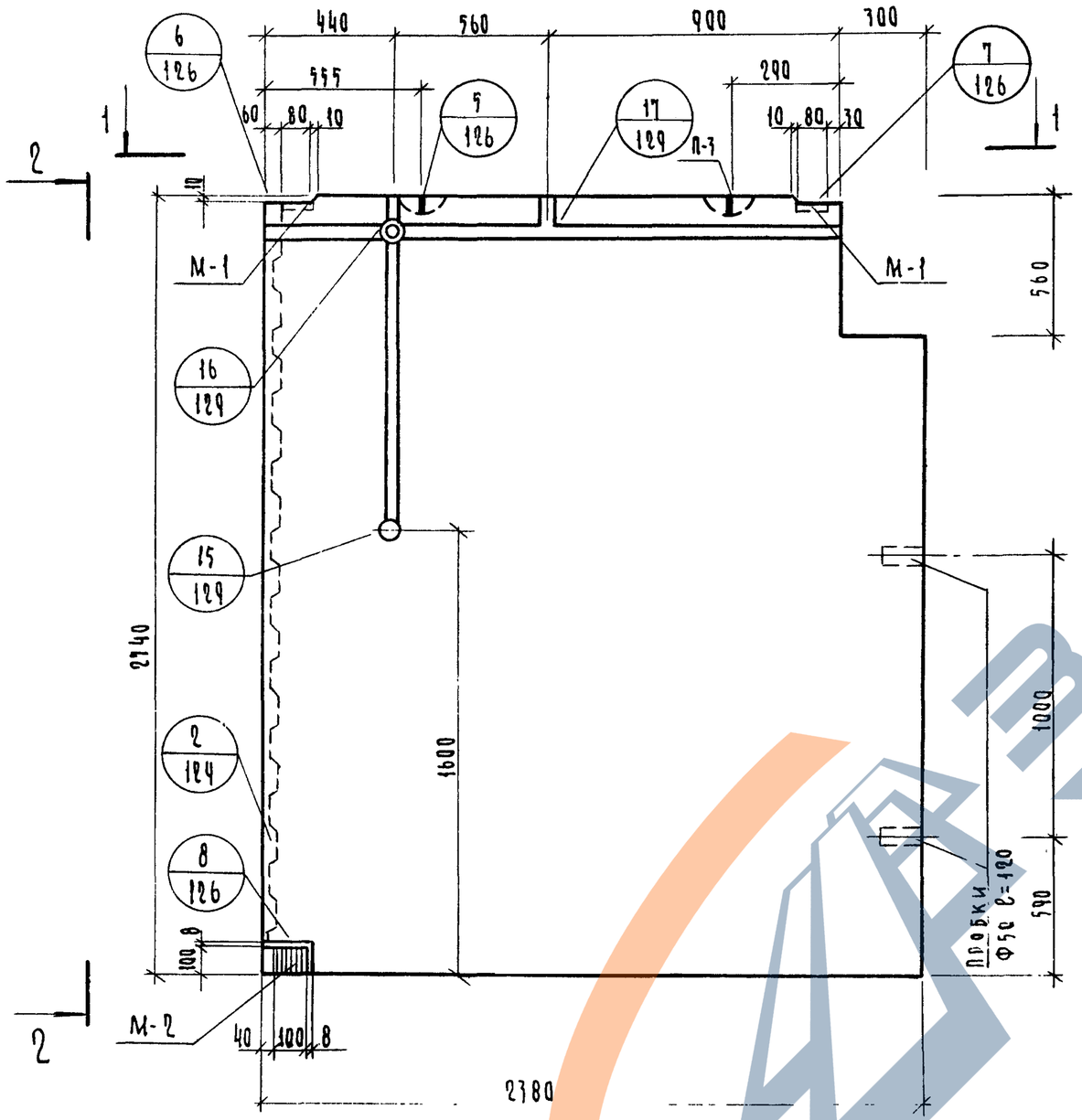

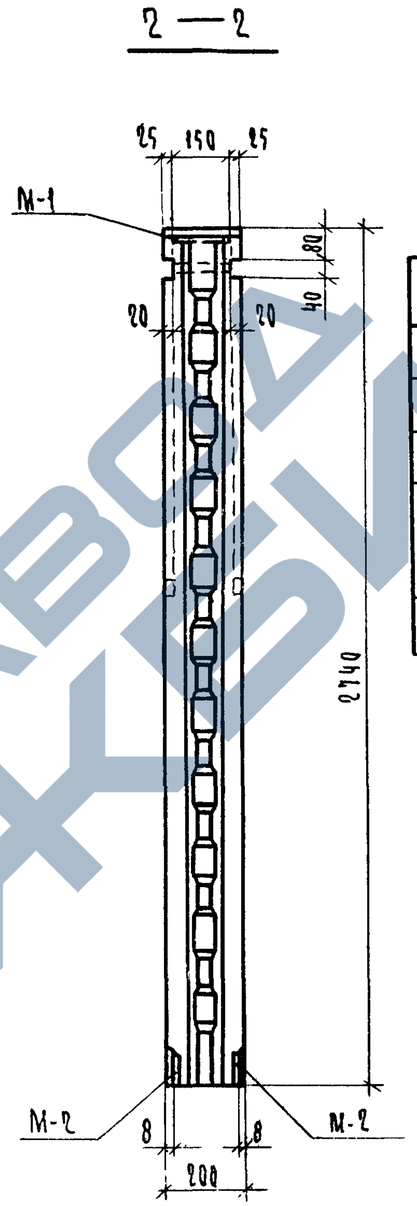

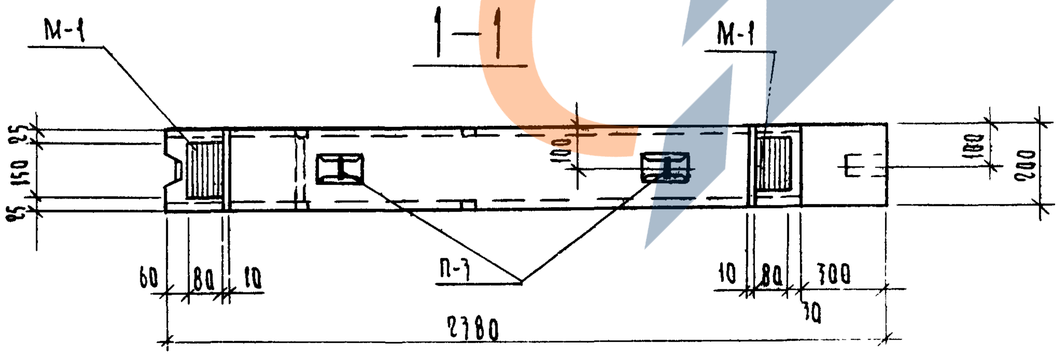

Характеристика изделия			
Марка бетона			200
Объем бетона		$м^3$	1,27
Масса бетона		кг	3175
Расход стали	Арматурные дет.	кг	17,87
	Закладные детали	кг	4,00
Расход стали на 1 $м^3$ бетона		кг	17,19

Армирование см. на листе 37.

			1979	1.134-1 В.5	
Рук сект инф.	Гуров		Блок СБВ-24.2.28Т-2	Стадия Р	Лист 36	Листов
ГКП	Гуров			ГОСГРАЖДАНСТРОЙ ЛенЗНИИЭП	
Рук группы	Канина				
Проверил	Ильина				
Разработал	Грибанова				

17130 47

Выпуск 5

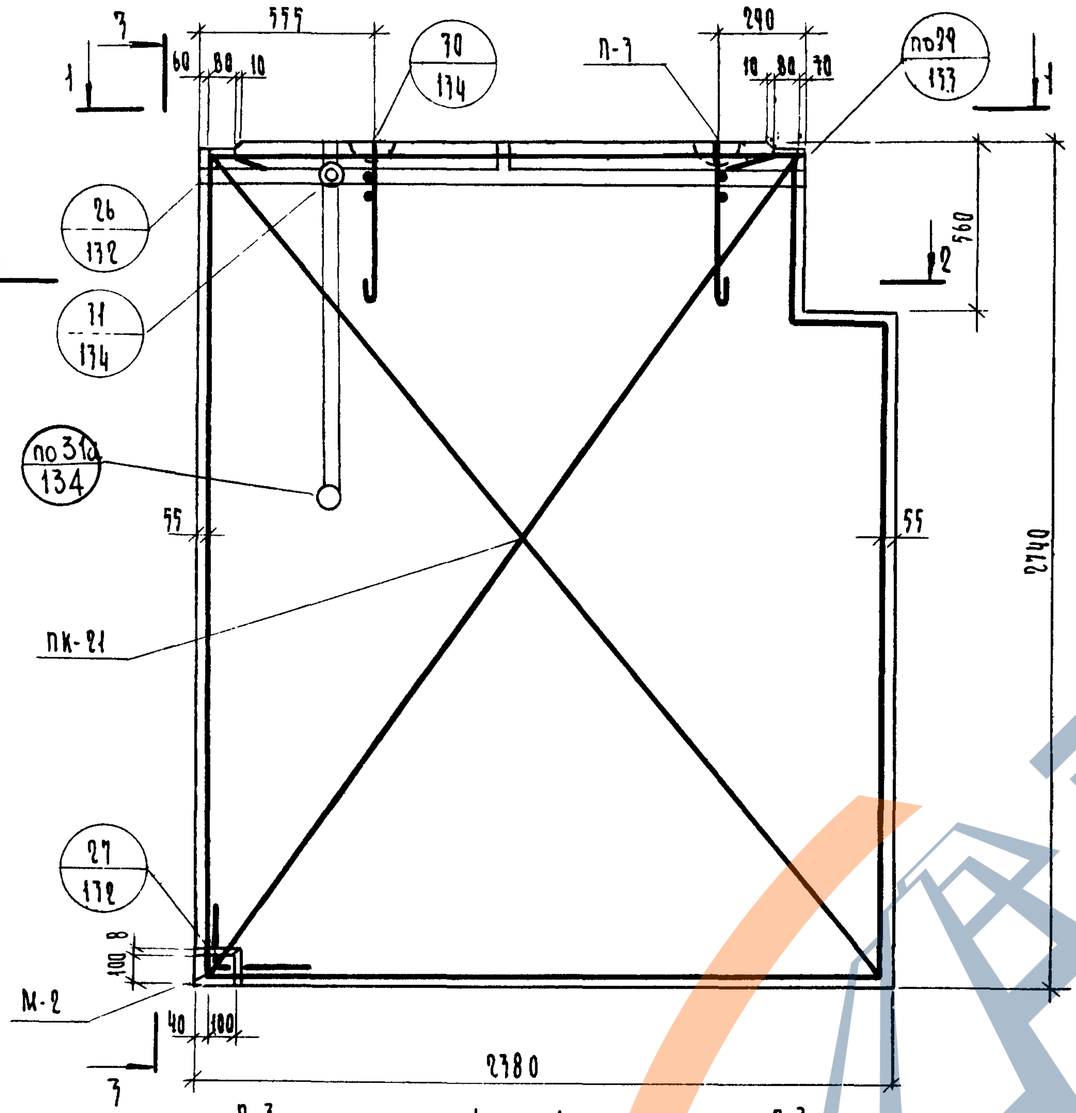

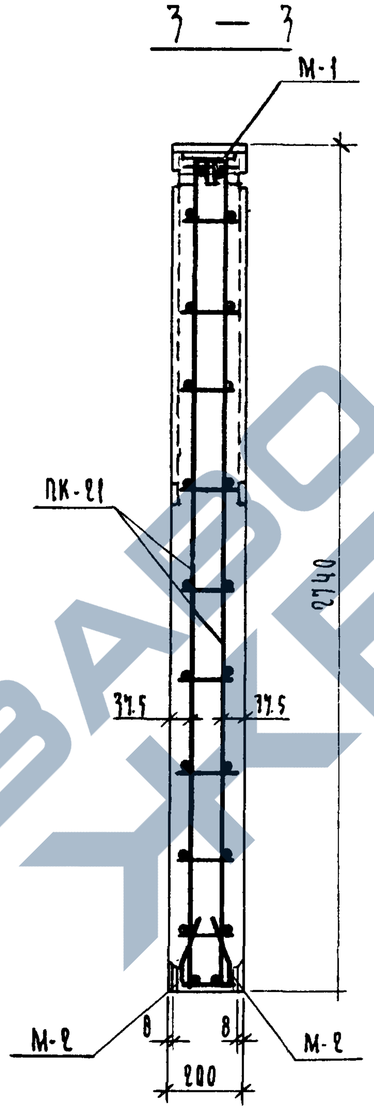

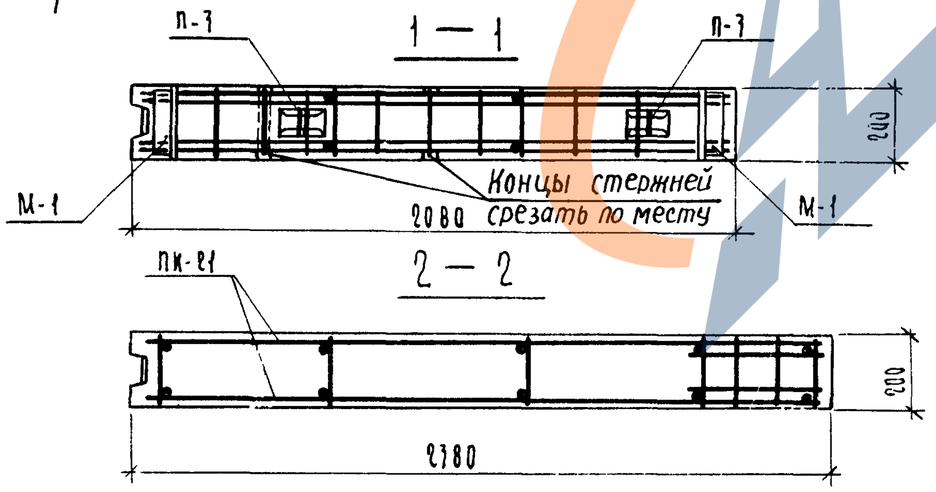

Спецификация:
арматурных и закладных деталей

Марка панели	Марка элемента	К-во шт.	Масса деталей кг.	Общая масса кг.	NN листов
СБВ-24.2.28Т-2	ПК-21	1	12.67	12.67	107
	М-1	2	1.06	2.12	155
	М-2	2	0.94	1.88	155
	П-7	2	2.58	5.16	154
			Итого:	21.83	

Рук.сект.унифГуров		1979	1.134-1 В.5		
ГИП	Гуров	Блок СБВ-24.2.28Т-2. Армирование	Стадия	Лист	Листов
Рук.группы	Канина		Р	77	
Проверил	Ильина		ГОСГРАЖДАНСТРОЙ ЛенЗНИИЭП		
Разработал	Грибанова				

Подп. и дата

Инв. № подл.

17130 48

ЗАВОД ЖБИ

выпуск 5

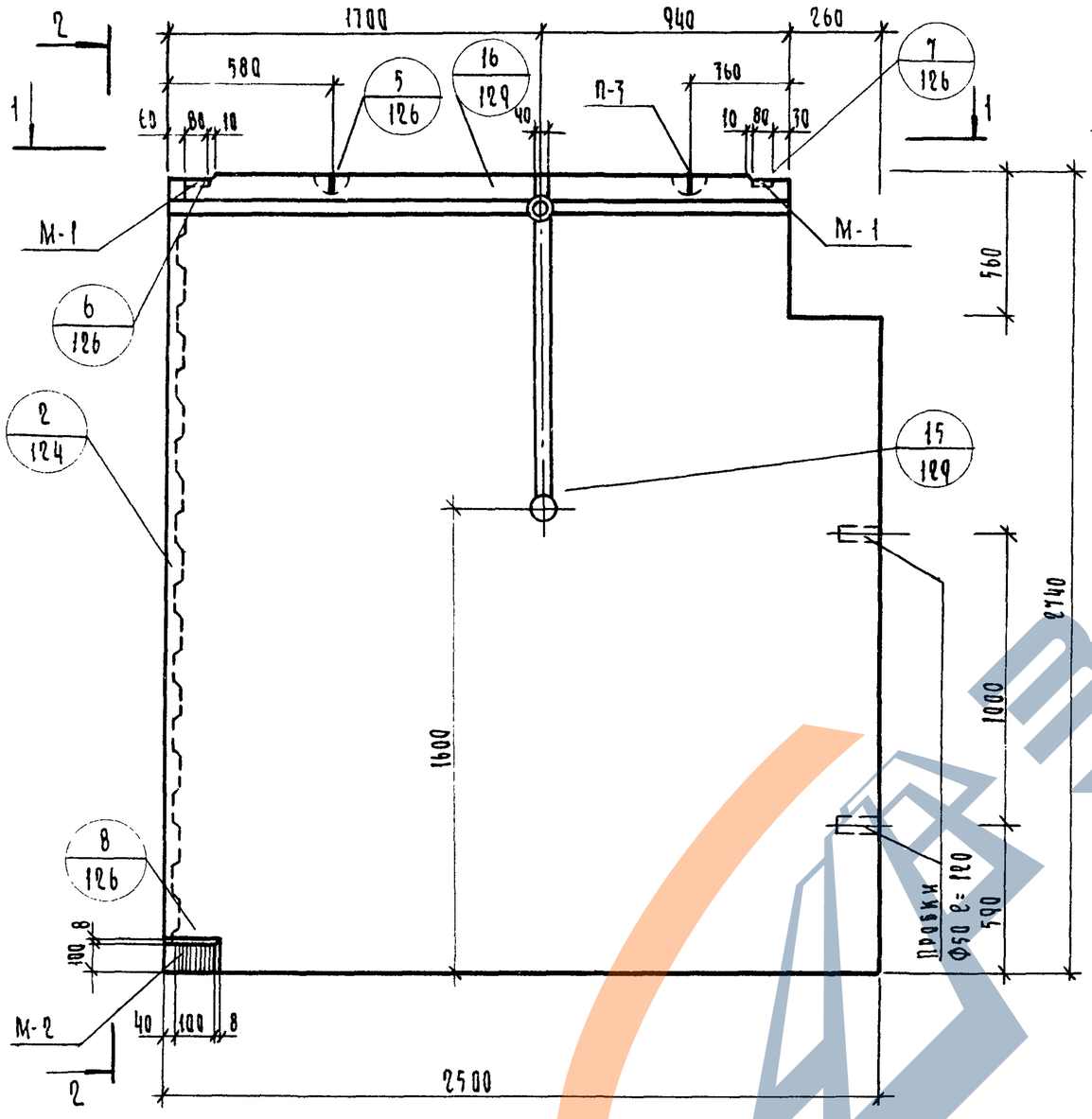

2 — 2

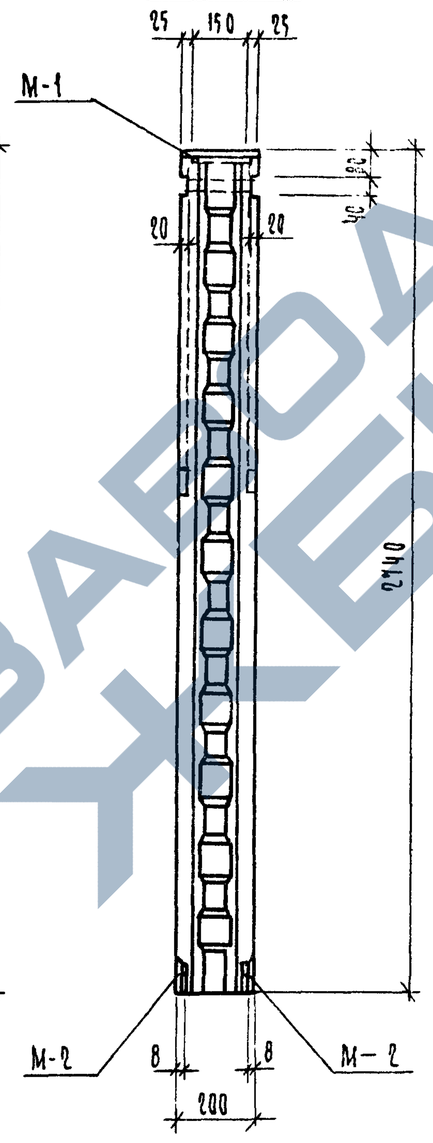

1 — 1

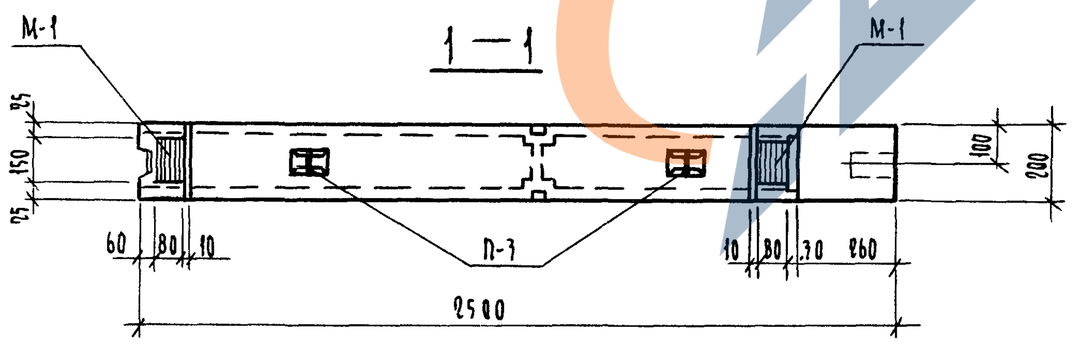

Характеристика изделия			
Марка бетона			200
Объем бетона		$м^3$	1.34
Масса блока		кг	3350
Расход стали	Арматурные детали	кг	18.70
	Закладные детали	кг.	4.00
Расход стали на 1$м^3$ бетона		кг	16.64

Армирование см. на листе 39.

Рук.сект.унифицирования	Гуров		1979	1.134-1 В.5		
ГИП	Гуров		Блок СБВ-25.2.28Т-2	Стадия	Лист	Листов
Рук.группы	Канина			Р	38	
Проверил	Илькина			Госгражданстрой ЛенЗНИИЭП		
Разработал	Грибанова					

17130 49

Серия 1.134-
Выпуск 5

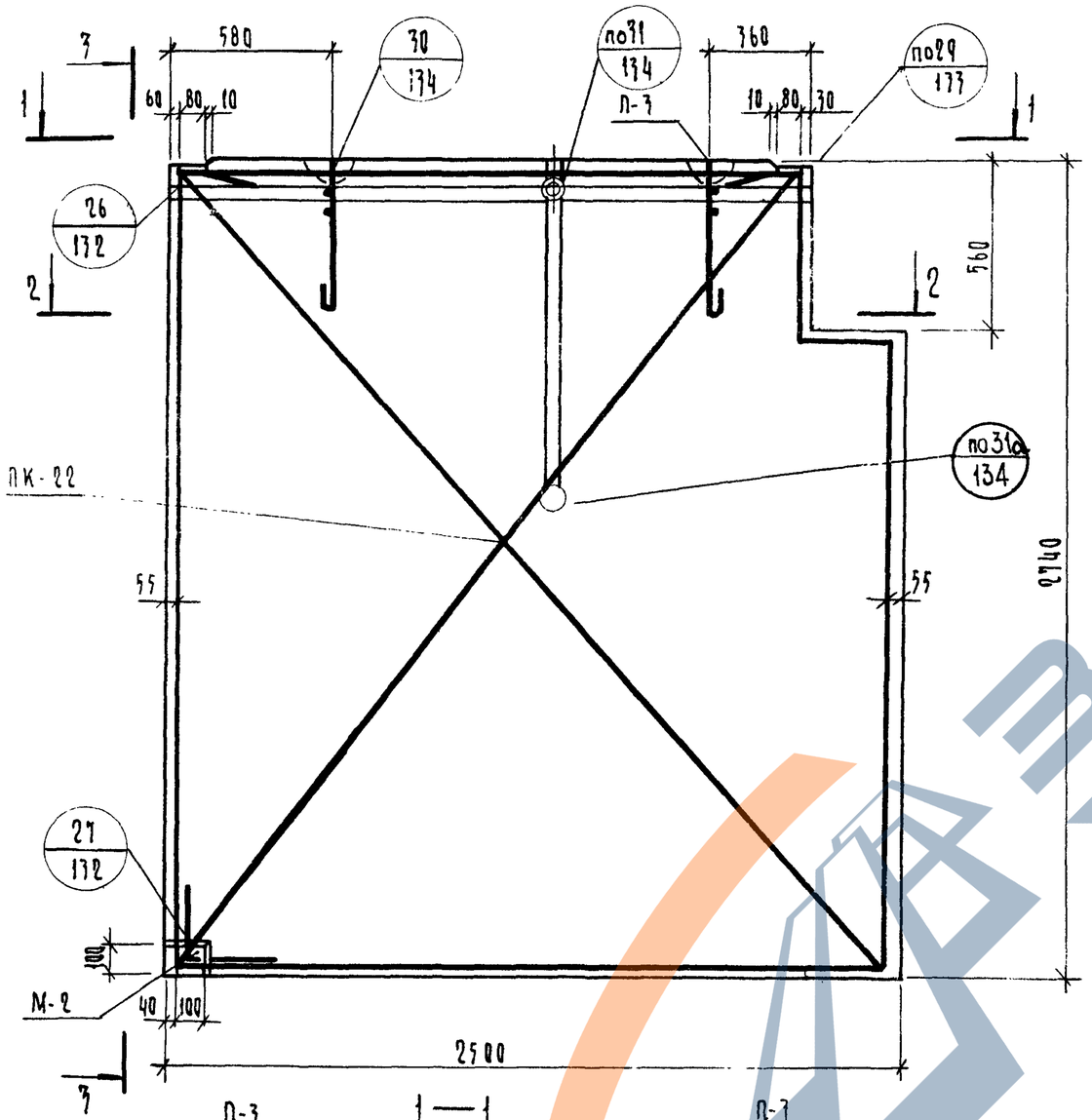

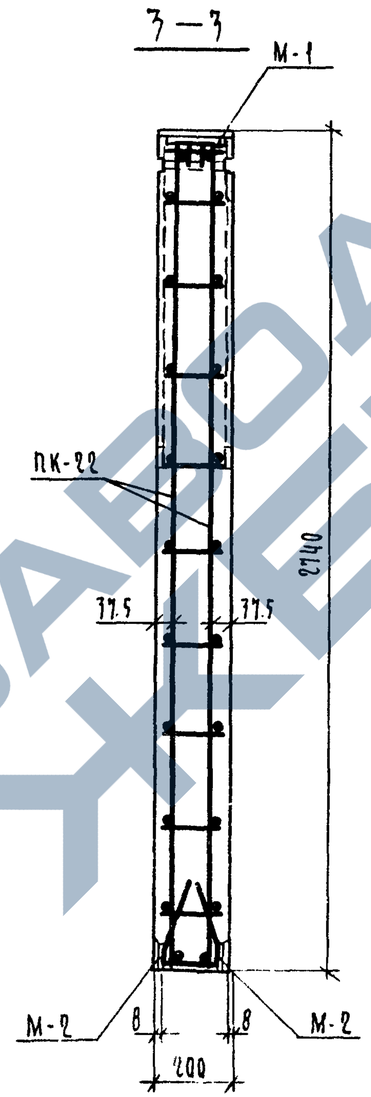

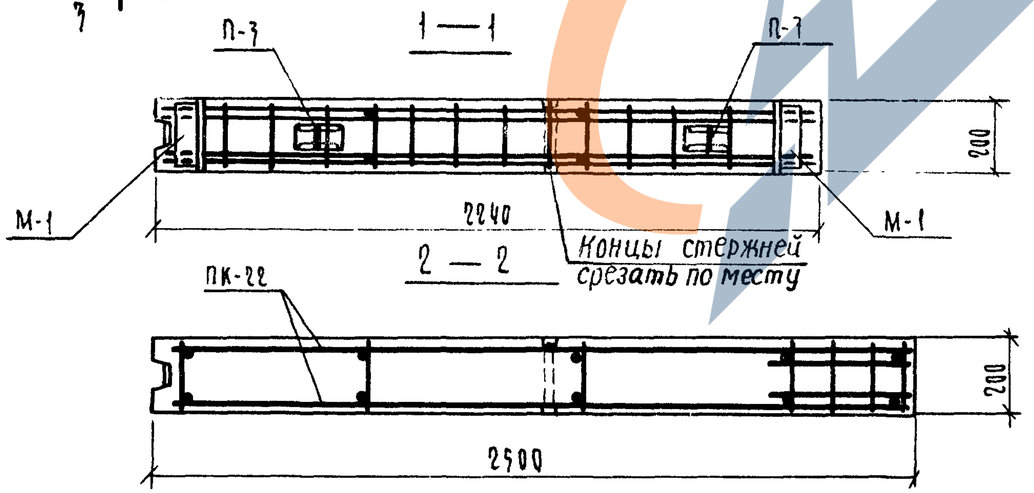

Спецификация арматурных и закладных деталей

Марка панели	Марка элемента	К-во шт.	Масса детали кг	Общая масса кг	№№ листов
СБВ-25.2.28Т-2	ПК-22	1	17.14	17.14	101
	М-1	2	1.06	2.12	155
	М-2	2	0.94	1.88	155
	П-3	2	2.58	5.16	154
	Итого:			22.30	

Рук.сект.инж.	Гуров		1979	1.134-1 В.5	
ГИП	Гуров		Блок СБВ-25.2.28Т-2. Армирование	Стадия: Р	Лист: 39	Листов:
Рук.группы	Канкина			ГосГражданстрой ЛенЗНИИЭП	
Проверил	Ильина				
Разработал	Грибанова				

Инв.№ подл. | Подп. и дата

Выпуск 5

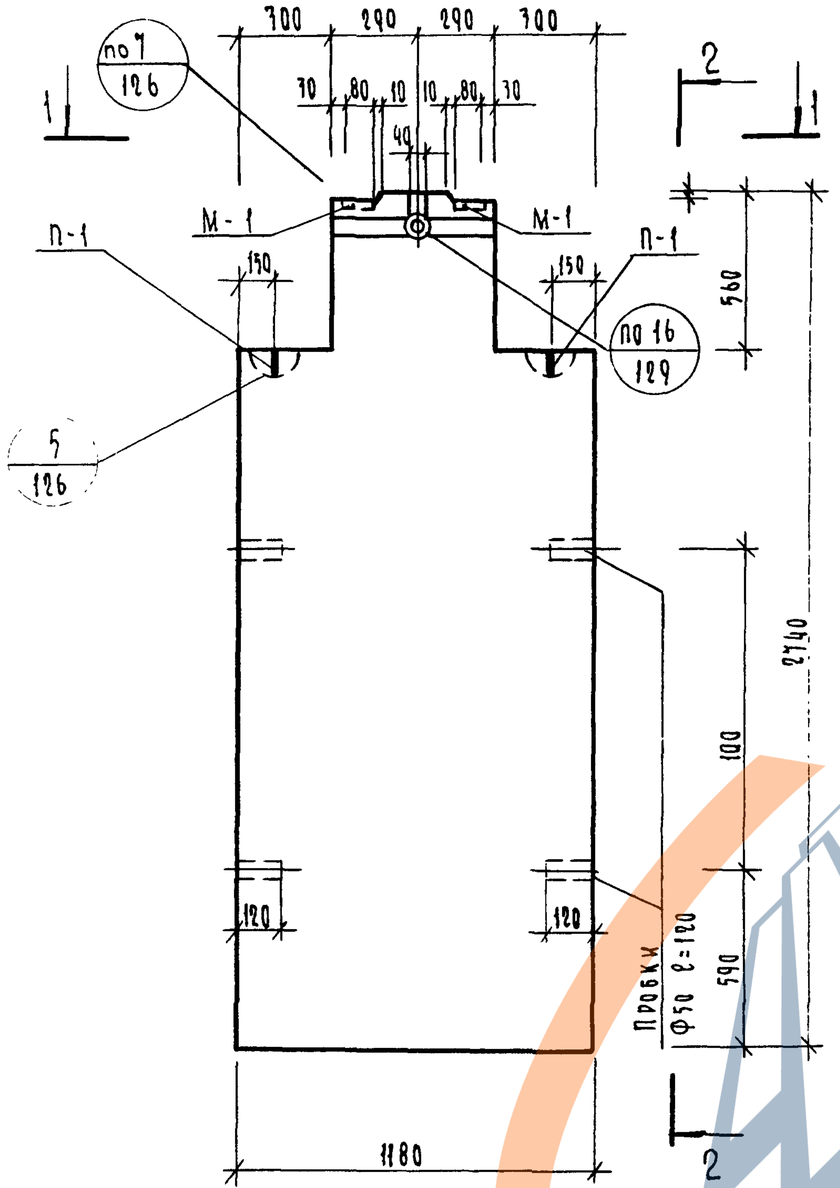

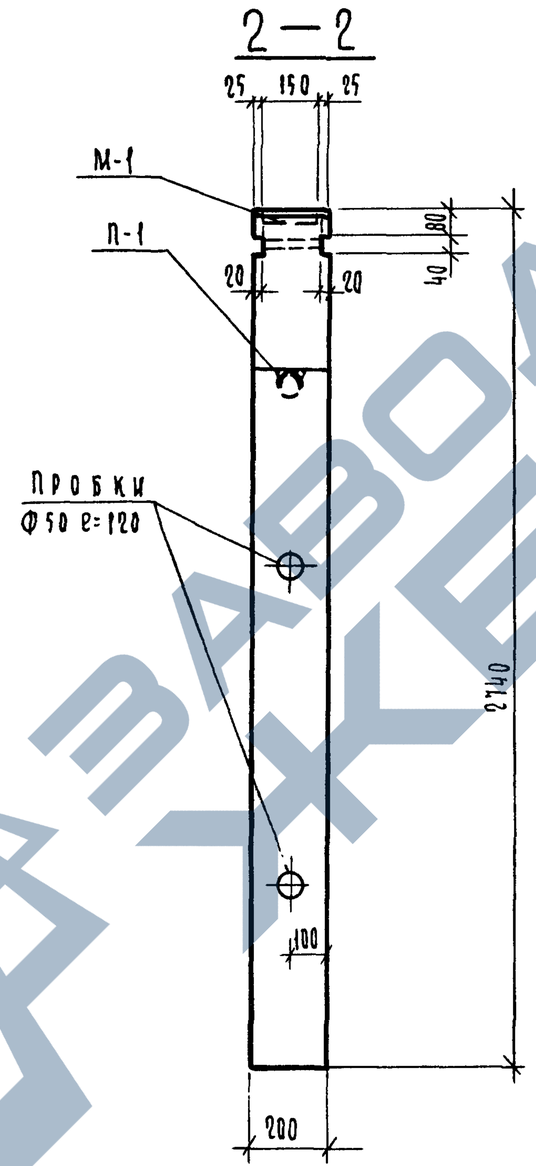

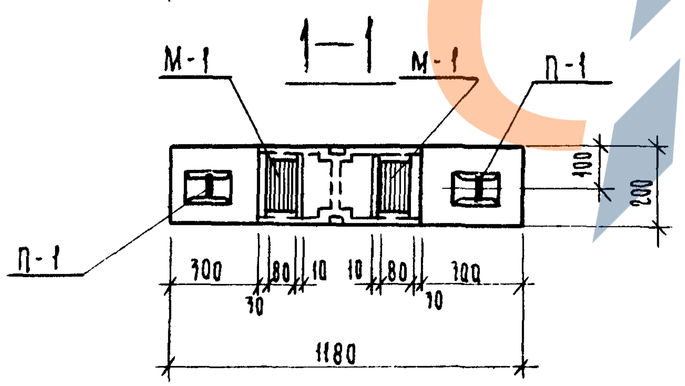

Характеристика изделия			
Марка бетона			200
Объем бетона		$м^3$	0.58
Масса блока		кг	1450
Расход стали	Арматурные детали	кг	9.60
	Закладные детали	кг	2.12
Расход стали на 1 $м^3$ бетона.		кг	20.21

Армирование см. на листе 41.

Рук.сект.унифГуров		1979	1.134-1 В.5		
ГИП	Гуров	Блок СБВ-12.2.28Т-3	Стадия	Лист.	Листов
Рук.группы	Канина		Р	40	
Проверил	Ильина		Госгражданстрой ЛенЗНИИЭП		
Разработал	Грибанова				

17130 51

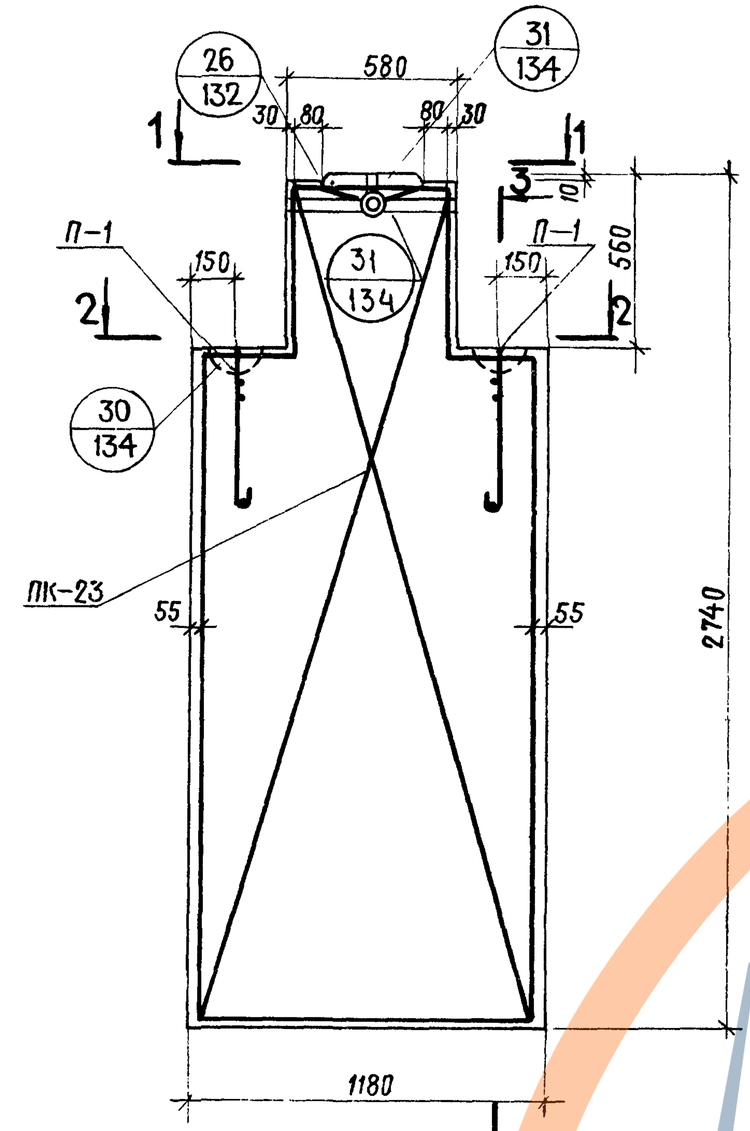

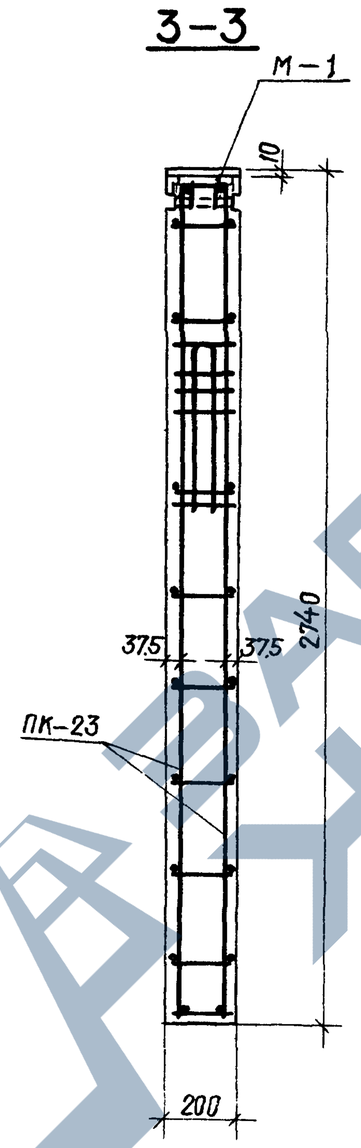

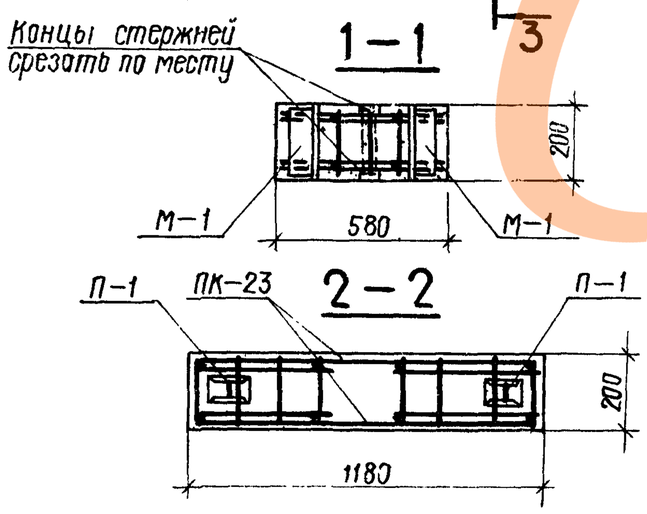

Спецификация арматурных и закладных деталей

Марка панели	Марка элемента	К-во шт.	Масса детали, кг	Общая масса, кг	№№ листов
СБВ-12.2.28Т-3	ПК-23	1	6.96	6.96	104
	М-1	2	1.06	2.12	155
	П-1	2	1.32	2.64	154
			Итого:	11.72	

Рук.сект.унифицирования	Гуров		1979	1.134-1 В.5	
ГИП	Гуров				
Рук.группы	Канина		Б л о к СБВ-12.2.28Т-3 Армирование	Стадия: Р	Лист: 41	Листов:
Проверил	Ильина			ГОСГРАЖДАНСТРОЙ ЛенЗНИИЭП	
Разработал	Грибанова				

Подп. и дата

Инв.№ подл.

Копировал: Полищук

17130 52

https://zavodjbi.com/

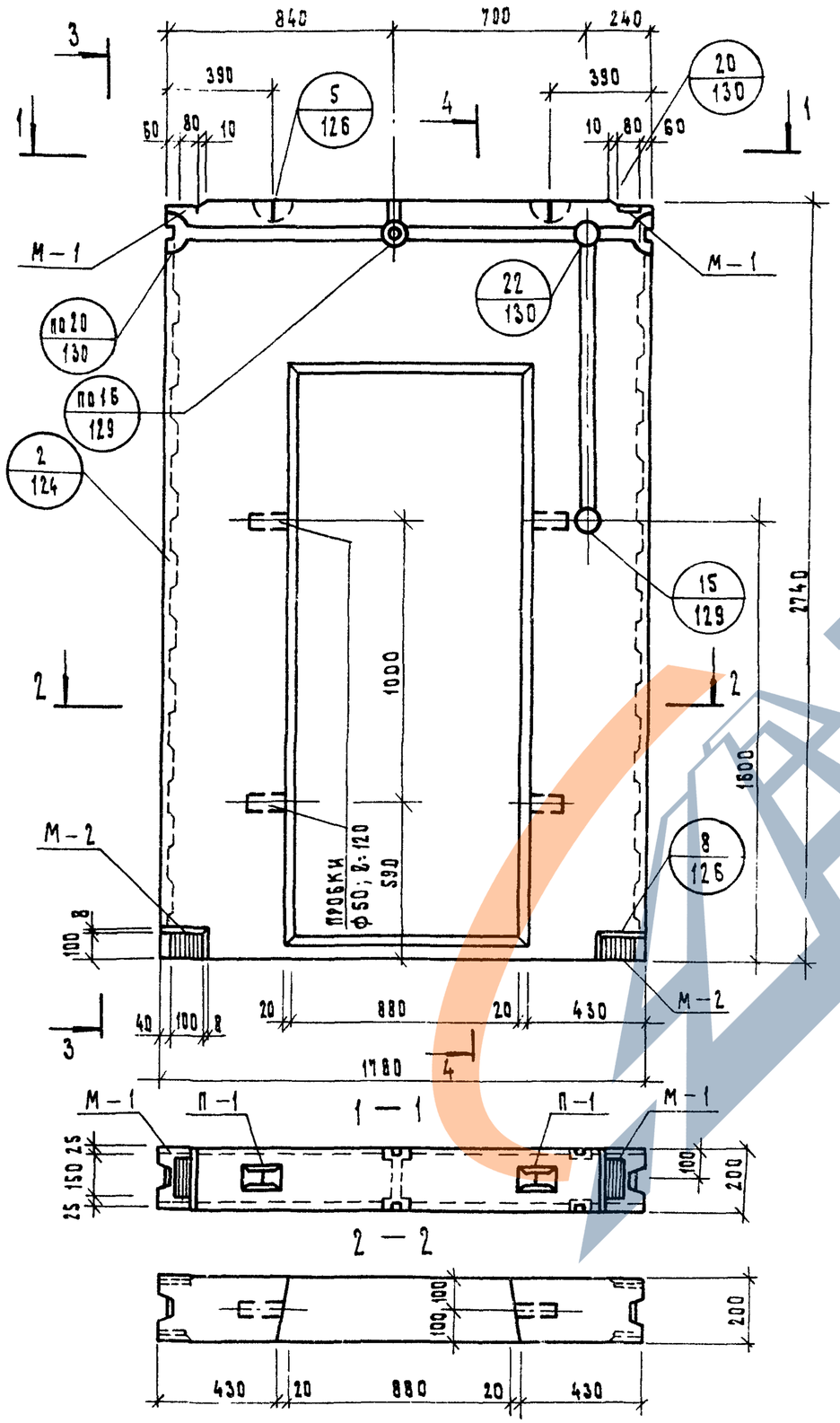

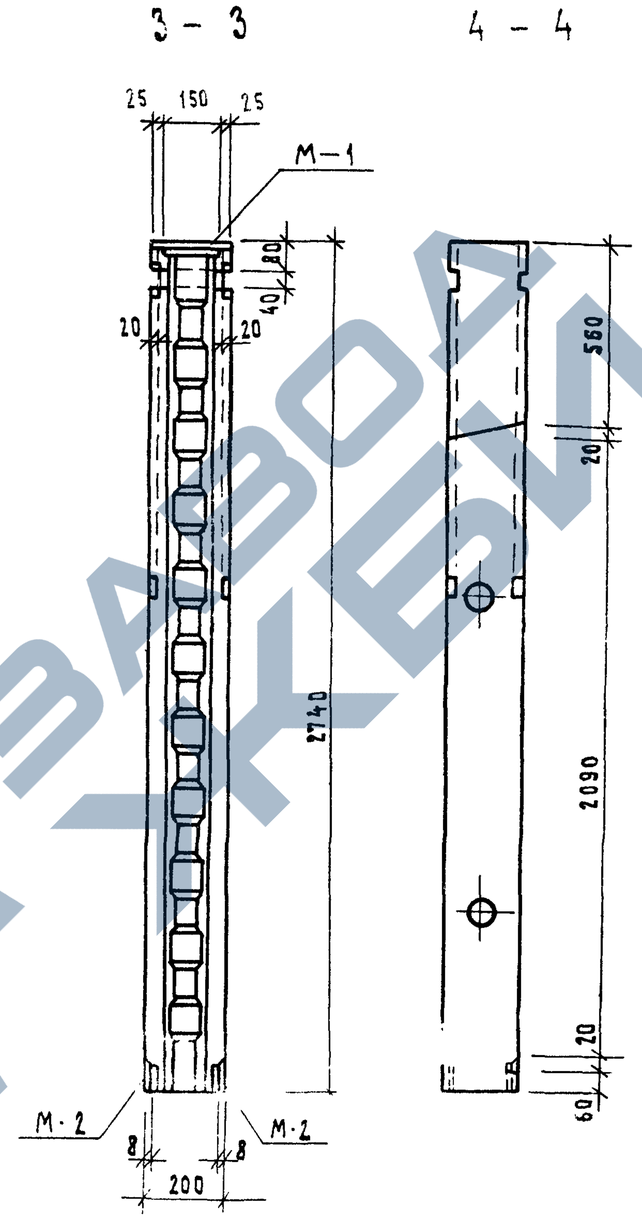

Характеристика изделия			
Марка бетона			200
Объем бетона		$м^3$	0.61
Масса блока		кг	1525
Расход стали	Арматурные детали	кг	28.48
	Закладные детали	кг	5.88
Расход стали на 1 $м^3$ бетона		кг	57.33

Армирование см. на листе 43.

			1979	1.134-1 в.5	
Рук.сект.унив	Гуров		Блок СБВ-18.2.28Т-4	Стадия	Лист	Листов
ГИП	Гуров			Р	42	
Рук.группы	Канина			ГОСГРАЖДАНСТРОЙ ЛенЗНИИЭП		
Проверил	Ильина					
Разработал	Грибанова					

17130 53

https://zavodjbi.com/

серия 1.134-1
выпуск 5

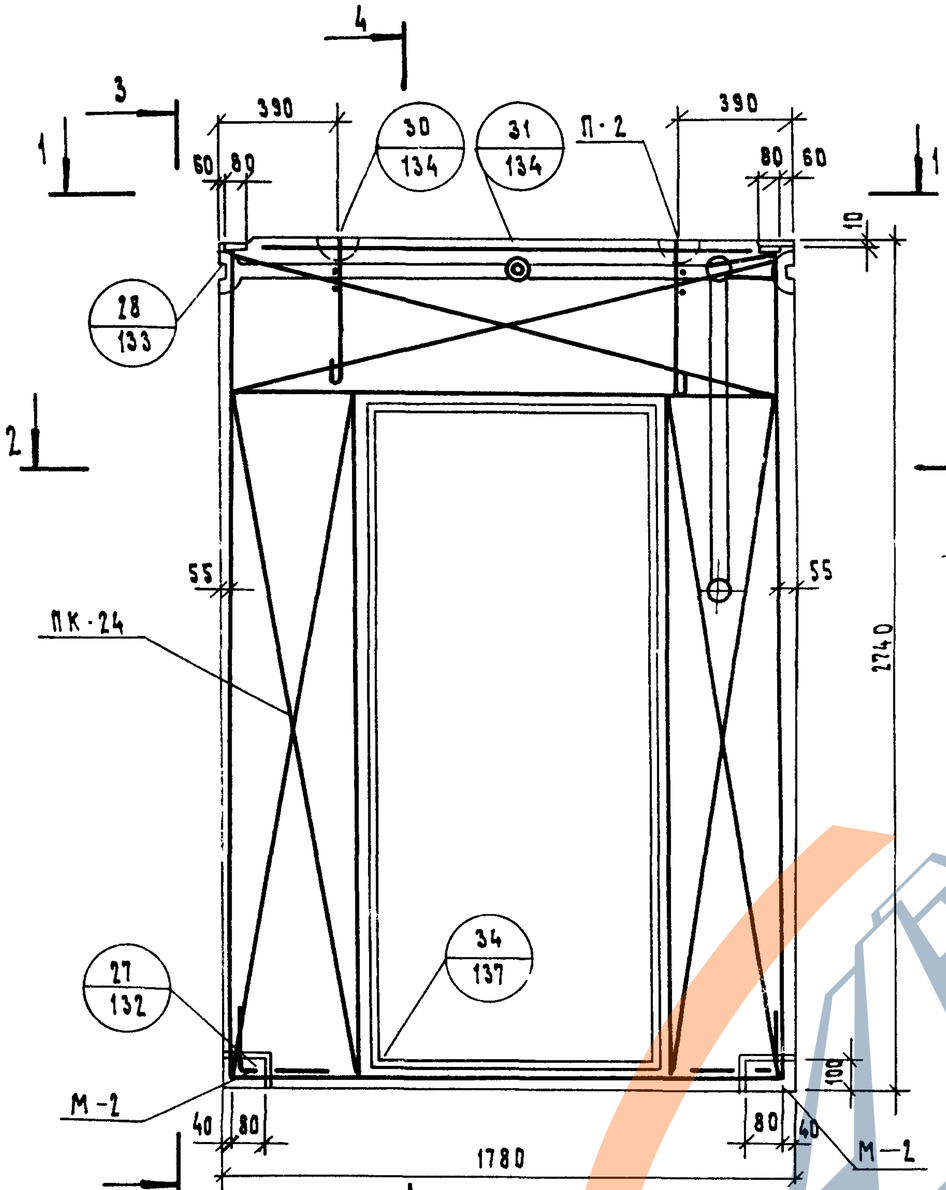

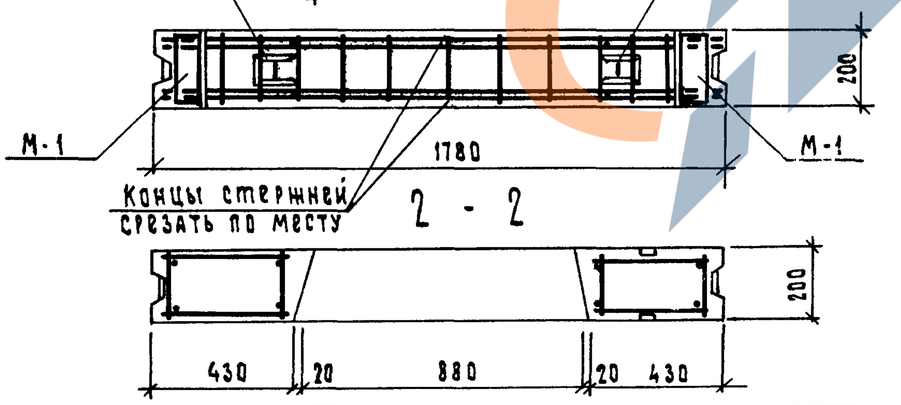

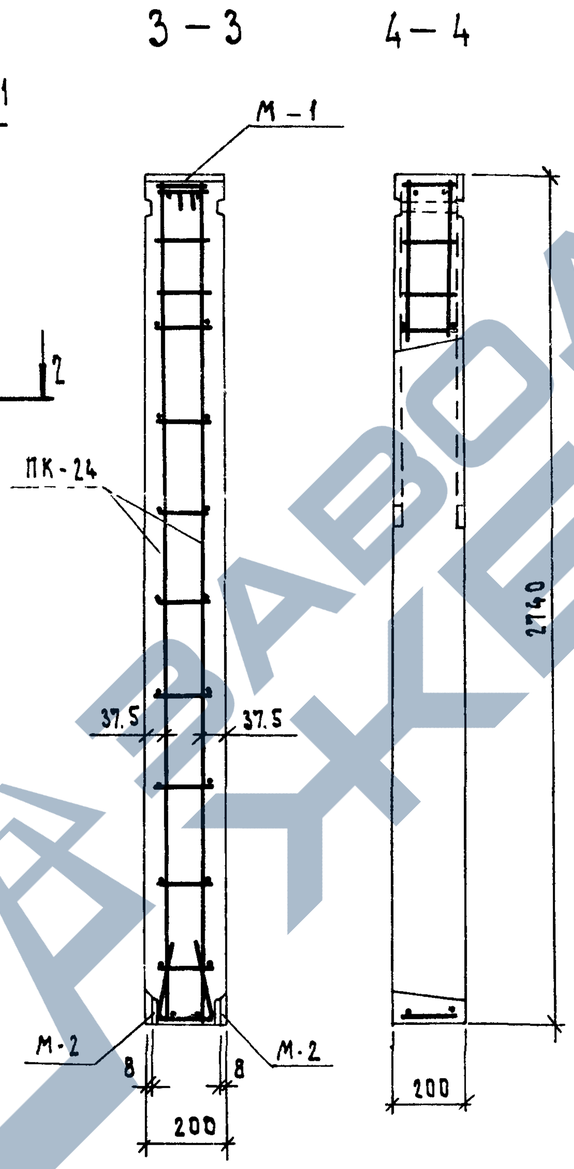

Спецификация арматурных и закладных деталей

Марка панели	Марка элемента	К-во шт.	Масса детали кг	Общая масса кг	№№ лист.
СБВ-18.2.28Т-4	ПК-24	1	24.68	24.68	105
	М-1	2	1.06	2.12	155
	М-2	4	0.94	3.76	155
	П-2	2	1.90	3.80	154
			итого:	34.36	

Рук.сект.чк.	Гуров		1979	1.134-1 в.5	
ГИП	Гуров		Блок СБВ-18.2.28Т-4 Армирование	Стадия: Р	Лист: 43 / Листов:
Рук.группы	Канина			Госгражданстрой ЛенЗНИИЭП	
Проверил	Ильина				
Разработ.	Грибанова				

инв.№подл. | подп. и дата

17120 54

https://zavodjbi.com/

https://zavodjbi.com/

Выпуск 3

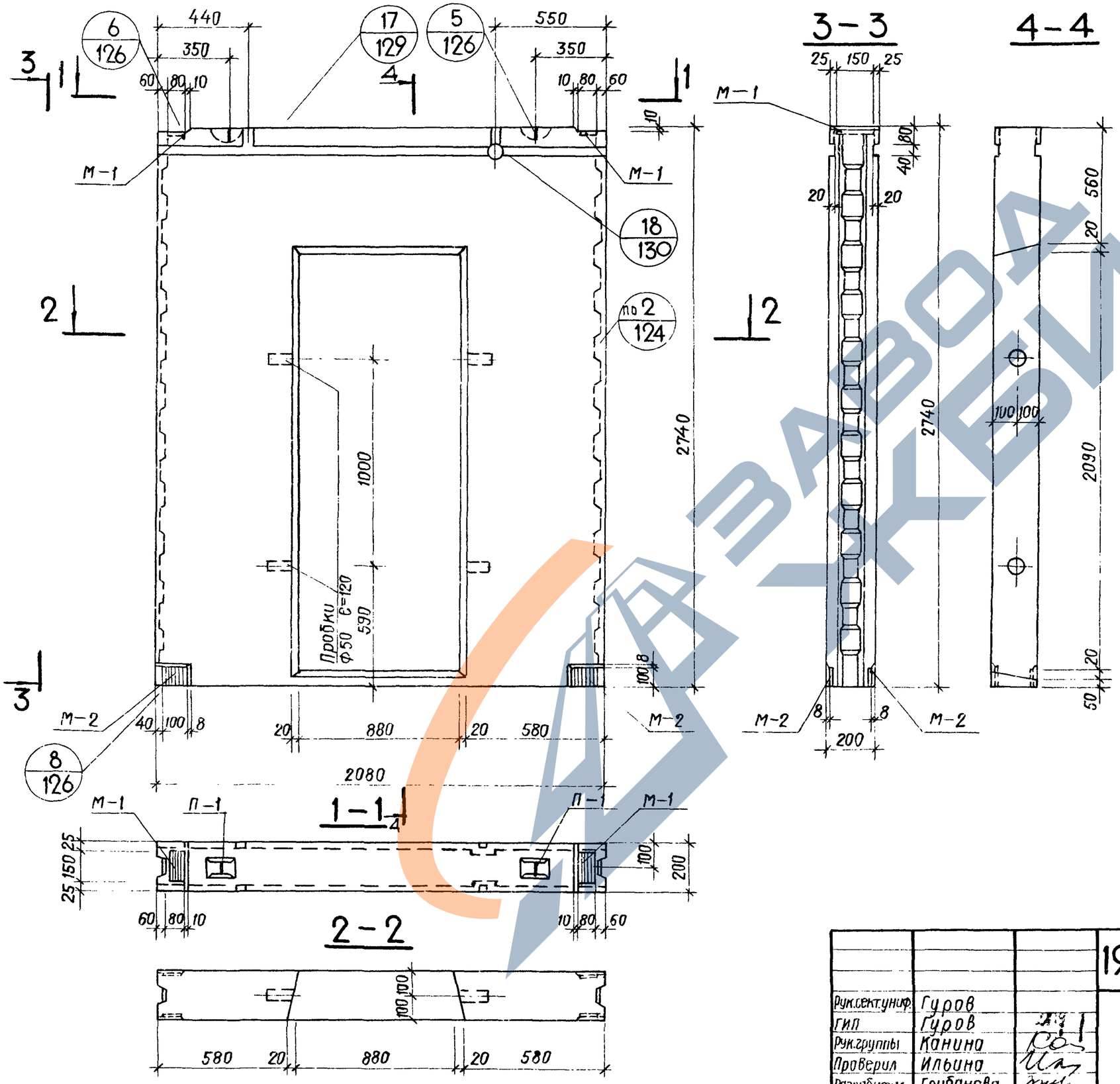

Характеристика изделия			
Марка бетона			200
Объем бетона		$м^3$	0,78
Масса блока		кг	1950
Расход стали	Арматурные детали	кг	29,37
	Закладные детали	кг	5,88
Расход стали на $1м^3$ бетона		кг	45,19

Армирование см на листе 45.

Рук.сект.унифицирования	Гуров		1979	1.134-1 В.5	
ГИП	Гуров		БЛОК СБВ-21.2.28Т-4	Стадия Р	Лист 44	Листов
Рук.группы	Канина			ГОСГРАЖДАНСТРОЙ ЛенЗНИИЭП	
Проверил	Ильина				
Разработал	Грибанова				

Копировал. Полищук

17130 55

https://zavodjbi.com/

https://zavodjbi.com/

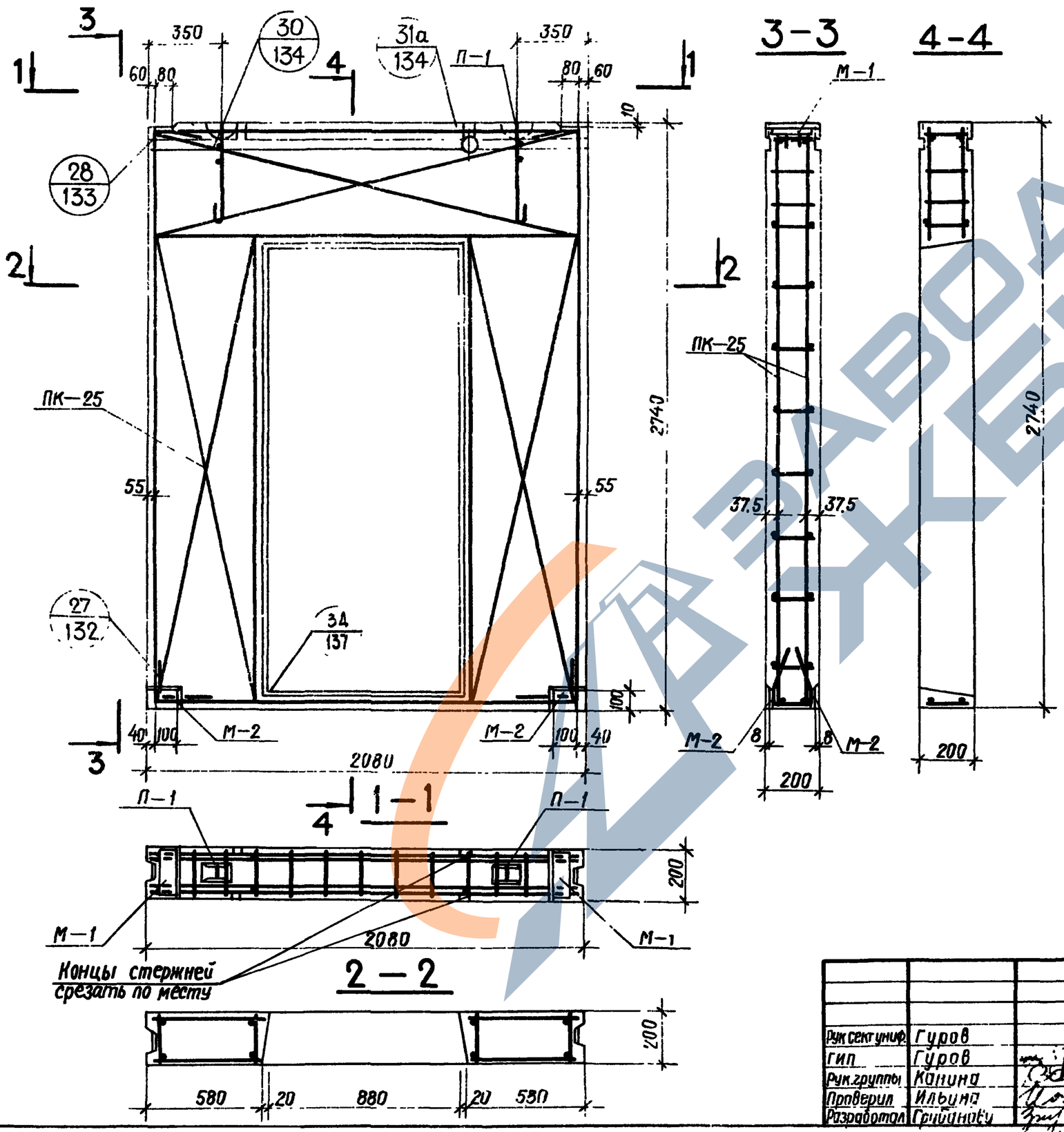

Спецификация арматурных и закладных деталей

Марка панели	Марка элемента	К-во шт	Масса детали кг	Общая масса кг	№№ листов
СБВ-21 2 28Т-4	ПК-25	1	26,73	26,73	106
	М-1	2	1.06	2,12	155
	М-2	4	0.94	3,76	155
	П-1	2	1,32	2,64	154
			Итого	35.25	

Рук.сектунив.	Гуров		1979	1.134-1 В.5
ГИП	Гуров			
Рук.группы	Канина		БЛОК СБВ-21 2 28Т-4. Армирование	Стадия Р / Лист 45 / Листов
Проверил	Ильина			ГОСГРАЖДАНСТРОЙ ЛенЗНИИЭП
Разработал	Грибанова			

Инв № подл | Подп. и дата

https://zavodjbi.com/

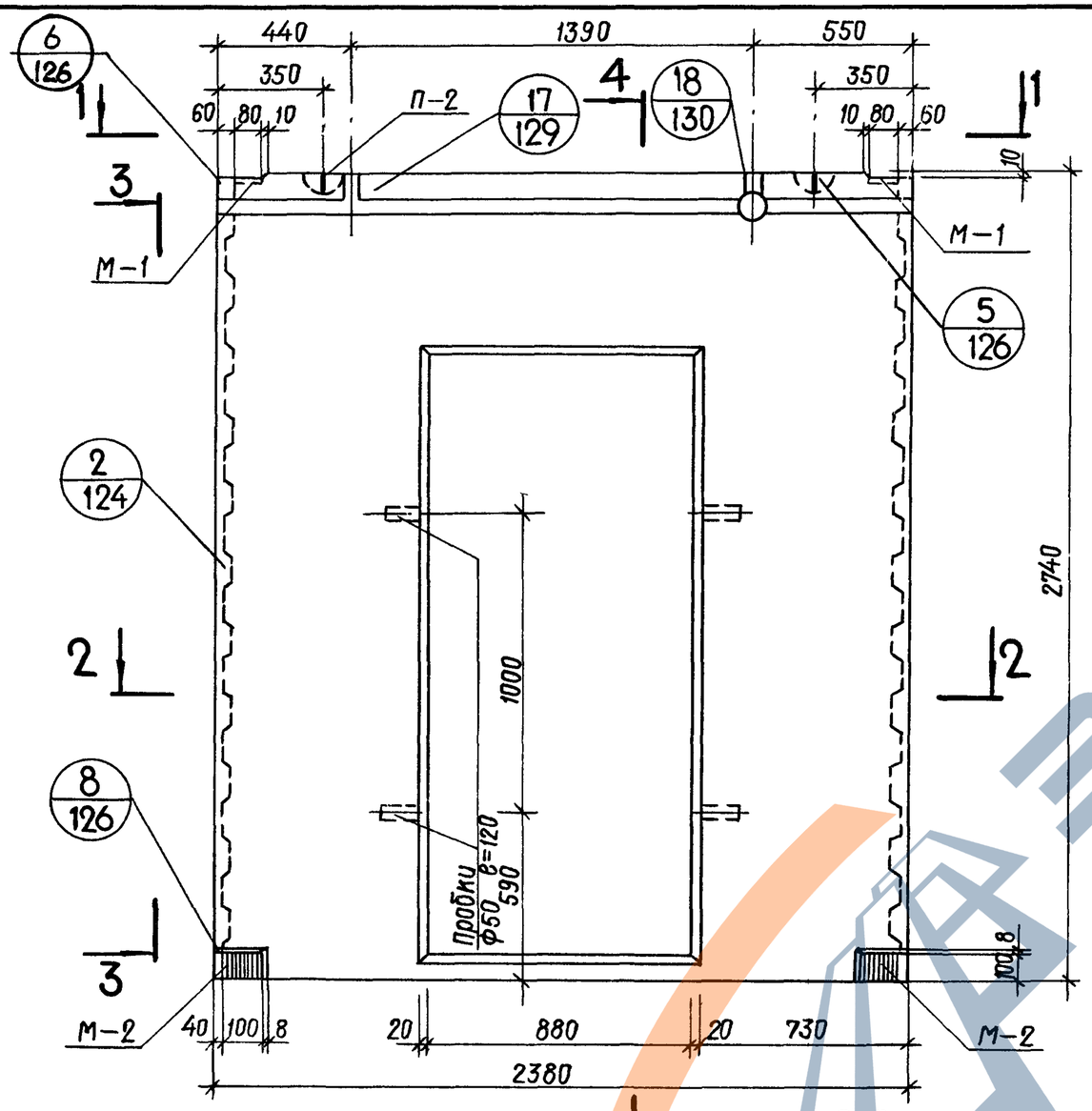

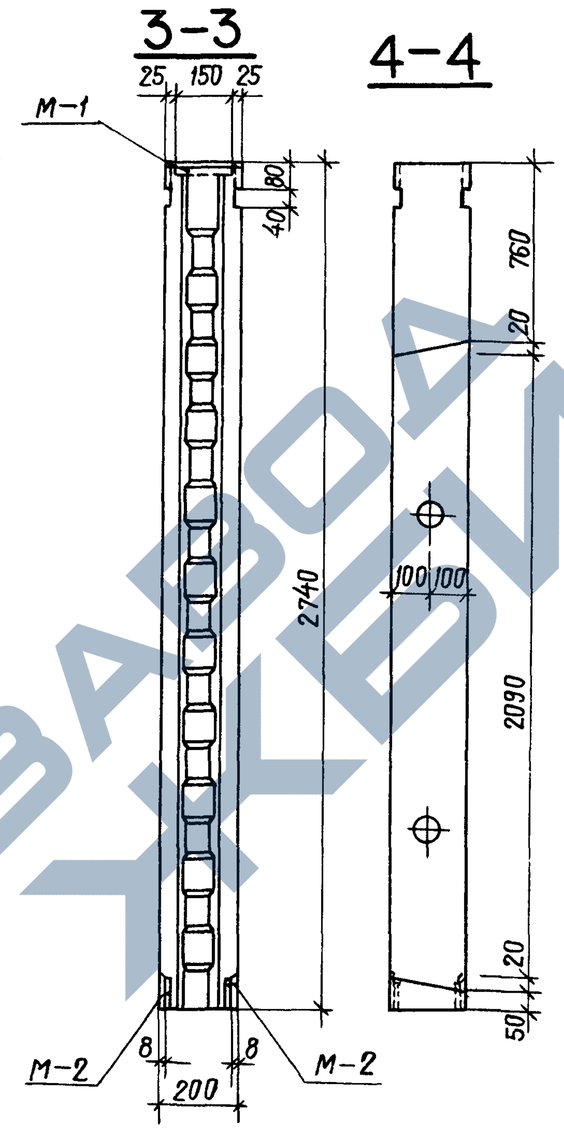

Характеристика изделия			
Марка бетона			200
Объем бетона		$м^3$	0,94
Масса блока		кг	2350
Расход стали	Арматурные дет.	кг	22,64
	Закладные детали	кг	5,88
Расход стали на 1 $м^3$ бетона		кг	30,34

Армирование см. на листе 47.

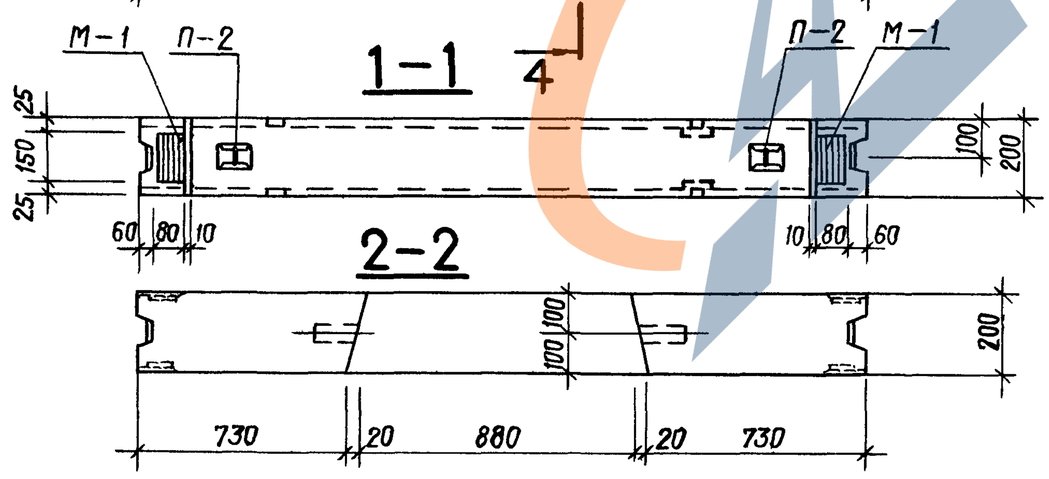

Рук.сект.униф	Гуров		1979	1.134-1 В.5	
ГИП.	Гуров				
Рук.группы	Канина		Блок СБВ-24.2.28Т-4	Стадия: Р	Лист: 46	Листов:
Проверил	Ильина			ГОСГРАЖДАНСТРОЙ ЛенЗНИИЭП	
Разработал	Грибанова				

Копировал: Полищук

17130 57

https://zavodjbi.com/

Серия 1.134-1
Выпуск 5

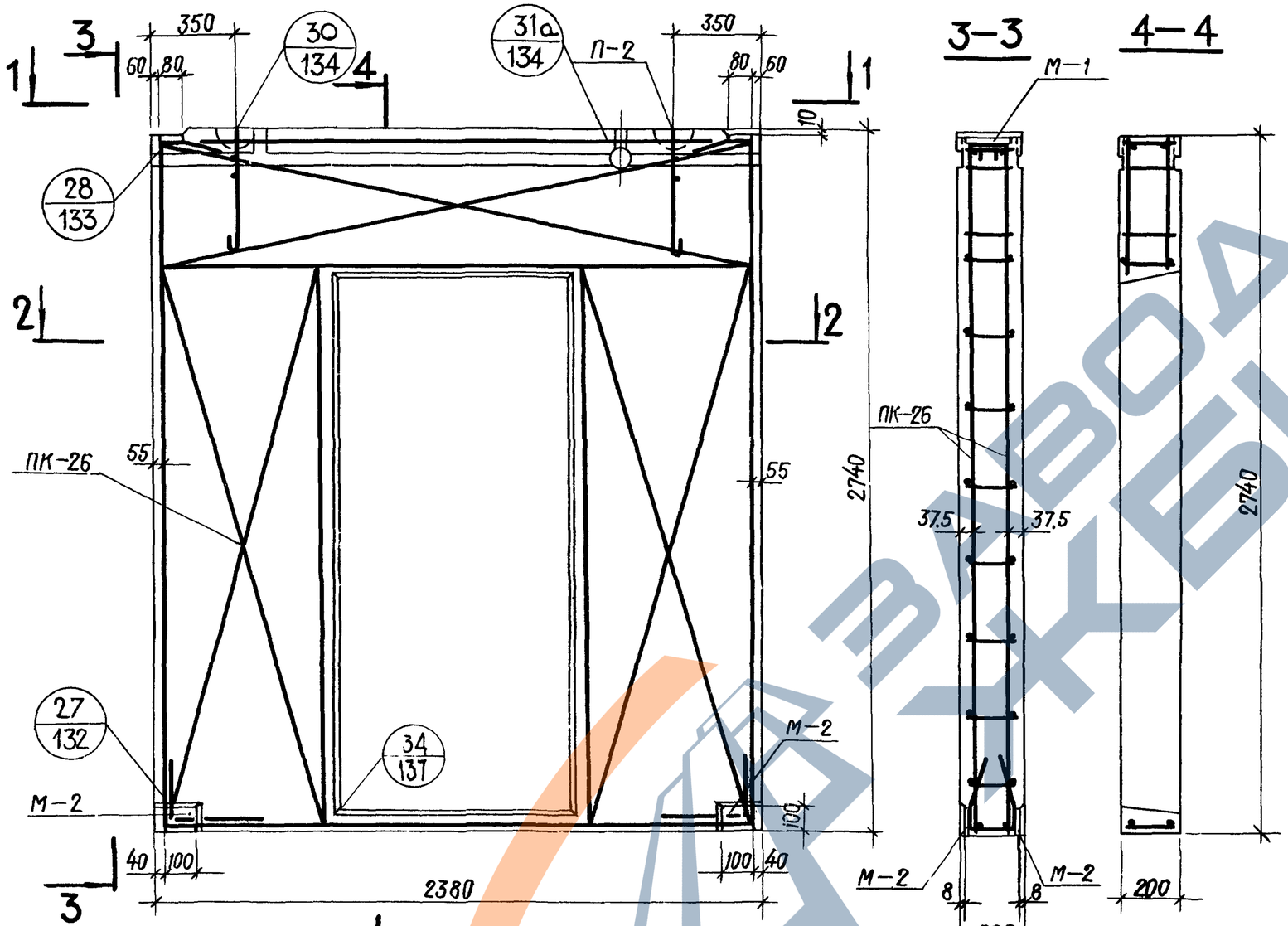

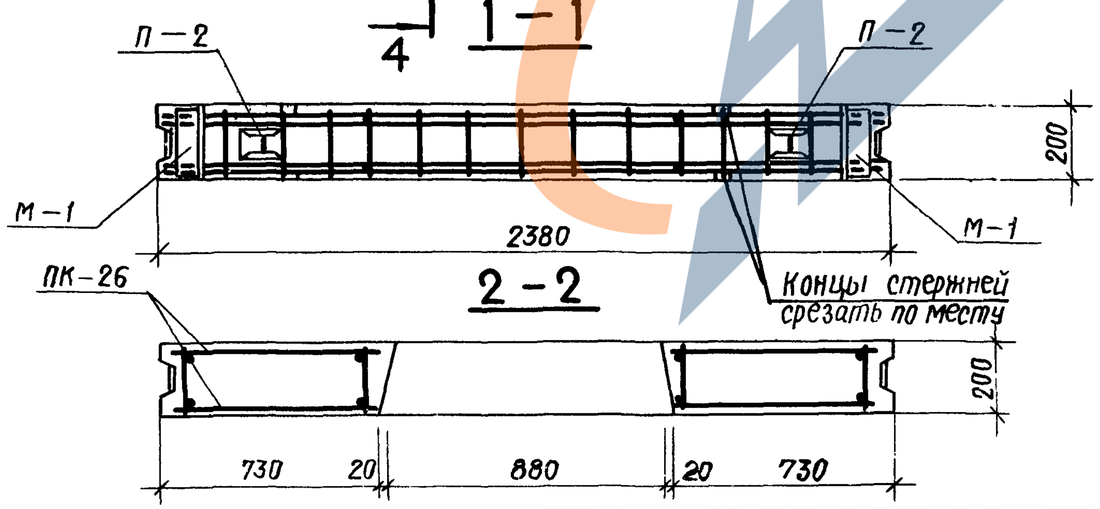

Спецификация арматурных и закладных деталей					
Марка панели	Марка элемента	К-во шт.	Масса детали кг	Общая масса кг	№№ листов
СБВ-24.2.28Т-4	ПК-26	1	18.84	18.84	106
	М-1	2	1.06	2.12	155
	М-2	4	0.94	3.76	155
	П-2	2	1.90	3.80	154
			Итого:	28.52	

Рук.сектуниф	Гуров		1979	1.134-1 В.5	
ГИП	Гуров				
Рук.группы	Канина		БЛОК СБВ-24.2.28Т-4 Армирование	Стадия: Р	Лист: 47
Проверил	Ильина				Листов:
Разработал	Грибанова			ГОСГРАЖДАНСТРОЙ ЛенЗНИИЭП	

Подп. и дата
Инв. № подл.

Конировал: Полищук

17130 58

https://zavodjbi.com/

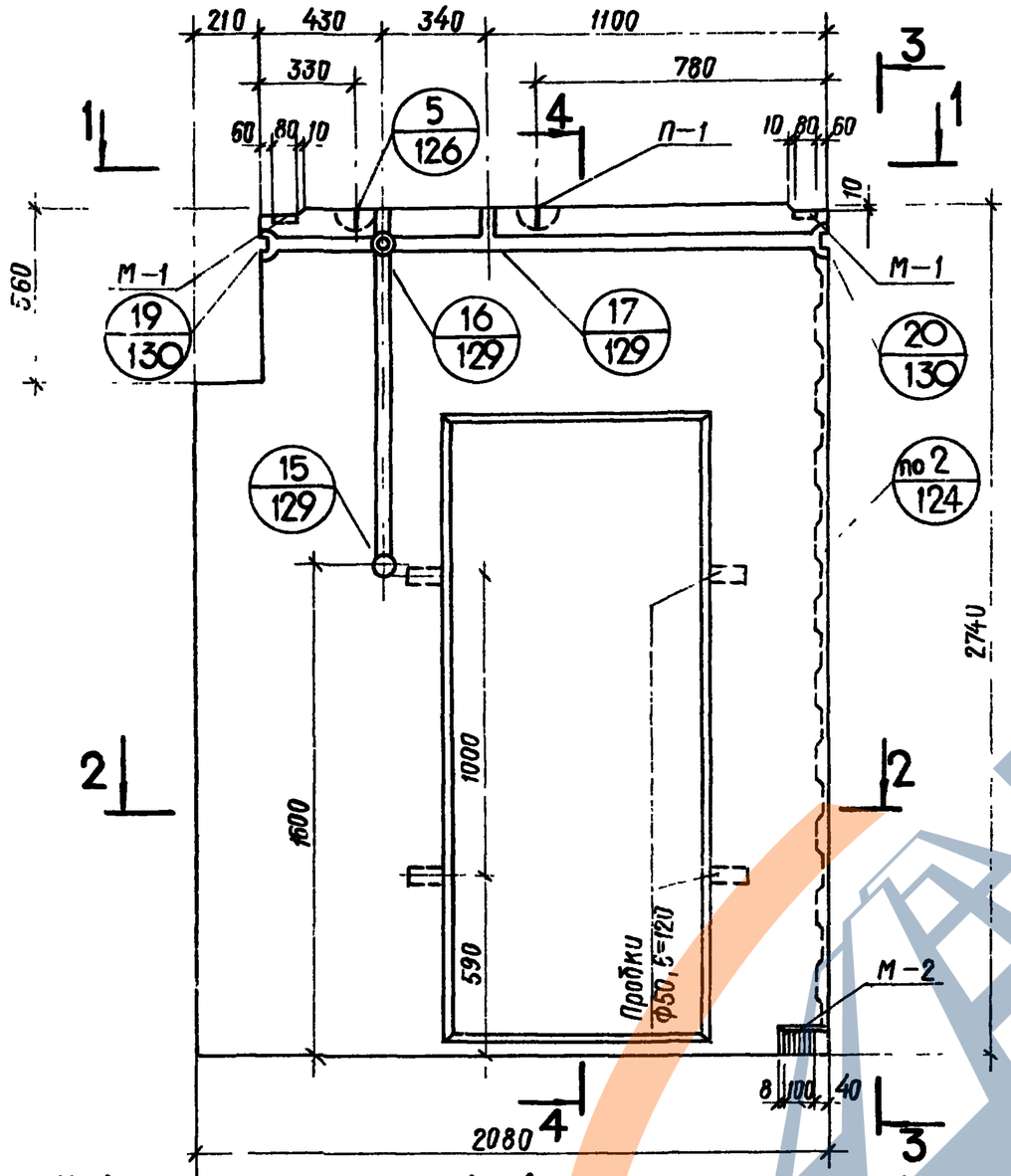

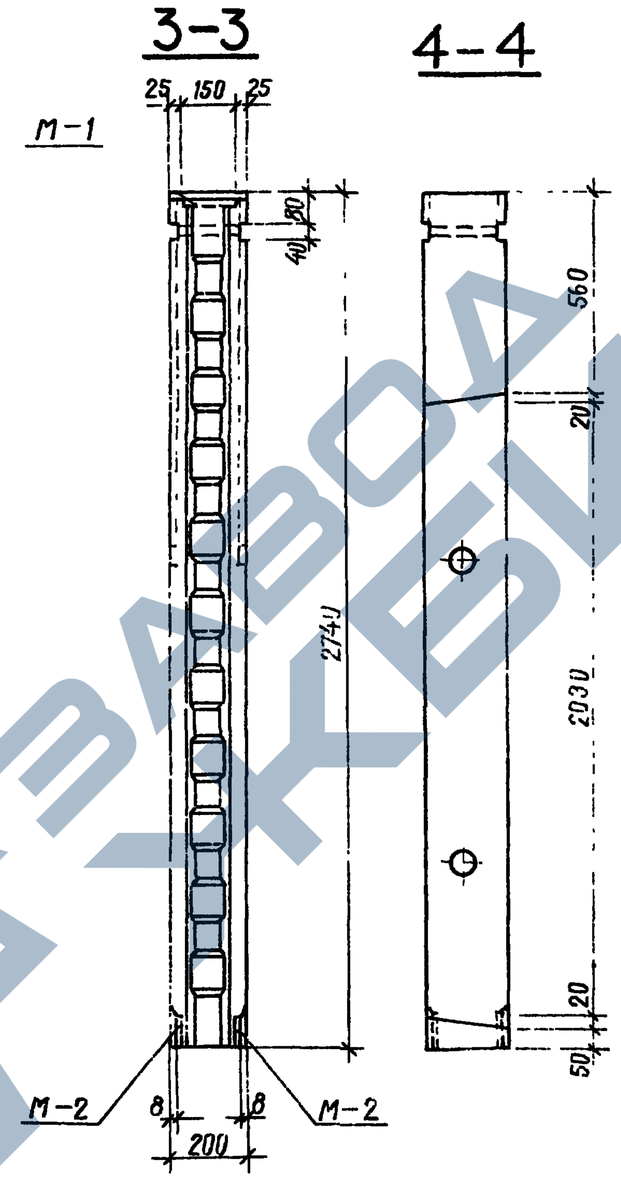

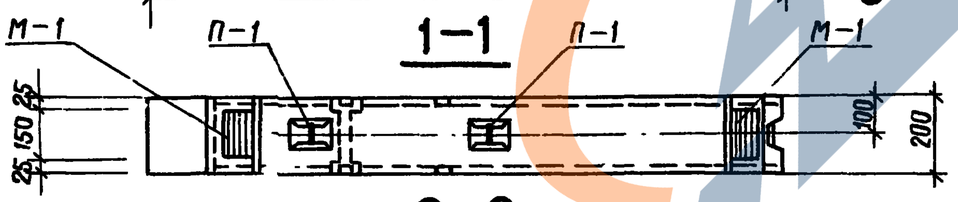

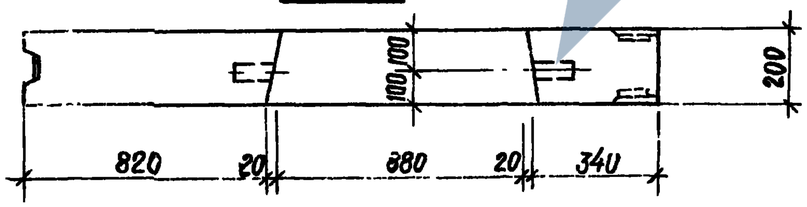

Характеристики изделия			
Марка бетона			200
Объем бетона		$м^3$	0,74
Масса блока		кг	1850
Расход стали	Арматурные детали	кг	2440
	Закладные детали	кг	400
Расход стали на $1 м^3$ бетона		кг	38.38

Армирование см на листе 49.

Рук.сект.унифик.	Гуров		1979	1.134-1 В.5
ГИП	Гуров			
Рук.группы	Канина		БЛОК СБВ-21.2.28Т-6	Стадия Р / Лист 48 / Листов
Проверил	Ильина			ГОСГРАЖДАНСТРОЙ ЛенЗНИИЭП
Разработал	Грибанова			

Копировал Полищук

17130 59

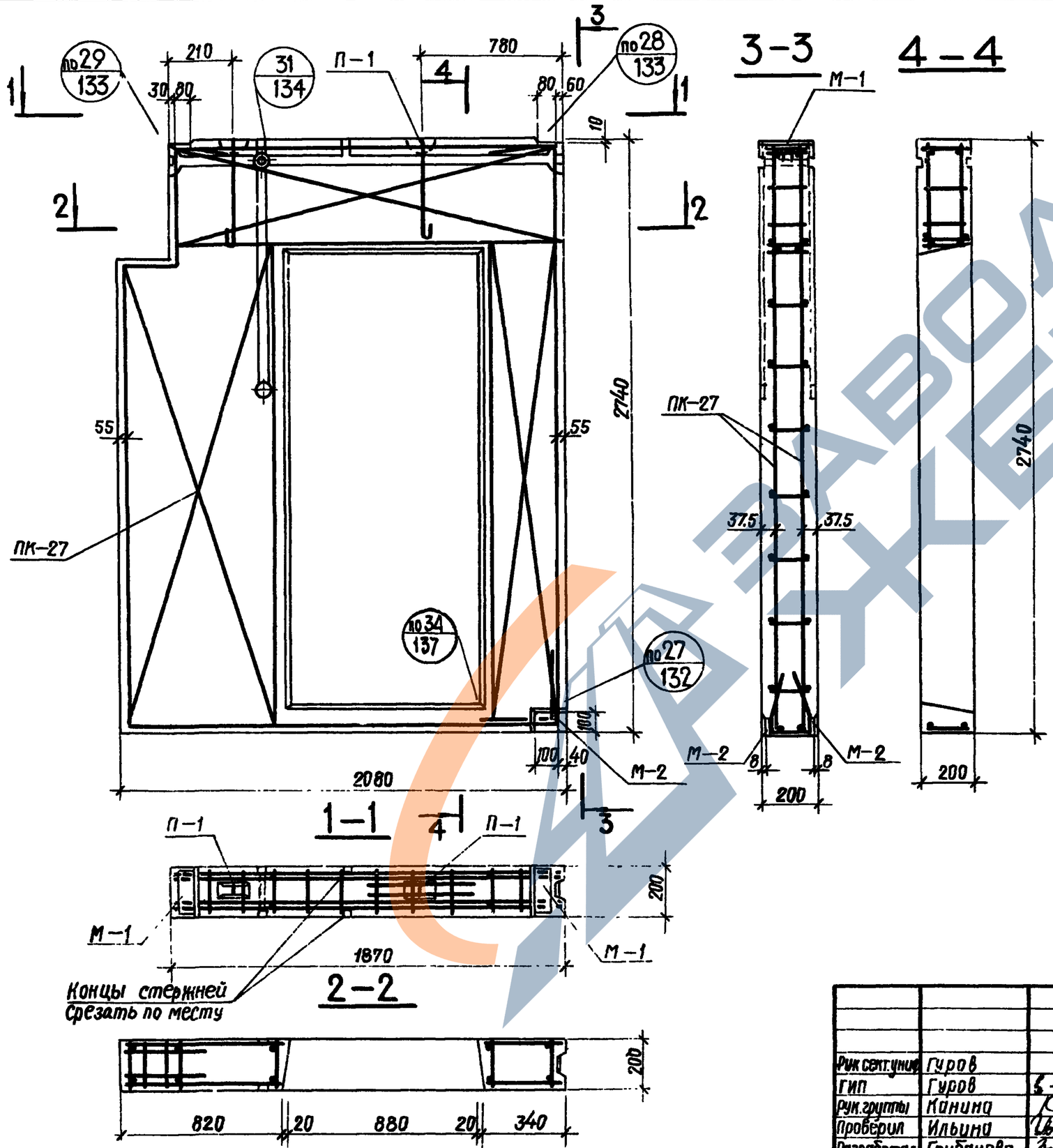

Спецификация арматурных и закладных деталей

Марка панели	Марка элемента	К-во шт.	Масса детали кг	Общая масса кг	№№ листов
СБВ-21. 2. 28Т-6	ПК-27	1	21.76	21,76	107
	М-1	2	1.06	2,12	155
	М-2	2	0.94	1.88	155
	П-1	2	1.32	2,64	154
			Итого:	28.40	

Рук.сект.учреж.	Гуров		1979	1.134-1 В.5
ГИП	Гуров		Блок СБВ-21. 2. 28Т-6 Армирование	Стадия: Р; Лист: 49; Листов:
Рук.группы	Канина			ГОСГРАЖДАНСТРОЙ ЛенЗНИИЭП
Проверил	Ильина			
Разработал	Грибанова			

Копировал: Полищук

Подп. и дата

Инв.№ подл.

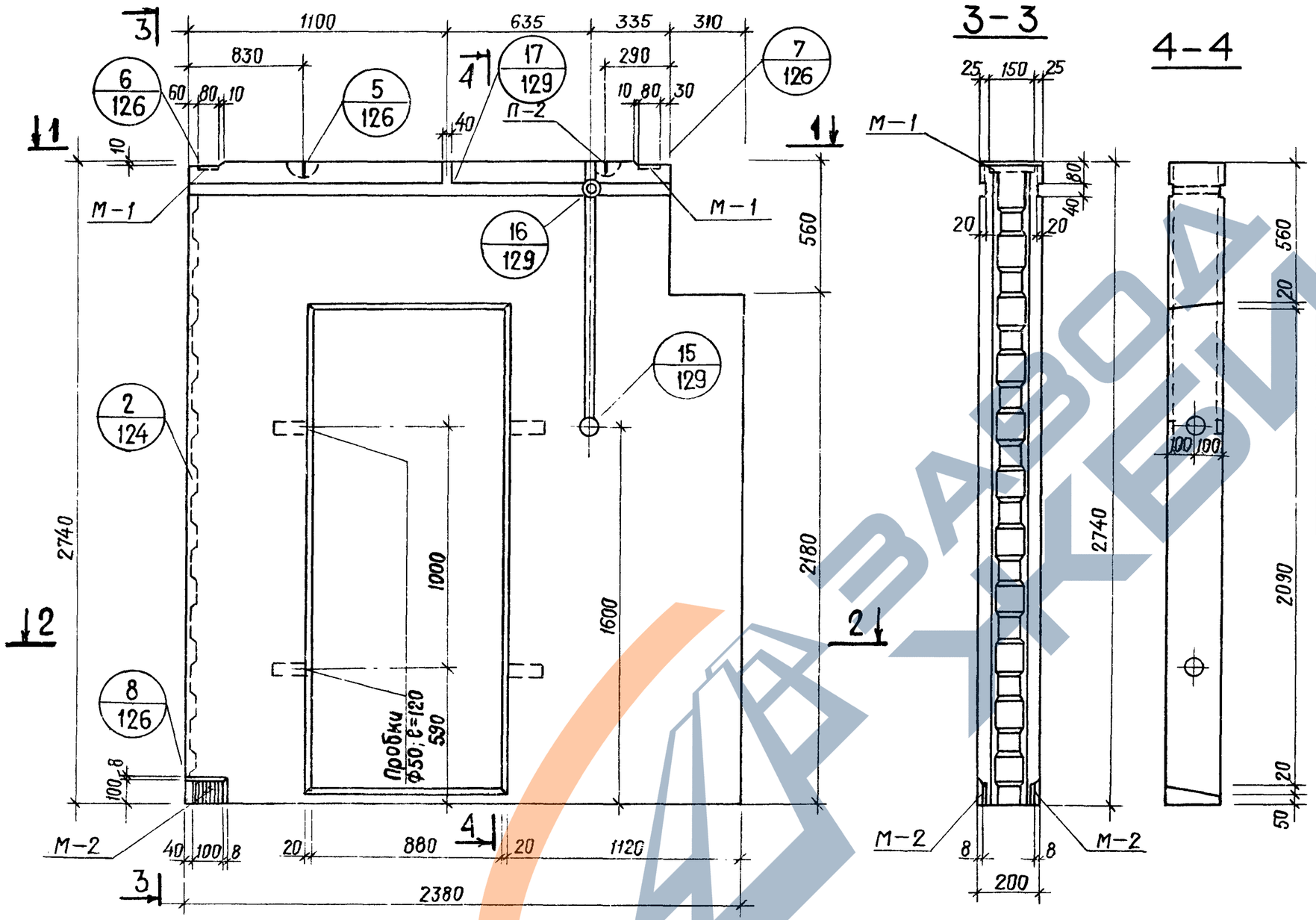

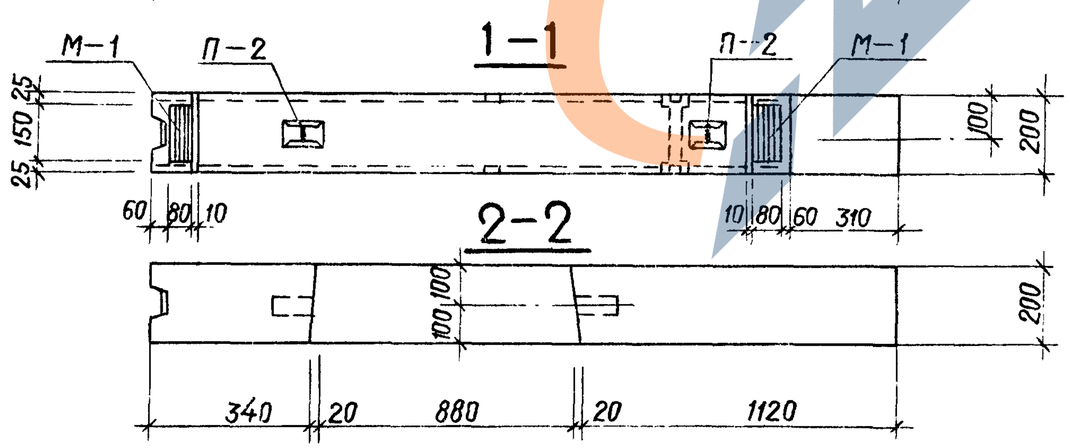

Характеристика изделия			
Марка бетона			200
Объем бетона		$м^3$	0,89
Масса блока		кг	2225
Расход стали	Арматурные детали	кг	27,49
	Закладные детали	кг	4,00
Расход стали на $1м^3$ бетона		кг	35,38

Армирование см. лист 51.

Рук.сектуниф	Гуров		1979	1.134-1 В.5	
Гип	Гуров				
Рук.группы	Канина		БЛОК СБВ-24. 2 28Т-6	Стадия: Р	Лист: 50 / Листов:
Проверил	Ильина			ГОСГРАЖДАНСТРОЙ ЛенЗНИИЭП	
Разработал	Грибанова				

Копировал: Полищук

Серия 1.134-1

Выпуск 5

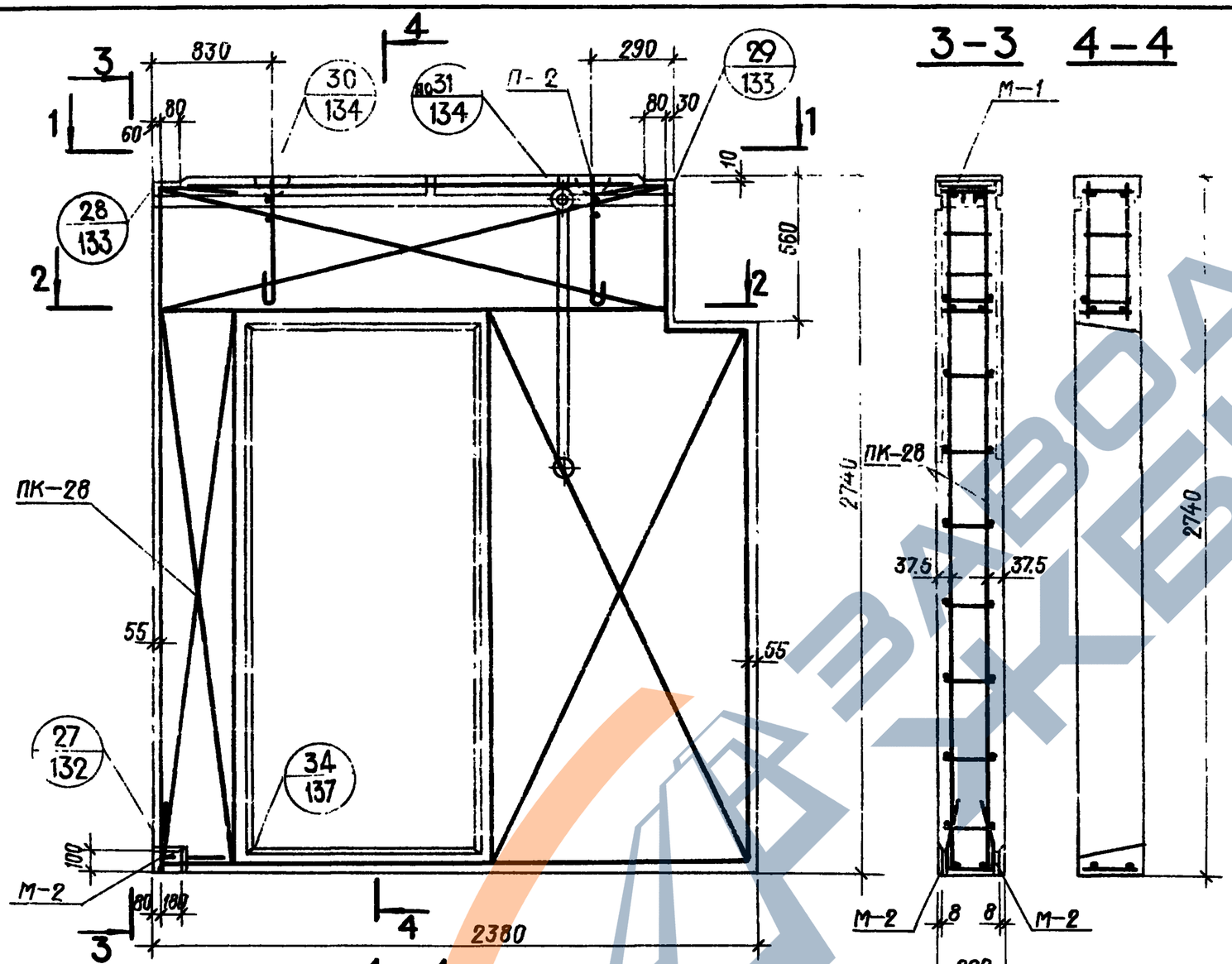

1—1

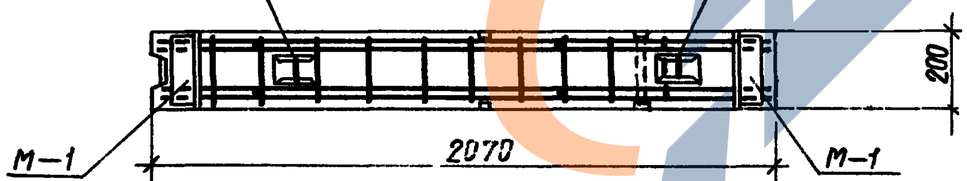

2—2

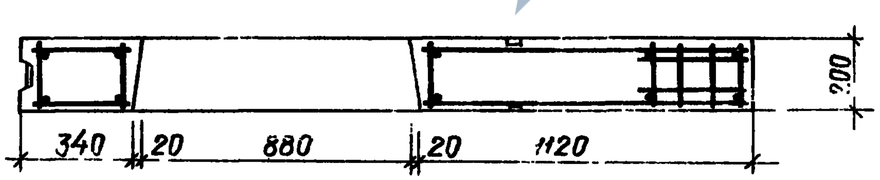

3—3 4—4

Спецификация арматурных и закладных деталей

Марка панели	Марка элемента	К-во шт.	Масса детали кг.	Общая масса кг	№№ листов
СБВ-24.2.28Т-6	ПК-28	1	23.69	23.69	108
	М-1	2	1.06	2.12	155
	М-2	2	0.94	1.88	155
	П-2	2	1.90	3.80	154
			Итого:	31.49	

Рук сектуниф.	Гуров		1979	1.134-1 В.5
ГИП	Гуров		Блок СБВ-24.2.28Т-6 Армирование.	Стадия: Р; Лист: 51; Листов:
Рук группы	Канина			ГОСГРАЖДАНСТРОЙ ЛенЗНИИЭП
Проверил	Ильина			
Разработал	Грибанова			

Копировал Полищук

17130 62

Подп. и дата

Инв. № подл.

https://zavodjbi.com/

https://zavodjbi.com/

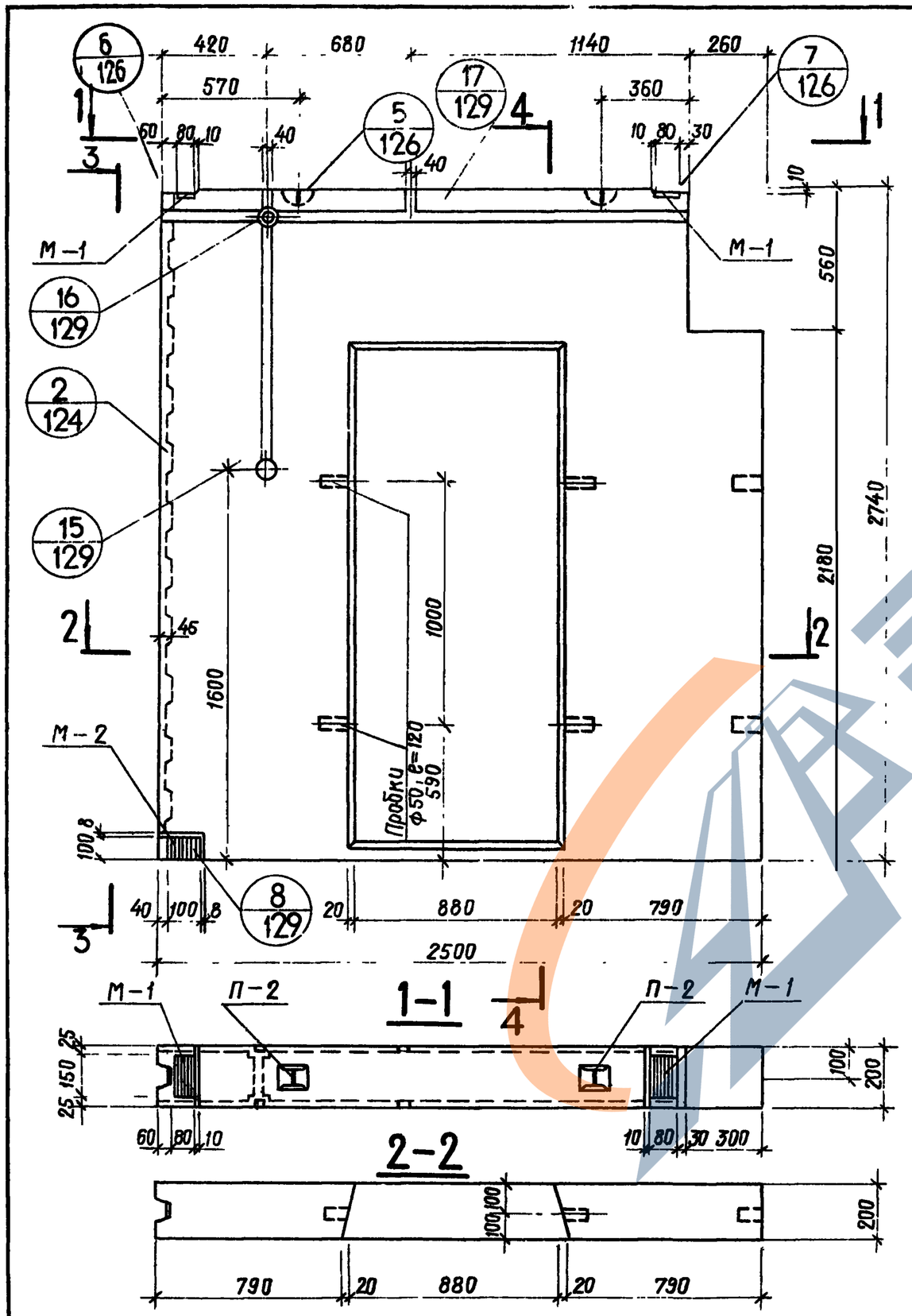

Характеристика изделия

Марка бетона			200
Объем бетона		$м^3$	0.96
Масса блока		кг	2400
Расход стали	Арматурные детали	кг	23.46
	Закладные детали	кг	4.00
Расход стали на 1 $м^3$ бетона		кг	28.60

Армирование см на листе 53

			1979	1.134-1 В.5	
Рук.сект.униф.	Гуров				
ГИП	Гуров		БЛОК СБВ-25.2 28Т-6	Стадия Р	Лист 52	Листов
Рук.группы	Канина			ГОСГРАЖДАНСТРОЙ ЛенЗНИИЭП	
Проверил	Ильина				
Разработал	Грубанова				

Копировал Полищук

17130 63

https://zavodjbi.com/

Серия 1.134-1

Выпуск 5

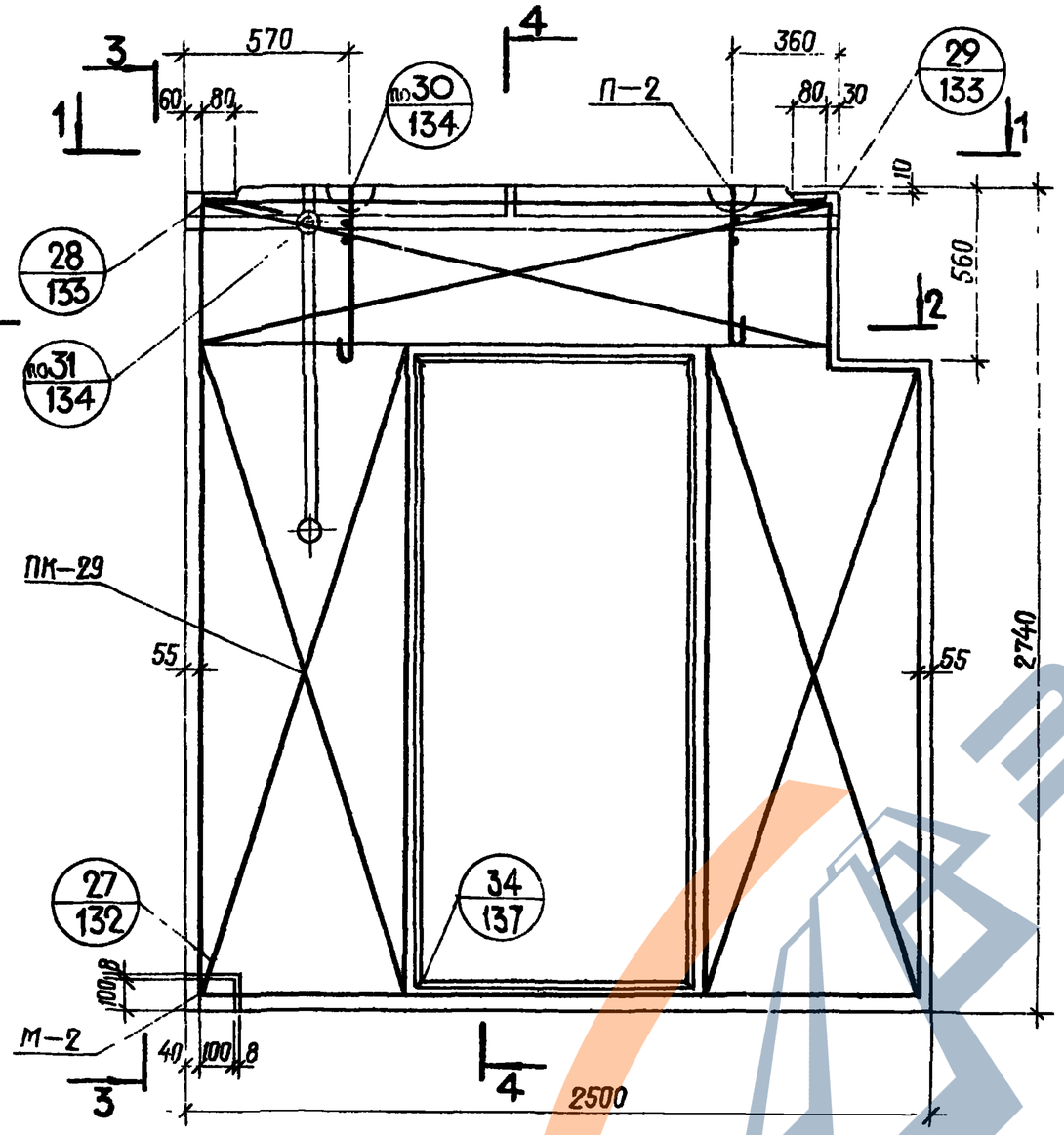

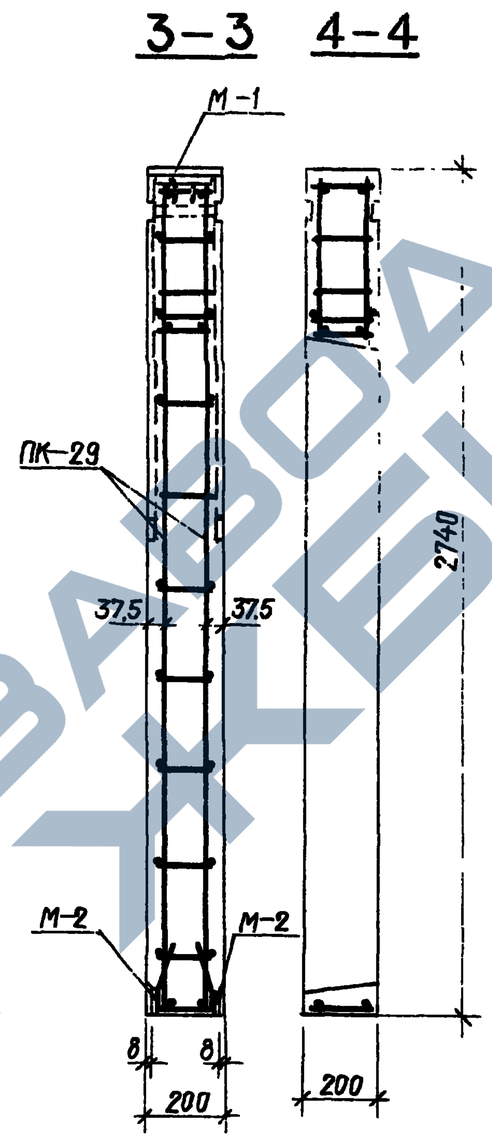

Спецификация арматурных и закладных деталей

Марка панели	Марка элемента	К-во шт.	Масса детали кг	Общая масса кг	NN лист
СБВ-25 2 28Т-6	ПК-29	1	19 66	19 66	109
	М-1	2	1 06	2.12	155
	М-2	2	0.94	1.88	155
	П-2	2	1 90	3.80	154
			Итого	27.46	

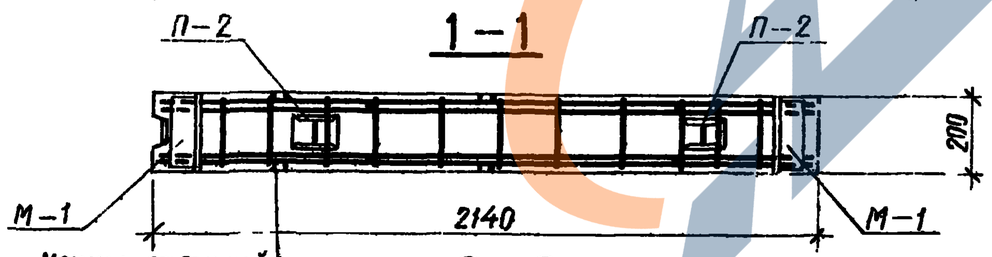

Концы стержней срезать по месту

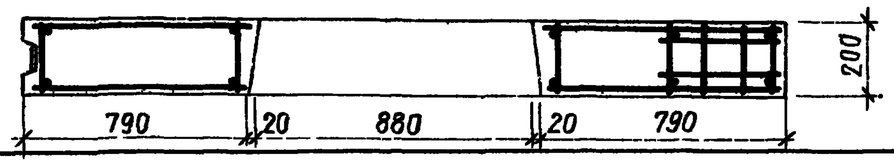

Рук.сект.унифицированных	Гуров		1979	1.134-1 В.5	
ГИП	Гуров				
Рук.группы	Канина		БЛОК СБВ-25. 2 28Т-6. Армирование	Стадия: Р	Лист: 53
Проверил	Ильина			ГОСГРАЖДАНСТРОЙ ЛенЗНИИЭП	
Разработал	Грибанова				

Корректировал: Полищук

17130 64

Подп и дата

Инв N подл.

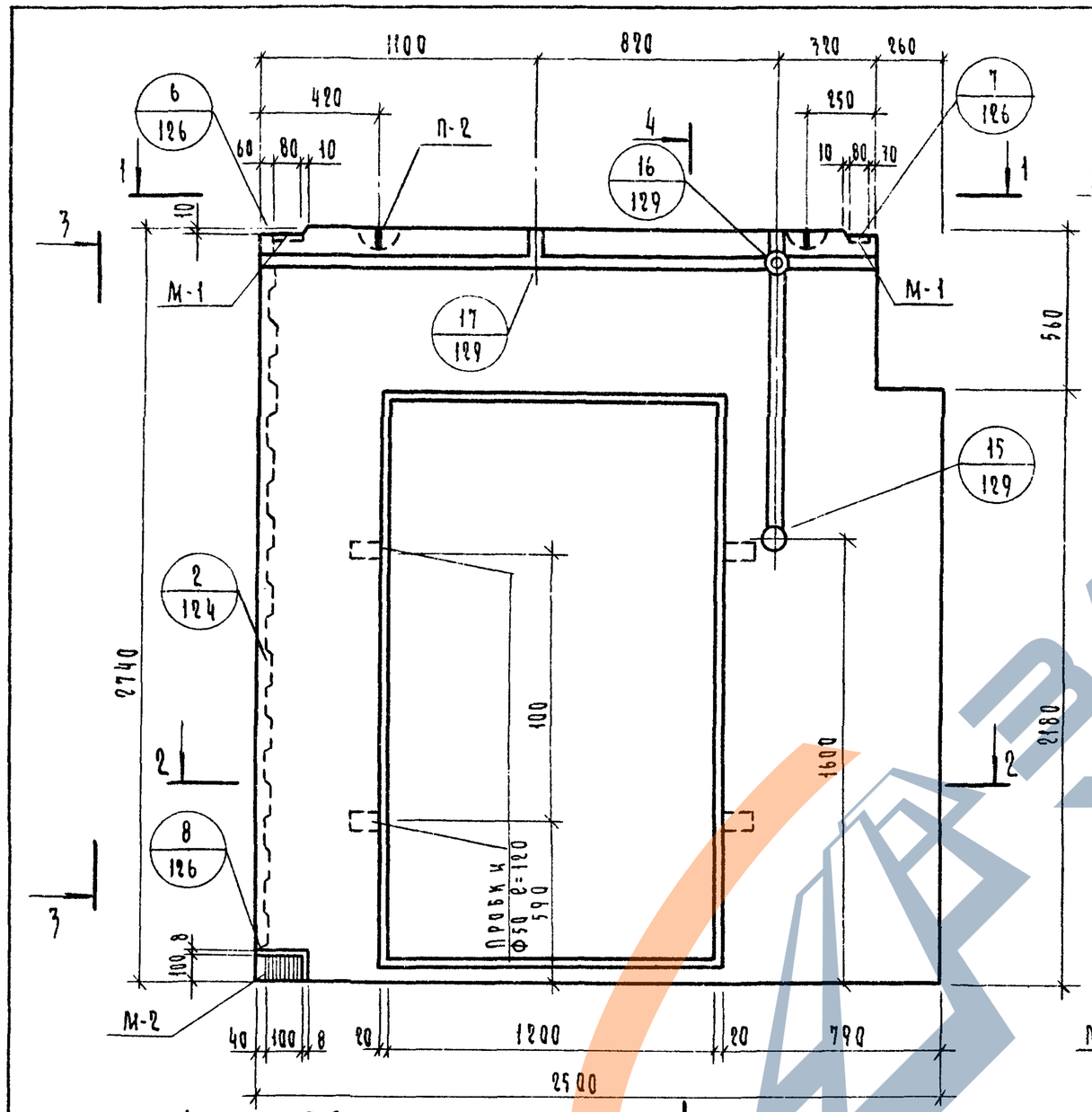

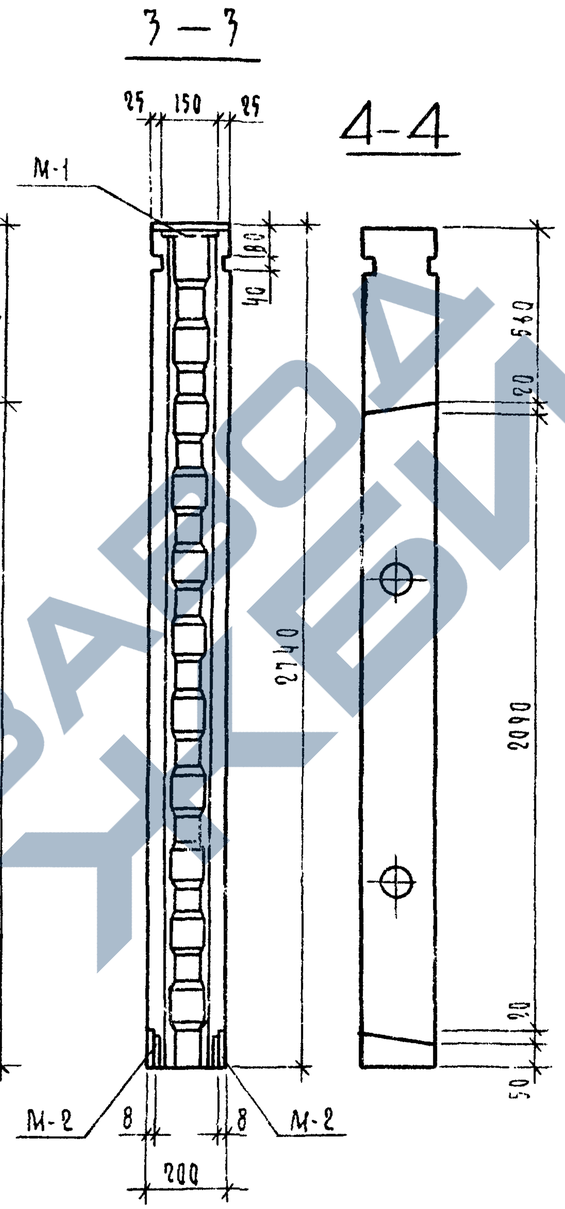

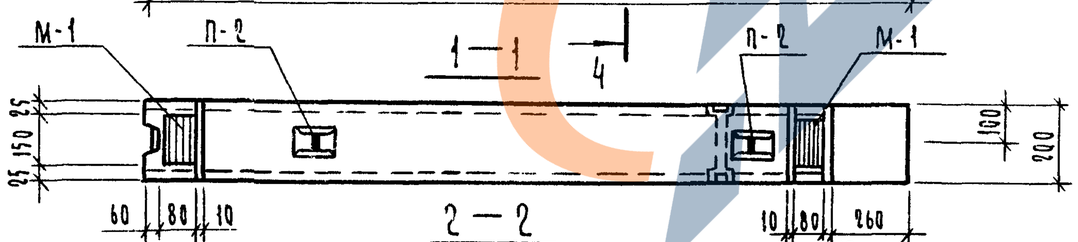

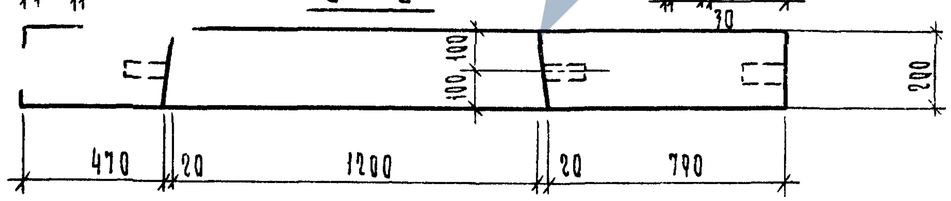

Характеристика изделия			
Марка бетона			200
Объем бетона		м³	0.82
Масса блока		кг	2050
Расход стали	Арматурные детали	кг	27.78
	Закладные детали	кг	4.00
Расход стали на 1м³ бетона		кг	38.76

Арматуру см. на листе 55.

Рук.сект.унифицирования	Гуров		1979	1.134-1 В.5	
ГИП	Гуров		Блок СБВ-25.2.28Т-7	Стадия: Р	Лист: 54
Рук.группы	Канина				Листов:
Проверил	Ильина			Госгражданстрой ЛенЗНИИЭП	
Разработал	Грибанова				

17130 65

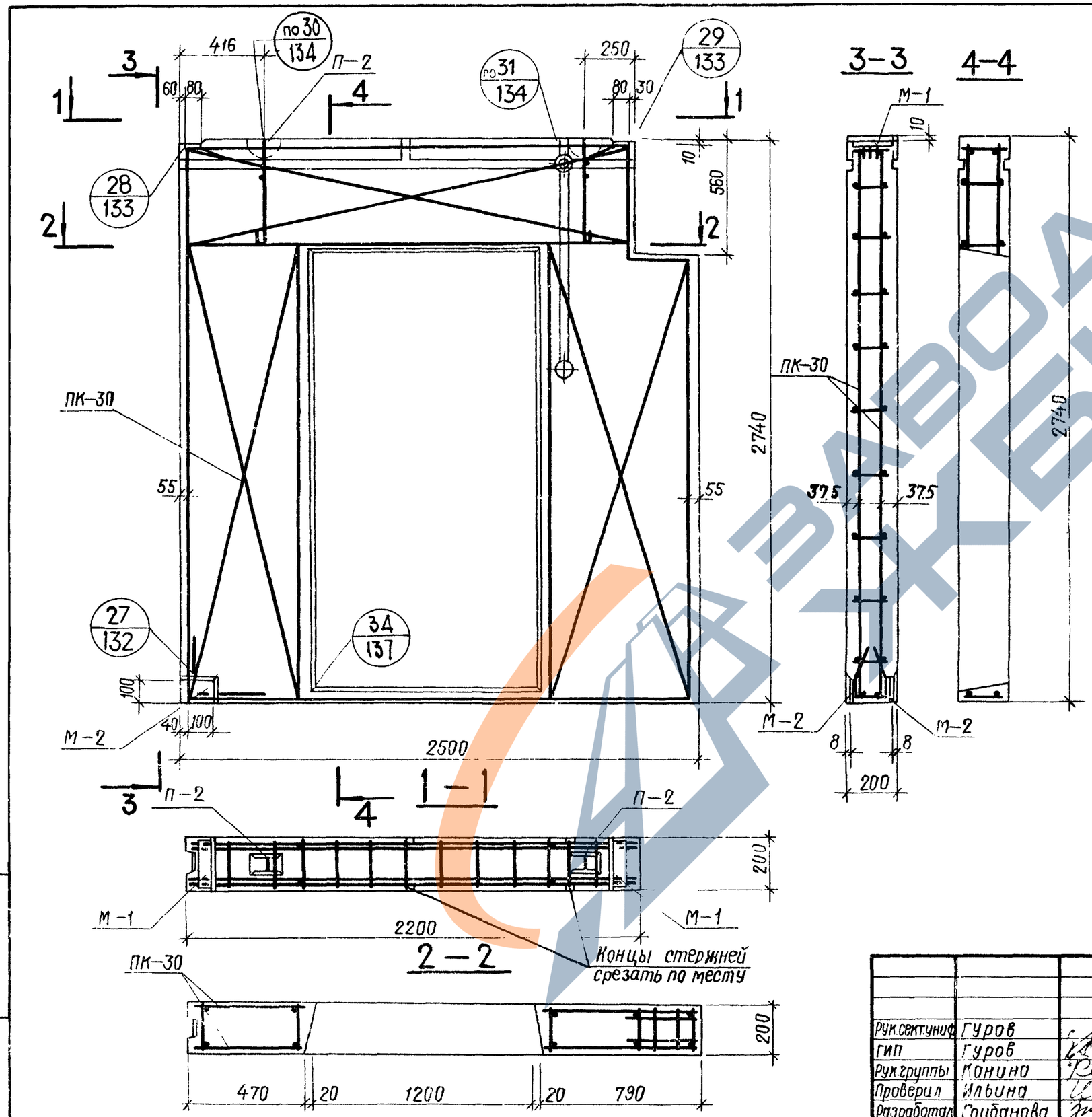

Спецификация арматурных и закладных деталей

Марка панели	Марка элемента	К-во шт.	Масса детали кг	Общая масса кг	№№ листов
СБВ-25.2.28Т-7	ПК-30	1	23.98	23.98	110
	М-1	2	1.06	2.12	155
	М-2	2	0.94	1.88	155
	П-2	2	1.90	3.80	154
			Итого:	31.78	

Рук.сектуниф	Гуров		1979	1.134-1 В.5	
ГИП	Гуров				
Рук.группы	Конина		БЛОК СБВ-25.2.28Т-7. Армирование	Стадия: Р	Лист: 55
Проверил	Ильина			ГОСГРАЖДАНСТРОЙ ЛенЗНИИЭП	
Разработал	Грибанова				

Копировал Полищук

Подп и дата

Инв №подл

Выпуск 5

СБВ-14.2.5Т

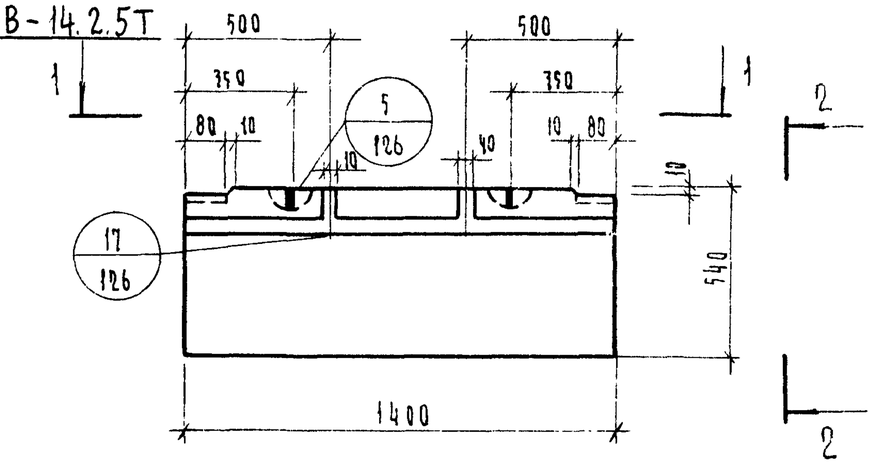

2 — 2

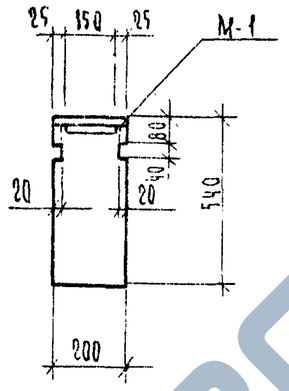

1 — 1

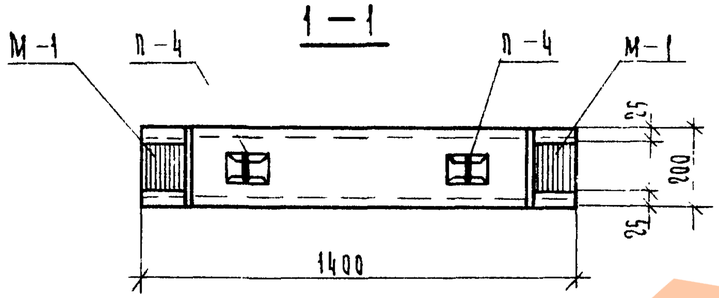

СБВ-15.2.5Т

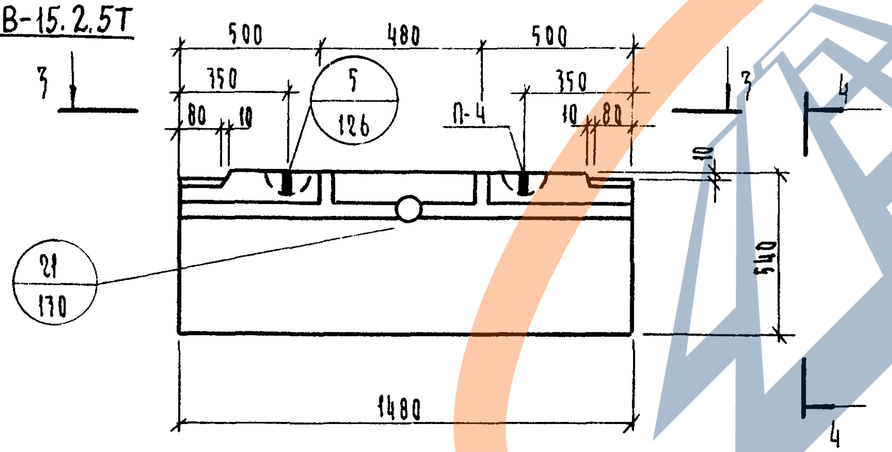

4 — 4

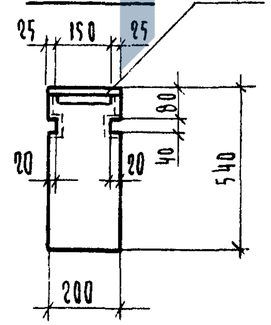

3 — 3

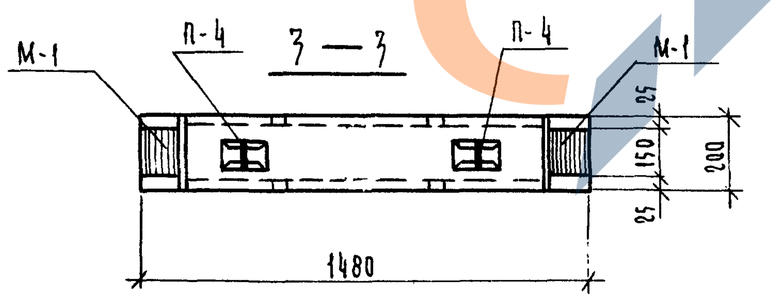

Характеристика изделия			ВБ-14.5.2	ВБ-15.5.2
Марка бетона			200	200
Объем бетона		м³	0.15	0.16
Масса блока		кг	375	400
Расход стали	Арматурные детали	кг	7.72	8.08
	Закладные детали	кг	2.12	2.12
Расход стали на 1м³ бетона		кг	65.60	63.75

Армирование см. на листе 57.

			1979	1.134-1 В.5	
Рук.сект.унифицирования	Гуров		Блоки СБВ-14.2.5Т СБВ-15.2.5Т	Стадия	Лист	Листов
ГИП	Гуров			Р	56	
Рук.группы	Канина			Госгражданстрой ЛенЗНИИЭП		
Проверил	Ильина					
Разработал	Грибанова					

17130 67

СБВ-14.2.5Т

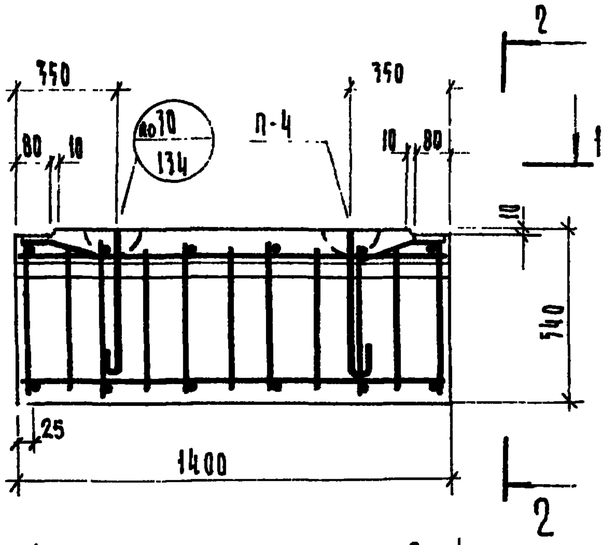

2 – 2

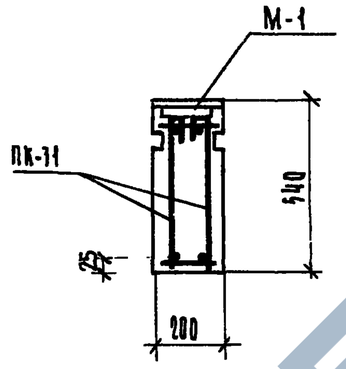

1 — 1

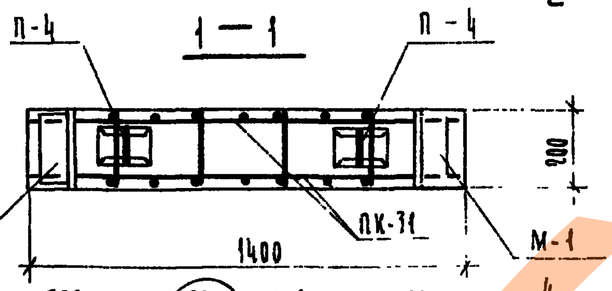

СБВ-15.2.5Т

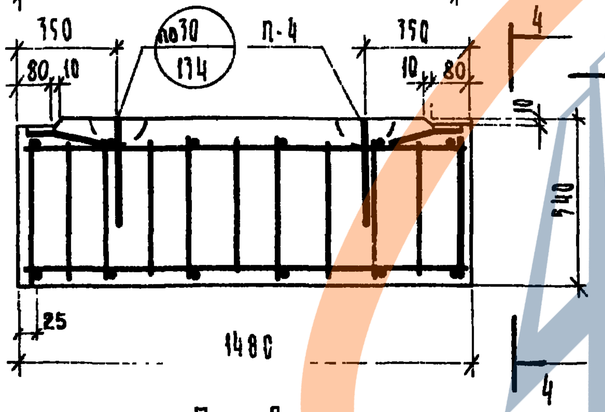

4 – 4

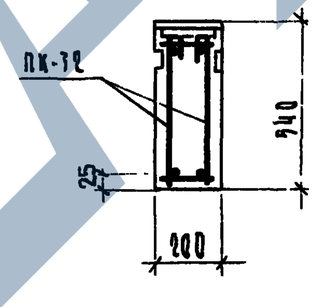

3 — 3

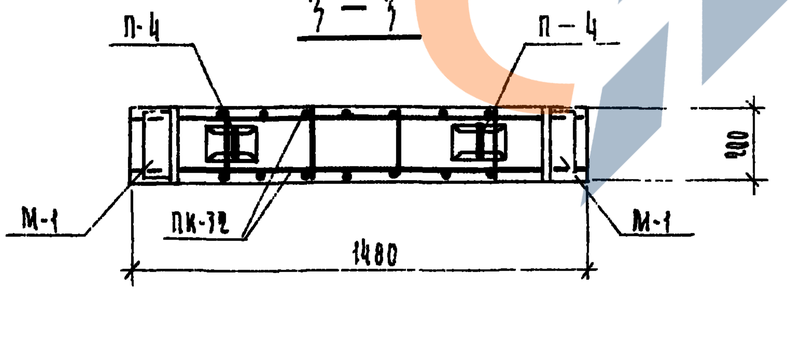

Спецификация арматурных и закладных деталей

Марка панели	Марка элемента	К-во шт.	Масса детали кг.	Общая масса кг.	NN листов
СБВ-14.2.5Т	ПК-31	1	6.90	6.90	111
	М-1	2	1.06	2.12	155
	П-4	2	0.41	0.82	154
	Итого:			9.84	
СБВ-15.2.5Т	ПК-32	1	7.26	7.26	111
	М-1	2	1.06	2.12	155
	П-4	2	0.41	0.82	154
	Итого:			10.20	

Рук.сект.унифГуров		1979	1.134-1 В.5	
ГИП Гуров				
Рук.группы Канина		Блоки СБВ-14.2.5Т, СБВ-15.2.5Т Армирование	Стадия Р	Лист 51	Листов
Проверил Ильина			Госгражданстрой ЛенЗНИИЭП	
Разработал Грибанова				

Подп. и дата

Инв.№ подл.

17130 СР

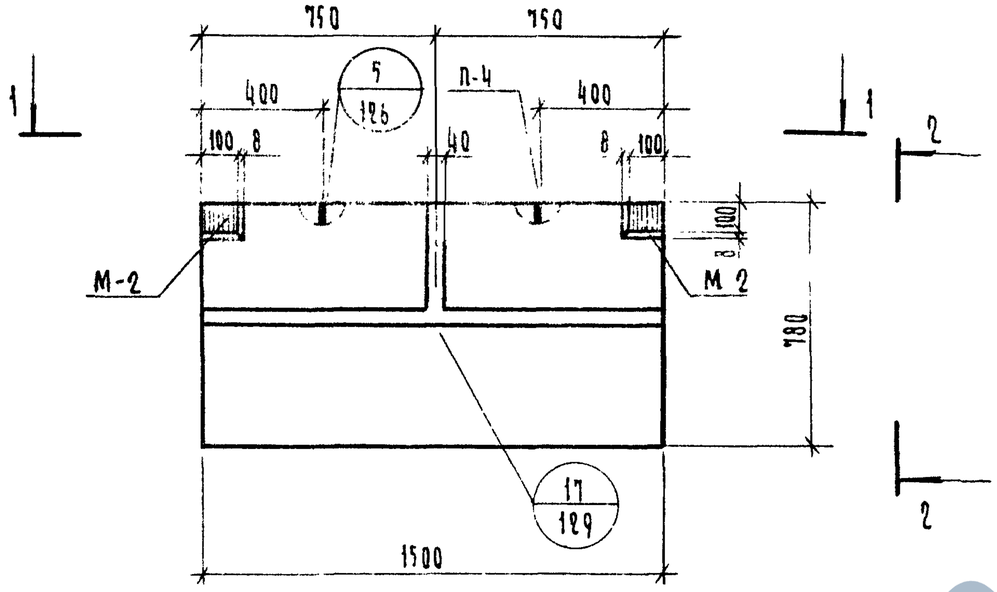

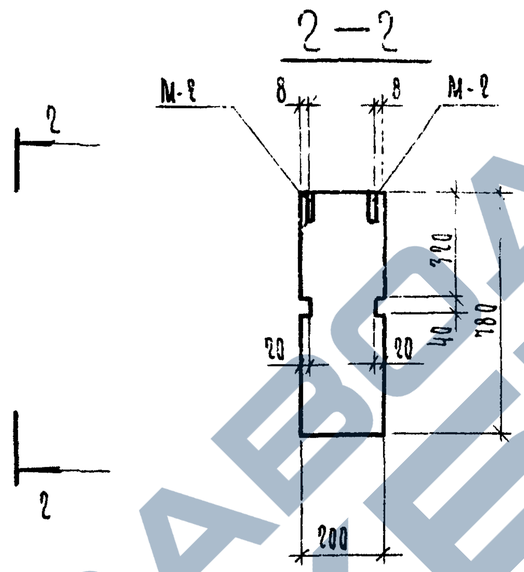

Характеристика изделия			
Марка бетона			200
Объем бетона		м³	0.23
Масса блока		кг	575
Расход стали	Арматурные детали	кг	8.90
	Закладные детали	кг	3.76
Расход стали на 1м³ бетона		кг	55.04

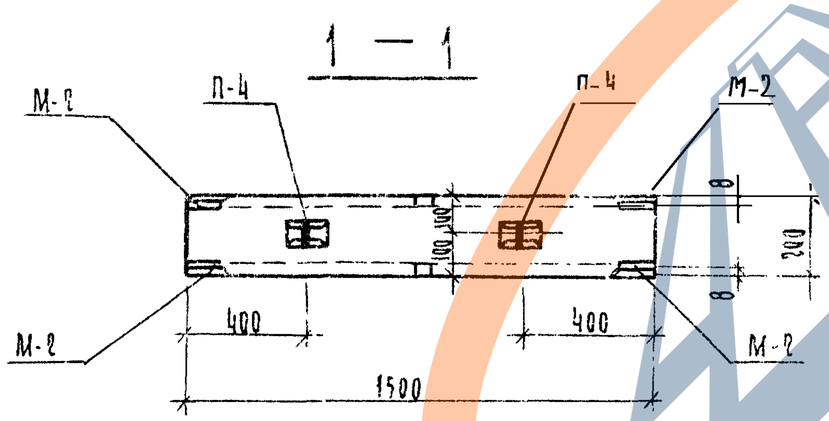

Армирование см на листе 59

			1979	1.134-1 В. 5	
Рук.сект.инж.	Гуров		Блок СБВ - 15.2.8Т	Стадия	Лист	Листов
ГИП	Гуров			Р	58	
Рук.группы	Ланина			ГОСГРАЖДАНСТРОЙ ЛенЗНИИЭП		
Проверил	Ильина					
Разработал	Грибанова					

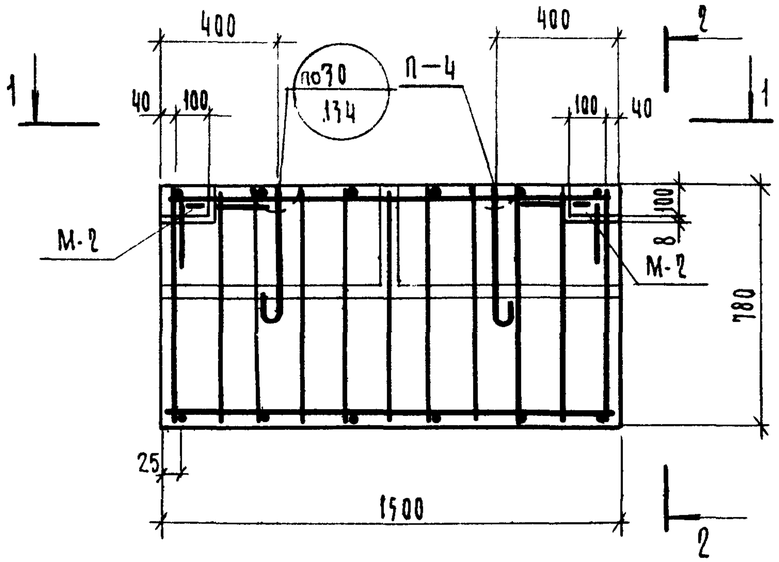

2—2

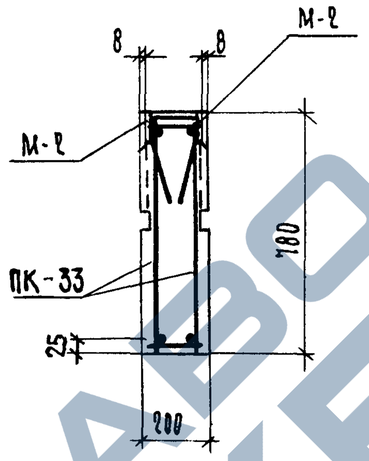

1 — 1

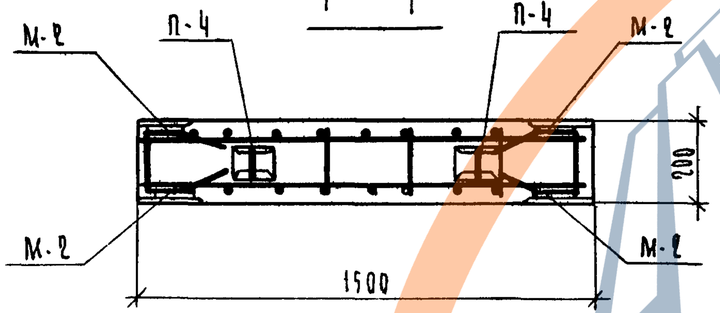

Спецификация арматурных и закладных деталей

Марка панели	Марка элемента	К-во шт	Масса детали, кг	Общая масса, кг	NN листов
СБВ-15.2.8Т	ПК-33	1	8.08	8.08	111
	М-2	4	0.94	7.76	155
	П-4	2	0.41	0.82	154
			Итого:	12.66	

Рук.сект.унифик.	Гуров	
ГИП	Гуров	
Рук.группы	Канкина	
Проверил	Ильина	
Разработал	Грибанова	

1979 — 1.134-1 В.5

Блок СБВ-15.2.8Т. Армирование

Стадия	Лист	Листов
Р	59	

Госгражданстрой ПензНИИЭП

Подп. и дата

Инв. № подл.

17130 70

https://zavodjbi.com/

https://zavodjbi.com/

Выпуск 5

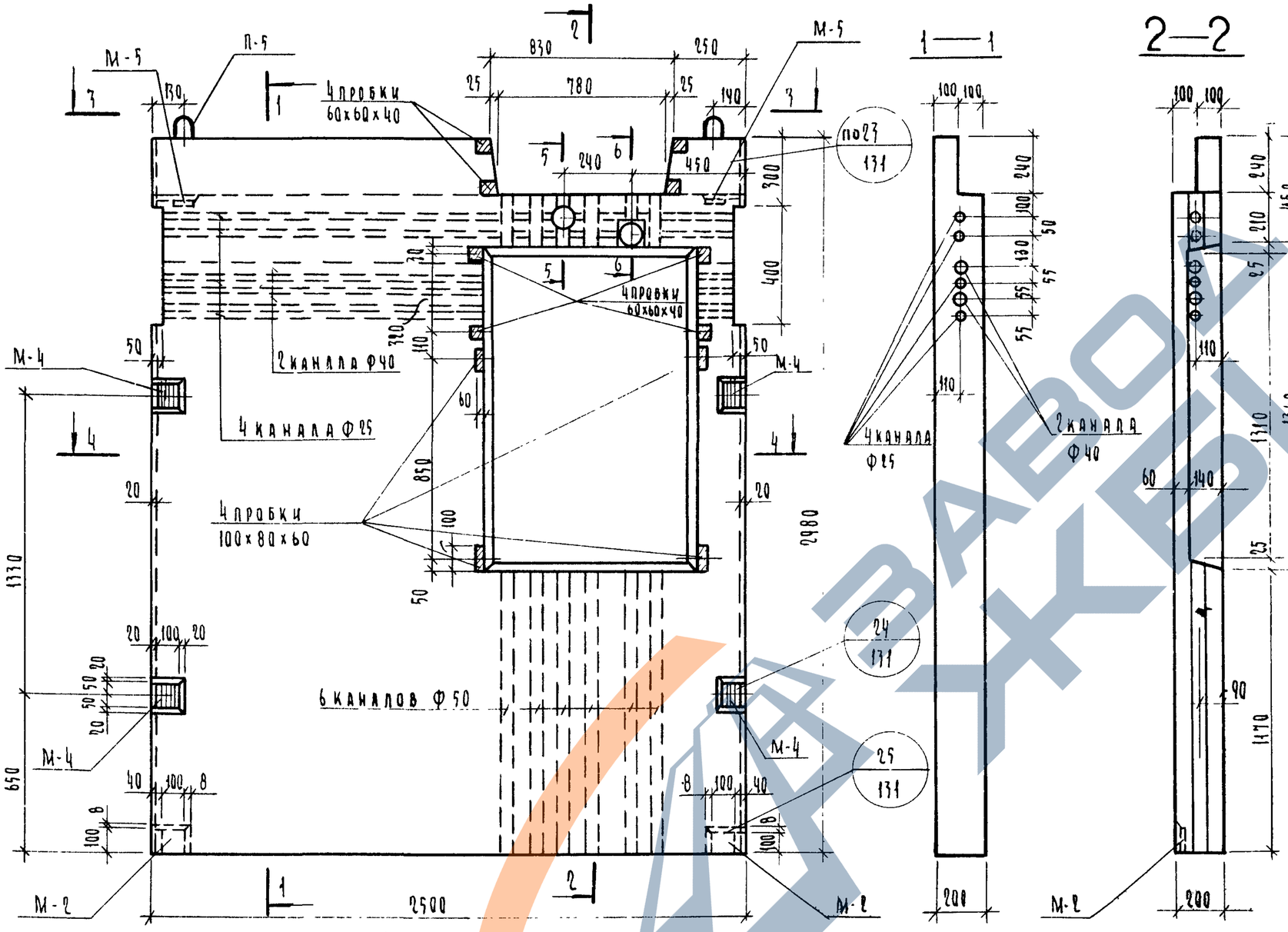

1—1

2—2

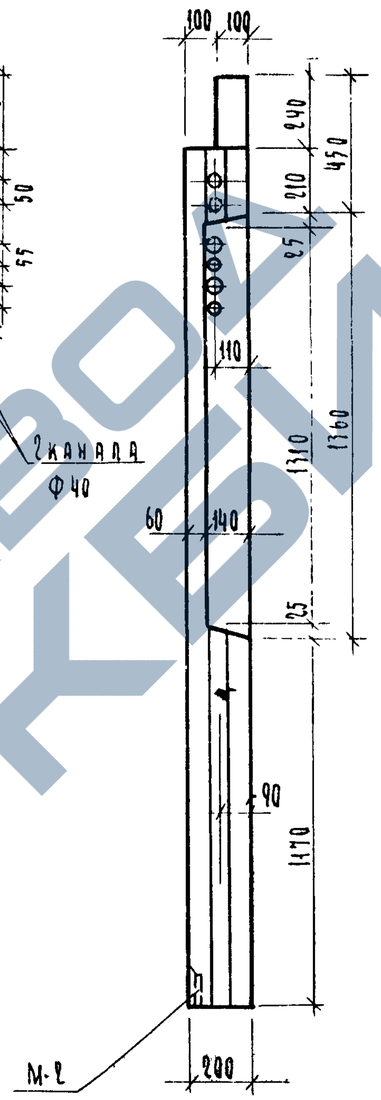

5—5

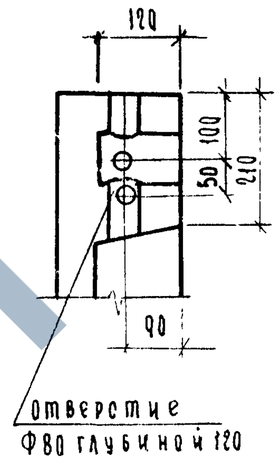

6—6

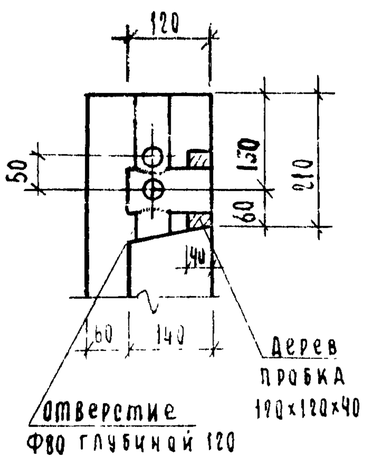

Характеристика изделия			
Марка бетона			200
Объем бетона		м3	1.22
Масса блока		кг	3050
Расход стали	Арматурные детали	кг	46.65
	Закладные детали	кг	6.94
Расход стали на 1 м³ бетона		кг	43.91

Армирование см. на листе 61

3—3

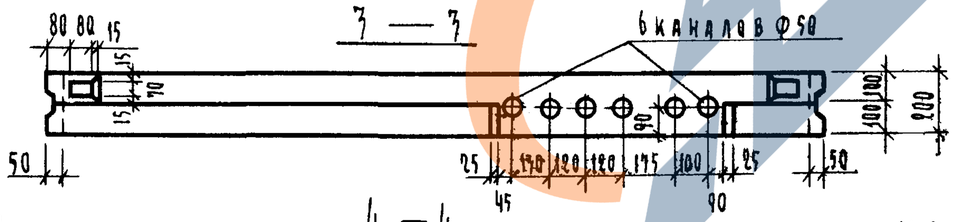

4—4

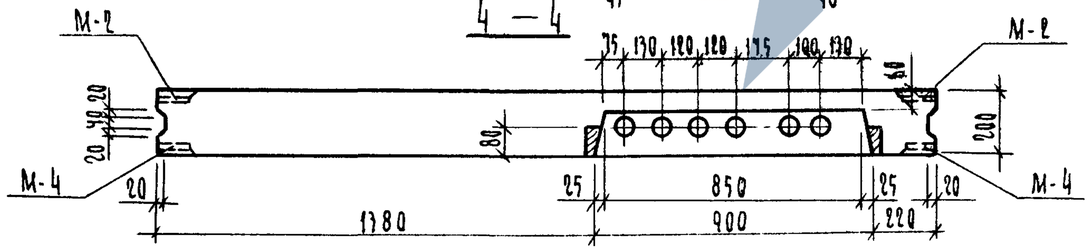

Рук.сект.чиф	Гуров		1979	1.134-1 В. 5	
ГИП	Гуров		Блок СБВЭ-25.2.30Т-1п	Стадия: Р	Лист: 60 / Листов:
Рук.группы	Канина			Госгражданстрой ЛенЗНИИЭП	
Проверил	Ильина				
Разработал	Галакова				

17130 71

https://zavodjbi.com/

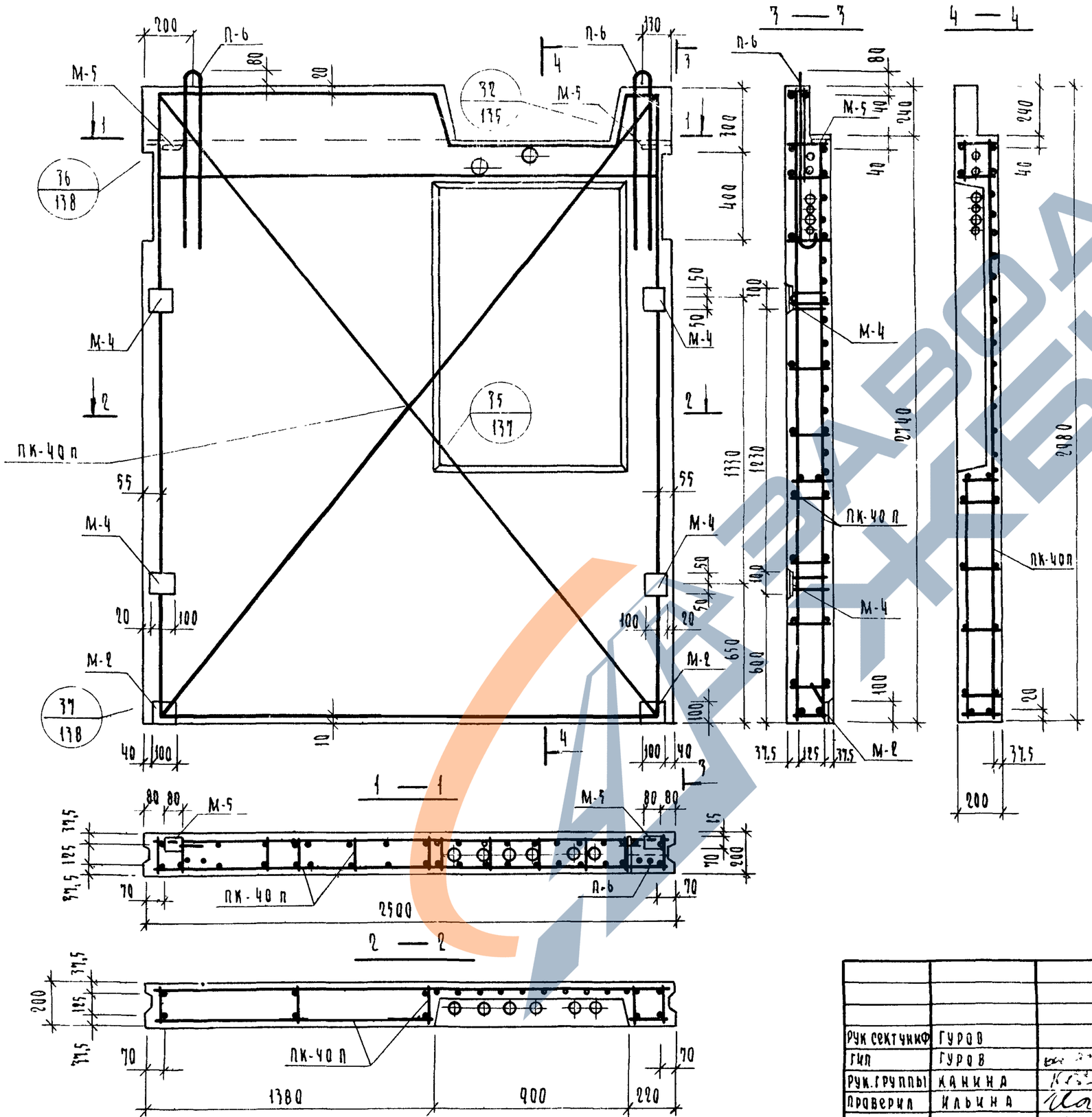

Спецификация арматурных и закладных деталей

Марка блока	Марка элемента	Кол-во шт.	Масса детали, кг	Общая масса, кг	N N лист.
СБВЭ-25.2.10Т-1П	ПК-40П	1	37.81	37.81	120
	М-2	2	0.94	1.88	155
	М-4	4	1.00	4.00	156
	М-5	2	0.53	1.06	156
	П-6	2	4.42	8.84	154
	Итого			53.59	

Рук.сектчикФ	Гуров		1979	1.134-1 В.5	
ГИП	Гуров		Блок СБВЭ-25.2.10Т-1П. Армирование	Стадия Р	Лист 61	Листов
Рук.группы	Канина			ГОСГРАЖДАНСТРОЙ ЛенЗНИИЭП	
Проверил	Ильина				
Разработал	Тихоненко				

Подп. и дата

Инв. № подл.

17130 72

https://zavodjbi.com/

https://zavodjbi.com/

Выпуск 5

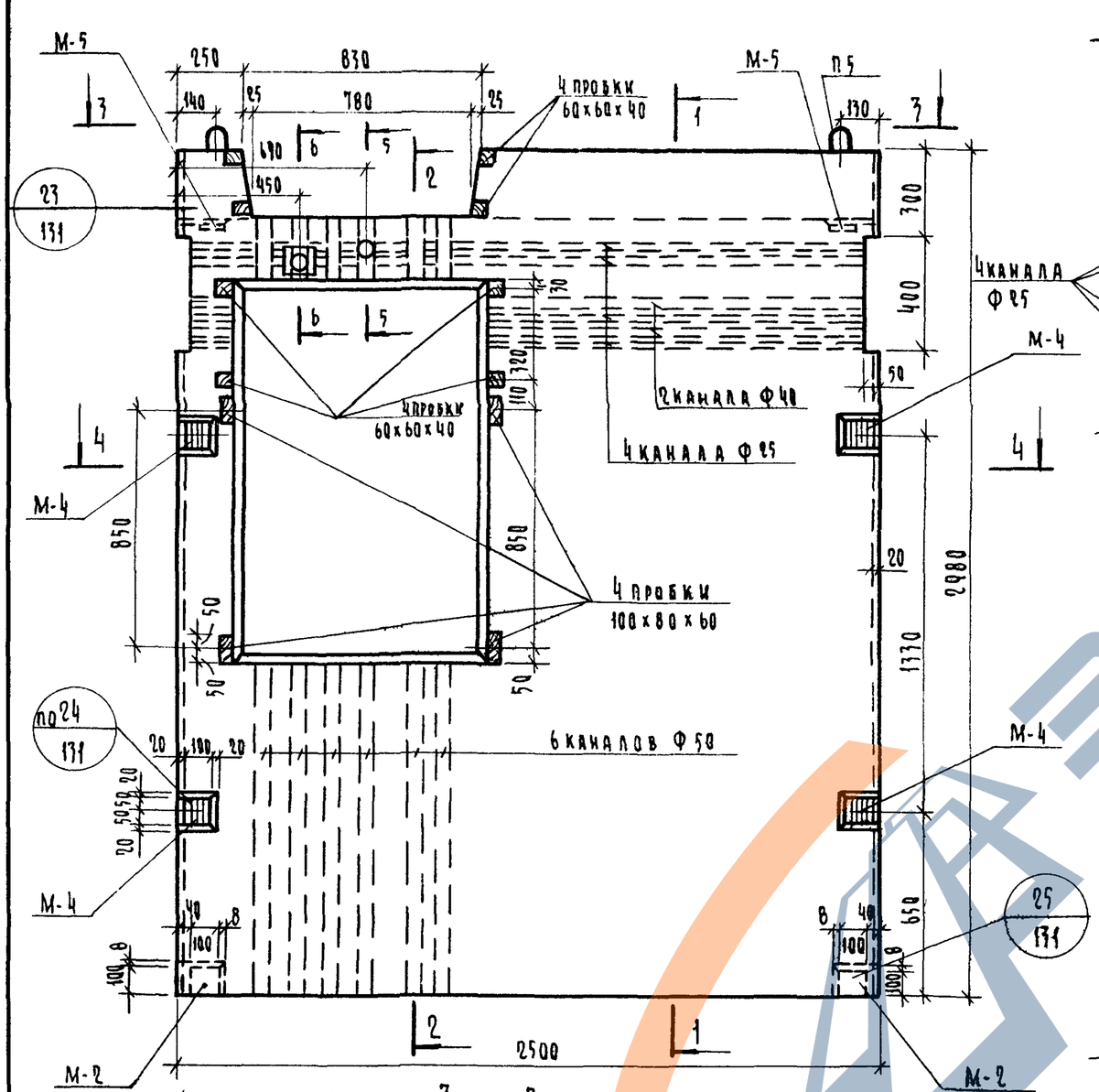

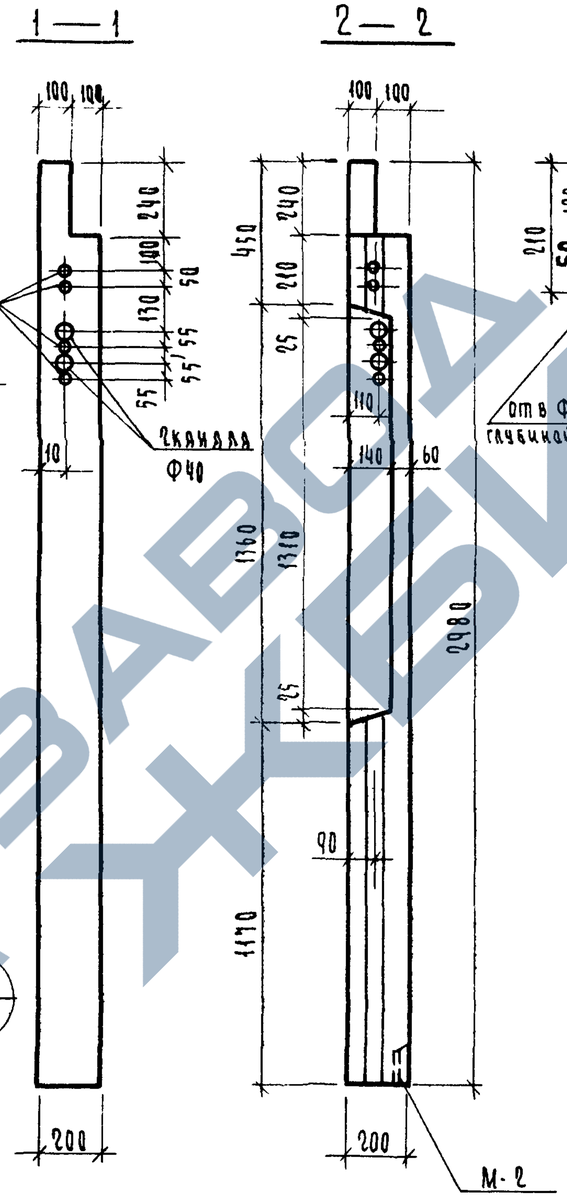

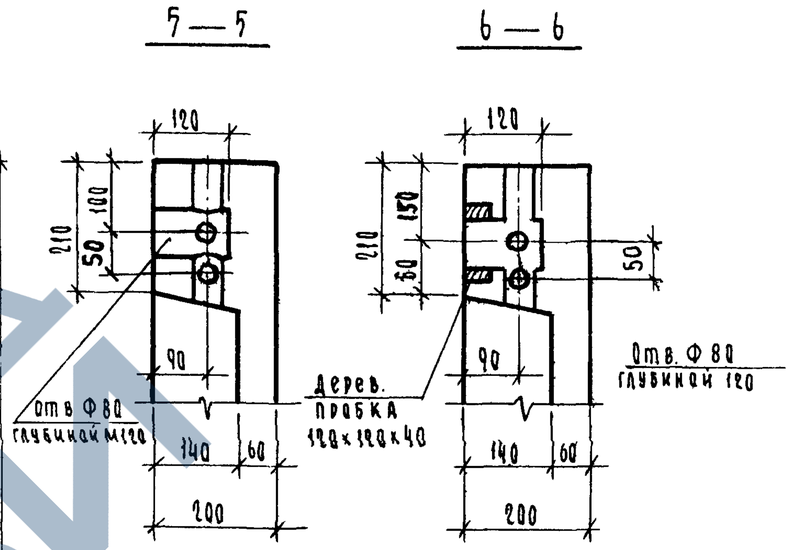

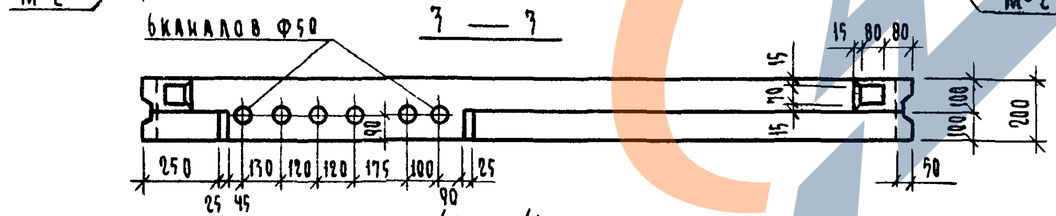

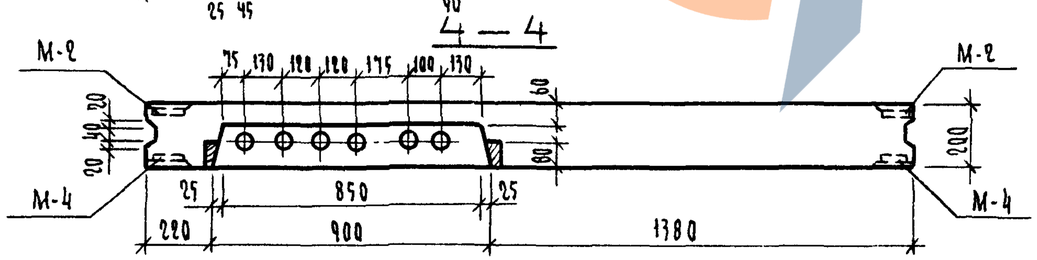

Характеристика изделия

Марка бетона			200
Объем бетона		м³	1.22
Масса блока		кг	3050
Расход стали	Арматурные детали	кг	46,65
	Закладные детали	кг	6,94
Расход стали на 1м³ бетона		кг	43,91

Армирование см на листе 67.

			1979	1.134-1 В. 5	
	Гуров				
ГИП	Гуров		Блок СБВЭ-25.2.30Т-1л	Стадия: Р	Лист: 62	Листов:
Рук группы	Канина				
Проверил	Ильина			Госгражданстрой ЛенЗНИИЭП	
Разработал	Галахова				

https://zavodjbi.com/

Выпуск 5

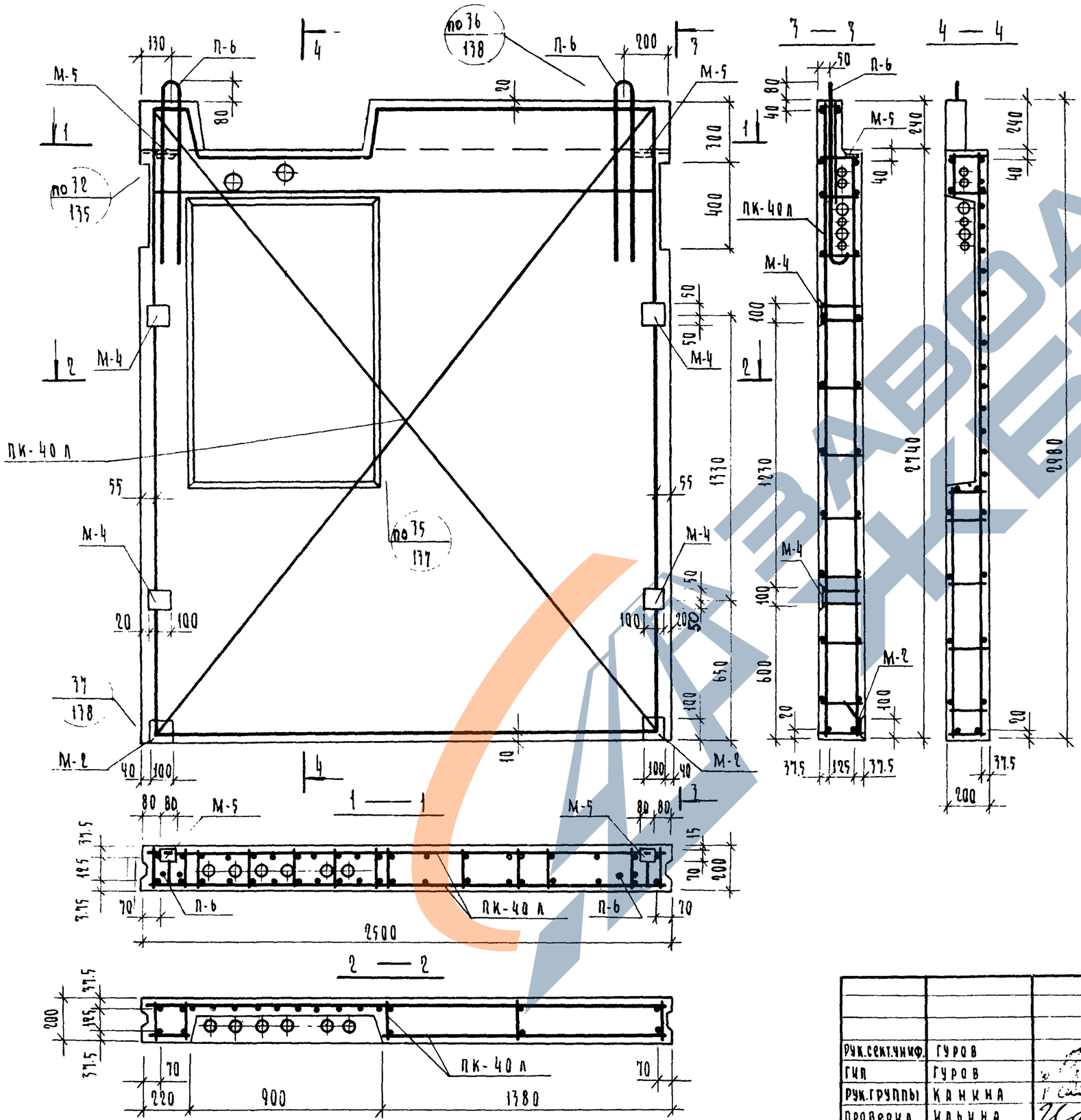

Спецификация арматурных и закладных деталей

Марка блока	Марка элемента	Кол-во шт.	Масса детали, кг	Общая масса, кг	NN листа
СБВ3-25.2.30Т-1л	ПК-40 л	1	37.81	37.81	121
	М-2	2	0.94	1.88	155
	М-4	4	1.00	4.00	156
	М-5	2	0.53	1.06	156
	П-6	2	4.42	8.84	154
	Итого			53.57	

Рук.сект.чиф.	Гуров	
ГИП	Гуров	
Рук.группы	Канина	
Проверил	Ильина	
Разработал	Тихоненко	

1979 1.134-1 В.5

Блок СБВ3-25.2.30Т-1л. Армирование

Стадия	Лист	Листов
Р	63	

Госгражданстрой ЛенЗНИИЭП

Инв. № подл. | Подп. и дата

17130 74

https://zavodjbi.com/

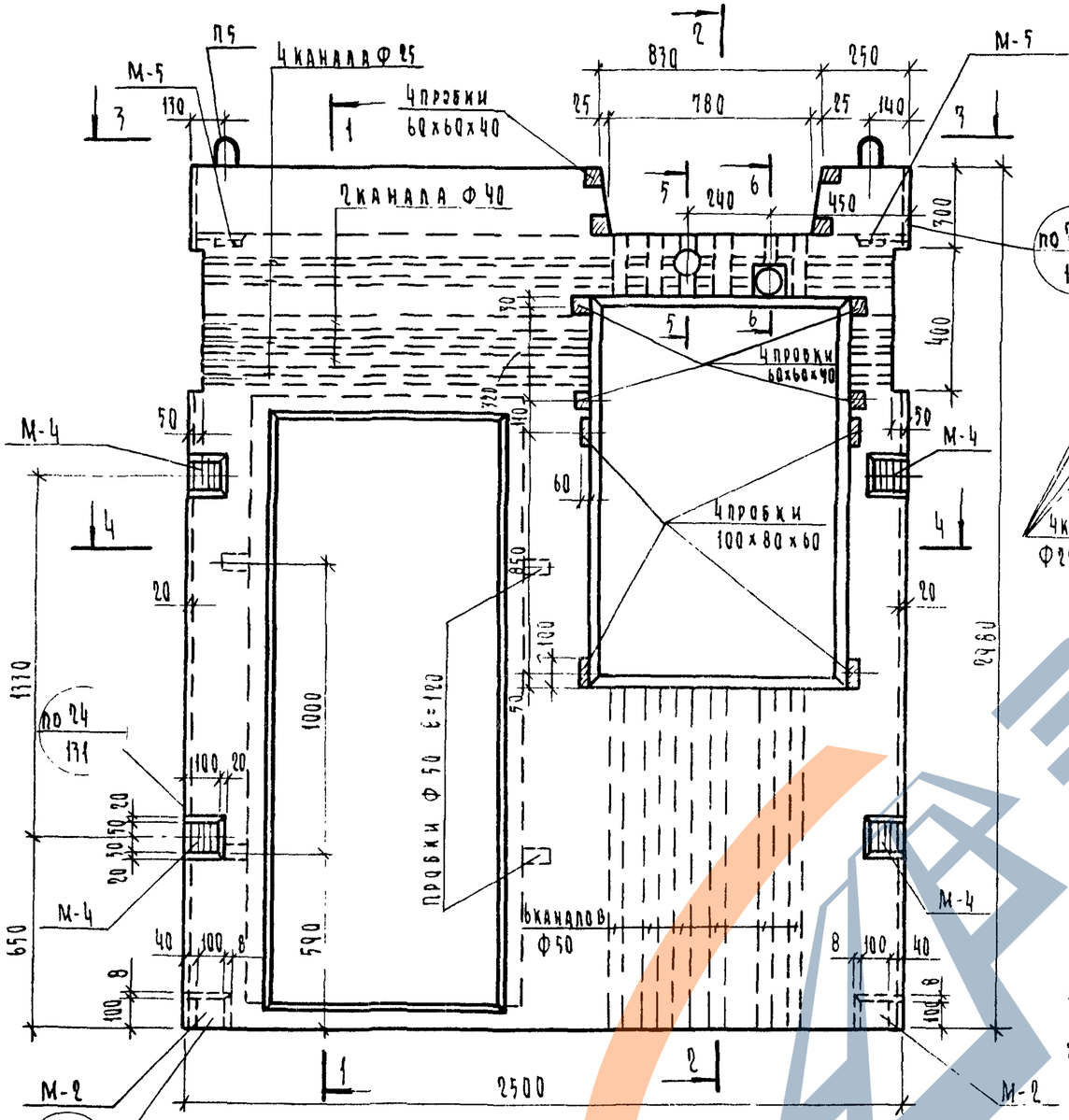

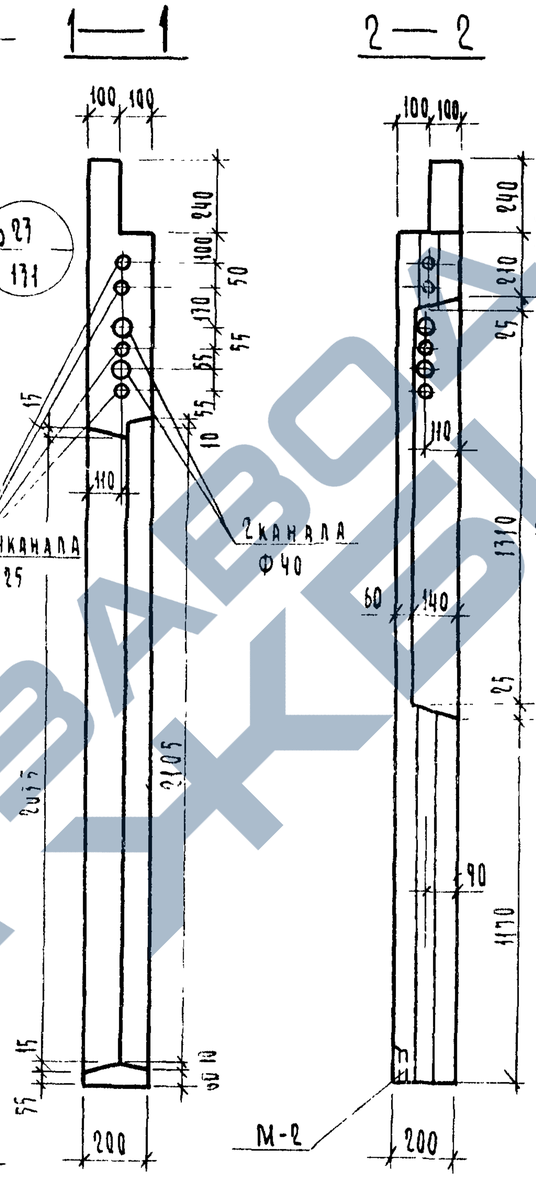

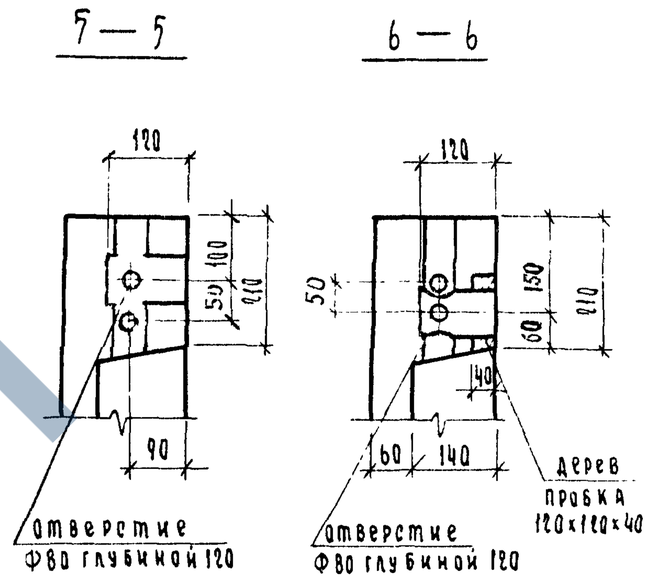

Характеристика изделия			
Марка бетона			200
Объем бетона		м³	0,86
Масса блока		кг	2150
Расход стали	Арматурные детали	кг	49,31
	Закладные детали	кг	6,94
Расход стали на 1 м³ бетона		кг	67,56

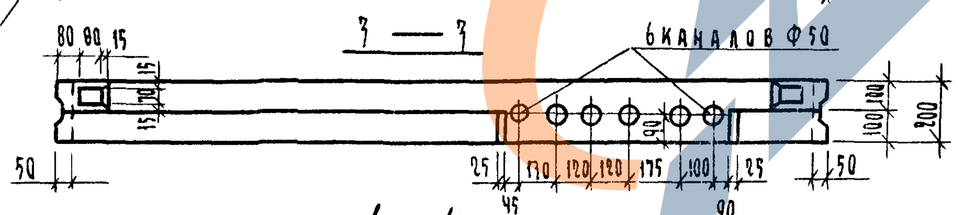

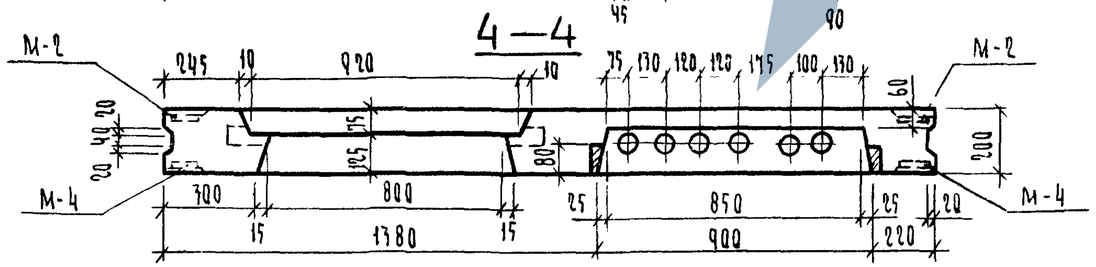

Армирование см на листе 65

Рук.сект.инж.	Гуров		1979	1.134-1 В.5	
Гип	Гуров		Блок ОБВЭ-25.2.30Т-4п	Стадия Р	Лист 64	Листов
Рук.группы	Канина			Госгражданстрой ЛенЗНИИЭП	
Проверил	Ильина				
Разработал	Галахова				

https://zavodjbi.com/

Серия 1.134-1
Выпуск 5

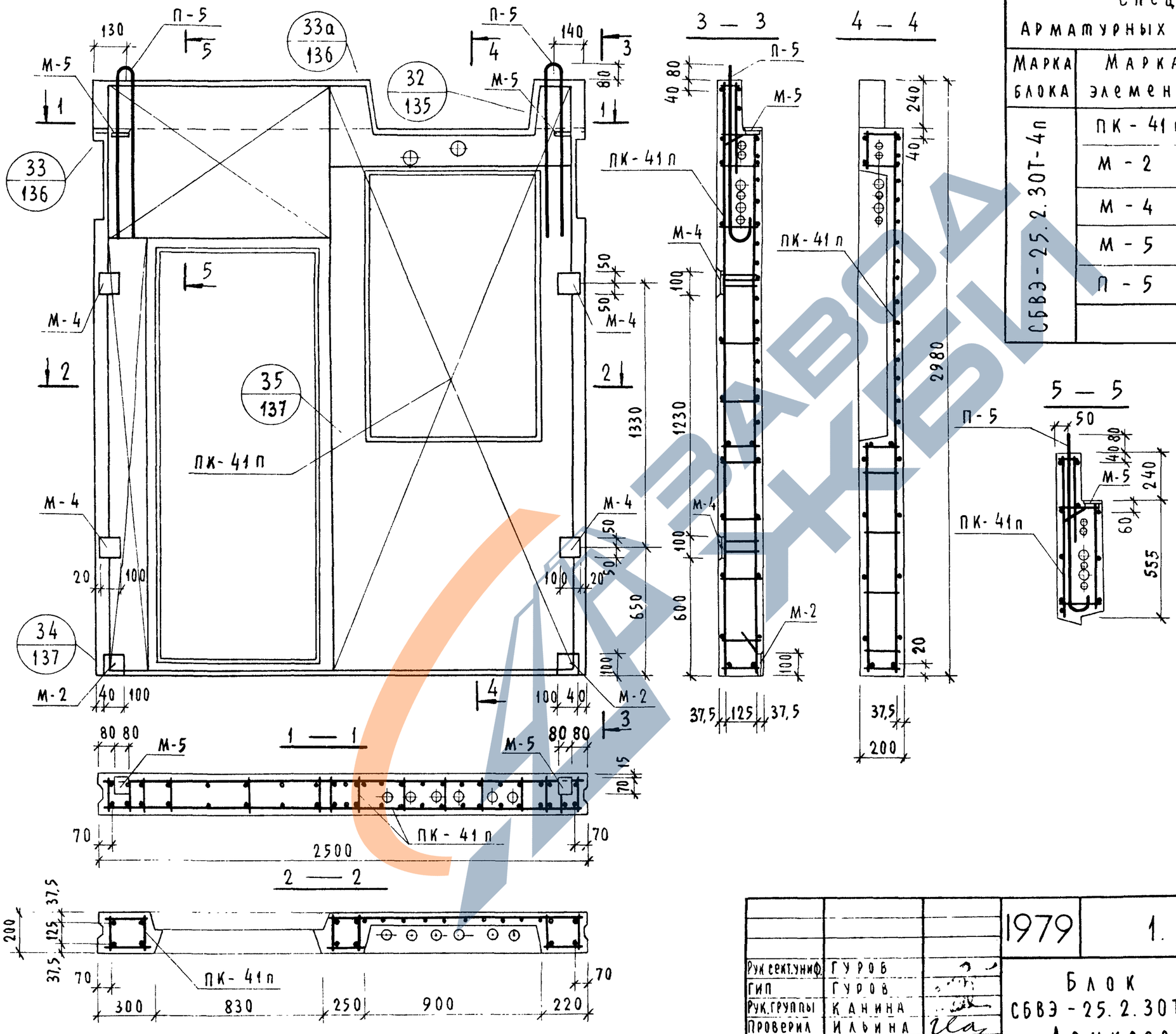

Спецификация арматурных и закладных деталей

Марка блока	Марка элемента	Кол-во шт.	Масса детали, кг	Общая масса, кг	N N лист
СБВЭ-25.2.30Т-4п	ПК-41п	1	42,73	42,73	122
	М-2	2	0,94	1,88	155
	М-4	4	1,00	4,00	156
	М-5	2	0,53	1,06	156
	П-5	2	3,24	6,48	154
	Итого			56,25	

Рук.сект.УНИФ.	Гуров		1979	1.134-1 В.5	
ГИП	Гуров		Блок СБВЭ-25.2.30Т-4п Армирование	Стадия: Р	Лист: 65 / Листов:
Рук.группы	Канина			Госгражданстрой ЛенЗНИИЭП	
Проверил	Ильина				
Разработал	Тихоненко				

Инв.№ подл. | Подп. и дата

https://zavodjbi.com/

Выпуск 5

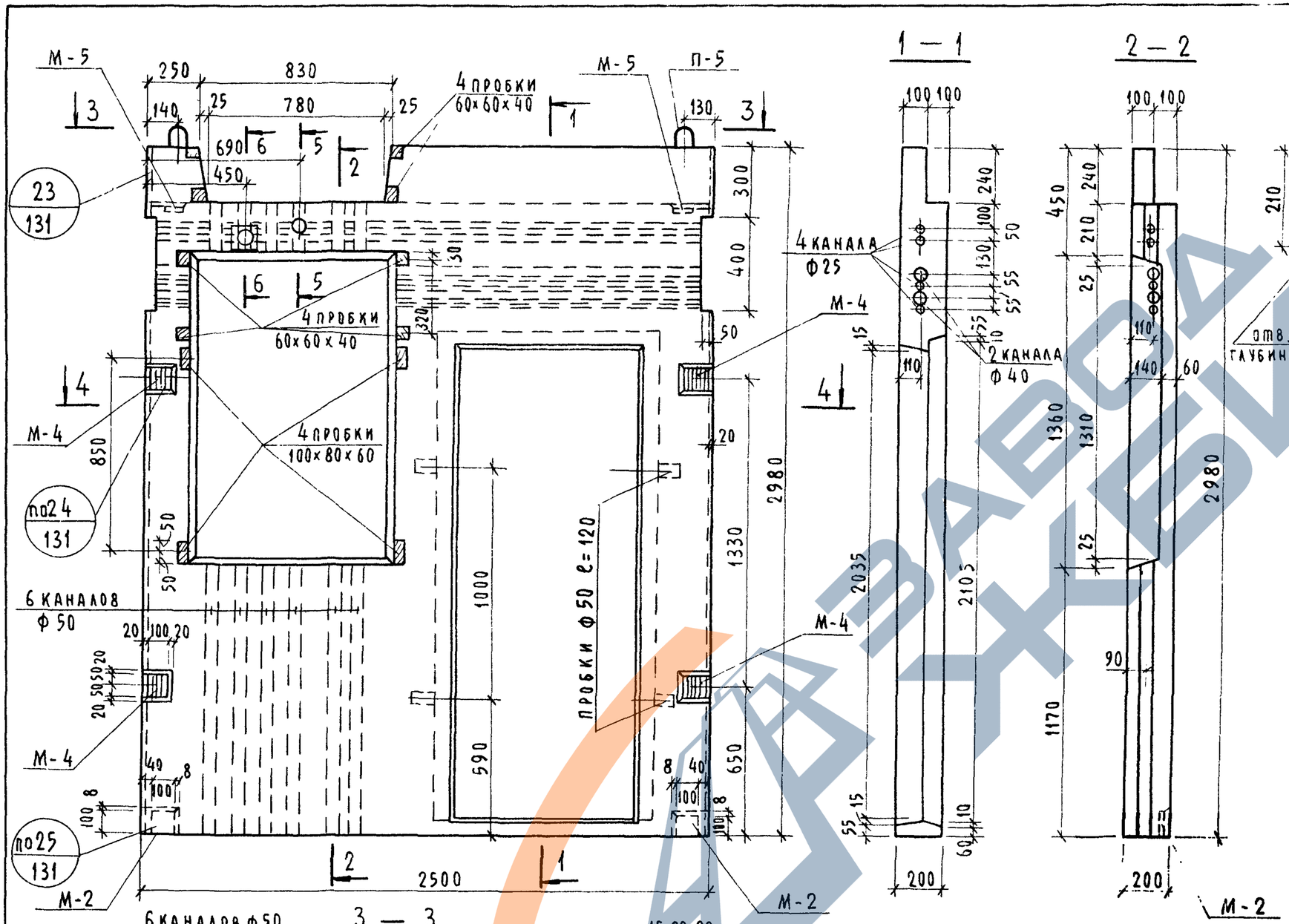

Характеристика изделия			
Марка бетона			200
Объем бетона		$м^3$	0,86
Масса блока		кг	2150
Расход стали	Арматурные детали	кг	49,31
	Закладные детали	кг	6,94
Расход стали на 1 $м^3$ бетона		кг	67,56

Армирование см на листе 67.

Рук.сект.унифицирования	Гуров		1979	1.134-1 В. 5	
ГИП	Гуров				
Рук.группы	Канина		Блок СБВЭ-25.2.30Т-4л	Стадия	Лист	Листов
Проверил	Ильина			Р	66	
Разработал	Галахова			Госгражданстрой ЛенЗНИИЭП	

Подп. и дата

Инв.№ подл.

https://zavodjbi.com/

Выпуск 5

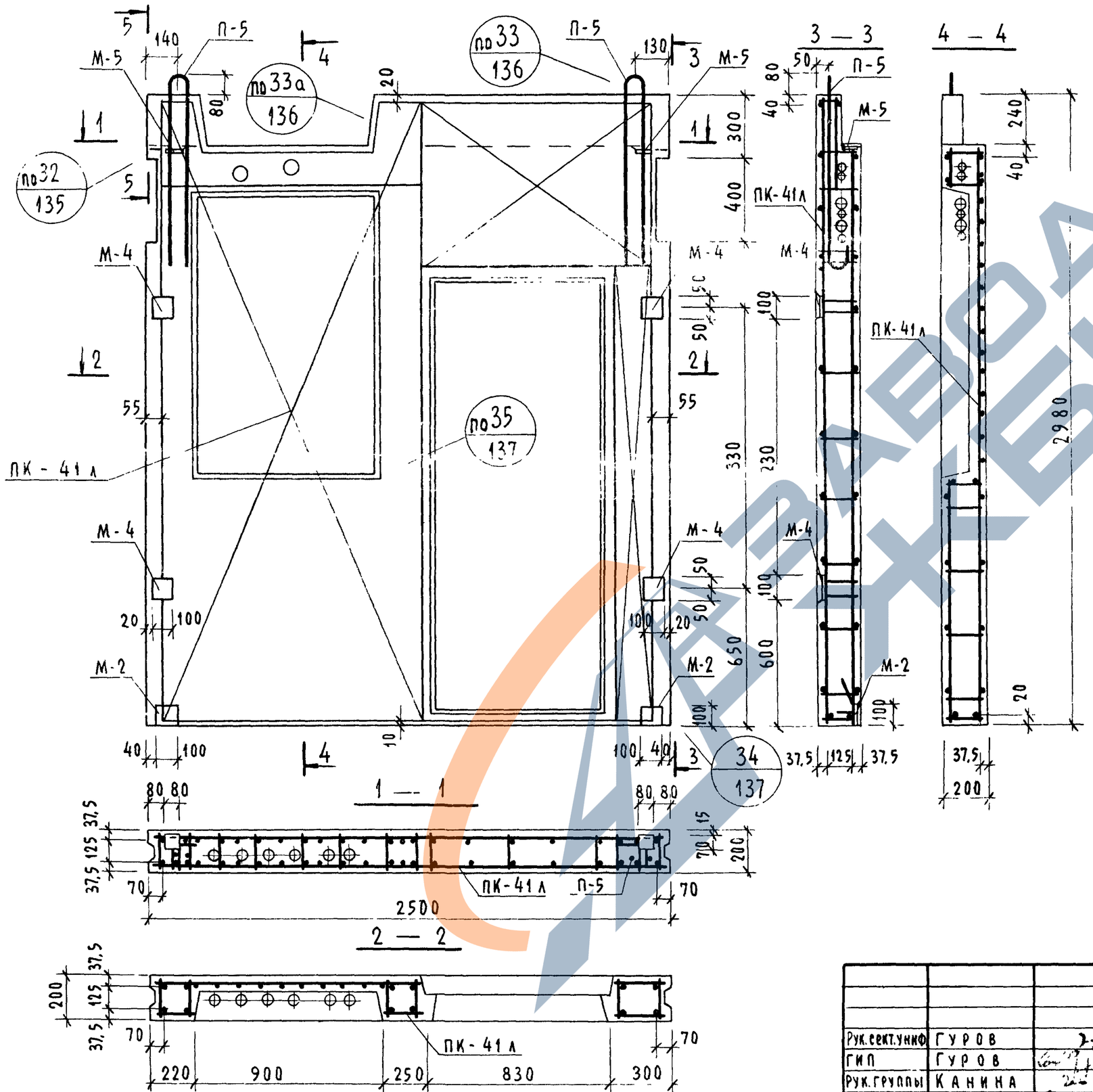

АРМАТУРНЫХ И ЗАКЛАДНЫХ ДЕТАЛЕЙ					
Марка блока	Марка элемента	Кол-во шт.	Масса детали, кг	Общая масса, кг	№ лист
СБВЭ-25.2.30Т-4Л	ПК-41л	1	42,73	42,73	123
	М-2	2	0,94	1,88	155
	М-4	4	1,00	4,00	156
	М-5	2	0,53	1,06	156
	П-5	2	3,24	6,48	154
	итого			56,25	

Рук.сект.унифицирования	Гуров		1979	1.134-1 В.5	
ГИП	Гуров				
Рук.группы	Канина		Блок СБВЭ-25.2.30Т-4л Армирование	Стадия: Р	Лист: 67
Проверил	Ильина				Листов:
Разработал	Тихоненко			Госгражданстрой ЛенЗНИИЭП	

Инв.№ подл. | Подп. и дата

17130 78

Выпуск 5

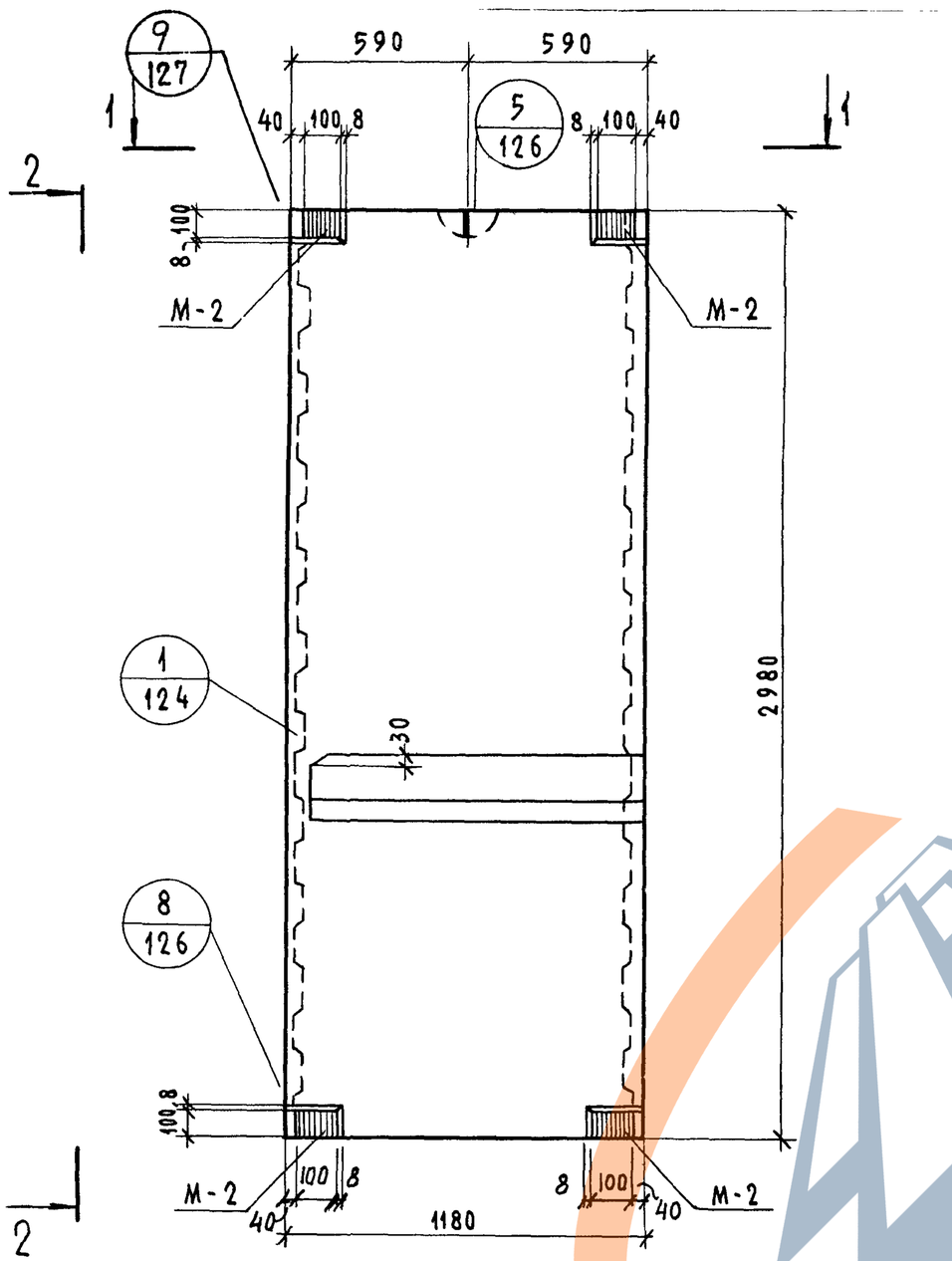

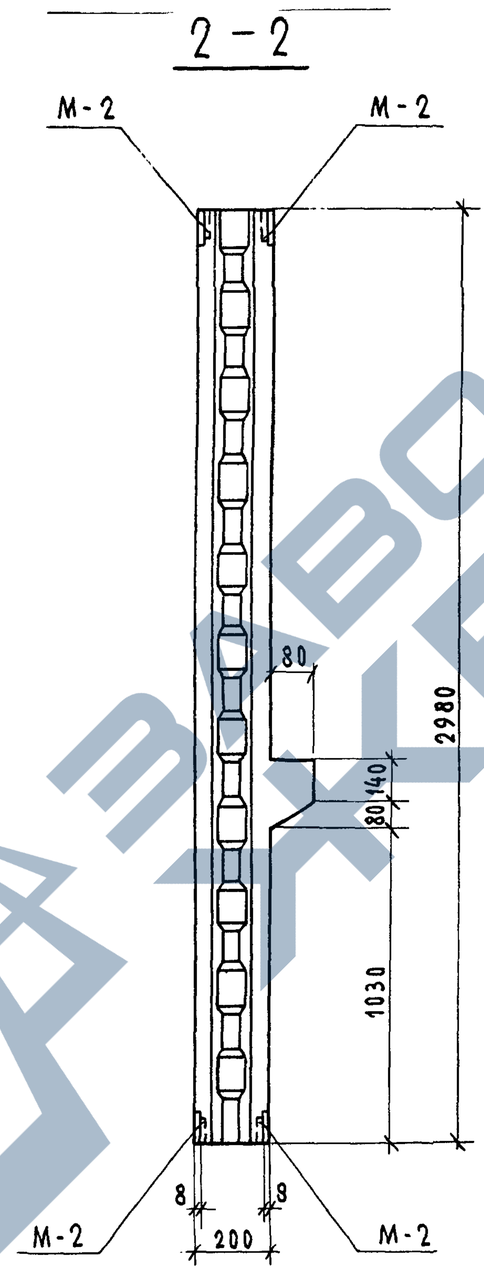

Характеристика изделия			
Марка бетона			200
Объем бетона		$м^3$	0,72
Масса блока		кг	1800
Расход стали	Арматурные дет.	кг	13,06
	Закладные детали	кг	7,52
Расход стали на 1 $м^3$ бетона		кг	28,58

Армирование см. на л.69

Рук.сект.унифицирования	Гуров		1979	1.134-1 В.5	
ГИП	Гуров		Блок СБВЛ-12.2.30Т-1п	Стадия: Р	Лист: 68	Листов:
Рук.группы	Канина			Госгражданстрой ПенЗНИИЭП	
Проверил	Ильина				
Разработал	Грибанова				

17130 79

серия 1.134-1
выпуск 5

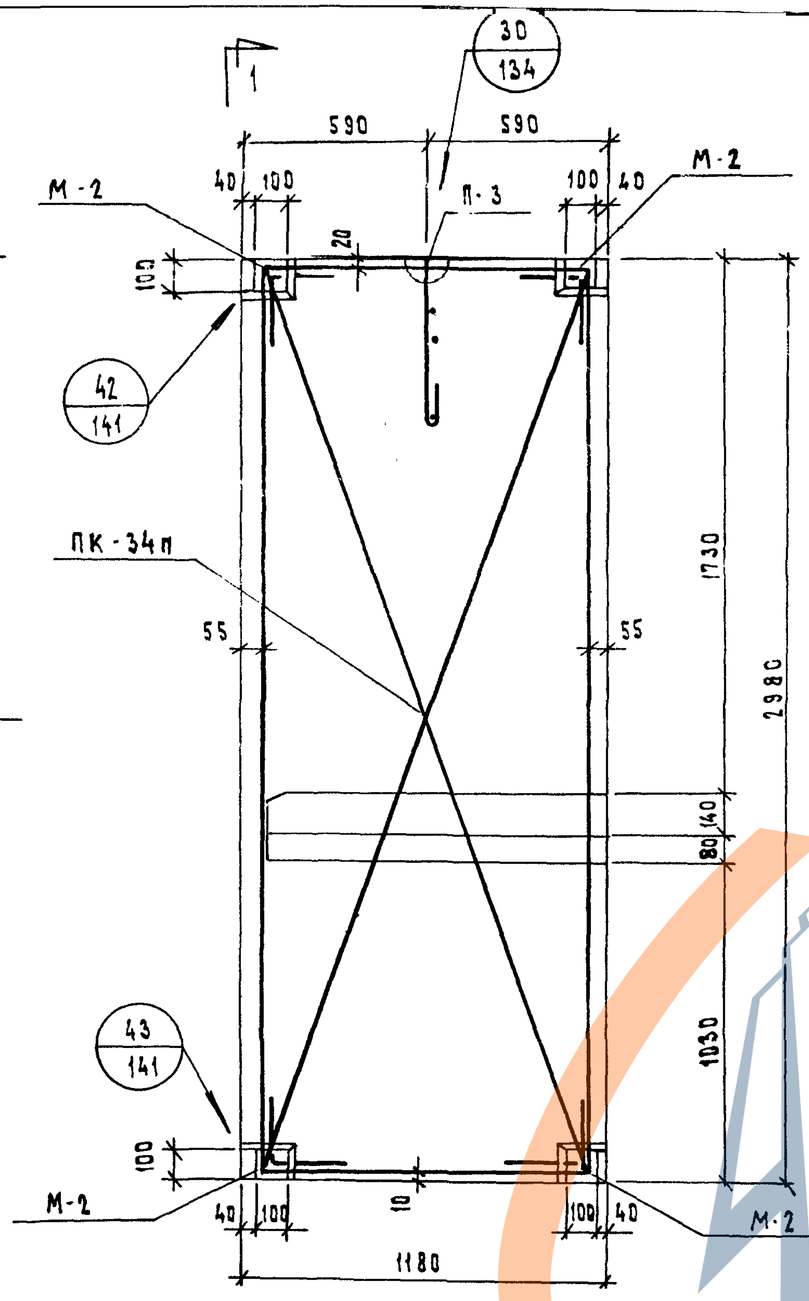

1 — 1

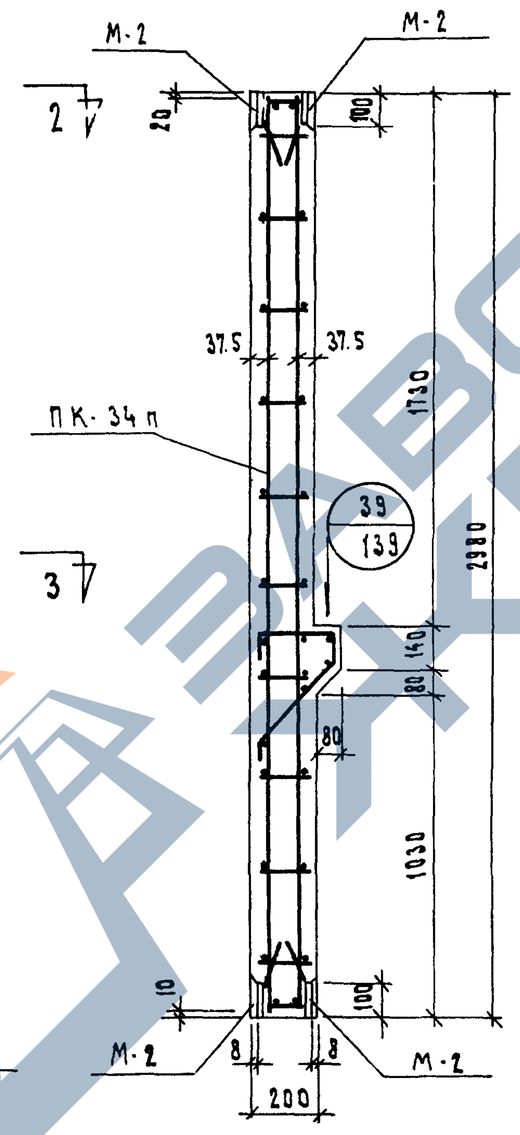

Арматурных и закладных деталей					
Марка блока	Марка элемента	К-во шт.	Масса детали, кг	Общая масса, кг	№№ лис.
СБВл-12.2.30Т-1п	ПК-34п	1	10.48	10.48	112
	М-2	8	0.94	7.52	155
	П-3	1	2.58	2.58	154
			Итого:	20.58	

3 — 3

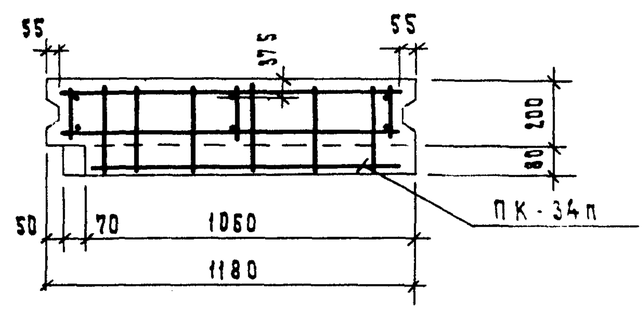

2 — 2

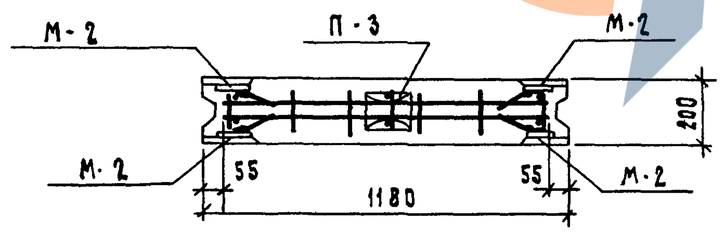

Рук.сект.унифицирования	Гуров		1979	1.134-1 в.5	
ГИП	Гуров		Блок СБВл-12.2.30Т-1п Армирование	Стадия: Р	Лист: 69	Листов:
Рук.группы	Канина			ГОСГРАЖДАНСТРОЙ ЛенЗНИИЭП	
Проверил	Ильина				
Разработал	Доморацкая				

Инв. № подл. | Подп. и дата

17130 80

https://zavodjbi.com/

https://zavodjbi.com/

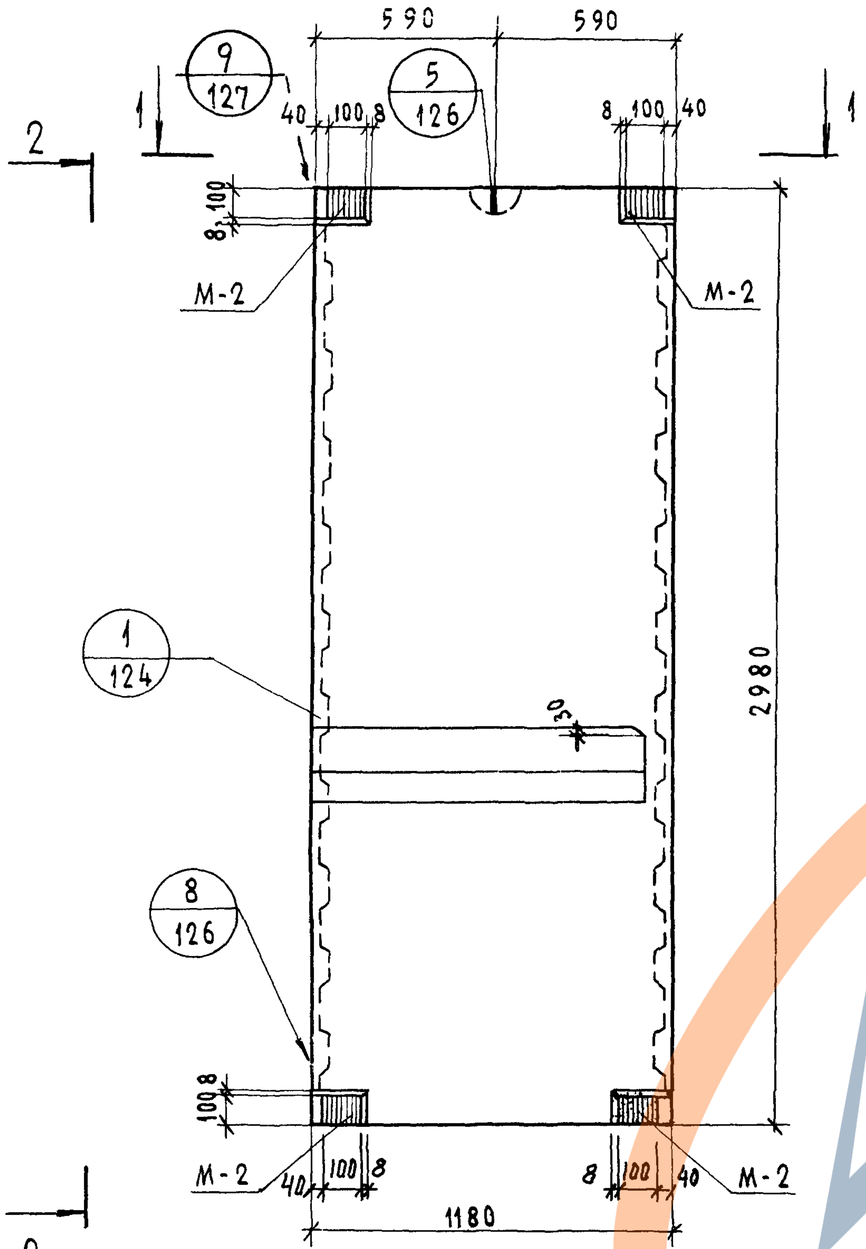

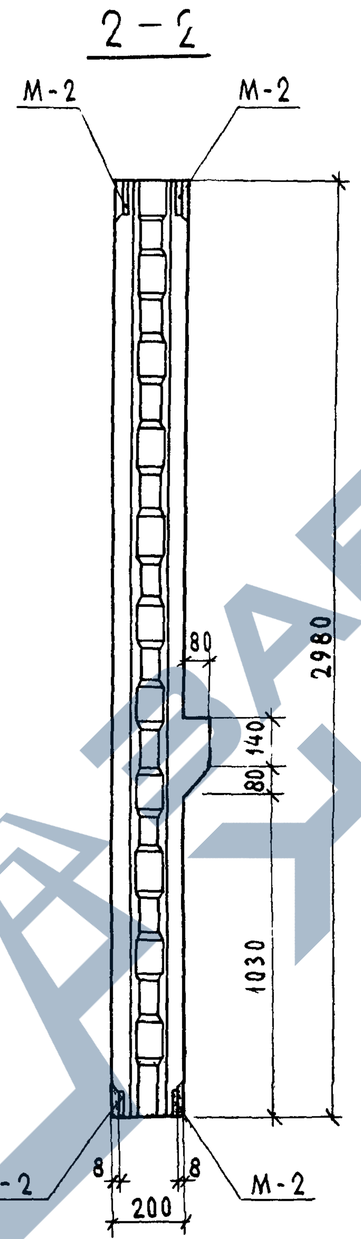

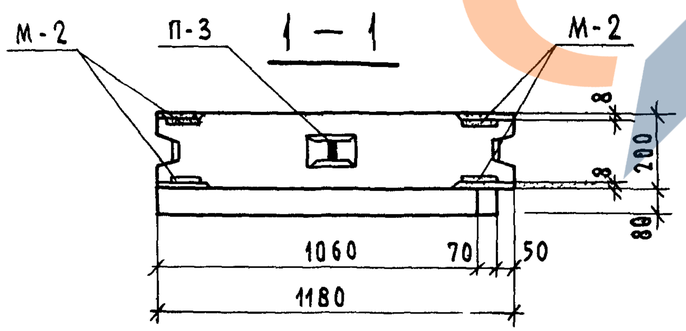

Характеристика изделия			
Марка бетона			200
Объем бетона		м³	0,72
Масса блока		кг	1800
Расход стали	Арматурные дет.	кг	13,06
	Закладные детали	кг	7,52
Расход стали на 1м³ бетона		кг	28,58

Армирование см. на листе 71

			1979	1.134-1 В.5		
Рук.сект.унифицирования	Гуров		Блок СБВЛ-12.2.30Т-1л	Стадия	Лист	Листов
ГИП	Гуров			Р	70	
Рук.группы	Канина			Госгражданстрой ЛенЗНИИЭП		
Проверил	Ильина					
Разработал	Грибанова					

https://zavodjbi.com/

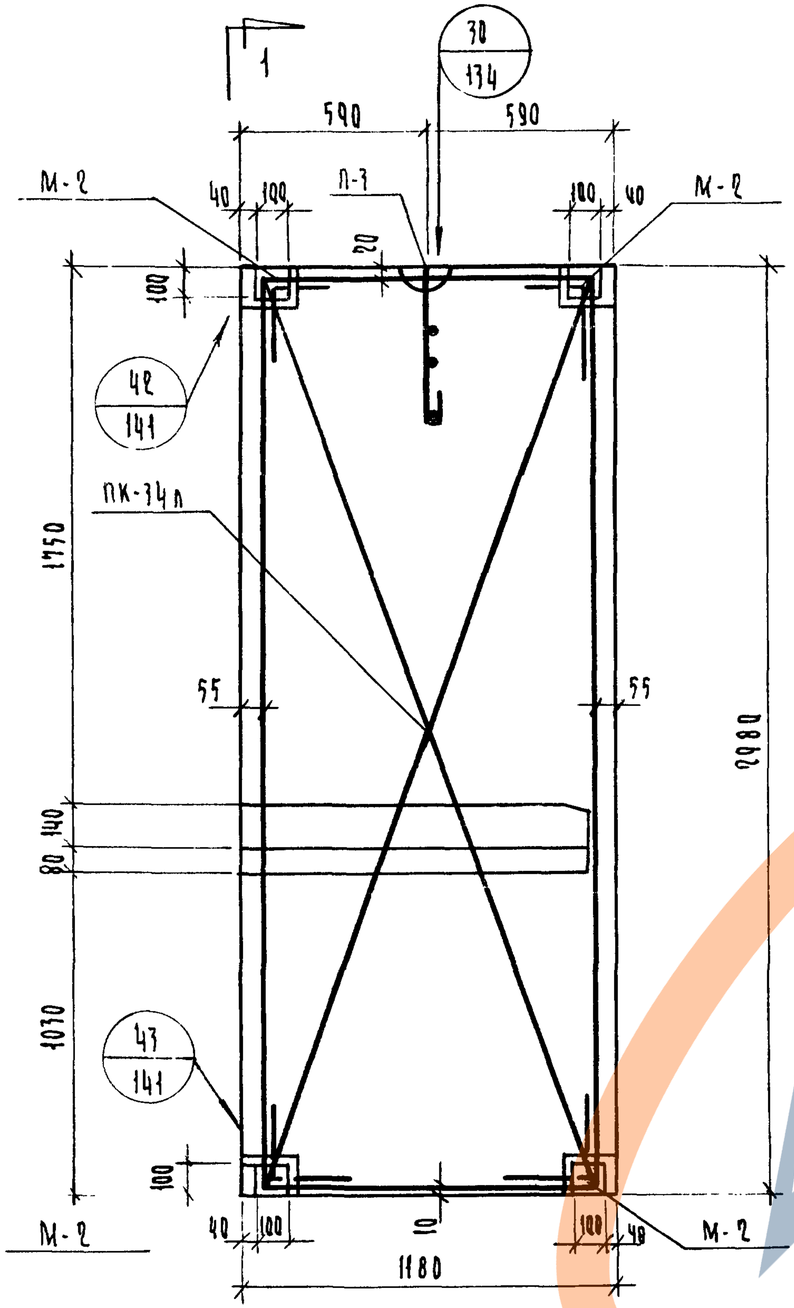

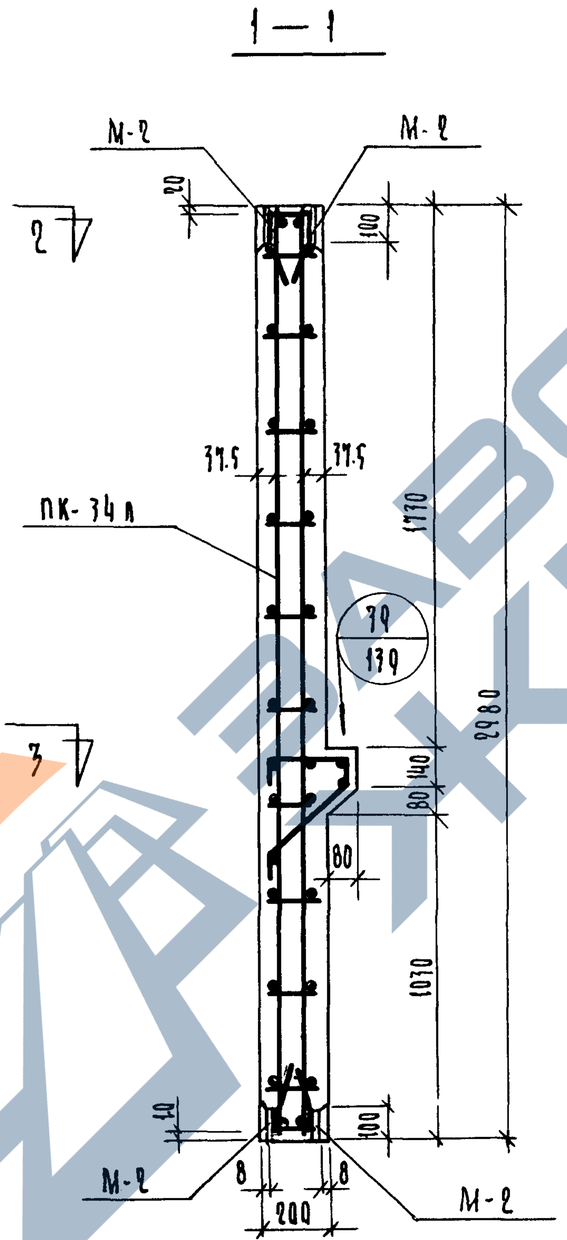

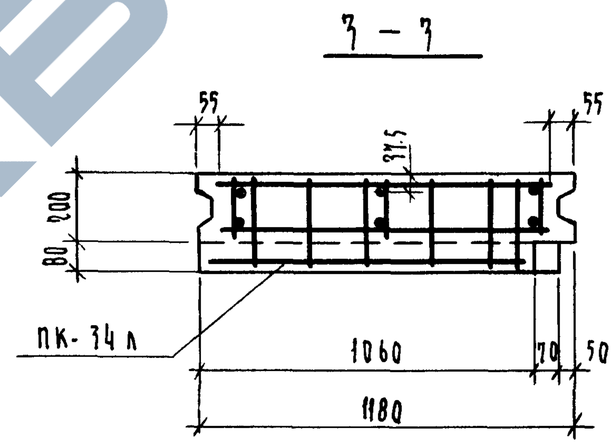

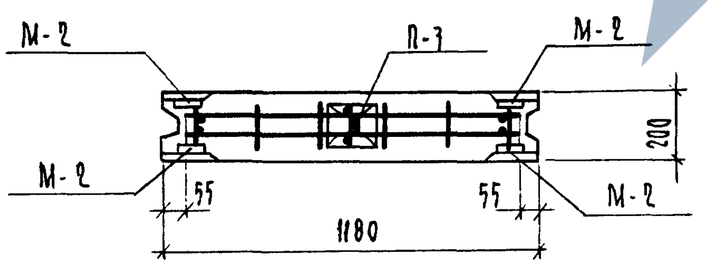

Спецификация арматурных и закладных деталей

Марка блока	Марка элемента	К-во шт	Масса детали, кг	Общая масса, кг	NN листов
СБВл-12.2.30Т-1л	ПК-34л	1	10.48	10.48	113
	М-2	8	0.94	7.52	155
	П-3	1	2.58	2.58	154
			Итого:	20.58	

Рук.сект.унифицирования	Гуров		1979	1.134-1 В.5	
ГИП	Гуров		Блок СБВл-12.2.30Т-1л. Армирование	Стадия: Р	Лист: 71	Листов:
Рук.группы	Канина			ГОСГРАЖДАНСТРОЙ ЛенЗНИИЭП	
Проверил	Ильина				
Разработал	Доморацкая				

Инв.№ подл. | Подп. и дата

https://zavodjbi.com/

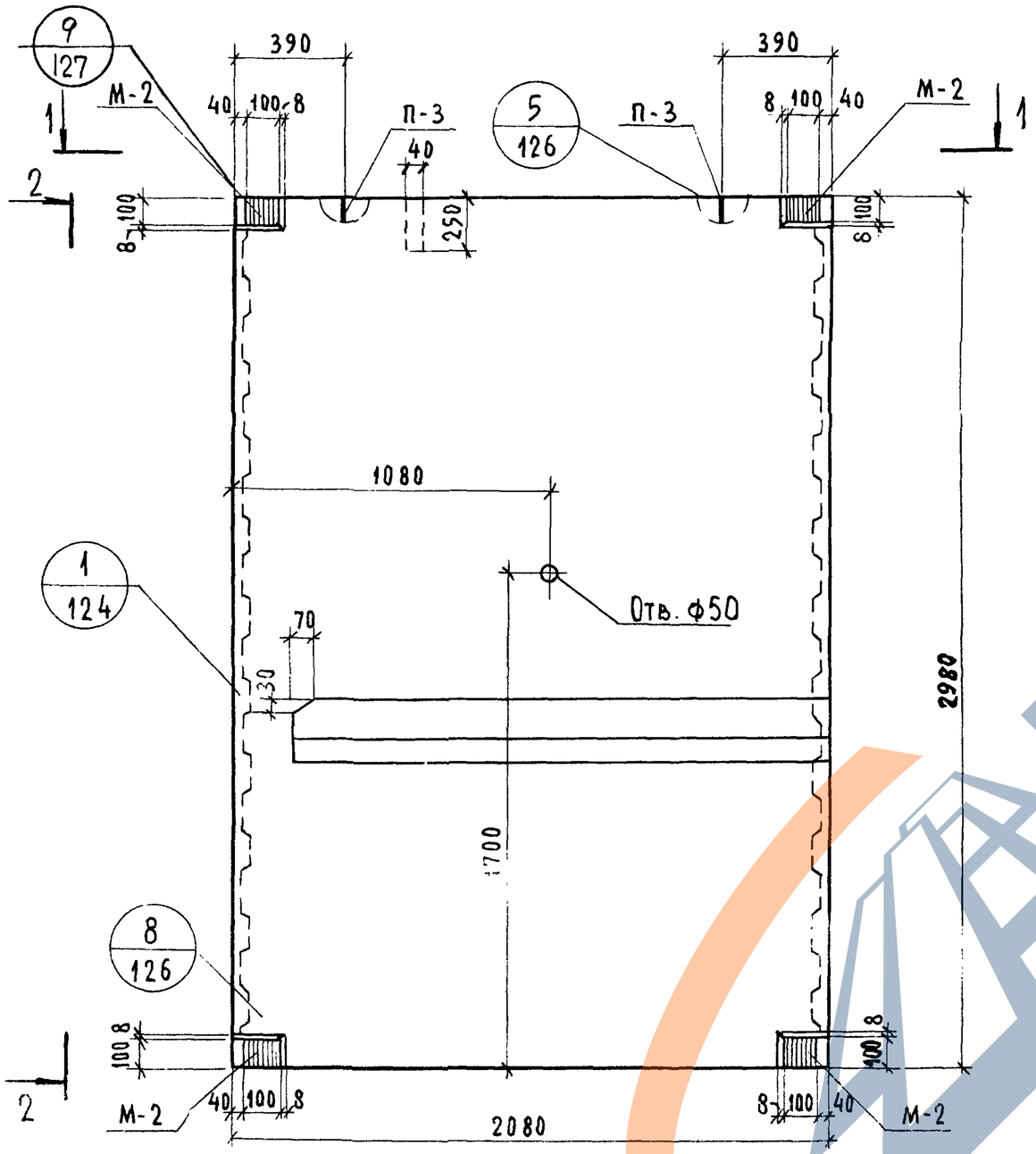

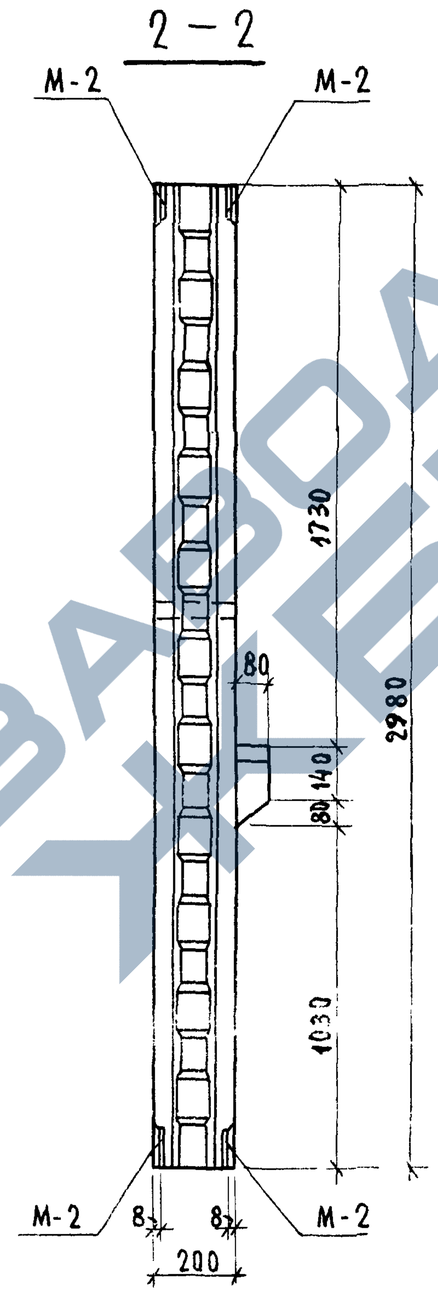

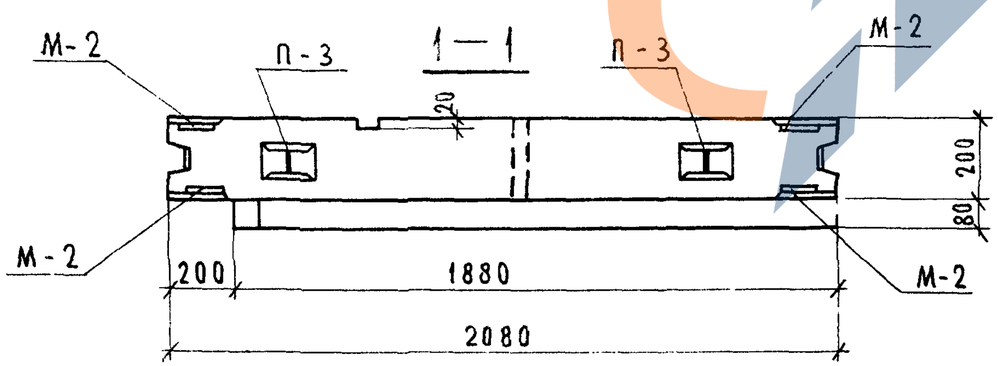

Характеристика изделия			
Марка бетона			200
Объем бетона		$м^3$	1,26
Масса блока		кг	3150
Расход стали	Арматурные детали	кг	22,83
	Закладные детали	кг	7,52
Расход стали на 1 $м^3$ бетона		кг	24,09

Армирование см. на листе 73.

Рук.сект.УНИФ	Гуров		1979	1.134-1 В.5	
ГИП	Гуров		Блок СБВЛ-21.2.30Т-1п.	Стадия: Р; Лист: 72; Листов:	
Рук.группы	Канина			Госгражданстрой ЛенЗНИИЭП	
Проверил	Ильина				
Разработал	Грибанова				

https://zavodjbi.com/

Серия 1.134-1
Выпуск 5

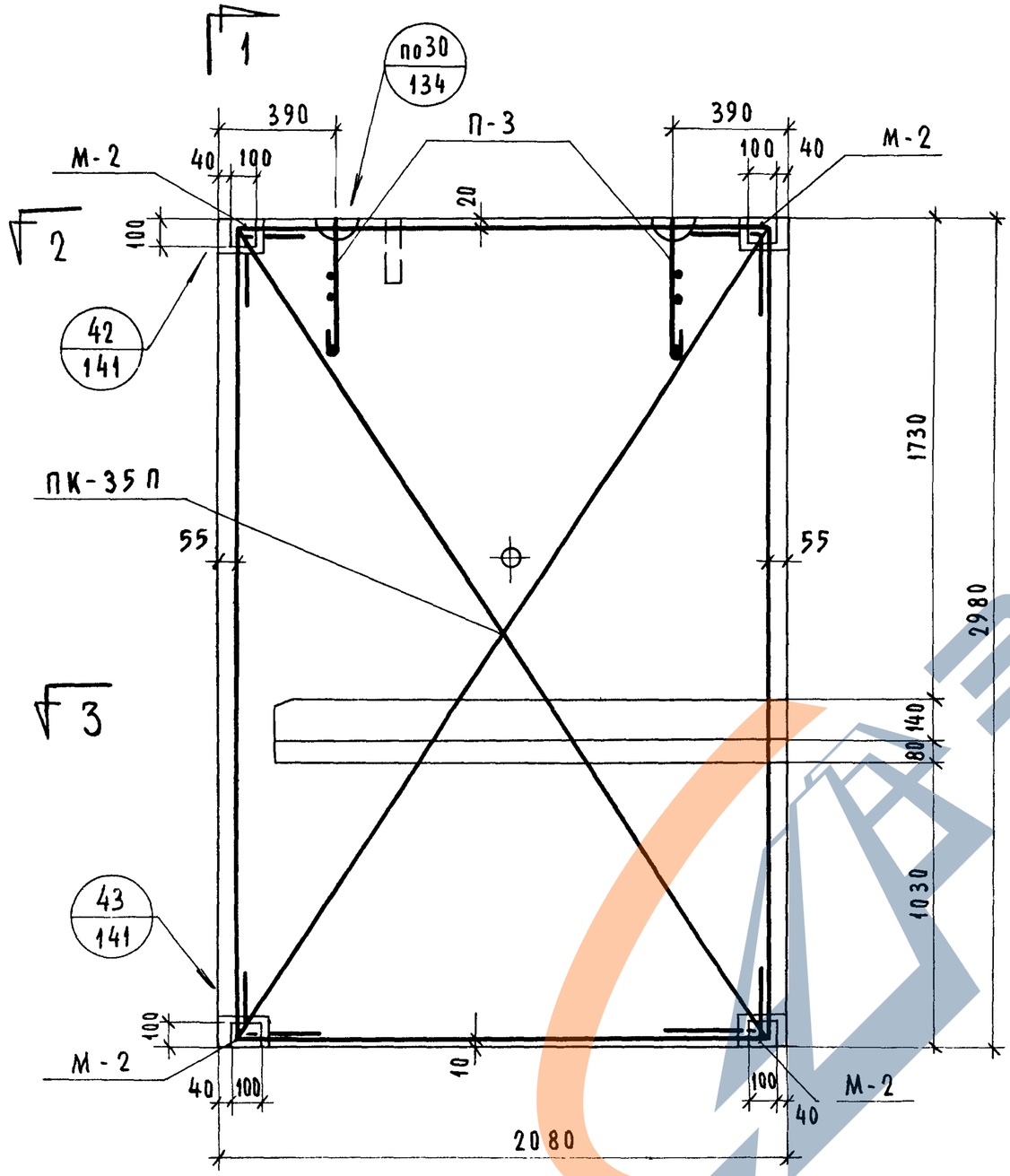

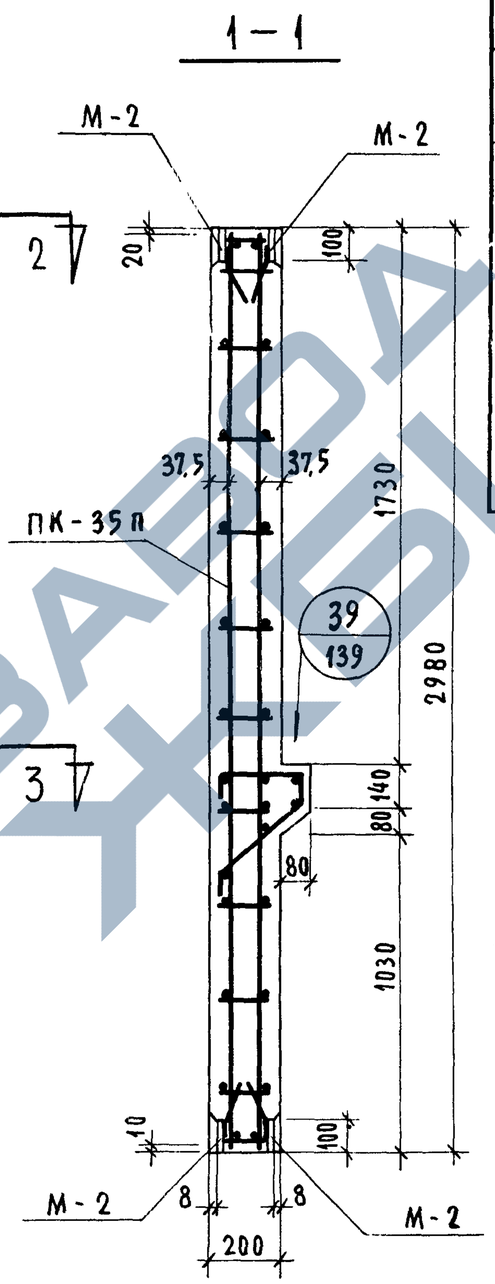

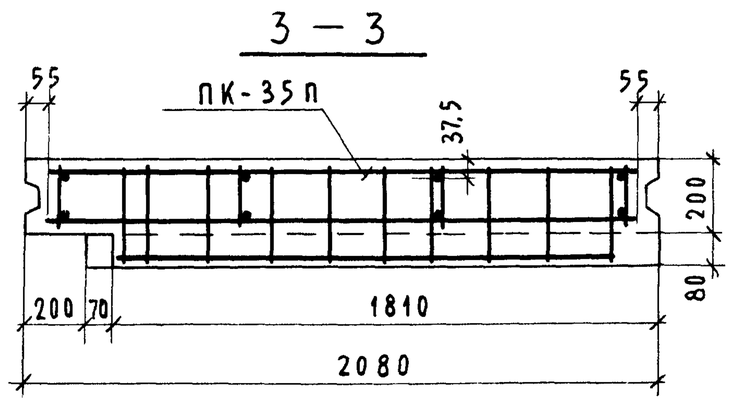

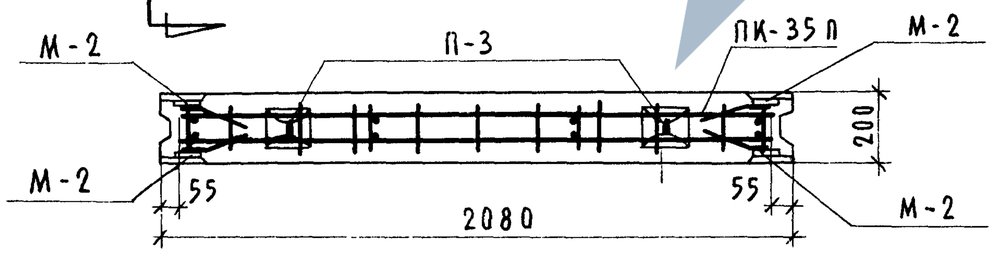

Спецификация арматурных и закладных деталей

Марка блока	Марка элемента	К-во шт.	Масса детали кг	Общая масса кг	№№ листов
СБВл-21.2.30Т-1п	ПК-35п	1	17,67	17,67	114
	М-2	8	0,94	7,52	155
	П-3	2	2,58	5,16	154
	Итого:			30,35	

Рук.сект.унифицирования	Гуров		1979	1.134-1 в.5	
ГИП	Гуров				
Рук.группы	Канина		Блок СБВл-21.2.30Т-1п. Армирование	Стадия Р	Лист 73	Листов
Проверил	Ильина			ГОСГРАЖДАНСТРОЙ ЛенЗНИИЭП	
Разработал	Доморацкая				

Инв.№ подл. | Подп. и дата

https://zavodjbi.com/

Выпуск 5

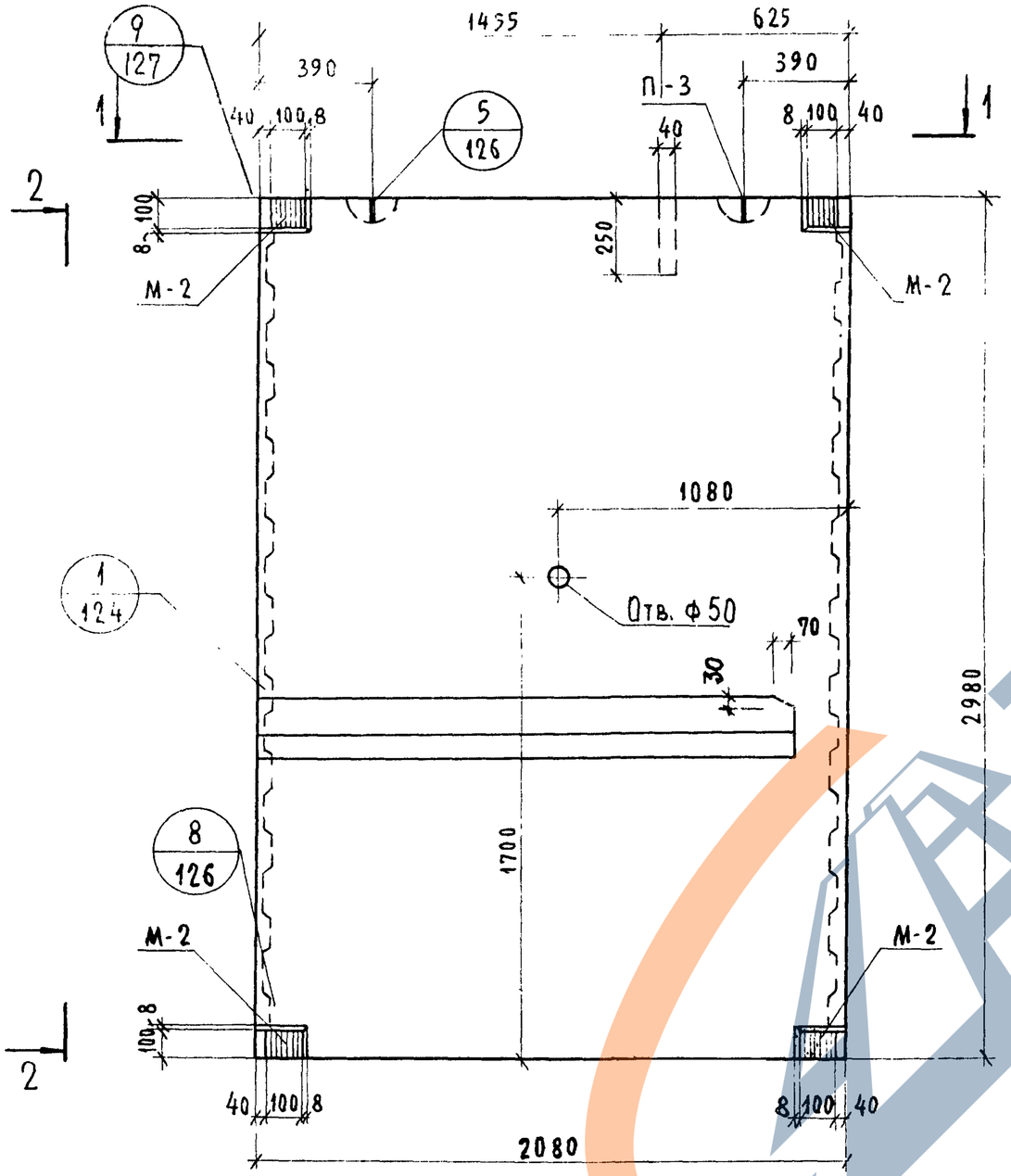

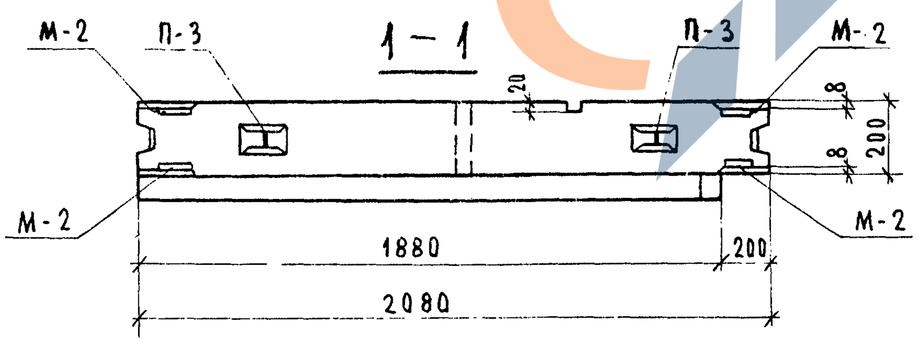

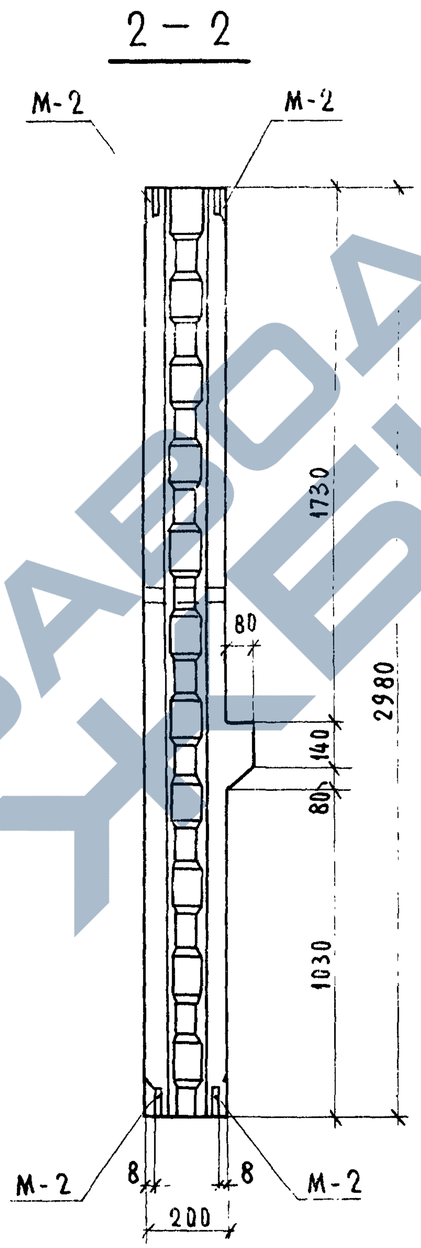

Характеристика изделия			
Марка бетона			200
Объем бетона		$м^3$	1,26
Масса блока		кг	3150
Расход стали	Арматурные детали	кг	22,83
	Закладные детали	кг	7,52
Расход стали на $1 м^3$ бетона		кг	24,09

Армирование см. на листе 75

			1979	1.134-1 В.5	
Рук.сектуниф	Гуров		Блок СБВЛ-21.2.30Т-1л	Стадия	Лист	Листов
ГИП	Гуров			Р	74	
Рук.группы	Канина С			Госгражданстрой ЛенЗНИИЭП	
Проверил	Ильина				
Разработал	Грибанова				

https://zavodjbi.com/

Серия 1.134-1
Выпуск 5

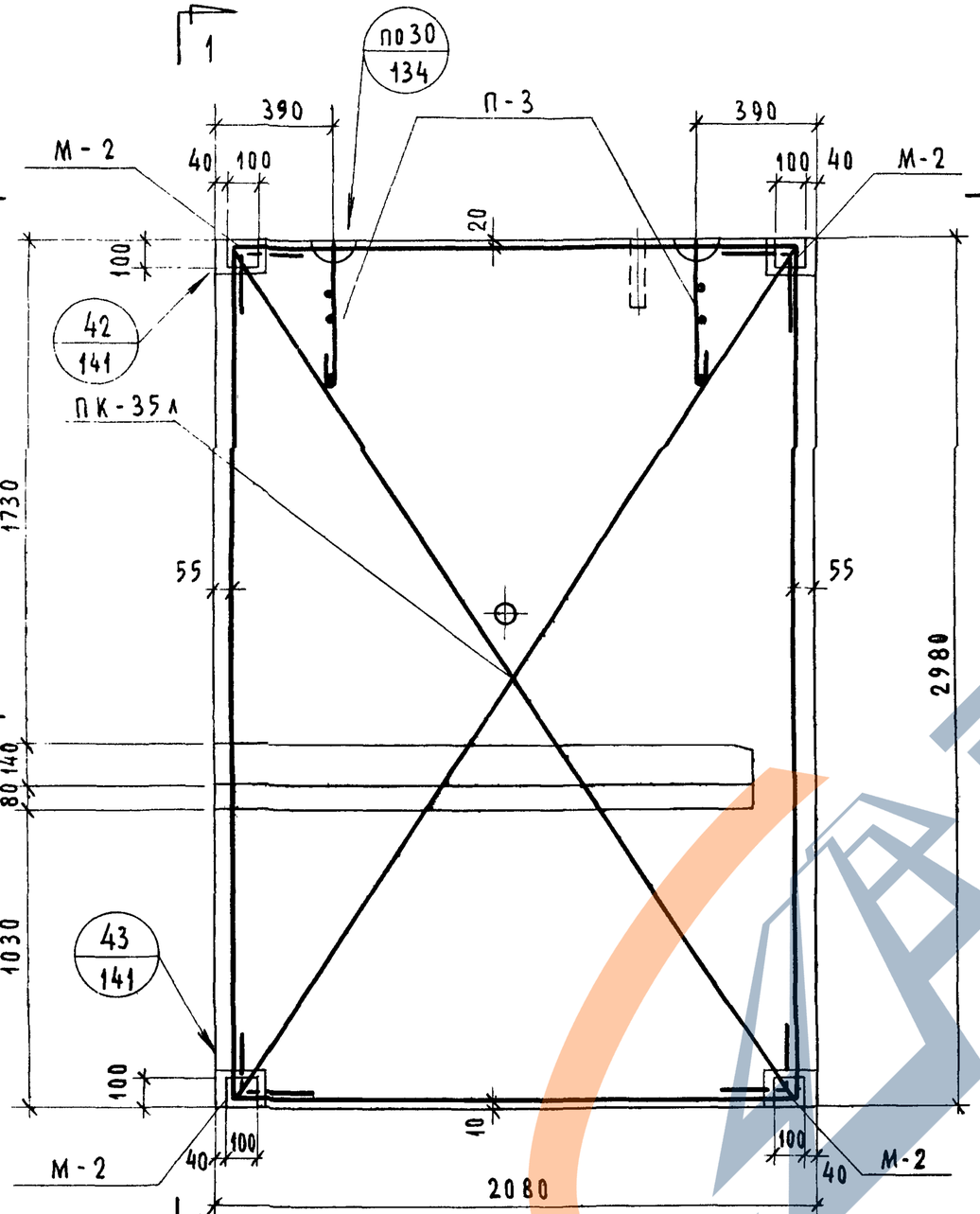

1 — 1

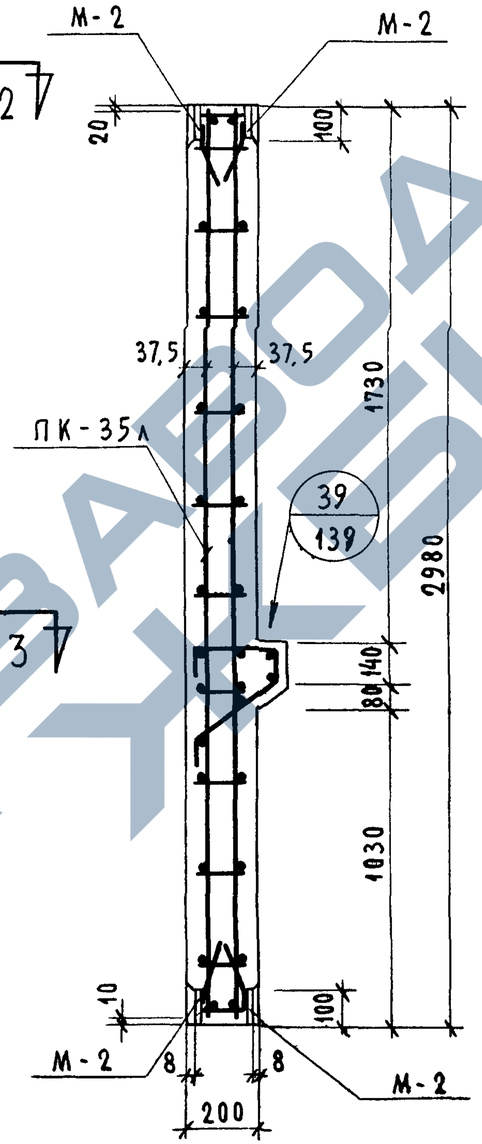

2 — 2

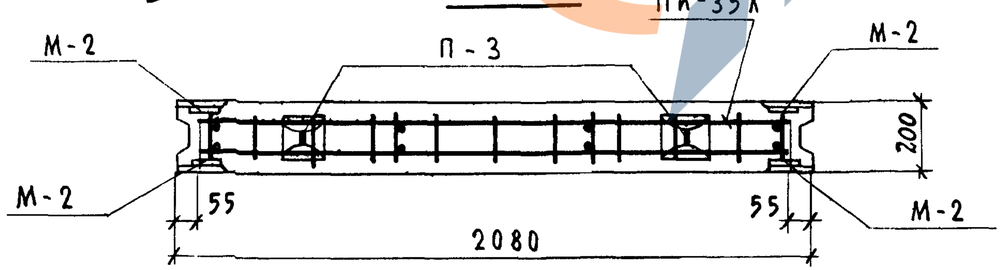

3 — 3

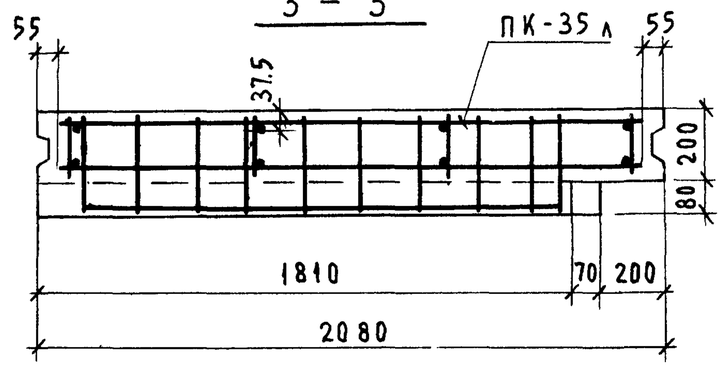

Спецификация арматурных и закладных деталей

Марка блока	Марка элемента	К-во шт.	Масса детали кг	Общая масса кг	№№ листов
СБВл-21.2.30Т-1л	ПК-35л	1	17,67	17,67	115
	М-2	8	0,94	7,52	155
	П-3	2	2,58	5,16	154
	Итого:			30,35	

Рук.сект.унифик.	Гуров		1979	1.134-1 В.5	
ГИП	Гуров		Блок СБВл-21.2.30Т-1л Армирование.	Стадия Р	Лист 75	Листов
Рук.группы	Канина			Госгражданстрой ЛенЗНИИЭП	
Проверил	Ильина				
Разработал	Доморацкая				

Инв.№ подл. | Подп. и дата

17130 86

https://zavodjbi.com/

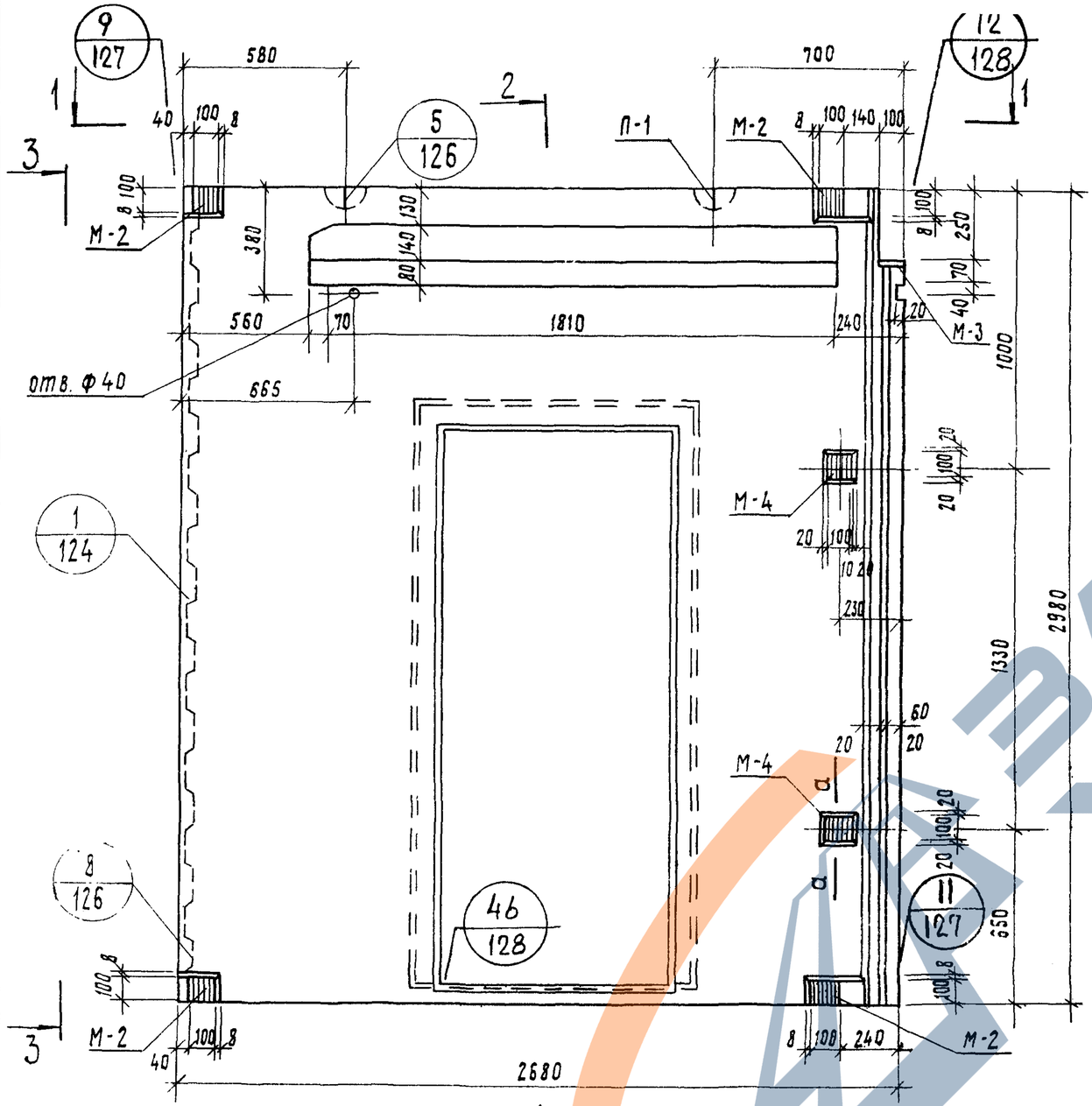

2 – 2

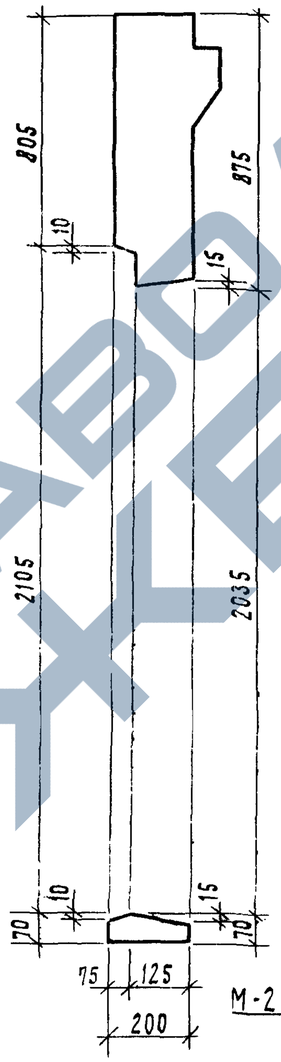

3 – 3

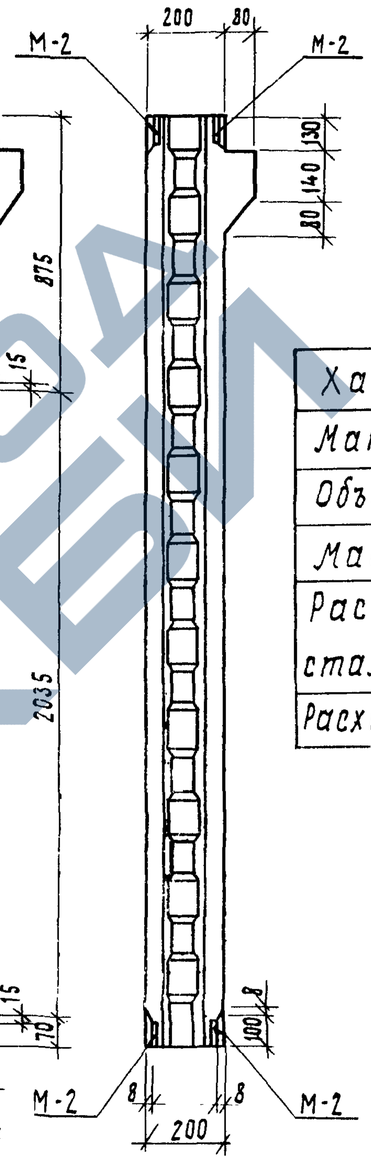

а – а

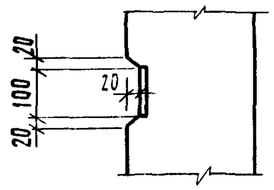

Характеристика изделия			
Марка бетона			200
Объем бетона		$м^3$	1.25
Масса блока		кг	3125
Расход стали	Арматурные детали	кг	37.80
	Закладные детали	кг	10.83
Расход стали на $1м^3$ бетона		кг	38.93

Армирование см. лист 77.

1 – 1

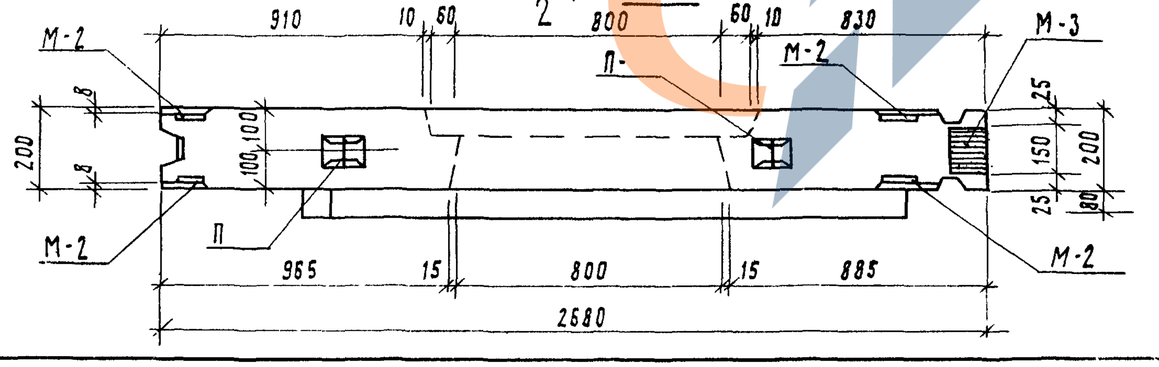

Рук.сект.УНИФ.	Гуров		1979	1.134-1 В.5	
ГИП	Гуров		Блок СБВЛ-27.2.30Т-4п	Стадия: Р	Лист: 76 / Листов:
Рук.группы	Канина			ГОСГРАЖДАНСТРОЙ ЛенЗНИИЭП	
Проверил	Ильина				
Разработал	Грибанова				

17130 87

https://zavodjbi.com/

серия 1.134-1
выпуск 5

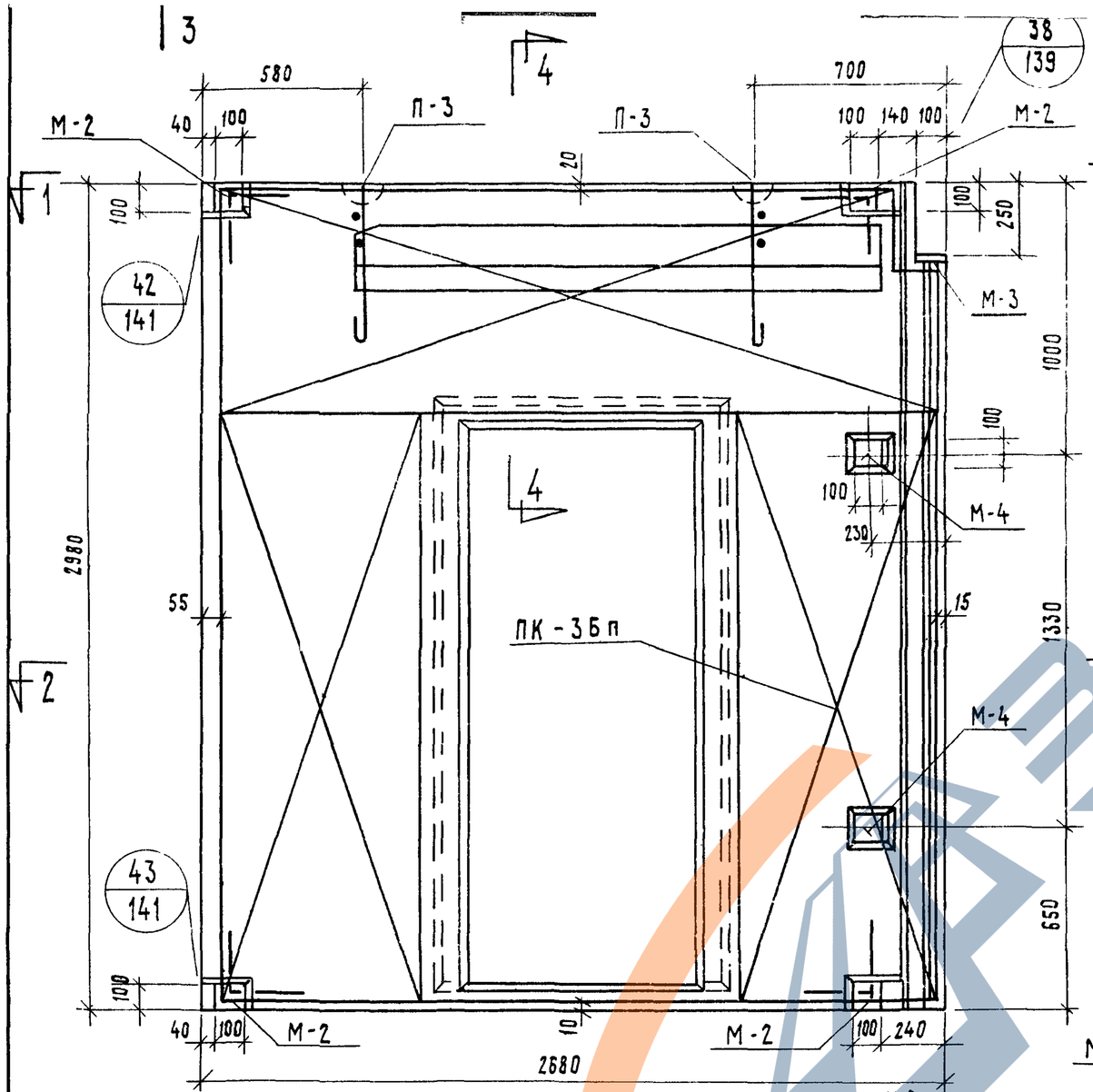

1 - 1

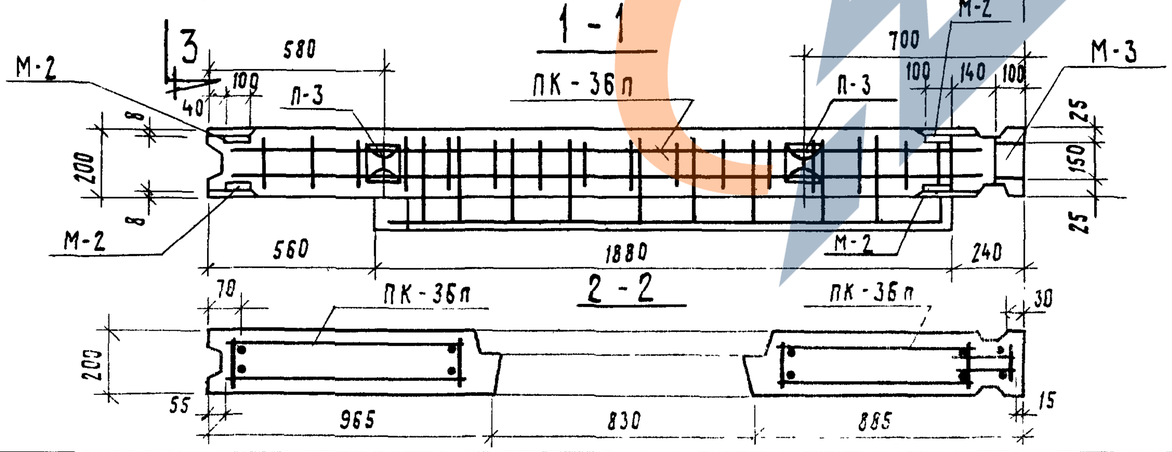

3 - 3

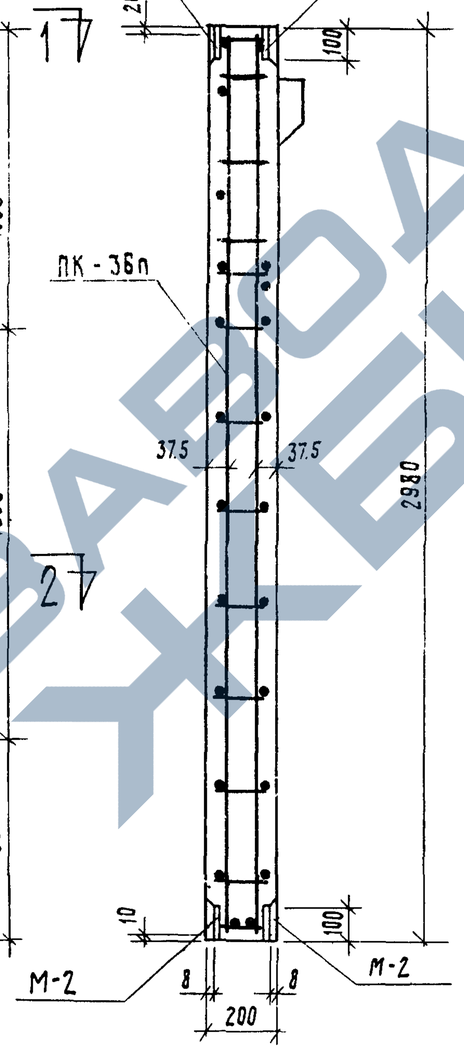

4 - 4

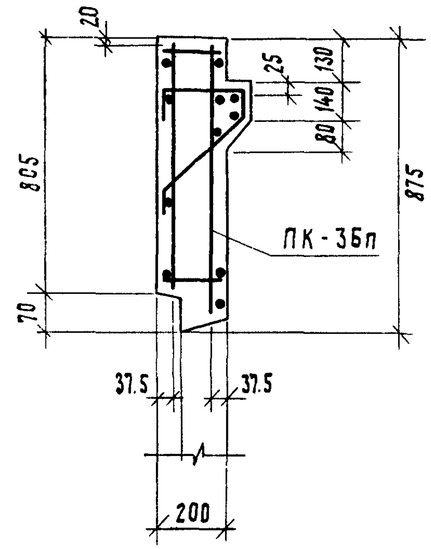

Арматурных и закладных деталей					
Марка блока	Марка элемента	Кол-во шт.	Масса детали кг.	Общая масса кг	NN лист.
СБВл-27 2.30Т-4п	ПК-36п	1	32.64	32.64	116
	М-2	8	0.94	7.52	155
	М-3	1	1.31	1.31	156
	М-4	2	1.00	2.00	156
	П-3	2	2.58	5.16	154
			Итого:	48.63	

			1979	1.134-1 В.5	
Рук.сект.унив.	Гуров		Блок СБВл-27.2.30Т-4п Армирование.	Стадия	Лист	Листов
ГИП	Гуров			Р	77	
Рук.группы	Канина			ГОСГРАЖДАНСТРОЙ ЛенЗНИИЭП		
Проверил	Ильина					
Разработал	Доморацкая					

Подп. и дата

Инв. N подл.

17130 88

https://zavodjbi.com/

https://zavodjbi.com/

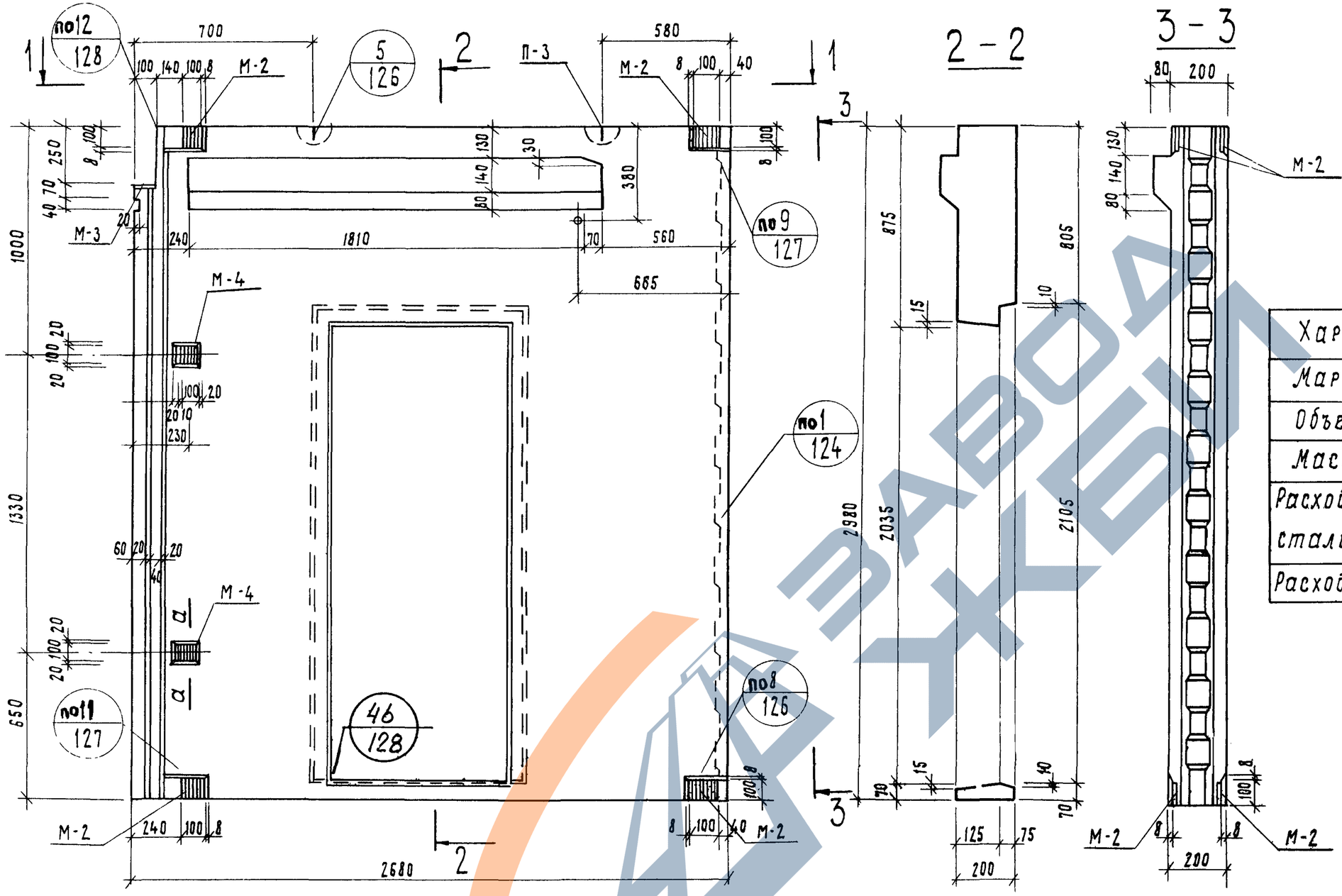

Выпуск 5

Характеристика изделия			
Марка бетона			200
Объем бетона		$м^3$	1.25
Масса блока		кг	3125
Расход стали	Арматурные детали	кг	37.80
	Закладные детали	кг	10.83
Расход стали на $1 м^3$ бетона		кг	38.93

Армирование см. на листе 79.

			1979	1.134-1 В.5	
Рук.сект.УНИФ	Гуров		Блок СБВл-27.2.30Т-4л	Стадия	Лист	Листов
ГИП	Гуров			Р	78	
Рук.группы	Канина			ГОСГРАЖДАНСТРОЙ ЛенЗНИИЭП	
Проверил	Ильина				
Разработал	Грибанова				

171.30 29

https://zavodjbi.com/

Серия 1.134-1
Выпуск 5

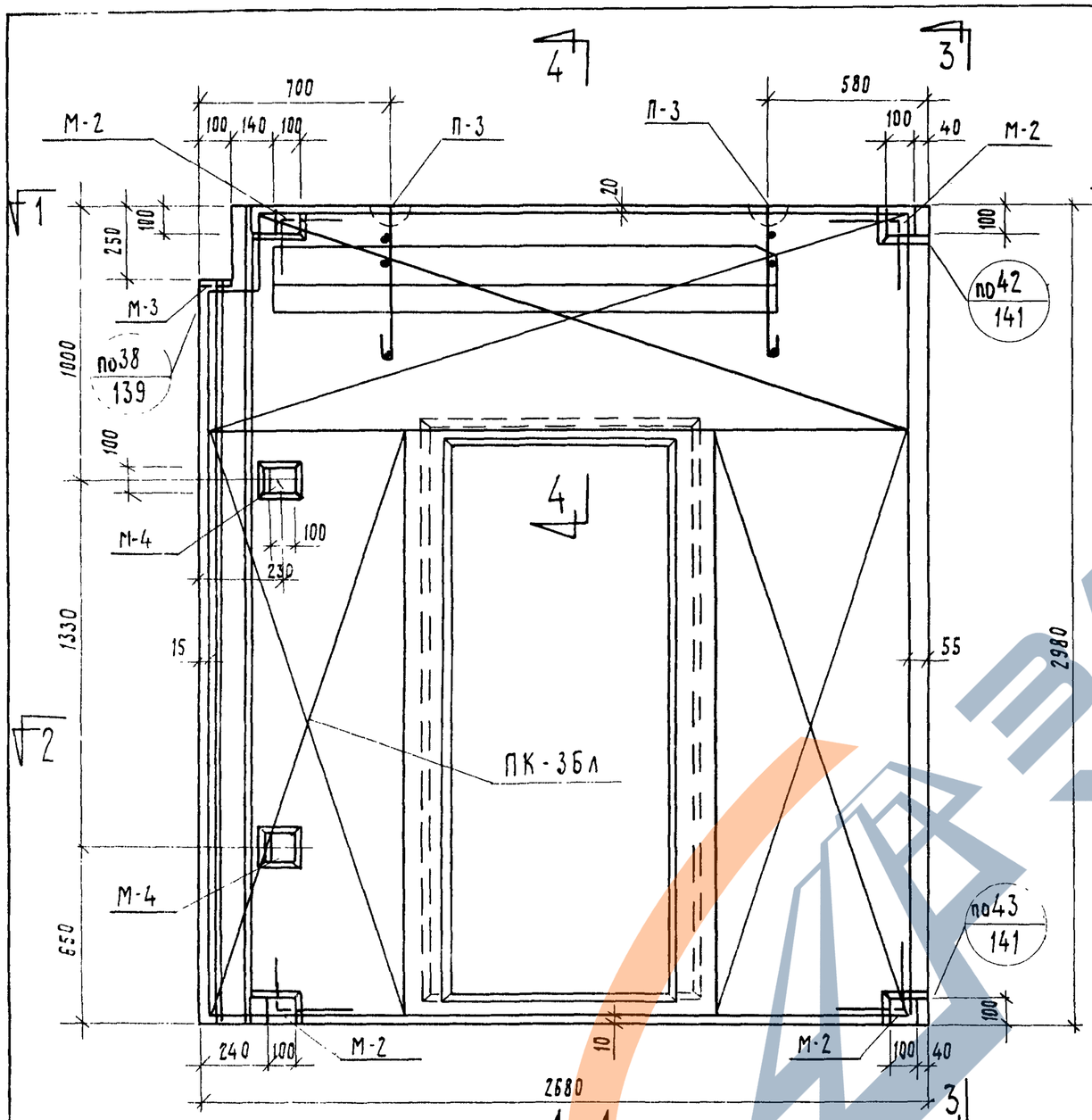

1 – 1

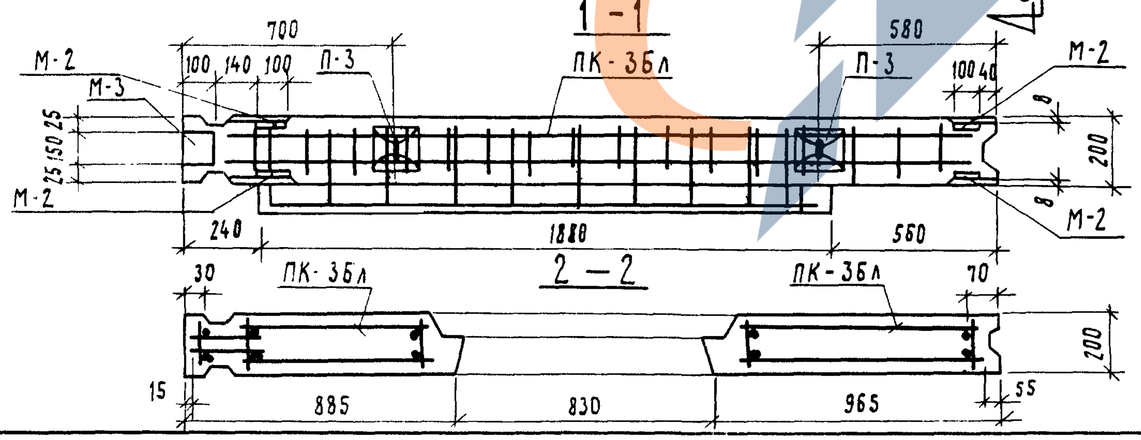

2 – 2

3 – 3

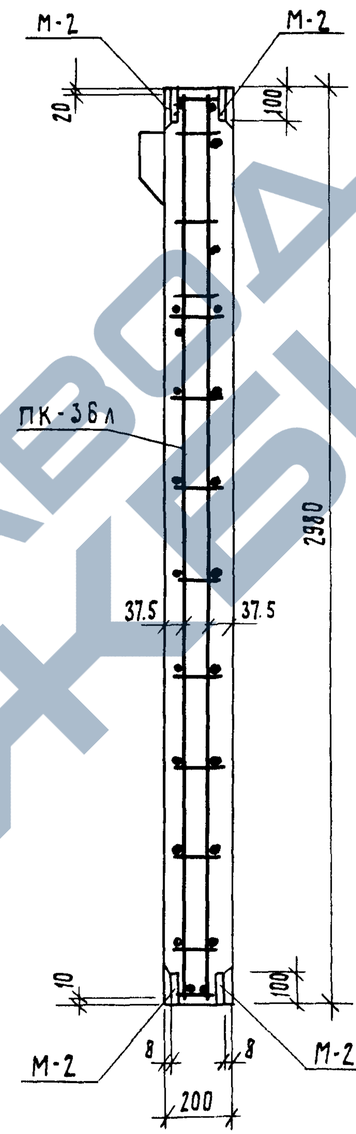

4 – 4

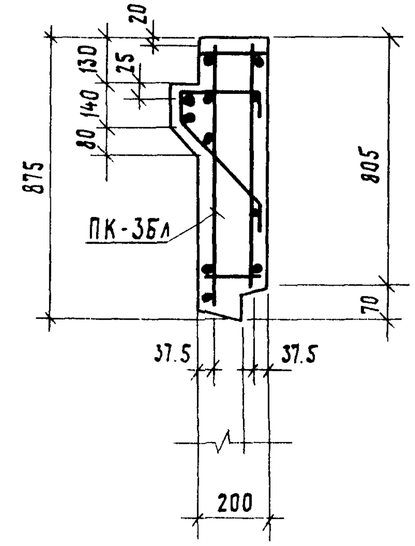

Спецификация арматурных и закладных деталей

Марка блока	Марка элемента	Кол-во шт.	Масса детали, кг	Общая масса, кг	№№ листов
СВБл-27.2.30Т-4л	ПК-36л	1	32.64	32.64	117
	М-2	8	0.94	7.52	155
	М-3	1	1.31	1.31	156
	М-4	2	1.00	2.00	156
	П-3	2	2.58	5.16	154
	Итого:			48.63	

Рук.сект.унив.	Гуров		1979	1.134-1 В.5	
ГИП	Гуров		Блок СВл-27.2.30Т-4л Армирование.	Стадия: Р	Лист: 79
Рук.группы	Канина				Листов:
Проверил	Ильина			ГОСГРАЖДАНСТРОЙ ЛенЗНИИЭП	
Разработал	Доморацкая				

Инв.№ подл. | Подп. и дата

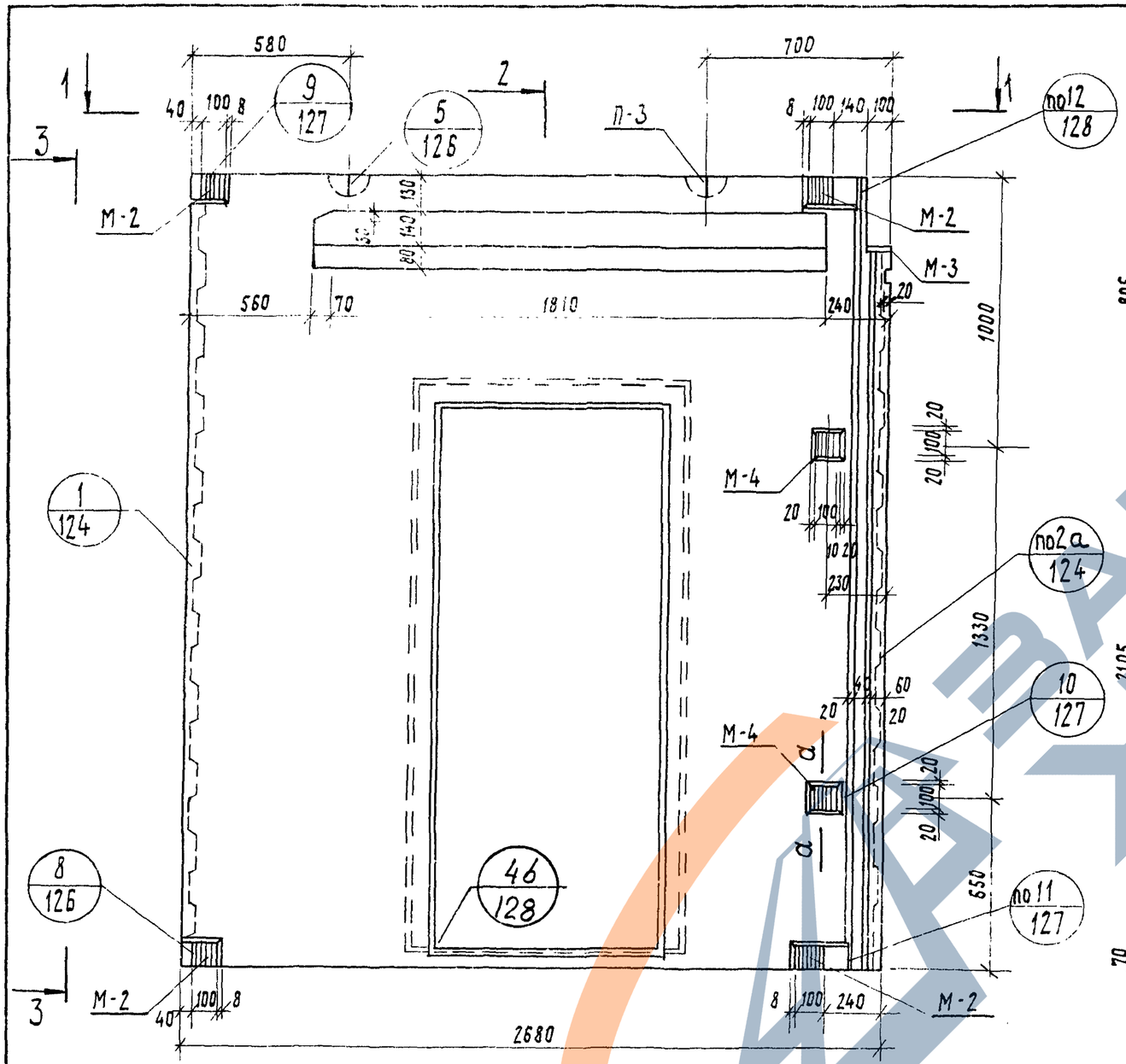

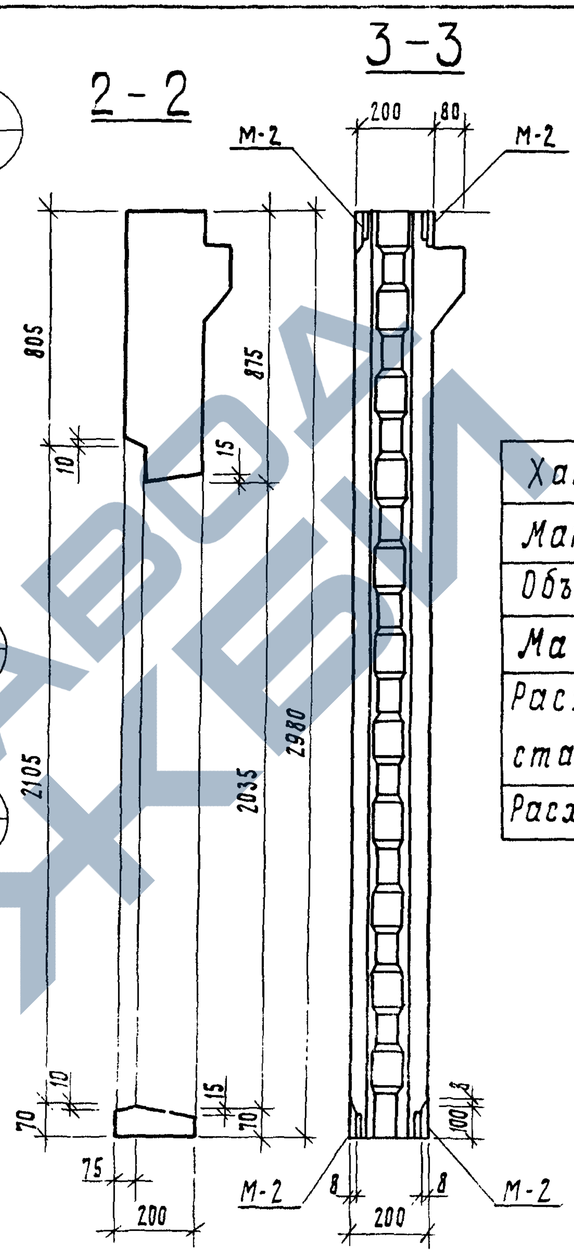

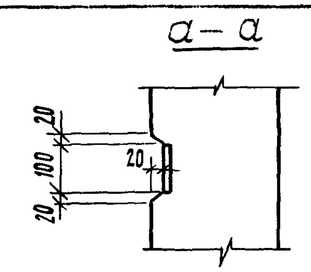

Характеристика изделия			
Марка бетона			200
Объем бетона		$м^3$	1.24
Масса блока		кг	3100
Расход стали	Арматурные детали	кг	37.77
	Закладные детали	кг	10.83
Расход стали на $1 м^3$ бетона		кг	39.22

Армирование см. на листе 81.

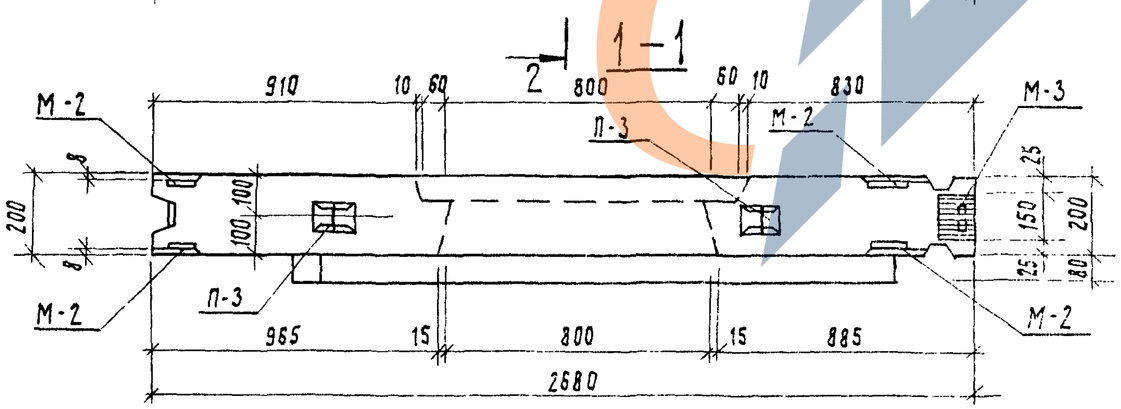

			1979	1 134-1 В 5	
Рук. сект. униф.	Гуров		Блок СВБл-27.2.30Т-5п	Стадия	Лист	Листов
ГИП	Гуров			Р	80	
Рук. группы	Канина			Госгражданстрой ЛенЗНИИЭП	
Проверил	Ильина				
Разработал	Галахова				

https://zavodjbi.com/

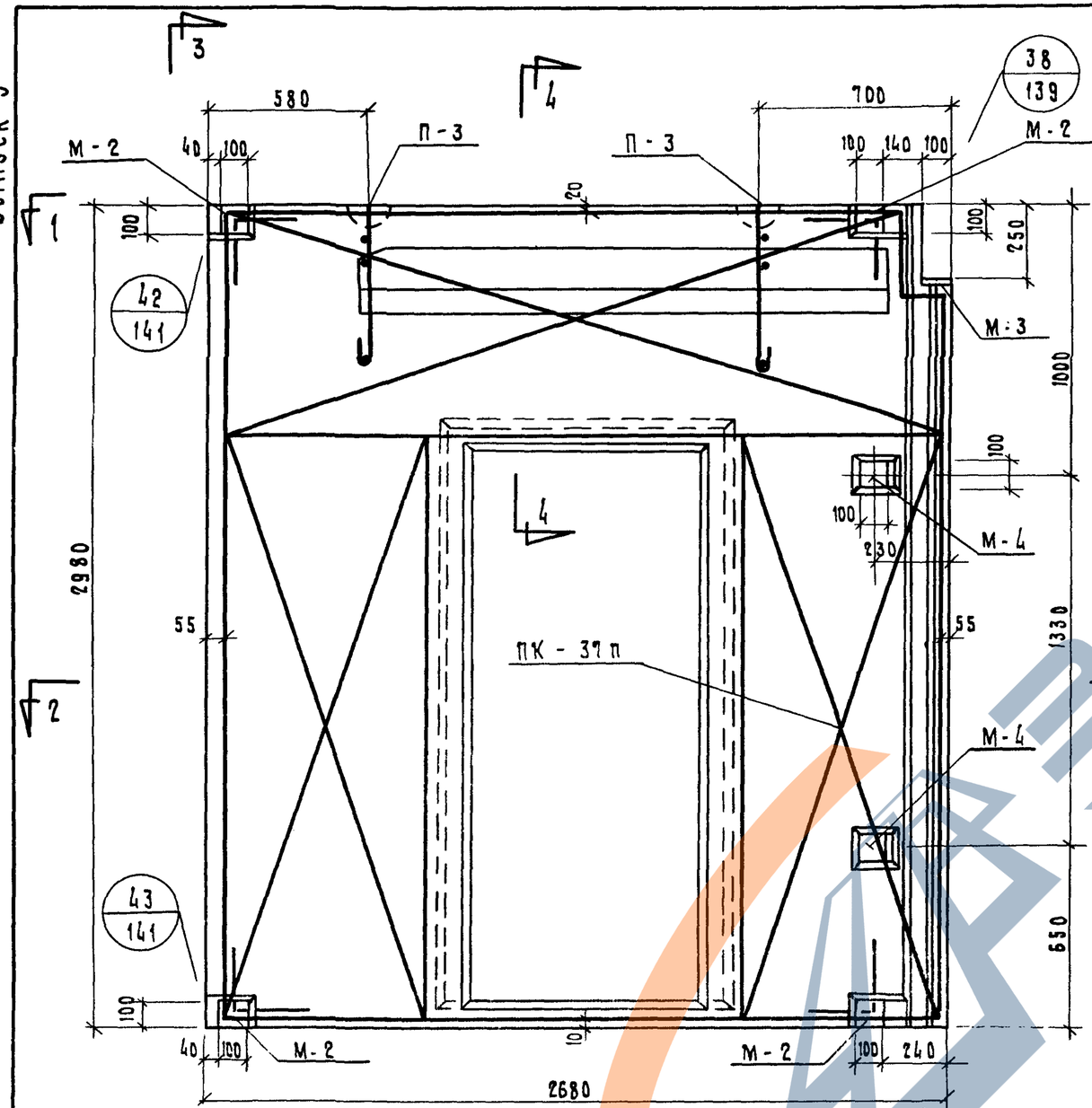

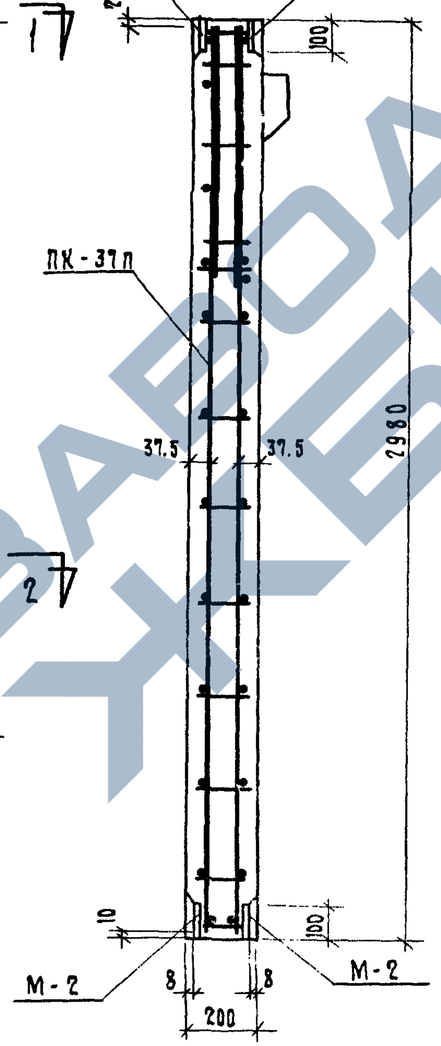

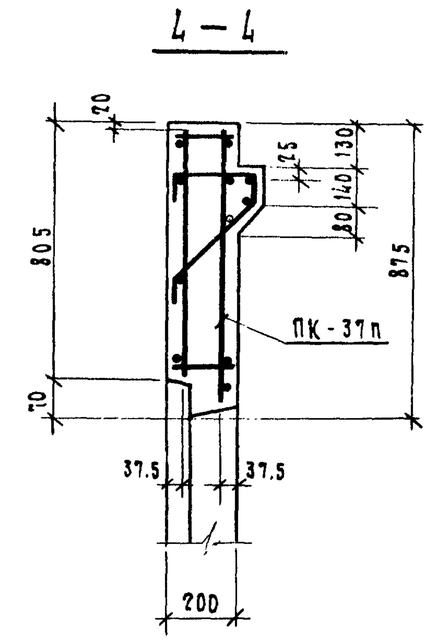

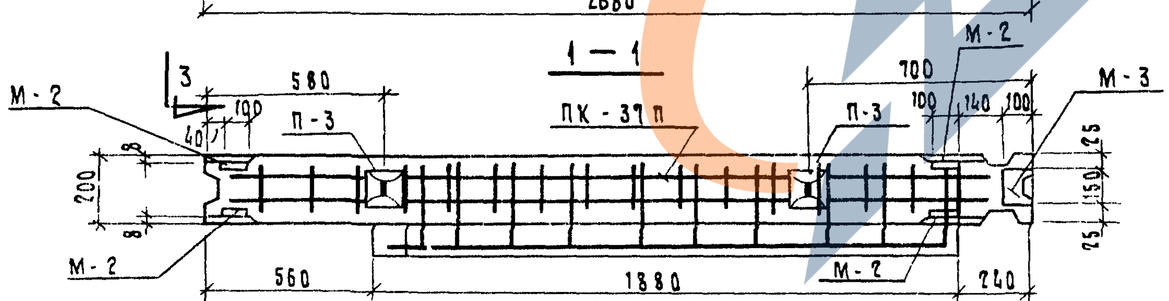

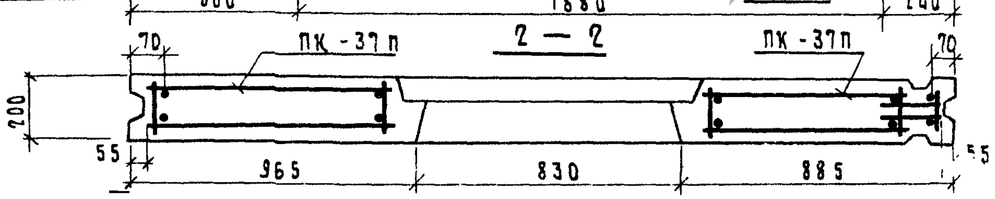

Спецификация арматурных и закладных деталей

Марка блока	Марка элемента	Кол-во шт.	Масса детали кг	Общая масса кг	№№ листов
СБВл-27.2.30Т-5п	ПК-37п	1	32.61	32.61	116
	М-2	8	0.94	7.52	155
	М-3	1	1.31	1.31	156
	М-4	2	1.00	2.00	156
	П-3	2	2.58	5.16	154
	Итого:			48.60	

Рук.сект.упр.	Гуров		1979	1.134-1 В.5	
ГИП	Гуров		Блок СБВл-27.2.30Т-5п. Армирование	стадия	лист	листов
Рук.группы	Канина			Р	81	
Проверил	Ильина			Госгражданстрой ЛенЗНИИЭП	
Разработ.	Доморацкая				

Подп. и дата

Инв.№ подл.

https://zavodjbi.com/

Выпуск 5

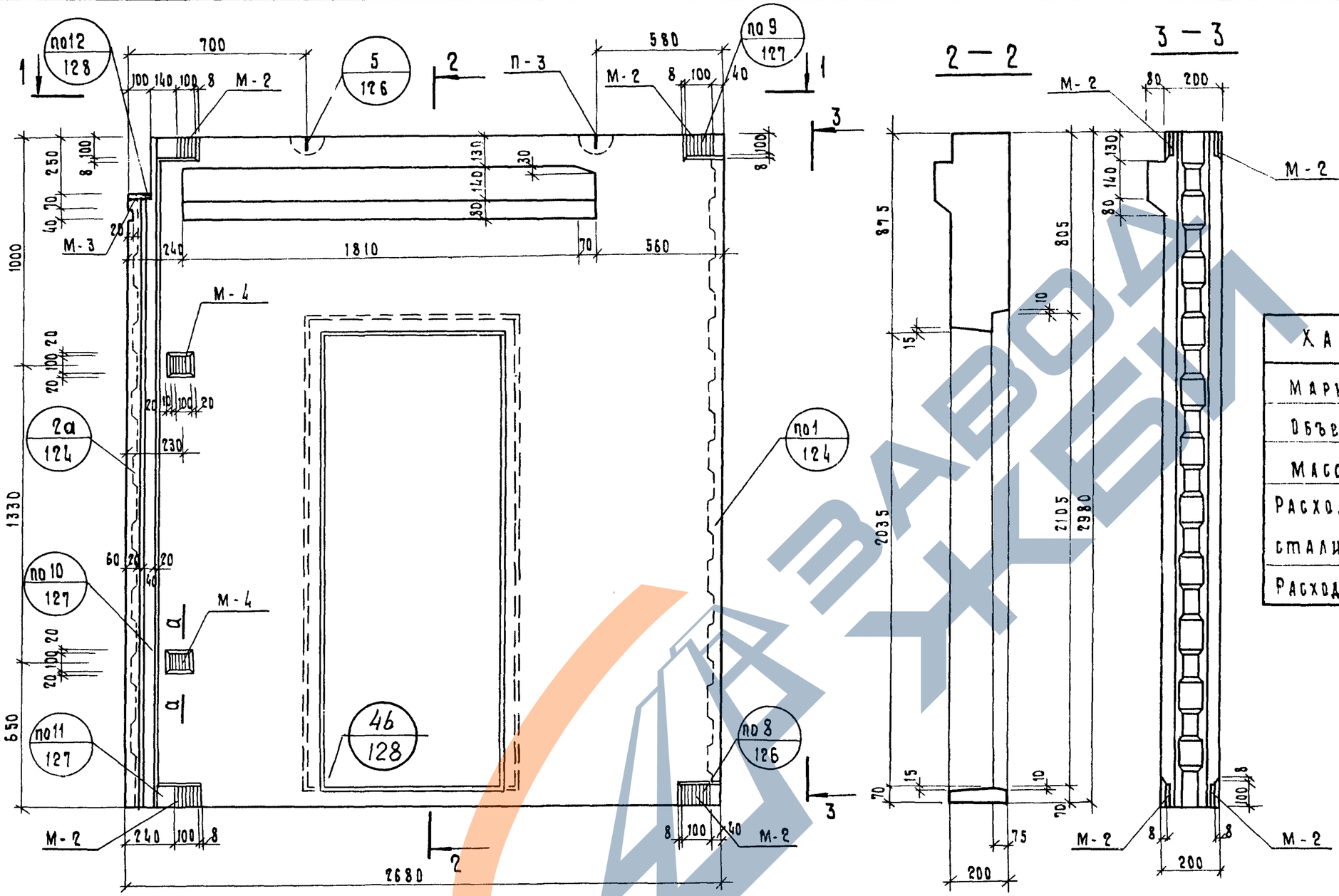

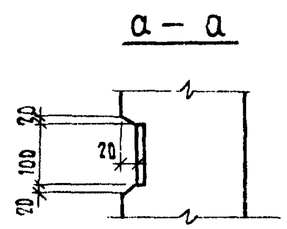

Характеристика изделия			
Марка бетона			200
Объем бетона		м3	1.24
Масса блока		кг	3100
Расход стали	Арматурные детали	кг	37.77
	Закладные детали	кг	10.83
Расход стали на 1 м³ бетона		кг	39.22

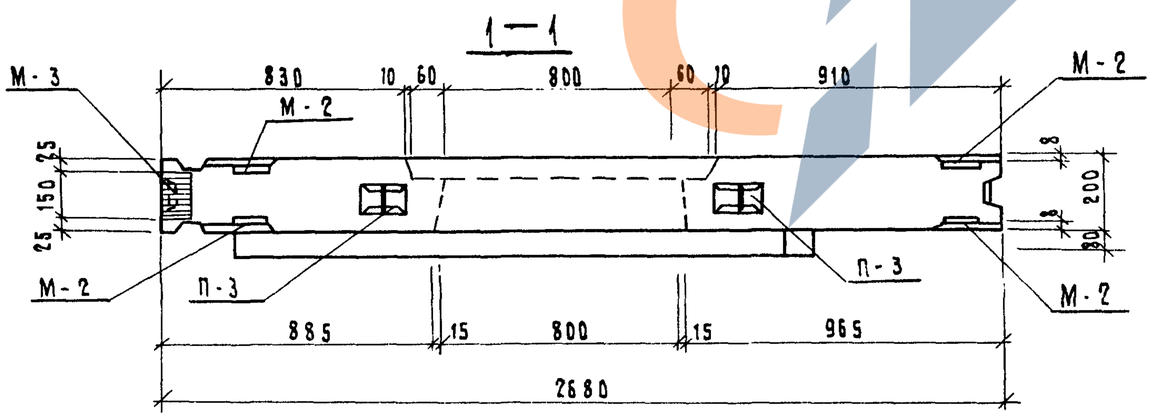

Армирование см. на листе 83

			1979	1.134-1 В.5	
Рук.сект.унифицирования	Гуров		Блок СБВл-27.2.30Т-5л	Стадия: Р	Лист: 82	Листов:
Тип	Гуров			ГОСГРАЖДАНСТРОЙ ЛенЗНИИЭП	
Рук.группы	Канина				
Проверил	Ильина				
Разработ.	Галахова				

17130 02

Серия 1.134-1
Выпуск 5

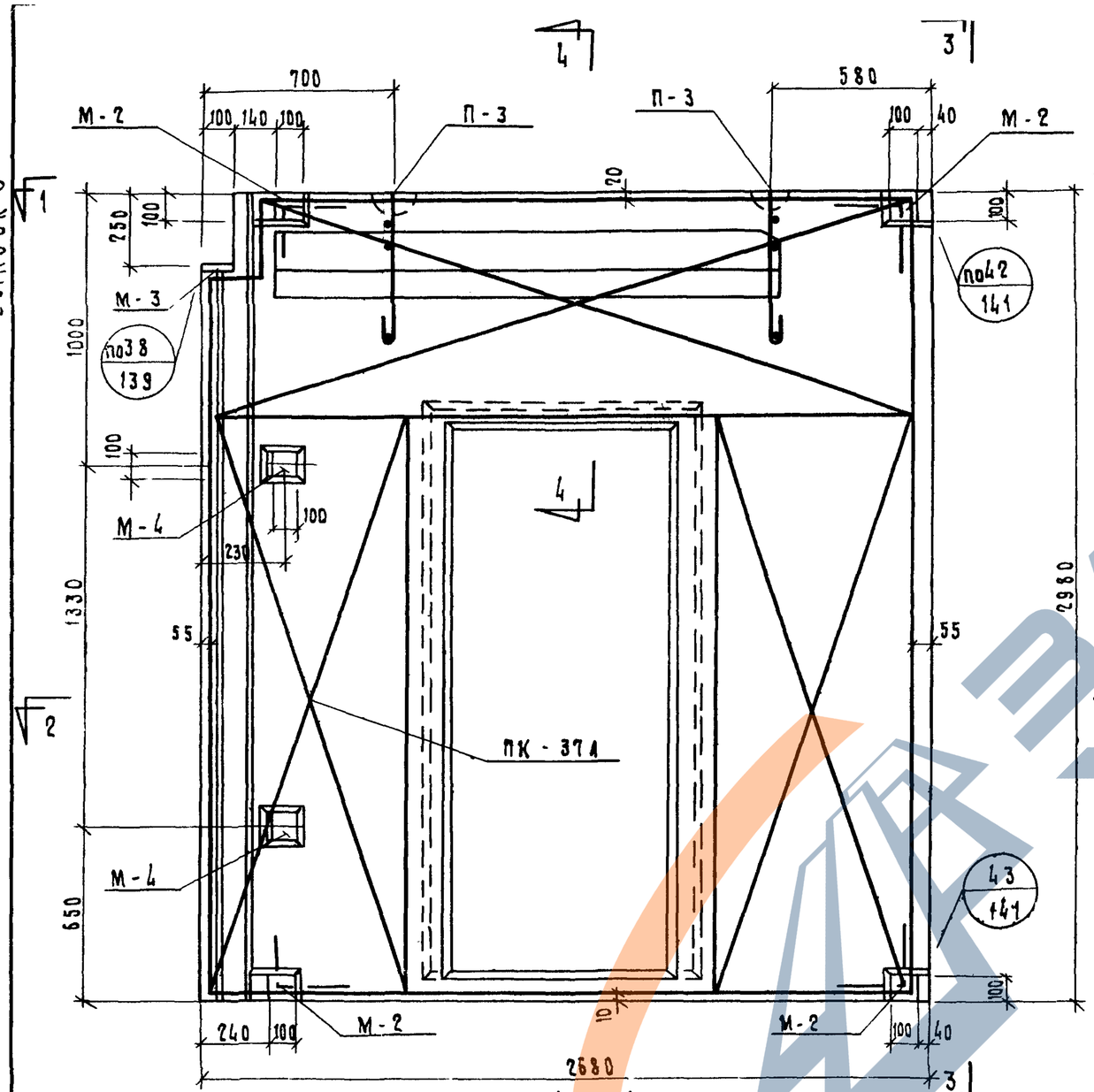

1 — 1

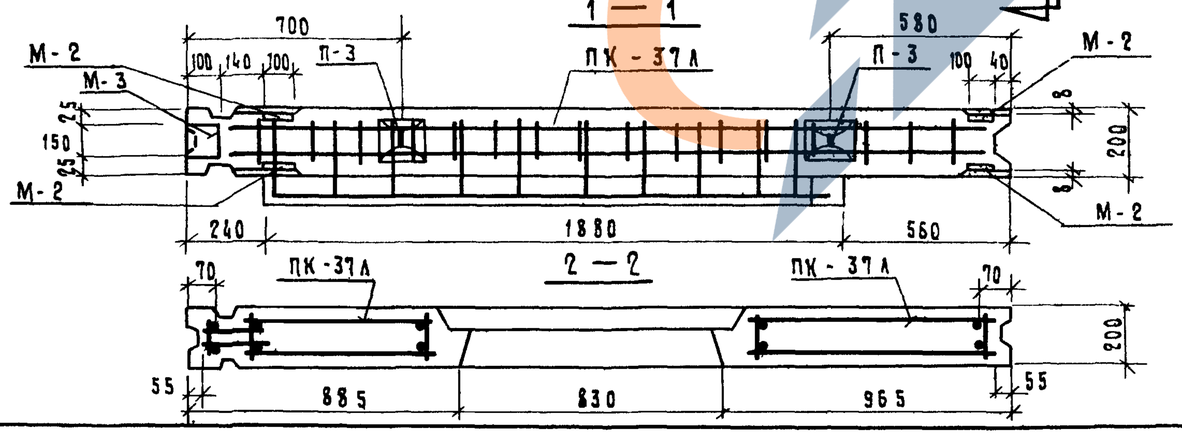

2 — 2

3 — 3

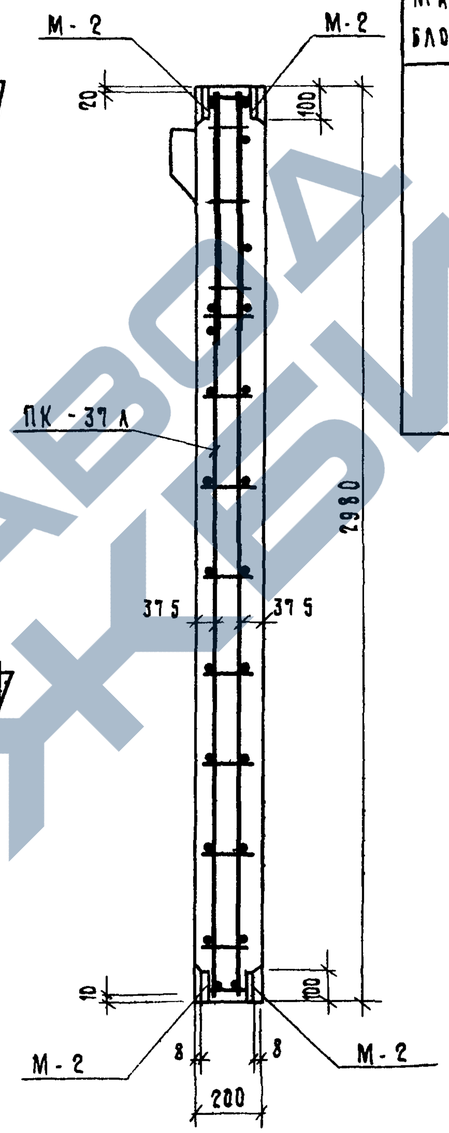

4 — 4

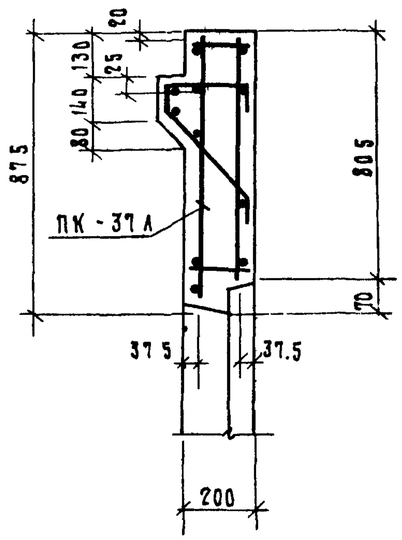

Спецификация арматурных и закладных деталей

Марка блока	Марка элемента	Кол-во шт	Масса детали кг	Общая масса кг	№№ листов
СБВЛ-27.2.30Т-4л	ПК-37л	1	32.61	32.61	117
	М-2	8	0.94	7.52	155
	М-3	1	1.31	1.31	156
	М-4	2	1.00	2.00	156
	П-3	2	2.58	5.16	154
	Итого			48.60	

Рук сектуниф	Гуров		1979	1.134-1 в.5	
ГИП	Гуров		Блок СБВЛ-27.2.30Т-5л Армирование	Стадия: Р	Лист: 83 / Листов:
Рук группы	Канина			ГОСГРАЖДАНСТРОЙ ЛенЗНИИЭП	
Проверил	Ильина				
Разработ	Доморацкая				

Инв. № подл. | Подп. и дата

17130 94

https://zavodjbi.com/

https://zavodjbi.com/

Выпуск 5

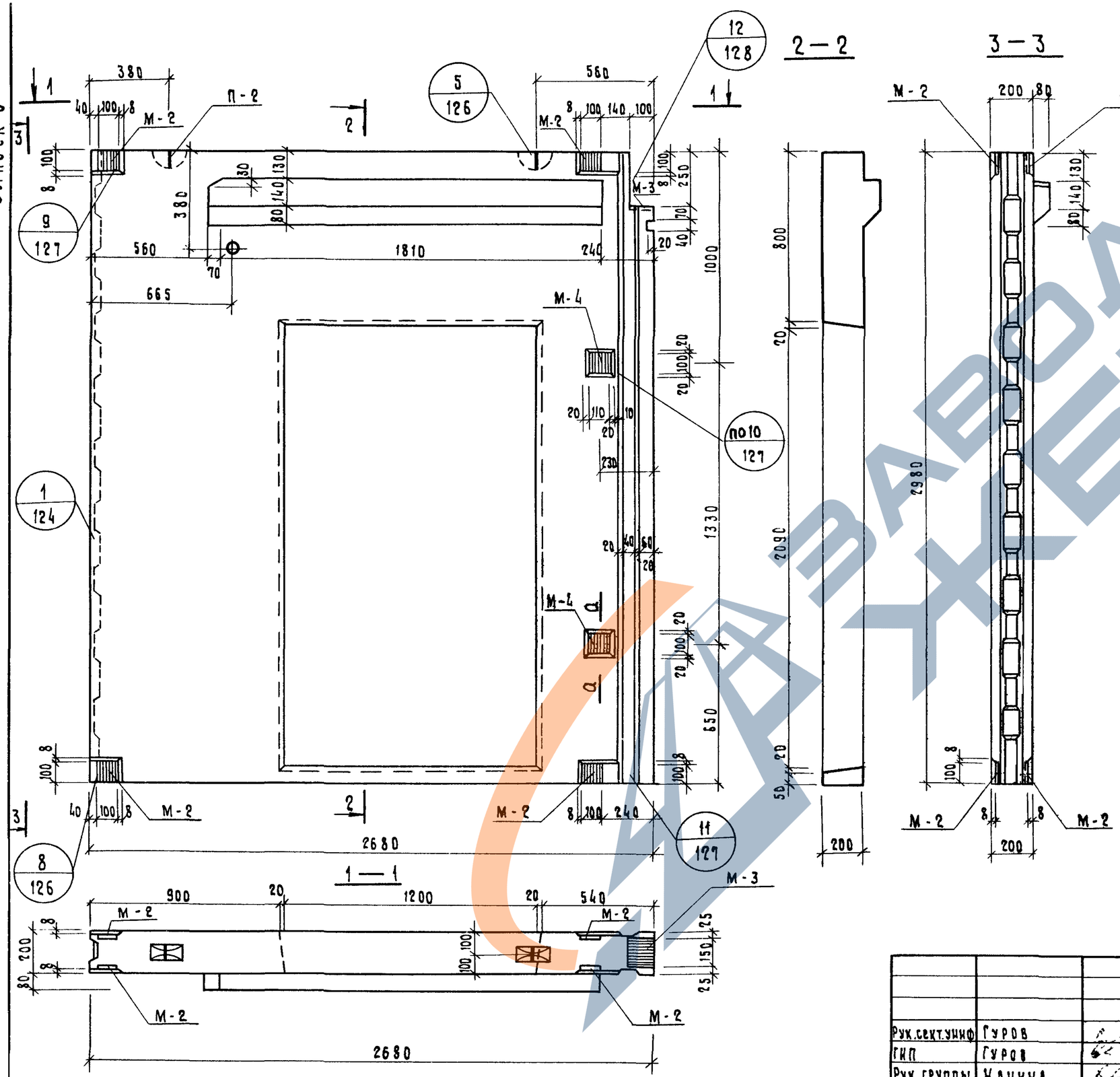

Армирование см. на листе 85.

Характеристика изделия			
Марка бетона			200
Объем бетона		$м^3$	1.09
Масса блока		кг	2725
Расход стали	Арматурные детали	кг	38.02
	Закладные детали	кг	10.83
Расход стали на 1 $м^3$ бетона		кг	40.01

Рук.сект.унифицирования	Гуров		1979	1.134-1 в 5	
ГИП	Гуров		Блок СБВЛ-27.2.30Т-6п	Стадия: Р	Лист: 84 / Листов:
Рук.группы	Канина			ГОСГРАЖДАНСТРОЙ ЛенЗНИИЭП	
Проверил	Ильина				
Разработ	Галахова				

17130 95

Серия 1.134

Выпуск 5

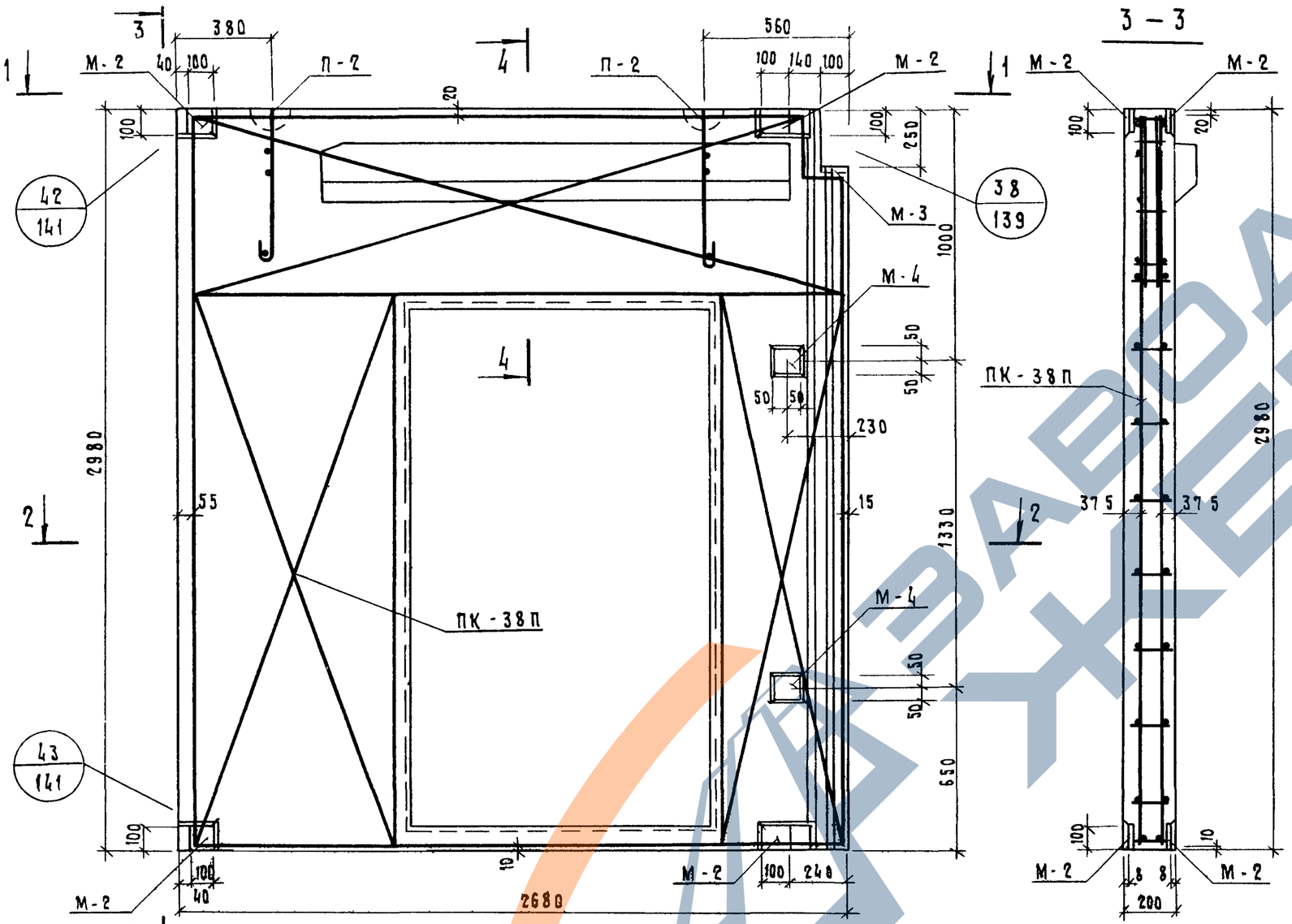

3 – 3

4 – 4

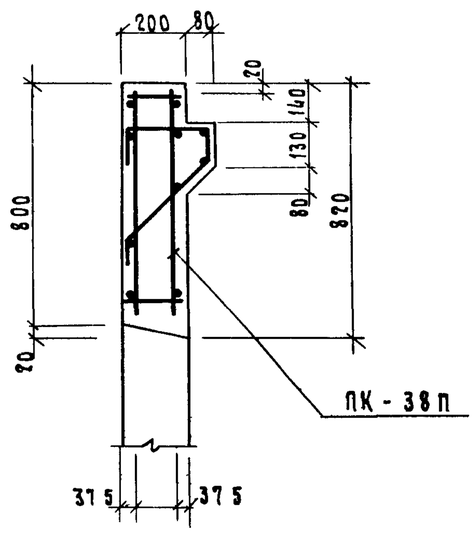

1 – 1

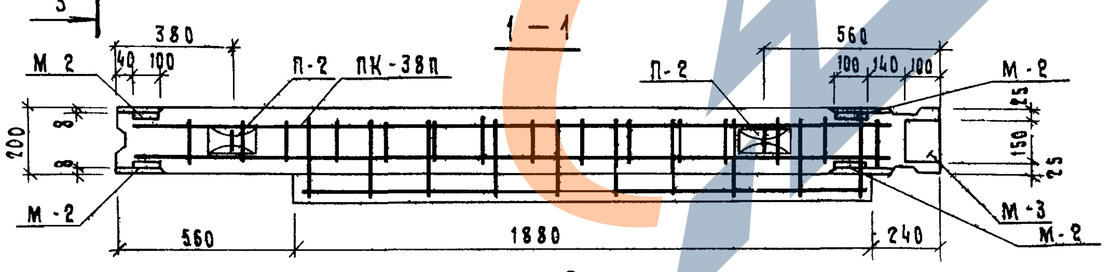

2 – 2

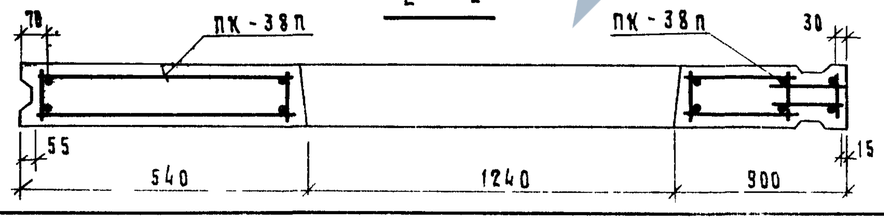

Спецификация арматурных и закладных деталей

Марка блока	Марка элемента	Кол-во шт	Масса детали кг	Общая масса кг	№№ листов
СБВЛ-27 2.307-6п	ПК-38П	1	34.22	34.22	118
	М-2	8	0.94	7.52	155
	М-3	1	1.31	1.31	156
	М-4	2	1.00	2.00	156
	П-2	2	1.90	3.80	154
	Итого			48.85	

Рук сектора	Гуров		1979	1134-1 В5	
ГИП	Гуров		Блок СБВЛ-27 2.307-6п Армирование	Стадия Р	Лист 85	Листов
Рук группы	Канина			Госгражданстрой ЛенЗНИИЭП	
Проверил	Ильина				
Разработ	Доморацкая				

17130 96

Выпуск 5

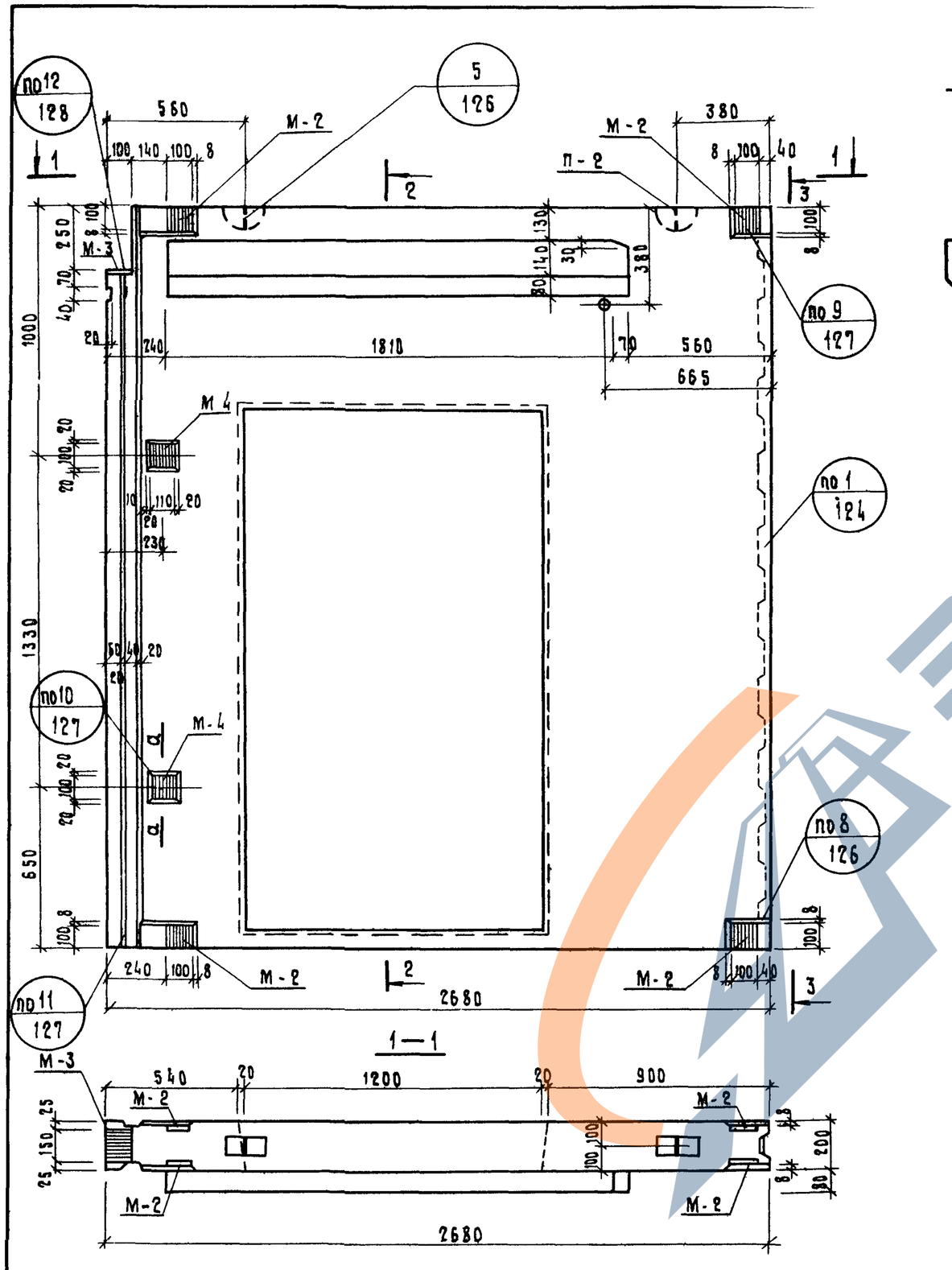

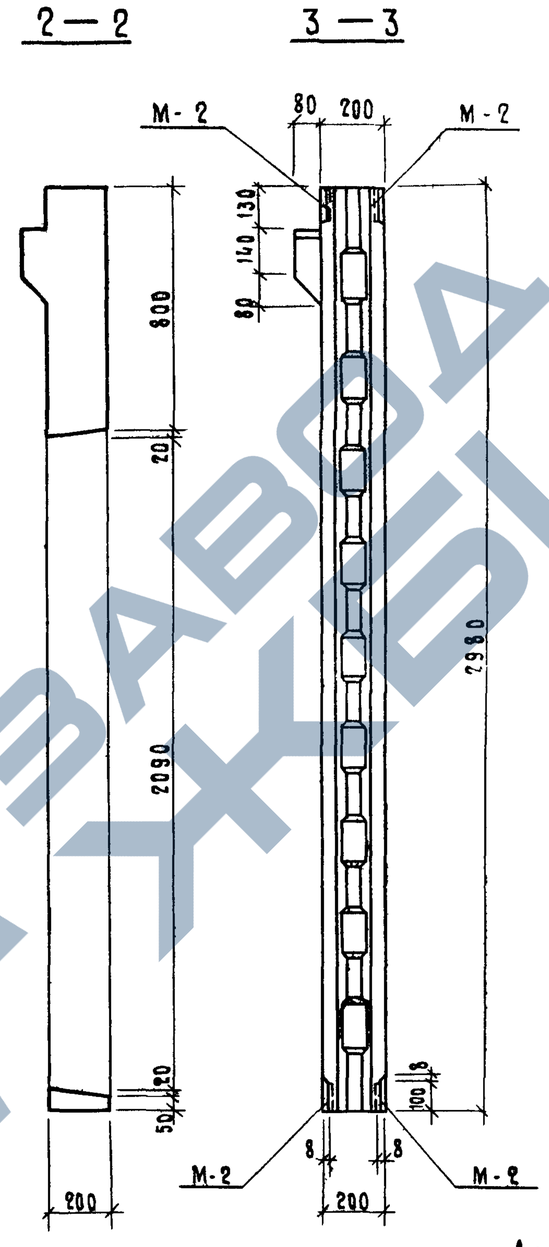

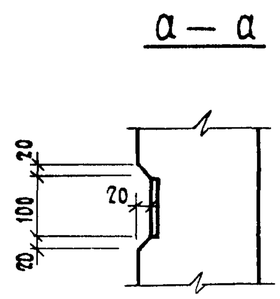

Характеристика изделия			
Марка бетона			200
Объем бетона		м³	1 09
Масса блока		кг	2725
Расход стали	Арматурные детали	кг	38,02
	Закладные детали	кг	10 83
Расход стали на 1м³ бетона		кг	43 61

Армирование см на листе 87

Рук.сект.унифицирования	Гуров		1979	1 134 - 1 в.5	
ГИП	Гуров		Блок СБВЛ - 27 2.30Т - 6Л	Стадия: Р	Лист: 86 / Листов:
Рук группы	Канина			ГОСГРАЖДАНСТРОЙ ЛенЗНИИЭП	
Проверил	Ильина				
Разработ	Галахова				

17130 97

https://zavodjbi.com/

Серия 1.134
Выпуск 5

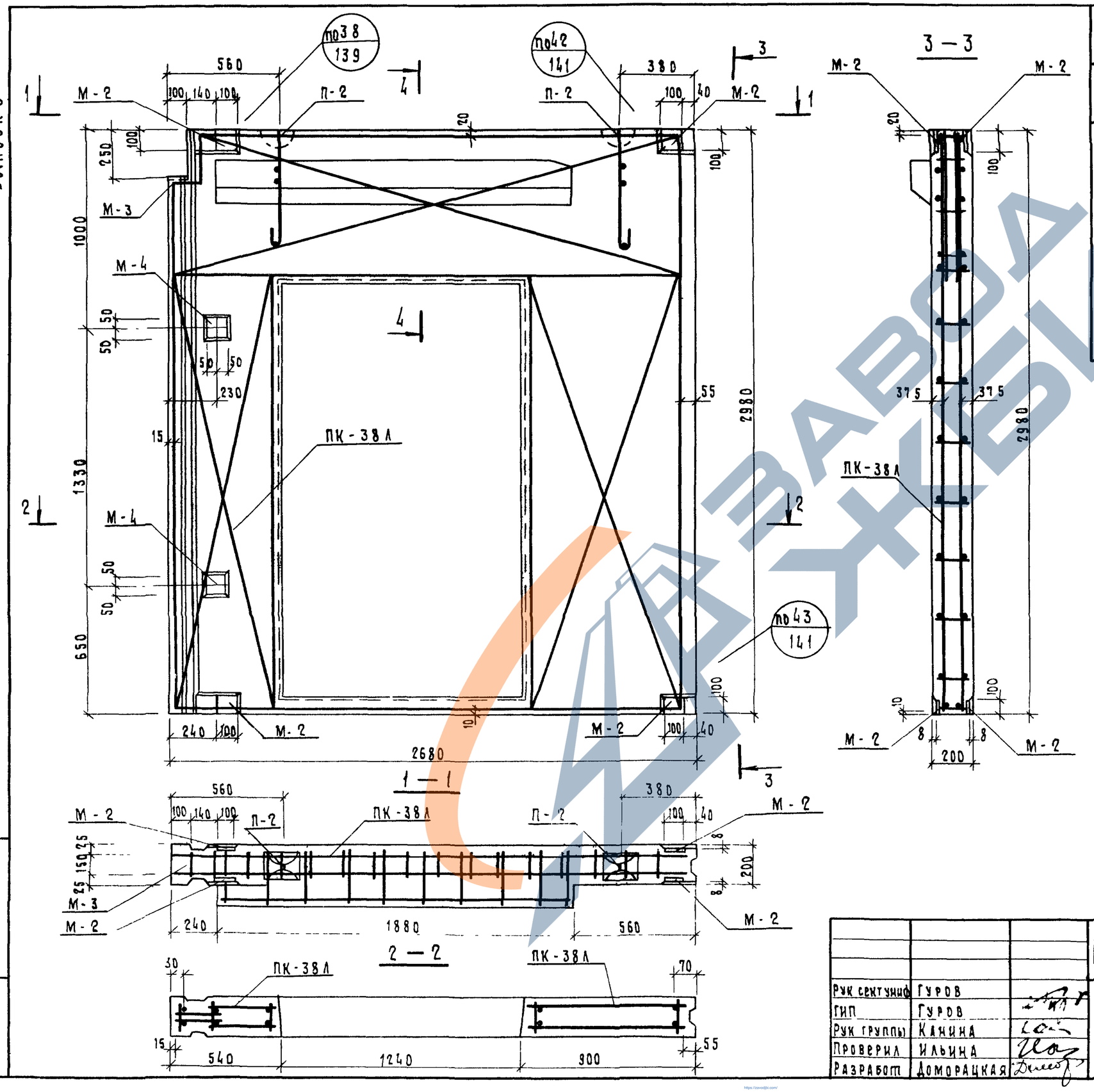

Сечение 4-4 см на листе 85

Спецификация арматурных и закладных деталей

Марка блока	Марка элемента	Кол-во шт	Масса детали кг	Общая масса кг	N N листов
СБВЛ-27.2.30Т-БЛ	ПК-38л	1	34.22	34.22	119
	М-2	8	0.94	7.52	155
	М-3	1	1.31	1.31	156
	М-4	2	1.00	2.00	156
	П-2	2	1.90	3.80	154
	Итого			48.85	

Рук сектуниф	Гуров		1979	1.134-1 в.5	
ГИП	Гуров		Блок СБВЛ-27.2.30Т-БЛ Армирование	Стадия: Р	Лист: 87	Листов:
Рук группы	Канина			ГОСГРАЖДАНСТРОЙ ЛенЗНИИЭП	
Проверил	Ильина				
Разработ	Доморацкая				

Подп и дата

Инв N подл

Выпуск 5

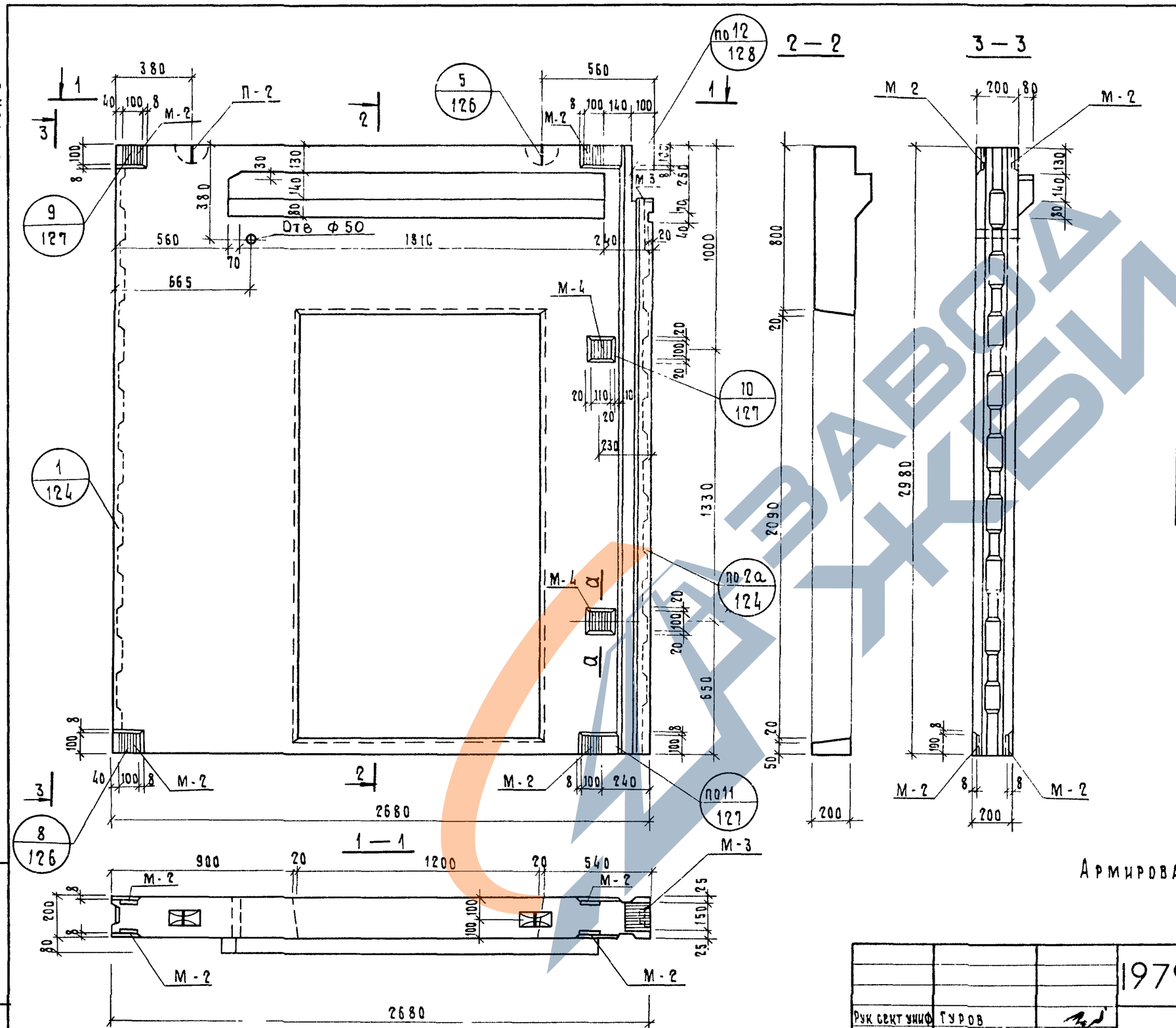

Характеристика изделия			
Марка бетона			200
Объем бетона		м3	1 08
Масса блока		кг	2700
Расход стали	Арматурные детали	кг	37,99
	Закладные детали	кг	10 83
Расход стали на 1м³ бетона		кг	40 35

Армирование см на листе 89

			1979	1 134 -1 в. 5	
Рук сект унифицированных	Гуров		Блок СВБЛ - 27 2 30Т - 7 П	стадия	лист	листов
ГИП	Гуров			Р	88	
Рук группы	Канина			Госгражданстрой ЛенЗНИИЭП	
Проверил	Ильина				
Разработ	Галахова				

https://zavodjbi.com/

Серия 1 134-1
Выпуск 5

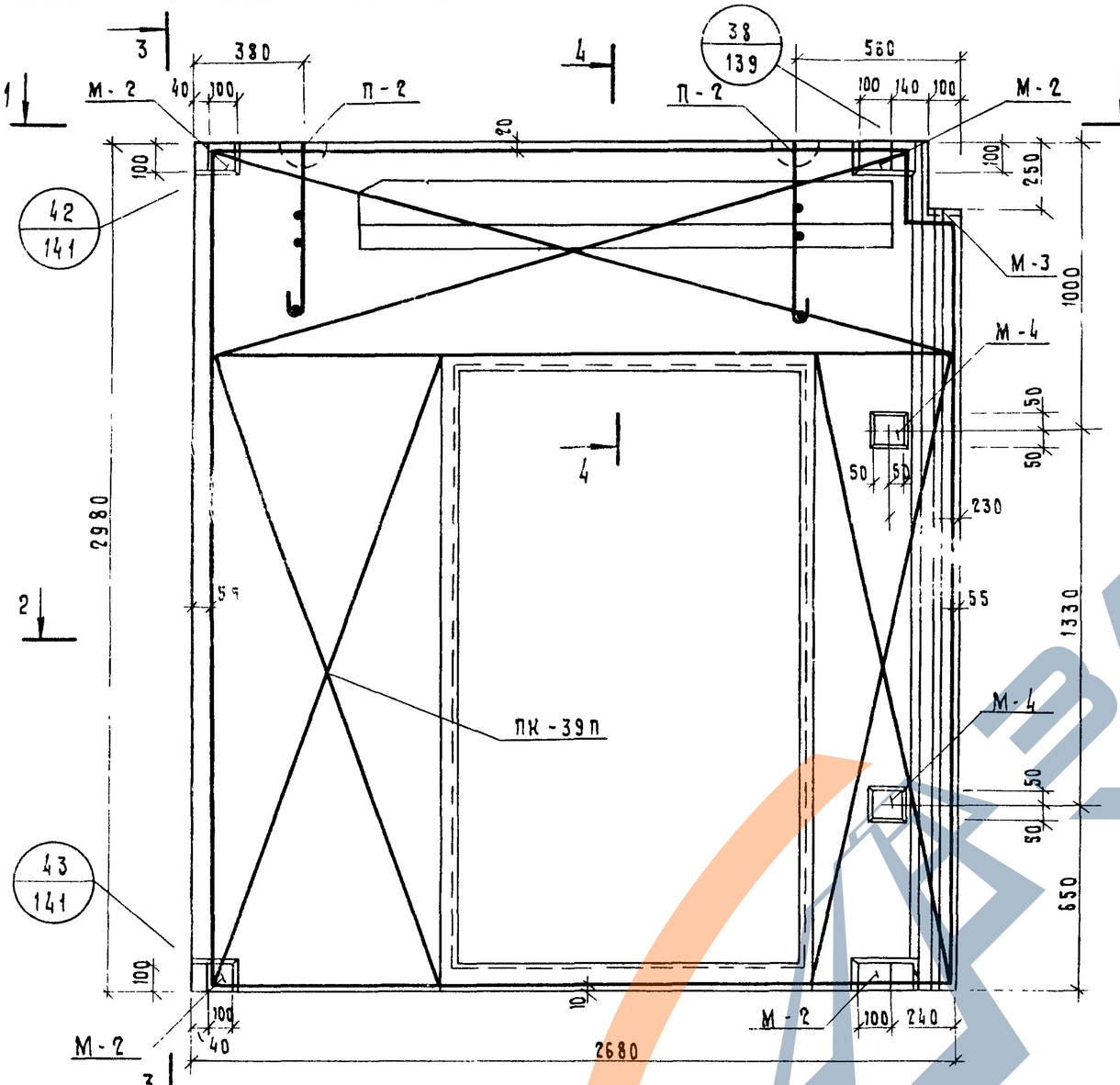

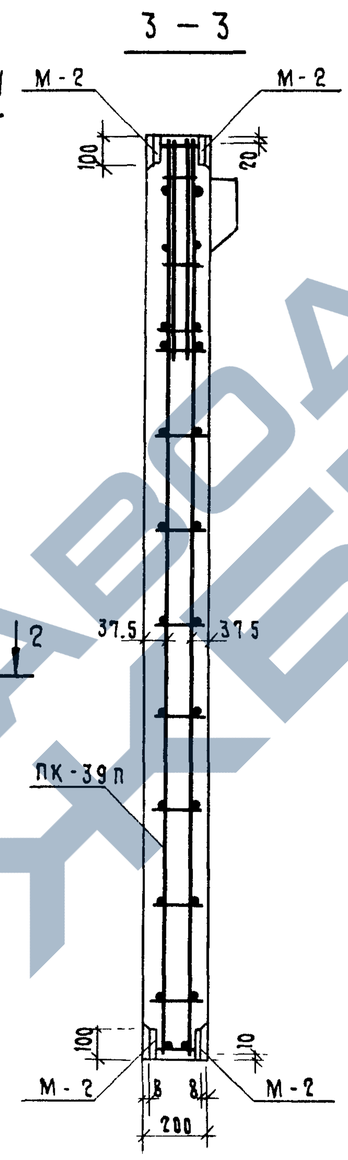

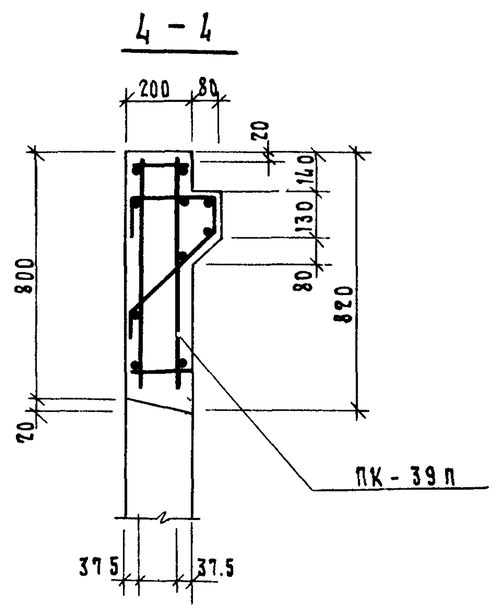

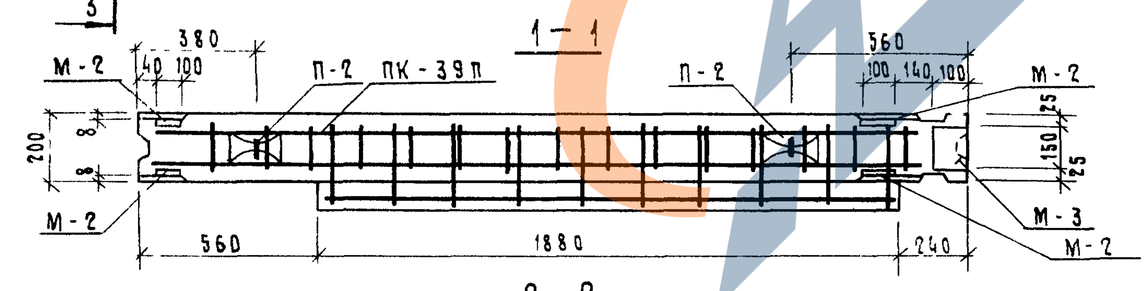

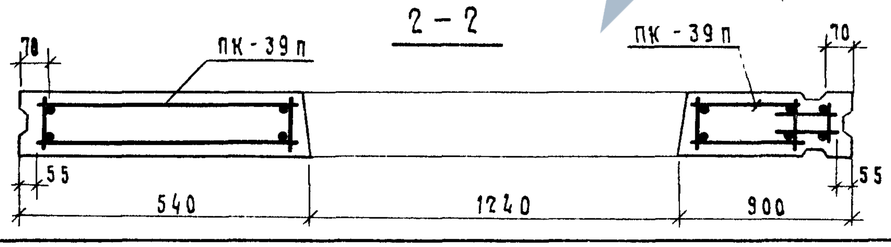

Спецификация арматурных и закладных деталей

Марка блока	Марка элемента	Кол-во шт	Масса детали кг	Общая масса кг	№№ листов
СБВЛ-27.2.30Т-7п	ПК-39п	1	34,19	34,19	118
	М-2	8	0 94	7.52	155
	М-3	1	1 31	1.31	156
	М-4	2	1 00	2 00	156
	П-2	2	1 90	3.80	154
	Итого:			48 82	

Рук сектуниО	Гуров	
ГИП	Гуров	
Рук группы	Канина	
Проверил	Ильина	
Разработ	Доморацкая	

1979 | 1 134 - 1 В 5

Блок СБВЛ - 27 2 30Т - 7п
Армирование

стадия	лист	листов
Р	89	

Госгражданстрой ПромЗНИИЭП

Инв № подл | Подп и дата

https://zavodjbi.com/

Выпуск 5

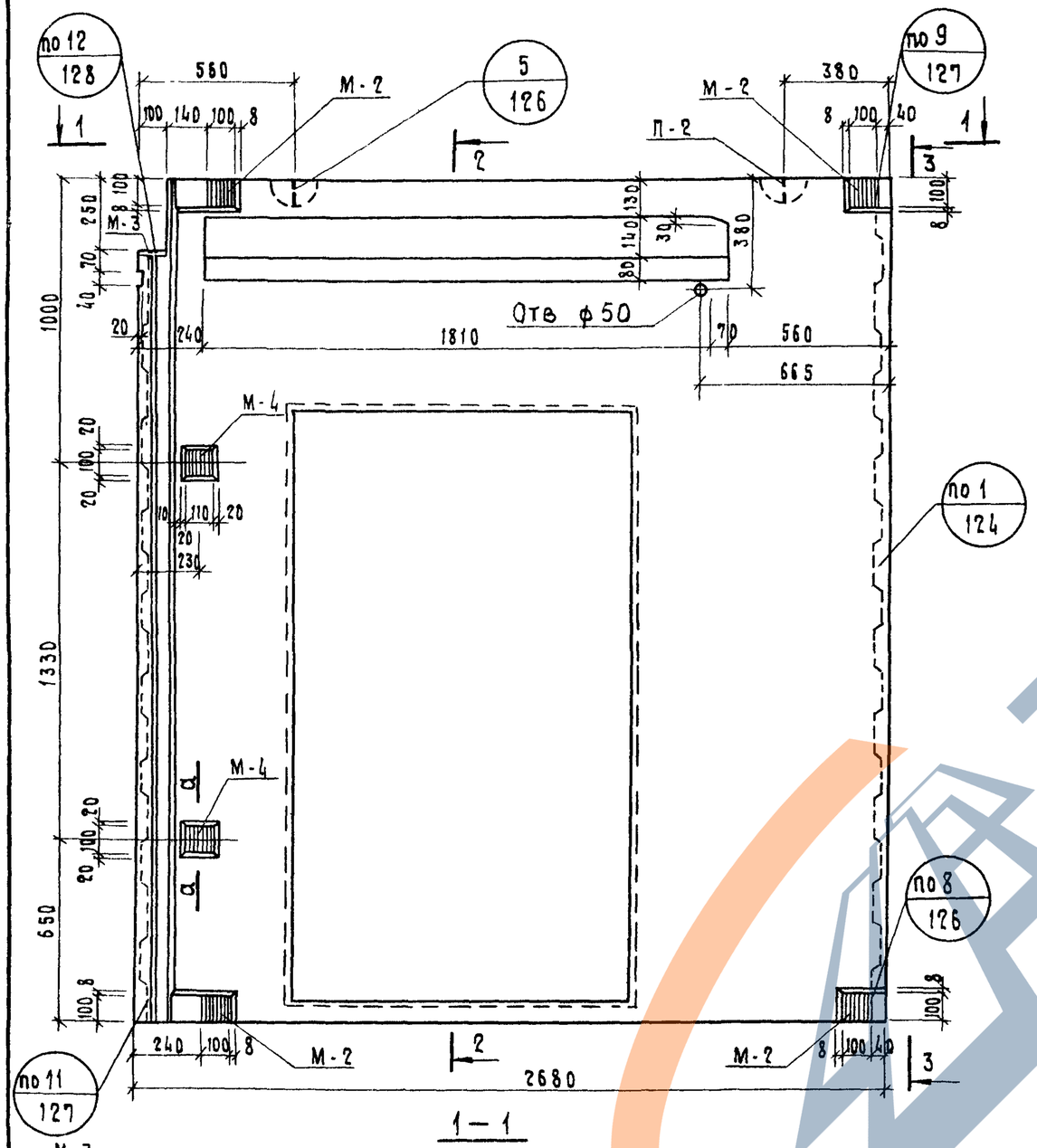

1 — 1

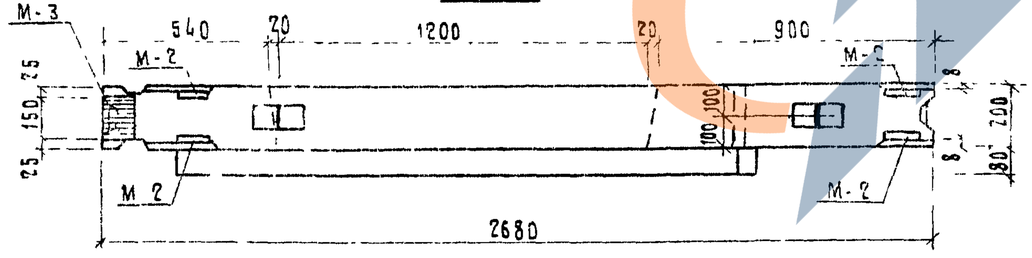

2 — 2

3 — 3

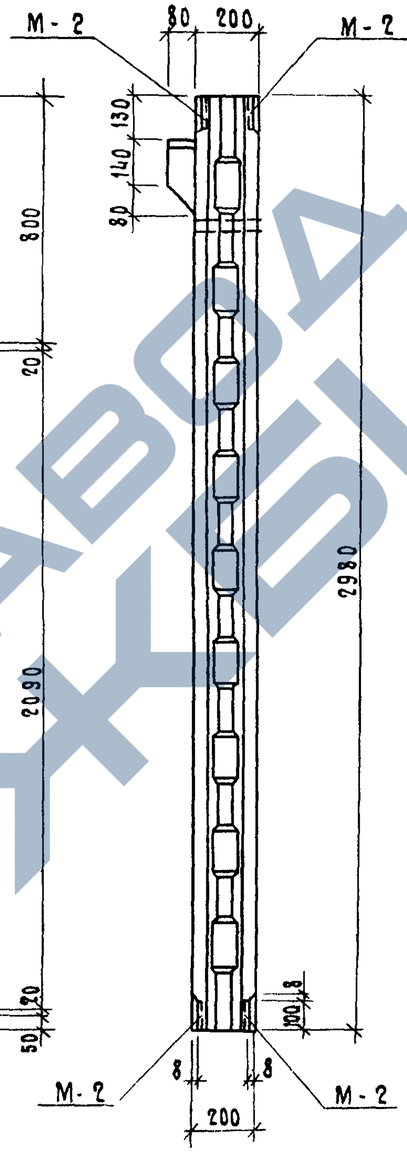

а — а

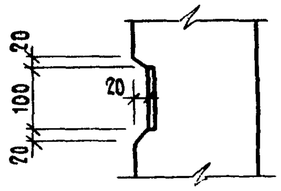

Характеристика изделия			
Марка бетона			200
Объем бетона		м3	1 08
Масса блока		кг	2700
Расход стали	Арматурные детали	кг	37,99
	Закладные детали	кг	10 83
Расход стали на 1 м³ бетона		кг	40 35

Армирование см на листе 91

			1979	1 134 - 1 в 5	
Рук.сектунифГуров			Блок СВВЛ-27 2.30Т-7л	Стадия Р	Лист 90	Листов
ГИП	Гуров			Госгражданстрой ЛенЗНИИЭП	
Рук группы	Канина				
Проверил	Ильина				
Разработ	Галахова				

https://zavodjbi.com/

https://zavodjbi.com/

выпуск 5

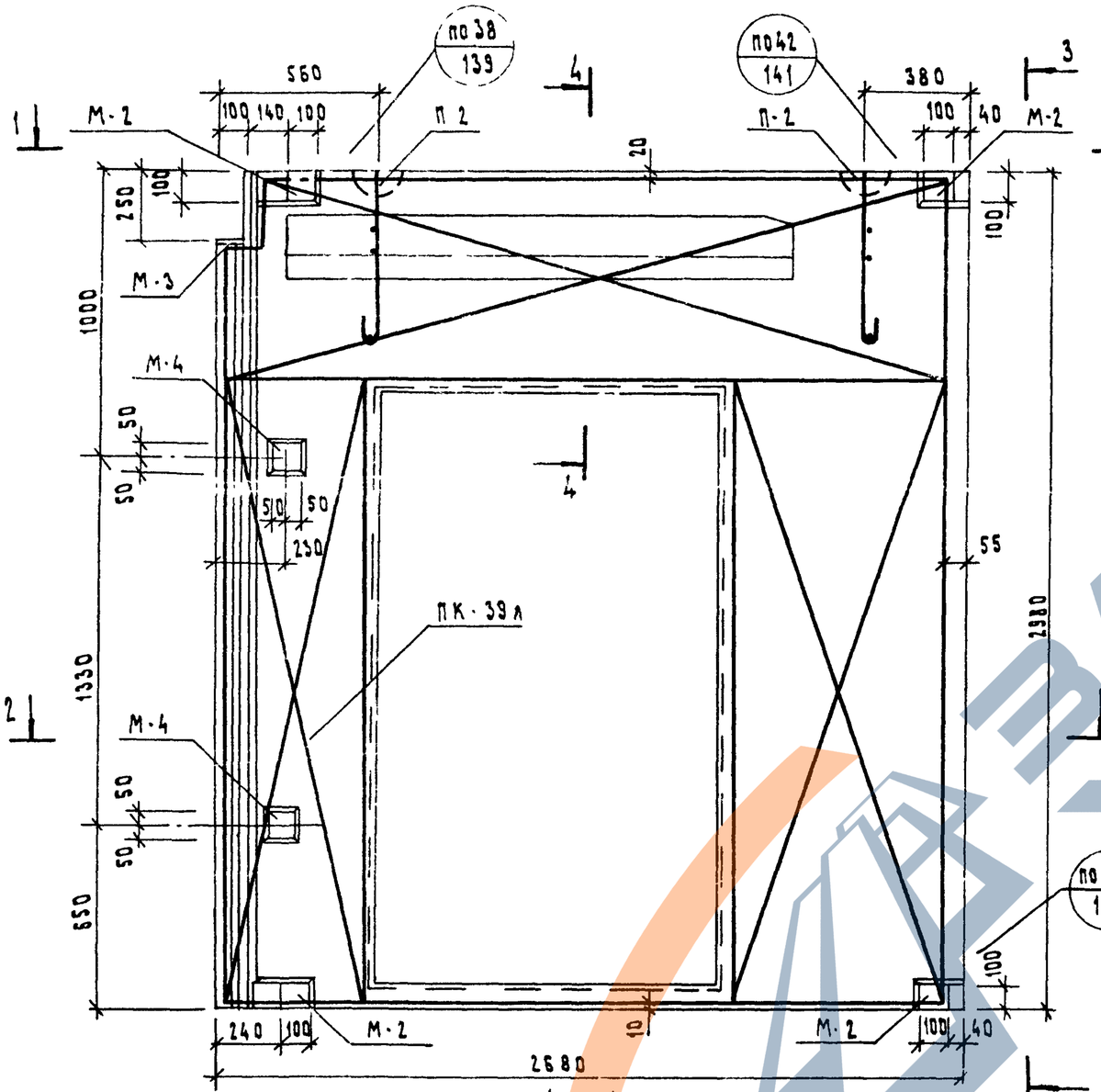

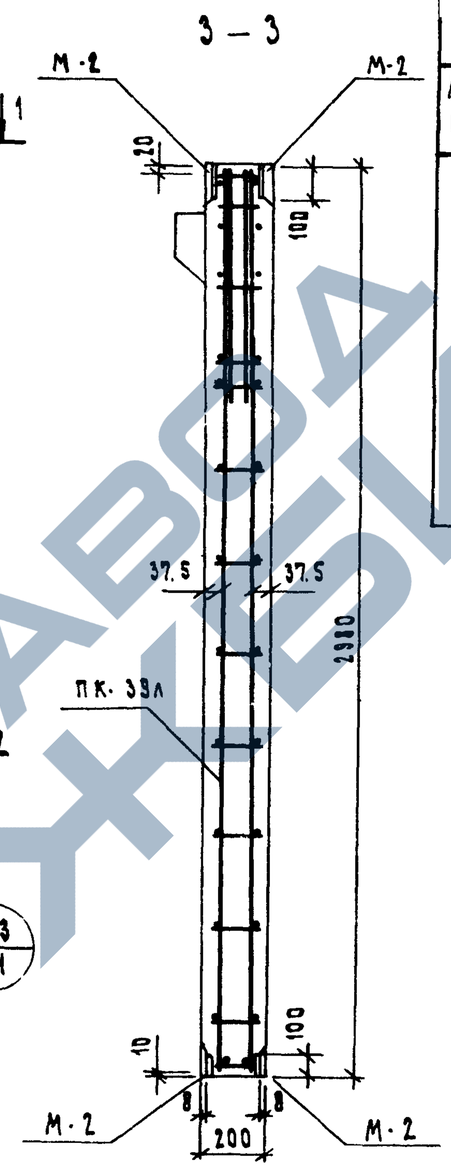

Сечение 4-4 см. на листе 89.

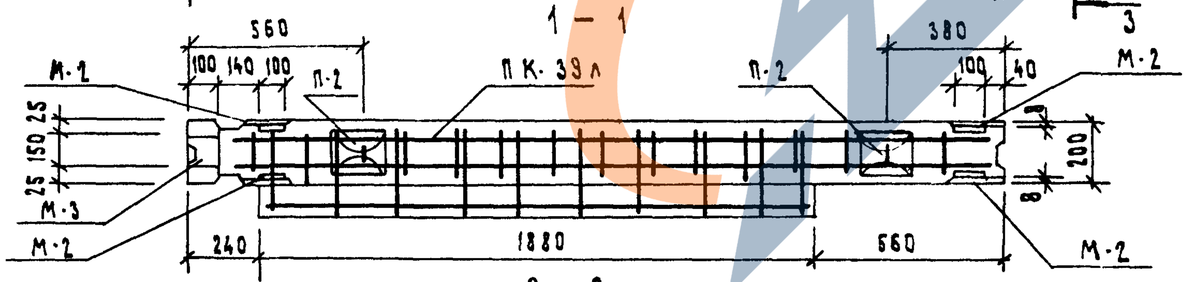

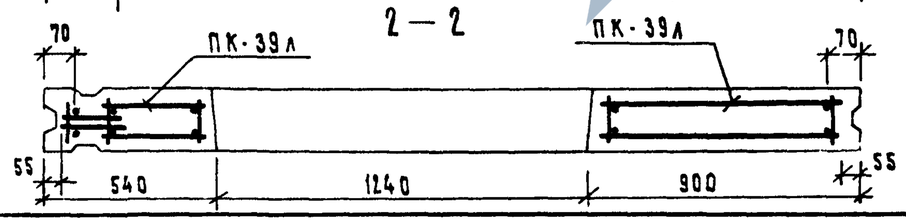

Спецификация арматурных и закладных деталей

Марка блока	Марка элемента	Кол-во шт.	Масса детали, кг	Общая масса, кг	№№ лист.
СБВЛ-27.2.30Т-7л	ПК-39л	1	34.19	34.19	119
	М-2	8	0.94	7.52	155
	М-3	1	1.31	1.31	156
	М-4	2	1.00	2.00	156
	П-2	2	1.90	3.80	154
			итого:	48.82	

Рук.сект.упн.	Гуров		1979	1.134-1 в.5	
ГИП	Гуров		Блок СБВЛ-27.2.30Т-7л. Армирование	Стадия	Лист	Листов
Рук.группы	Канина			Р	91	
Проверил	Ильина			Госгражданстрой ЛенЗНИИЭП	
Разработал	Доморацкая				

подп и дата

инв.№ подл.

17130 102

ЗАВОД ЖБИ

Выпуск 5

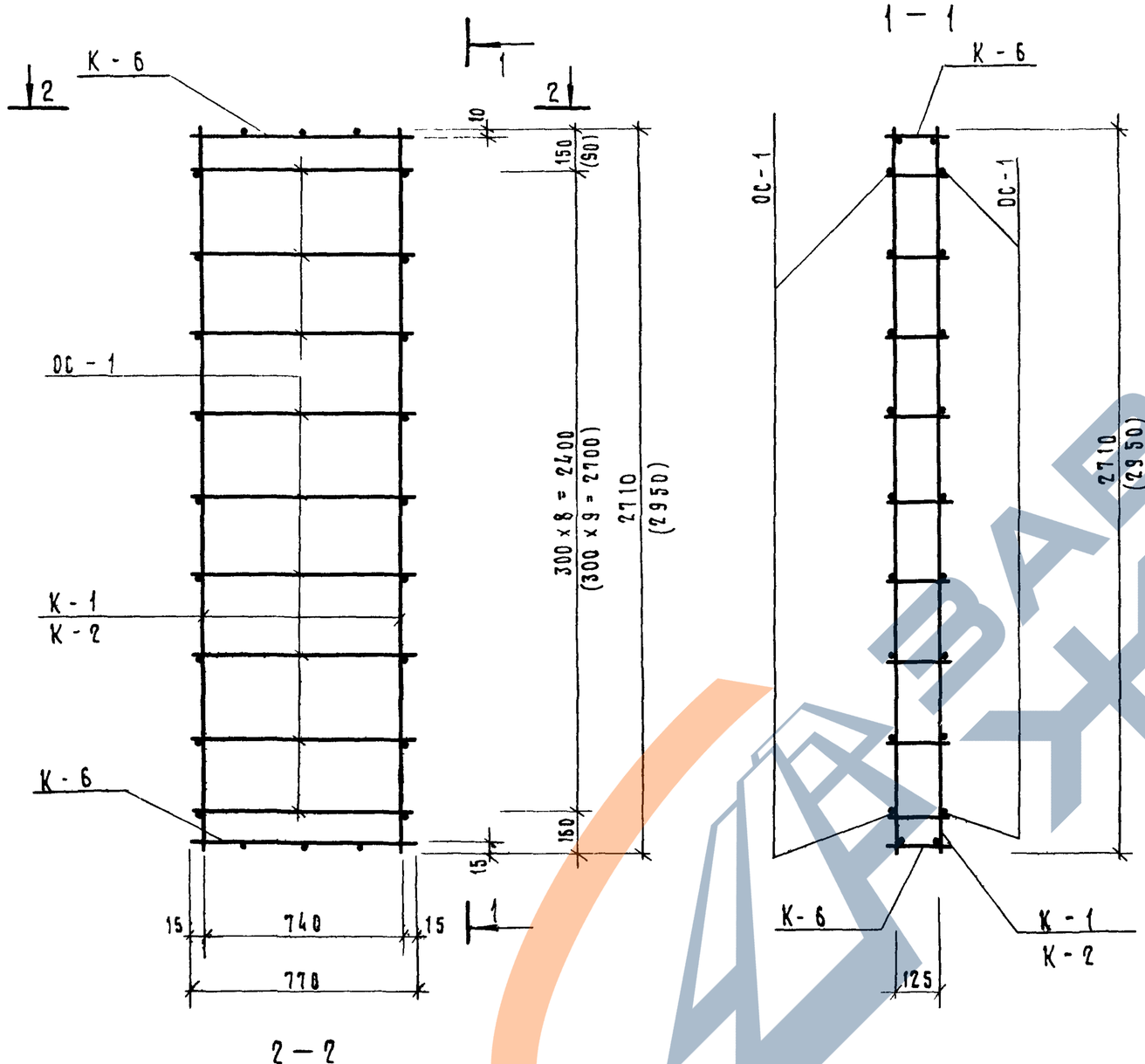

2 — 2

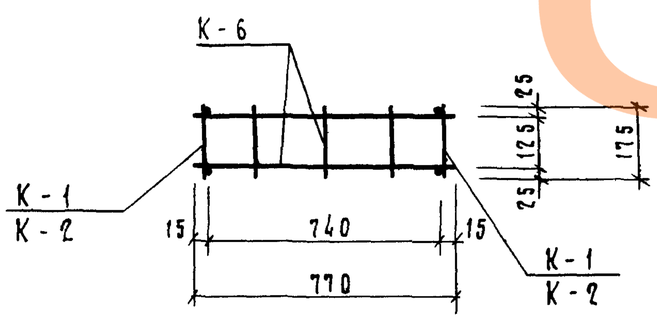

Спецификация арматурных деталей на один пространственный каркас

Марка изделия	Марка простр. каркаса	Марка арматурн. детали	Кол. шт	Масса кг	Общая масса, кг	№№ лист
СБВ-9228Т-1	ПК-1	К-1	2	0.99	1.98	145
		К-6	2	0.29	0.58	145
		ОС-1	18	0.12	2.16	153
		Итого			4.72	
СБВ-9230Т-1	ПК-2	К-2	2	1.09	2.18	145
		К-6	2	0.29	0.58	145
		ОС-1	20	0.12	2.40	153
		Итого			5.16	

1 При сборке пространственного каркаса все пересекающиеся стержни плоских каркасов и отдельных стержней сварить контактной точечной сваркой

2 Размеры в скобках относятся к ПК-2

Подп. и дата

Инв. № подл.

Рук. сектором	Гуров		1979	1.134-1 в.5	
ГИП	Гуров				
Рук. группы	Канина		Пространственные каркасы ПК-1 и ПК-2	Стадия: Р; Лист: 92; Листов:	
Проверил	Ильина			Госгражданстрой ЛенЗНИИЭП	
Разработ.	Артюшенко				

17130 103

https://zavodjbi.com/

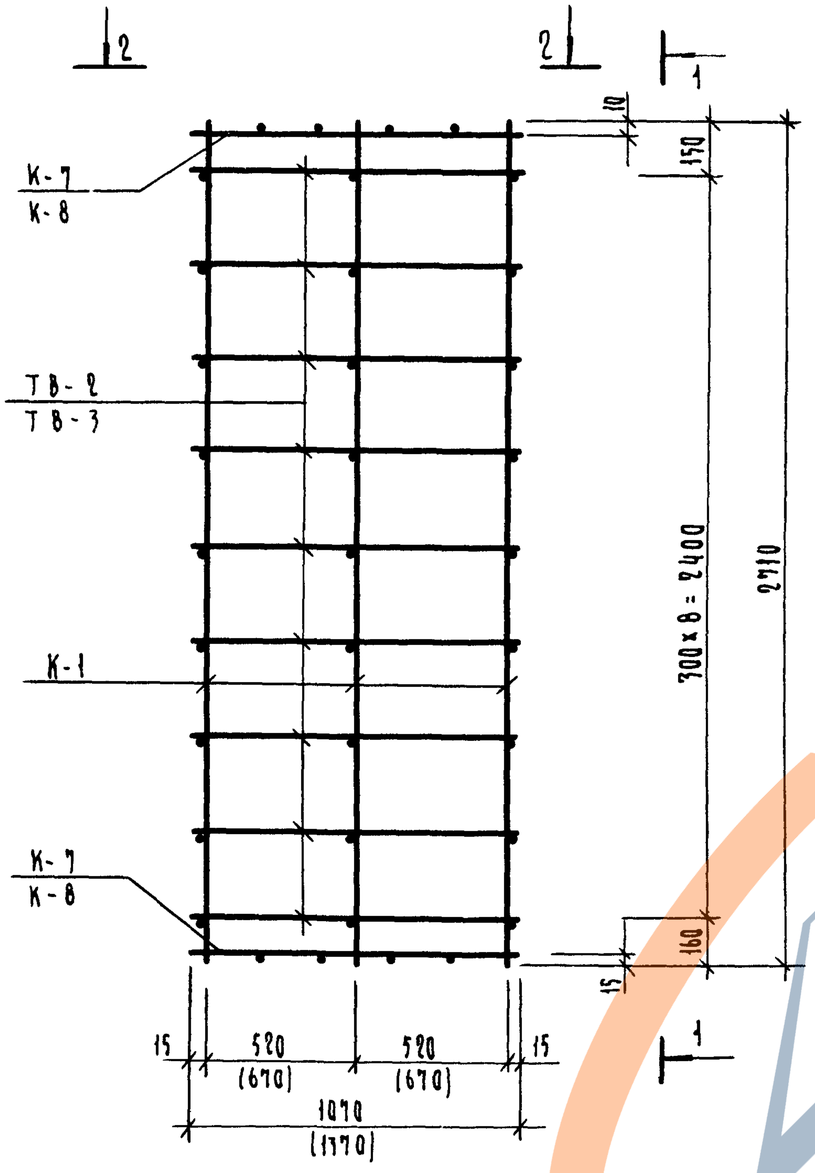

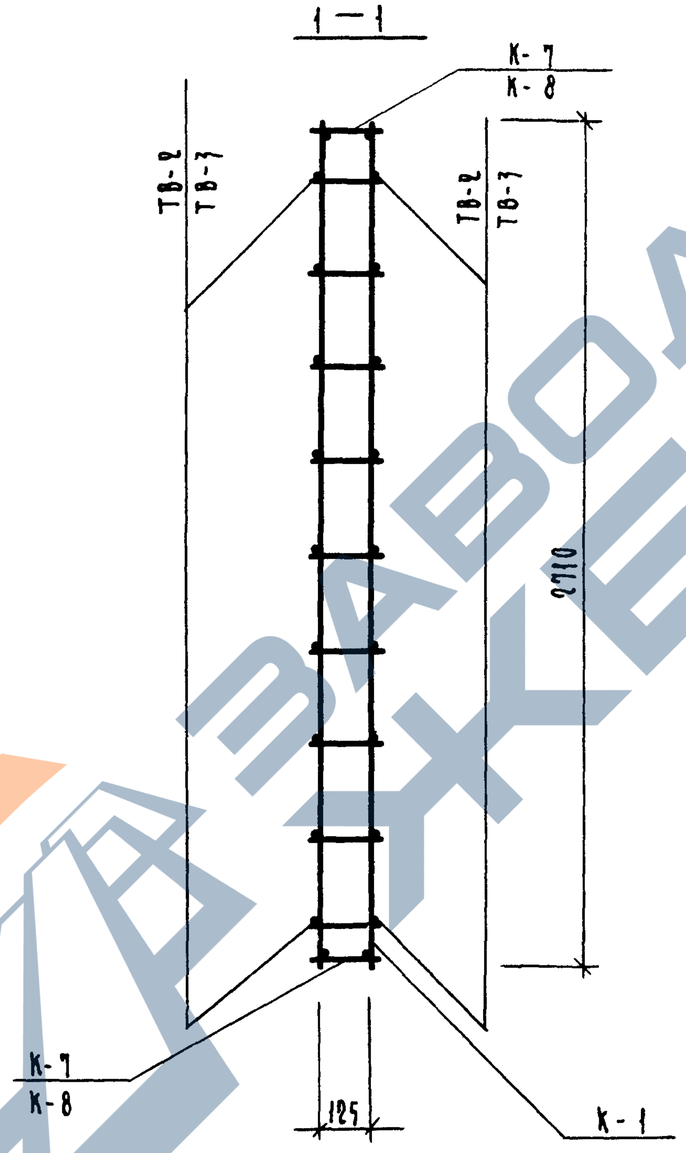

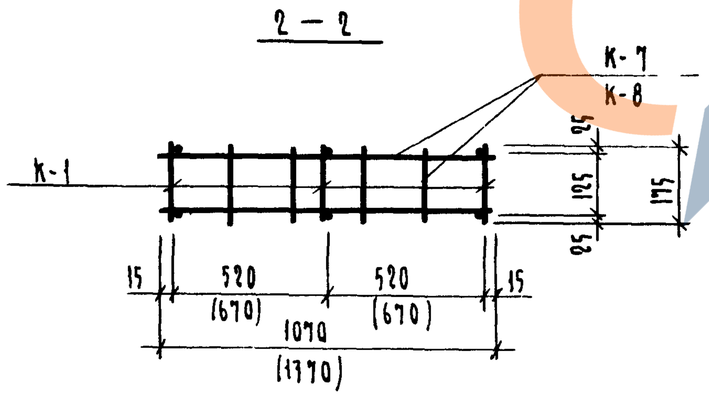

Спецификация арматурных деталей на один пространственный каркас

Марка изделия	Марка простр. каркаса	Марка арматурн детали	Кол шт	Масса кг	Общая масса, кг	NN лист
СБВ-12.2 287-1	ПК-3	К-1	3	0.99	2.97	145
		К-7	2	0.40	0.80	145
		ОС-2	18	0.16	2.88	153
		Итого			6.65	
СБВ-15 2 287-1	ПК-5	К-1	3	0.99	2.97	145
		К-8	2	0.52	1.04	145
		ОС-3	18	0.21	3.78	153
		Итого			7.79	

1 При сборке пространственного каркаса все пересекающиеся стержни плоских каркасов и отдельных стержней сварить контактной точечной сваркой

2 Размеры в скобках относятся к ПК-5.

			1979	1.174 -1 В.5		
Рук сектчниф	Гуро в		Пространственные каркасы ПК-3 и ПК-5	Стадия	Лист	Листов
Гип	Гуро в			Р	93	
Рук.группы	Каикина			Госгражданстрой ЛенЗНИИЭП		
Проверка	Калькина					
Разработал	Артюшенко					

https://zavodjbi.com/

Серия 1.134-1
Выпуск 5

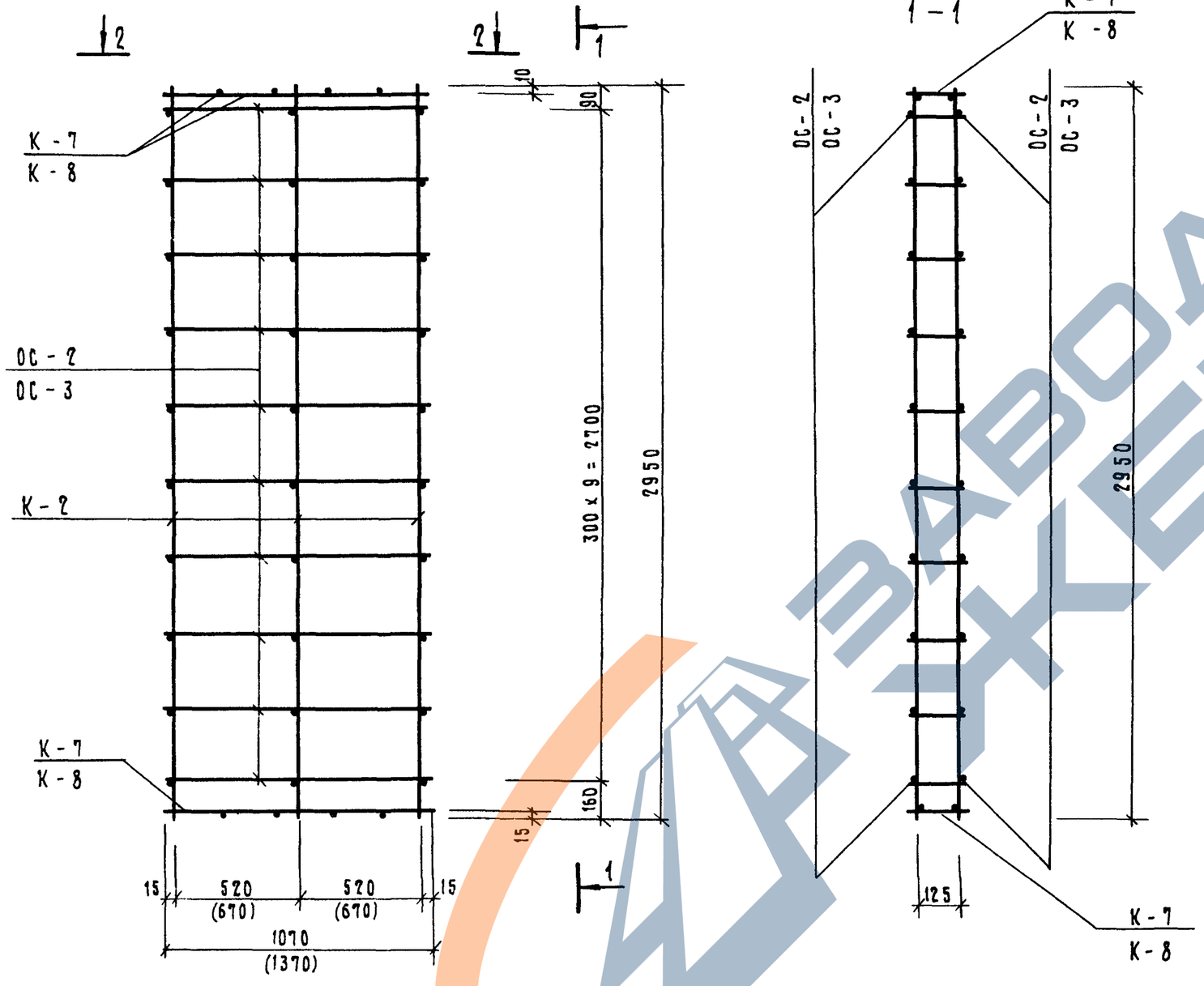

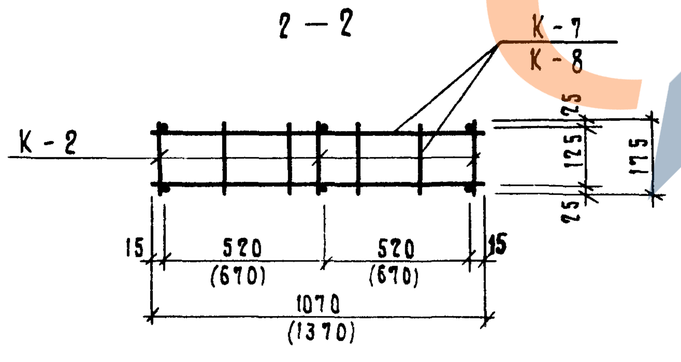

Спецификация арматурных деталей на один пространственный каркас

Марка изделия	Марка простр. каркаса	Марка арматурн. детали	Кол. шт.	Масса, кг	Общая масса, кг	N N лист
СБВ-12.2.30Т-1	ПК-4	К-2	3	1.09	3.27	145
		К-7	2	0.40	0.80	145
		ОС-2	20	0.16	3.20	153
		итого			7.27	
СБВ-15.2.30Т-1	ПК-6	К-2	3	1.09	3.27	145
		К-8	2	0.52	1.04	145
		ОС-3	20	0.21	4.20	153
		итого			8.51	

1. При сборке пространственного каркаса все пересекающиеся стержни плоских каркасов и отдельных стержней сварить контактной точечной сваркой.
2. Размеры в скобках относятся к ПК-6.

Инв. N подл. | Подп. и дата

Рук. сект. униф.	Гуров		1979	1.134-1	8.5
ГИП	Гуров				
Рук. группы	Канина		Пространственные каркасы ПК-4 и ПК-6	Стадия: Р	Лист: 94
Проверил	Ильина				Листов:
Разработ.	Артюшенко			ГОСГРАЖДАНСТРОЙ ЛенЗНИИЭП	

https://zavodjbi.com/

Выпуск 5

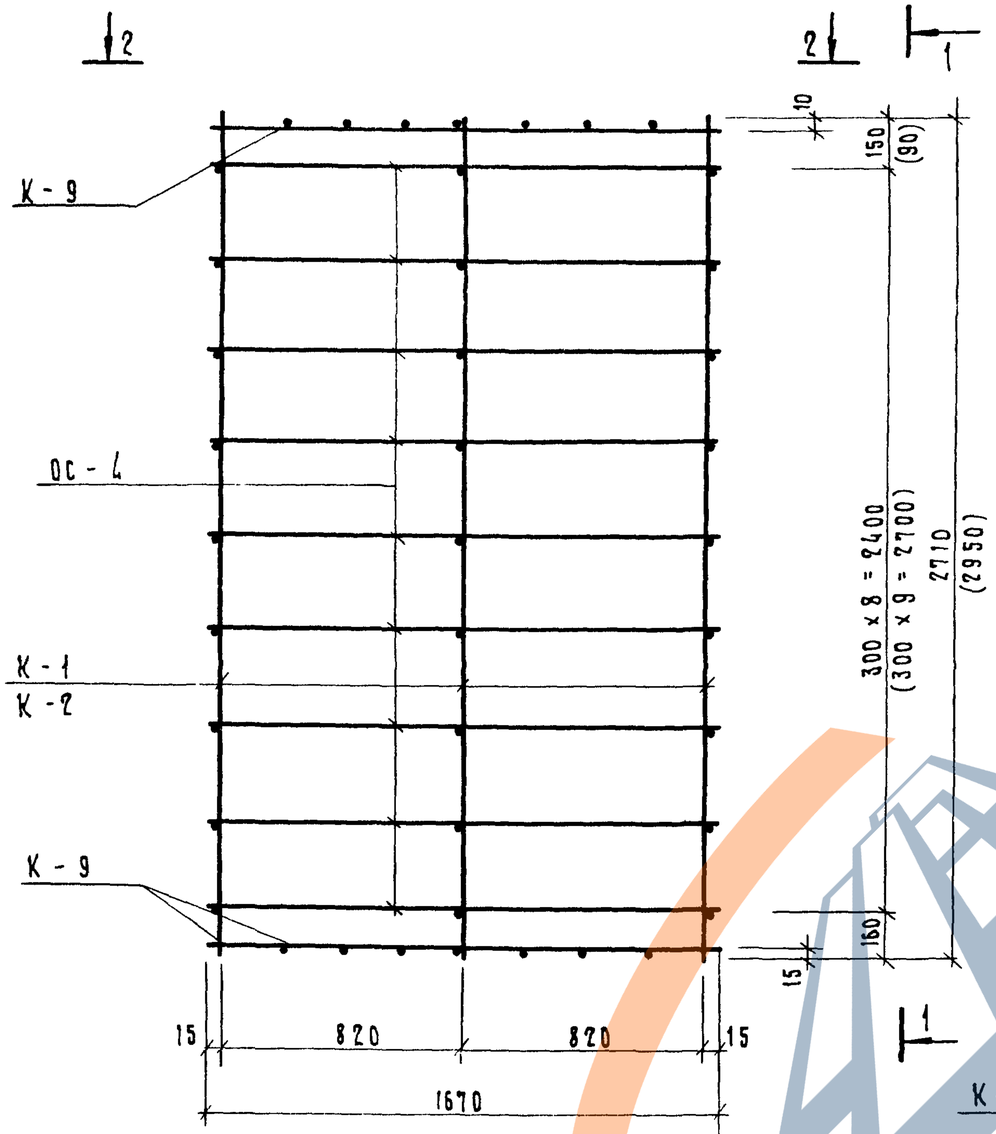

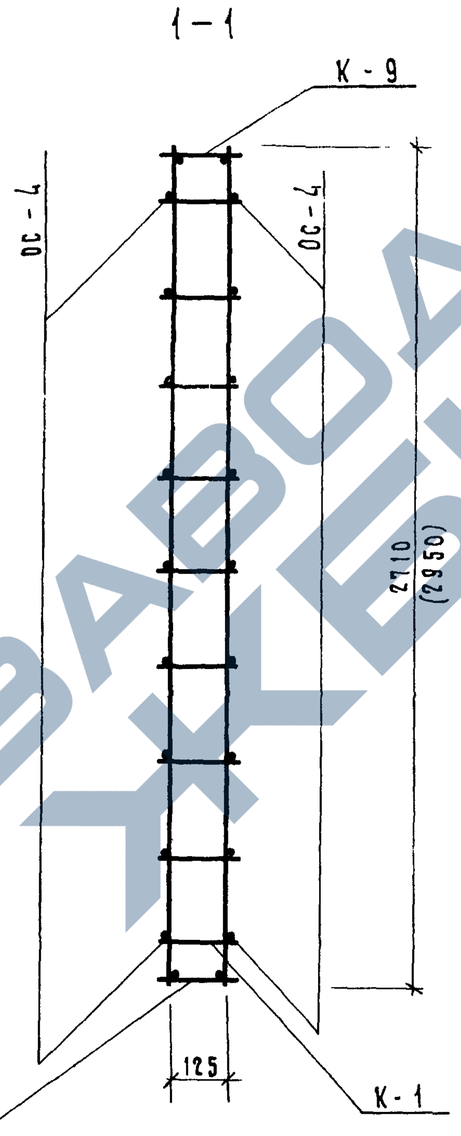

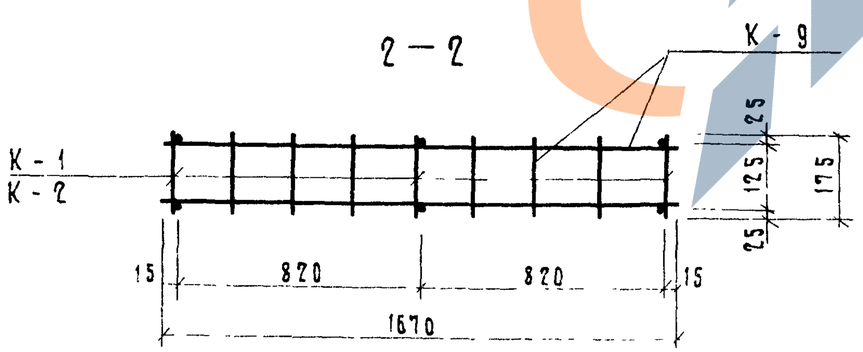

Спецификация арматурных деталей на один пространственный каркас

Марка изделия	Марка простр каркаса	Марка арматур детали	Кол шт	Масса, кг	Общая масса, кг	№№ лист
СБВ-18 2 28Т-1	ПК-7	К-1	3	0.99	2.97	145
		К-9	2	0.63	1.26	145
		ОС-4	18	0.26	4.68	153
		итого			8.91	
СБВ-18 2 30Т-1	ПК-8	К-2	3	1.09	3.27	145
		К-9	2	0.63	1.26	145
		ОС-4	20	0.26	5.20	153
		итого			9.73	

1 При сборке пространственного каркаса все пересекающиеся стержни плоских каркасов и отдельных стержней сварить контактной точечной сваркой

2 Размеры, стоящие в скобках, относятся к ПК-8

Рук сектуинф	Гуров		1979	1 134-1 8.5	
ГИП	Гуров				
Рук группы	Канина		Пространственные каркасы ПК-7 и ПК-8	Стадия Р / Лист 95 / Листов	
Проверил	Ильина				
Разработ	Артющенко			Госгражданстрой ЛенЗНИИЭП	

Серия 1.134-1
Выпуск 5

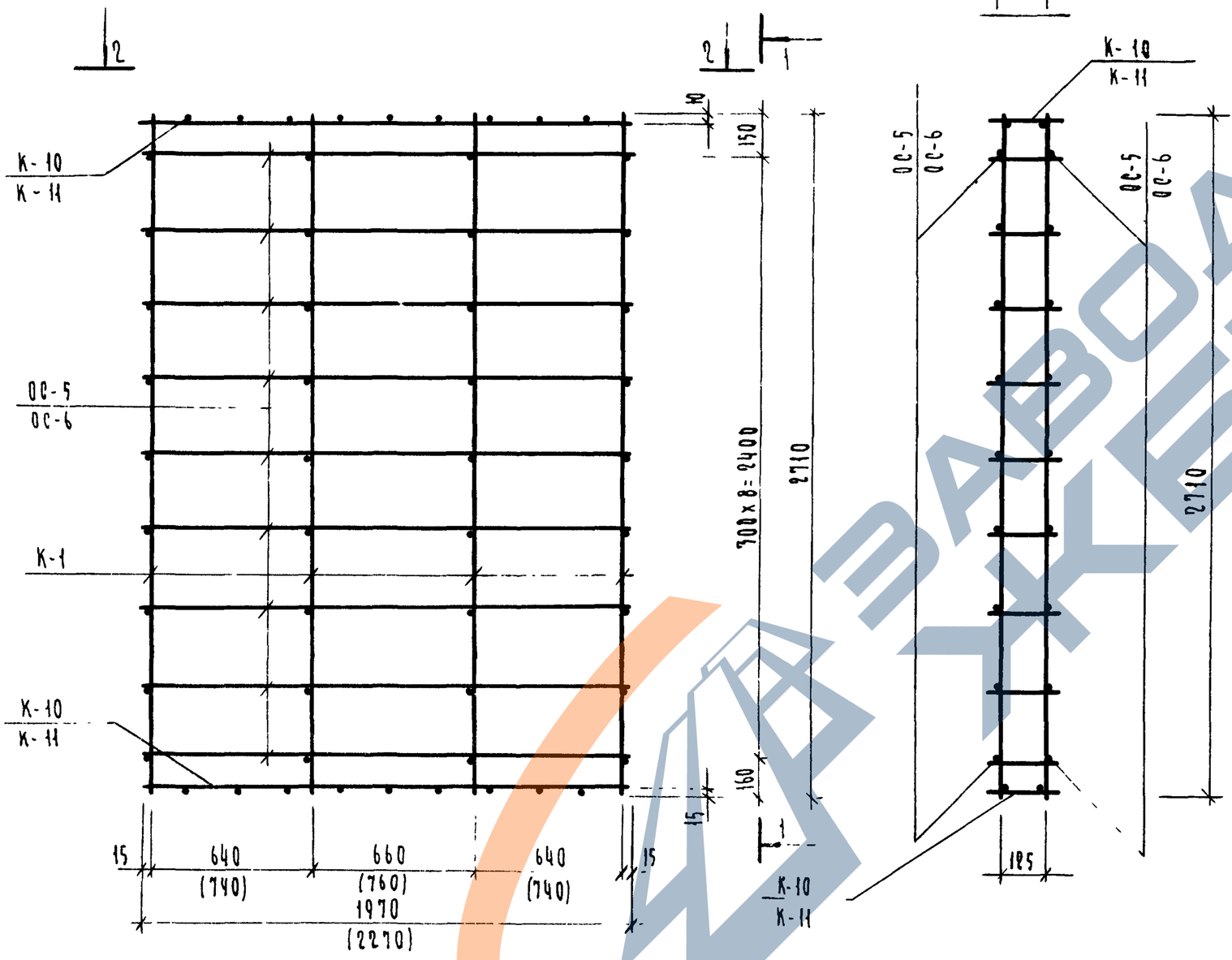

Спецификация арматурных деталей на один пространственный каркас

Марка изделия	Марка простр. каркаса	Марка арматурн деталк	Кол шт	Масса, кг	Общая масса, кг	NN листа
0СВ-21.2.28Т-1	ПК-9	К-1	4	0.99	3.96	145
		К-10	2	0.76	1.52	146
		ОС-5	18	0.30	5.40	153
		Итого			10.88	
0СВ-24.2.28Т-1	ПК-11	К-1	4	0.99	3.96	145
		К-11	2	0.88	1.76	146
		ОС-6	18	0.35	6.30	153
		Итого			12.02	

1 При сборке пространственного каркаса все пересекающиеся стержни плоских каркасов и отдельных стержней сварить контактной точечной сваркой

2 Размеры, стоящие в скобках, относятся к ПК-11

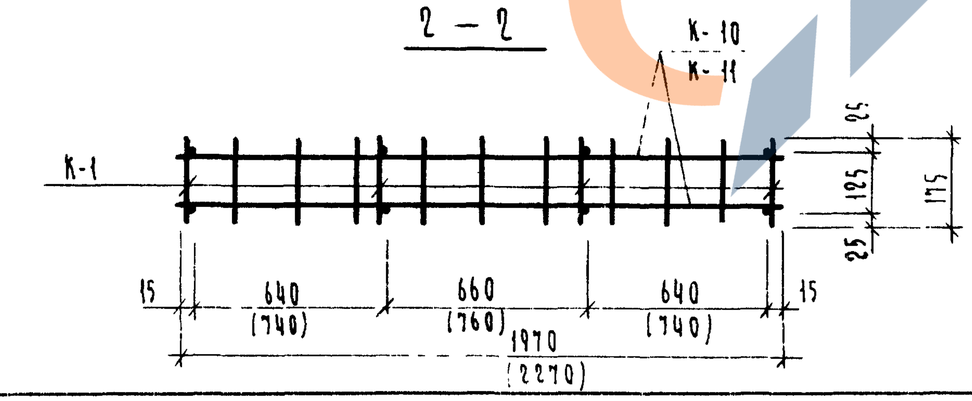

Рук сект. унифицирования	Гуров		1979	1.134-1	В.5
ГИП	Гуров		Пространственные каркасы ПК-9 и ПК-11	Стадия: Р; Лист: 96; Листов:	
Рук группы	Какина			Госгражданстрой ЛенЗНИИЭП	
Проверил	Ильина				
Разработал	Артюшенко				

Инв. № подл. | Подп. и дата

Выпуск 5

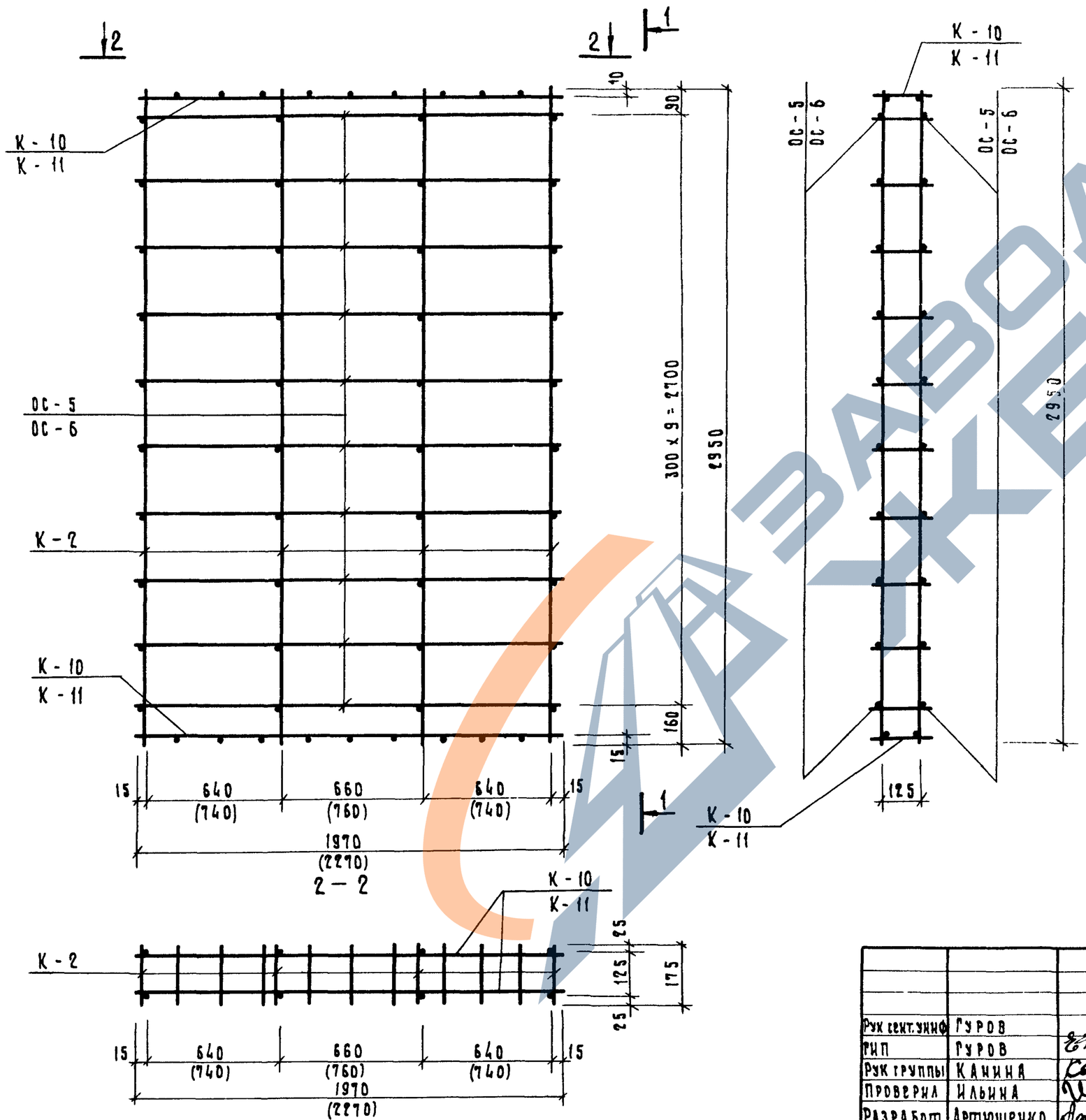

Спецификация арматурных деталей на один пространственный каркас

Марка изделия	Марка простр каркаса	Марка арматурн детали	Кол шт	Масса, кг	Общая масса, кг	N N лист
СБВ-21 2 30 Т-1	ПК-10	К-2	4	1 09	4 36	145
		К-10	2	0 76	1.52	146
		ОС-5	20	0 30	6 00	153
		итого			11 88	
СБВ-24 2 30 Т-1	ПК-12	К-2	4	1 09	4 36	145
		К-11	2	0 88	1 76	146
		ОС-6	20	0 35	7 00	153
		итого			13 12	

1 При сборке пространственного каркаса все пересекающиеся стержни плоских каркасов и отдельных стержней сварить контактной точечной сваркой.

2 Размеры в скобках относятся к ПК-12

Рук сект.унифицирования	Гуров		1979	1 134-1 В 5		
ГИП	Гуров		Пространственные каркасы ПК-10 и ПК-12		Стадия	Лист	Листов
Рук группы	Канина				Р	97	
Проверил	Ильина				Госгражданстрой ЛенЗНИИЭП		
Разработ	Артюшенко						

Серия 1.134-1
Выпуск 5

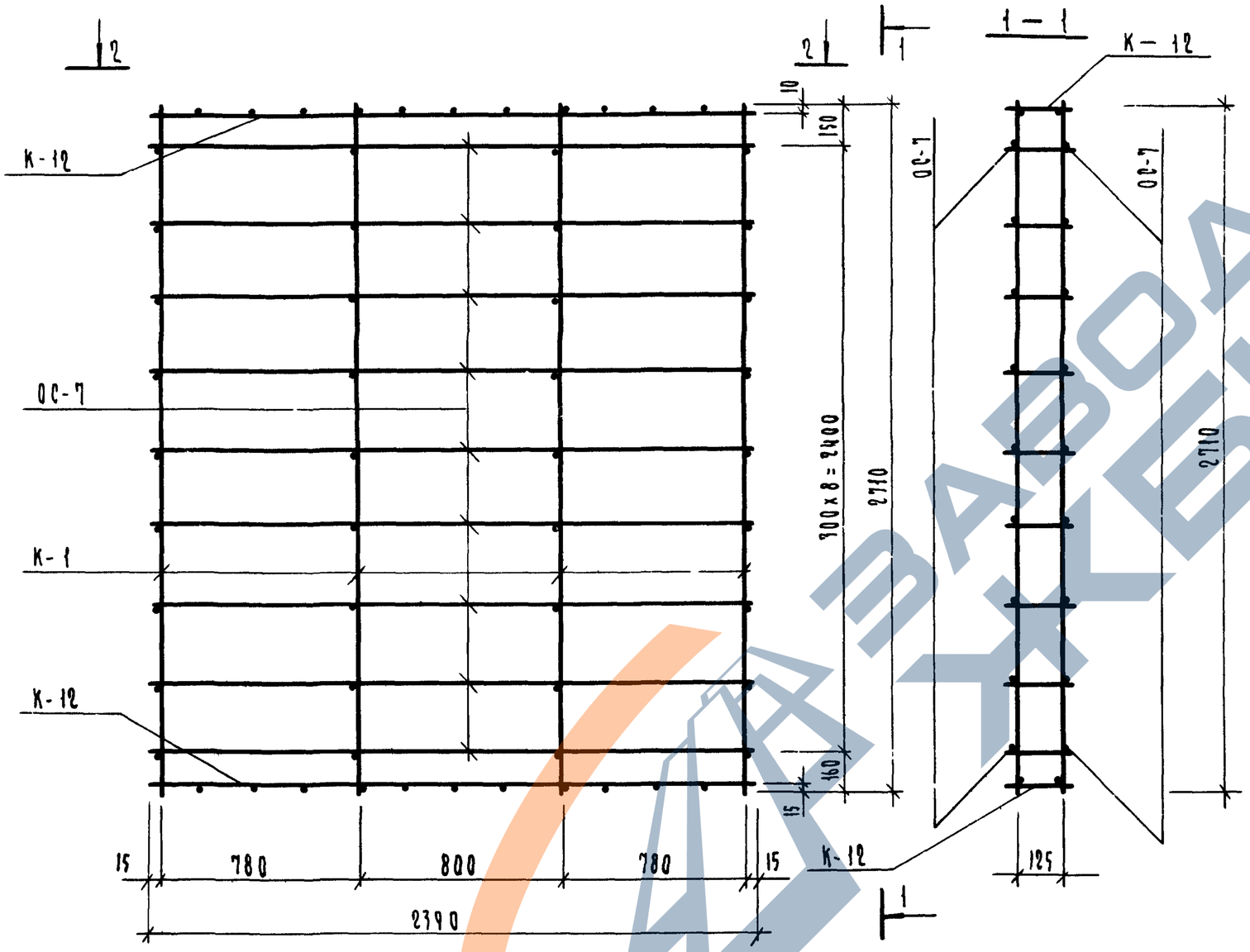

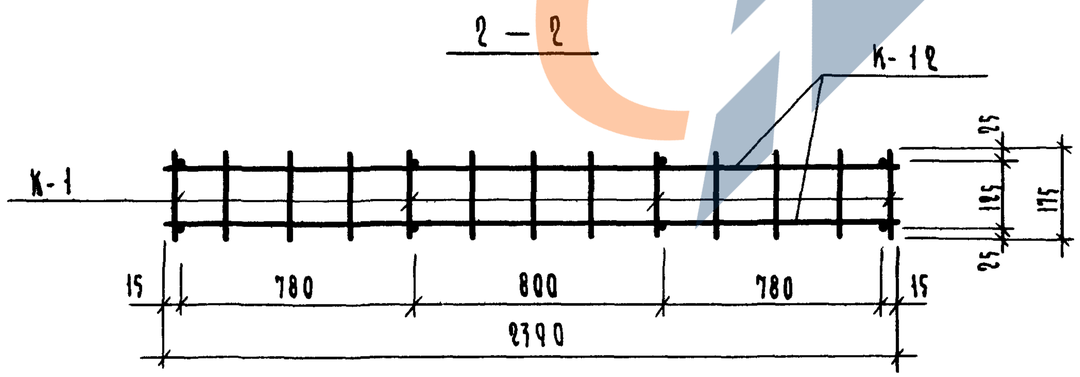

Спецификация арматурных деталей на один пространственный каркас

Марка изделия	Марка простр каркаса	Марка арматури деталі	Кол шт	Масса кг	Общая масса, кг	NN листа
СБВ-25 2 287-1	ПК-13	К-1	4	0.99	3.96	145
		К-12	2	0.93	1.86	146
		ОС-7	18	0.37	6.66	153
		Итого			12.48	

При сборке пространственного каркаса все пересекающиеся стержни плоских каркасов и отдельных стержней сварить контактной точечной сваркой.

Рук.сект.унифі	Гуров		1979	1.134-1 в.5	
ГИП	Гуров				
Рук.группы	Канкина		Пространственный каркас ПК-13	Стадия: Р; Лист: 98; Листов:	
Проверил	Ильина			Госгражданстрой ЛенЗНИИЭП	
Разработал	Артюшенко				

Инв № подл | Подп и дата

17130 108

Выпуск

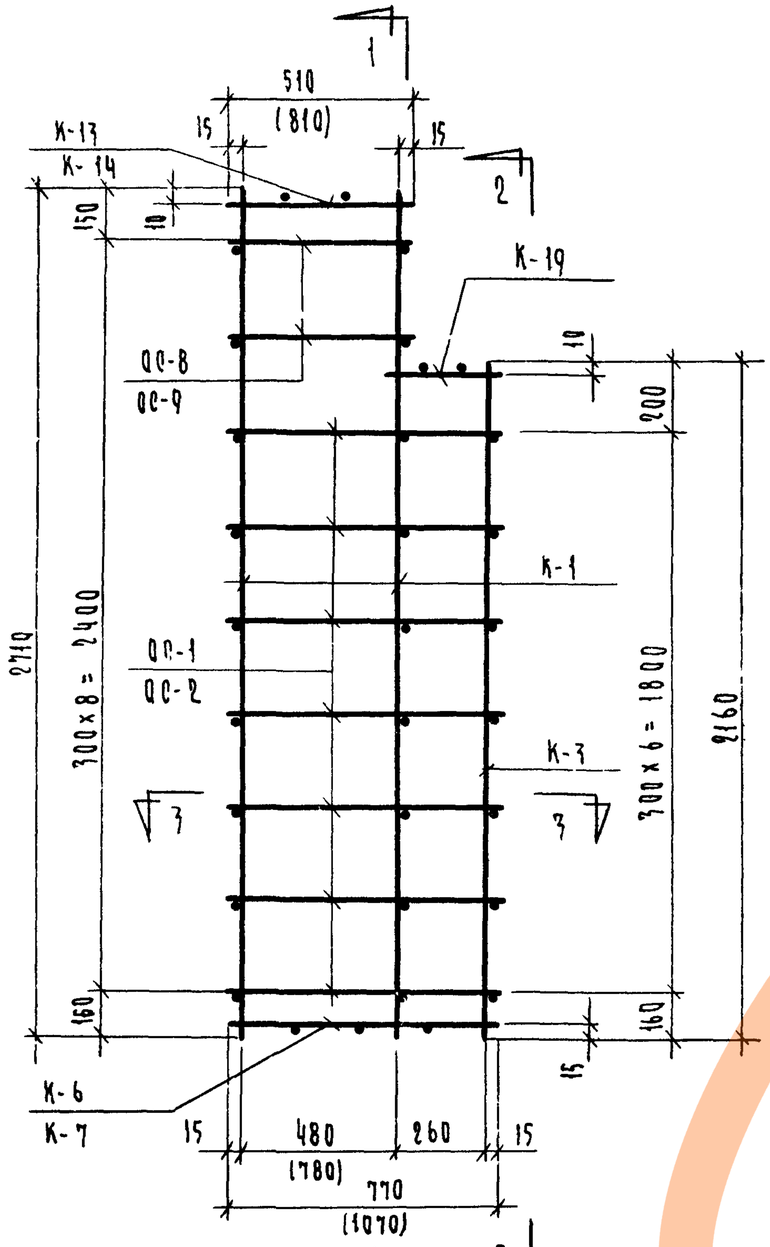

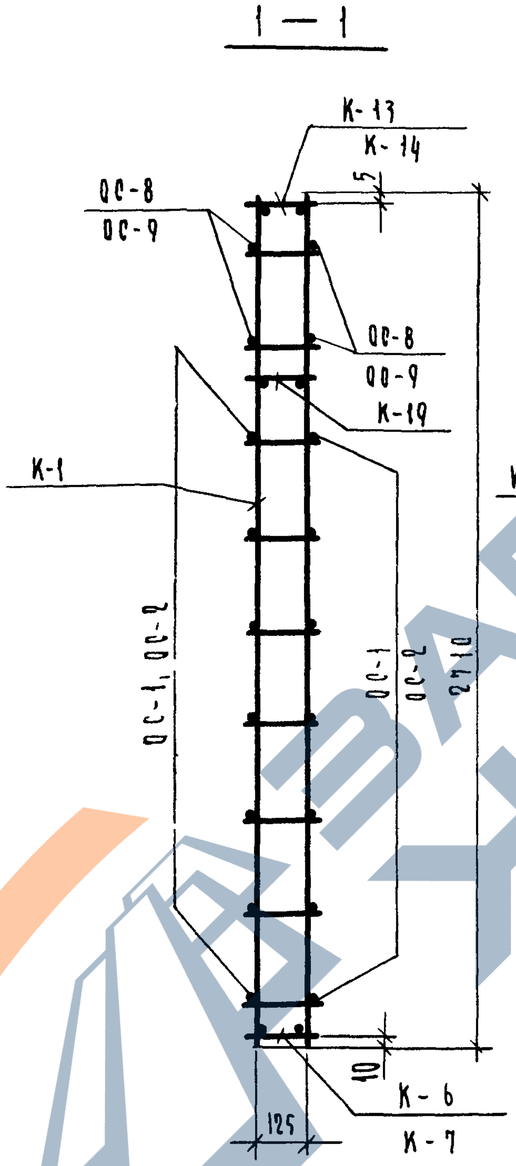

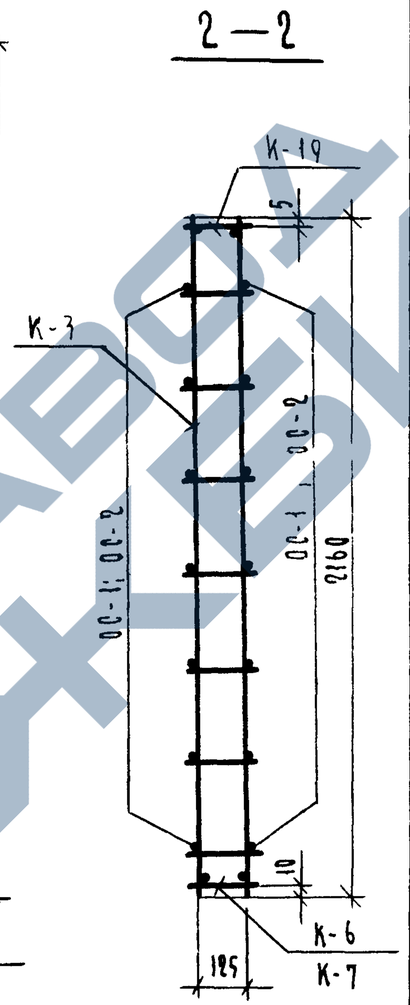

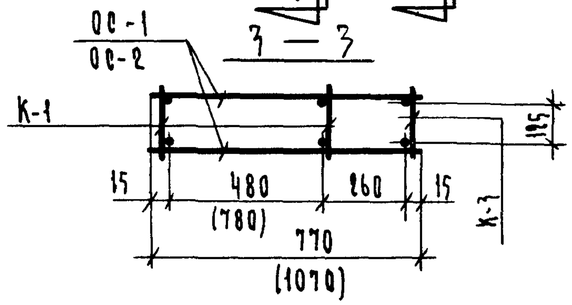

1 При сборке пространственного каркаса все пересекающиеся стержни плоских каркасов и отдельных стержней сварить контактной точечной сваркой.

2 Размеры в скобках даны для ПК-16

Спецификация арматурных деталей на 1 пространственный каркас

Марка изделия	Марка простр. каркаса	Марка арматурн. детали	Кол-во шт	Масса детали, кг	Общая масса кг	N листа
СБ8-92 28Т-2	ПК-14	К-1	2	0,99	1,98	145
		К-3	1	0,79	0,79	145
		К-6	1	0,29	0,29	145
		К-13	1	0,19	0,19	146
		К-19	1	0,12	0,12	147
		ОС-1	14	0,12	1,68	153
		ОС-8	4	0,08	0,32	154
				Итого	5,37	
СБ8-12 2 28Т-2	ПК-16	К-1	2	0,99	1,98	145
		К-3	1	0,79	0,79	145
		К-7	1	0,40	0,40	145
		К-14	1	0,30	0,30	146
		К-19	1	0,12	0,12	147
		ОС-2	14	0,16	2,24	153
		ОС-9	4	0,12	0,48	153
				Итого	6,31	

Рук. сектора	Гуров	
ГИП	Гуров	
Рук. группы	Канина	
Проверил	Цыкина	
Разработал	Доморацкая	

1979 | 1.134-1 В. 5

Пространственные каркасы ПК-14; ПК-16

Стадия	Лист	Листов
Р	99	

Госгражданстрой ЛенЗНИИЭП

17130 110

серия 1.134-1
выпуск 5

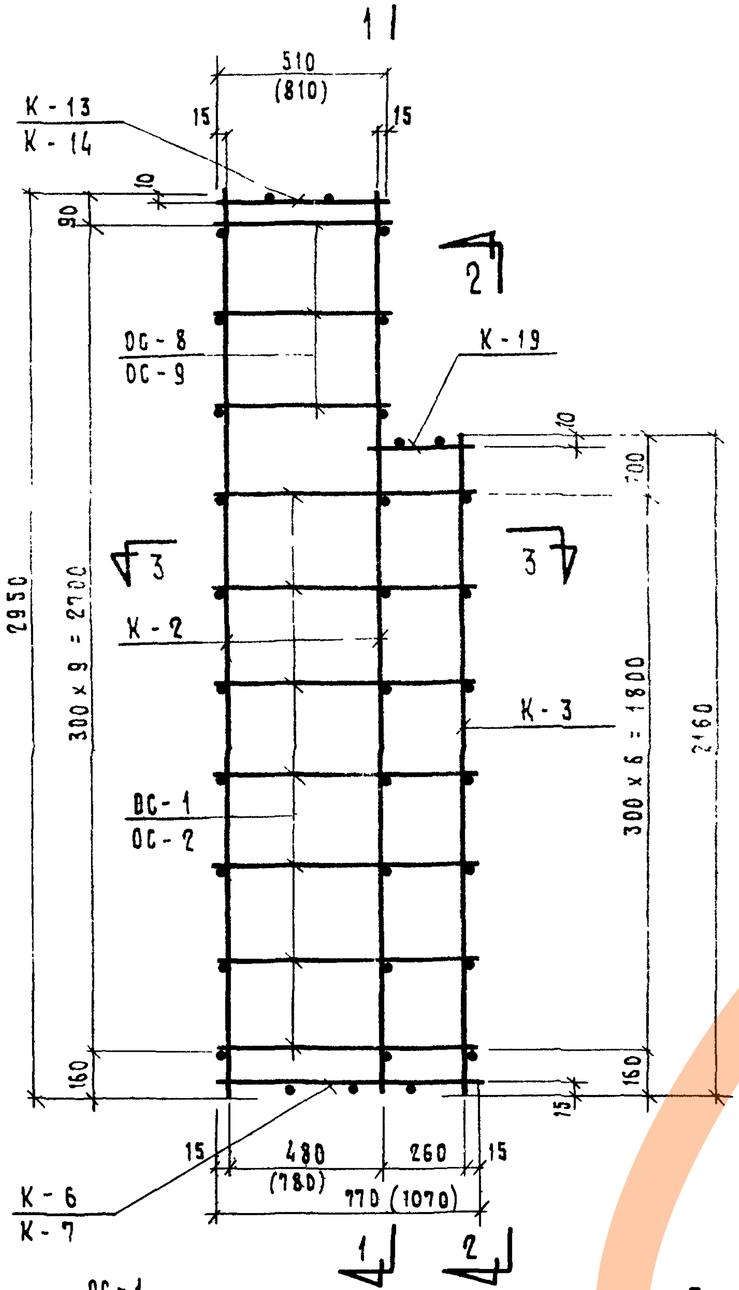

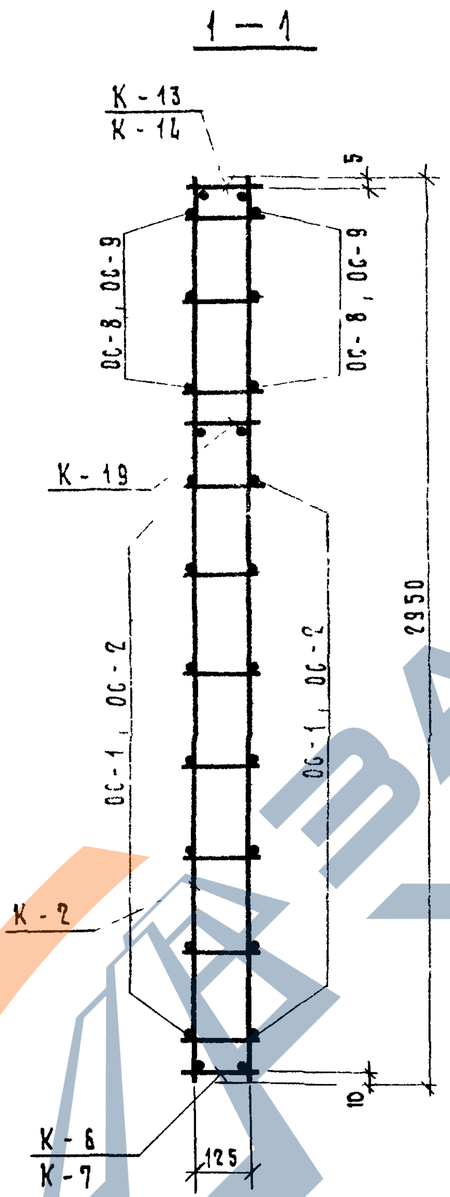

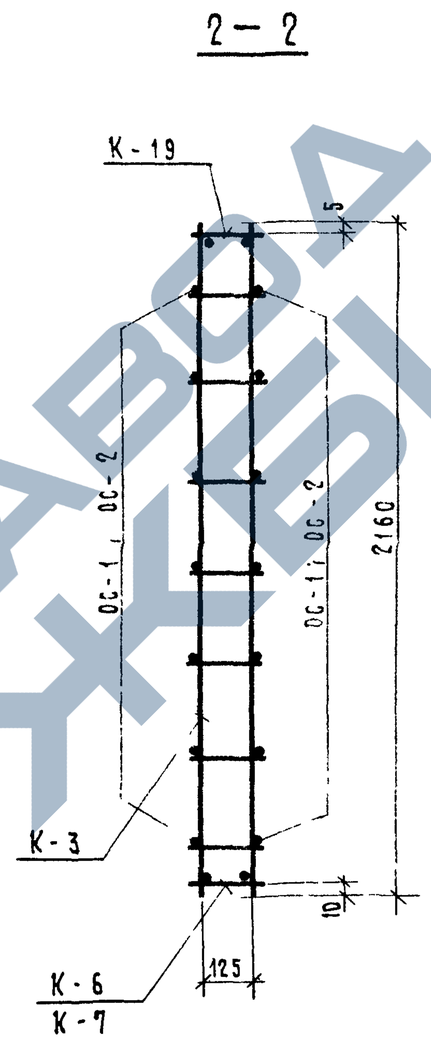

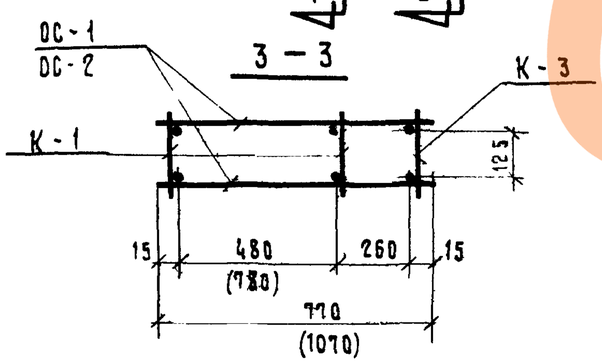

1. При сборке пространственного каркаса все пересекающиеся стержни плоских каркасов и отдельных стержней сварить контактной точечной сваркой

2. Размеры в скобках даны для ПК-17

НА 1 ПРОСТРАНСТВЕННЫЙ КАРКАС						
Марка изделия	Марка простр. каркаса	Марка арматурн. детали	Кол-во шт	Масса детали кг	Общая масса кг	№ лист
СБВ-9.2.30Т-2	ПК-15	К-2	2	1.09	2.18	145
		К-3	1	0.79	0.79	145
		К-6	1	0.29	0.29	145
		К-13	1	0.19	0.19	146
		К-19	1	0.12	0.12	147
		ОС-1	14	0.12	1.68	153
		ОС-8	6	0.08	0.48	153
				Итого	5.73	
СБВ-12.2.30Т-2	ПК-17	К-2	2	1.09	2.18	145
		К-3	1	0.79	0.79	145
		К-7	1	0.40	0.40	145
		К-14	1	0.30	0.30	146
		К-19	1	0.12	0.12	147
		ОС-2	14	0.16	2.24	153
		ОС-9	6	0.12	0.72	153
				Итого	6.75	

Рук.сект.инж.	Гуров		1979	1.134-1 в.5	
ГИП	Гуров		Пространственные каркасы ПК-15, ПК-17	Стадия: Р	Лист: 100	Листов:
Рук.группы	Качина			ГОСГРАЖДАНСТРОЙ ЛенЗНИИЭП	
Проверил	Ильина				
Разработ.	Доморацкая				

Подп. и дата

Инв. № подл.

17130 111

https://zavodjbi.com/

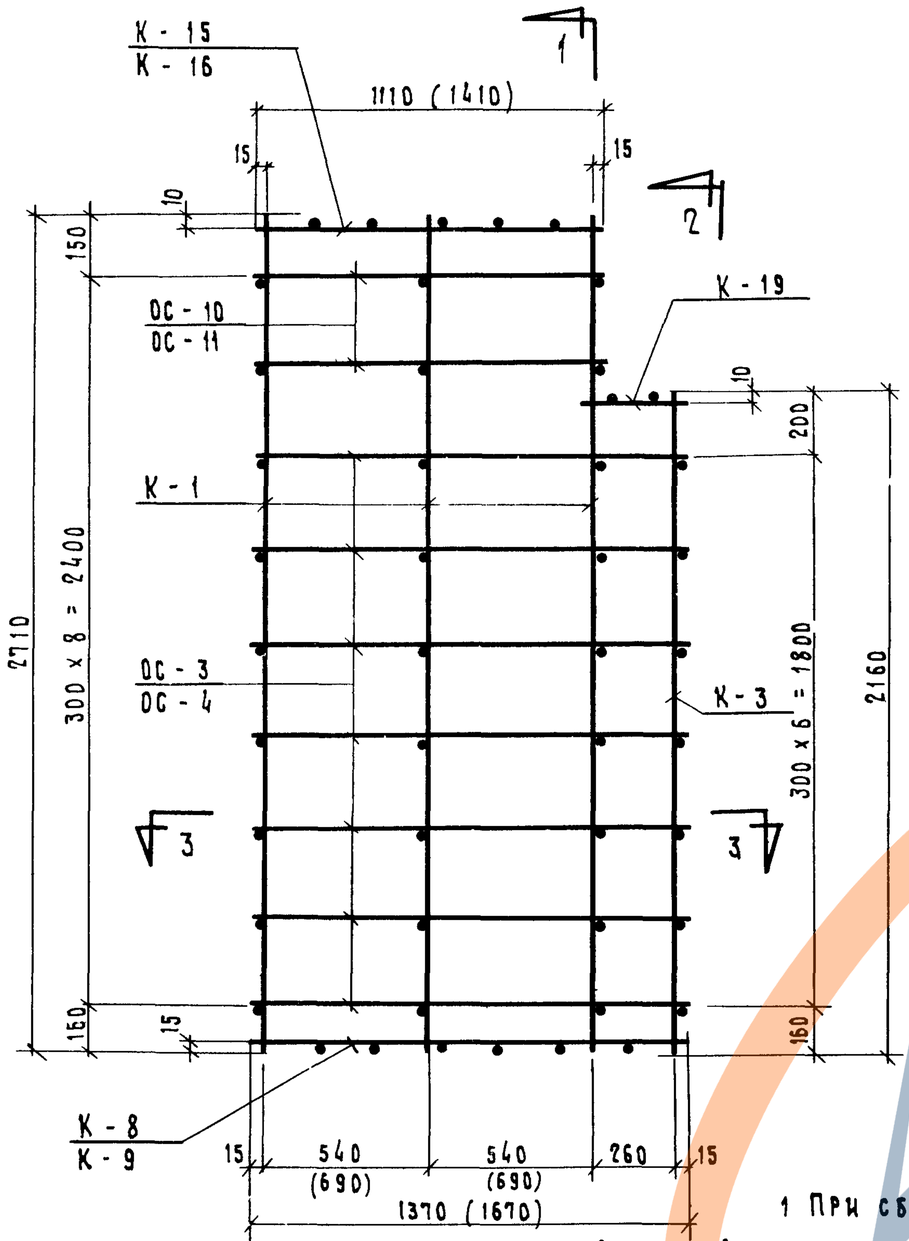

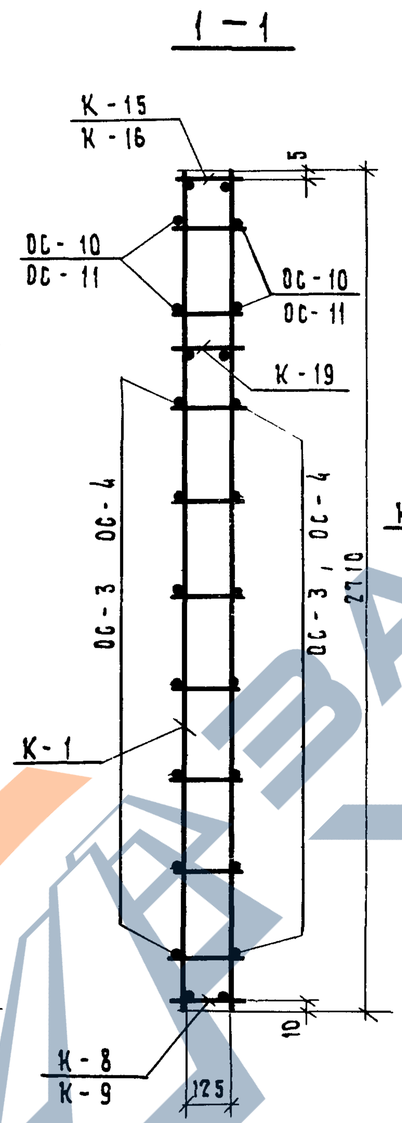

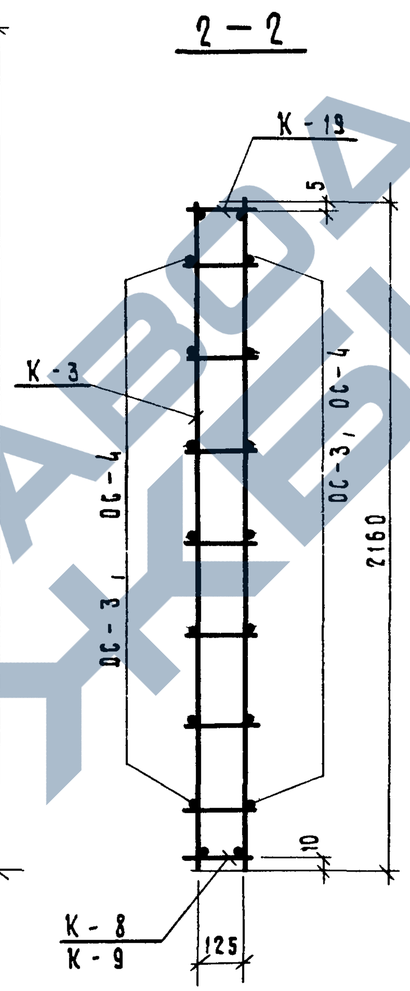

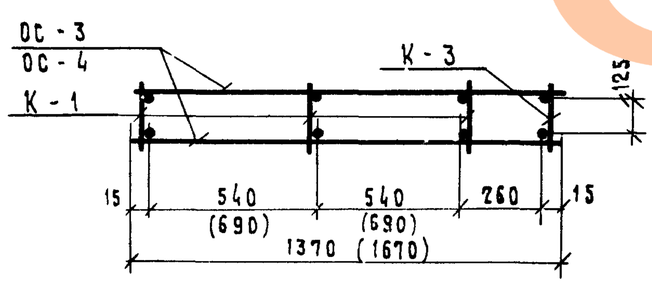

1 При сборке пространственного каркаса все пересекающиеся стержни плоских каркасов и отдельных стержней сварить контактной точечной сваркой

2 Размеры в скобках даны для ПК - 20

Спецификация арматурных деталей на 1 пространственный каркас

Марка изделия	Марка простр. каркаса	Марка арматурн. детали	Кол. во шт	Масса детали кг	Общая масса кг	Nn лист
СБВ - 15 2 28Т - 2	ПК - 18	К - 1	3	0 99	2 97	145
		К - 3	1	0 79	0 79	145
		К - 8	1	0 52	0 52	146
		К - 15	1	0 43	0 43	147
		К - 19	1	0 12	0 12	147
		ОС - 3	14	0 21	2 94	153
		ОС - 10	4	0 17	0 68	153
				Итого	8 45	
СБВ - 18 2 28Т - 2	ПК - 20	К - 1	3	0 99	2 97	145
		К - 3	1	0 79	0 79	145
		К - 9	1	0 63	0 63	146
		К - 16	1	0 53	0 53	147
		К - 19	1	0 12	0 12	147
		ОС - 4	14	0 26	3 64	153
		ОС - 11	4	0 22	0 88	153
				Итого	9 56	

Рук сект УКИФ	Гуров		1979	1. 134 - 1 В. 5
ГИП	Гуров		Пространственные каркасы ПК - 18, ПК - 20	Стадия: Р; Лист: 101; Листов:
Рук группы	Канина			Госгражданстрой ЛенЗНИИЭП
Проверил	Ильина			
Разработ	Доморацкая			

171.3.0 112

https://zavodjbi.com/

серия 1.134-1
выпуск 5

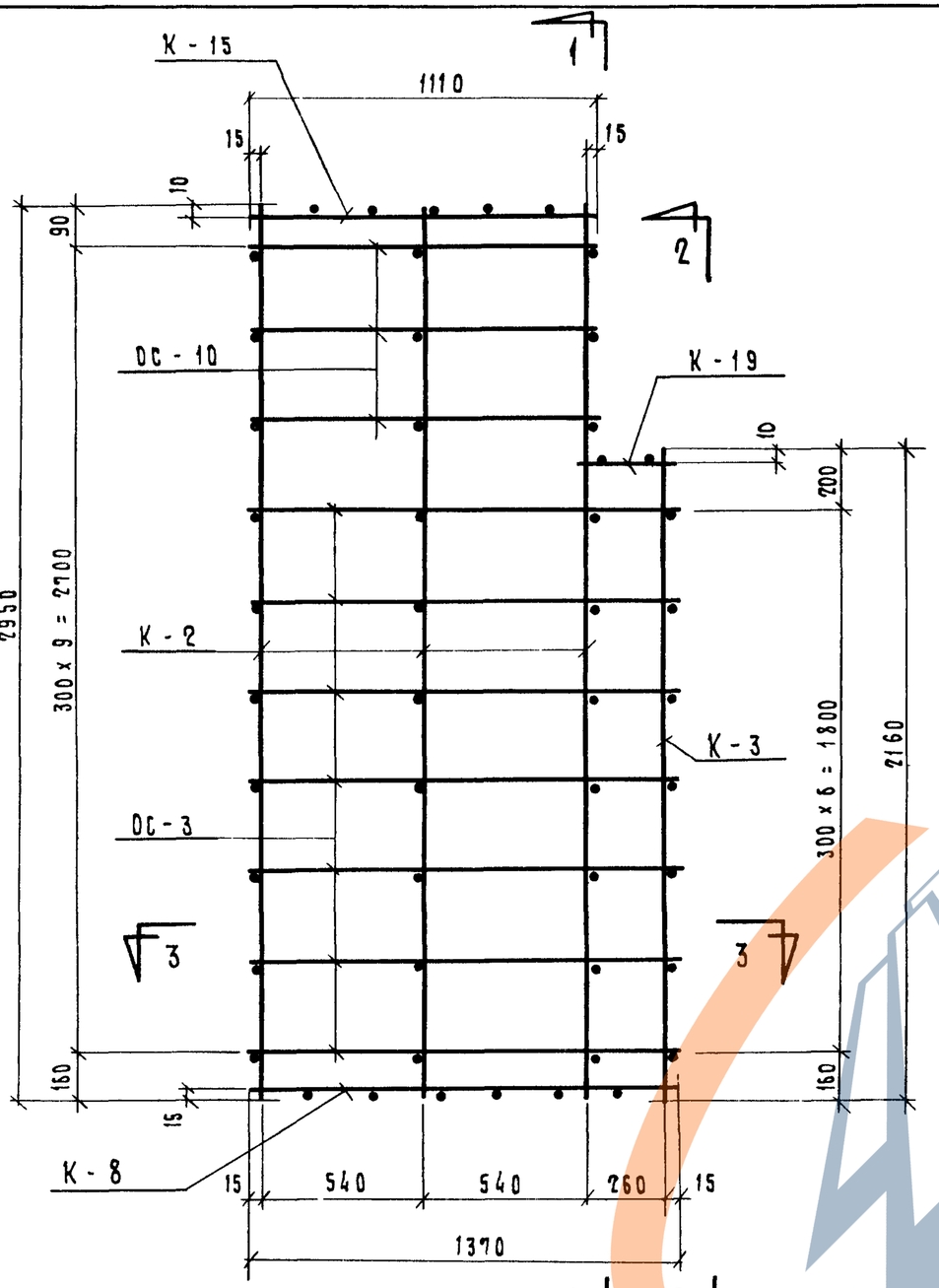

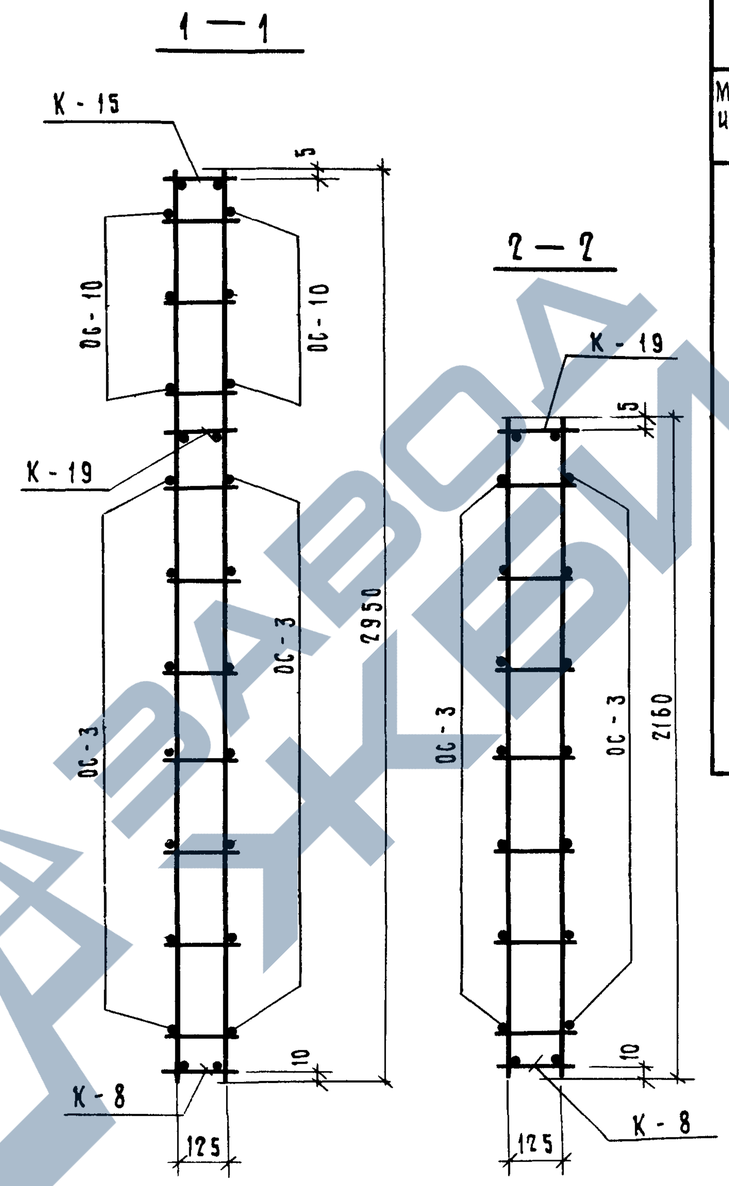

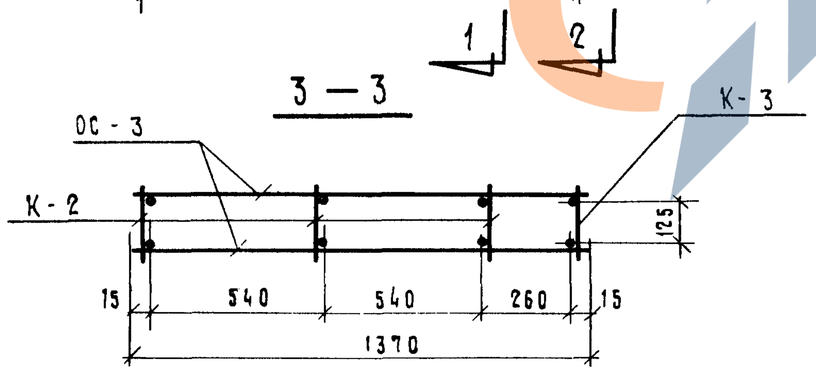

Спецификация арматурных деталей на 1 пространственный каркас

Марка изделия	Марка простр. каркаса	Марка арматур. детали	Кол-во шт.	Масса детали кг	Общая масса кг	№№ лист
СБВ - 15. 2.30Т - 2	ПК - 19	К-2	3	1.09	3.27	145
		К-3	1	0.79	0.79	145
		К-8	1	0.52	0.52	145
		К-15	1	0.43	0.43	146
		К-19	1	0.12	0.12	147
		ОС-3	14	0.21	2.94	153
		ОС-10	6	0.17	1.02	153
				Итого:	9.09	

1 При сборке пространственного каркаса все пересекающиеся стержни плоских каркасов и отдельных стержней сварить контактной точечной сваркой

Рук сект унифик	Гуров	
ГИП	Гуров	
Рук группы	Канина	
Проверил	Ильина	
Разработ	Доморацкая	

1979 | 1.134-1 В.5

Пространственный каркас ПК-19

стадия	лист	листов
Р	102	

ГОСТРАЖДАНСТРОЙ ЛенЗНИИЭП

Подп и дата
Инв № подл

https://zavodjbi.com/

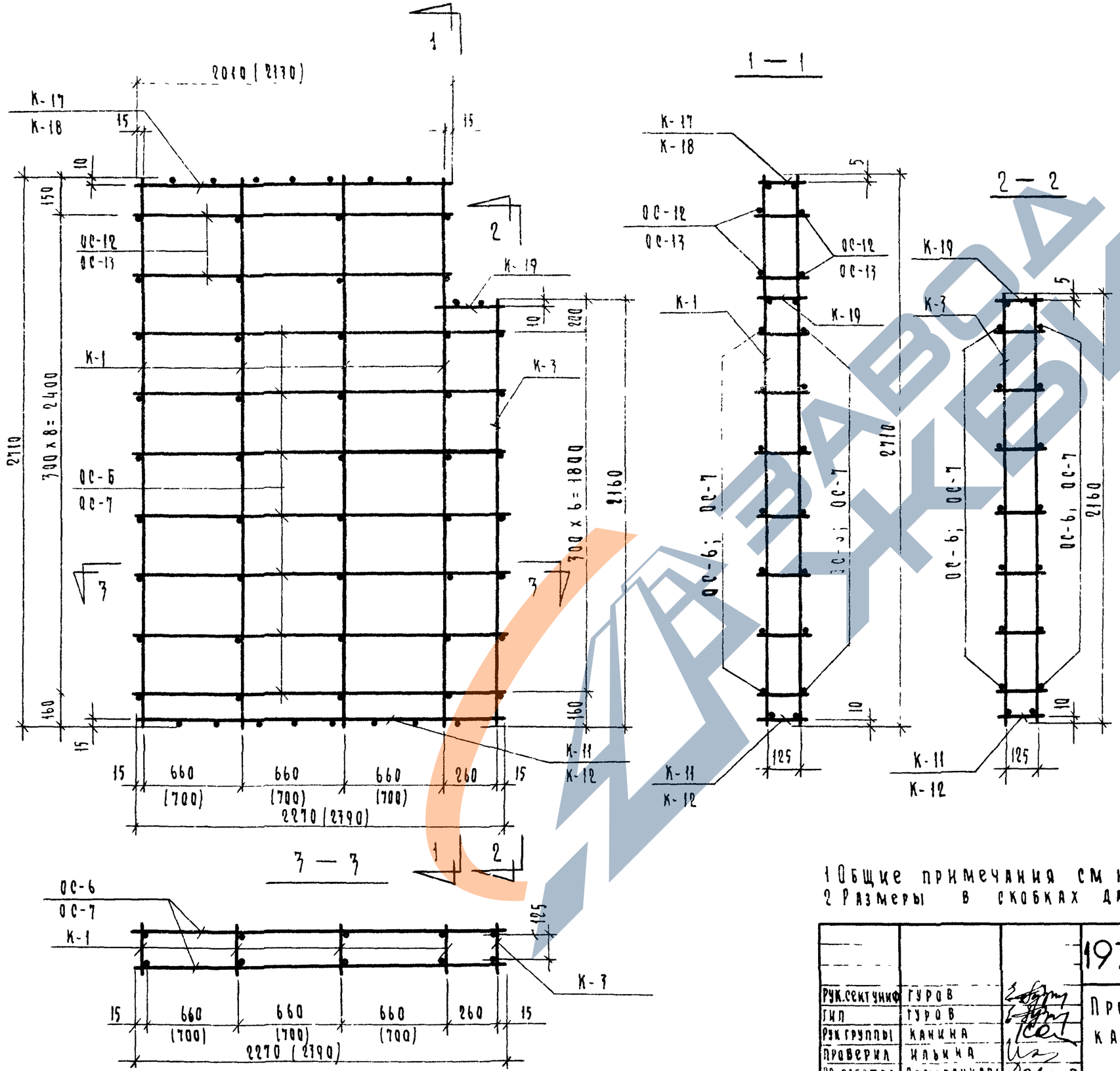

Спецификация арматурных деталей на 1 пространственный каркас

Марка изделия	Марка простр каркаса	Марка арматурн детали	Кол-во шт.	Масса детали кг	Общая масса кг	N N листа
СБВ-24.28Т-2	ПК-21	К-1	4	0.99	3.96	145
		К-3	1	0.79	0.79	145
		К-11	1	0.88	0.88	146
		К-17	1	0.78	0.78	147
		К-19	1	0.12	0.12	147
		ОС-6	14	0.35	4.90	153
		ОС-12	4	0.31	1.24	153
				Итого:	12.67	
СБВ-25.28Т-2	ПК-22	К-1	4	0.99	3.96	145
		К-3	1	0.79	0.79	145
		К-12	1	0.93	0.93	146
		К-18	1	0.84	0.84	147
		К-19	1	0.12	0.12	147
		ОС-7	14	0.37	5.18	153
		ОС-13	4	0.33	1.32	153
				Итого	13.14	

1 Общие примечания см на листе 102.
2 Размеры в скобках даны для ПК-22.

			1979	1.134-1	В.5
Рук.сектчник	Гуров		Пространственные каркасы ПК-21, ПК-22	Стадия Р	Лист 103	Листов
ГИП	Гуров			Госгражданстрой ЛенЗНИИЭП	
Рук группы	Канина				
Проверил	Ильина				
Разработал	Домрацкая				

https://zavodjbi.com/

серия 1.134-1
выпуск 5

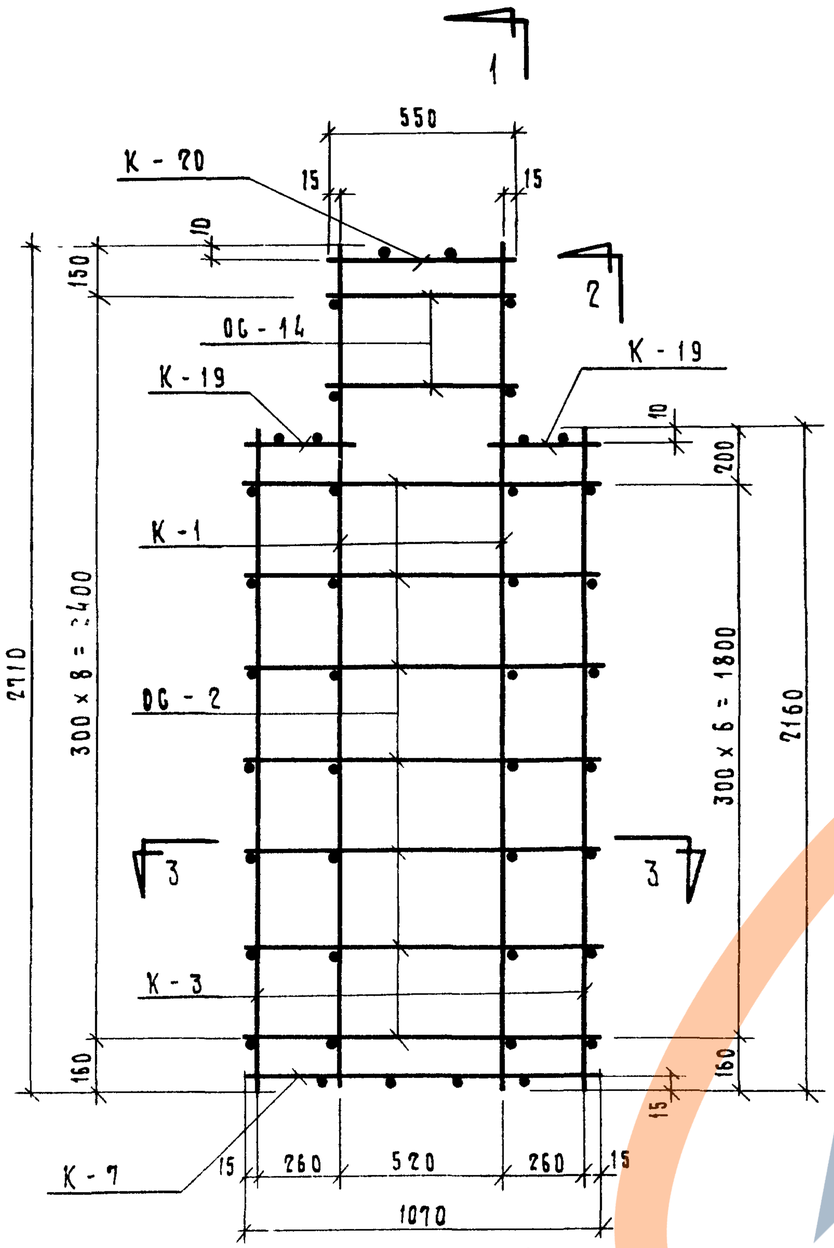

1 — 1

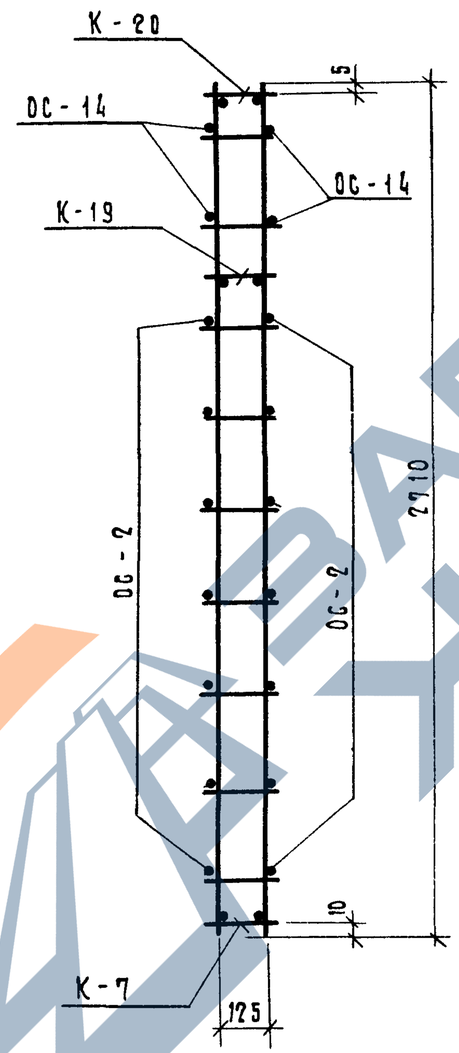

2 — 2

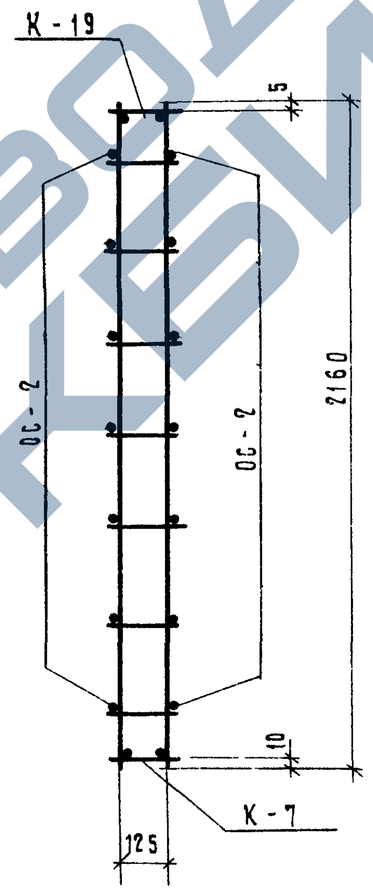

При сборке пространственного каркаса все пересекающиеся стержни плоских каркасов и отдельных стержней сварить контактной точечной сваркой

3 — 3

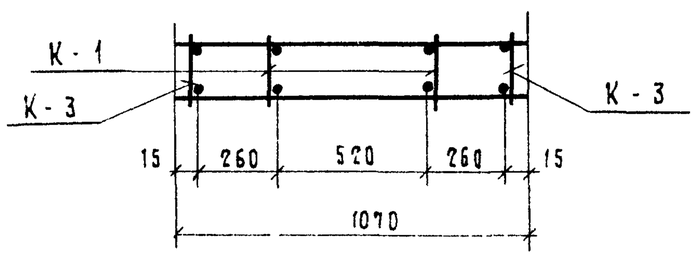

Спецификация арматурных деталей на 1 пространственный каркас

Марка изделия	Марка простр каркаса	Марка арматур детали	Кол-во шт.	Масса детали кг	Общая масса кг	№№ лист
СБВ-12.2.28Т-3	ПК-23	К-1	2	0.99	1.98	145
		К-3	2	0.79	1.58	145
		К-7	1	0.40	0.40	145
		К-19	2	0.12	0.24	147
		К-20	1	0.20	0.20	147
		ОС-2	14	0.16	2.24	153
		ОС-14	4	0.08	0.32	153
				Итого:	6.96	

Рук сект ужиф	Гуров		1979	1.134-1 в.5	
ГИП	Гуров		Пространственный каркас ПК-23	Стадия: Р	Лист: 104
Рук группы	Канина				Листов:
Проверил	Ильина			ГОСГРАЖДАНСТРОЙ ЛенЗНИИЭП	
Разрабат	Домрацкая				

Подп и дата

Инв № подл

https://zavodjbi.com/

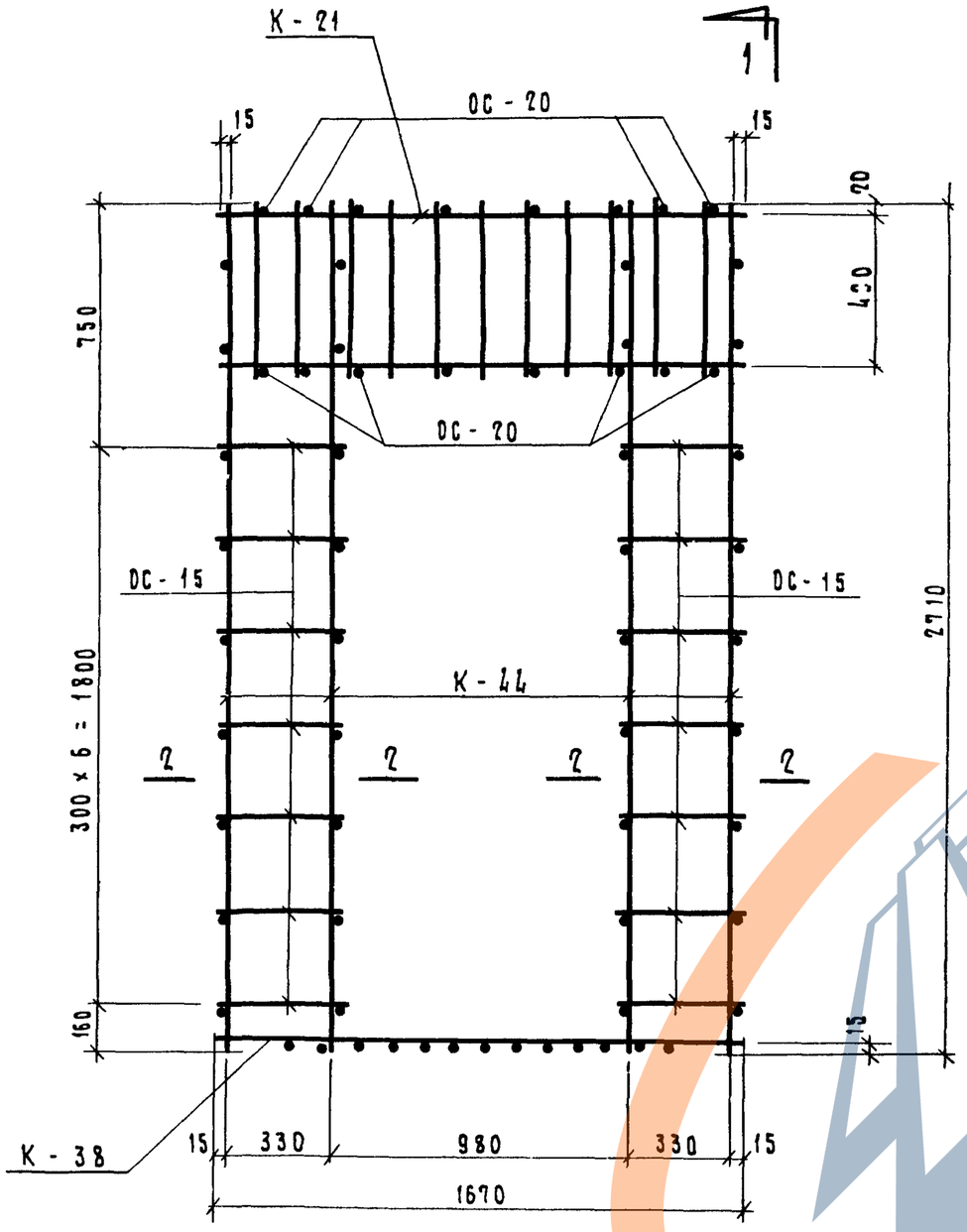

1 — 1

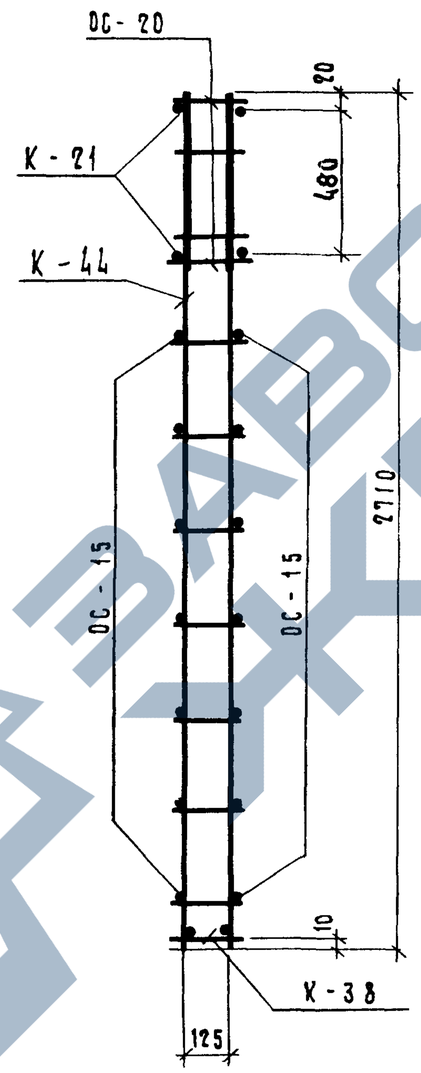

2 — 2

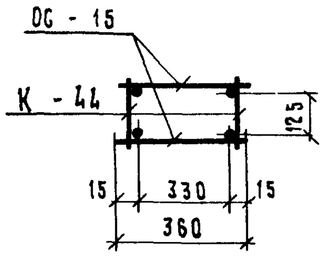

Спецификация арматурных деталей на 1 пространственный каркас

Марка изделия	Марка простр каркаса	Марка арматурной детали	Кол во шт	Масса детали кг	Общая масса кг	N N лист
СБВ - 18 2 28 Т - 4	ПК - 24	К - 44	4	3 50	14 00	149
		К - 38	1	1 58	1 58	150
		К - 21	2	3 55	7 10	147
		ОС - 15	28	0 06	1 68	153
		ОС - 20	16	0 02	0 32	153
				Итого	24 68	

1 При сборке пространственного каркаса все пересекающиеся стержни плоских каркасов и отдельных стержней сварить контактной точечной сваркой

Рук.сект.униф	Гуров		1979	1.134 - 1 в 5		
ГИП	Гуров		Пространственный каркас ПК - 24	стадия	лист	листов
Рук группы	Канина			Р	105	
Проверил	Ильина			госгражданстрой ЛенЗНИИЭП		
Разработ	Доморацкая					

https://zavodjbi.com/

https://zavodjbi.com/

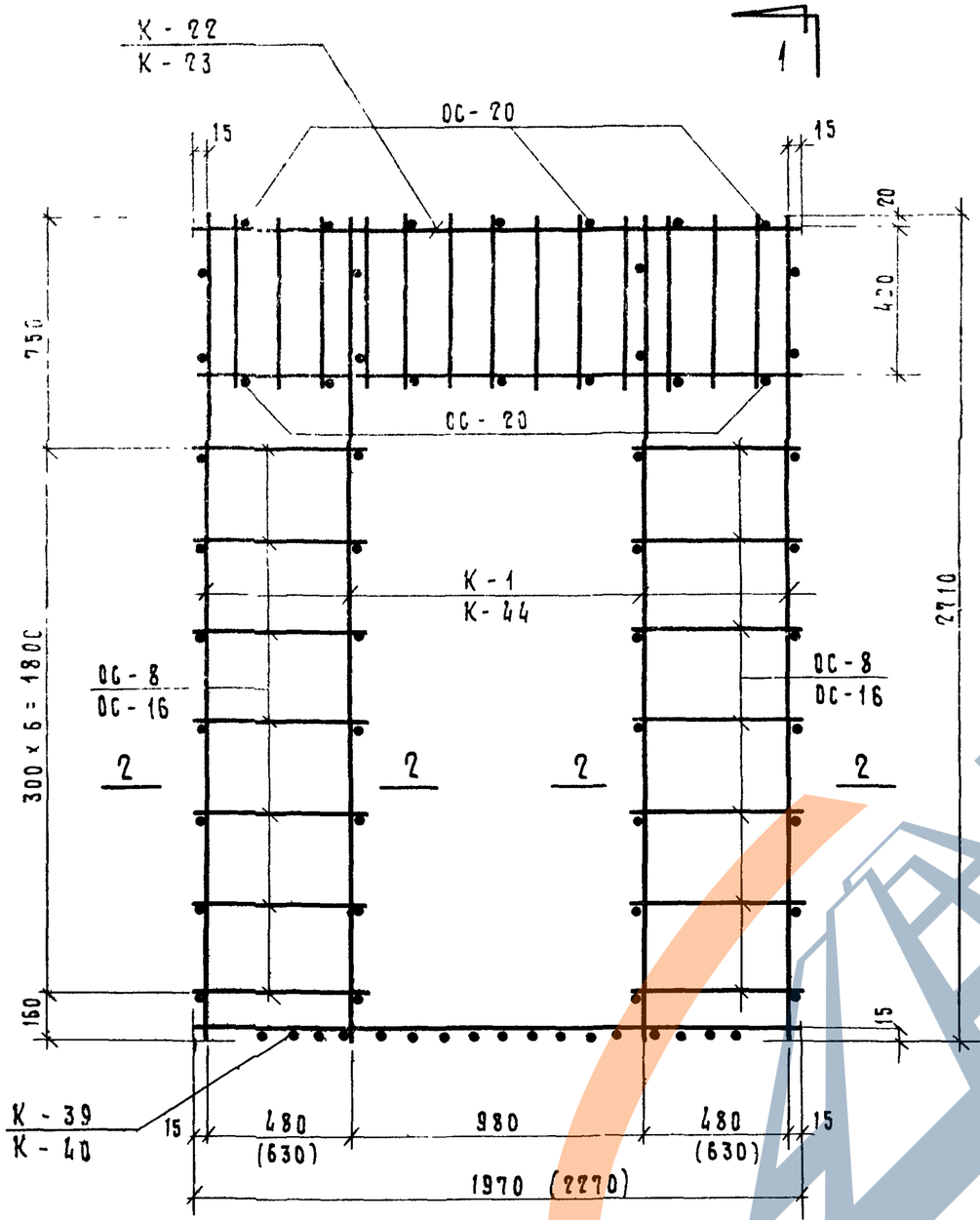

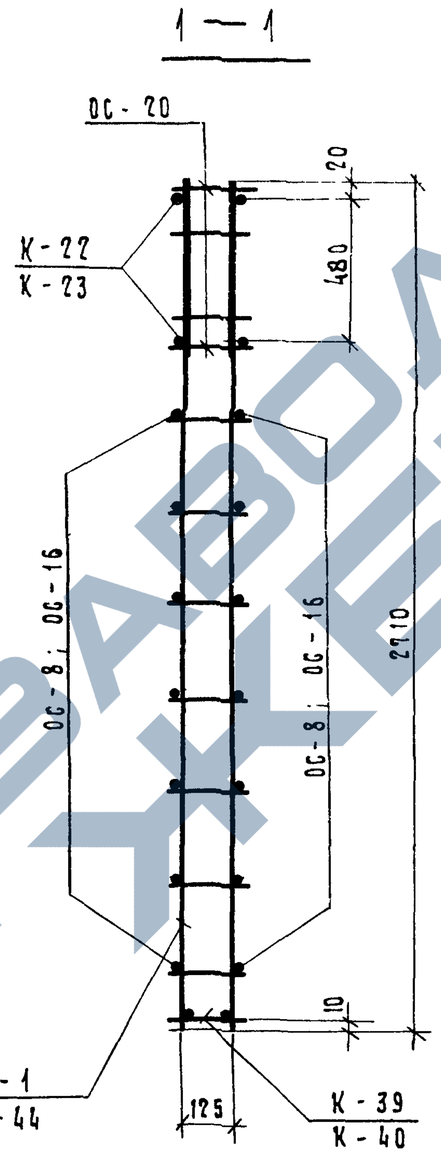

2 — 2

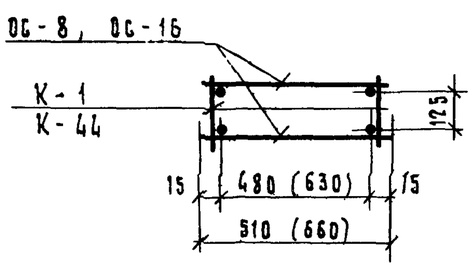

2. Размеры в скобках даны для ПК - 26

Спецификация арматурных деталей на 1 пространственный каркас

Марка изделия	Марка простр каркаса	Марка арматур детали	Кол-во шт	Масса детали кг	Общая масса кг	NN лист
СБВ - 21, 2.28Т - 4	ПК - 25	К - 44	4	3 50	14 00	149
		К - 39	1	1 85	1.85	150
		К - 22	2	4 18	8 36	147
		ОС - 8	28	0.08	2 24	153
		ОС - 20	14	0 02	0 28	153
				Итого:	25 73	
СБВ - 24, 2.28Т - 4	ПК - 26	К - 1	4	0.99	3.96	145
		К - 40	1	2.12	2 12	151
		К - 23	2	4.82	9.64	147
		ОС - 16	28	0 10	2.80	153
		ОС - 20	16	0 02	0 32	153
				Итого	18 84	

1. При сборке пространственного каркаса все пересекающиеся стержни плоских каркасов и отдельных стержней сварить контактной точечной сваркой

Рук сект укпф	Гуров	
ГИП	Гуров	
Рук группы	Канина	
Проверил	Ильина	
Разработ	Доморацкая	

1979 | 1. 134 -1 В. 5

Пространственные каркасы ПК - 25, ПК - 26

Стадия	Лист	Листов
Р	106	

Госгражданстрой ЛенЗНИИЭП

Выпуск 5

Подп и дата

Инв N подл

17130 117

https://zavodjbi.com/

Выпуск 5

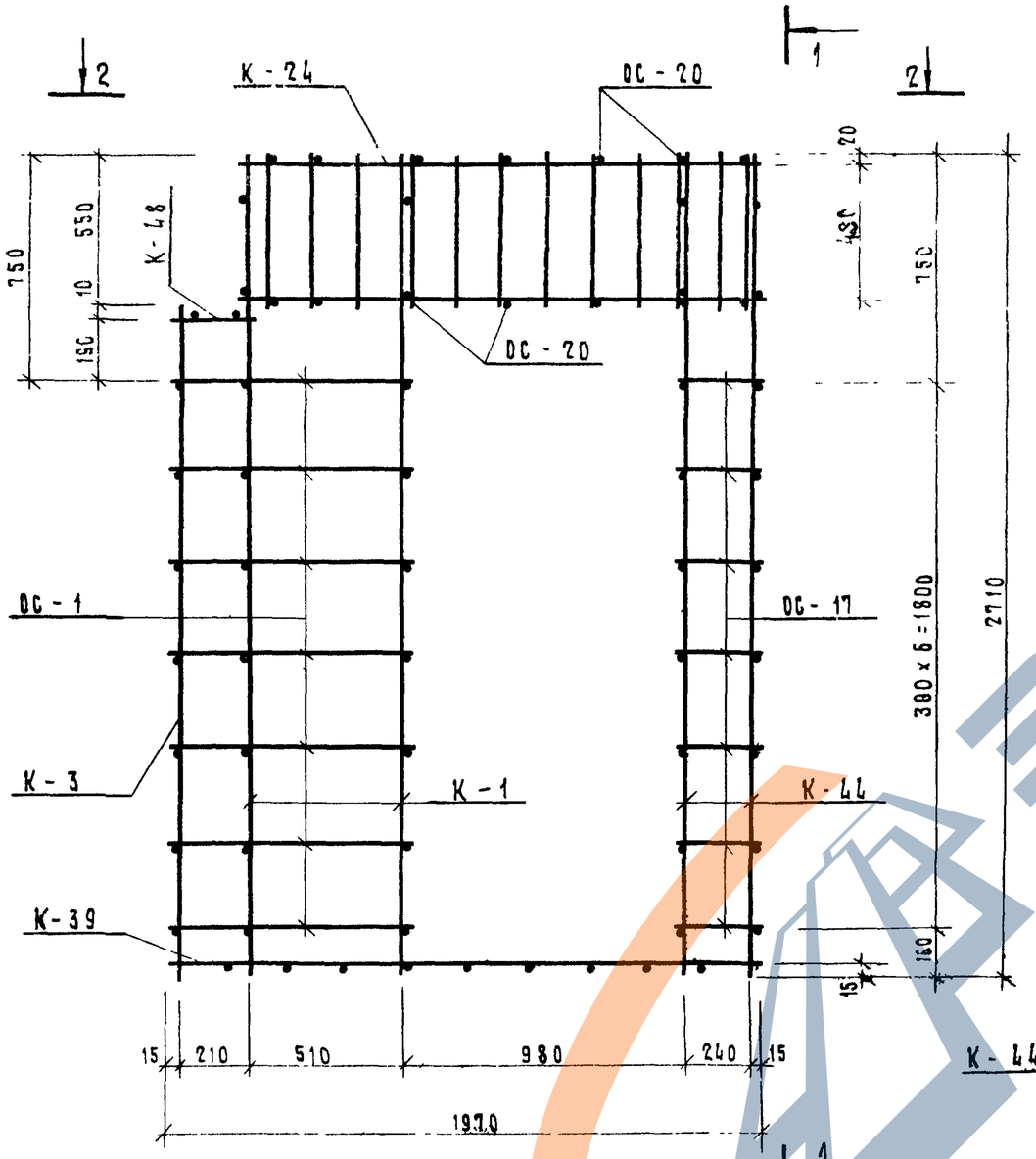

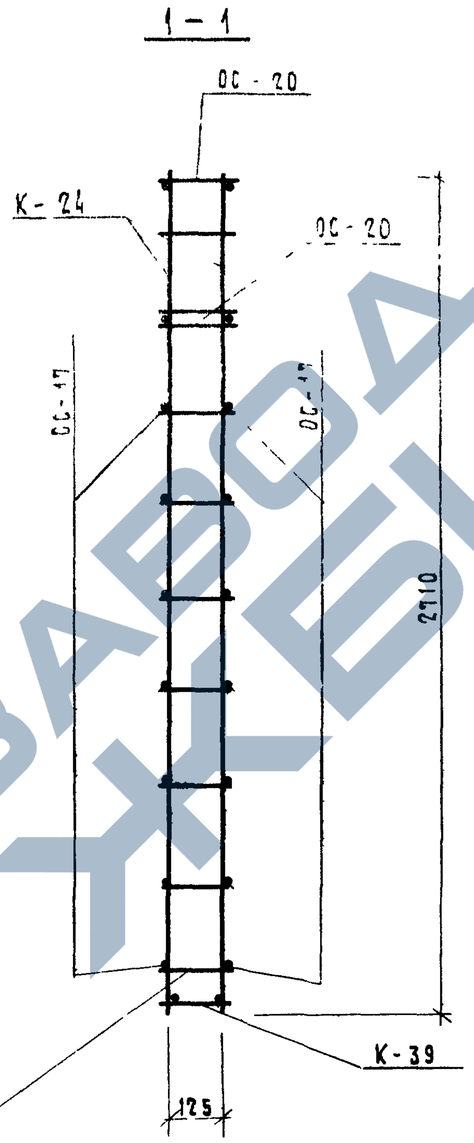

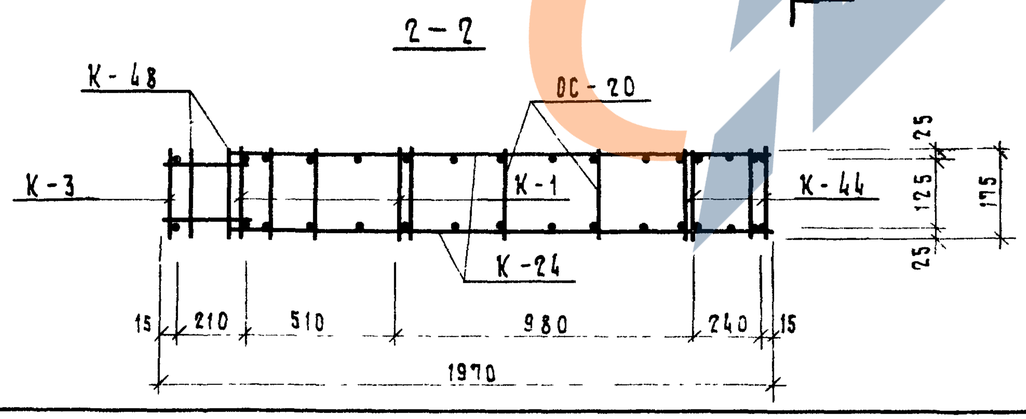

Спецификация арматурных деталей на один пространственный каркас

Марка издел	Марка простр каркаса	Марка арматур детали	Кол шт	Масса кг	Общая масса кг	№№ лист
СБВ-21.2.28Т-5	ПК-27	К-1	2	0.99	1.98	145
		К-3	1	0.79	0.79	145
		К-39	1	1.85	1.85	150
		К-24	2	3.76	7.52	148
		К-48	1	0.10	0.10	152
		ОС-1	14	0.12	1.68	153
		ОС-17	14	0.04	0.56	153
		ОС-20	14	0.02	0.28	153
		К-44	2	3.50	7.00	149
		Итого			21.76	

При сборке пространственного каркаса все пересекающиеся стержни плоских каркасов и отдельных стержней сварить контактной точечной сваркой.

Рук.текст.унифицирования	Гуров		1979	1.134-1 В5		
ГИП	Гуров					
Рук.группы	Канина		Пространственный каркас ПК 27	стадия	лист	листов
Проверил	Кильина			Р	107	
Разработ	Артюшенко			ГОСГРАЖДАНСТРОЙ ЛенЗНИИЭП		

17130 118

https://zavodjbi.com/
ЗАВОД ЖБИ

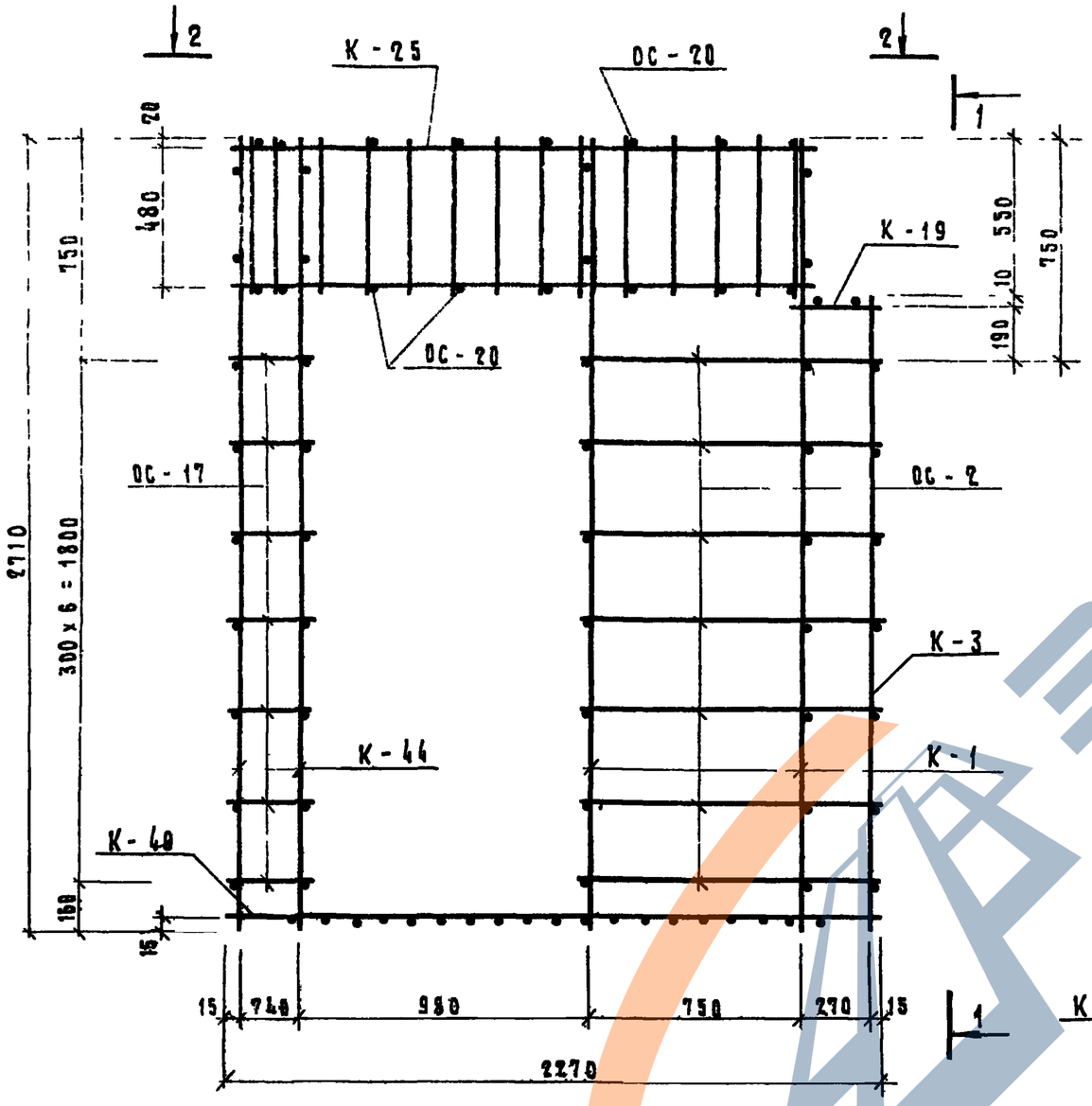

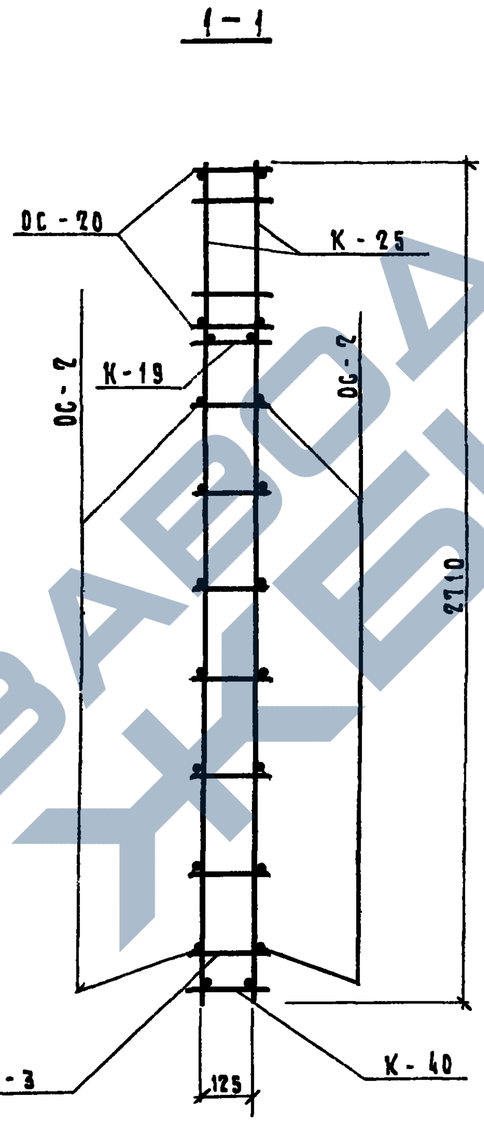

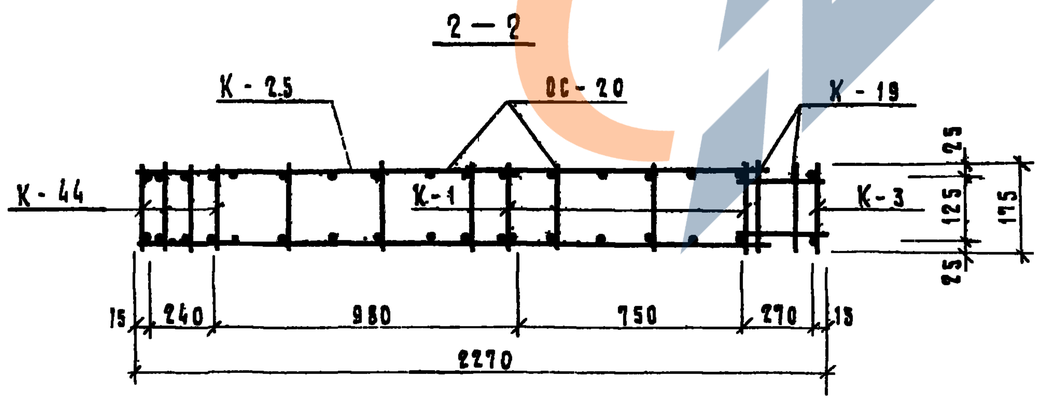

Спецификация арматурных деталей на один пространственный каркас

Марка издел	Марка простр. каркаса	Марка арматур деталей	Кол шт	Масса, кг	Общая масса, кг	NN листа
СБВ - 24 2 28Т-6	ПК - 28	К - 1	2	0 99	1 98	145
		К - 3	1	0 79	0 79	145
		К - 25	2	4 28	8 56	148
		К - 19	1	0 12	0 12	147
		К - 40	1	2 12	2 12	151
		ОС - 2	14	0 16	2 24	153
		ОС - 17	14	0 04	0 56	153
		ОС - 20	16	0 02	0 32	153
		К - 44	2	3.50	7 00	149
		Итого			23 69	

При сборке пространственного каркаса все пересекающиеся стержни плоских каркасов и отдельных стержней сварить контактной точечной сваркой

Рук.сект.инф	Гуров		1979	1 134 -1 В 5	
ГИП	Гуров				
Рук группы	Канина		Пространственный каркас ПК - 28	Стадия Р	Лист 108	Листов
Проверил	Ильина			Госгражданстрой ЛенЗНИИЭП	
Разработ	Артюшенко				

Инв N подл. | Подп и дата

17130 119

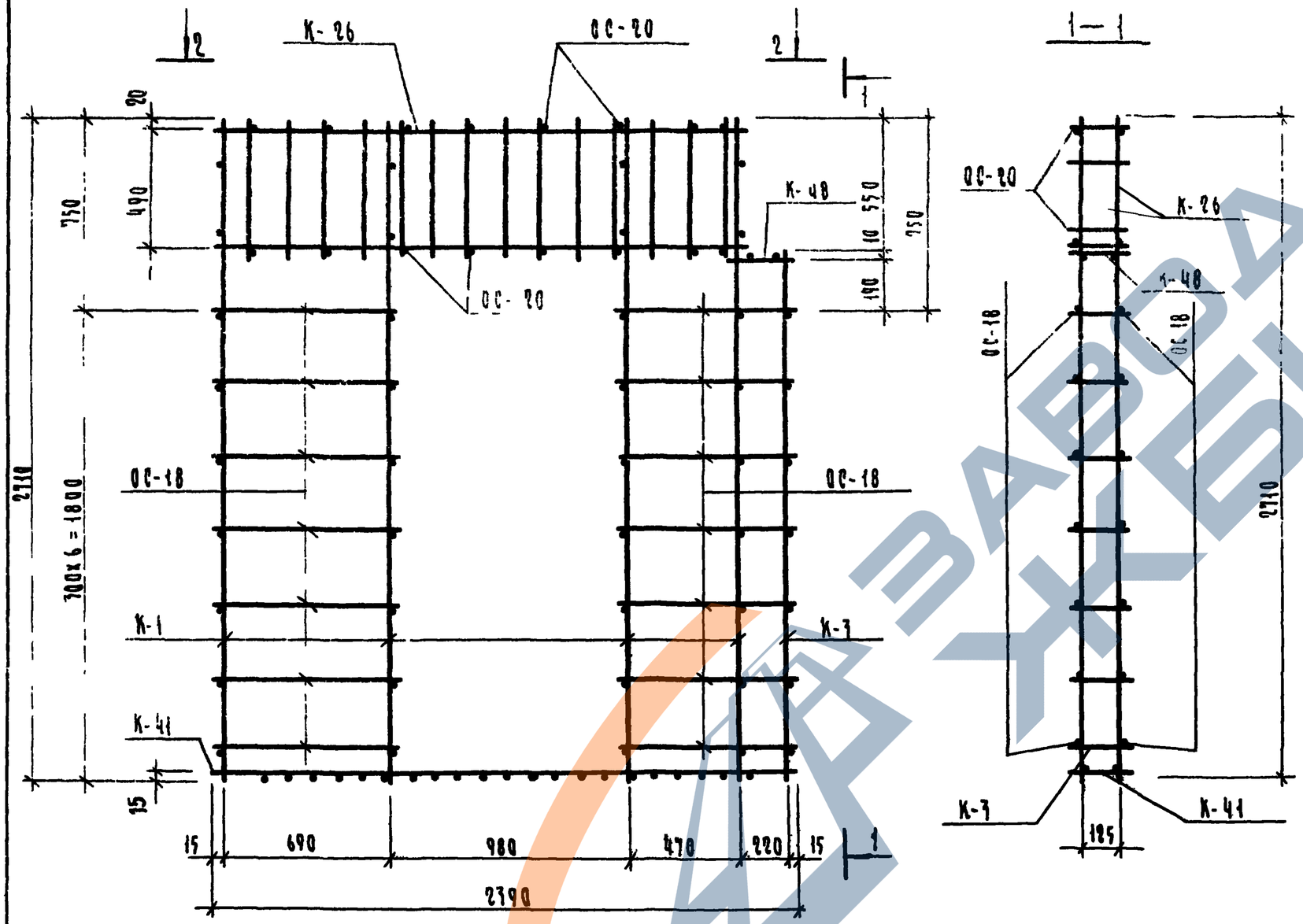

Спецификация арматурных деталей на один пространственный каркас

Марка изделия	Марка простр. каркаса	Марка арматурной детали	Кол. шт	Масса кг	Общая масса, кг	Nн листов
0СВ 0.25 0.28	ПК-29	К-1	4	0.99	3.96	145
		К-7	1	0.79	0.79	145
		К-41	1	2.25	2.25	157
		К-26	2	4.58	9.16	147
		К-48	1	0.10	0.10	159
		СС-18	2х	0.14	3.08	153
		СС-20	16	0.02	0.32	153
		Итого			19.66	

При сборке пространственного каркаса все пересекающиеся стержни плоских каркасов и отдельных стержней сварить контактной точечной сваркой.

Рук.сект.чмкф	Гуров		1979	1.134-1	В.5	
ГИП	Гуров					
Рук.группы	Каикина		Пространственный каркас ПК-29	Стадия	Лист	Листов
Проверил	Ильина			Р	109	
Разработал	Артющенко			Госгражданстрой ЛенЗНИИЭП		

17130 120

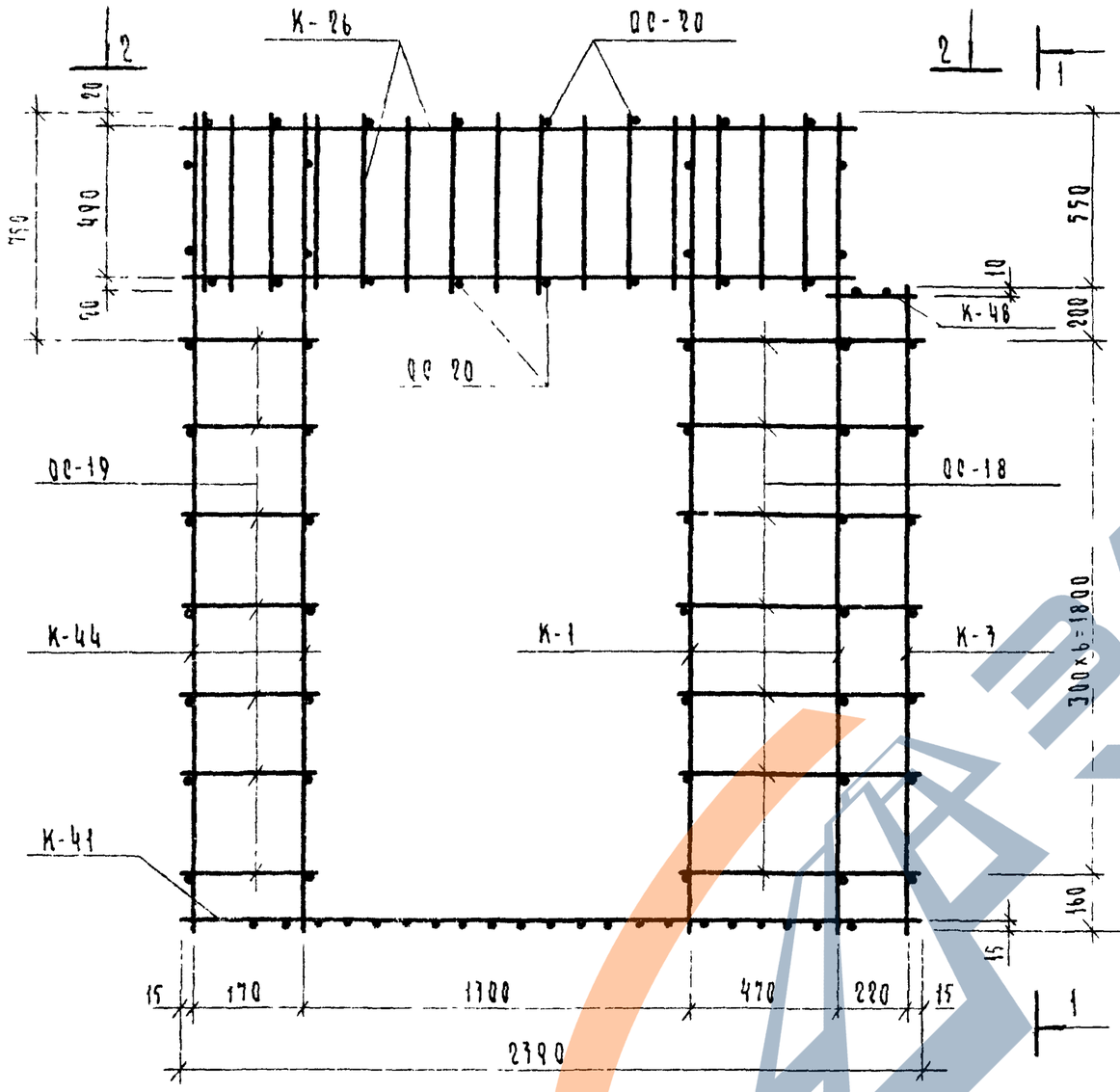

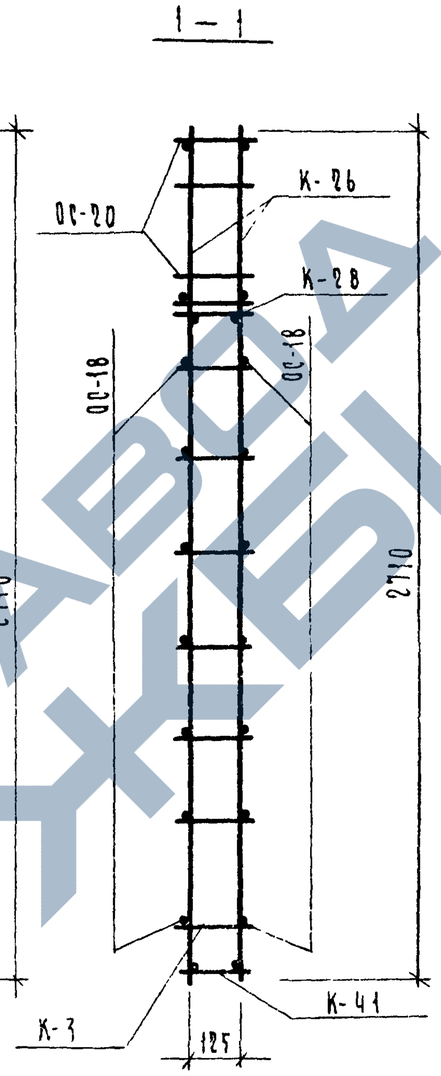

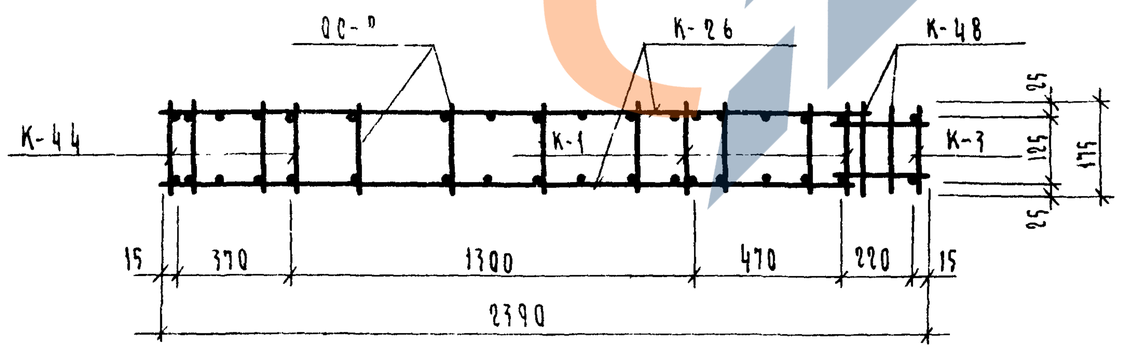

Спецификация арматурных деталей на один пространственный каркас

Марка изделия	Марка простр. каркаса	Марка арматур. детали	Кол. шт	Масса, кг	Общая масса, кг.	№№ листов.
СБВ-2522871-7	ПК-30	К-1	2	0.99	1.98	145
		К-3	1	0.79	0.79	145
		К-26	2	4.58	9.16	147
		К-48	1	0.10	0.10	152
		К-41	1	2.25	2.25	151
		СС-18	14	0.11	1.54	153
		СС-19	14	0.06	0.84	153
		СС-20	16	0.02	0.32	153
		К-44	2	3.50	7.00	149
		Итого			23.98	

При сборке пространственного каркаса все пересекающиеся стержни плоских каркасов и отдельных стержней сварить контактной точечной сваркой

Рук. сектора ПНР	Гуров		1979	1.134-1 В 5	
ГИП	Гуров				
Рук. группы	Канина		Пространственный каркас ПК-30	Стадия: Р; Лист: 110; Листов:	
Проверил	Ильина				
Разработал	Артюшенко			Госгражданстрой ЛенЗНИИЭП	

Инв. № подл. | Подп. и дата

https://zavodjbi.com/

ПК - 31

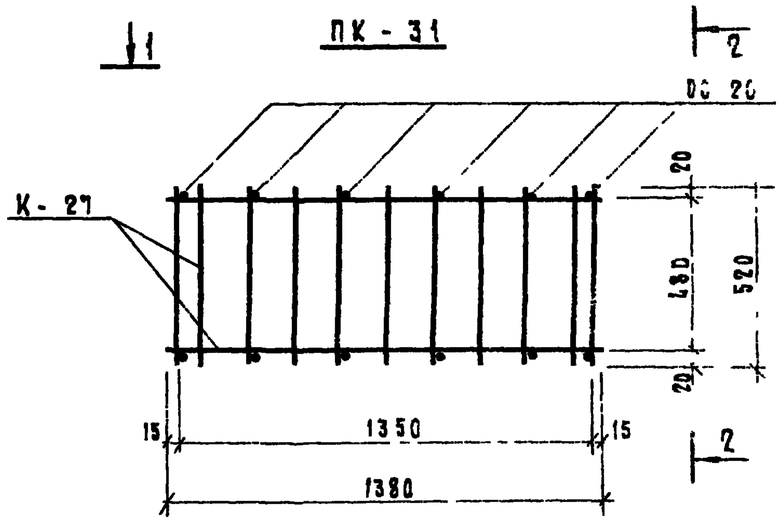

ПК - 33

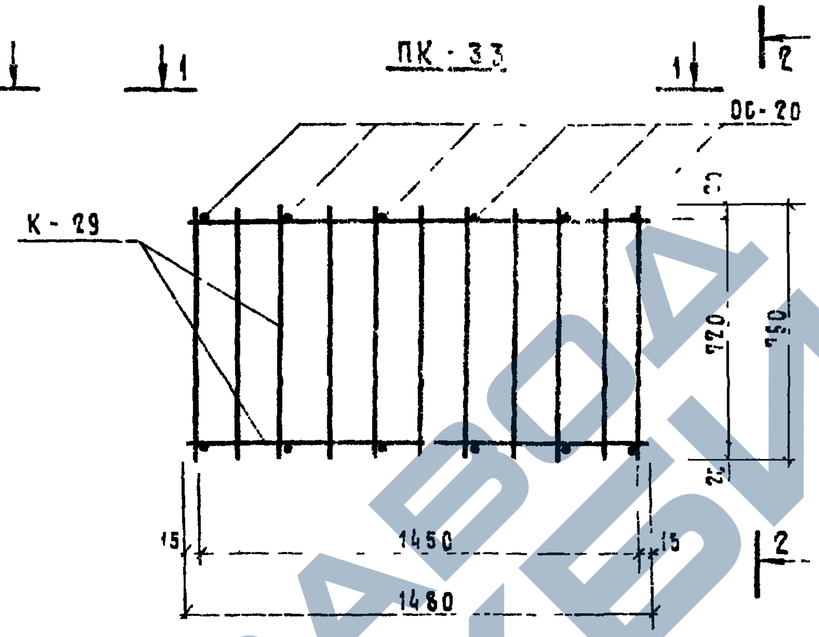

ПК - 32

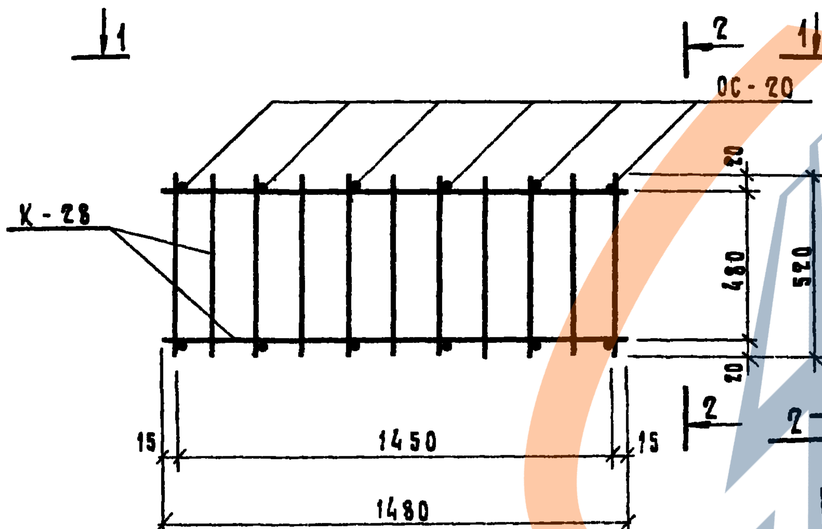

1 — 1

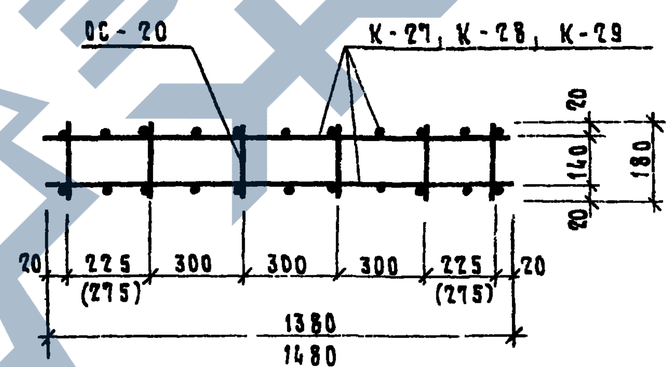

2 — 2

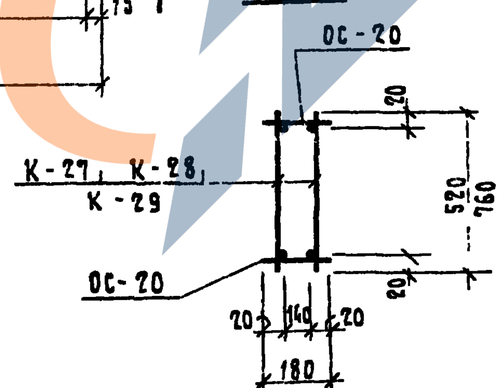

При сборке пространственного каркаса все пересекающиеся стержни плоских каркасов и отдельных стержней сварить контактной точечной сваркой

Спецификация арматурных деталей на один пространственный каркас

Марка изделия	Марка простр. каркаса	Марка арматур. детали	Кол. шт.	Масса кг	Общая масса, кг	Кол. листов
СБ8-14 2 5Т	ПК-31	К-27	2	3 33	6 66	148
		ОС-20	12	0 02	0 24	153
		Итого			6 90	
СБ8-15 2 5Т	ПК-32	К-28	2	3 51	7 02	148
		ОС-20	12	0 02	0 24	153
		Итого			7 26	
СБ8-15 2 8Т	ПК-33	К-29	2	3 92	7 84	148
		ОС 20	12	0 02	0 24	153
		Итого			8 08	

			1979	1 134 - 1	В 5	
Рук.арх.унифГуров			Пространственные каркасы ПК-31, ПК-32, ПК-33	Стадия	Лист	Листов
Гип	Гуров			Р	111	
Рук группы	Ханина			Госгражданстрой ЛенЗНИИЭП		
Проверил	Ильина					
Разработ	Артюшенко					

Выпуск 5

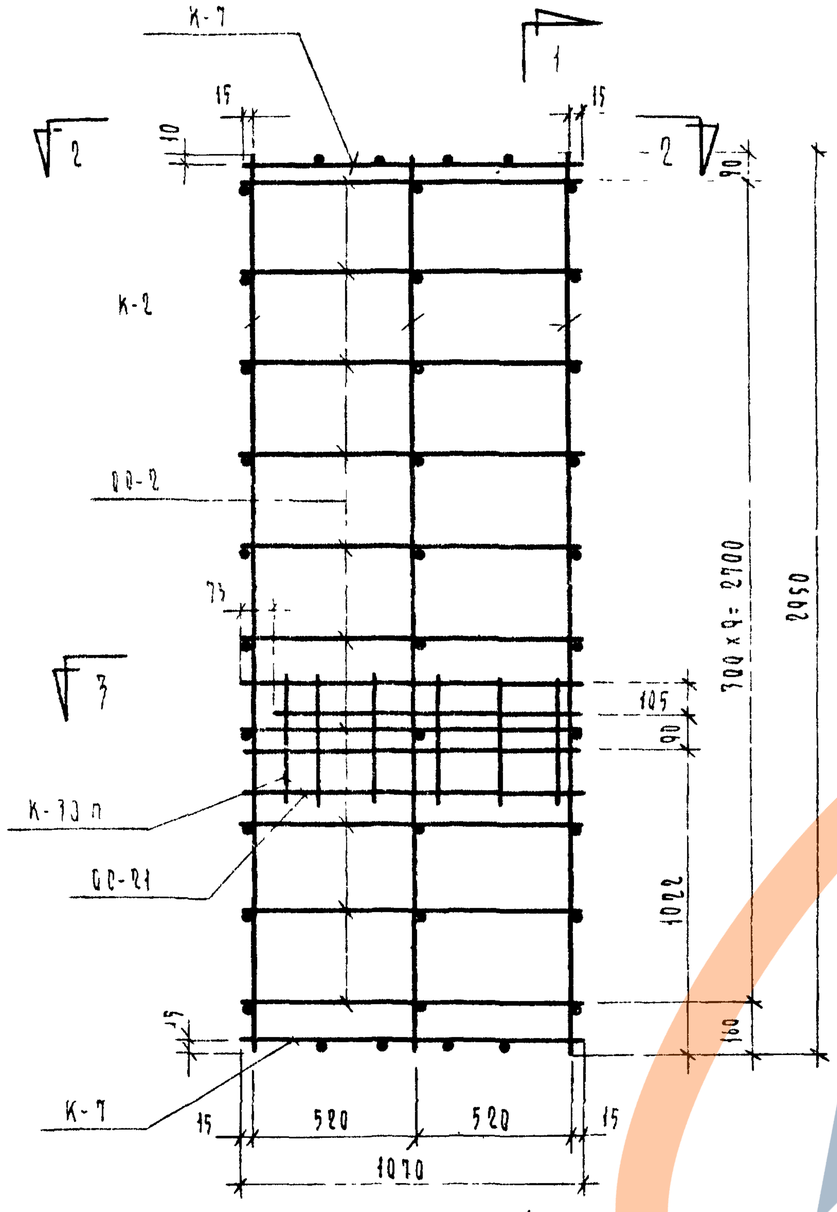

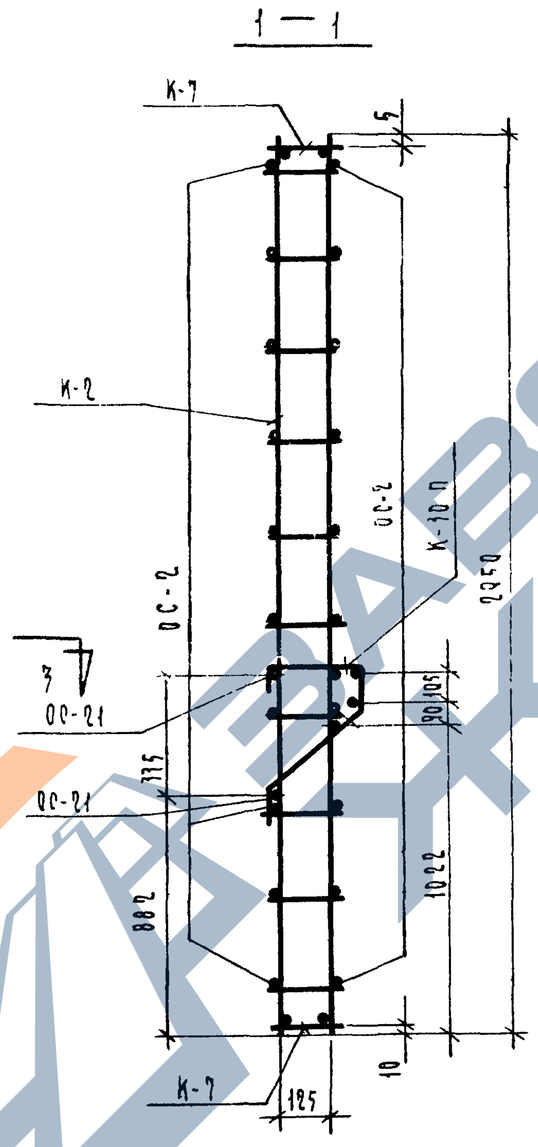

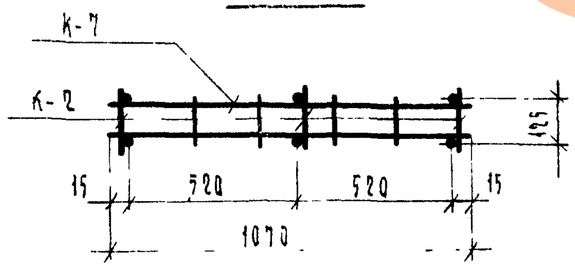

Спецификация арматурных деталей на 1 пространственный каркас

Марка изделия	Марка простр. каркаса	Марка арматурн. детали	Кол-во шт	Масса детали кг	Общая масса кг	NN лист
СБВА-12 2 30 Т-1п	ПК-34п	К-2	3	1.39	3 27	145
		К-7	2	0 40	0 80	145
		К-30 п	1	2 37	2 37	149
		СС-2	20	0 16	3 20	153
		СС-21	2	0 42	0 84	153
				Итого:	10 48	

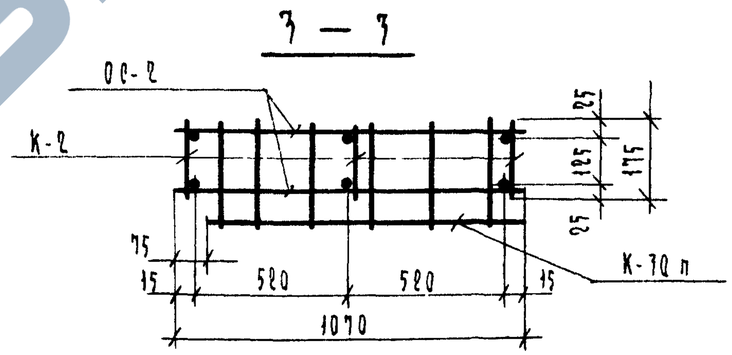

При сборке пространственного каркаса все пересекающиеся стержни плоских каркасов и отдельных стержней сварить контактной точечной сваркой

Рук. сектором	Гуров В		1979	1.134-1 В.5		
ГИП	Гуров В					
Рук. группы	Канина		Пространственный каркас ПК-34п.	Стадия	Лист	Листов
Проверил	Ильина			Р	142	
Разработал	Доморацкая			Госгражданстрой ЛенЗНИИЭП		

Инв. № подл. | Подп. и дата

Выпуск 5

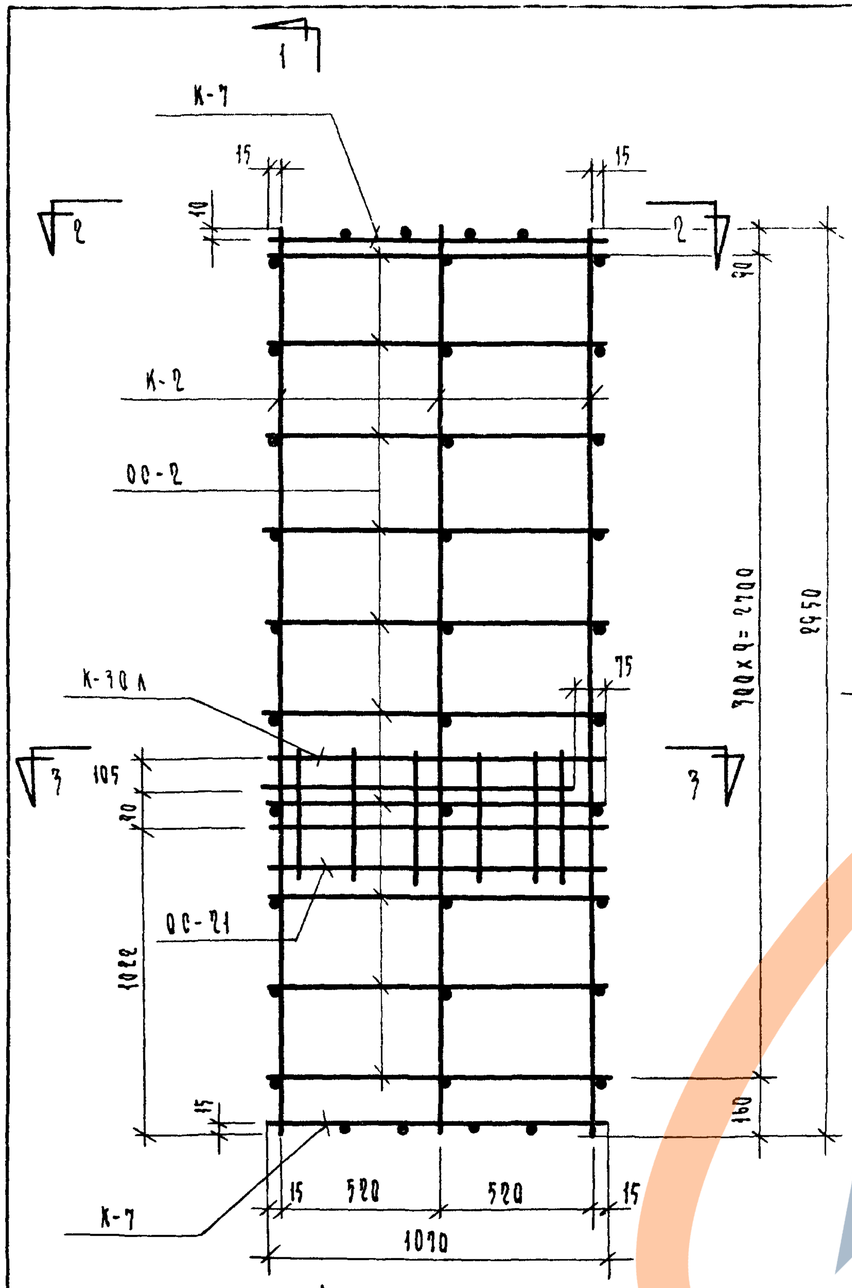

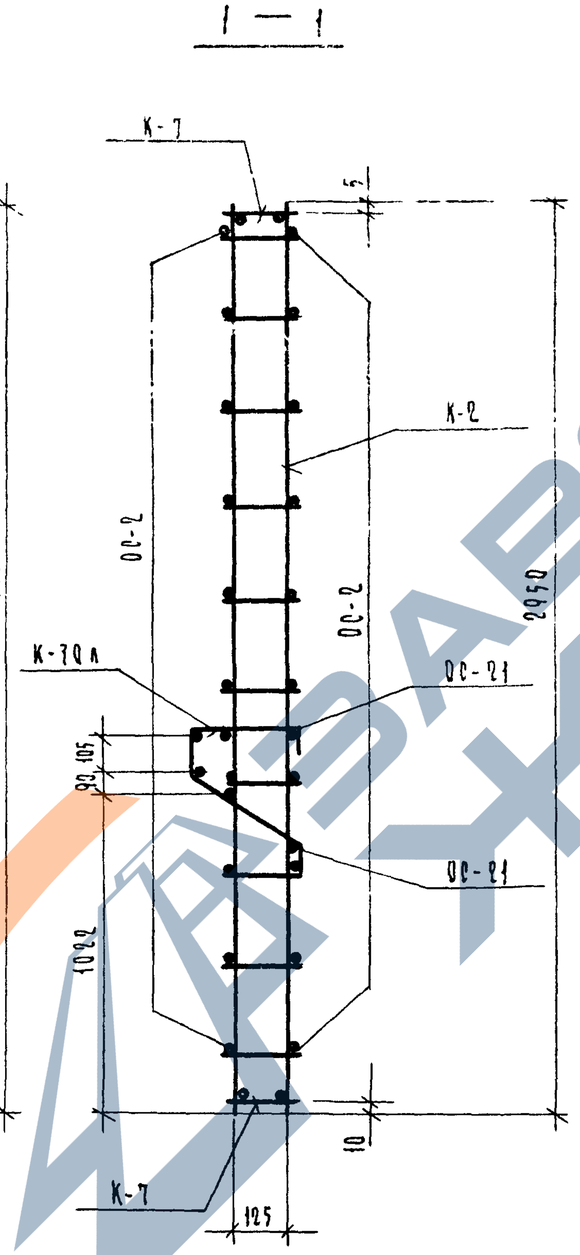

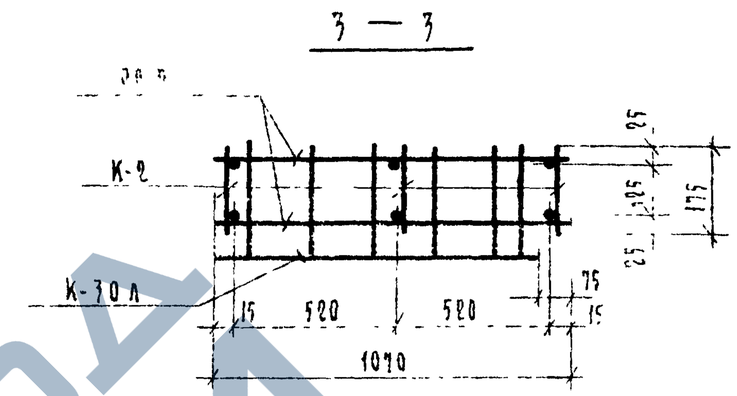

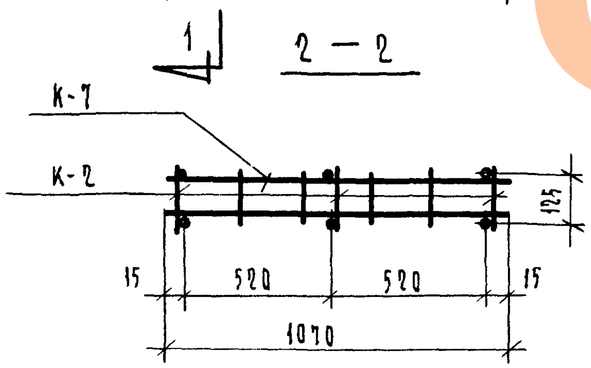

Спецификация арматурных деталей на 1 пространственный каркас

Марка изделия	Марка простр. каркаса	Марка арматурн. детали	Кол. на шт	Масса детали кг	Общая масса кг	№№ лист
СБВл-27.2.30Т-4л	ПК-34л	К-2	3	1.09	3.27	145
		К-7	2	0.40	0.80	145
		К-30л	1	2.37	2.37	149
		ОС-2	20	0.15	3.20	153
		ОС-21	2	0.42	0.84	153
				Итого:	10.48	

При сборке пространственного каркаса все пересекающиеся стержни плоских каркасов и отдельных стержней сварить контактной точечной сваркой.

Рук. сектуниф	Гуров		1979	1.134-1 В.5		
ГИП	Гуров		Пространственный каркас ПК-34л		Стадия	Лист	Листов
Рук. группы	Канина				Р	113	
Проверил	Ильина				Госгражданстрой ЛенЗНИИЭП		
Разработал	Доморацкая						

https://zavodjbi.com/

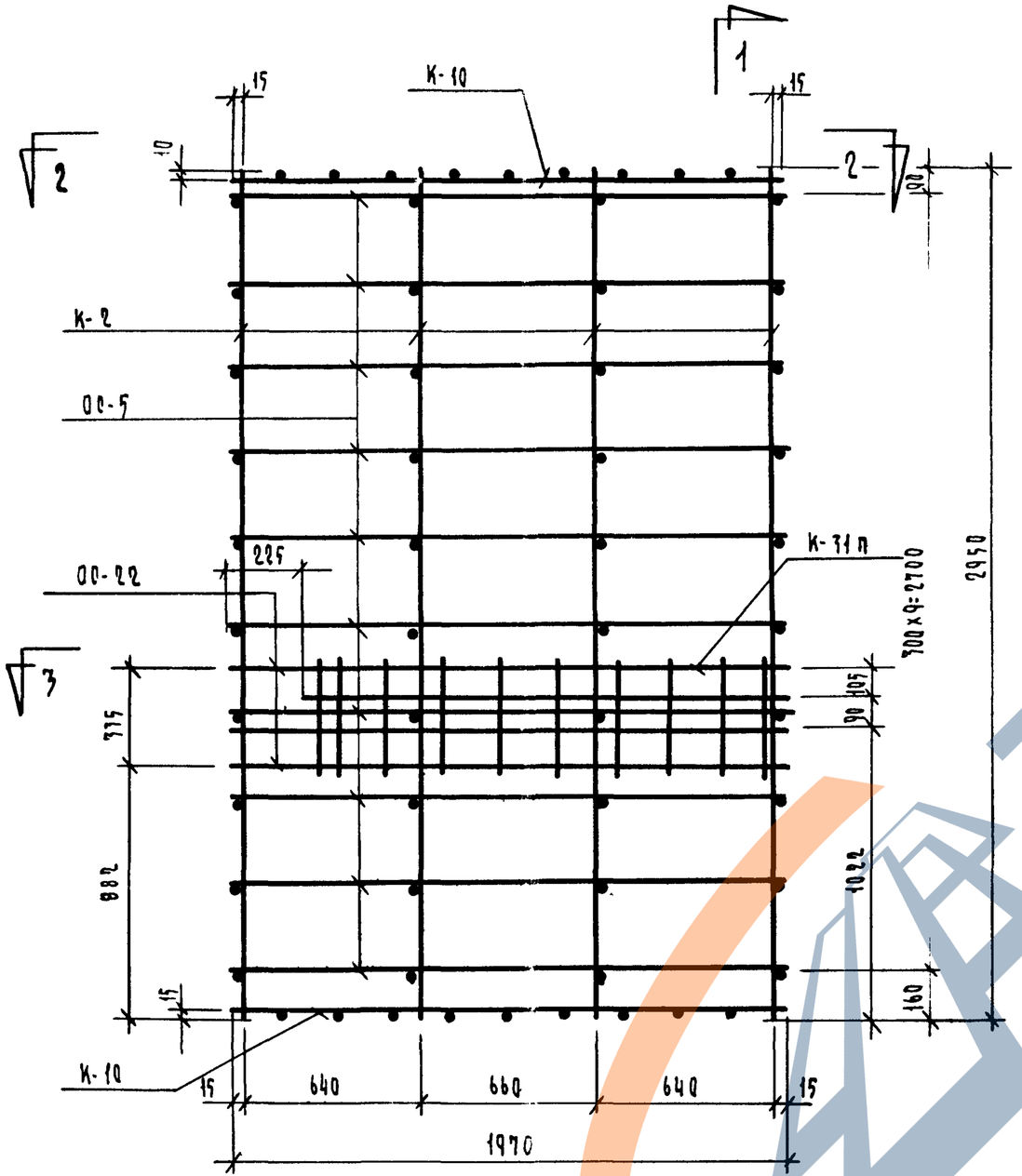

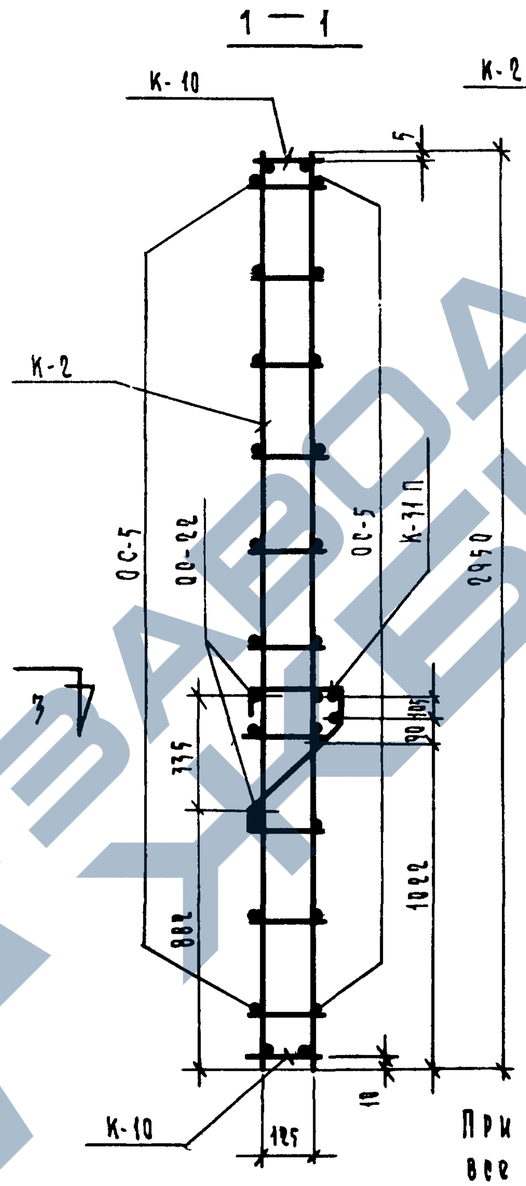

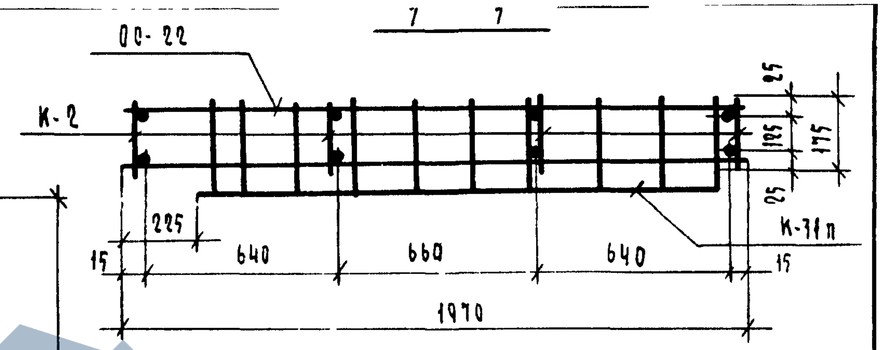

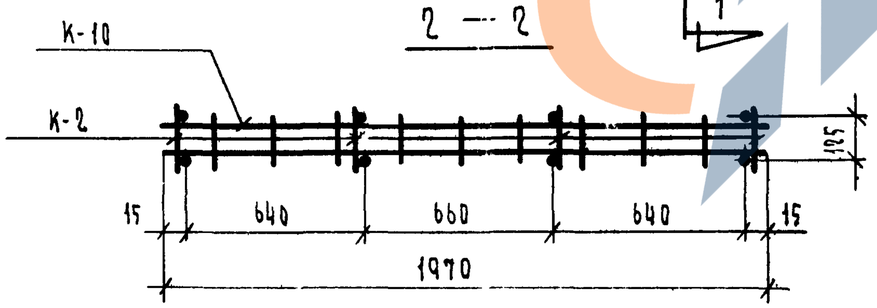

Спецификация арматурных деталей на 1 пространственный каркас

Марка изделия	Марка простр каркаса	Марка арматурн детали	Кол-во шт	Масса детали кг	Общая масса кг	№№ лист
СБВ-21.2.307-1п	ПК-35п	К-2	4	1.09	4.36	145
		К-10	2	0.76	1.52	146
		К-31п	1	4.21	4.21	149
		ОС-5	20	0.10	6.00	153
		ОС-22	2	0.79	1.58	153
				итого	17.67	

При сборке пространственного каркаса все пересекающиеся стержни плоских каркасов и отдельных стержней сварить контактной точечной сваркой.

Рук сектора	Гуров		1979	1.134-1 В.5
ГИП	Гуров		Пространственный каркас ПК-35п	Стадия Р · Лист 114 · Листов
Рук группы	Канина			Госгражданстрой ЛенЗНИИЭП
Проверка	Цыбина			
Разработал	Доморацкая			

Подп и дата

Инв № подл

17130 125

https://zavodjbi.com/

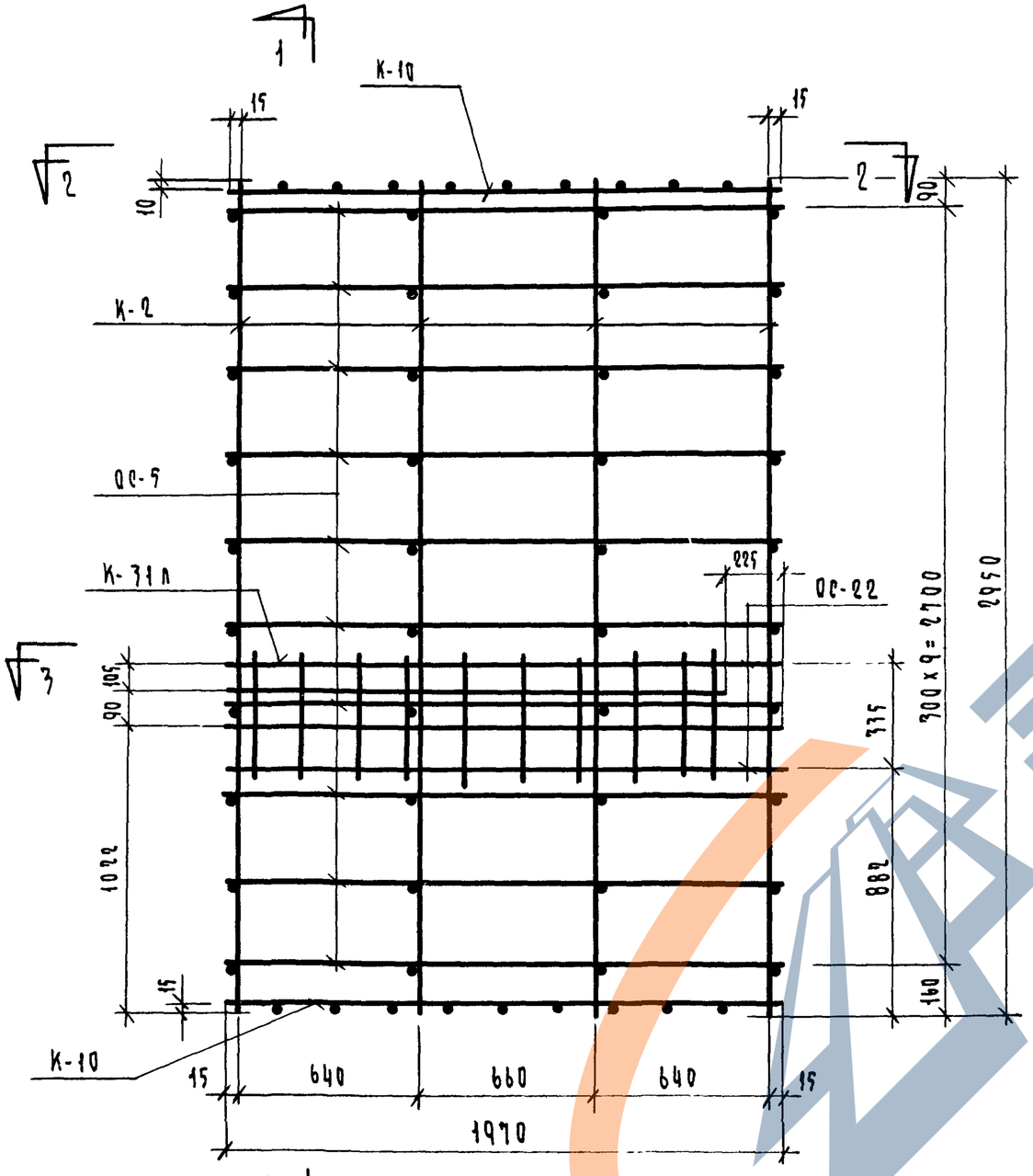

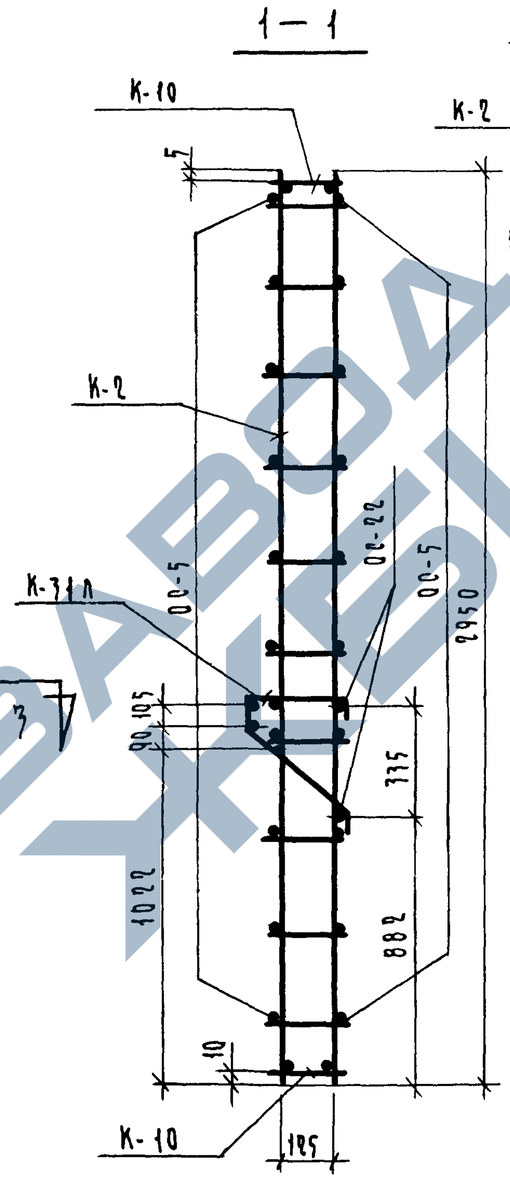

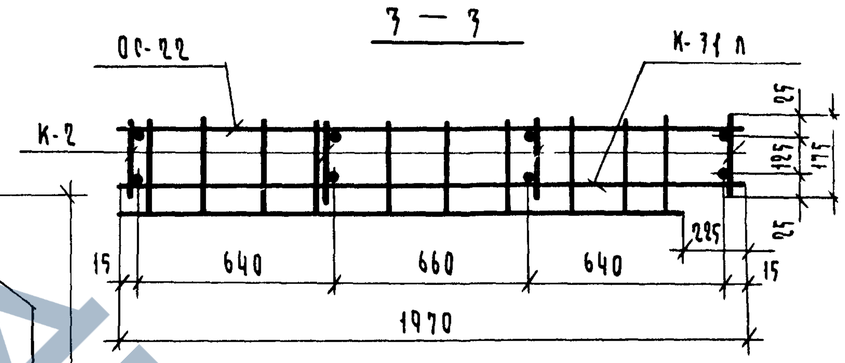

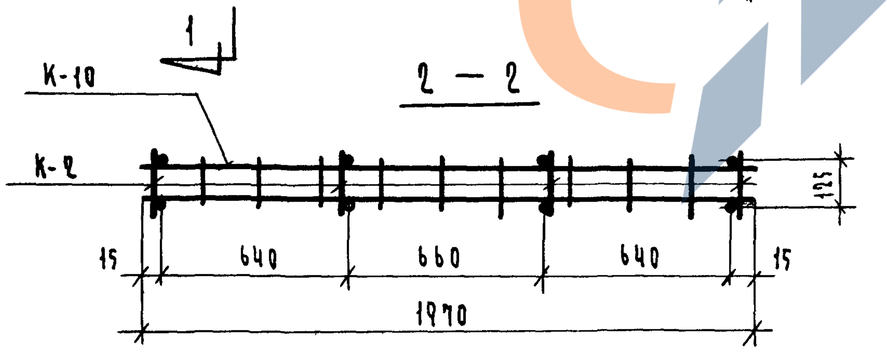

Спецификация арматурных деталей на 1 пространственный каркас

Марка изделия	Марка простр. каркаса	Марка арматур детали	Кол во шт	Масса детали, кг	Общая масса, кг	NN лист
СБВл-21 2 307-1л	ПК-35л	К-2	4	1 09	4 36	145
		К-10	2	0 76	1 52	146
		К-31л	1	4 21	4 21	149
		ОС-5	20	0 30	6 00	153
		ОС-22	2	0 79	1 58	153
				Итого	17 67	

При сборке пространственного каркаса все пересекающиеся стержни плоских каркасов отдельных стержней сварить контактной точечной сваркой

Рук сектуниф	Гуров В		1979	1.134-1 В.5	
ГИП	Гуров В		Пространственный каркас ПК-35л	Стадия: Р; Лист: 145; Листов:	
Рук группы	Канина			Госгражданстрой ЛенЗНИИЭП	
Проверил	Ильина				
Разработал	Доморацкая				

17130 126

https://zavodjbi.com/

Выпуск 5

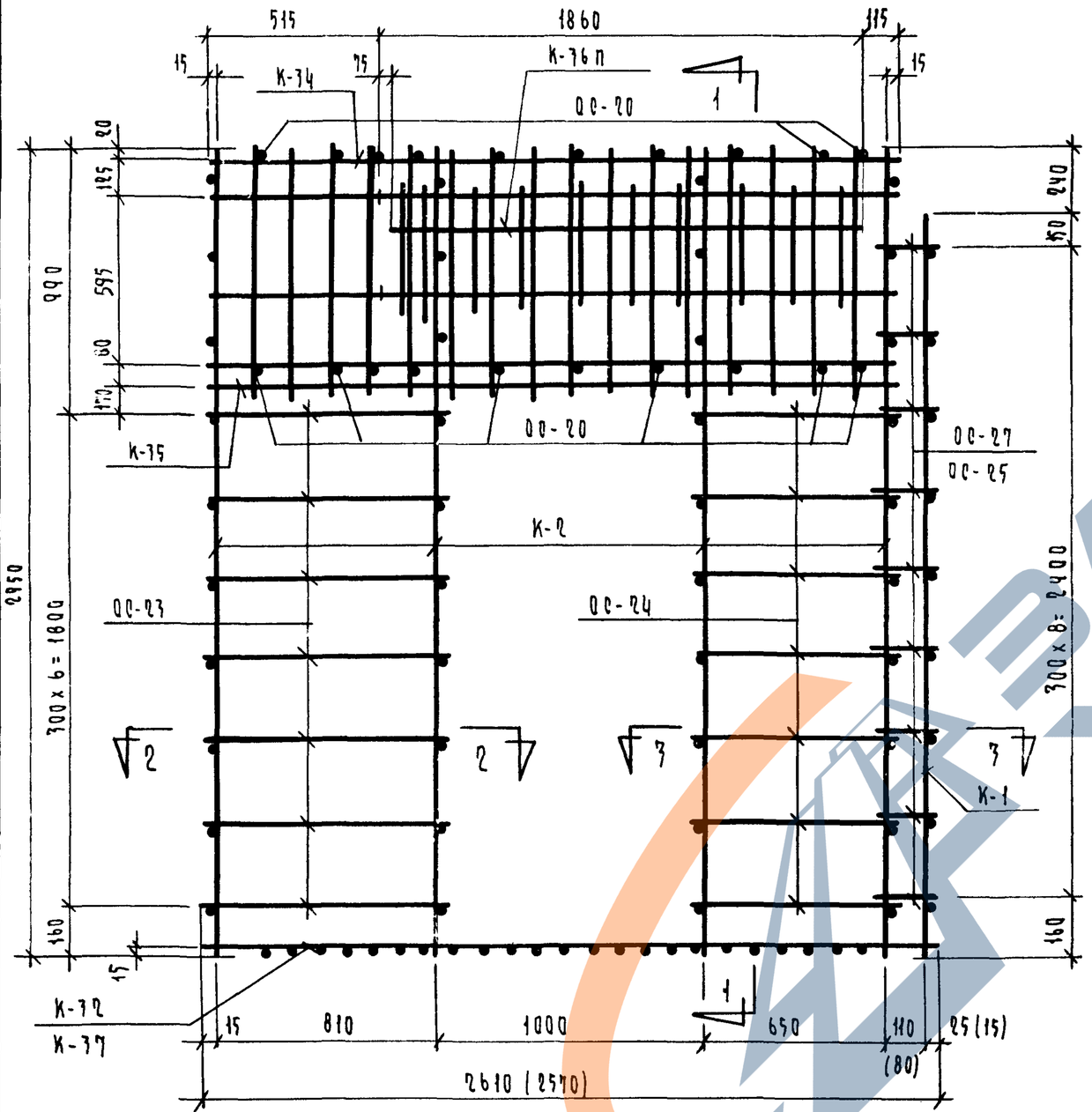

1 — 1

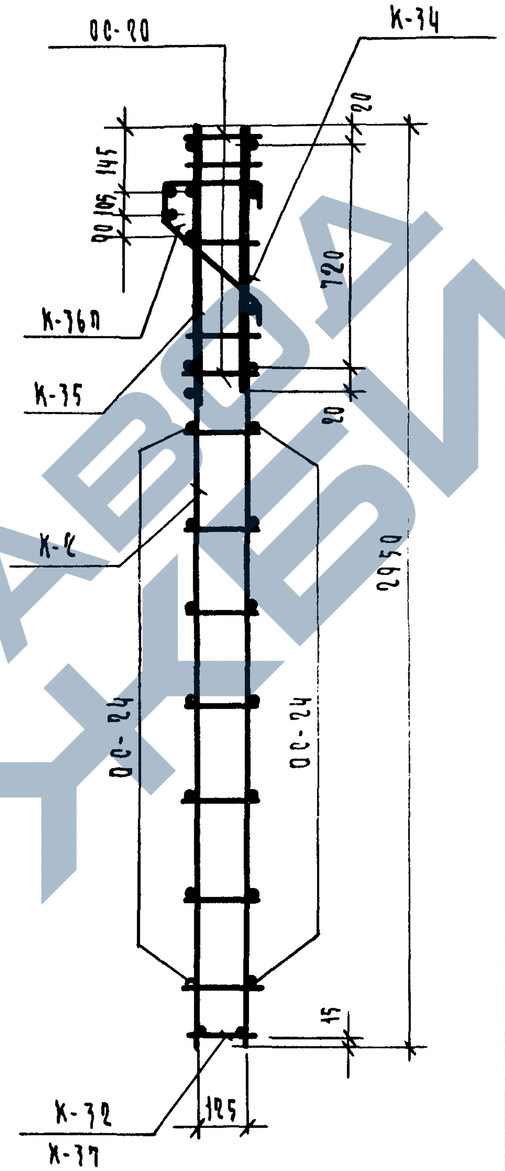

2 — 2

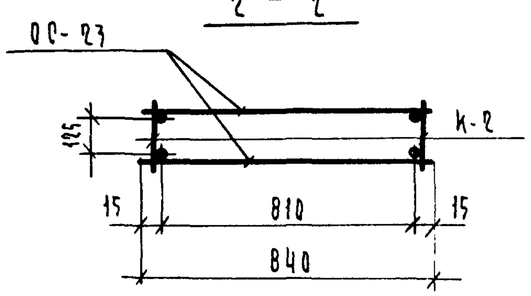

3 — 3

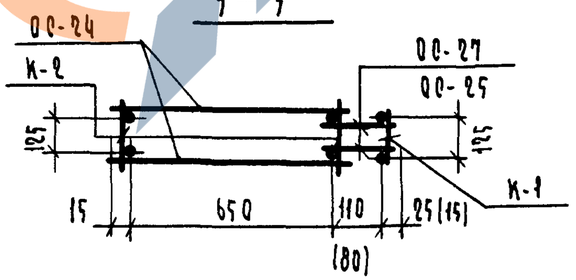

Спецификация арматурных деталей на 1 пространственный каркас.

Марка изделия	Марка простр. каркаса	Марка арматурн. деталк	Кол. шт.	Масса деталк кг.	Общая масса кг.	NN лист.
СБВл - 27.2.30Т - 4п	ПК-36п	К-2	4	1.09	4.36	145
		К-32	1	2.46	2.46	150
		К-1	1	0.99	0.99	145
		К-34	1	10.04	10.04	150
		К-35	1	6.75	6.75	150
		К-36п	1	4.10	4.10	149
		ОС-20	18	0.02	0.36	153
		ОС-23	14	0.13	1.82	153
		ОС-24	14	0.10	1.40	153
		ОС-27	18	0.02	0.36	153
				итого	32.64	
СБВл - 27.2.30Т - 5п	ПК-37п	К-2	4	1.09	4.36	145
		К-1	1	0.99	0.99	145
		К-34	1	10.04	10.04	150
		К-35	1	6.75	6.75	150
		К-36п	1	4.10	4.10	149
		К-37	1	2.43	2.43	150
		ОС-20	18	0.02	0.36	153
		ОС-23	14	0.13	1.82	153
		ОС-24	14	0.10	1.40	153
		ОС-25	18	0.02	0.36	153
				итого	32.61	

1. Общие примечания см. на листе 115
2. Размеры в скобках даны для ПК-37п.

Рук.сект.чиф.	Гуров	
ГИП.	Гуров	
Рук.группы	Канина	
Проверил	Ильина	
Разработал	Доморацкая	

1979 | 1.134-1 В.5

Пространственные каркасы ПК-36п ПК-37п

Стадия	Лист	Листов
Р	116	

Госгражданстрой ЛенЗНИИЭП

Подп и дата

Инв № подл.

17130 127

https://zavodjbi.com/

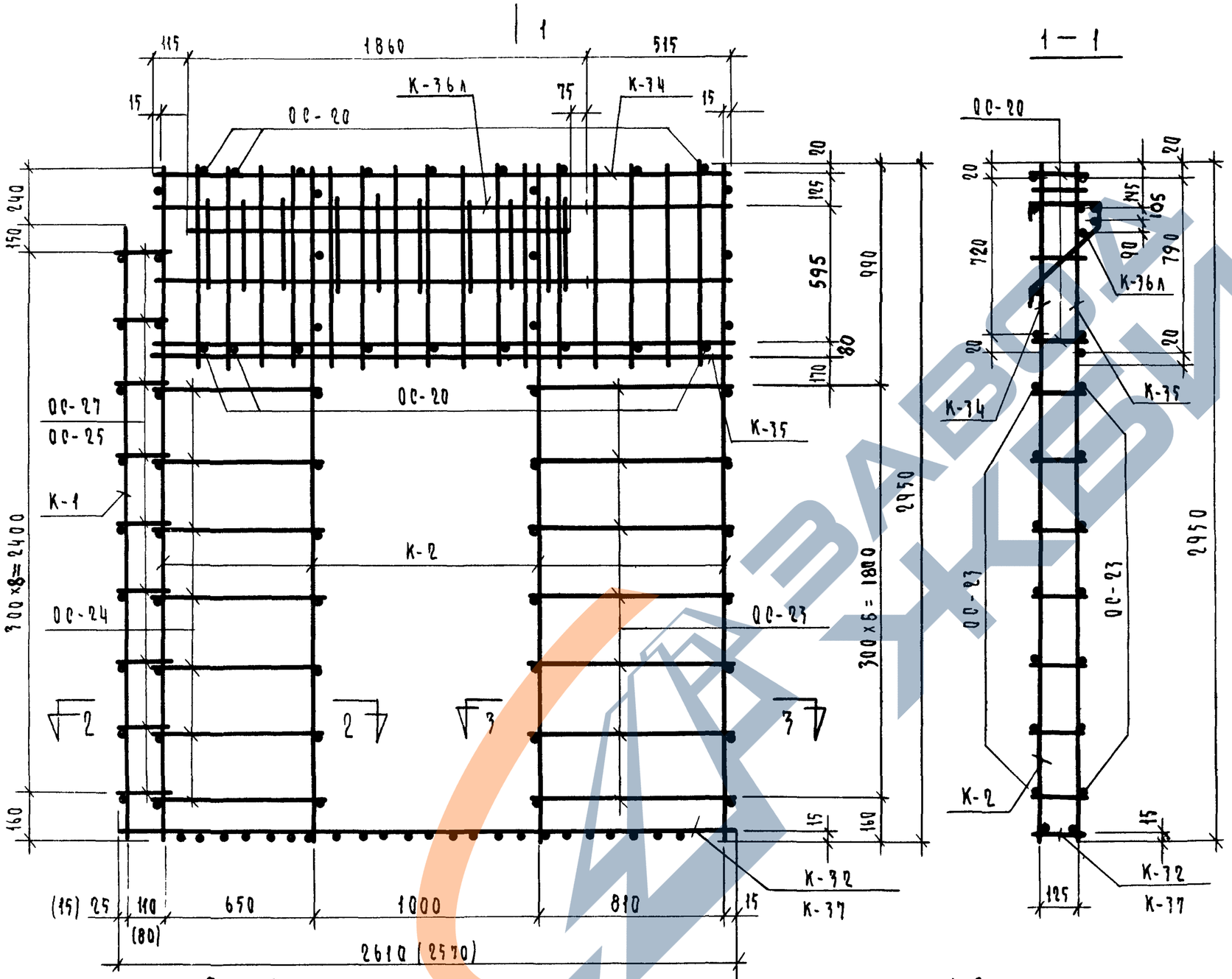

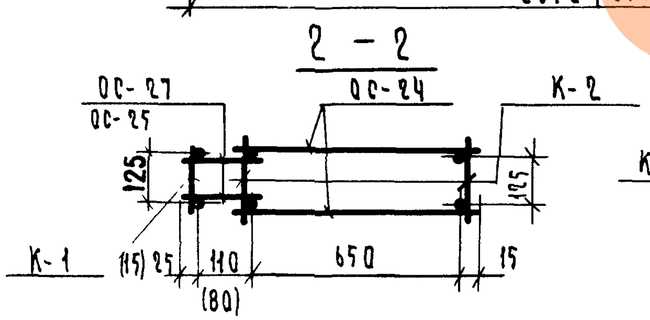

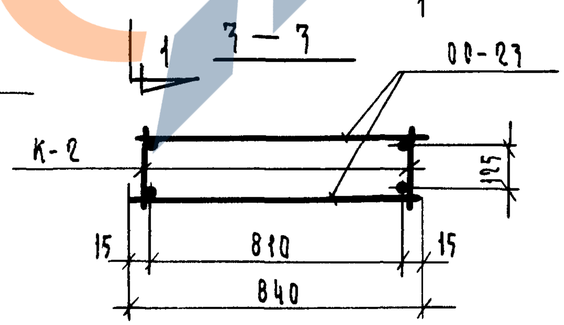

НА 1 ПРОСТРАНСТВЕННЫЙ КАРКАС

Марка изделия	Марка простр каркаса	Марка арматурн детали	Кол во шт	Масса детали кг	Общая масса кг	NN лист
СБВл - 27.2.30Т-4л	ПК-36л	К-2	4	1.09	4.36	145
		К-32	1	2.46	2.46	150
		К-1	1	0.99	0.99	145
		К-34	1	10.04	10.04	150
		К-35	1	6.75	6.75	150
		К-36л	1	4.10	4.10	149
		ОС-20	18	0.02	0.36	153
		ОС-23	14	0.13	1.82	153
		ОС-24	14	0.10	1.40	153
		ОС-27	18	0.02	0.36	153
				Итого	32.64	
СБВл - 27.2.30Т-5л	ПК-37л	К-2	4	1.09	4.36	145
		К-1	1	0.99	0.99	145
		К-34	1	10.04	10.04	150
		К-35	1	6.75	6.75	150
		К-36л	1	4.10	4.10	149
		К-37	1	2.43	2.43	150
		ОС-20	18	0.02	0.36	153
		ОС-23	14	0.13	1.82	153
		ОС-24	14	0.10	1.40	153
		ОС-25	18	0.02	0.36	153
				Итого	32.61	

1. Общие примечания см на листе 115
2. Размеры в скобках даны для ПК-37л

Рук сектора ПКФ	Гуров		1979	1.134-1 В.5
ГИП	Гуров		Пространственные каркасы ПК-36л ПК-37л	Стадия Р · Лист 117 · Листов
Рук группы	Канина			Госгражданстрой ЛенЗНИИЭП
Проверил	Ильина			
Разработал	Доморацкая			

17130 128

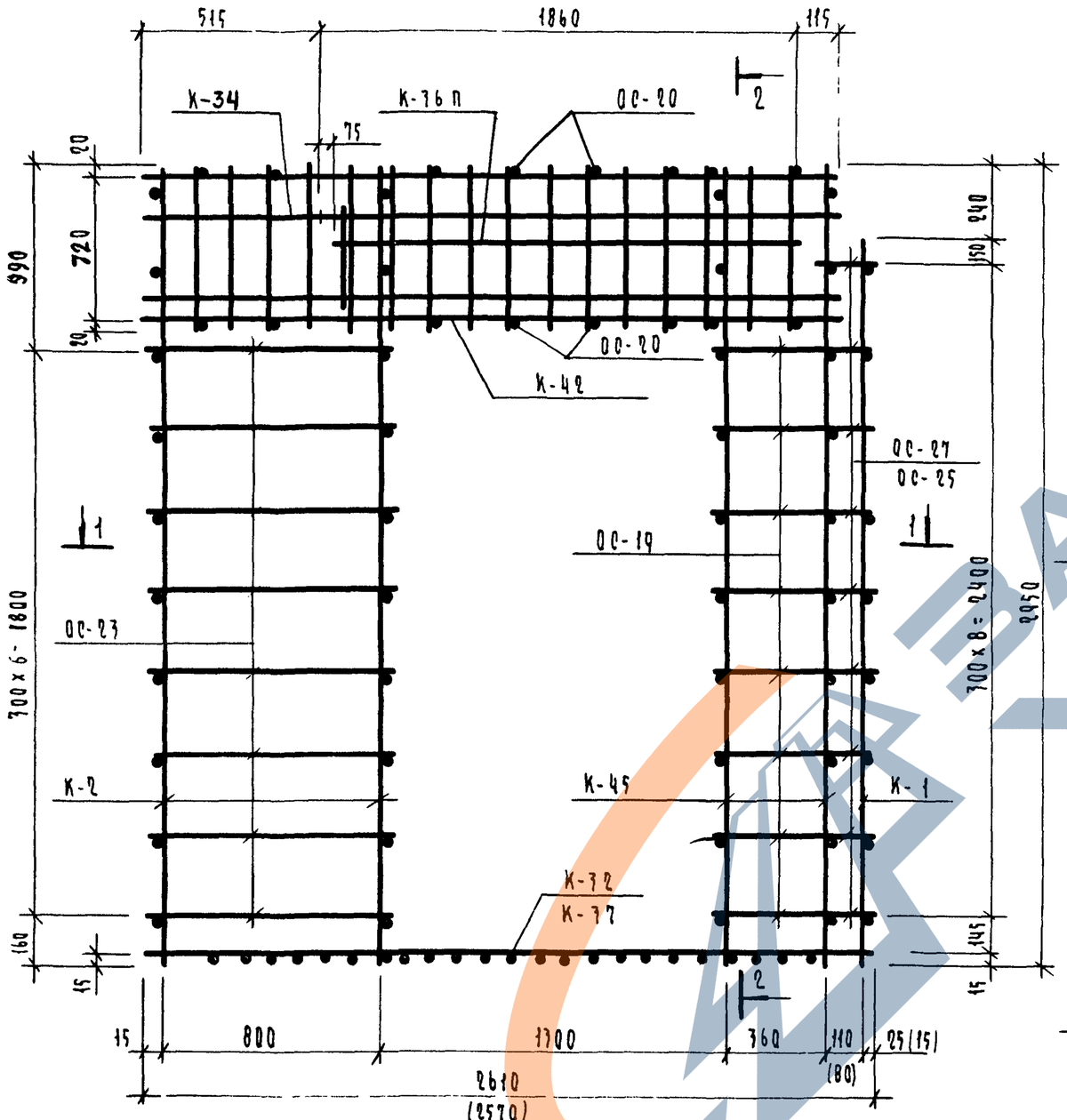

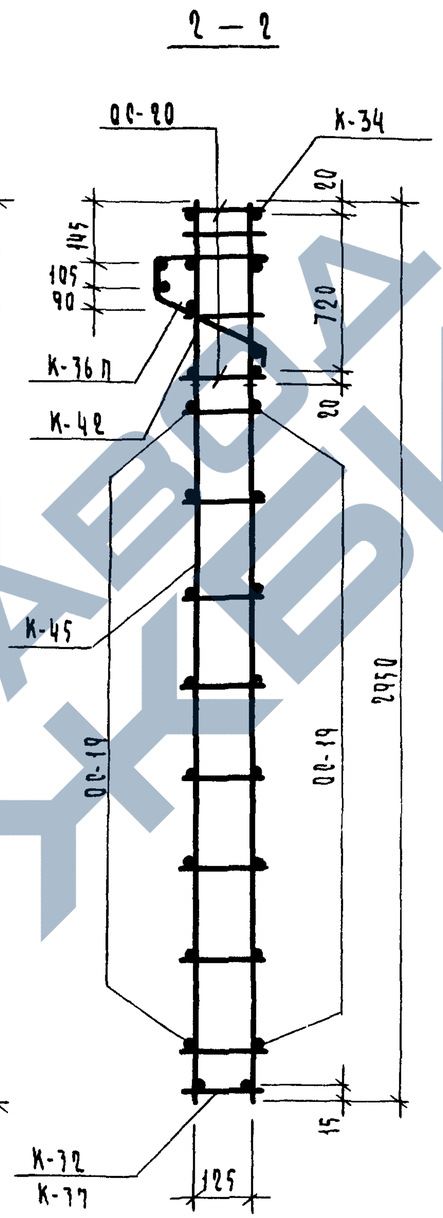

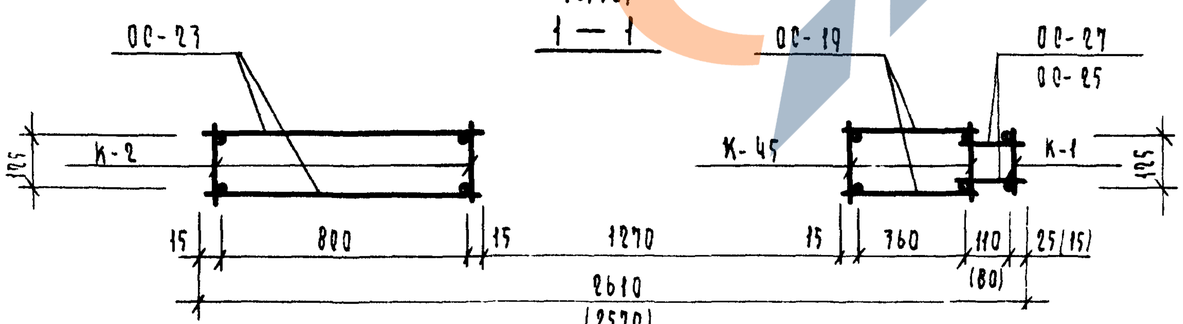

Спецификация арматурных деталей на один пространственный каркас

Марка издел	Марка простр каркаса	Марка арматур детали	Кол шт	Масса кг	Общая масса, кг	NN лист
СБВЛ - 27.2 ЗОТ - 6 П	ПК - 38 П	К-2	2	1,09	2,18	145
		К-32	1	2,46	2,46	150
		К-1	1	0,99	0,99	145
		К-36 П	1	4,10	4,10	149
		К-34	1	10,04	10,04	150
		К-42	1	3,07	3,07	151
		К-45	2	3,81	7,62	149
		СС-19	16	0,06	0,96	153
		СС-20	18	0,02	0,36	153
		СС-23	16	0,13	2,08	153
		СС-27	18	0,02	0,36	153
		Итого			34,22	
СБВЛ - 27.2 ЗОТ - 7 П	ПК - 39 П	К-2	2	1,09	2,18	145
		К-1	1	0,99	0,99	145
		К-36 П	1	4,10	4,10	149
		К-37	1	2,43	2,43	150
		К-42	1	3,07	3,07	151
		К-34	1	10,04	10,04	15
		К-45	2	3,81	7,62	149
		СС-19	16	0,06	0,96	153
		СС-20	18	0,02	0,36	153
		СС-23	16	0,13	2,08	153
		СС-25	18	0,02	0,36	153
		Итого			34,19	

1 При сборке пространственного каркаса все пересекающиеся стержни плоских каркасов и отдельных стержней сварить контактной точечной сваркой

2 Размеры в скобках для ПК-39 П

Рук сектчиф	Гуров	
ГИП	Гуров	
Рук группы	Канина	
Проверил	Ильина	
Разработал	Артюшонок	

1979 | 1.134-1 В.5

Пространственные каркасы ПК-38 П, ПК-39 П

Стадия	Лист	Листов
Р	118	

Госгражданстрой ЦНИИЭП

Инв № подл | Подп и дата

https://zavodjbi.com/

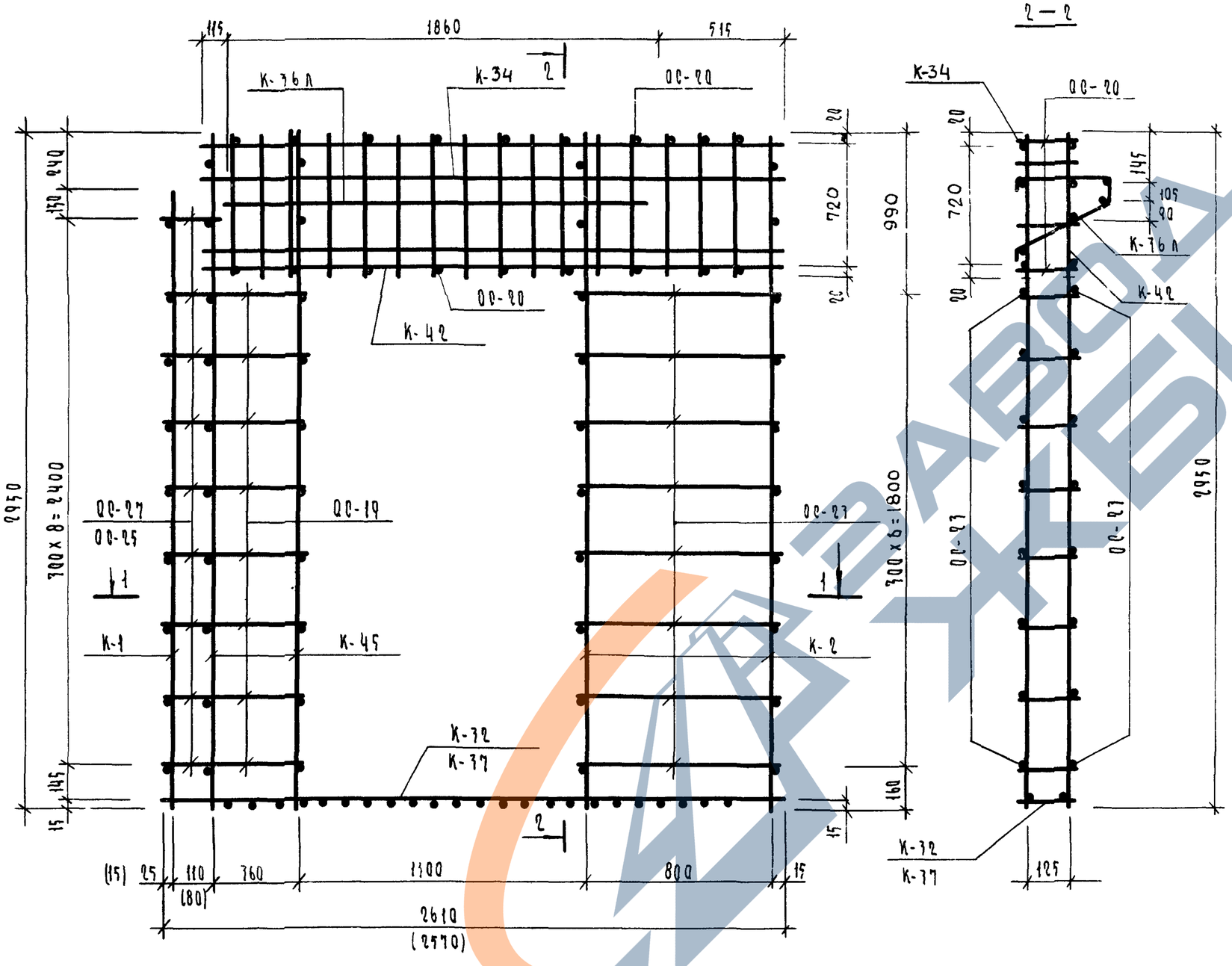

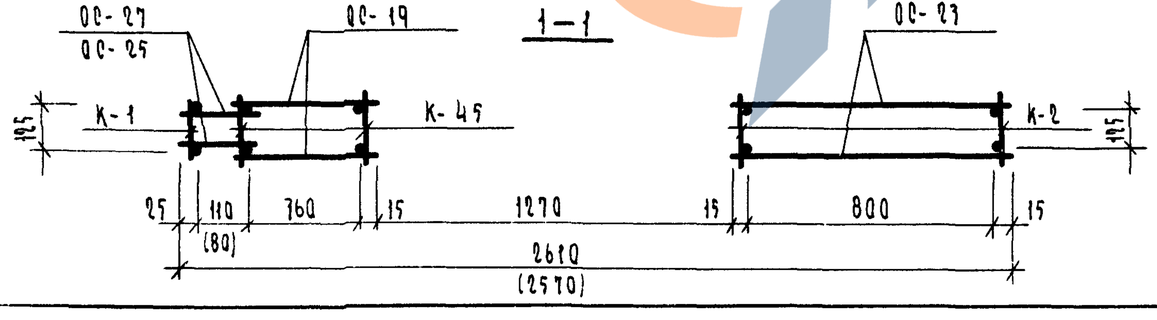

Спецификация арматурных деталей на один пространственный каркас

Марка изделия	Марка простр каркаса	Марка арматур детали	Кол шт	Масса, кг	Общая масса, кг	NN лист
СБВЛ-27.30Т-6л	ПК-38л	К-2	2	1.09	2.18	145
		К-32	1	2.46	2.46	150
		К-1	1	0.99	0.99	145
		К-36л	1	4.10	4.10	149
		К-34	1	10,04	10,04	150
		К-42	1	3.07	3.07	151
		К-45	2	3.81	7.62	149
		СС-19	16	0.06	0.96	153
		СС-20	18	0.02	0.36	153
		СС-27	16	0.13	2.08	153
		СС-27	18	0.02	0.36	153
		Итого			34,22	
СБВЛ-27.30Т-7л	ПК-39л	К-2	2	1.09	2.18	145
		К-1	1	0.99	0.99	145
		К-36л	1	4.10	4.10	149
		К-37	1	2.43	2.43	150
		К-42	1	3.07	3.07	150
		К-34	1	10,04	10,04	151
		К-45	2	3.81	7.62	149
		СС-19	16	0.06	0.96	153
		СС-20	18	0.02	0.36	153
		СС-27	16	0.13	2.08	153
		СС-25	18	0.02	0.36	153
		Итого			34.19	

1 При сборке пространственного каркаса все пересекающиеся стержни плоских каркасов и отдельных стержней сварить контактной точечной сваркой
2 Размеры в скобках для ПК-39л

Рук сект группы	Гуров		1979	1.134-1 В.5	
Гип	Гуров		Пространственные каркасы ПК-38л; ПК-39л	Стадия: Р; Лист: 119; Листов:	
Рук группы	Канина			Госгражданстрой ЛенЗНИИЭП	
Проверил	Ильина				
Разработал	Артюшенко				

https://zavodjbi.com/

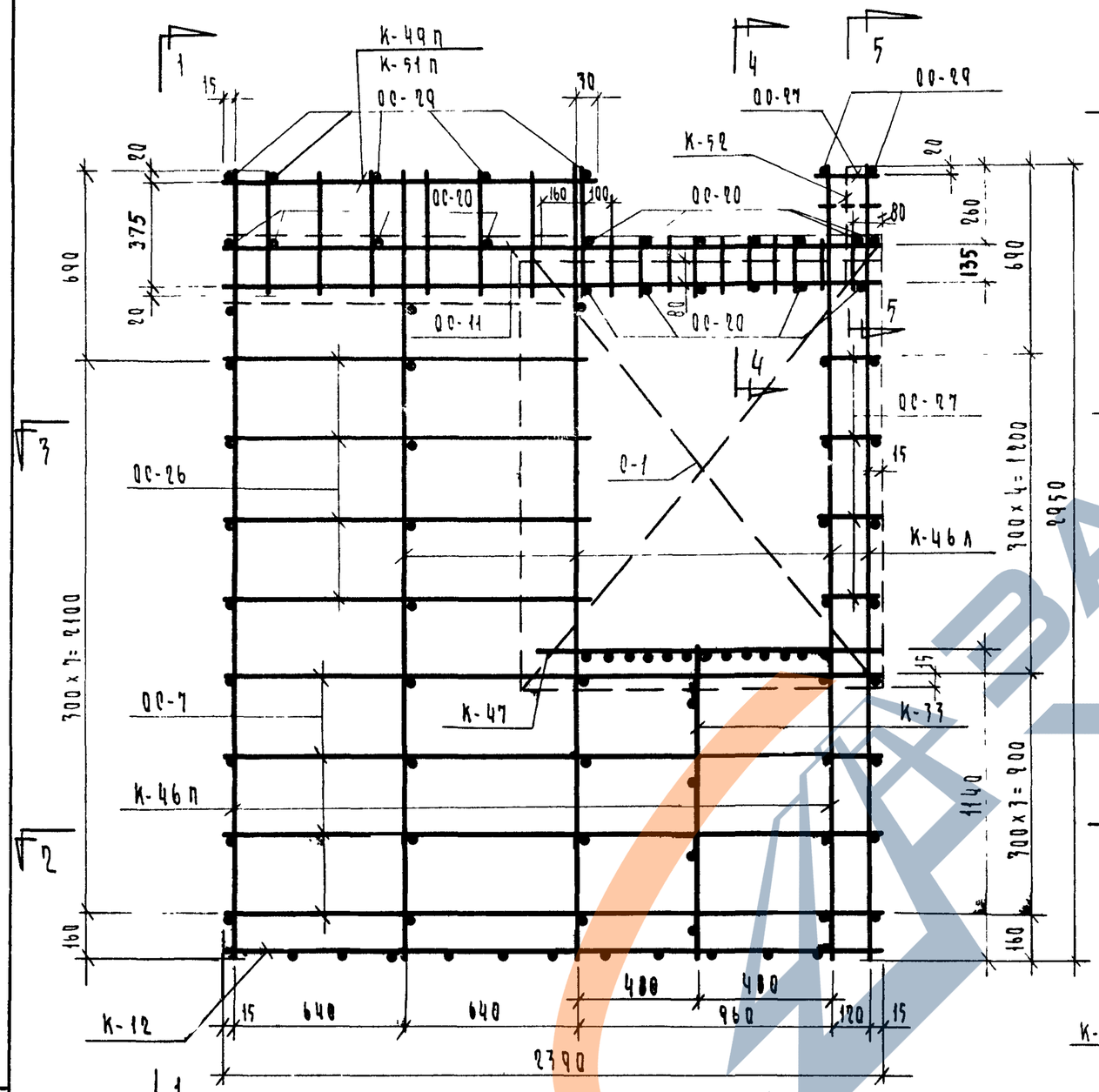

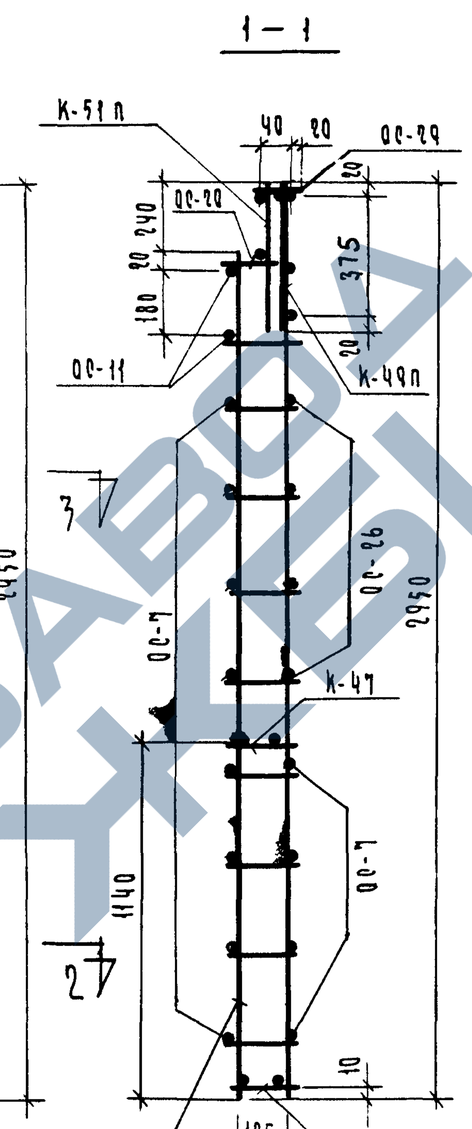

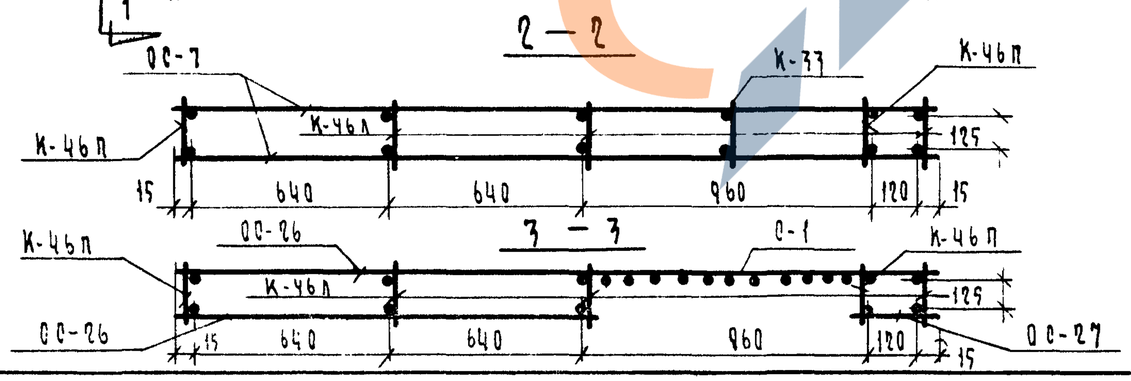

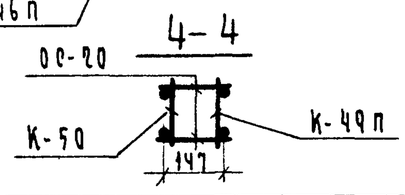

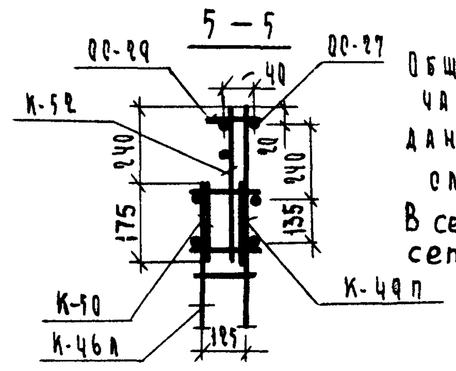

Общие примечания по данному листу см на л 115

В сечении 4-4 сетка С-1 условно не показана

Спецификация арматурных деталей на 1 пространственный каркас

Марка изделия	Марка простр каркаса	Марка арматурн детали	Кол-во шт	Масса детали кг	Общая масса кг	N N лист
СБВ 3 - 25. 2.30 Т - 1п	ПК - 40 П	К-12	1	0.93	0.93	146
		К-46п	2	3.66	7.32	152
		К-46л	3	3.66	10.98	152
		К-47	1	0.54	0.54	152
		К-49п	1	4.24	4.24	151
		К-50	1	1.75	1.75	149
		К-51п	1	0.70	0.70	152
		К-52	1	0.26	0.26	151
		СС-7	8	0.37	2.96	153
		СС-11	2	0.22	0.44	153
		СС-20	17	0.02	0.34	153
		СС-26	8	0.20	1.60	153
		СС-27	5	0.02	0.10	153
		СС-29	7	0.01	0.07	152
		С-1	1	5.16	5.16	149
		К-77	1	0.42	0.42	150
		Итого			33,81	

Рук сектчниф	Гуров		1979	1.134-1	В.5
ГИП	Гуров		Пространственный каркас ПК-40П	Стадия: Р; Лист: 120; Листов:	
Рук группы	Каикна			Госгражданстрои ЛенЗНИИЭП	
Проверил	Ильина				
Разработал	Доморацкая				

Подп и дата

Инв N подл

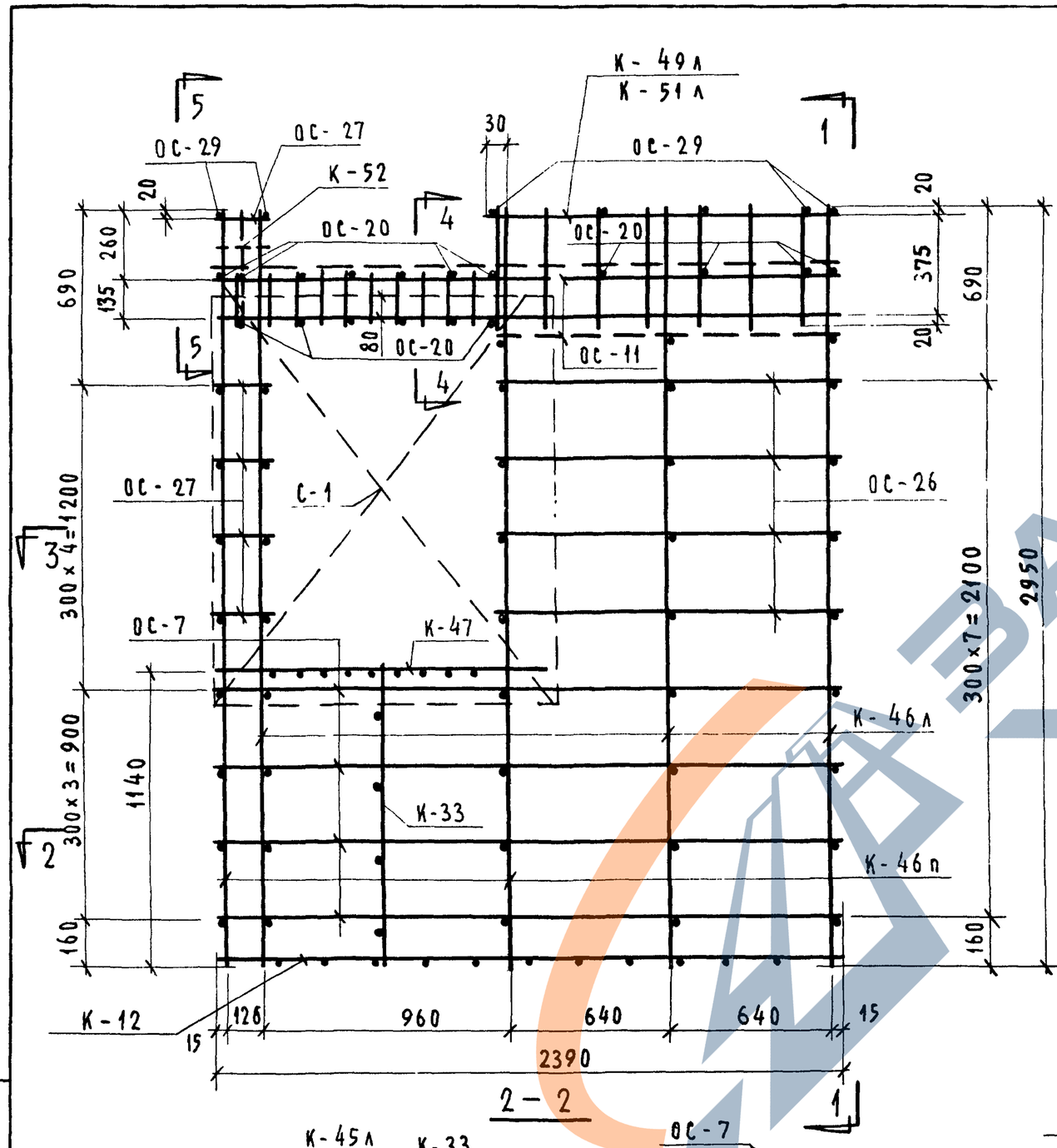

2 — 2

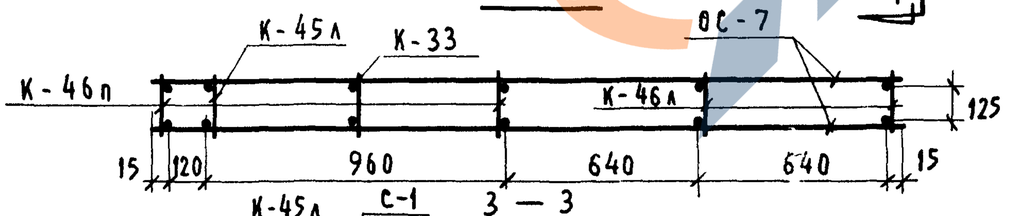

3 — 3

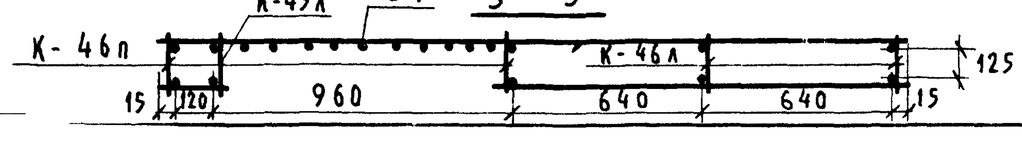

1 — 1

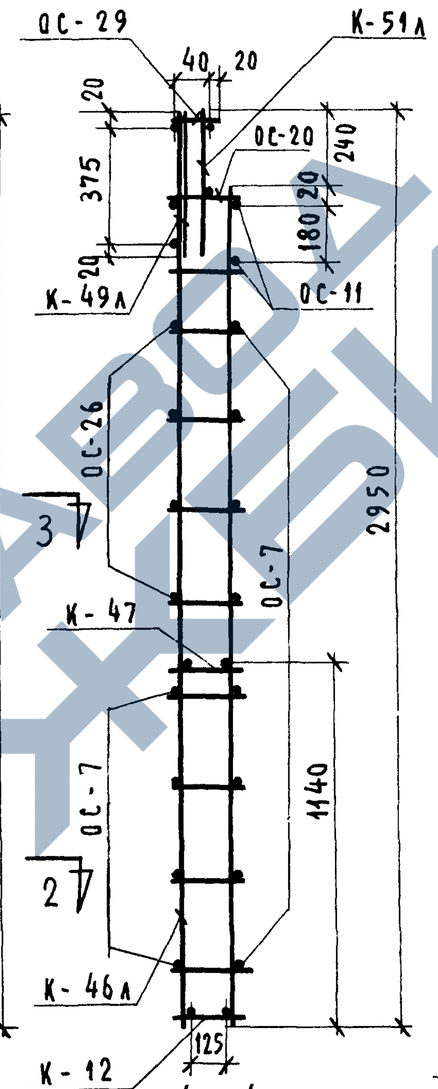

4 — 4

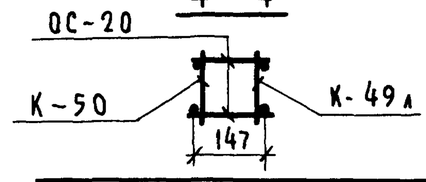

5 — 5

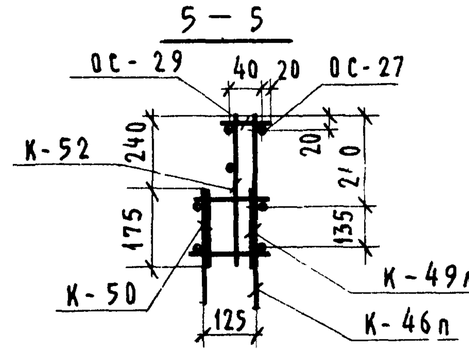

Общие примечания по данному листу см на листе 115.

В сечении 3-3 сетка С-1 условно не показана

Спецификация арматурных деталей на 1 пространственный каркас

Марка изделия	Марка простр. каркаса	Марка арматурн. детали	Кол-во шт	Масса детали кг	Общая масса кг	№№ лист
СБВЭ-25.2.30Т-1л	ПК-40л	К-12	1	0,93	0,93	146
		К-46п	2	3,66	7,32	152
		К-46л	3	3,66	10,98	152
		К-47	1	0,54	0,54	152
		К-49п	1	4,24	4,24	151
		К-50	1	1,75	1,75	149
		К-51п	1	0,70	0,70	152
		К-52	1	0,26	0,26	151
		ОС-7	8	0,37	2,96	153
		ОС-11	2	0,22	0,44	153
		ОС-20	17	0,02	0,34	153
		ОС-26	8	0,20	1,60	153
		ОС-27	5	0,02	0,10	153
		ОС-29	7	0,01	0,07	152
		К-33	1	0,42	0,42	150
		С-1	1	5,16	5,16	149
				Итого	37,81	

Рук.сектуниф	Гуров		1979	1.134-1 В.5
ГИП	Гуров		Пространственный каркас ПК-40л	Стадия Р · Лист 121 · Листов
Рук.группы	Канина			Госгражданстрой ЛенЗНИИЭП
Проверил	Ильина			
Разработал	Доморацкая			

https://zavodjbi.com/

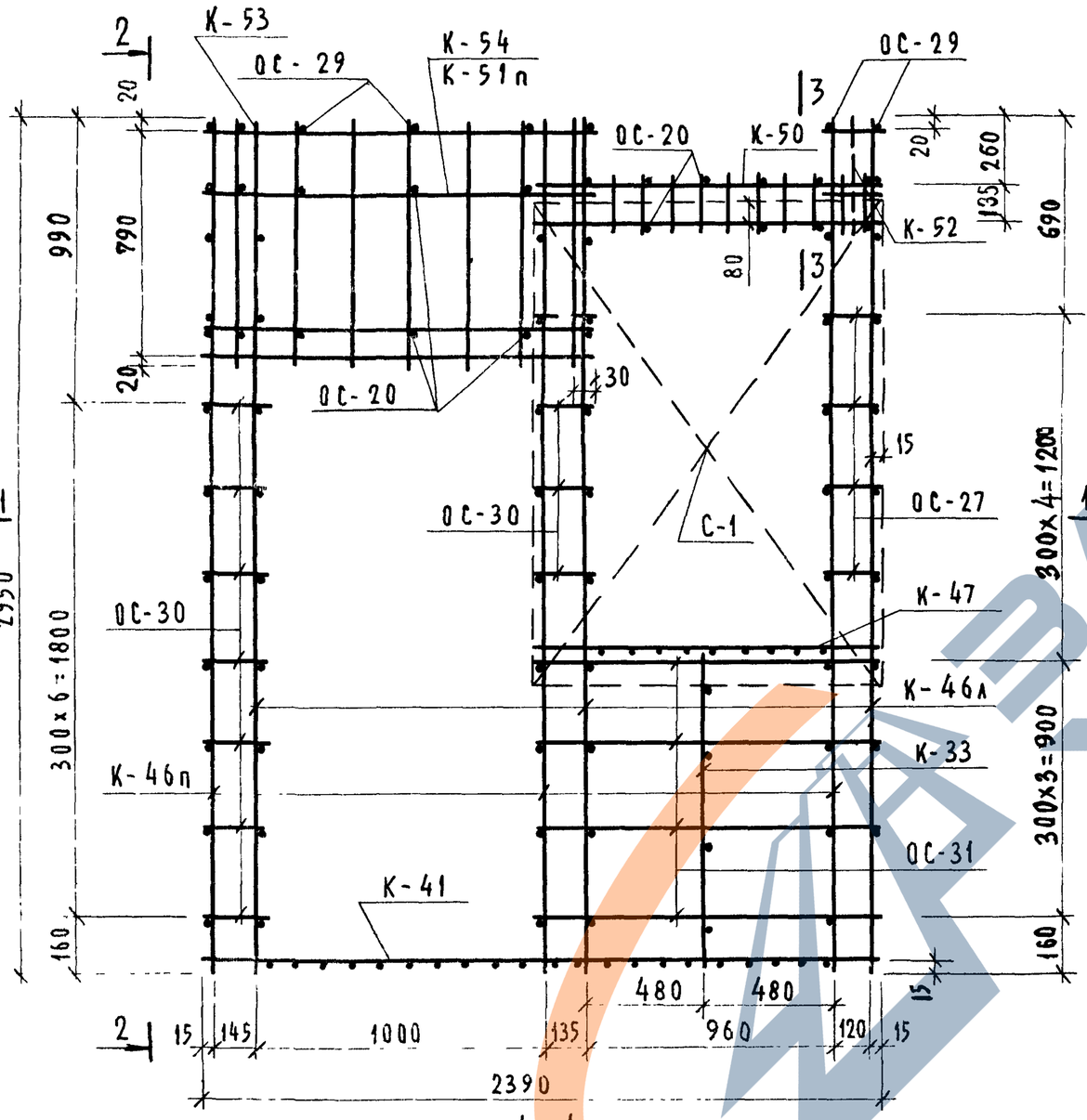

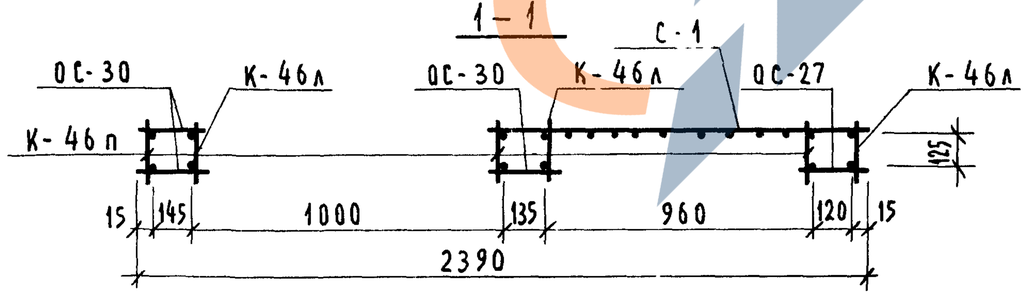

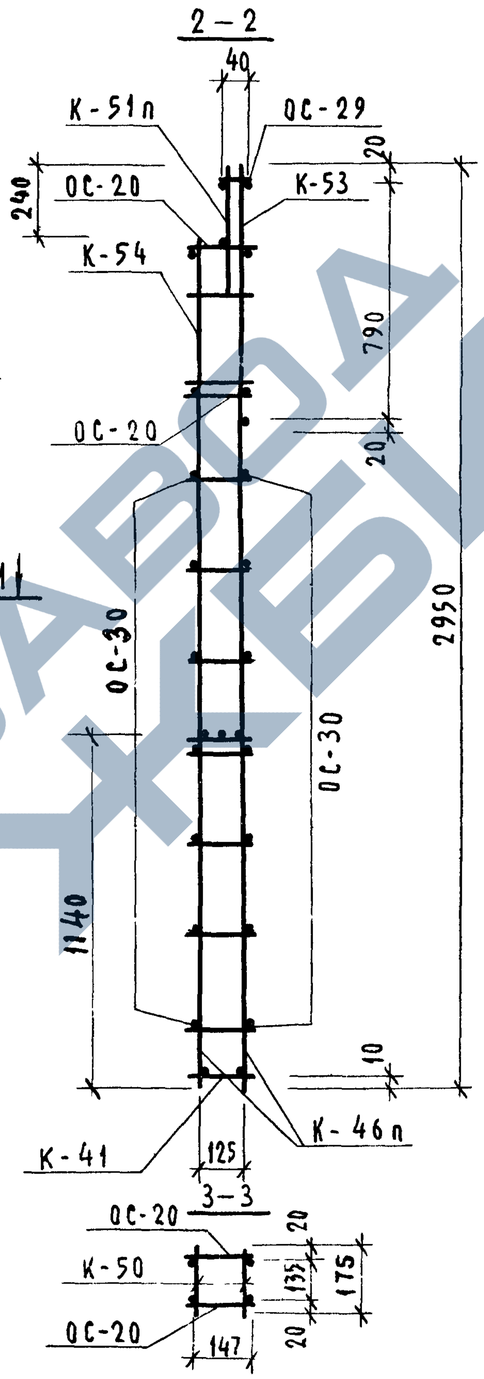

Спецификация арматурных деталей на один пространственный каркас

Марка изделия	Марка простр каркаса	Марка арматурн детали	Кол шт	Масса, кг	Общая масса, кг	Nн листов
СБВЭ-25.2.30Т-4п	ПК-41п	К-41	1	2,25	2,25	151
		К-46п	3	3,66	10,98	152
		К-46л	3	3,66	10,98	152
		К-47	1	0,54	0,54	152
		К-50	2	1,75	3,50	149
		К-51п	1	0,70	0,70	152
		К-52	1	0,26	0,26	151
		К-53	1	3,38	3,38	152
		К-54	1	1,96	1,96	152
		ОС-20	20	0,02	0,40	153
		ОС-27	5	0,02	0,10	153
		К-33	1	0,42	0,42	150
		ОС-29	7	0,01	0,07	152
		ОС-30	17	0,03	0,51	152
		ОС-31	8	0,19	1,52	152
		С-1	1	5,16	5,16	149
		Итого			42,73	

При сборке пространственного каркаса все пересекающиеся стержни плоских каркасов и отдельных стержней сварить контактной точечной сваркой.

В сечении 3-3 сетка С-1 условно не показана

Рук сект.унифицирования	Гуров		1979	1.134-1 В.5	
ГИП	Гуров		Пространственный каркас ПК-41п	Стадия: Р	Лист: 122	Листов:
Рук группы	Канина			ГОСГРАЖДАНСТРОЙ ЛенЗНИИЭП	
Проверил	Ильина				
Разработал	Артюшенко				

Инв № подл | Подп и дата

17130 133

https://zavodjbi.com/

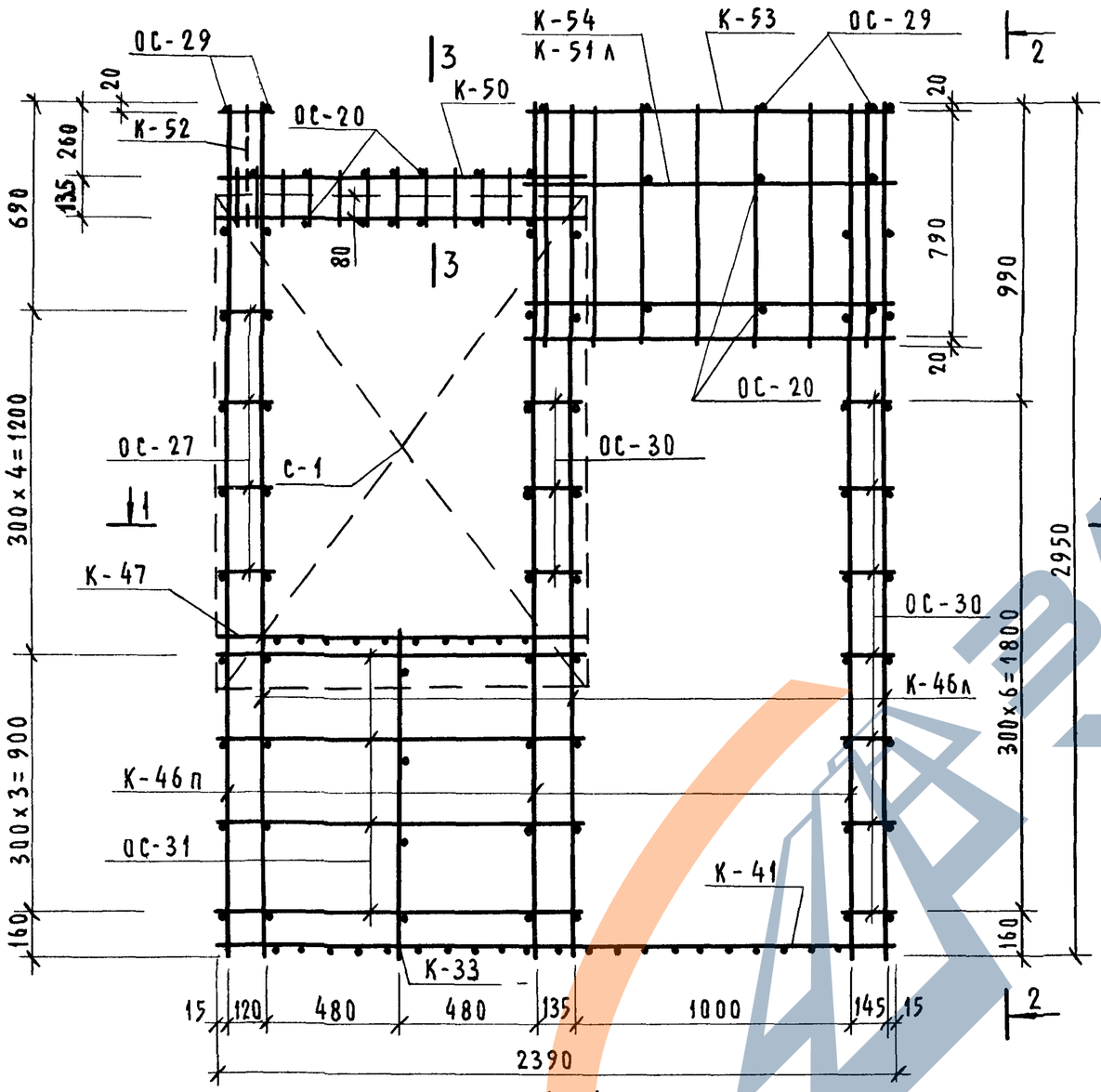

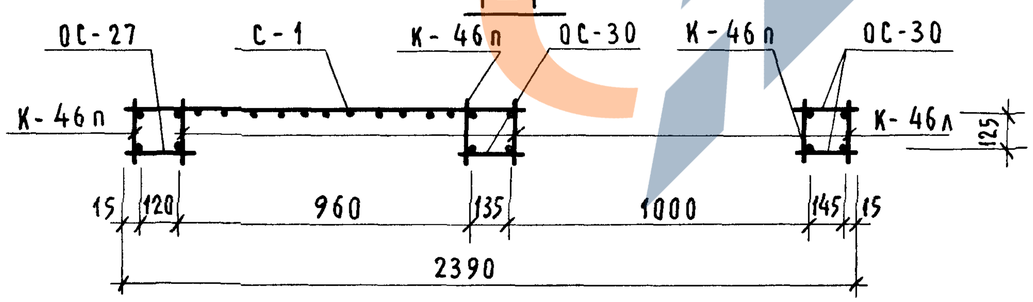

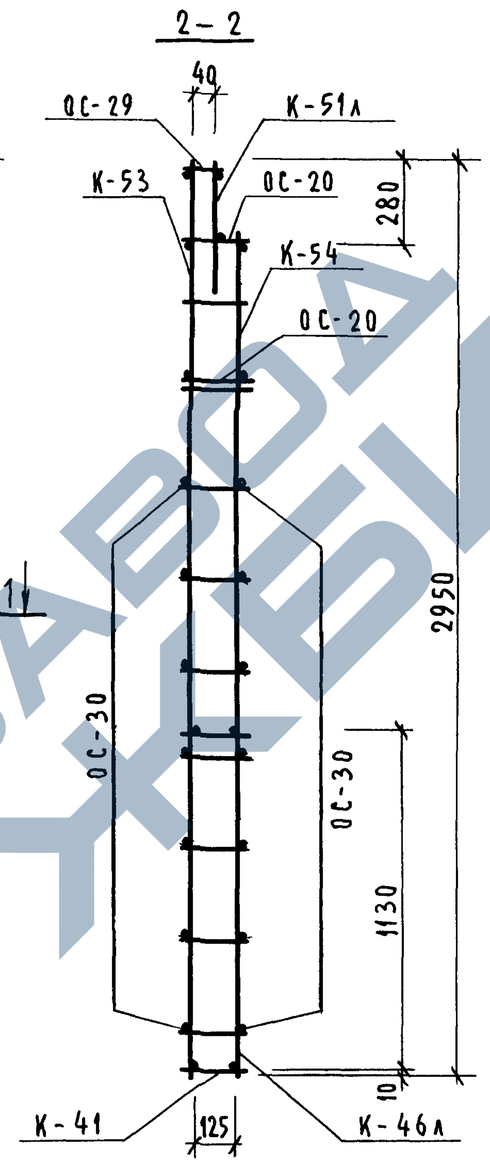

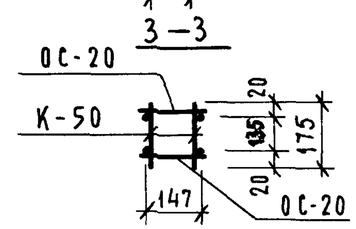

Спецификация арматурных деталей на один пространственный каркас

Марка изделия	Марка простр каркаса	Марка арматурн. детали	Кол. шт.	Масса, кг	Общая масса, кг	№ лист
СБВЭ-25.2.30Т-4л	ПК-41л	К-41	1	2,25	2,25	151
		К-46л	3	3,66	10,98	152
		К-46п	3	3,66	10,98	152
		К-47	1	0,54	0,54	152
		К-50	2	1,75	3,50	149
		К-51л	1	0,70	0,70	152
		К-52	1	0,26	0,26	151
		К-53	1	3,38	3,38	152
		К-54	1	1,96	1,96	152
		ОС-20	20	0,02	0,40	153
		ОС-27	5	0,02	0,10	15
		С-1	1	5,16	5,16	149
		ОС-29	7	0,01	0,07	152
		ОС-30	17	0,03	0,51	152
		ОС-31	8	0,19	1,52	152
		К-33	1	0,42	0,42	150
		Итого			42,73	

При сборке пространственного каркаса все пересекающиеся стержни плоских каркасов и отдельных стержней сварить контактной точечной сваркой

В сечении 3-3 сетка С-1 условно не показана.

Рук сект.унифицирования	Гуров		1979	1.134-1	в.5
ГИП	Гуров				
Рук группы	Канина		Пространственный каркас ПК-41л.	Стадия: Р; Лист: 123; Листов:	
Проверил	Ильина				
Разработал	Артюшенко			Госгражданстрой ЛенЗНИИЭП	

Выпуск 5

ЗАВОД ЖБИ

17130 134

https://zavodjbi.com/

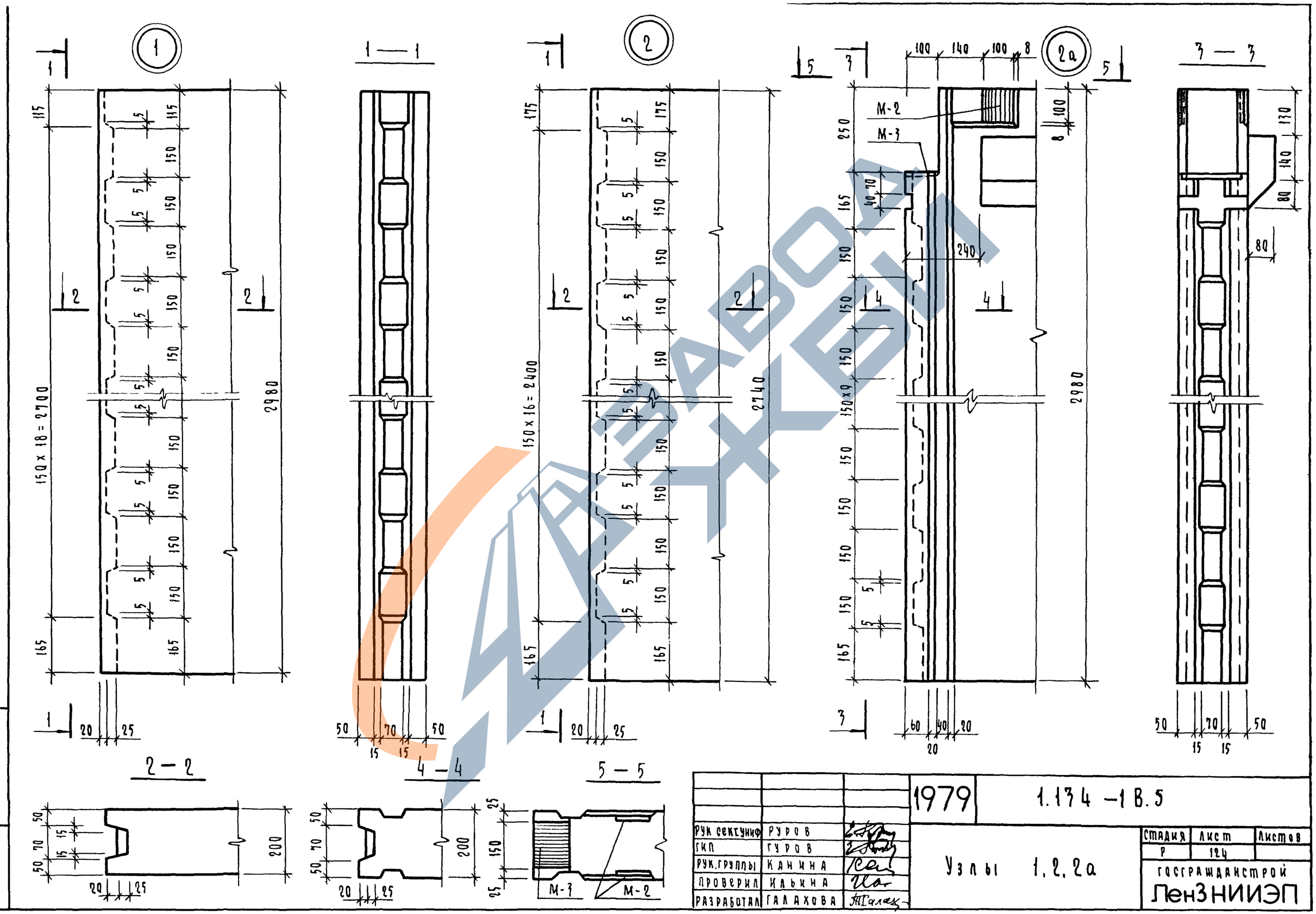

Рук сектуниф	Руров		1979	1.134 -1 В.5	
ГИП	Гуров				
Рук.группы	Канина		Узлы 1, 2, 2а	Стадия	Лист	Листов
Проверил	Ильина			Р	124	
Разработал	Галахова			ГОСГРАЖДАНСТРОЙ ЛенЗНИИЭП	

Инв № подл | Подпись и дата

17130 135

https://zavodjbi.com/

Выпуск 5

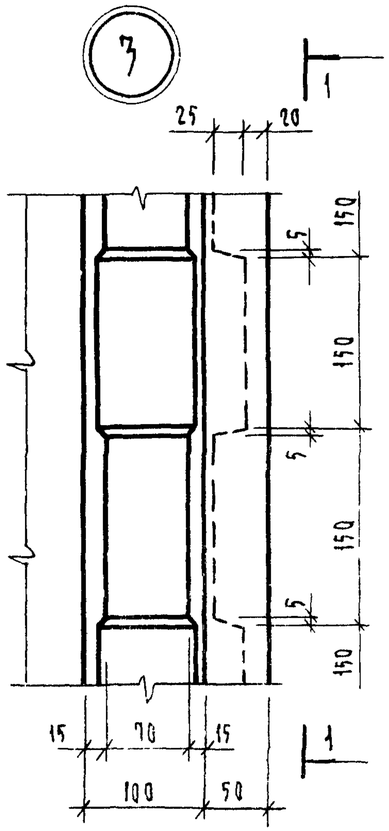

1—1

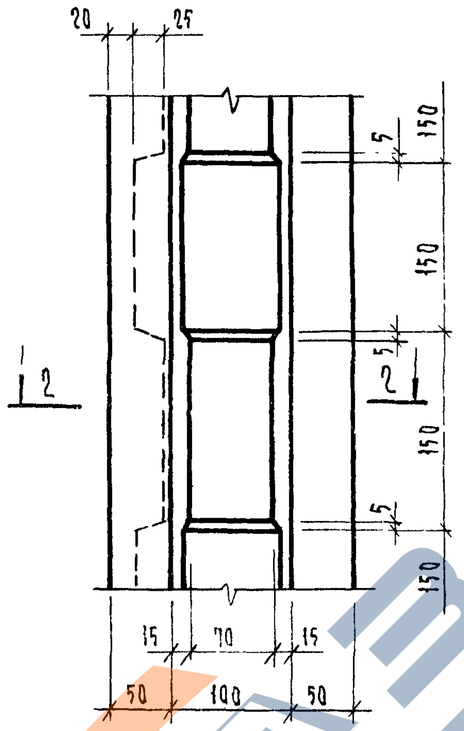

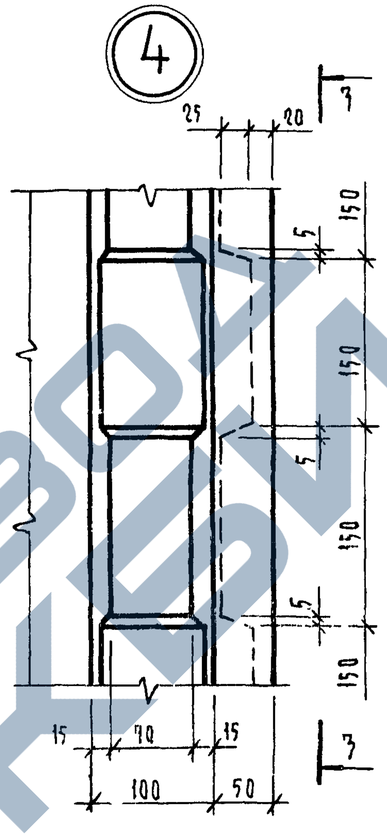

3—3

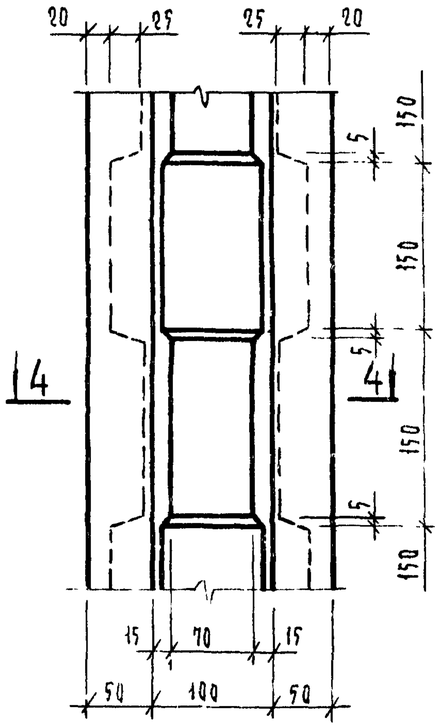

2—2

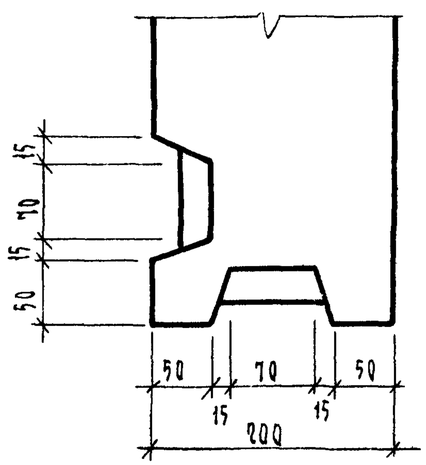

4—4

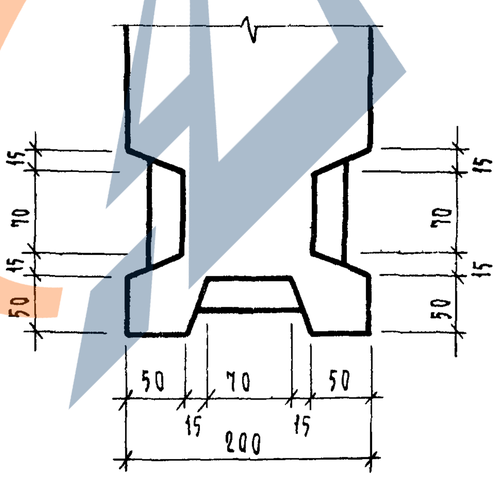

			1979	1.134-1 В.5	
Рук сектуниф	Гуров		3.4	Стадия	Лист	Листов
ГИП	Гуров			Р	125	
Рук группы	Канина			Госгражданстрой ЛенЗНИИЭП	
Проверил	Ильина				
Разработал	Галахова				

17130 13с

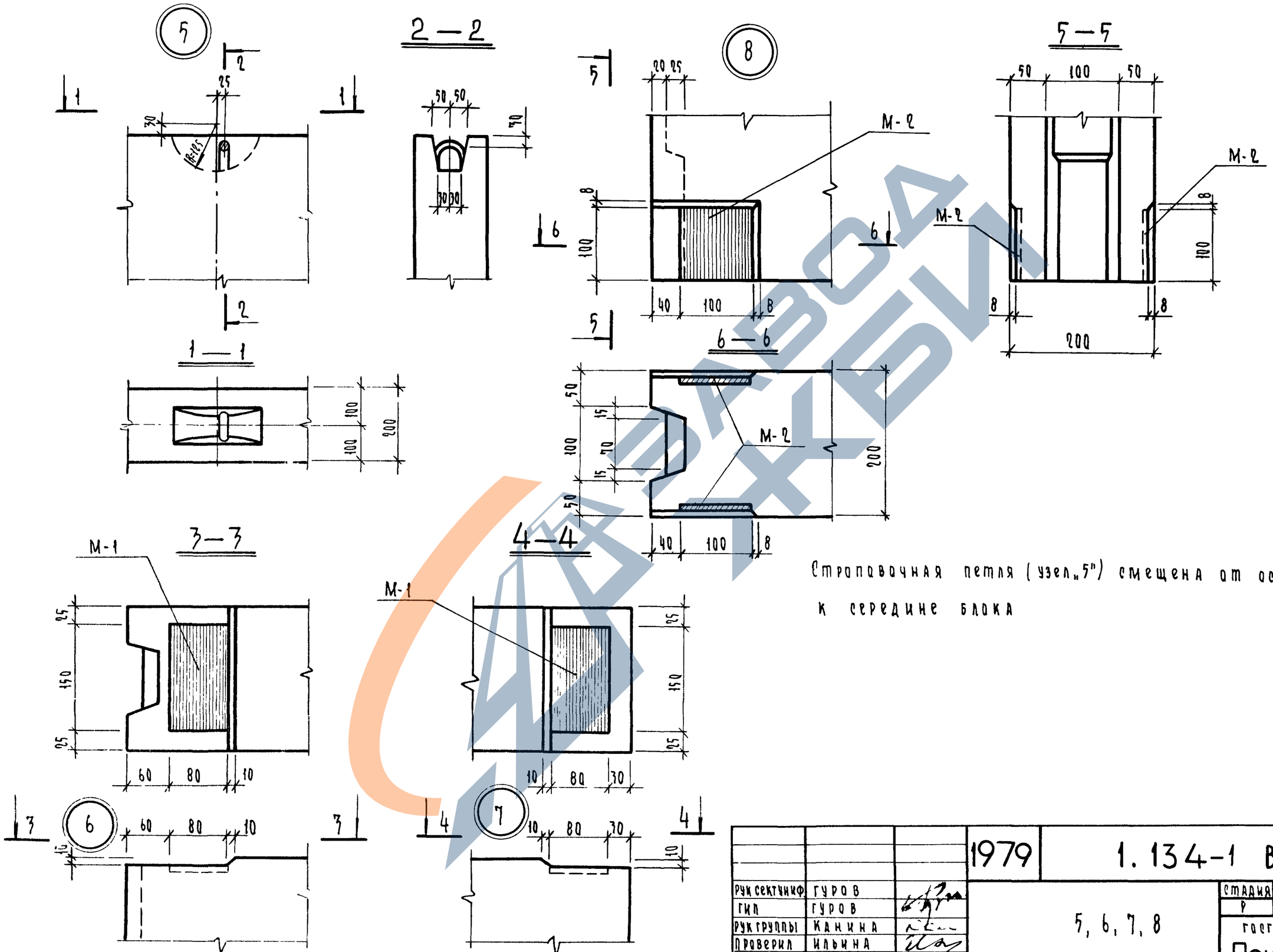

Строповочная петля (узел „5") смещена от оси лунки к середине блока

			1979	1.134-1 В.5	
Рук сектчиф	Гуров		5, 6, 7, 8	Стадия	Лист	Листов
ГИП	Гуров			Р	126	
Рук группы	Канина			Госгражданстрой ЛенЗНИИЭП	
Проверил	Ильина				
Разработал	Галахова				

Подп. и дата

Инв. № подл.

https://zavodjbi.com/

https://zavodjbi.com/

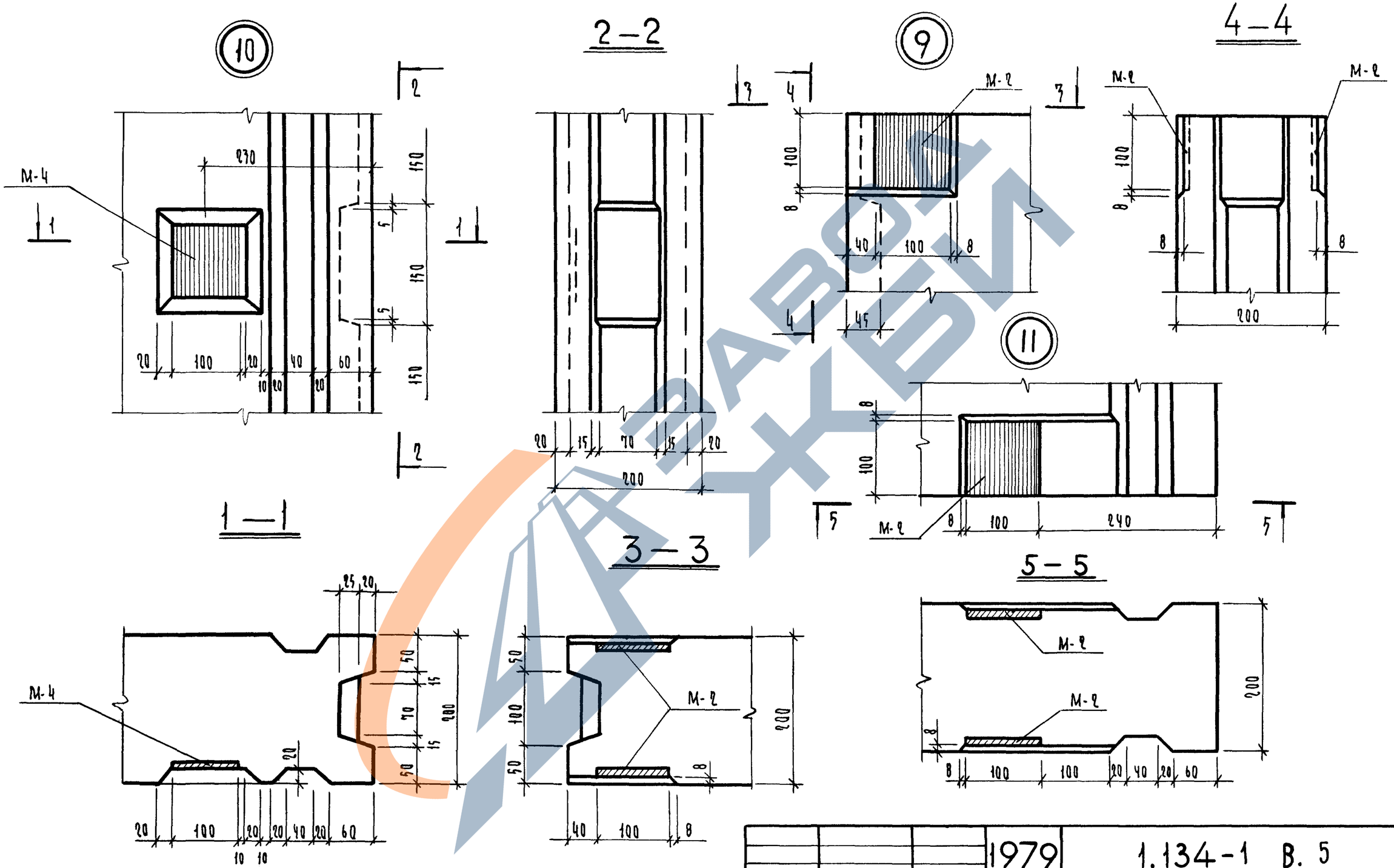

			1979	1.134-1 В. 5		
Рук сект унифицирования	Гуров					
ГИП	Гуров		9, 10, 11	Стадия	Лист	Листов
Рук группы	Канина			Р	127	
Проверил	Ильина			Госгражданстрой		
Разработал	Галахова			ЛенЗНИИЭП		

https://zavodjbi.com/

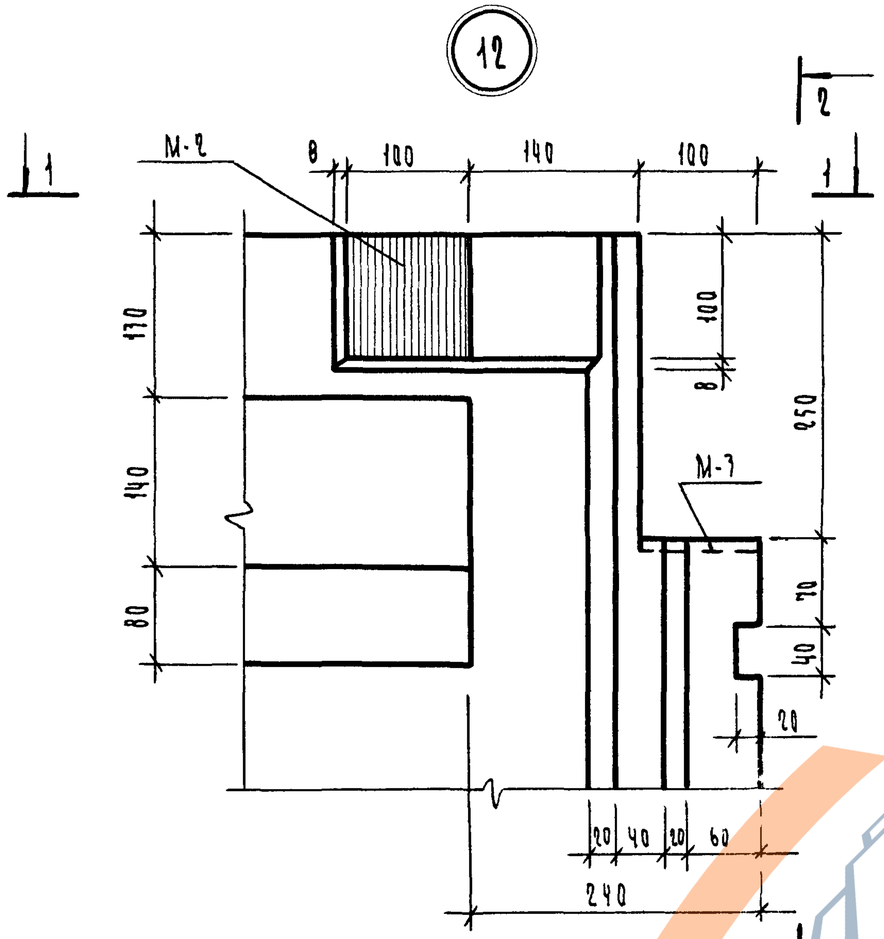

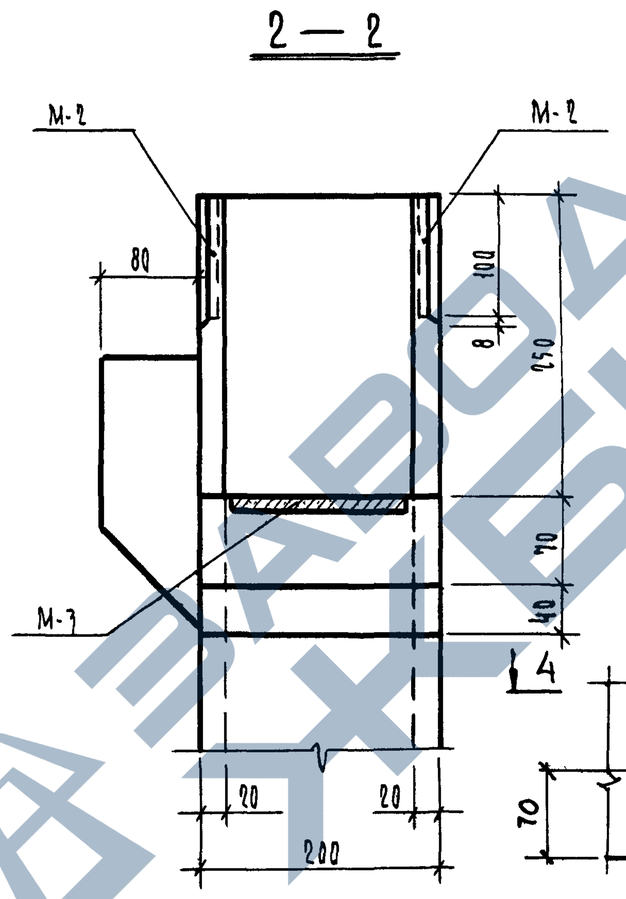

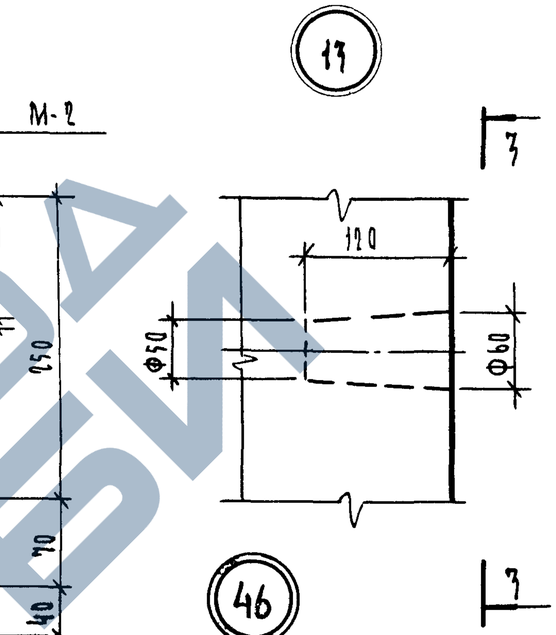

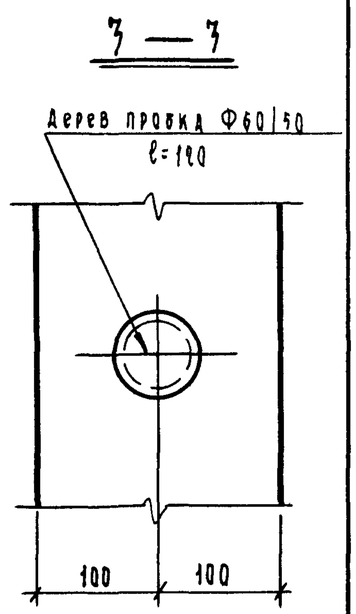

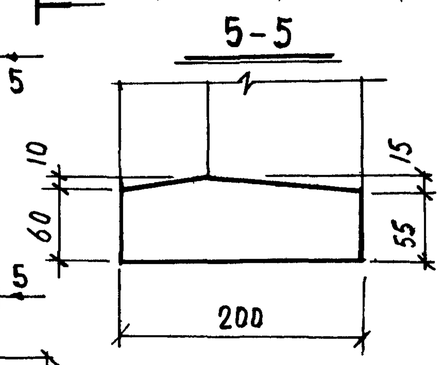

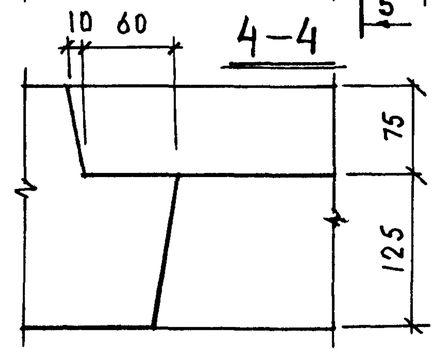

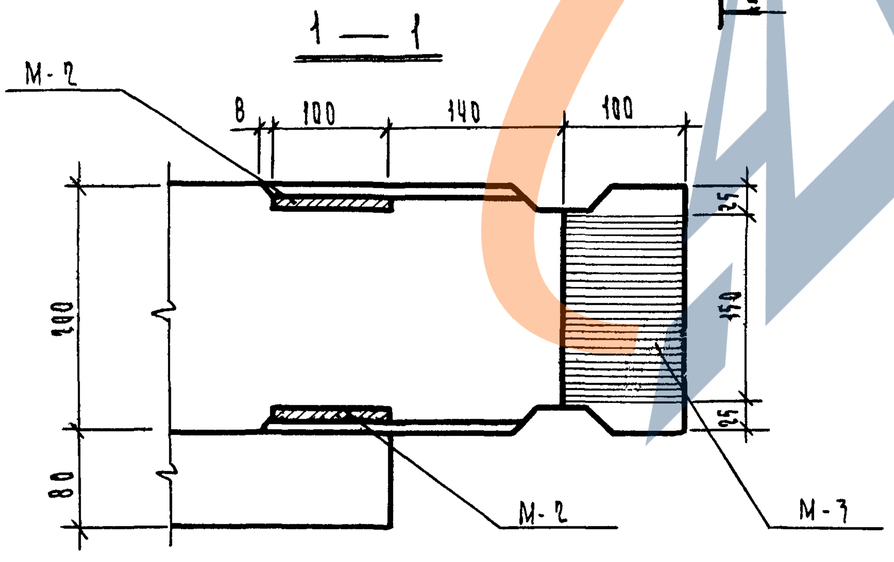

			1979	1.134-1 В.5	
Рук.сект.шиф.	ГУРОВ				
ГИП	ГУРОВ		Узлы 12, 17, 46		
Рук.группы	ЖАНИНА				
Проверил	ИЛЬИНА				
Разработал	ГАЛАХОВА				

Стадия	Лист	Листов
Р	128	

Госгражданстрой ЛенЗНИИЭП

Подп. и дата

Инв.№ подл.

https://zavodjbi.com/

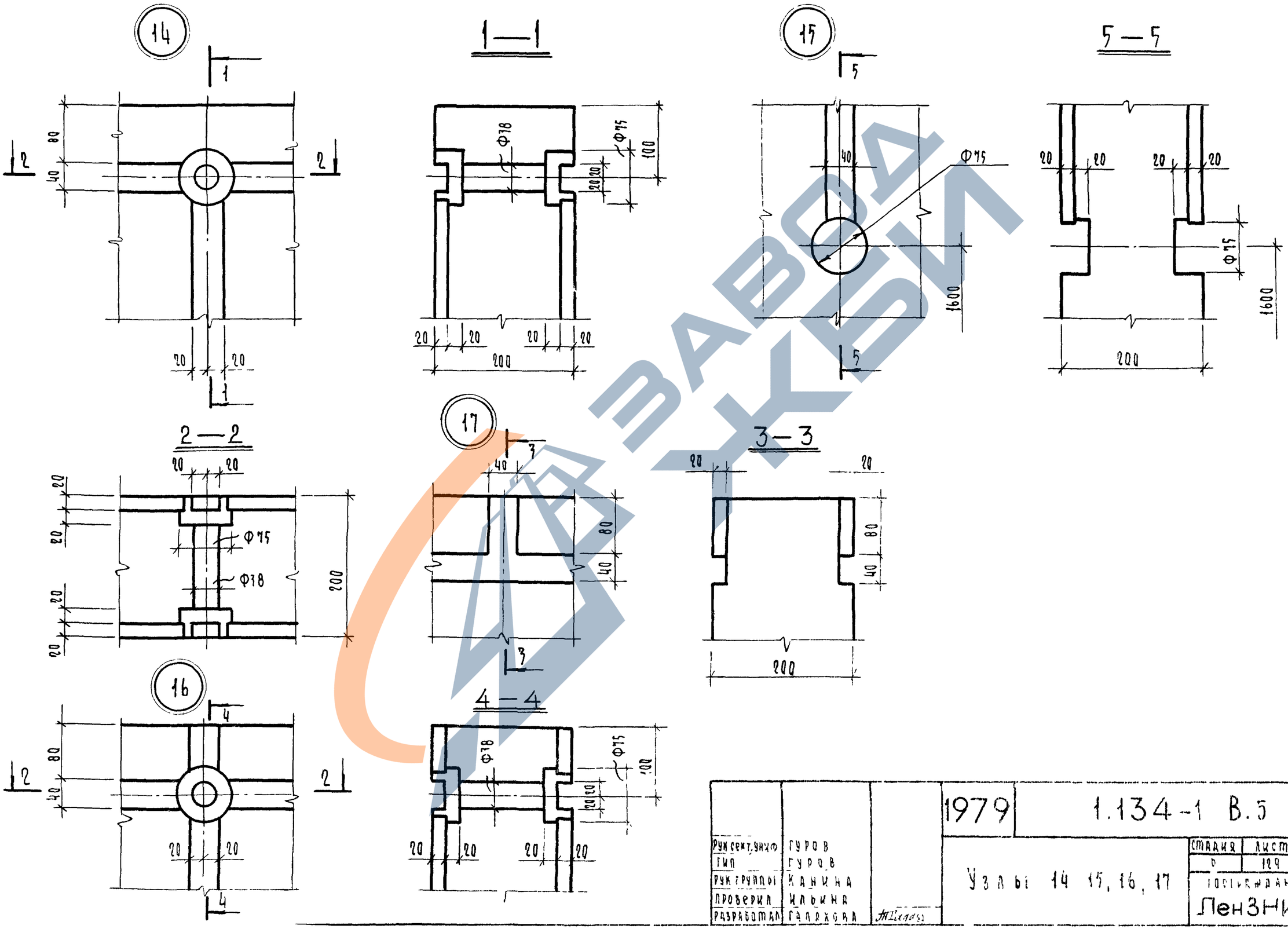

Рук.сект.,инж.ф	Гуров		1979	1.134-1 В.5	
ГИП	Гуров				
Рук.группы	Канина		Узлы 14, 15, 16, 17	Стадия: Р; Лист: 129; Листов:	
Проверил	Ильина			Утверждены строит.	
Разработал	Галахова			ЛенЗНИИЭП	

ЗАВОД ЖБИ

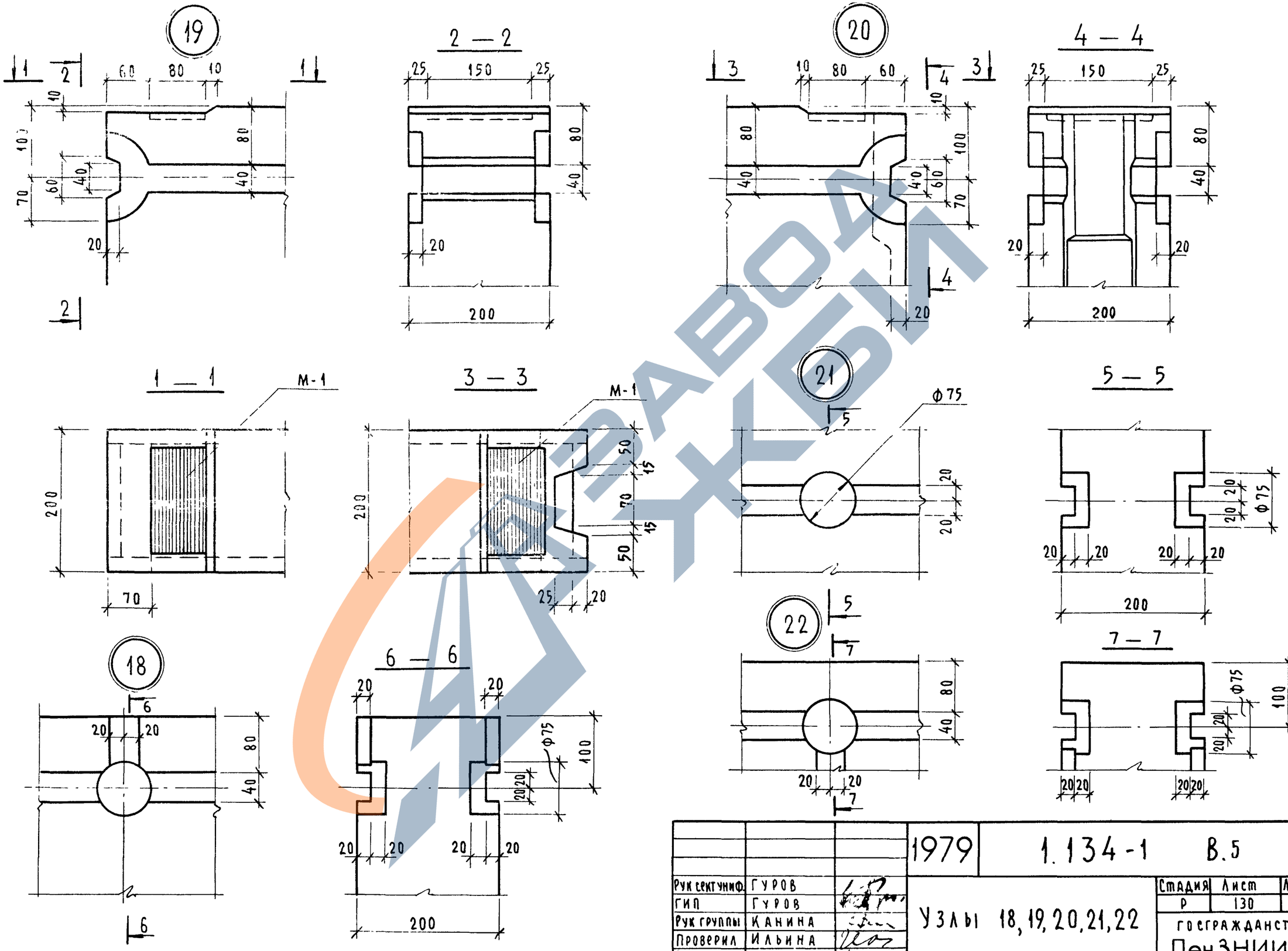

			1979	1.134-1 В.5	
Рук сектуниф.	Гуров				
ГИП	Гуров		Узлы 18, 19, 20, 21, 22	Стадия: Р	Лист: 130	Листов:
Рук группы	Канина				
Проверил	Ильина			ГОСГРАЖДАНСТРОЙ ЛенЗНИИЭП	
Разработал	Галахова				

Инв № подл | Подп и дата

17130 141

https://zavodjbi.com/

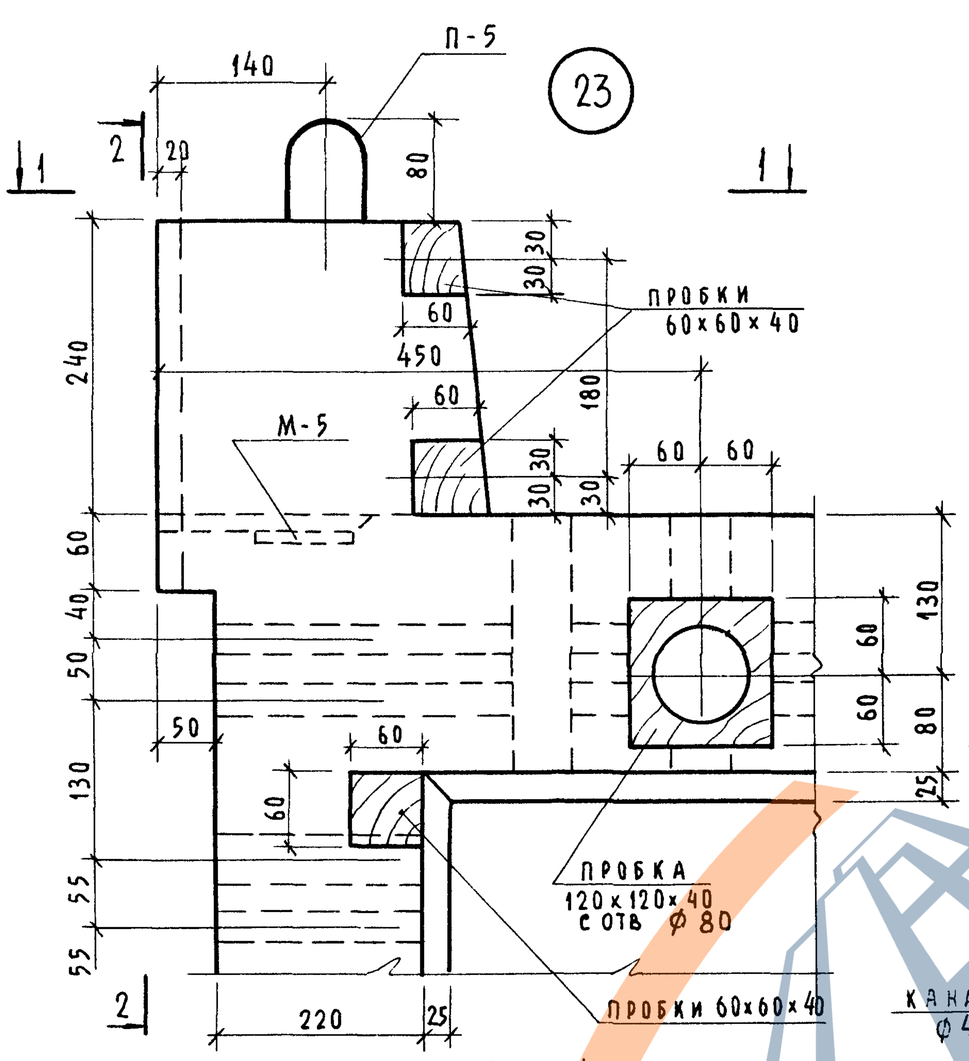

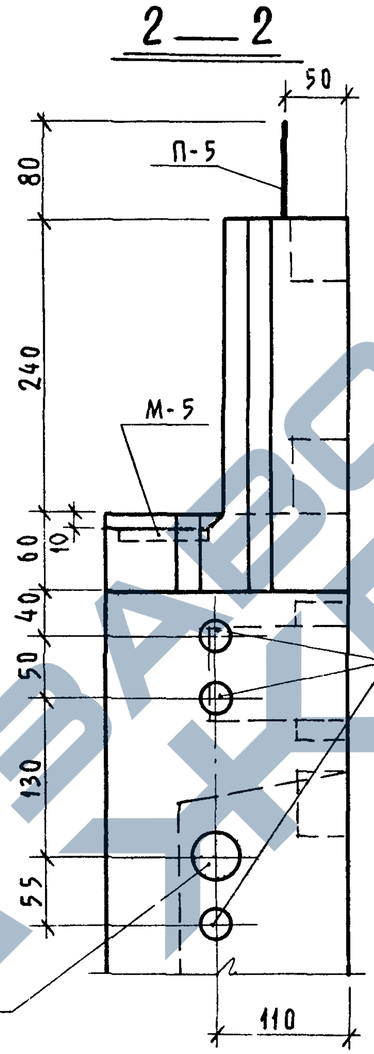

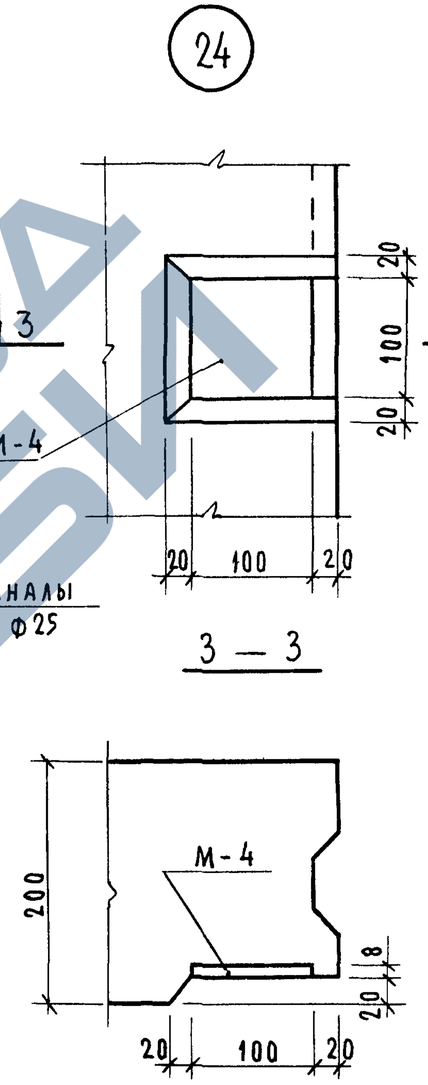

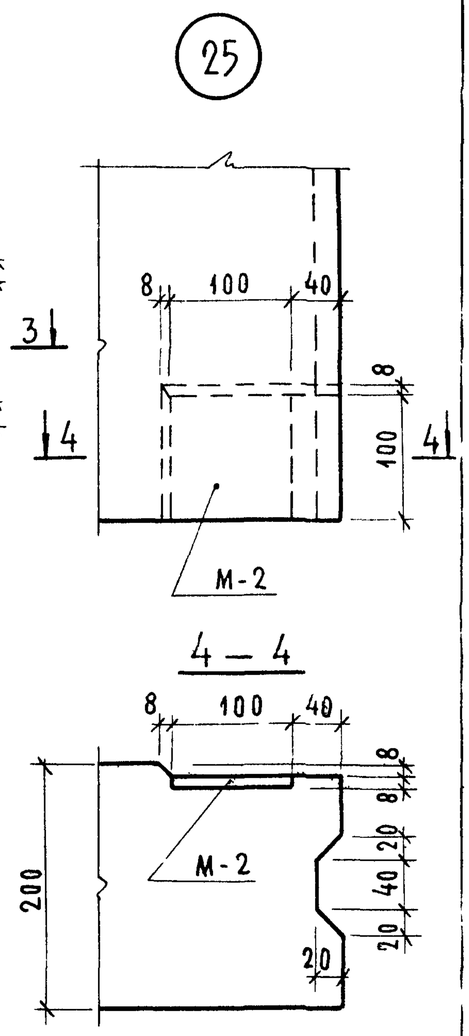

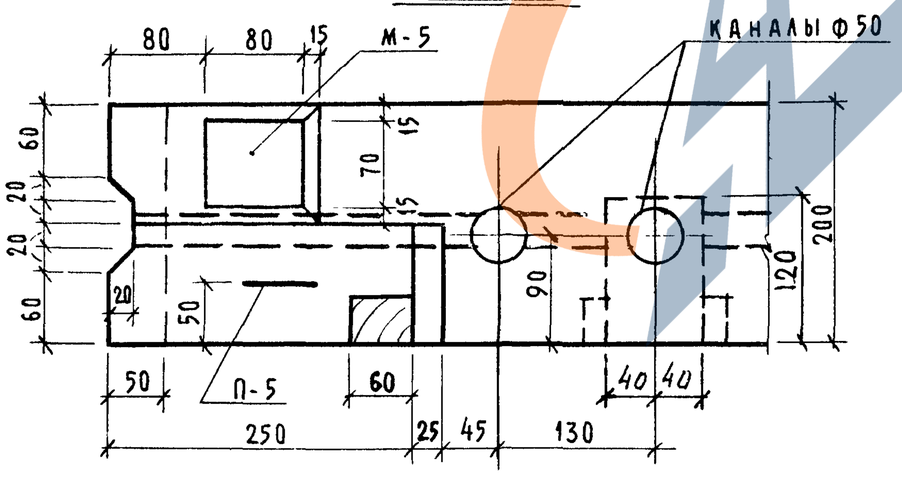

			1979	1.134-1 В.5		
Рук сектуниф	ГУРОВ		Узлы 23, 24, 25.		Стадия	Лист	Листов
ГИП	ГУРОВ				Р	131	
Рук группы	КАНИНА				ГОСГРАЖДАНСТРОЙ		
Проверил	ИЛЬИНА				ЛенЗНИИЭП		
Разработал	ГАЛАХОВА						

https://zavodjbi.com/

https://zavodjbi.com/

Выпуск 5

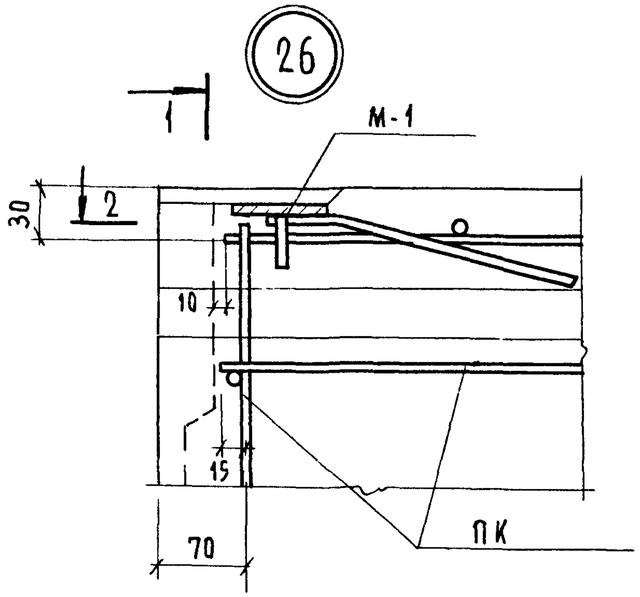

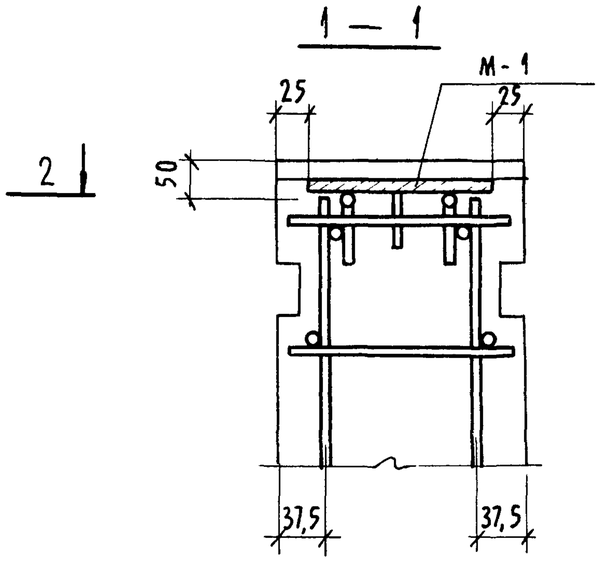

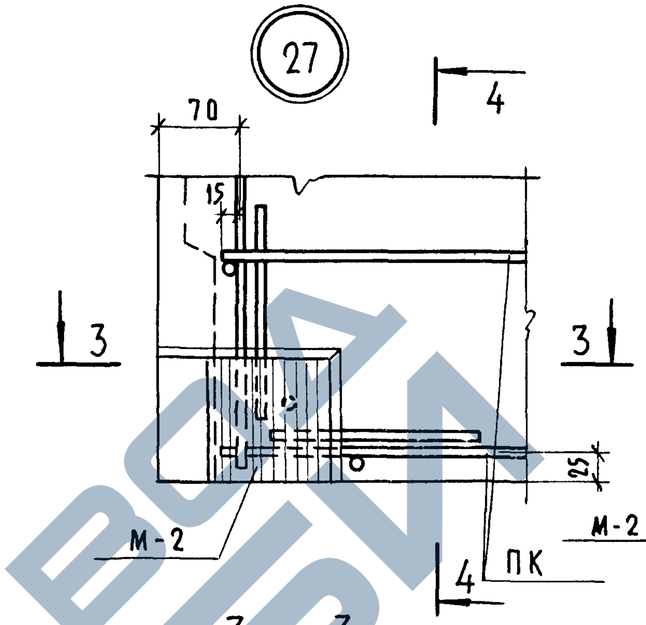

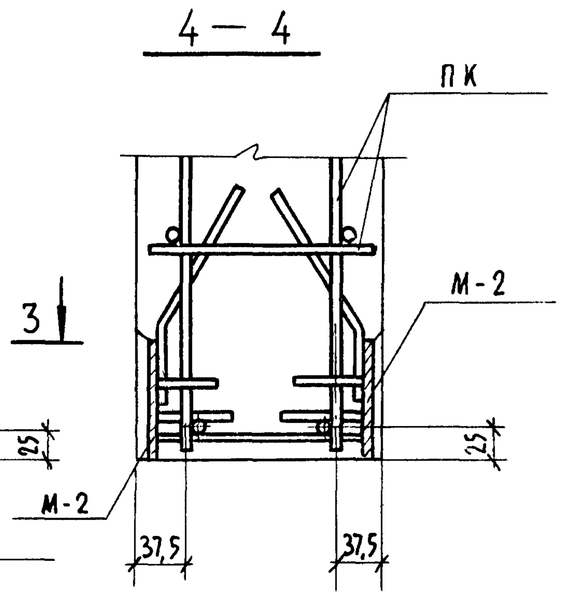

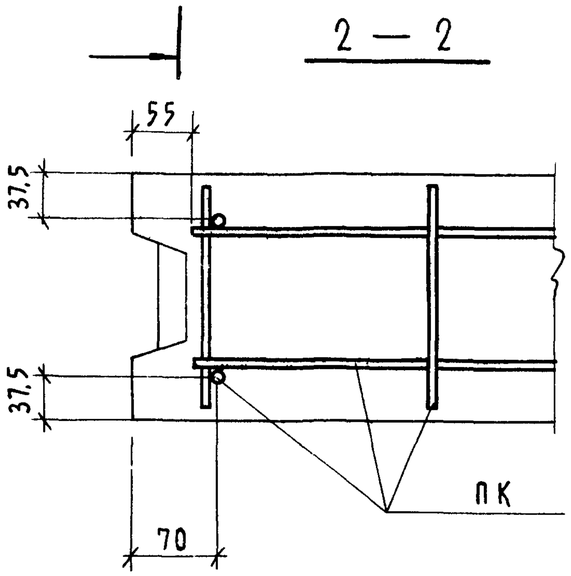

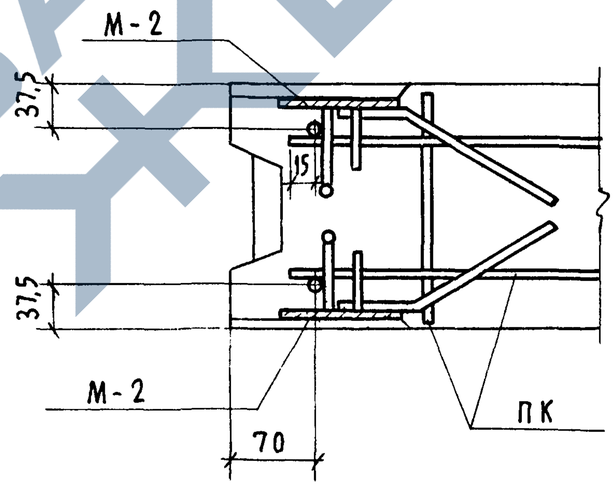

ЗАВОД ЖБИ

			1979	1.134-1 В. 5		
Рук сектуниф	Гуров		Узлы 26, 27.	Стадия	Лист	Листов
ГИП	Гуров			Р	132	
Рук группы	Камина			Госгражданстрой ЛенЗНИИЭП		
Проверил	Ильина					
Разработал	Лоскутова					

Подп и дата

Инв № подл

https://zavodjbi.com/

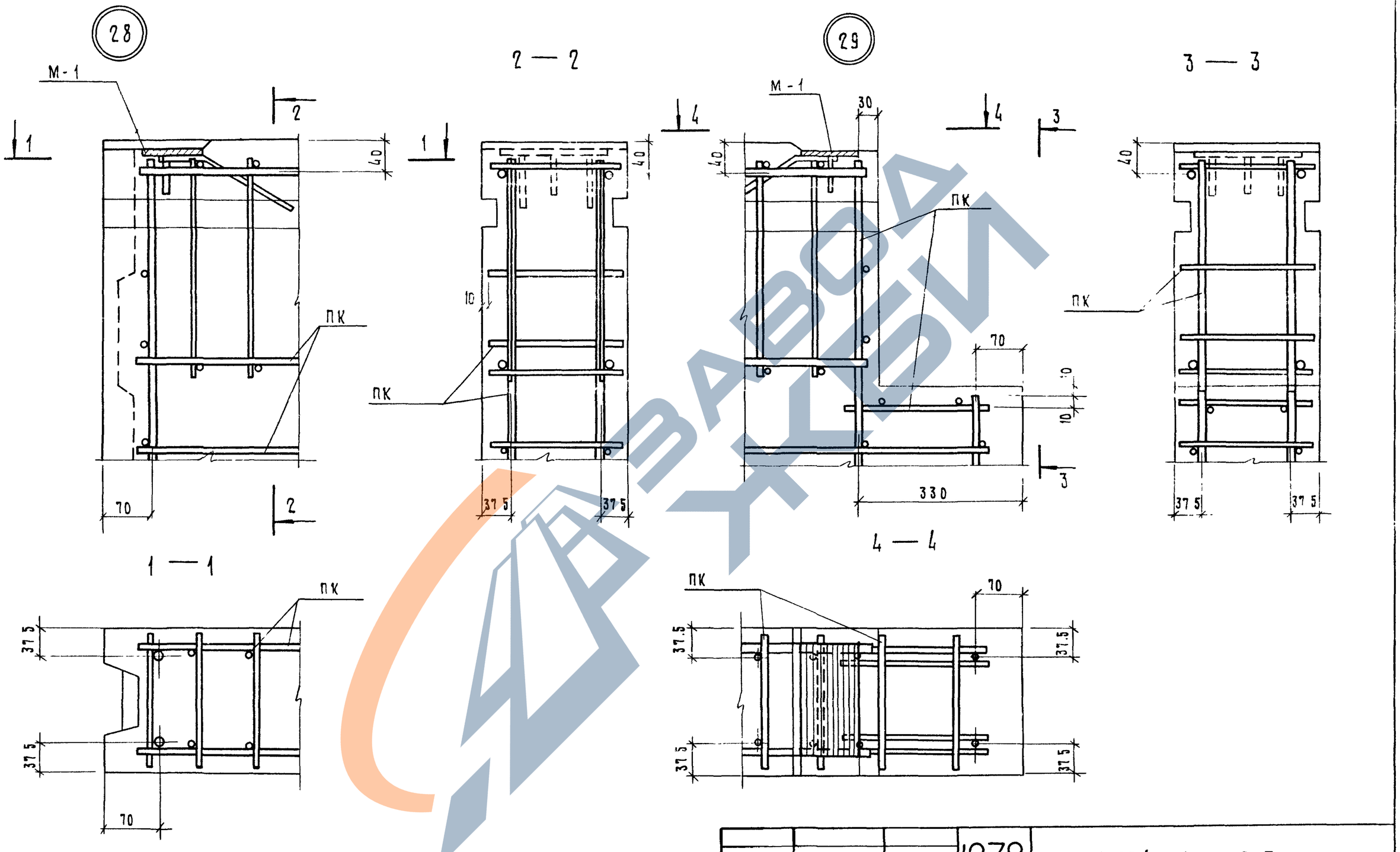

			1979	1 134 -1 В. 5		
Рук сектуниф	Гуров					
ГИП	Гуров		Узлы 28, 29	стадия	лист	листов
Рук группы	Канина			Р	133	
Проверил	Ильина			Госгражданстрой ПензНИИЭП		
Разработ	Лоскутова					

https://zavodjbi.com/

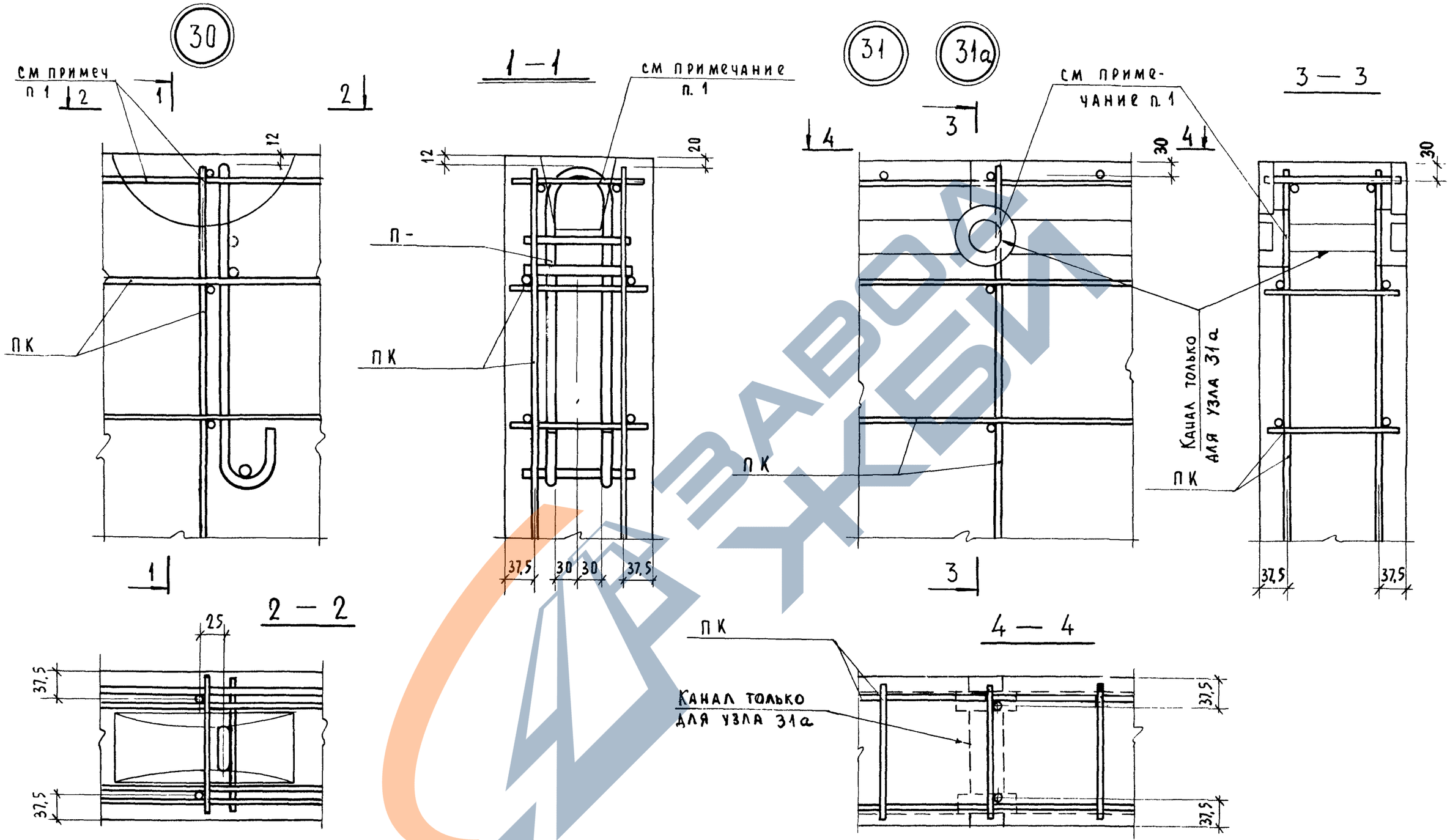

1 Участки стержней пространственного каркаса, попадающие при установке в форму в лунку для петли или нишу, вырезать по месту.

			1979	1.134-1 В. 5	
Рук сектуниф	Гуров		Узлы 30, 31, 31а	Стадия	Лист	Листов
ГИП	Гуров			Р	134	
Рук группы	Канина			ГОСГРАЖДАНСТРОЙ	
Проверил	Ильина			ЛенЗНИИЭП	
Разработал	Лоскутова				

Инв № подл | Подп и дата

https://zavodjbi.com/

https://zavodjbi.com/

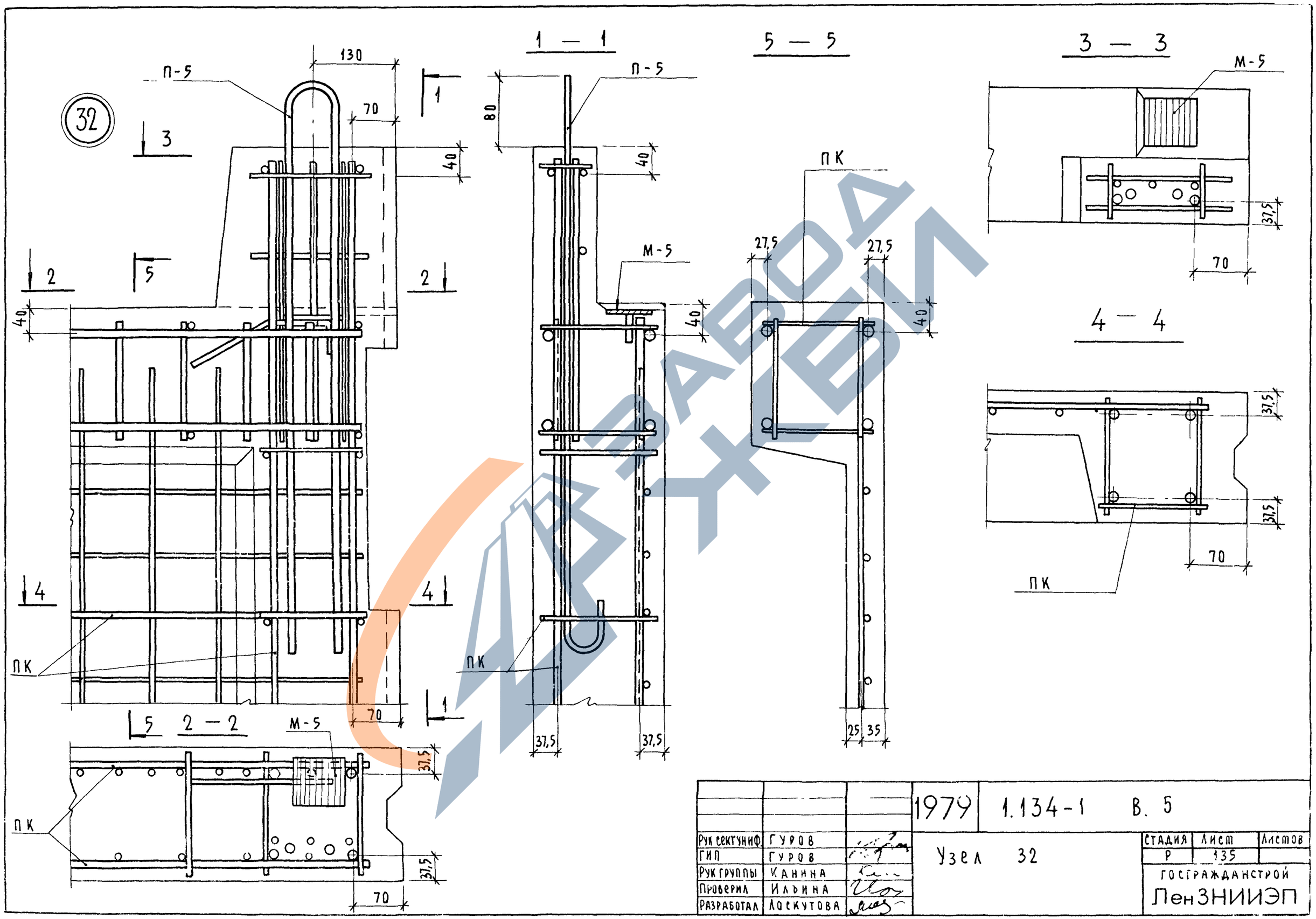

			1979	1.134-1 В. 5		
Рук сектуниф	Гуров		Узел 32		Стадия	Лист	Листов
ГИП	Гуров				Р	135	
Рук группы	Канина				Госгражданстрой		
Проверил	Ильина				ЛенЗНИИЭП		
Разработал	Лоскутова						

17130 14К

https://zavodjbi.com/

https://zavodjbi.com/

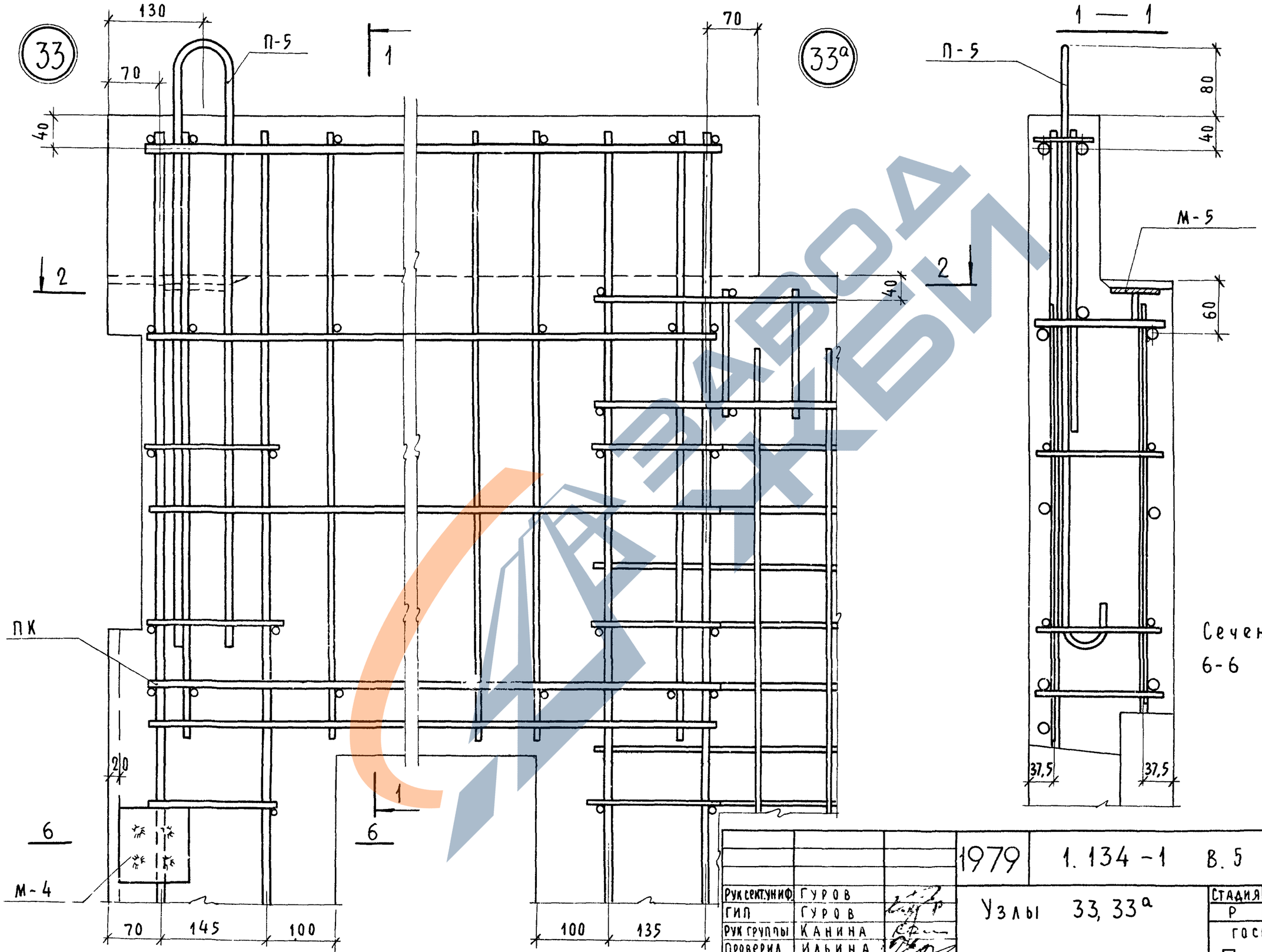

Сечения 2-2
6-6 см лист 137

Рук.сект.унифицирования	Гуров		1979	1.134-1	В.5
ГИП	Гуров		Узлы 33, 33а		
Рук.группы	Канина				
Проверил	Ильина				
Разработал	Лоскутова				

Стадия	Лист	Листов
Р	136	

Госгражданстрой
ЛенЗНИИЭП

Серия 1.134-1
Выпуск 5

Инв № подл. | Подп. и дата

https://zavodjbi.com/

https://zavodjbi.com/

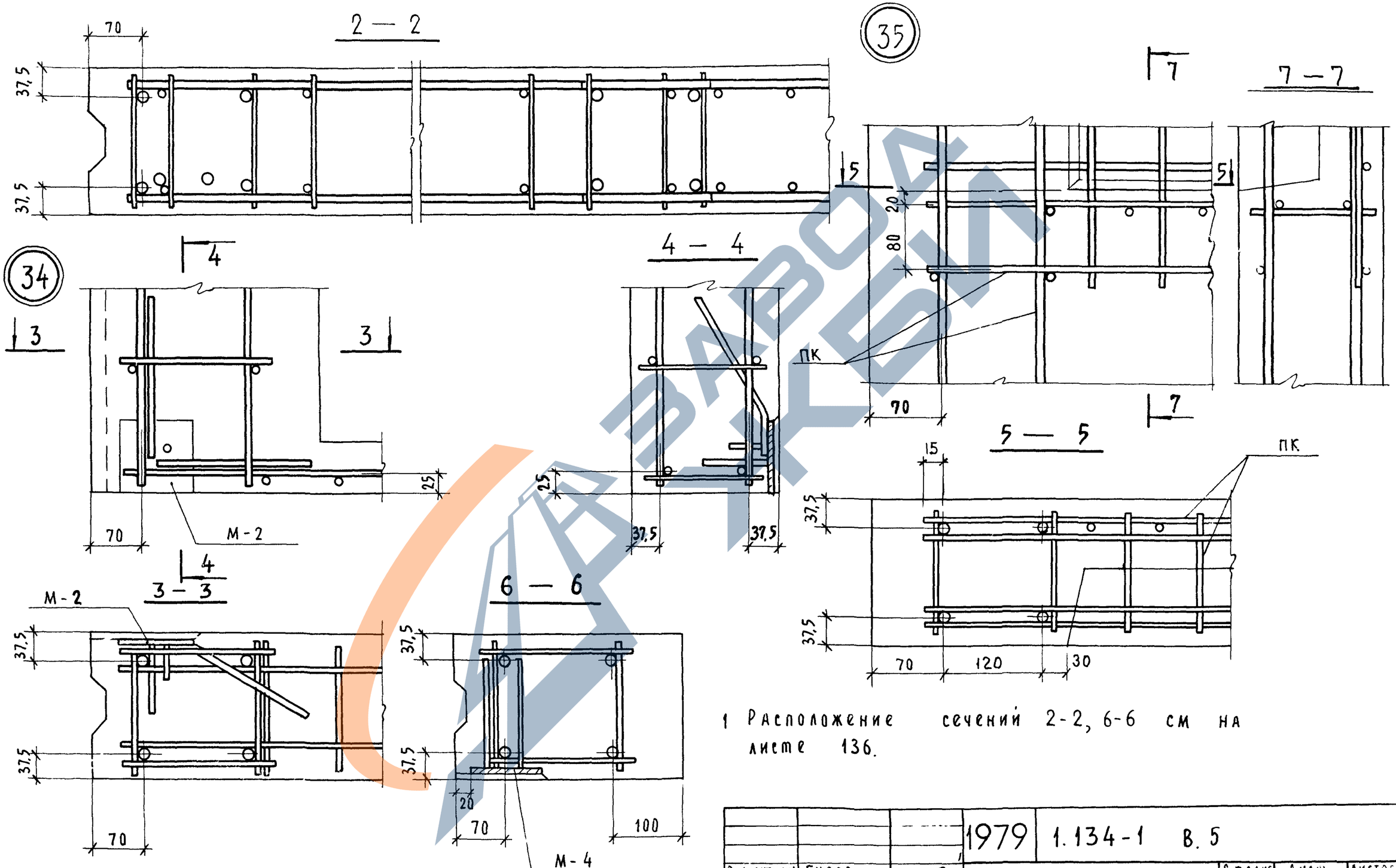

1 Расположение сечений 2-2, 6-6 см на листе 136.

			1979	1.134-1 В.5		
Рук сектуниф	Гуров		Узлы 34, 35		Стадия	Лист	Листов
ГИП	Гуров				Р	137	
Рук группы	Канина				Госгражданстрой		
Проверил	Иванова				ЛенЗНИИЭП		
Разработал	Лоскутова						

https://zavodjbi.com/

Серия 1.134
Выпуск 5

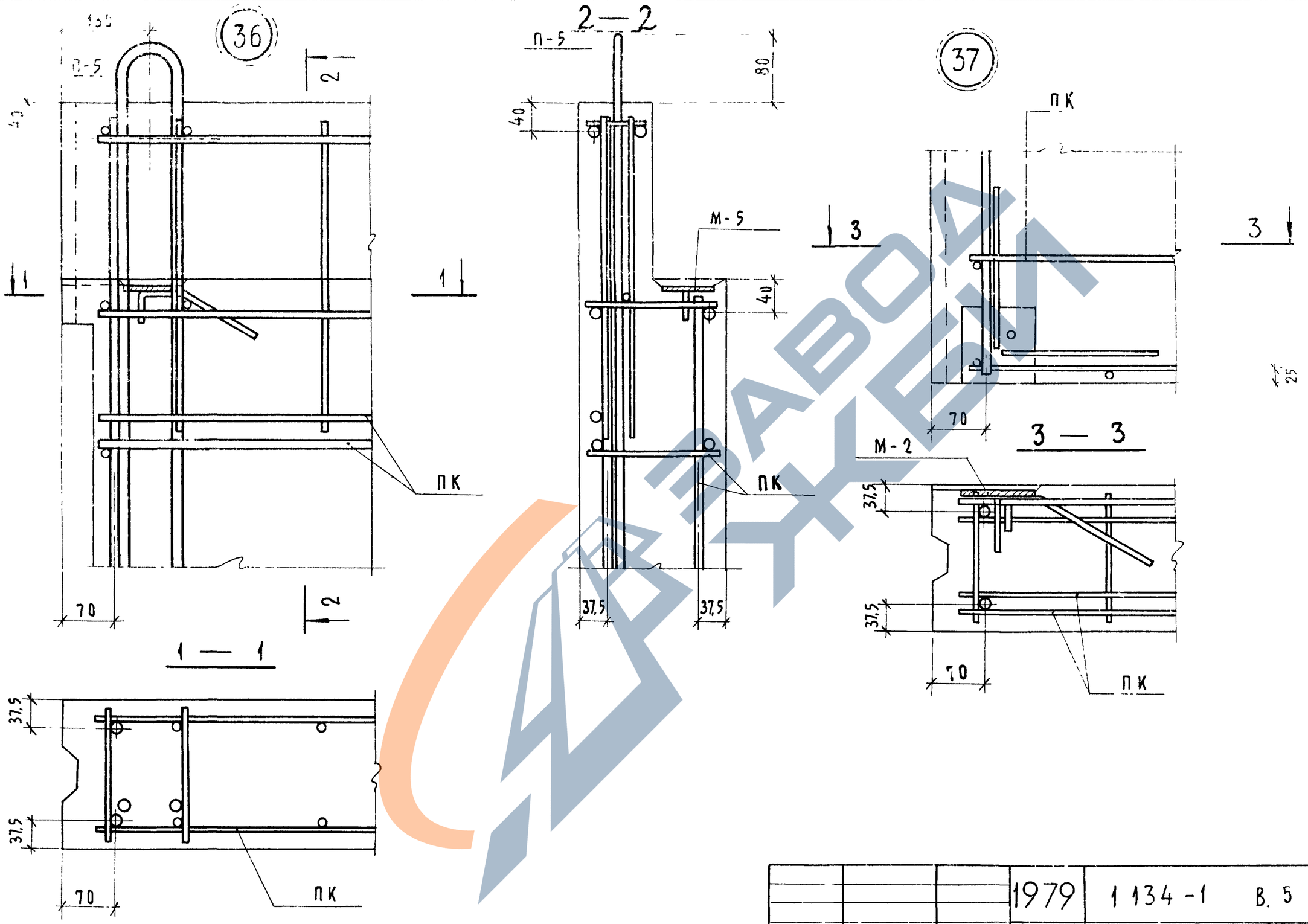

			1979	1.134-1 В. 5		
Рук.сект.унифГуров			Узлы 36, 37	Стадия	Лист	Листов
ГИП	Гуров			Р	138	
Рук.группы	Канина			ГОСГРАЖДАНСТРОЙ		
Проверил	Ильина			ЛенЗНИИЭП		
Разработал	Лоскутова					

Инв.№ подл. | Подп. и дата

17130 149

https://zavodjbi.com/

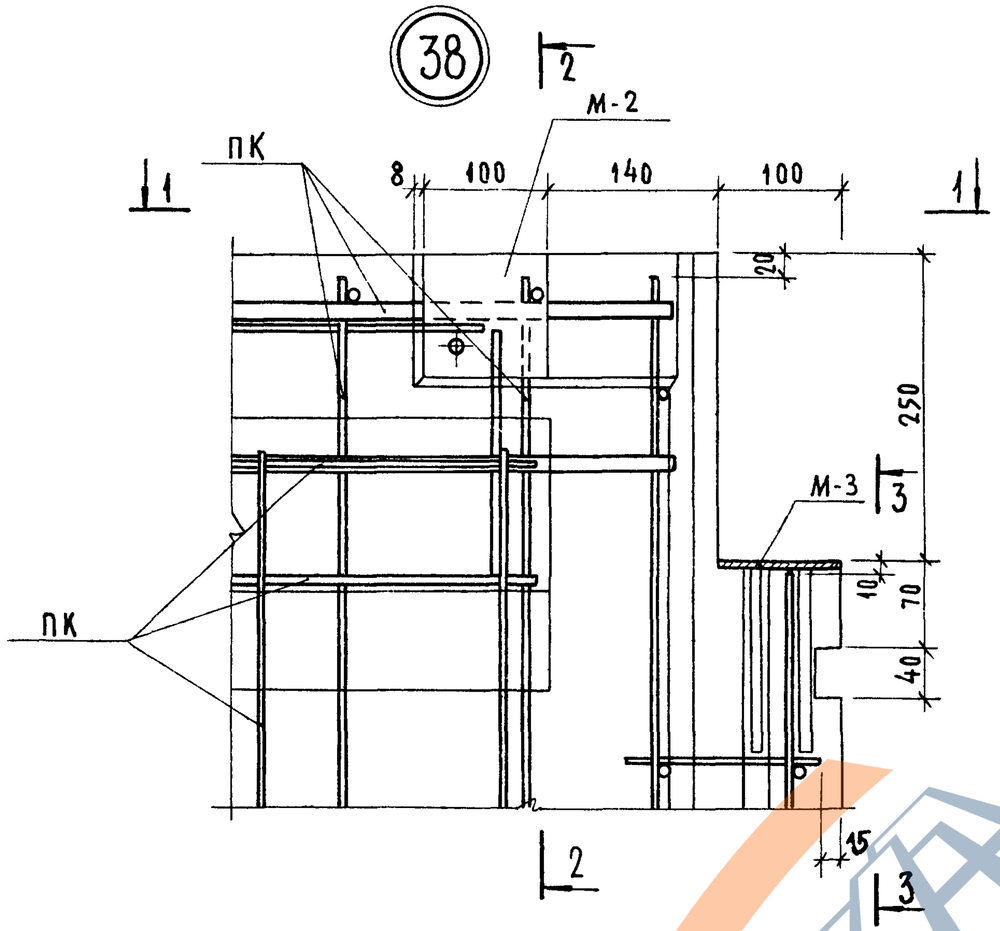

1 — 1

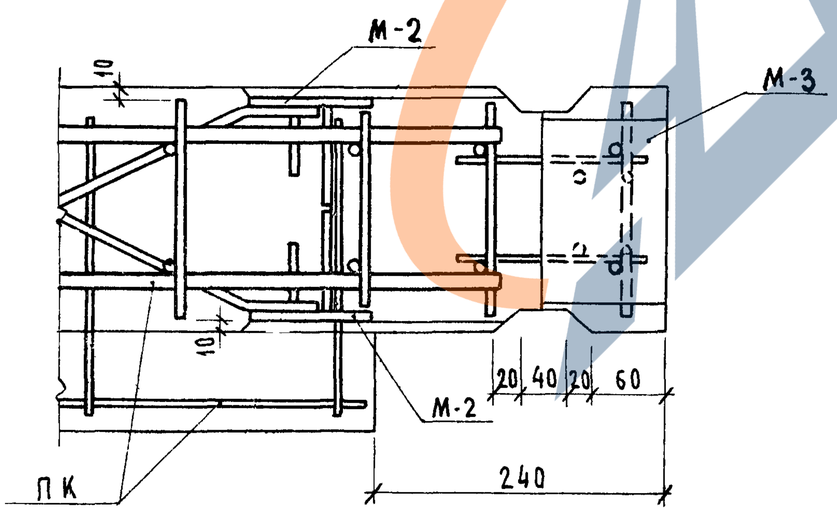

2 — 2

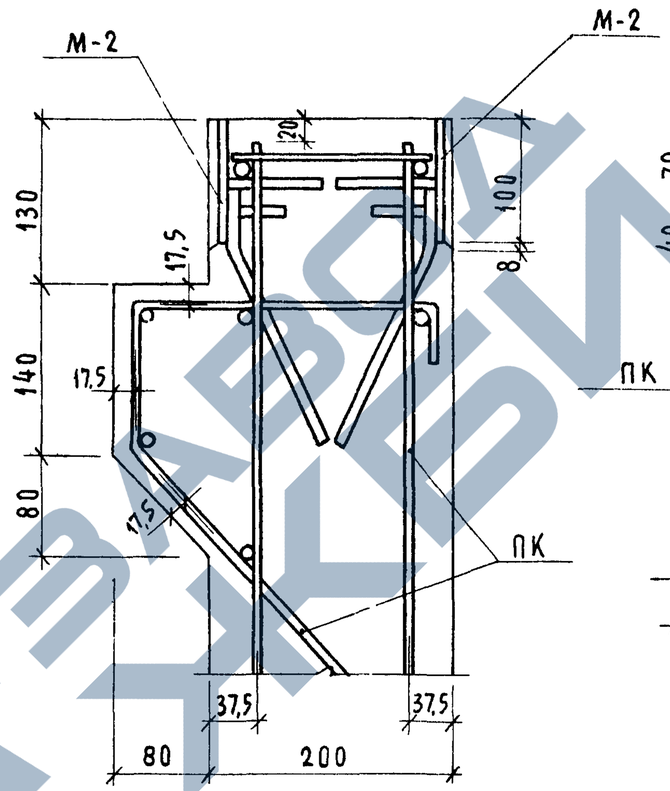

3 — 3

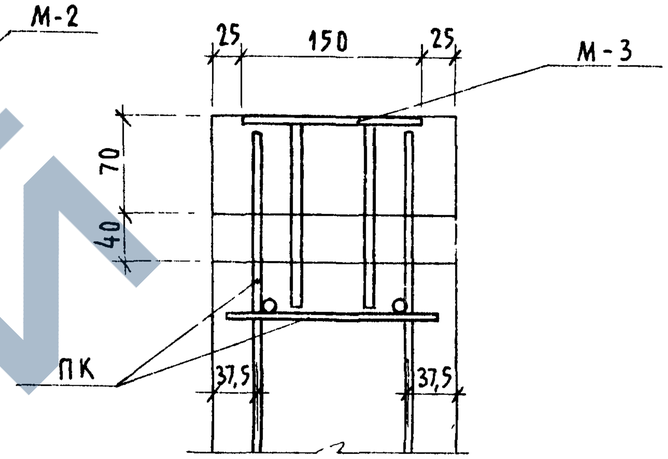

39

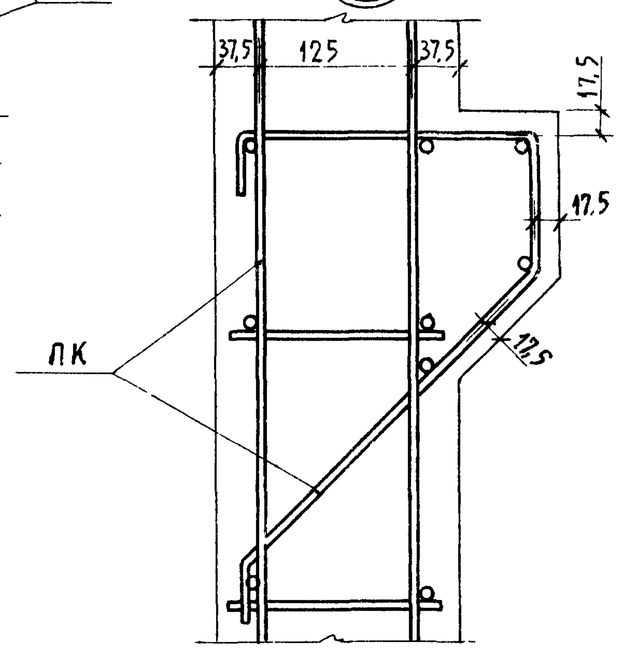

			1979	1.134-1 В 5		
Рук сект УНИО	ГУРОВ		Узлы 38, 39		Стадия	Лист	Листов
ГИП	ГУРОВ				Р	139	
Рук группы	КАНИНА				ГОСГРАЖДАНСТРОЙ ЛенЗНИИЭП		
Проверил	ИЛЬИНА						
Разработал	ГАЛАХОВА						

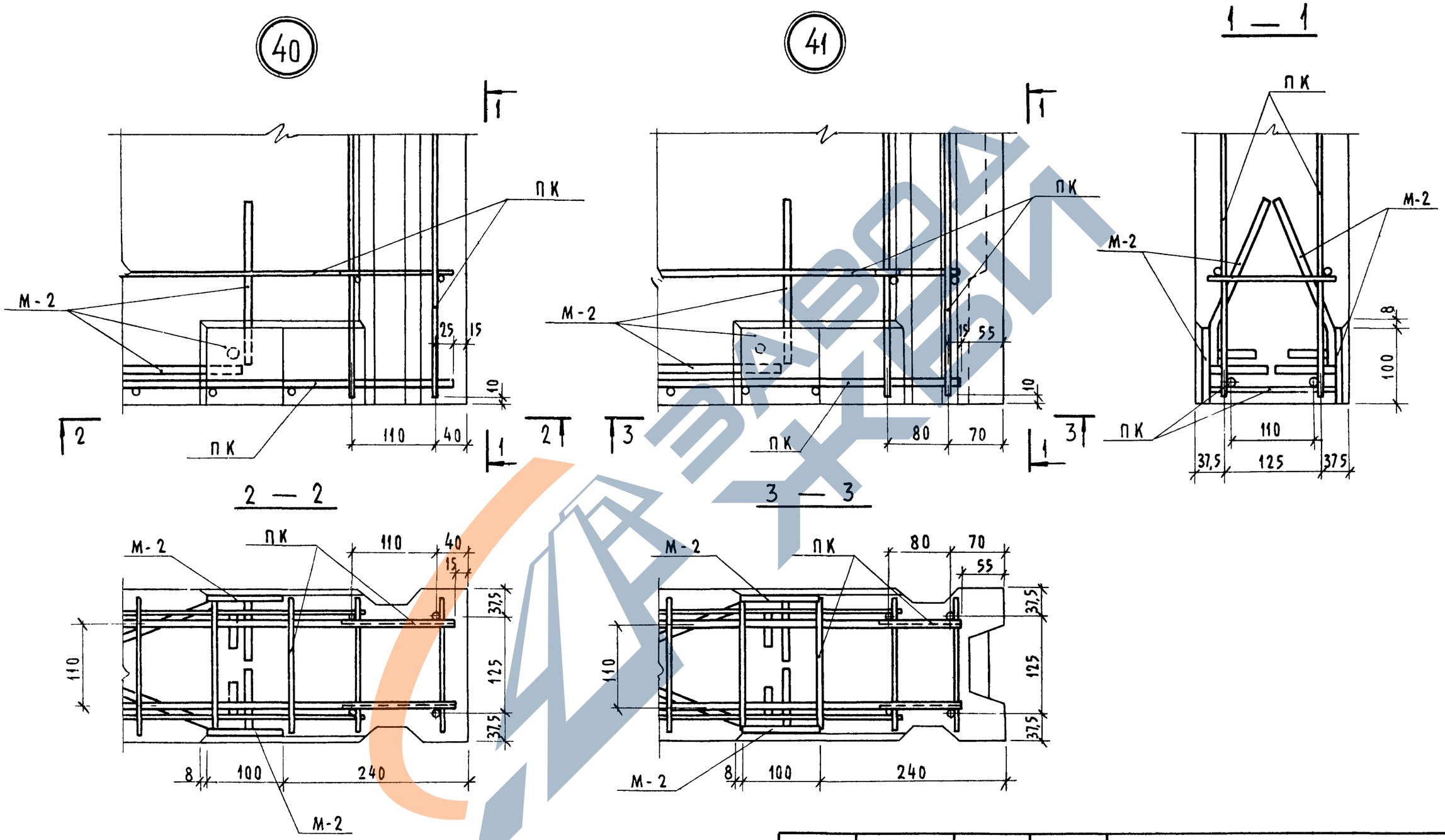

Рук сект УНИФ	Гуров		1979	1 134-1 В 5	
ГИП	Гуров		Узлы 40, 41	Стадия	Лист	Листов
Рук группы	Канина			Р	140	
Проверил	Ильина			ГОСГРАЖДАНСТРОЙ ЛенЗНИИЭП	
Разработал	Галахова				

Подп и дата

Инв № подл

https://zavodjbi.com/

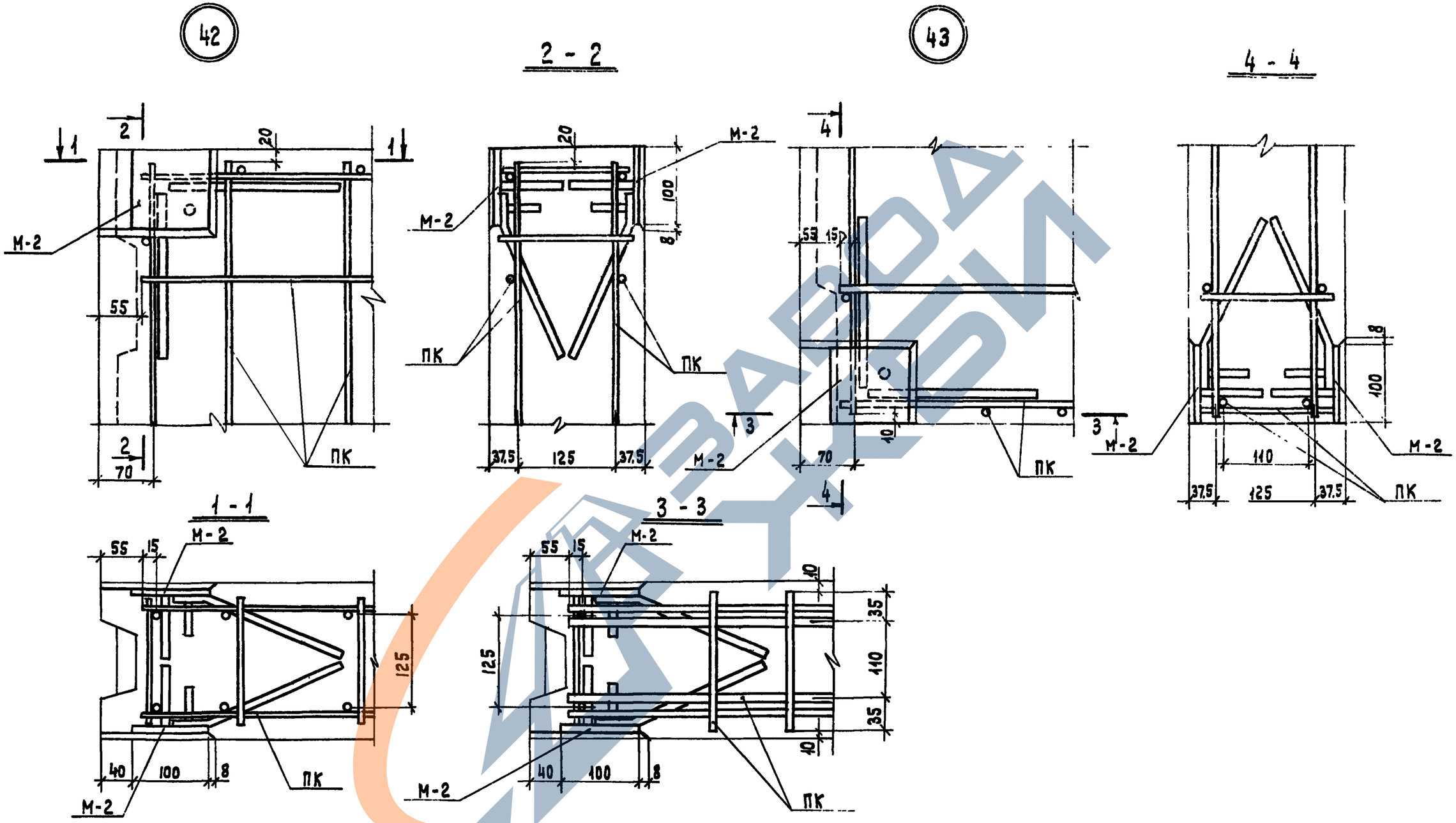

			1979	1.134 -1 В.5	
Рук.сект.инж.	Гуров		Узлы 42, 43.	Стадия	Лист	Листов
ГИП	Гуров			Р	141	
Рук.группы	Канина			ГОСГРАЖДАНСТРОЙ	
Проверил	Ильина			ЛенЗНИИЭП	
Разработал	Галахова				

https://zavodjbi.com/

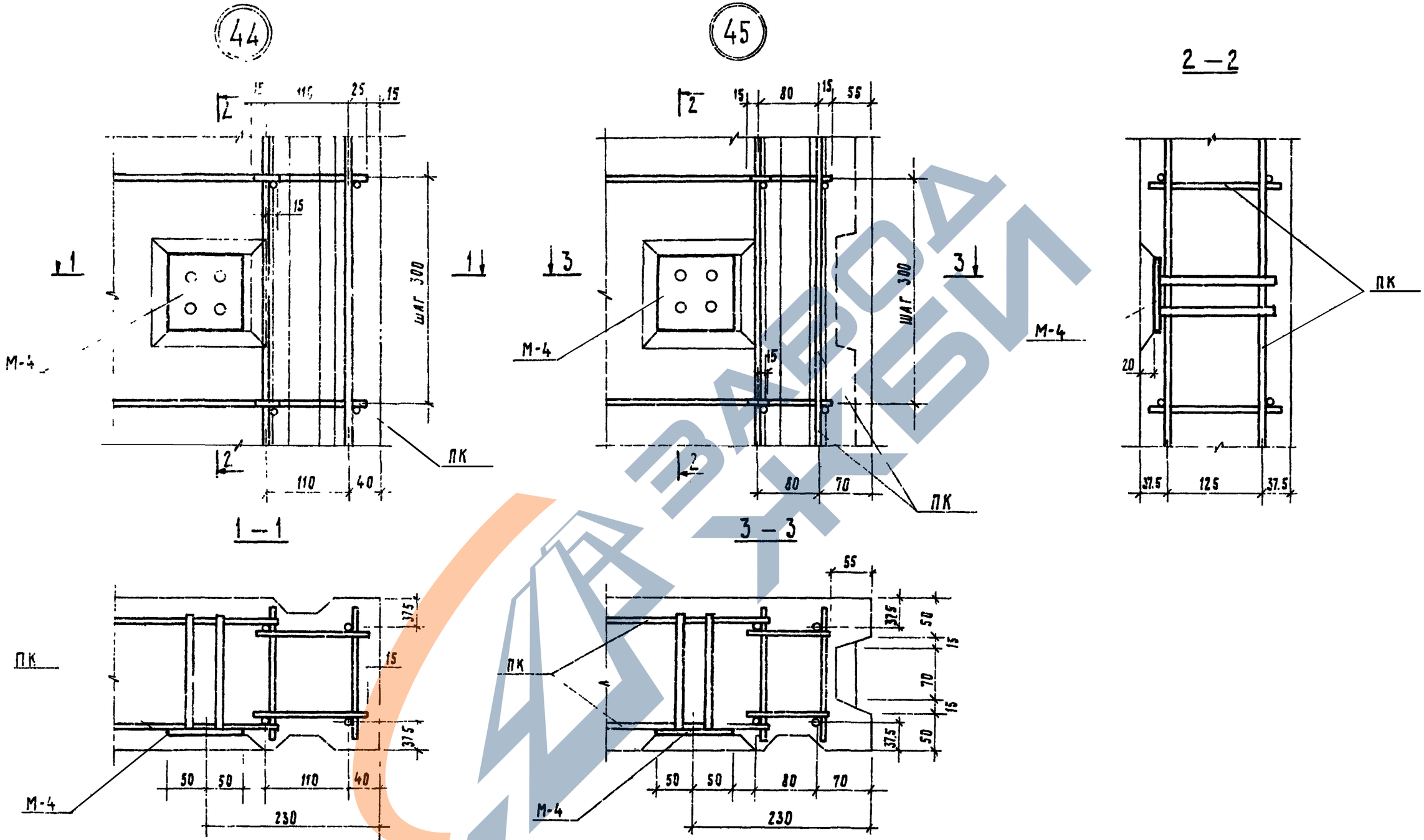

			1979	1.134-1 В.5	
Рук.сект.унир.	Гуров		Узлы 44, 45.	Стадия	Лист	Листов
ГИП	Гуров			Р	142	
Рук.группы	Канина			ГОСГРАЖДАНСТРОЙ ЛенЗНИИЭП	
Проверил	Ильина				
Разработал	Галахова				

Подп. и дата

Инв. № подл.

https://zavodjbi.com/

Марка блока	Арматурные изделия: Сталь класса А-I ГОСТ 5781-75				Сталь класса А-III ГОСТ 5781-75			Сталь класса В-I ГОСТ 6727-53*		Итого, кг	Закладные детали: Сталь А-III ГОСТ 5781-75	Сталь марки Вст3сп5 ГОСТ 380-71*		Итого, кг	Всего, кг
	Ф 8	Ф 12	Ф 14	Ф 16	Ф 8	Ф 10	Ф 12	Ф 4	Ф 5		Ф 10	-80 × 8	-100 × 8		
СБВ – 9 2 28Т – 1	—	0.37	1.53	—	—	—	—	0.42	4.30	6.62	1.86	1.50	2.52	5.88	12.50
СБВ – 9 2 30Т – 1	—	0.37	1.53	—	—	—	—	0.46	4.70	7.06	2.48	—	5.04	7.52	14.58
СБВ – 12 2 28Т – 1	—	2.64	—	—	—	—	—	0.62	6.03	9.29	1.86	1.50	2.52	5.88	15.17
СБВ – 12 2 30Т – 1	—	2.64	—	—	—	—	—	0.68	6.59	9.91	2.48	—	5.04	7.52	17.43
СБВ – 15 2 28Т – 1	—	2.64	—	—	—	—	—	0.68	7.11	10.43	1.86	1.50	2.52	5.88	16.31
СБВ – 15 2 30Т – 1	—	0.74	3.06	—	—	—	—	0.74	7.77	12.31	2.48	—	5.04	7.52	19.83
СБВ – 18 2 28Т – 1	—	0.74	—	4.42	—	—	—	0.72	8.19	14.07	1.86	1.50	2.52	5.88	19.95
СБВ – 18 2 30Т – 1	—	0.74	—	4.42	—	—	—	0.78	8.95	14.89	2.48	—	5.04	7.52	22.41
СБВ – 21 2 28Т – 1	—	0.74	—	4.42	—	—	—	0.94	9.94	16.04	1.86	1.50	2.52	5.88	21.92
СБВ – 21 2 30Т – 1	—	0.74	—	4.42	—	—	—	1.02	10.86	17.04	2.48	—	5.04	7.52	24.56
СБВ – 24 2 28Т – 1	—	0.74	—	4.42	—	—	—	1.00	11.02	17.18	1.86	1.50	2.52	5.88	23.06
СБВ – 24 2 30Т – 1	—	0.74	—	4.42	—	—	—	1.08	12.04	18.28	2.48	—	5.04	7.52	25.80
СБВ – 25 2 28Т – 1	—	0.74	—	4.42	—	—	—	1.02	11.46	17.64	1.86	1.50	2.52	5.88	23.52
СБВ – 9 2 28Т – 2	—	0.37	1.53	—	—	—	—	0.55	4.82	7.27	1.24	1.50	1.26	4.00	11.27
СБВ – 9 2 30Т – 2	—	0.37	1.53	—	—	—	—	0.59	5.14	7.63	1.24	—	2.52	3.76	11.39
СБВ – 12 2 28Т – 2	—	0.37	—	2.21	—	—	—	0.59	5.72	8.89	1.24	1.50	1.26	4.00	12.89
СБВ – 12 2 30Т – 2	—	0.37	—	2.21	—	—	—	0.63	6.12	9.33	1.24	—	2.52	3.76	13.09
СБВ – 15 2 28Т – 2	—	0.74	3.06	—	—	—	—	0.82	7.63	12.25	1.24	1.50	1.26	4.00	16.25
СБВ – 15 2 30Т – 2	—	0.74	3.06	—	—	—	—	0.88	8.21	12.89	1.24	—	2.52	3.76	16.65
СБВ – 18 2 28Т – 2	—	0.74	3.06	—	—	—	—	0.85	8.71	13.36	1.24	1.50	1.26	4.00	17.36
СБВ – 24 2 28Т – 2	—	0.74	—	4.42	—	—	—	1.13	11.54	17.83	1.24	1.50	1.26	4.00	21.83
СБВ – 25 2 28Т – 2	—	0.74	—	4.42	—	—	—	1.16	11.98	18.30	1.24	1.50	1.26	4.00	22.30

Рук сект УНИФ	Гуров	
ГИП	Гуров	
Рук группы	Канина	
Проверил	Ильина	
Разработал	Тихоненко	

1979 1.134-1 В5

Расход стали на один блок

Стадия	Лист	Листов
Р	143	

ГОСГРАЖДАНСТРОЙ ЛенЗНИИЭП

Инв № подл | Подп и дата

выпуск 5

Марка блока	Арматурные изделия: Сталь класса А-I ГОСТ 5781-75				Сталь класса А-III ГОСТ 5781-75			Сталь класса В-I ГОСТ 6727-53*		Итого	Закладные детали: Сталь А-III ГОСТ 5781-75	Сталь марки ВСт3сп5 ГОСТ 380-71*		Итого	Всего
	ф 8	ф 12	ф 14	ф 16	ф 8	ф 10	ф 12	ф 4	ф 5		ф 10	-80×8	-100×8		
СБВ — 12 2 28Т — 3	—	2.64	—	—	—	—	—	0.72	6.24	9.60	0.62	1.50	—	2.12	11.72
СБВ — 18 2 28Т — 4	—	0.74	3.06	—	1.32	13.36	5.94	2.06	2.00	28.48	1.86	1.50	2.52	5.88	34.36
СБВ — 21 2 28Т — 4	—	2.64	—	—	1.56	13.36	7.00	2.29	2.52	29.37	1.86	1.50	2.52	5.88	35.25
СБВ — 24 2 28Т — 4	—	0.74	3.05	—	1.79	—	8.06	2.55	6.44	22.64	1.86	1.50	2.52	5.88	28.52
СБВ — 21 2 28Т — 6	—	2.64	—	—	1.56	6.66	6.26	2.09	5.17	24.40	1.24	1.50	1.26	4.00	28.40
СБВ — 24 2 28Т — 6	—	0.74	3.06	—	1.79	6.63	7.10	2.58	5.54	27.49	1.24	1.50	1.26	4.00	31.49
СБВ — 25 2 28Т — 6	—	0.74	3.06	—	1.89	—	7.70	2.68	7.39	23.46	1.24	1.50	1.26	4.00	27.46
СБВ — 25. 2. 28Т — 7	—	0.74	3.06	—	1.89	6.68	7.70	2.68	5.03	27.78	1.24	1.50	1.26	4.00	31.78
СБВ — 14. 2 5Т	0.82	4.90	—	—	—	—	—	—	2.00	7.72	0.62	1.50	—	2.12	9.84
СБВ — 15. 2. 5Т	0.82	—	—	—	—	—	5.26	—	2.00	8.08	0.62	1.50	—	2.12	10.20
СБВ — 15. 2. 8Т	0.82	—	—	—	—	—	5.26	—	2.82	8.90	1.24	—	2.52	3.76	12.66
СБВЭ — 25 2 30Т — 1п СБВЭ — 25. 2. 30Т — 1л	—	—	—	8.84	—	21.28	1.53	2.96	12.02	46.63	2.46	0.70	3.78	6.94	53.57
СБВЭ — 25. 2 30Т — 4п СБВЭ — 25. 2 30Т — 4л	—	—	6.48	—	1.89	27.43	3.06	3.99	8.31	51.16	2.46	0.70	3.78	6.94	58.10
СБВЛ — 12. 2 30Т — 1п СБВЛ — 12. 2. 30Т — 1л	—	0.37	—	2.21	2.50	—	—	0.68	7.30	13.06	2.48	—	5.04	7.52	20.58
СБВЛ — 21. 2. 30Т — 1п СБВЛ — 21. 2. 30Т — 1л	—	0.74	—	4.42	4.60	—	—	1.02	12.05	22.83	2.48	—	5.04	7.52	30.35
СБВЛ — 27. 2. 30Т — 4п СБВЛ — 27. 2. 30Т — 4л	—	0.74	—	4.42	5.95	—	13.28	4.20	9.24	37.83	3.59	—	7.24	10.83	48.66
СБВЛ — 27. 2. 30Т — 5п СБВЛ — 27. 2. 30Т — 5л	—	0.74	—	4.42	5.92	—	13.28	4.20	9.24	37.80	3.59	—	7.24	10.83	48.63
СБВЛ — 27. 2. 30Т — 6п СБВЛ — 27. 2. 30Т — 6л	—	0.74	3.06	—	4.97	7.28	5.91	3.58	7.24	32.78	3.59	—	7.24	10.83	43.61
СБВЛ — 27. 2. 30Т — 7п СБВЛ — 27. 2. 30Т — 7л	—	0.74	3.06	—	4.94	7.28	5.91	3.58	7.24	32.75	3.59	—	7.24	10.83	43.58

Рук. сект. УНИ	Гуров		
ГИП	Гуров		
Рук. группы	Канина		
Проверил	Ильина		
Разработал	Тихоненко		

1979 1.134-1 В.5

Расход стали на один блок

Стадия	Лист	Листов
Р	144	

Госгражданстрой ЛенЗНИИЭП

17130 155

Серия 1.134-1

Выпуск 5

СПЕЦИФИКАЦИЯ СТАЛИ НА ОДНУ ДЕТАЛЬ

ЭСКИЗ

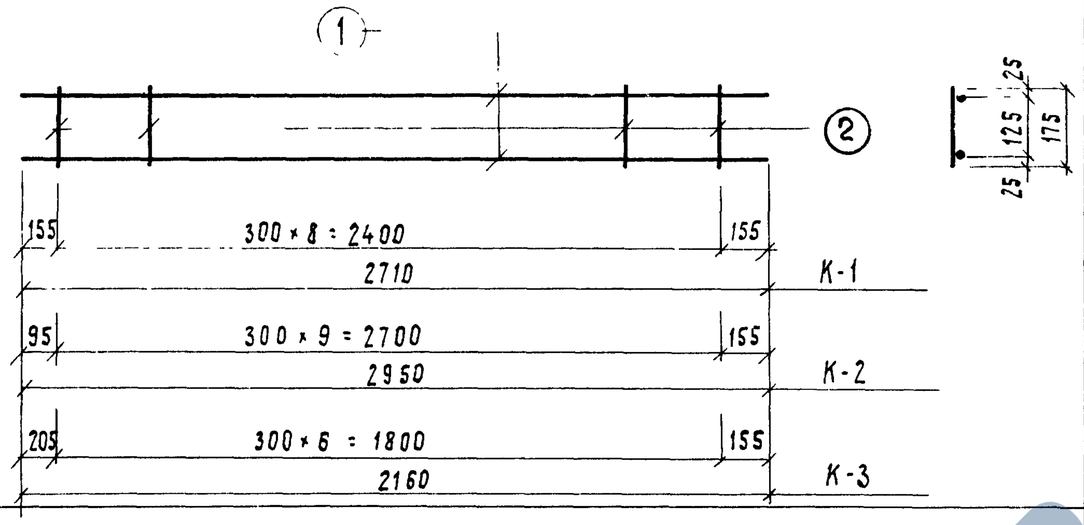

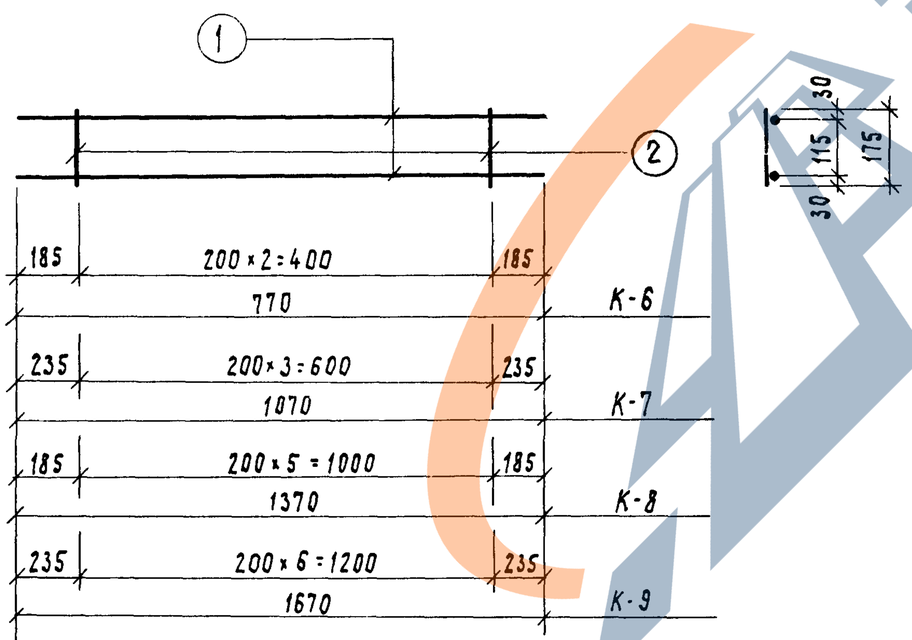

Марка детали	N элем	Диам мм	Класс стали	Длина мм	Колич. шт	Выборка стали: Диам мм	Класс стали	Общая длина м	Общая масса кг
К-1	1	5	ВI	2710	2	5	ВI	5.42	0.83
	2	4	ВI	175	9	4	ВI	1.57	0.16
								Итого:	0.99
К-2	1	5	ВI	2950	2	5	ВI	5.90	0.91
	2	4	ВI	175	10	4	ВI	1.75	0.18
								Итого:	1.09
К-3	1	5	ВI	2160	2	5	ВI	4.32	0.67
	2	4	ВI	175	7	4	ВI	1.23	0.12
								Итого	0.79
К-6	1	5	ВI	770	2	5	ВI	1.54	0.24
	2	4	ВI	175	3	4	ВI	0.53	0.05
								Итого:	0.29
К-7	1	5	ВI	1070	2	5	ВI	2.14	0.33
	2	4	ВI	175	4	4	ВI	0.70	0.07
								Итого	0.40
К-8	1	5	ВI	1370	2	5	ВI	2.74	0.42
	2	4	ВI	175	6	4	ВI	1.05	0.10
								Итого	0.52
К-9	1	5	ВI	1670	2	5	ВI	3.34	0.51
	2	4	ВI	175	7	4	ВI	1.23	0.12
								Итого	0.63

Инв N подл | Подп и дата

Рук сектуниф	Гуров		1979	1134-1 В.5	
ГИП	Гуров		Каркасы К-1 ÷ К-3 ; К-6 ÷ К-9	Стадия: Р	Лист: 145	Листов:
Рук группы	Канина			ГОСГРАЖДАНСТРОЙ ЛенЗНИИЭП	
Проверил	Ильина				
Разработал	Канина				

17130 156

https://zavodjbi.com/

https://zavodjbi.com/

выпуск 5

СПЕЦИФИКАЦИЯ СТАЛИ НА ОДНУ ДЕТАЛЬ

ЭСКИЗ

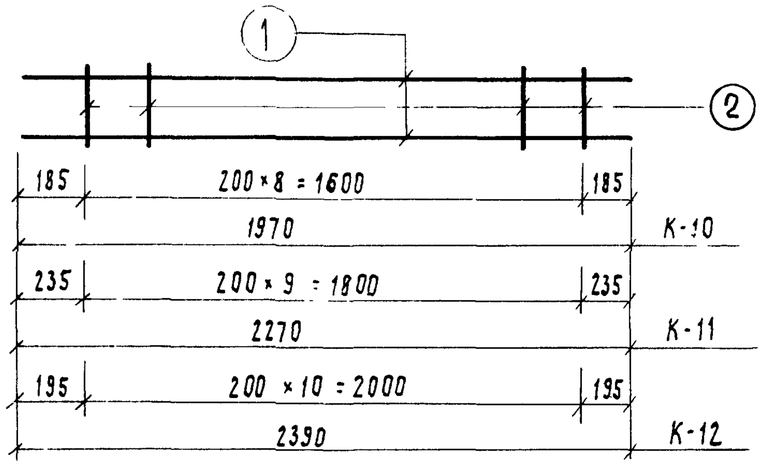

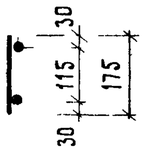

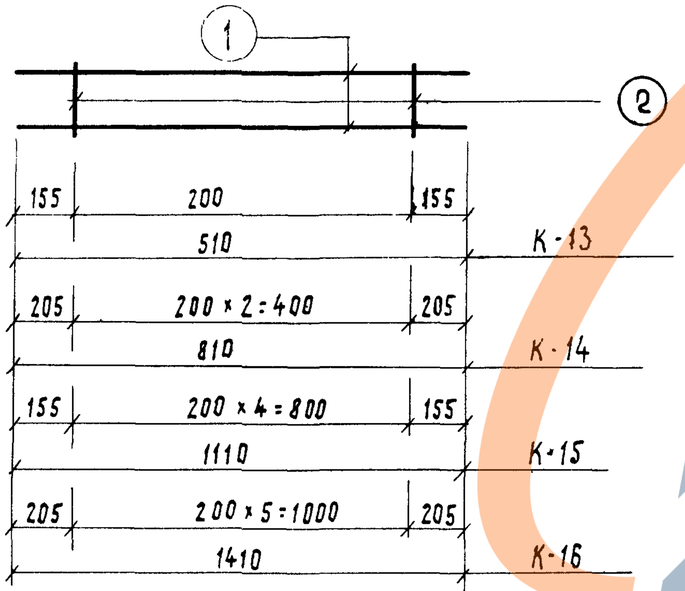

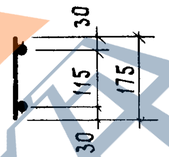

Марка детали	N элем.	Диам мм	Класс стали	Длина мм	Колич шт
К-10	1	5	ВI	1970	2
	2	4	ВI	175	9
К-11	1	5	ВI	2270	2
	2	4	ВI	175	10
К-12	1	5	ВI	2390	2
	2	4	ВI	175	11
К-13	1	5	ВI	510	2
	2	4	ВI	175	2
К-14	1	5	ВI	810	2
	2	4	ВI	175	3
К-15	1	5	ВI	1110	2
	2	4	ВI	175	5
К-16	1	5	ВI	1410	2
	2	4	ВI	175	6

ВЫБОРКА СТАЛИ

Диам. мм	Класс стали	Общая длина м	Общая масса кг
5	ВI	3.94	0.61
4	ВI	1.57	0.15
	Итого		0.76
5	ВI	4.54	0.70
4	ВI	1.75	0.18
	Итого:		0.88
5	ВI	4.78	0.74
4	ВI	1.93	0.19
	Итого		0.93
5	ВI	1.02	0.16
4	ВI	0.35	0.03
	Итого		0.19
5	ВI	1.62	0.25
4	ВI	0.53	0.05
	Итого:		0.30
5	ВI	2.22	0.34
4	ВI	0.88	0.09
	Итого		0.43
5	ВI	2.82	0.43
4	ВI	1.05	0.10
	Итого		0.53

Рук сект унифицированных	Гуров		1979	1.134-1 в.5	
ГИП	Гуров				
Рук группы	Канина		Каркасы К-10 ÷ К-16	Стадия: Р	Лист: 146 / Листов:
Проверил	Ильина				
Разработал	Канина			ГОСГРАЖДАНСТРОЙ ЛенЗНИИЭП	

https://zavodjbi.com/

https://zavodjbi.com/

выпуск 5

Спецификация стали на одну деталь

Эскиз

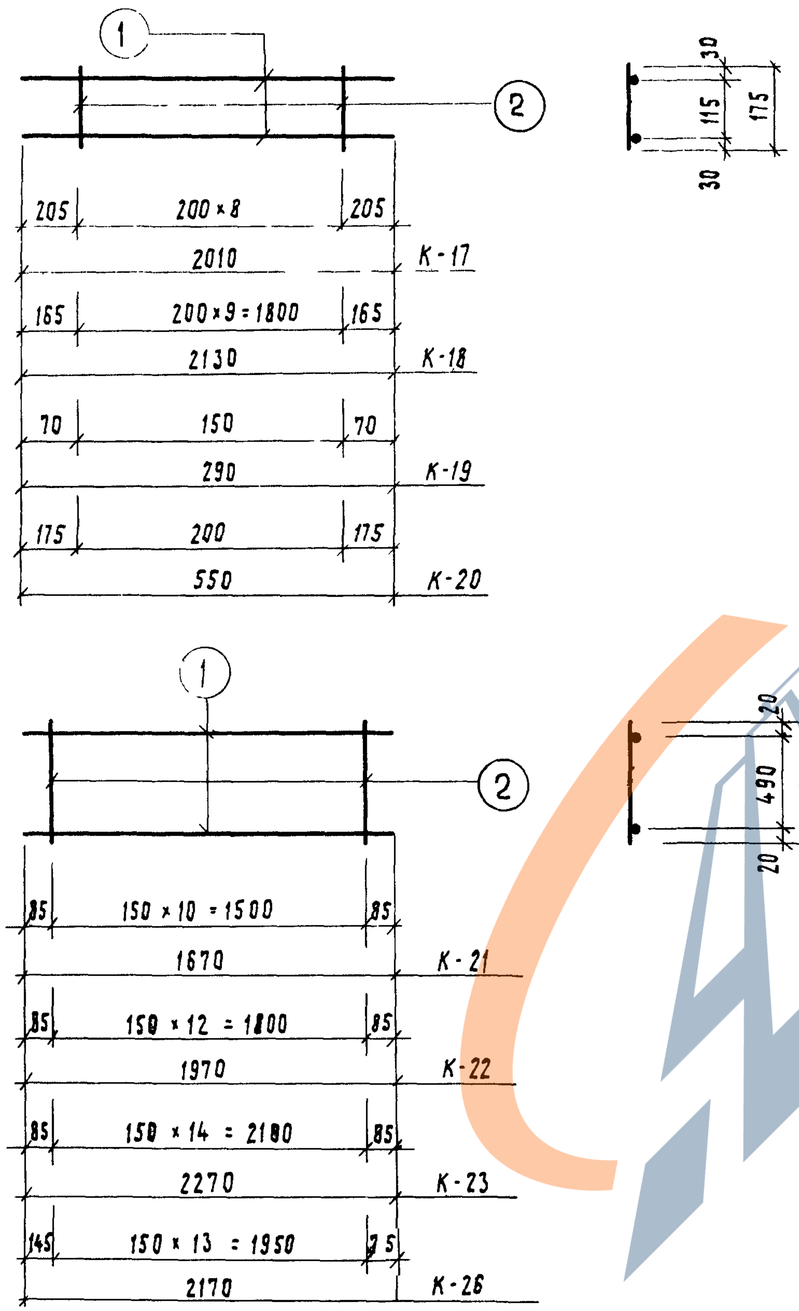

Марка детали	N элем	Диам мм.	Класс стали	Длина мм	Колич. шт.	Диам. мм.	Класс стали	Общая длина м	Общая масса кг
К-17	1	5	ВI	2010	2	5	ВI	4.02	0 62
	2	4	ВI	175	9	4	ВI	1.57	0 16
								Итого:	0 78
К-18	1	5	ВI	2130	2	5	ВI	4 26	0.66
	2	4	ВI	175	10	4	ВI	1.75	0.18
								Итого:	0.84
К-19	1	5	ВI	290	2	5	ВI	0.58	0 09
	2	4	ВI	175	2	4	ВI	0 35	0 03
								Итого:	0 12
К-20	1	5	ВI	550	2	5	ВI	1 10	0 17
	2	4	ВI	175	2	4	ВI	0 35	0 03
								Итого:	0.20
К-21	1	12	А III	1670	2	12	А III	3.34	2.97
	2	4	ВI	520	11	4	ВI	5.72	0 58
								Итого	3 55
К-22	1	12	А III	1970	2	12	А III	3.94	3.50
	2	4	ВI	520	13	4	ВI	6,76	0 68
								Итого:	4 18
К-23	1	12	А III	2270	2	12	А III	4 54	4 03
	2	4	ВI	520	15	4	ВI	7 80	0 78
								Итого:	4.82
К-26	1	12	А III	2170	2	12	А III	4 34	3 85
	2	4	ВI	520	14	4	ВI	7.28	0 73
								Итого:	4 58

Инв N подл | Подп и дата

Рук сект. УНИФ	Гуров		1979	1.134-1 в.5
ГИП	Гуров		Каркасы К-17 ÷ К-23; К-26	Стадия: Р; Лист: 147; Листов:
Рук группы	Канина			Госгражданстрой ЛенЗНИИЭП
Проверил	Ильина			
Разработал	Канина			

17120 158

https://zavodjbi.com/

https://zavodjbi.com/

Выпуск 5

СПЕЦИФИКАЦИЯ СТАЛИ НА ОДНУ ДЕТАЛЬ

ЭСКИЗ

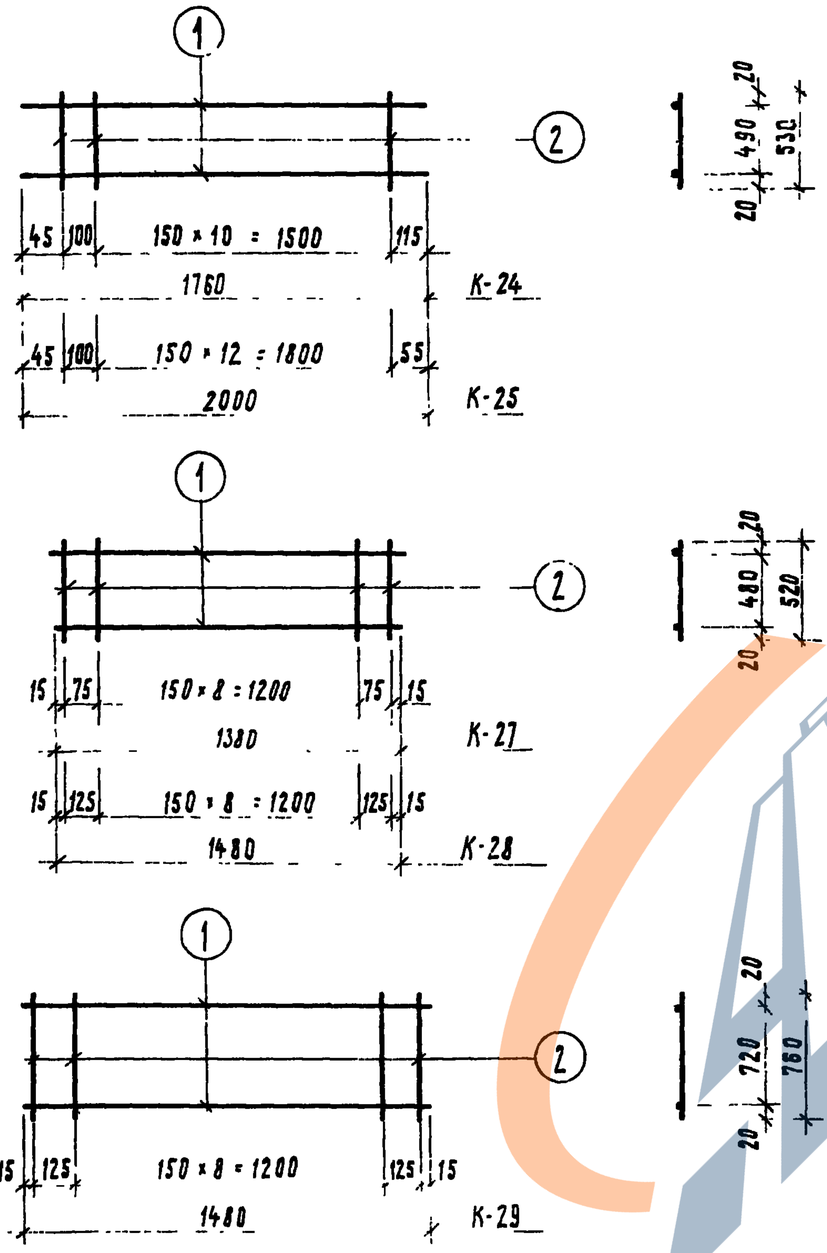

Марка детали	N элем	Диам. мм	Класс стали	Длина мм	Колич шт
К-24	1	12	A III	1760	2
	2	4	B I	520	12
К-25	1	12	A III	2000	2
	2	4	B I	520	13
К-27	1	12	A III	1380	2
	2	5	B I	520	11
К-28	1	12	A III	1480	2
	2	5	B I	520	11
К-29	1	12	A III	1480	2
	2	5	B I	760	11

ВЫБОРКА СТАЛИ

Диам мм	Класс стали	Общая длина м	Общая масса кг
12	A III	3.52	3.13
4	B I	6,24	0.63
		Итого	3.76
12	A III	4.00	3.55
4	B I	6,76	0.68
		Итого	4.23
12	A III	2.76	2.45
5	B I	5.72	0.88
		Итого	3.33
12	A III	2.96	2.63
5	B I	5.72	0.88
		Итого	3.51
12	A III	2.96	2.63
5	B I	8.36	1.29
		Итого	3.92

Рук сектуниф	Гуров		1979	1.134-1 в.5
ГИП	Гуров		Каркасы К-24; К-25; К-27 ÷ К-29	Стадия: Р; Лист: 148; Листов:
Рук группы	Канина			Госгражданстрой ЛенЗНИИЭП
Проверил	Ильина			
Разработал	Гречкин			

17130 159

ЗАВОД ЖБИ

выпуск 5

Спецификация стали на одну деталь

Эскиз

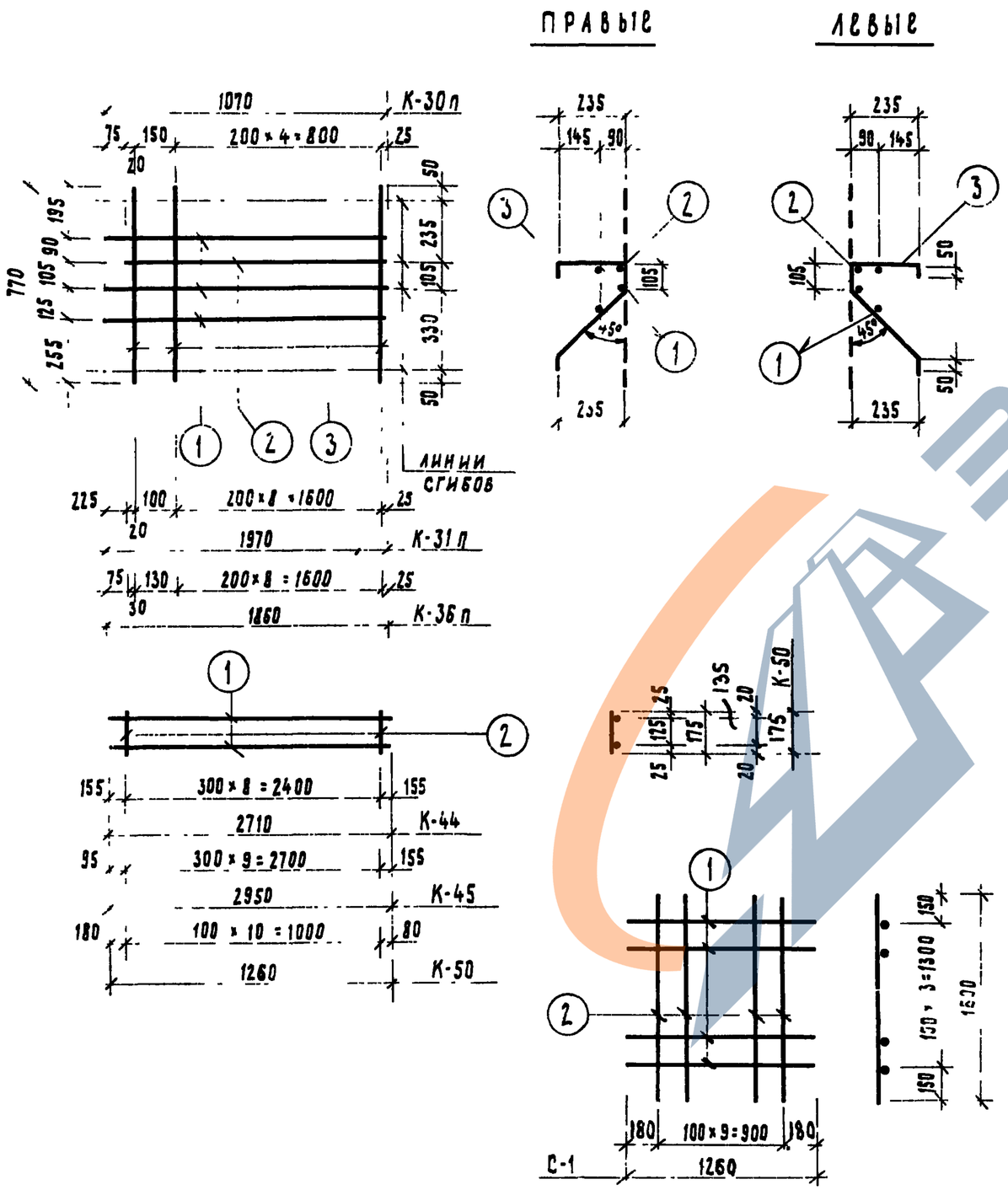

Марка детали	N элем	Диам мм	Класс стали	Длина мм	Колич шт
К-30 п/л	1	8	А III	1070	3
	2	8	А III	995	1
	3	5	В I	770	6
К-31 п/л	1	8	А III	1970	3
	2	8	А III	1745	1
	3	5	В I	770	10
К-36 п/л	1	8	А III	1860	3
	2	8	А III	1785	1
	3	5	В I	770	10
К-44	1	10	А III	2710	2
	2	4	В I	175	9
К-45	1	10	А III	2950	2
	2	4	В I	175	10
К-50		10	А III	1260	2
	2	4	В I	175	11
С-1	1	5	В I	1260	14
	2	5	В I	1600	10

Выборка стали

Диам мм	Класс стали	Общая длина м	Общая масса кг
8	А III	3 21	1 27
8	А III	0 99	0 39
5	В I	4 62	0 71
		Итого	2 37
8	А III	5 91	2 33
8	А III	1.74	0 69
5	В I	770	1 19
		Итого	4 21
8	А III	1 86	2 20
8	А III	1 78	0 71
5	В I	0 77	1 19
		Итого	4 10
10	А III	5 42	3 34
4	В I	1 58	0 16
		Итого	3 50
10	А III	5 90	3 64
4	В I	175	0 17
		Итого	3 81
10	А III	2 52	1 56
4	В I	1 93	0 19
		Итого	1 75
5	В I	33 6	5 16
		Итого	5 16

Рук сект и гип	Гуров	
Гип	Гуров	
Рук группы	Канина	
Проверил	Ильина	
Разработал	Гречкин	

1979 1 134-1 В. 5

Каркасы К-30 п/л; К-31 п/л; К-36 п/л; К-44; К-45; К-50; С-1

Стадия	Лист	Листов
Р	149	

Госгражданстрой ЛенЗНИИЭП

Инв N подл | Подп и дата

https://zavodjbi.com/

Спецификация стали на одну деталь

Эскиз

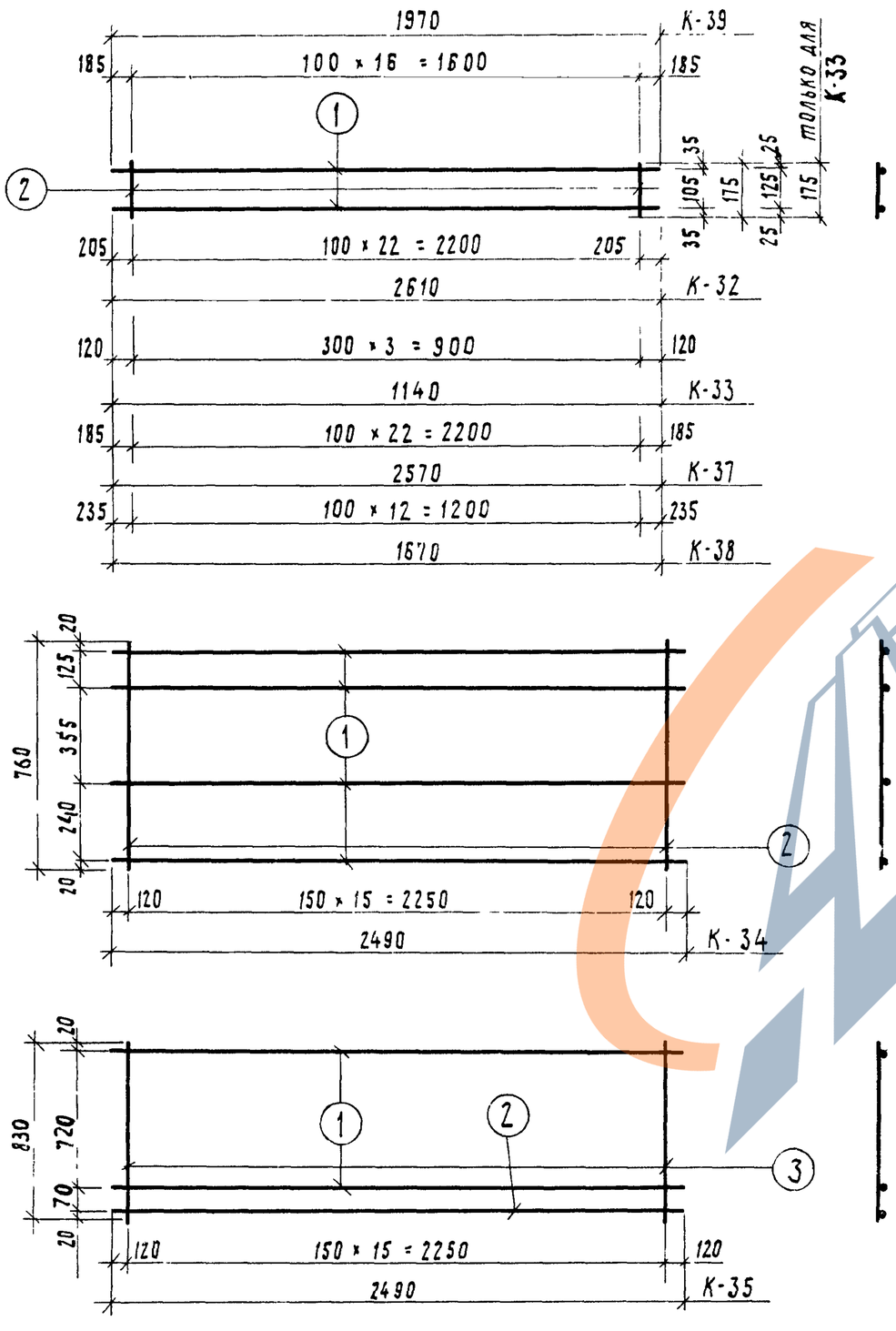

Марка детали	N элем	Диам мм	Класс стали	Длина мм	Колич шт
К-32	1	8	А III	2610	2
	2	4	В I	175	23
К-33	1	5	В I	1140	2
	2	4	В I	175	4
К-34	1	12	А III	2490	4
	2	4	В I	760	16
К-39	1	8	А III	3940	2
	2	4	В I	175	17
К-37	1	8	А III	2570	2
	2	4	В I	175	23
К-38	1	8	А III	3340	2
	2	4	В I	175	13
К-35	1	12	А III	2490	2
	2	8	А III	2490	1
	3	4	В I	830	16

Выборка стали

Диам. мм	Класс стали	Общая длина м	Общая масса кг
8	А III	5 22	2 06
4	В I	4 02	0 40
		Итого	2 46
5	В I	2 28	0 35
4	В I	0 70	0 07
		Итого:	0 42
12	А III	9 96	8 84
4	В I	12,16	1 20
		Итого	10 04
8	А III	3 94	1 56
4	В I	2 97	0 29
		Итого:	1.85
8	А III	5 14	2 03
4	В I	4 02	0 40
		Итого	2 43
8	А III	3 34	1 32
4	В I	2 27	0 26
		Итого	1 58
12	А III	4 98	4 44
8	А III	2 49	0 98
4	В I	13,28	1 33
		Итого:	6 75

Рук сектуниф	Гуров	
ГИП	Гуров	
Рук группы	Канина	
Проверил	Ильина	
Разработал	Гречкин	

1979 1.134-1 В 5

Каркасы К-32 ÷ К-34 ; К-39 ; К-37 ; К-38 ; К-35

Стадия	Лист	Листов
Р	150	

Гражданстрой ЛенЗНИИЭП

СПЕЦИФИКАЦИЯ СТАЛИ НА ОДНУ ДЕТАЛЬ

ЭСКИЗ

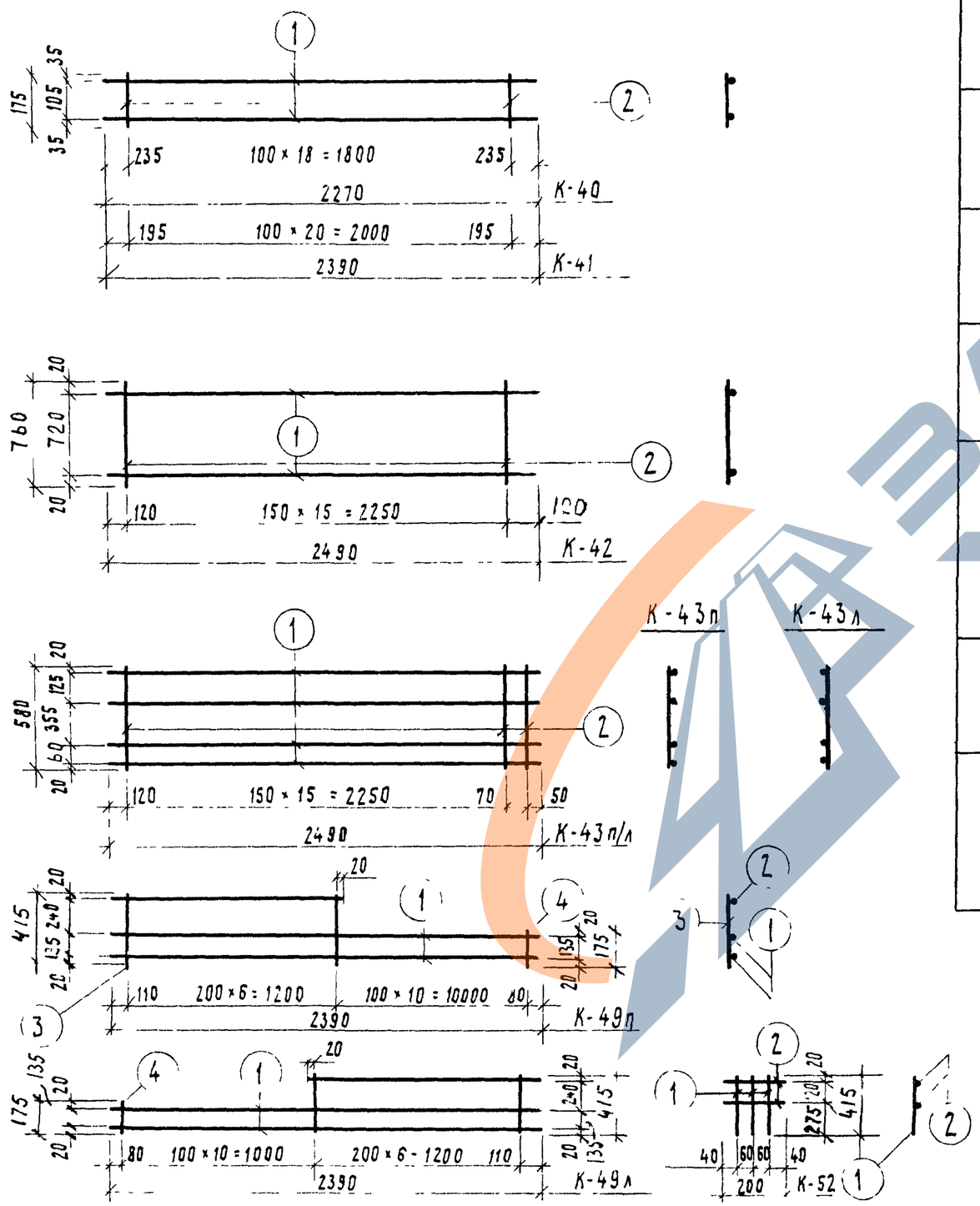

Марка детали	N элем	Диам мм	Класс стали	Длина мм	Колич шт
К-40	1	8	А III	2270	2
	2	4	В I	175	19
К-4	1	8	А III	2390	2
	2	4	В I	175	21
К-42	1	12	А III	2490	2
	2	4	В I	760	16
К-43 п/л	1	12	А III	2490	4
	2	4	В I	580	17
К-49 п/л	1	10	А III	2390	2
	2	10	А III	1330	1
	3	4	В I	415	7
	4	4	В I	175	10
К-52	1	5	В I	415	3
	2	5	В I	200	2

ВЫБОРКА СТАЛИ

Диам мм	Класс стали	Общая длина м	Общая масса кг
8	А III	4 54	1.79
4	В I	332	0 33
		Итого	2 12
8	А III	4.78	1 89
4	В I	3.67	0 36
		Итого:	2 25
12	А III	4 98	1 97
4	В I	12,16	1,2
		Итого	3,17
12	А III	9 96	3 94
4	В I	9 86	0 98
		Итого	4 92
10	А III	6 11	3 78
4	В I	4 60	0 46
		Итого:	4 24
5	В I	1.65	0 26
		Итого	0 26

Рук сект унифицирования	Гуров		1979	1. 134-1 В. 5
ГИП	Гуров		Каркасы К-40 – К-42; К-43 п/л, К-49 п/л; К-52	Стадия Р, Лист 1S 1, Листов
Рук группы	Канина			Госгражданстрой ЛенЗНИИЭП
Проверил	Ильина			
Разработал	Гречкин			

Инв N подл | Подп и дат.

СПЕЦИФИКАЦИЯ СТАЛИ НА ОДНУ ДЕТАЛЬ

Выпуск 5

ЭСКИЗ

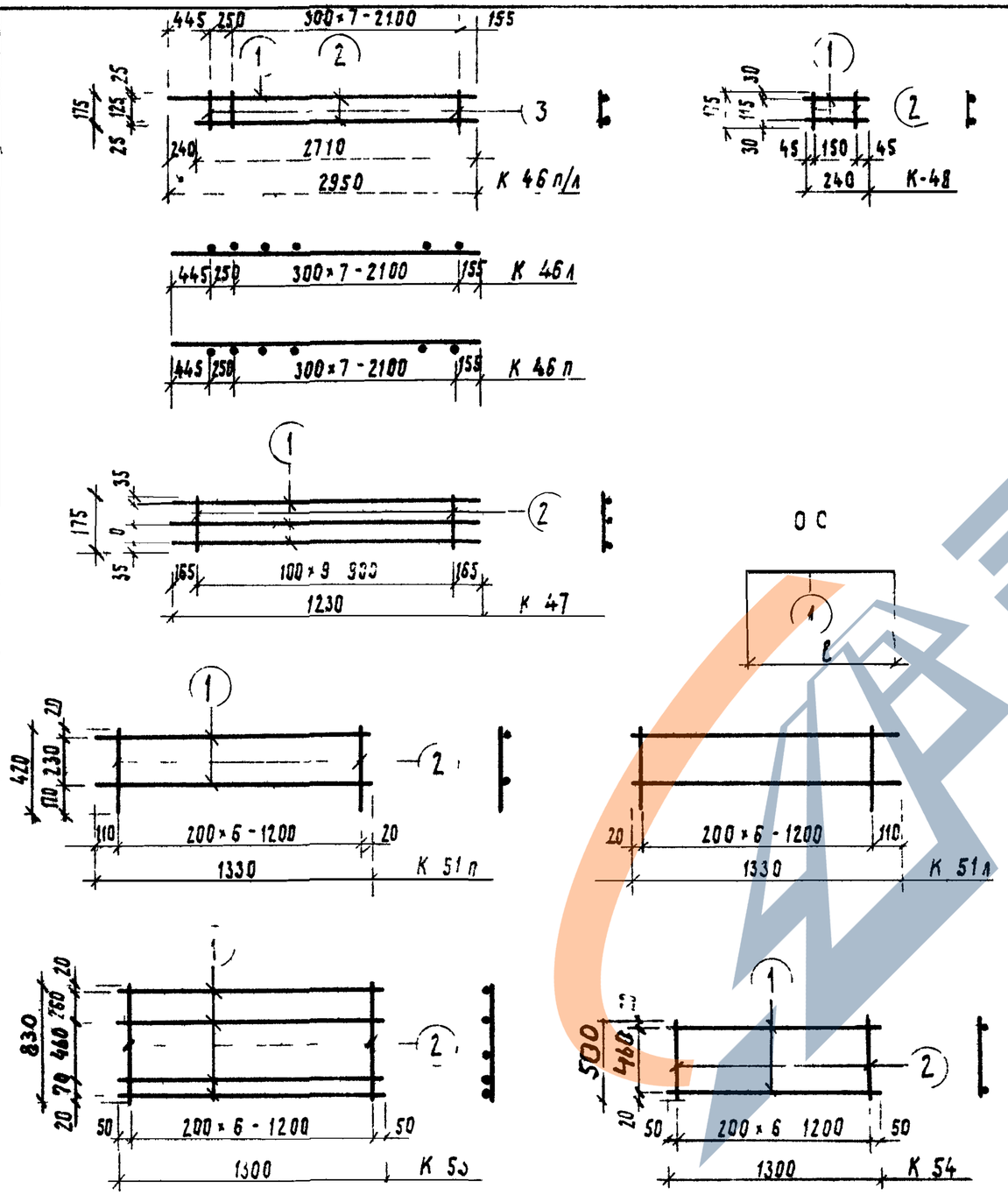

Марка детали	N элем	Диам мм	Класс стали	Длина мм	Колич шт	Диам мм	Класс стали	Общая длина м	Общая масса кг
К-46 п/л	1	10	А III	2950	1	10	А III	5.66	3.50
	2	10	А III	2710	1	4	В I	1.58	0.16
	3	4	В I	175	9			Итого	3.66
К-47	1	4	В I	1230	3	4	В I	5.44	0.54
	2	4	В I	175	10				
								Итого	0.54
К 48	1	5	В I	240	2	5	В I	0.48	0.07
	2	4	В I	175	2	4	В I	0.35	0.03
								Итого	0.10
К 51 п/л	1	5	В I	1330	2	5	В I	2.66	0.41
	2	4	В I	420	7	4	В I	2.94	0.29
								Итого	0.70
К 53	1	10	А III	1300	4	10	А III	5.20	3.22
	2	4	В I	830	7	4	В I	5.3	0.56
								Итого	3.78
К-54	1	10	А III	1300	2	10	А III	2.60	1.61
	2	4	В I	500	7	4	В I	3.50	0.35
								Итого	1.96
ОС 29	1	4	В I	80	1	4	В I	0.08	0.01
ОС-30	1	5	В I	175	1	5	В I	0.18	0.03
ОС-31	1	5	В I	1260	1	5	В I	1.26	0.19

Рук.сектора	Гуров		1979	1 134-1	В.5
ГИП	Гуров		Каркасы К-46 п/л, К-47, К 48, К 51 п/л, К 53, К 54 Отдельные стержни ОС 29-ОС 31	Стадия: Р	Лист: 152
Рук.группы	Канина				Листов:
Проверил	Ильина			ГОСГРАЖДАНСТРОЙ ЛенЗНИИЭП	
Разработал	Канина				

Инв. N подл.

17130 163

https://zavodjbi.com/

https://zavodjbi.com/

выпуск 5

СПЕЦИФИКАЦИЯ СТАЛИ НА ОДНУ ДЕТАЛЬ

ЭСКИЗ

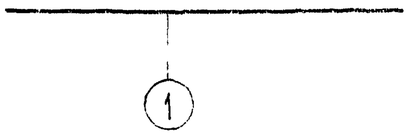

Марка детали	N элем	Диам мм	Класс стали	Длина мм	Колич. шт.
ОС 1	1	5	ВI	770	1
ОС 2	1	5	ВI	1070	1
ОС 3	1	5	ВI	1370	1
ОС 4	1	5	ВI	1670	1
ОС 5	1	5	ВI	1970	1
ОС 6	1	5	ВI	2270	1
ОС 7	1	5	ВI	2390	1
ОС 8	1	5	ВI	510	1
ОС 9	1	5	ВI	810	1
ОС 10	1	5	ВI	1110	1
ОС 11	1	5	ВI	1410	1
ОС 12	1	5	ВI	2010	1
ОС 13	1	5	ВI	2130	1
ОС 14	1	5	ВI	550	1
ОС 15	1	5	ВI	360	1
ОС 16	1	5	ВI	660	1
ОС 17	1	5	ВI	270	1
ОС 18	1	5	ВI	720	1
ОС 19	1	5	ВI	400	1
ОС 20	1	4	ВI	175	1
ОС 21	1	8	АIII	1070	1
ОС 22	1	8	АIII	1970	1
ОС 23	1	5	ВI	840	1
ОС 24	1	5	ВI	680	1
ОС 25	1	5	ВI	110	1
ОС 26	1	5	ВI	1310	1
ОС 27	1	5	ВI	150	1
ОС 28	1	5	ВI	2710	1

ВЫБОРКА СТАЛИ

Диам. мм	Класс стали	Общая длина м	Общая масса кг
5	ВI	0.77	0.12
5	ВI	1.07	0.16
5	ВI	1.37	0.21
5	ВI	1.67	0.26
5	ВI	1.97	0.30
5	ВI	2.27	0.35
5	ВI	2.39	0.37
5	ВI	0.51	0.08
5	ВI	0.81	0.12
5	ВI	1.11	0.17
5	ВI	1.41	0.22
5	ВI	2.01	0.31
5	ВI	2.13	0.33
5	ВI	0.55	0.08
5	ВI	0.36	0.06
5	ВI	0.66	0.10
5	ВI	0.27	0.04
5	ВI	0.72	0.11
5	ВI	0.40	0.06
4	ВI	0.18	0.02
8	АIII	1.07	0.42
8	АIII	1.97	0.79
5	ВI	0.84	0.13
5	ВI	0.68	0.10
5	ВI	0.11	0.02
5	ВI	1.31	0.20
5	ВI	0.15	0.02
5	ВI	2.72	0.42

1979 | 1 134-1 в.5

Рук сект УНИР	Гуров	
ГИП	Гуров	
Рук группы	Канина	
Проверил	Ильина	
Разработал	Гречкин	

Отдельные стержни ОС-1 - ОС-28

Стадия	Лист	Листов
Р	53	

Госгражданстрой ЛенЗНИИЭП

17130 164

https://zavodjbi.com/

https://zavodjbi.com/

серия 1.134-1
выпуск 5

Спецификация стали на одну деталь

Эскиз

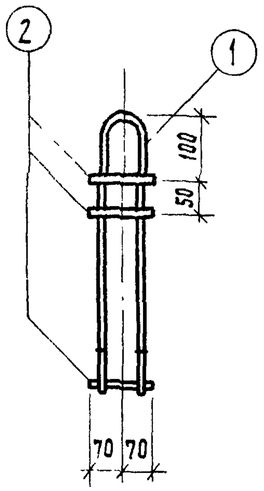

П-1, П-2, П-3, П-4

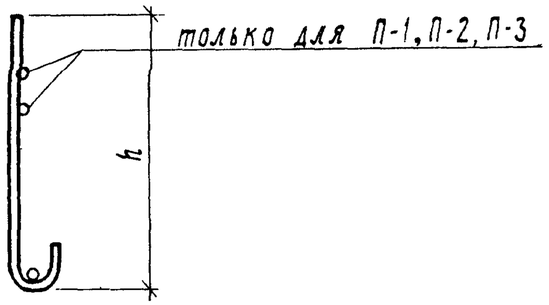

Позиция 1

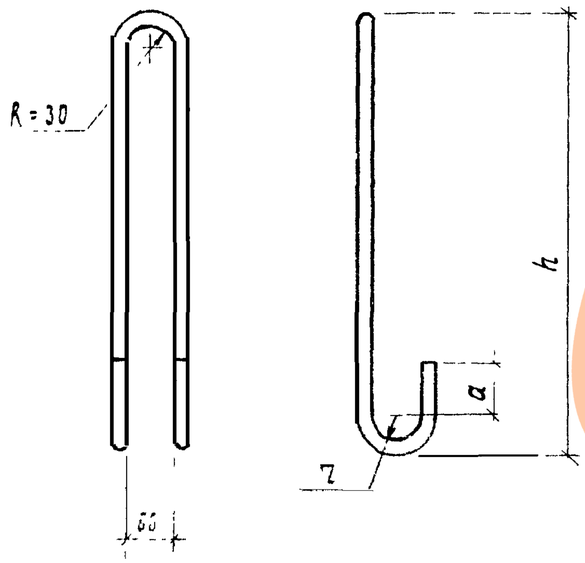

Марка петли	h	r	a
П-1	440	20	30
П-2	500	30	50
П-3	560	30	50
П-4	320	20	30
П-5	1200	30	50
П-6	1260	30	50

П-5, П-6

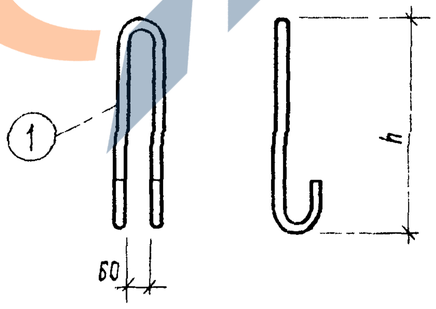

Марка детали	№ элем.	Диам. мм	Класс стали	Длина мм	Колич. шт.
П-1	1	12	AI	1070	1
	2	12	AI	140	3
П-2	1	14	AI	1270	1
	2	12	AI	140	3
П-3	1	16	AI	1400	1
	2	12	AI	140	3
П-4	1	8	AI	890	1
	2	8	AI	140	1
П-5	1	14	AI	2680	1
П-6	1	16	AI	2800	1

Выборка стали

Диам. мм	Класс стали	Общая длина, м	Общая масса, кг
12	AI	149	1.32
		Итого:	1.32
14	AI	1 27	1.53
12	AI	0.42	0.37
		Итого:	1 90
16	AI	140	2 21
12	AI	042	037
		Итого:	2.58
8	AI	1.03	0.41
		Итого	0.41
14	AI	268	3.24
		Итого	3.24
16	AI	280	442
		Итого	4.42

Поз 2 варить к петле контактной точечной сваркой в соответствии с СН 393-69 и ГОСТ 14098-68.

Рук сект. УНИР	Гуров		1979	1.134-1	В. 5
ГИП	Гуров		Петли П-1 ÷ П-6	Стадия: Р	Лист: 154	Листов:
Рук группы	Канина			ГОСГРАЖДАНСТРОЙ ЛенЗНИИЭП	
Проверил	Ильина				
Разработал	Канина				

Инв. № подл. | Подп. и дата

17130 165

https://zavodjbi.com/

ВЫПУСК

СПЕЦИФИКАЦИЯ СТАЛИ НА ОДНУ ДЕТАЛЬ

ЭСКИЗ

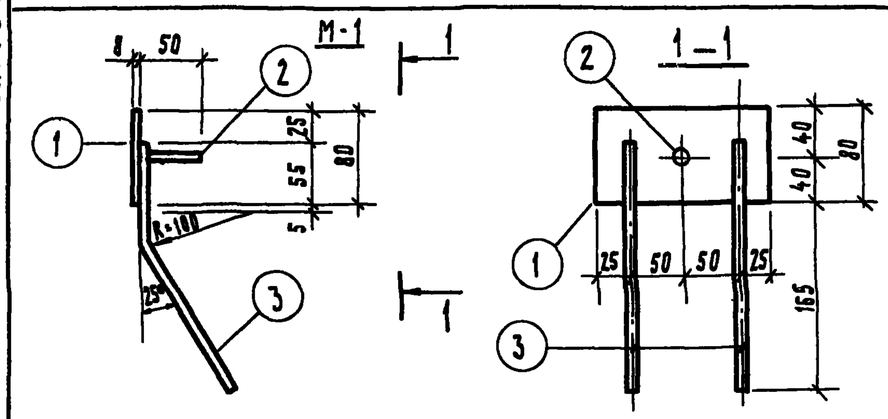

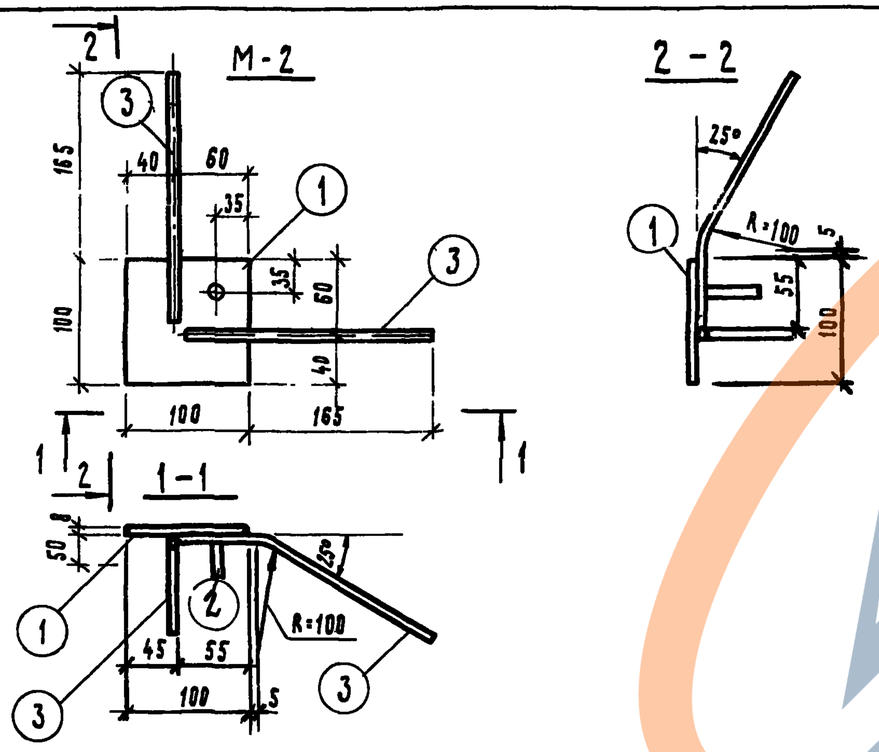

Марка детали	N элем	Диам. мм	Класс стали	Длина мм	Колич шт.
М-1	1	-80×8	Ст3	150	1
	2	10	А III	50	1
	3	10	А III	230	2
М-2	1	100×8	Ст3	100	1
	2	10	А III	50	1
	3	10	А III	230	2

ВЫБОРКА СТАЛИ

Диам мм	Класс стали	Общая длина м	Общая масса кг.
-80×8	Ст3	0.15	0.75
10	А III	0.51	0.31
		Итого	1.06
100×8	Ст3	0.10	0.63
10	А III	0.51	0.31
		Итого	0.94

1. Анкера закладных деталей варить контактной рельефно-точечной сваркой в соответствии с СН 393-69 и ГОСТ 19292-73
2. Антикоррозийную защиту закладных деталей выполнять в соответствии со СНиП II-28-73

Рук.сект.унив	Гуров	
ГИП	Гуров	
Рук.группы	Канина	
Проверил	Ильина	
Разработал	Гречкин	

1979 | 1.134 - В

Закладные детали М-1, М-2

Стадия	Лист	Листов
Р	155	

ГОСГРАЖДАНСТРОЙ ЛенЗНИИЭП

1713 г 156

https://zavodjbi.com/

Спецификация стали на одну деталь

Эскиз	Марка детали	№ элем	Диам мм	Класс стали	Длина мм	Колич шт	Выборка стали: Диам мм	Класс стали	Общая длина м	Общая масса кг
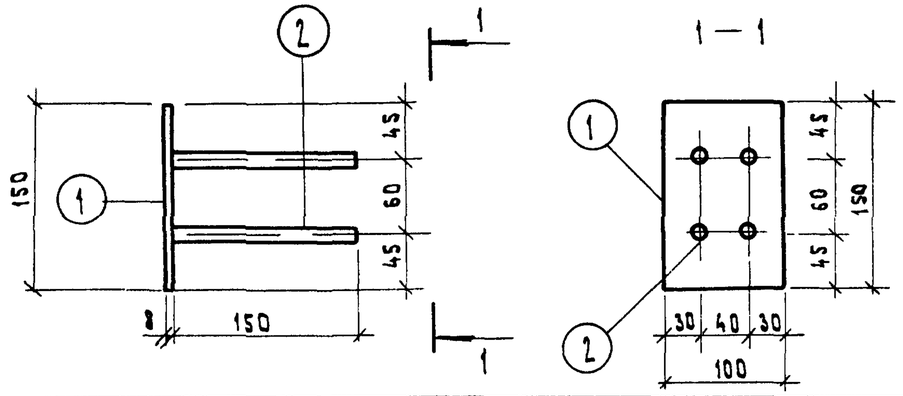	М 3	1	-100×8	Ст 3	150	1	-100×8	Ст 3	0 15	0 94
		2	10	А III	150	4	10	А III	0 60	0 37
									Итого	1 31
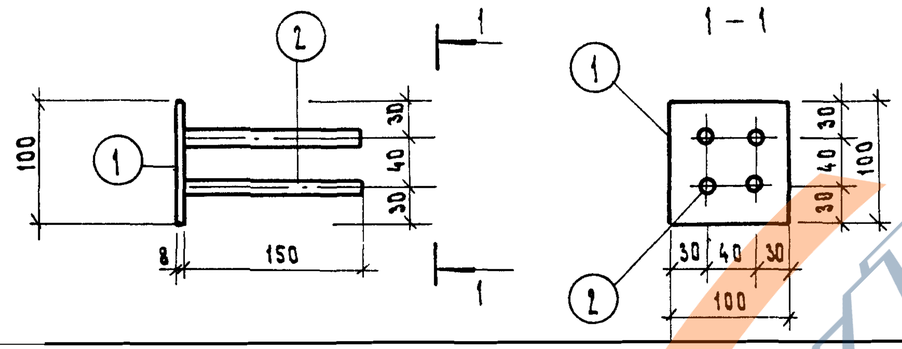	М 4	1	-100×8	Ст 3	100	1	-100×8	Ст 3	0 10	0 63
		2	10	А III	150	4	10	А III	0 60	0 37
									Итого	1 00
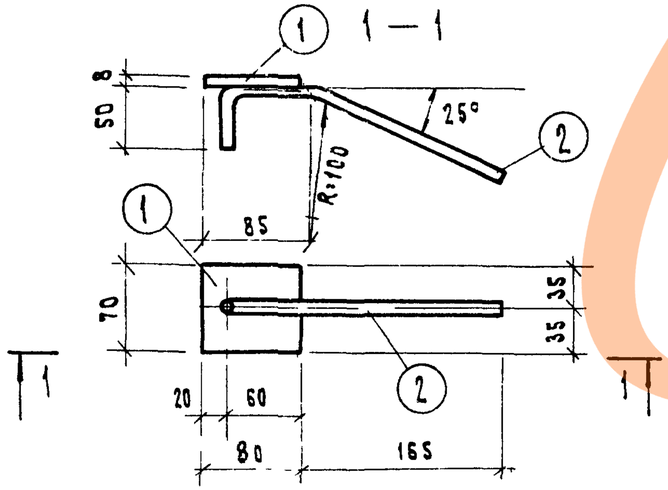	М-5	1	-80×8	Ст3	70	1	-80×8	Ст3	0 07	0 35
		2	10	А III	290	1	10	А III	0 29	0 18
									Итого	0 53

1. Анкера закладных деталей варить контактной рельефно точечной сваркой в соответствии с СН 393 69 и ГОСТ 19292 73
2. Антикоррозийную защиту закладных деталей выполнять в соответствии со СНиП III-28 73

Рук сектуки	Гуров		1979	1 134-1 В 5
ГИП	Гуров		Закладные детали М-3 – М 5	Стадия Р · Лист 156 · Листов
Рук группы	Канина			Госгражданстрои ЛенЗНИИЭП
Проверил	Ильина			
Разработал	Гречкин			

https://zavodjbi.com/