https://zavodjbi.com/

Типовая документация на строительные системы
и изделия зданий и сооружений

серия 3.014.1-2

РАЗГРУЗОЧНЫЕ ЖЕЛЕЗНОДОРОЖНЫЕ ЭСТАКАДЫ ДЛЯ СКЛАДОВ МИНЕРАЛЬНЫХ УДОБРЕНИЙ ВЫСОТОЙ 3,0; 4,5; 6,0 и 7,5 м

ВЫПУСК 1

ЖЕЛЕЗОБЕТОННЫЕ КОНСТРУКЦИИ
РАБОЧИЕ ЧЕРТЕЖИ

Ц. 3-61

https://zavodjbi.com/

https://zavodjbi.com/

ЦЕНТРАЛЬНЫЙ ИНСТИТУТ ТИПОВОГО ПРОЕКТИРОВАНИЯ
ГОССТРОЯ СССР
КИЕВСКИЙ ФИЛИАЛ
г. Киев-57 ул. Эжена Потье № 12

65/25
Заказ № 5051 Инв. 9180/2 Тираж 700
Сдано в печать 10 V 1966 Цена 3-61

ЗАВОДА ЖБИ

https://zavodjbi.com/

https://zavodjbi.com/

Типовая документация на строительные системы
и изделия зданий и сооружений

серия 3.014.1-2

РАЗГРУЗОЧНЫЕ ЖЕЛЕЗНОДОРОЖНЫЕ ЭСТАКАДЫ ДЛЯ СКЛАДОВ МИНЕРАЛЬНЫХ УДОБРЕНИЙ ВЫСОТОЙ 3,0; 4,5; 6,0 и 7,5 м

ВЫПУСК 1

ЖЕЛЕЗОБЕТОННЫЕ КОНСТРУКЦИИ
РАБОЧИЕ ЧЕРТЕЖИ

Разработаны Киевским филиалом
института Гипротранспуть
Главный инженер филиала Ю.Я Чернявский
Главный инженер проекта Ю.А К[illegible]ацкий

Утверждены Министерством
сельского хозяйства СССР протокол №67-ЭГ
от 13 августа 1984 г.

https://zavodjbi.com/

Содержание альбома

Поз.	Обозначение	Наименование	Страница	Примечание
1	3.014.1-2.1-00 00 СА	Содержание	2	
2	-00 00 ТО	Техническое описание	5	
3	-00 00 ОВ	Выборка стали	6	
4	-01 00 СБ	Блок пролетного строения		
		Сп = 5,95 м БКНБ6-4с^{а}	7	
5	-01 00 ОС	Блок пролетного строения Сп-5,95м		
		БКНБ6-4с^{а} Спецификация	9	
6	-01 01	Стержень арматурный	11	
7	-01 02	Стержень арматурный	11	
8	-01 03	Стержень арматурный	12	
9	-01 04	Стержень арматурный	12	
10	-0105	Каркас КР1	13	
11	-0106	Каркас КР2	13	
12	-0107	Изделие закладное МН1	14	
13	-0108	Изделие закладное МН2, МН10	14	
14	-0109	Изделие закладное МН3	15	
15	-0110	Изделие закладное МН4	15	
16	-02 00 СБ	Блок Ш1	16	
17	-02 00 ОС	Блок Ш1 Спецификация	18	
18	-02 01	Сетка С-1	19	
19	-02 02	Сетка С-2	19	
20	-02 03	Сетка С-3	20	
21	-0204	Стержень арматурный	20	
22	-0205	Стержень арматурный	21	
23	-0206	Изделие закладное МН5	21	
24	-03 00 СБ	Блок БД-1	22	
25	-03 00 ОС	Блок БД-1 Спецификация	24	
26	-0301	Сетка С-1	25	
27	-0302	Сетка С-2	25	
28	3.014.1-2.1-03 03	Сетка С-3	26	
29	-0304	Стержень арматурный	26	
30	-0305	Петля	27	
31	-0306	Петля	27	
32	-04 00 СБ	Блок Т1	28	
33	-04 00 ОС	Блок Т1 Спецификация	29	
34	-04 01	Сетка С-1	30	
35	-04 02	Петля	30	
36	-0403	Стержень арматурный	31	
37	-05 00 СБ	Блок ПБ1	32	
38	-05 00 ОС	Блок ПБ1 Спецификация	33	
39	-05 01	Сетка С-1	34	
40	-05 02	Сетка С-2	34	
41	-0503	Петля	35	
42	-0504	Стержень арматурный	35	
43	-0505	Изделие закладное МН6	36	
44	-06 00 СБ	Блок пролетного строения		
		Сп-12,2 м БПС-1	37	
45	-06 00 ОС	БПС-1 Спецификация	39	
46	-06 01	Стержень арматурный	41	
47	-0602	Стержень арматурный	41	
48	-0603	Стержень арматурный	42	

Инв. № подл. | Подпись и дата | Взам. инв. №

9180/2 2

Н.контр.	Леонова		3.014.1 – 2.1-00 00 СА
ГИП	Курбацкий		
Нач.отд.	Анисимов		Содержание
Гл.спец.	Титов		Стадия: РП; Лист: 1; Листов: 3
Рук.гр.	Виноградов		Гипротранспуть Киевский филиал
Ст.инж.	Веренич		
Инженер	Фердман		

Копир Лаврова Перова

Формат А3

Содержание альбома

Поз.	Обозначение	Наименование	Страница	Примечание
49	3.014.1-2.1-06 04	Стержень арматурный	42	
50	-0605	Стержень арматурный	43	
51	-0606	Стержень арматурный	43	
52	-0607	Стержень арматурный	44	
53	-0608	Стержень арматурный	44	
54	-0609	Стержень арматурный	45	
55	-0610	Стержень арматурный	45	
56	-0611	Стержень арматурный	46	
57	-0612	Стержень арматурный	46	
58	-0613	Изделие закладное МН8	47	
59	-0614	Изделие закладное МН9	47	
60	-0615	Стержень арматурный	48	
61	-0616	Сетка С-1	48	
62	-0617	Изделие закладное МН7	49	
63	-0618	Петля	49	
64	-0619	Сетка С-2	50	
65	-0620	Стержень арматурный	50	
66	-0621	Изделие закладное МН12	51	
67	-0700 СБ	Блок Ш3а Сборочный чертеж	52	
68	-0700 ОС	Блок Ш3а Спецификация	55	
69	-0701	Сетка арматурная С-1	57	
70	-0702	Сетка арматурная С-3	57	
71	-0703	Сетка арматурная С-2	58	
72	-0704	Сетка арматурная С-4	58	
73	-0705	Каркас КР1	59	
74	-0706	Каркас КР2	59	
75	-0707	Изделие закладное МН13	60	
76	-0708	Изделие закладное МН14	60	
77	-0709	Стержень арматурный	61	
78	3.014.1-2.1-0710	Стержень арматурный	61	
79	-0711	Стержень арматурный	62	
80	-0800 СБ	Насадка НУМ 9а Сборочный		
		чертеж	63	
81	-0800 ОС	Насадка НУм 9а Спецификация	67	
82	-0801	Каркас КР1	69	
83	-0802	Каркас КР2	69	
84	-0803	Каркас КР3	70	
85	-0804	Стержень арматурный	71	
86	-0805	Стержень арматурный	71	
87	-0806	Стержень арматурный	72	
88	-0807	Стержень арматурный	72	
89	-0808	Стержень арматурный	73	
90	-0809	Стержень арматурный	73	
91	-0810	Стержень арматурный	74	
92	-0811	Стержень арматурный	74	
93	-0812	Стержень арматурный	75	
94	-0813	Стержень арматурный	75	
95	-0814	Стержень арматурный	76	
96	-0815	Стержень арматурный	76	
97	-0816	Стержень арматурный	77	

9180/2 3

Н.контр.	Леонова		3.014-1-2.1-00 00 СА
ГИП	Курбацкий		
Нач.отд.	Анисимов		Содержание
Гл.спец.	Титов		Стадия: РП; Лист: 2; Листов:
Рук.гр.	Виноградов		Гипротранспуть Киевский филиал
Ст.инж.	Веренич		
Инженер	Свертока		
Копир	Перова		Формат А3

https://zavodjbi.com/

Содержание альбома

Поз.	Обозначение	Наименование	Страница	Примечание
98	3.014.1-2.1-08 17	Стержень арматурный	77	
99	-08 18	Стержень арматурный	78	
100	-08 19	Стержень арматурный	78	
101	-08 20	Стержень арматурный	79	
102	-08 21	Стержень арматурный	79	
103	-09 00 СБ	Насадка Н2а Сборочный чертеж	80	
104	-09 00 ОС	Насадка Н2а Спецификация	83	
105	-09 01	Каркас КР1	85	
106	-09 02	Каркас КР2	85	
107	-09 03	Каркас КР3	86	
108	-09 04	Стержень арматурный	86	
109	-0905	Стержень арматурный	87	
110	-0906	Стержень арматурный	87	
111	-0907	Стержень арматурный	88	
112	-0908	Стержень арматурный	88	
113	-0909	Стержень арматурный	89	
114	-0910	Стержень арматурный	89	
115	-0911	Стержень арматурный	90	
116	3.014.1-2.1-09 12	Стержень арматурный	90	
117	-09 13	Стержень арматурный	91	
118	-09 14	Стержень арматурный	91	
119	-10 00 СБ	Блок шкафной стенки БС-1 Сборочный чертеж	92	
120	-10 01	Стержень арматурный	93	

9180/2 4

Н.контр.	Леонова		3.014.1-2.1-00 00 СА	
ГИП	Курбацкий			
Нач.отд.	Анисимов		Содержание	Стадия: РП; Лист: 3; Листов:
Гл.спец.	Титов			
Рук.гр.	Виноградов			
Ст.инж.	Семенюк			
Инженер	Свертока			
Копир	Перова			Гипротранспуть Киевский филиал

Формат А3

1. Состав альбома

1.1. Альбом содержит рабочие чертежи блоков пролетных строений, опор и арматурных изделий к ним.

1.2 Сборные железобетонные элементы изготавливаются из гидротехнического бетона по ГОСТ 4795-68 М-300 МРз 300 на сульфатостойком цементе, по водонепроницаемости не ниже В6.

1.3 На прямолинейные стержни чертежи не разрабатывались Все необходимые сведения для их изготовления приведены в спецификации к сборному чертежу железобетонного или арматурного изделия.

2. Технические требования

2.1 Вся арматура принята по ГОСТ 5781-82. Марки арматурных сталей должны соответствовать требованиям в зависимости района строительства и наличия сварных соединений. Для сварных соединений должна применяться сталь с гарантией свариваемости.

2.2 Для закладных изделий должна применяться сталь марки ВСт 3сп 5 по ГОСТ 380-71*.

2.3 Все плоские и пространственные сетки и каркасы изготавливать контактной точечной сваркой.

2.4 Плоские каркасы изготовляемые на автоматических и полуавтоматических линиях, могут применяться как законченное изделие или полуфабрикат, подлежащий доработке (приварке дополнительных стержней). Приварку дополнительных стержней можно производить на одноточечных машинах.

2.5 Пространственные каркасы представляют жесткие объёмные арматурные блоки, состоящие из плоских каркасов, сеток, отдельных стержней и закладных деталей, изготовляемые в кондукторе путем объединения при помощи контактной сварки крестообразных пересечений арматуры. При отсутствии электросварочных клещей допускается изготавливать сетки, плоские и пространственные каркасы вязаными.

2.6 В плоских сетках стеновых плит обязательна сварка двух крайних стержней в каждом пересечении. Остальные пересечения допускается сваривать через одно.

2.7 Закладные изделия изготавливать при помощи автоматической сварки под флюсом. Допускается приварка анкерных стержней в отверстие с разделкой при отсутствии оборудования для сварки под флюсом.

2.8 При выполнении арматурных работ должны выполняться требования:

1) СНиП III-43-75 „Мосты и трубы";

2) СН 393-78 „Инструкция по сварке соединений арматуры и закладных деталей железобетонных конструкций;"

3) СН 313-65 „Инструкция по технологии изготовления и установки стальных закладных деталей в сборных железобетонных и бетонных изделиях."

2.9. Контроль качества и приемку арматурных изделий выполнять по ГОСТ 10922-75„ Арматурные изделия и закладные детали сварные для железобетонных конструкций Технические требования и методы испытаний."

2.10 При заготовке арматуры учесть, что размеры хомутов и гнутых стержней даны по внутренним граням.

5

9180/2

Н.контр.	Леонова		3.014.1-2-1-00 00 ТО	
ГИП	Курбацкий			
Нач.отд.	Анисимов		Техническое описание	Стадия: РП; Лист: 1; Листов: 1
Гл.спец.	Титов			Гипротранслуть Киевский филиал
Рук.гр.	Виноградов			
Ст.инж.	Семенюк			
Инж.	Семенюк			
Копиров	Перова			Формат А3

Марка элемента	Арматурные изделия															Закладные изделия												Всего
	Арматурная сталь по ГОСТ 5781-75															Прокатная сталь							Арматурная сталь					
	класс А-I								класс А-II														класс А-II					
	ф мм								ф мм														ф мм					
	6	8	10	16	20	25	28	Итого	10	12	16	20	22	25	28	Итого	∠100×8	∠75×8	-δ-6	-δ=12	-δ=14	dy=25	метизы	10	12	20	22	Итого	
БКНБ6-4с[а]	5.49	—	—	—	—	14,94	—	20,43	18,51	198,17	—	87,42	—	—	239,1	543,2	145,2	—		16.96	29,34	6.02		12.9	16.96			241.78	805, 41
Ш1	—	33,34	—	7,92	—	—	—	41,26	—	111,5	—	—	—	—	—	111,5		46,9				1.28		3.02				51,2	203, 96
БД1	—	30,52		10,12	—	—	—	40,64	—	49,04	—	—	—	—	—	49.04													89, 68
Т1		11,14	1,86					13,0																					13,00
ПБ-1		6, 72		8,48				15,2		64, 55						64.55			5,68						0,64			6,32	86.07
БПС-1	9.2	38,28	45				51,6	144,1	197,37	71, 82					1601,6	1871,0	148,8			9.4		1,06	8,2	9,7		21	72,2	270,36	2285, 46
Ш3[а]		38,6			37,8			76,4	40,0	146.0			419,6			605,6			16,88			14, 56			5,84			37,28	719, 30
НУМ 9[а]			365,1				20,2	385,3			337,6	260,3				597,9													983,20
Н2[а]	33,7	72,5	169,0			59,7		334,9			285,7			311,1		596,8			3,76						2,56				938,02
БС-1		8,6						8,6		20, 76						20,76						3,44						3, 44	32,80

9180/2 6

Н.контр.	Леонова		3.014.1-2.1-00 00 ОВ
ГИП	Курбацкий		
Нач.отд.	Анисимов		Выборка стали
Гл.спец.	Титов		Стадия: РП; Лист: 1; Листов: 1
Рук.гр.	Виноградов		Гипротранслуть Киевский филиал
Ст.инж.	Веренич		
Инж.	Фрадман		
Копир.	Перова		Формат А3

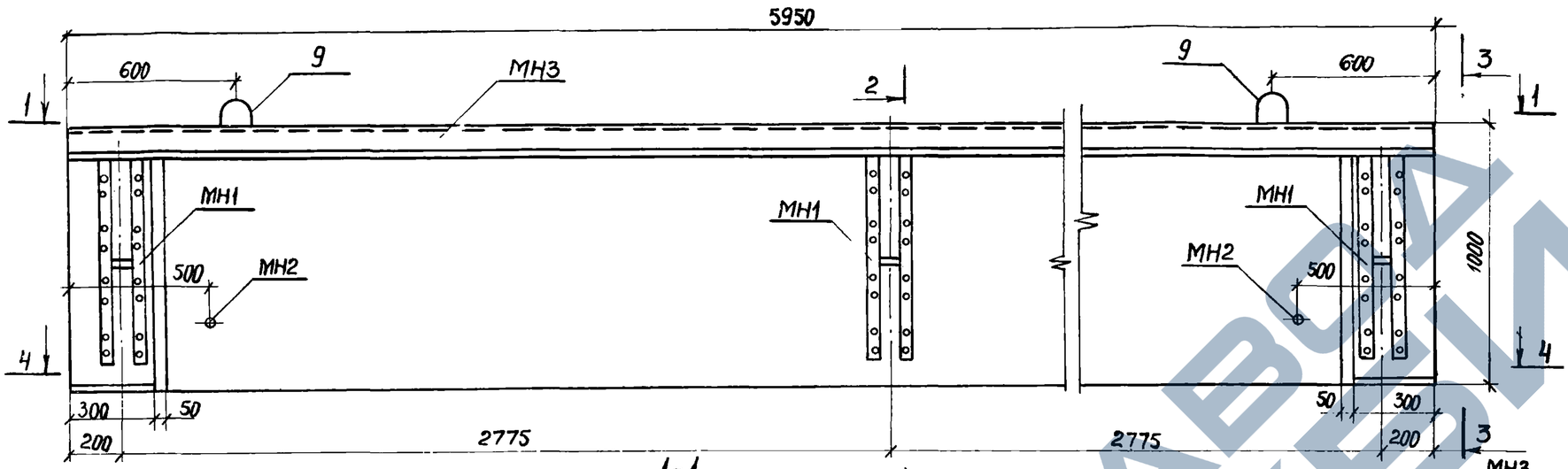

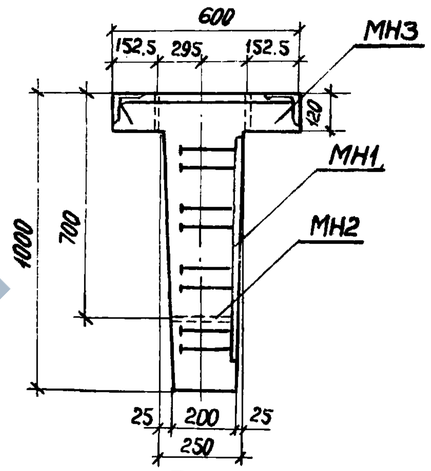

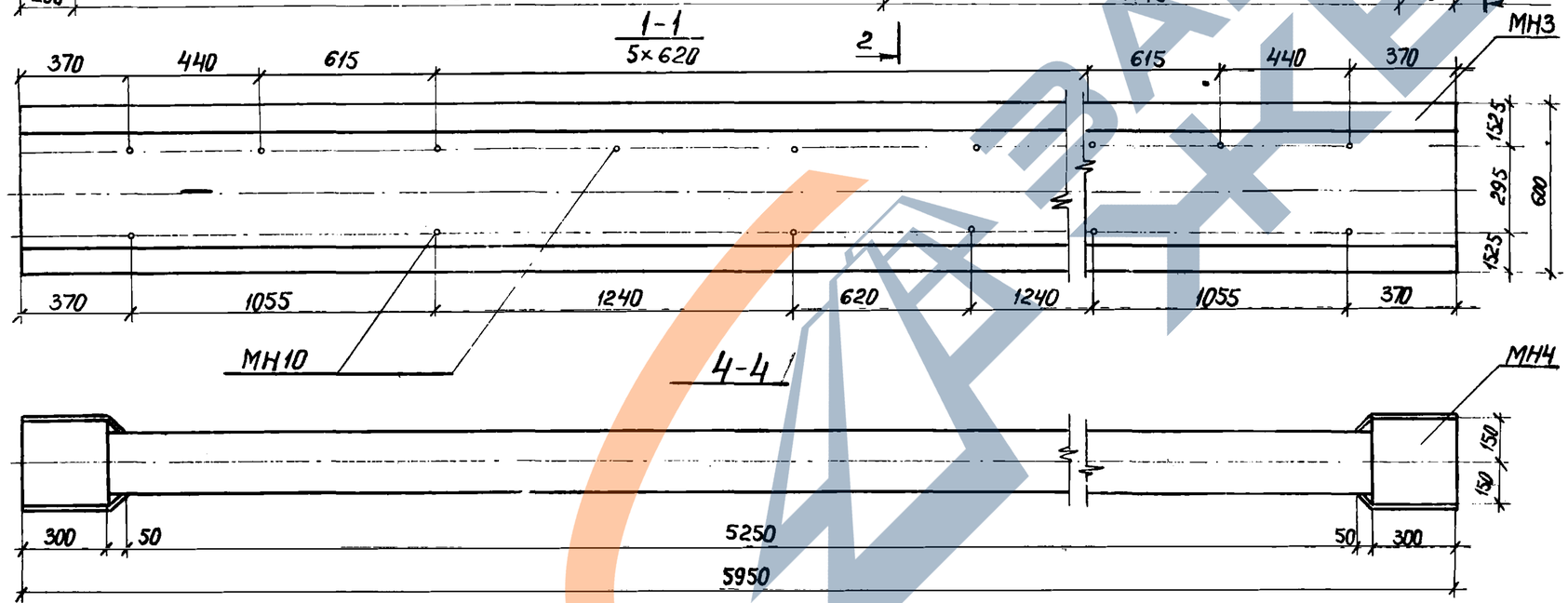

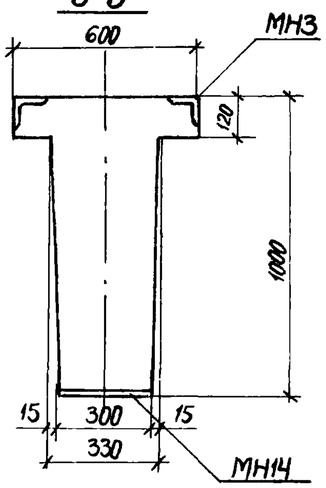

9180/2 7

Н.контр.	Леонова		
ГИП	Курбацкий		
Нач.отд.	Анисимов		
Гл.спец.	Титов		
Рук.гр.	Виноградов		
Ст.инж.	Семенюк		
Инженер	Волкова		

Копир Перова

3.014.1-2.1-01 00 СБ

БКНБ6-4с^{а}

Стадия	Масса	Масшт.
РП	4200кг	
Лист 1	Листов 2	

Гипротранспуть
Киевский филиал

Формат А3

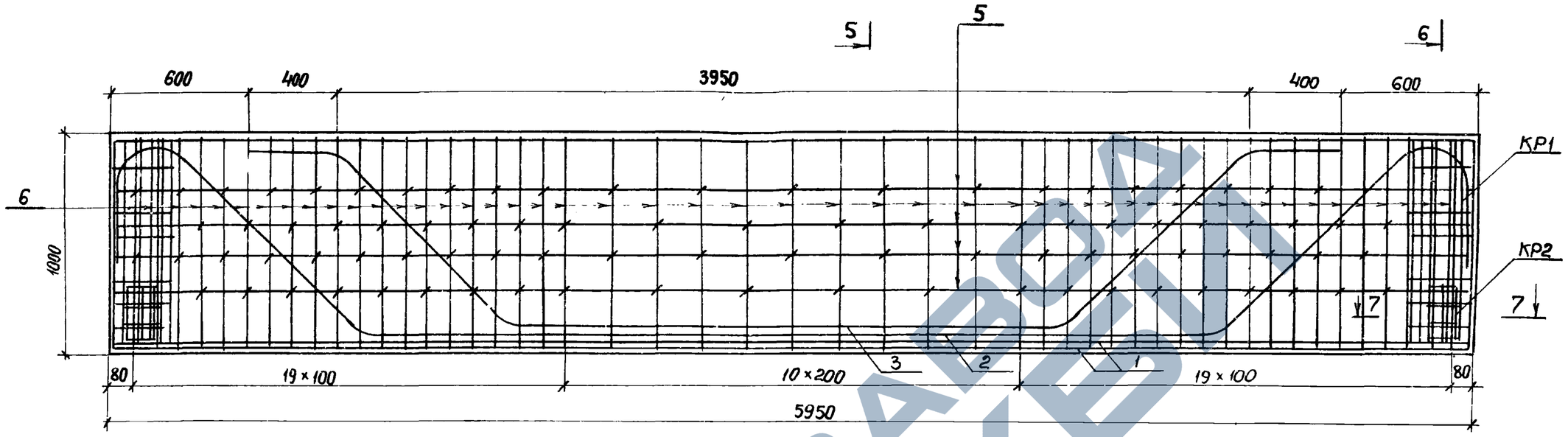

5-5

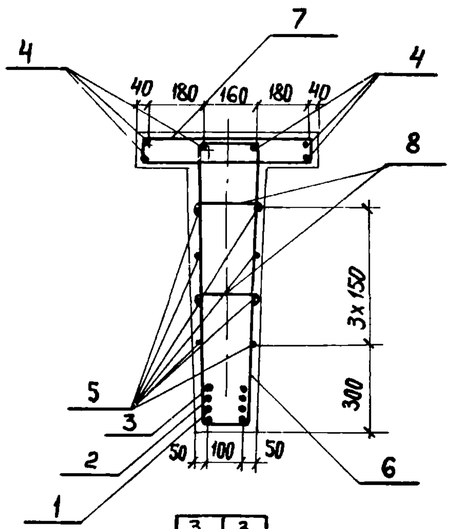

3	3
2	2
1	1
1	1

6-6

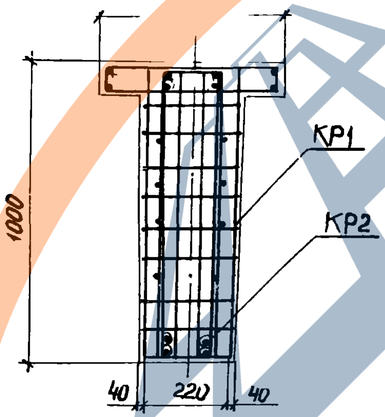

7-7

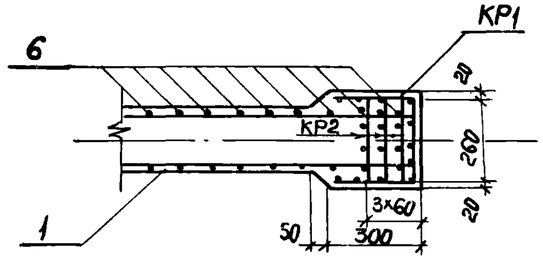

9180/2 8

Н.контр.	Леонова		
ГИП	Курбацкий		
Нач.отд.	Анисимов		
Гл.спец.	Титов		
Рук.гр.	Виноградов		
Ст.инж.	Семенчак		
Инженер	Волкова		
Копир	Перова		

3.014.1-2.1-01 00 СБ

БКНБ6-4с[а]

Стадия	Масса	Масштаб
РП		
Лист 2	Листов	

Гипротранспуть
Киевский филиал

Формат А3

Формат	Зона	Поз.	Обозначение	Наименование	Кол на исполнен. 01	02	03	04	05		Примечан.
				Документация							
			3.014.1-2.1-00 00 ТО	Техническое описание							
				Ведомость ссылочных							
			3.014.1-2.0-00 ВД	документов							
			3.014.1-2.1-00 00 ОВ	Выборка стали							
			-01 00 СБ	Сборочный чертеж							
				Сборочные единицы							
			3.014.1-2.1-01 05	Каркас КР-1	2						12,84 кг
			-01 06	Каркас КР-2	5						0,87 кг
			-01 07	Изделие закладное МН-1	3						14,58 кг
			-01 08	Изделие закладное МН-2	2						0,45 кг
			-01 09	Изделие закладное МН-3	1						151,84 кг
			-01 10	Изделие закладное МН-4	2						11,60 кг
			-01 08	Изделие закладное МН-10	16						0,32 кг
				Детали							
		1	- 01 00 СБ	Стержень ф28 AII ℓ=5900	4						28,5 кг
		2	- 01 01	Стержень ф28 AII ℓ=7600	2						36,7 кг

9180/2

9

Нконтр.	Леднова	
ГИП	Курбацкий	
Нач.отд.	Анисимов	
Гл.спец.	Титов	
Рук.гр.	Виноградов	
Ст.инж.	Семенюк	
Инжен.	Валкова	
Копир.	Перова	

3.014.1-2.1-01.00 ОС

БКНБ6-4С[а]

Стадия	Масса	Масшт
РП		
Лист 1	Листов 2	

Гипротранспуть
Киевский филиал

Формат А3

Формат	Зона	Поз.	Обозначение	Наименование	Кол. на исполнен.						Примечан.
		3	3.014.1-21.-01 02	Стержень ф28 AII ℓ= 5350	2						25,84 кг
		4	— 01 00 СБ	Стержень ф20 AII ℓ= 5900	6						14,57 кг
		5	— 01 00 СБ	Стержень ф12 AII ℓ= 5900	8						5,24 кг
		6	— 01 04	Стержень ф12 AII ℓ=2440	49						2,17 кг
		7	— 01 03	Стержень ф12 AII ℓ=1440	30						1,28 кг
		8	— 01 00 СБ	Стержень ф6 AI ℓ=250	98						0,056 кг
		9	— 01 00 СБ	Петля ф25 AI ℓ =.1940	2						7,47 кг
				Бетон М 300							1,66 м³

9180/2 10

Н.контр.	Леонова		
ГИП	Курбацкий		
Нач.отд.	Анисимов		
Гл.спец.	Титов		
Рук.гр.	Виноградов		
Ст.инж.	Семенюк		
Инжен.	Волкова		
Копир.	Перова		

3.014.1-2.1-01 00 ОС

БКНБ6-4С

Стадия	Масса	Масшт.
РП		
Лист 2	Листов 2	

Гипротранстуть
Киевский филиал

Формат А3

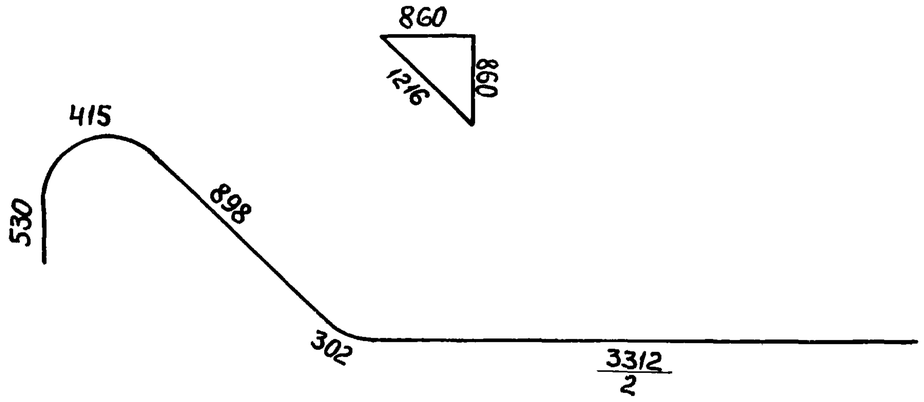

Формат	Зона	Поз.	Обозначение	Наименование	Кол.	Приме-чание
				Детали		
		2	3.014.1-2.1-01 01	ф28 А-II ГОСТ 5781-75 ℓ= 7600	1	36,7 кг

Н.контр.	Леонова		
ГИП	Курбацкий		
Нач.отд.	Анисимов		
Гл.спец.	Титов		
Рук.гр.	Виноградов		
Ст.инж.	Семенюк		
Инженер	Волкова		
Копир.	Перова		

3.014.1-2.1-01 01

Стержень арматурный

Стадия	Масса	Масштаб
РП	36,7кг	
Лист 1	Листов 1	

Гипротранспуть
Киевский филиал

Формат А4

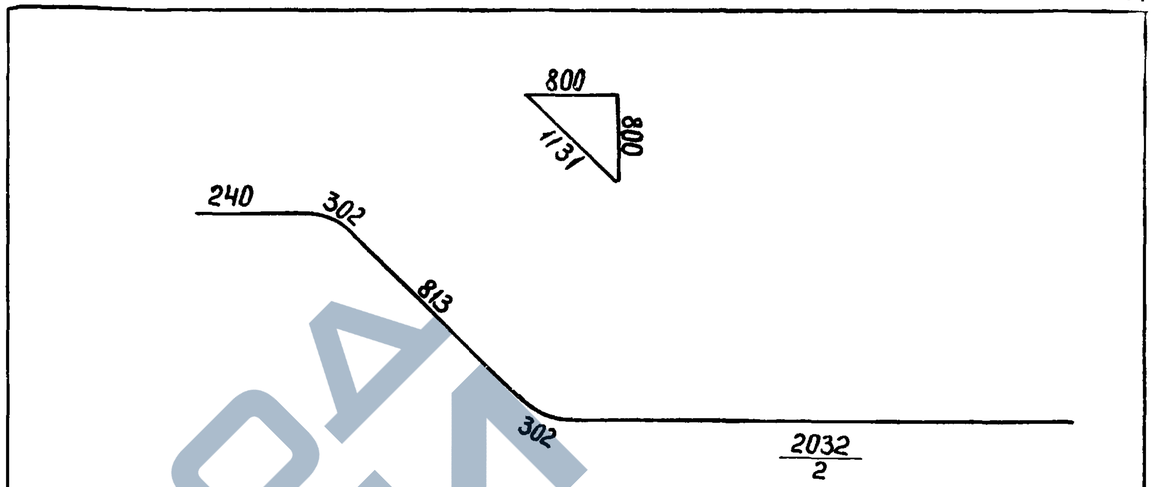

Формат	Зона	Поз.	Обозначение	Наименование	Кол.	Приме-чание
				Детали		
		3	3.014.1-2.1-01 02	ф28 А-II ГОСТ 5781-75 ℓ= 5350	1	25,84 кг

Взам.инв.№ | Подпись и дата | Инв.№ подл.

9180/2 11

Н.контр.	Леонова		
ГИП	Курбацкий		
Нач.отд.	Анисимов		
Гл.спец.	Титов		
Рук.гр.	Виноградов		
Ст.инж.	Семенюк		
Инженер	Волкова		
Копир.	Перова		

3.014.1-2.1-01 02

Стержень арматурный

Стадия	Масса	Масшт
РП	25.84кг	
Лист 1	Листов 1	

Гипротранспуть
Киевский филиал

Формат А4

https://zavodjbi.com/

https://zavodjbi.com/

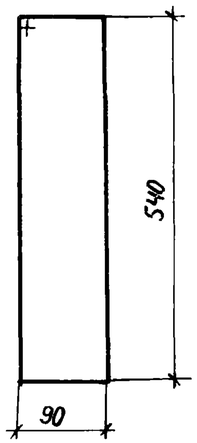

Формат	Зона	Поз.	Обозначение	Наименование	Кол.	Примечание
		7	3.014.1 – 2.1 –01 03	ф12А-II ГОСТ 5781-75 ℓ=1440	1	1,28 кг

Н.контр.	Леонова		
ГИП	Курбацкий		
Нач.отд.	Анисимов		
Гл.спец.	Титов		
Рук.гр.	Виноградов		
Ст.инж.	Семенюк		
Инженер	Волкова		
Копир	Перова		

3.014.1 – 2.1 – 01 03

Стержень арматурный

Стадия	Масса	Масштаб
РП	1,28 кг	
Лист 1	Листов 1	

Гипротранспуть
Киевский филиал

Формат А4

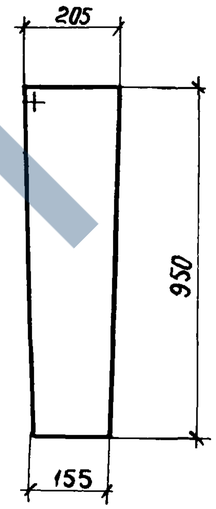

Формат	Зона	Поз.	Обозначение	Наименование	Кол.	Примечание
		6	3.014.1 – 2.1 –01 04	ф12А-II ГОСТ 5781-75 ℓ= 2440	1	2,17 кг

9180/2 12

Н.контр.	Леонова		
ГИП	Курбацкий		
Нач.отд.	Анисимов		
Гл.спец.	Титов		
Рук.гр.	Виноградов		
Ст.инж.	Семенюк		
Инженер	Волкова		
Копир	Перова		

3.014.1 – 2.1 – 01 04

Стержень арматурный

Стадия	Масса	Масштаб
РП	2,17 кг	
Лист 1	Листов 1	

Гипротранспуть
Киевский филиал

Формат А4

Инв.№ подл. | Подпись и дата | Взам. инв.№

ЗАВОДА ЖБИ

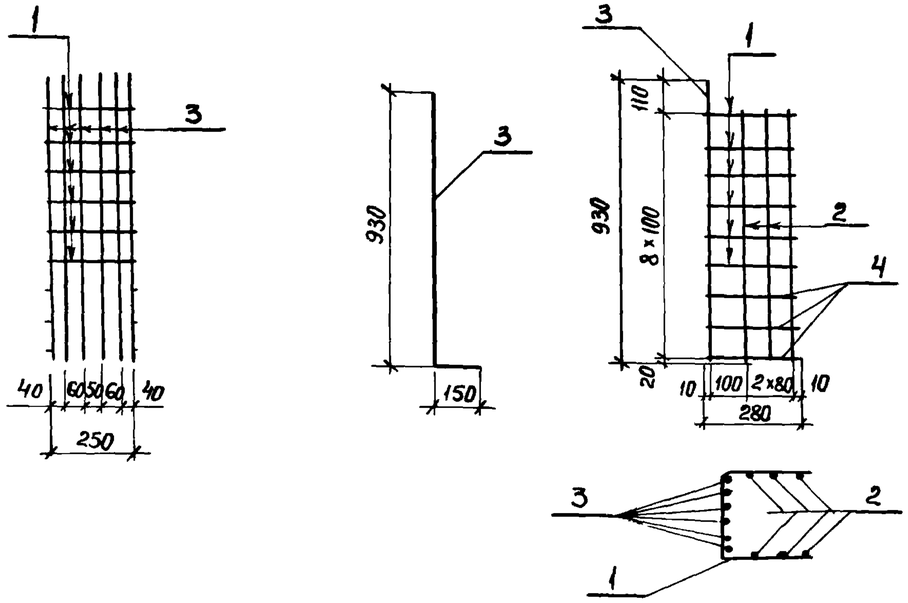

Формат	Зона	Поз.	Обозначение	Наименование	Кол.	Примечание
				Детали		
		1	3.014.1-2.1-01 05	ф10 AII ГОСТ 5781-75 ℓ=790	6	0.49 кг
		2	-01 05	ф10 AII ГОСТ 5781-75 ℓ=840	6	0.52 кг
		3	-01 05	ф12 AII ГОСТ 5781-75 ℓ=1080	6	0.96 кг
		4	-01 05	ф10 A-II ГОСТ 5781-75 ℓ=280	6	0.17 кг

Н.контр.	Леонова		3.014.1-2.1-01 05
ГИП	Курбацкий		Каркас КР1
Нач.отд.	Анисимов		Стадия: РП; Масса: 12.84кг; Масшт:
Гл.спец.	Титов		Лист 1; Листов 1
Рук.гр.	Виноградов		Гипротранслуть Киевский филиал
Ст.инж.	Семенюк		
Инженер	Волкова		
Копир	Перова		Формат А4

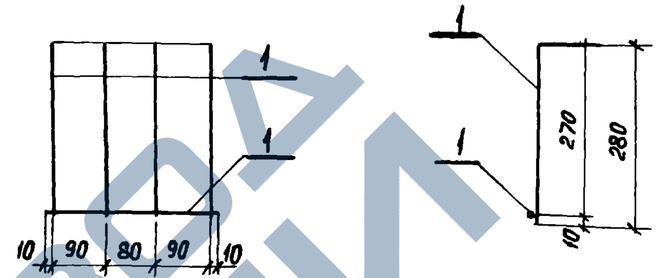

Формат	Зона	Поз	Обозначение	Наименование	Кол	Примечание
				Детали		
		1	3.014.1-2.1-01 06	ф10 AII ГОСТ 5781-75 ℓ=280	5	0.173 кг

Инв. № подл. | Подпись и дата | Взам. инв. №

9180/2 13

Н.контр.	Леонова		3.014.1-2.1-01 06
ГИП	Курбацкий		Каркас КР2
Нач.отд.	Анисимов		Стадия: РП; Масса: 0,87кг; Масшт:
Гл.спец.	Титов		Лист 1; Листов 1
Рук.гр.	Виноградов		Гипротранслуть Киевский филиал
Ст.инж.	Семенюк		
Инженер	Волкова		
Копир	Перова		Формат А4

https://zavodgbi.com/

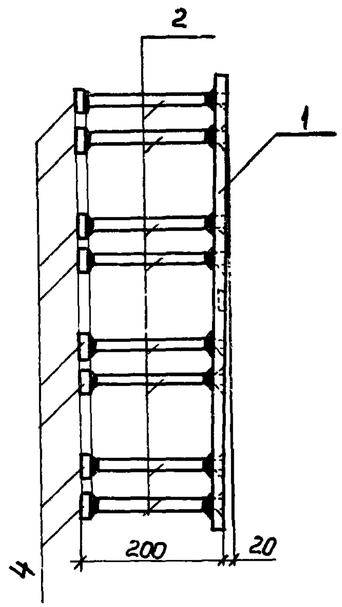

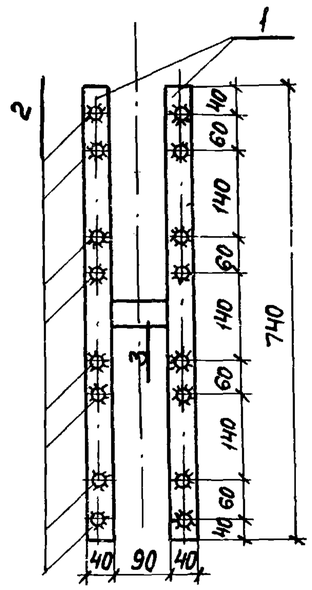

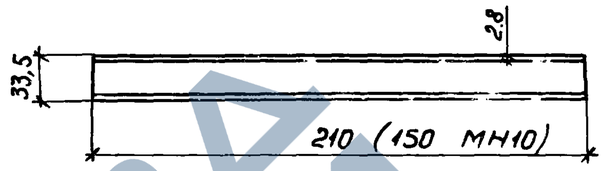

Формат	Зона	Поз.	Обозначение	Наименование	Кол.	Примечание
				Детали		
		1	3.014.1-2.1-01 07	-40×14 ГОСТ 19903-74 ℓ=740	2	3.25 кг
		2	-01 07	ф16А-II ГОСТ 5781-75 ℓ=190	16	0,3 кг
		3	-01 07	-40×14 ГОСТ 19903-74 ℓ=90	1	0,40 кг
		4	-01 07	-40×14 ГОСТ 19903-74 ℓ=40	16	0,18 кг

Н.контр.	Леонова		
ГИП	Курбацкий		
Нач.отд.	Анисимов		
Гл.спец.	Титов		
Рук.гр.	Виноградов		
Ст.инж.	Семенюк		
Инженер	Волкова		
Копир	Перова		

3.014.1-2.1-01 07

Изделие закладное МН1

Стадия	Масса	Масштаб
РП	14,58кг	
Лист 1	Листов 1	

Гипротранслуть Киевский филиал

Формат А4

Формат	Зона	Поз.	Обозначение	Наименование	Кол.	Примечание
				Детали		
			3.014.1-2.1-01 08	Труба d=25 ГОСТ 3262-62 ℓ=210	1	0.45 кг
			-01 08	ℓ=150	1	0.32 кг

Н.контр.	Леонова		
ГИП	Курбацкий		
Нач.отд.	Анисимов		
Гл.спец.	Титов		
Рук.гр.	Виноградов		
Ст.инж.	Семенюк		
Инженер	Волкова		
Копир	Перова		

9180/2

3.014.1-2.1-01 08

Изделие закладное МН2 (МН10)

Стадия	Масса	Масш.
РП	кг 0,45 (0,32)	
Лист 1	Листов	

Гипротранспл. Киевский филиал

Формат А4

Инв.№ подл. | Подпись и дата | Взам. инв.№

https://zavodjbi.com/

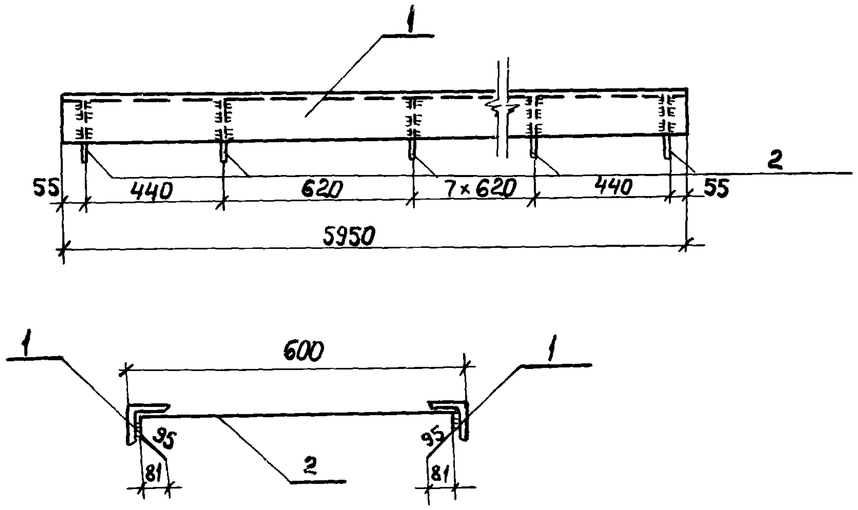

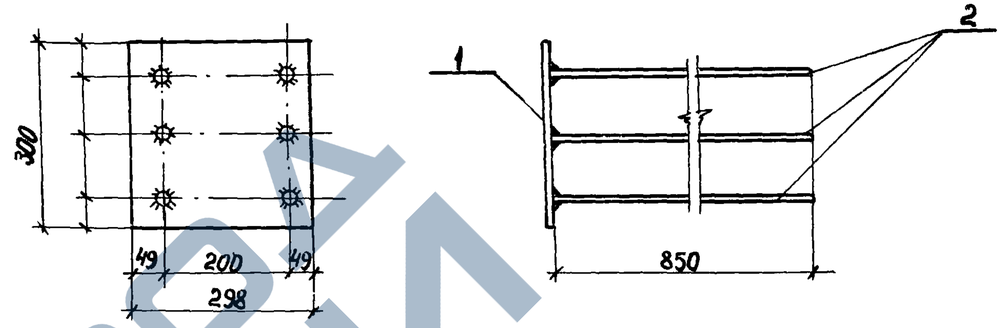

Формат	Зона	Поз	Обозначение	Наименование	Кол.	Примечание
				Детали		
		1	3.014.1-2.1-01 09	∠100×100×8 ГОСТ 8509-72 ℓ=5950	2	72,59 кг
		2	-01 09	ф10А-II ГОСТ 5781-75 ℓ=980	11	0,605 кг

Н.контр.	Леонова		
ГИП	Курбацкий		
Нач.отд.	Аниситов		
Гл.спец.	Титов		
Рук.гр.	Виноградов		
Ст.инж.	Семенюк		
Инженер	Волкова		
Копир	Перова		

3.014.1-2.1-01 09

Закладное изделие МН3

Стадия	Масса	Масштаб
РП	151,84 кг	
Лист 1	Листов 1	

Гипротранспуть
Киевский филиал

Формат А4

Формат	Зона	Поз.	Обозначение	Наименование	Кол.	Примечание
				Детали		
		1	3.014.1-2.1-01 10	-298×12 ГОСТ 19903-74 ℓ=300	1	8,48 кг
		2	-01 10	ф10А-II ГОСТ 5781-75 ℓ=850	6	0,52 кг

15
9180/2

Инв.№ подл. | Подпись и дата | Взам. инв.№

Н.контр.	Леонова		
ГИП	Курбацкий		
Нач.отд.	Аниситов		
Гл.спец.	Титов		
Рук.гр.	Виноградов		
Ст.инж.	Семенюк		
Инженер	Волкова		
Копир	Перова		

3.014.1-2.1-01 10

Закладное изделие МН4

Стадия	Масса	Масштаб
РП	11,60 кг	
Лист 1	Листов 1	

Гипротранспуть
Киевский филиал

Формат А4

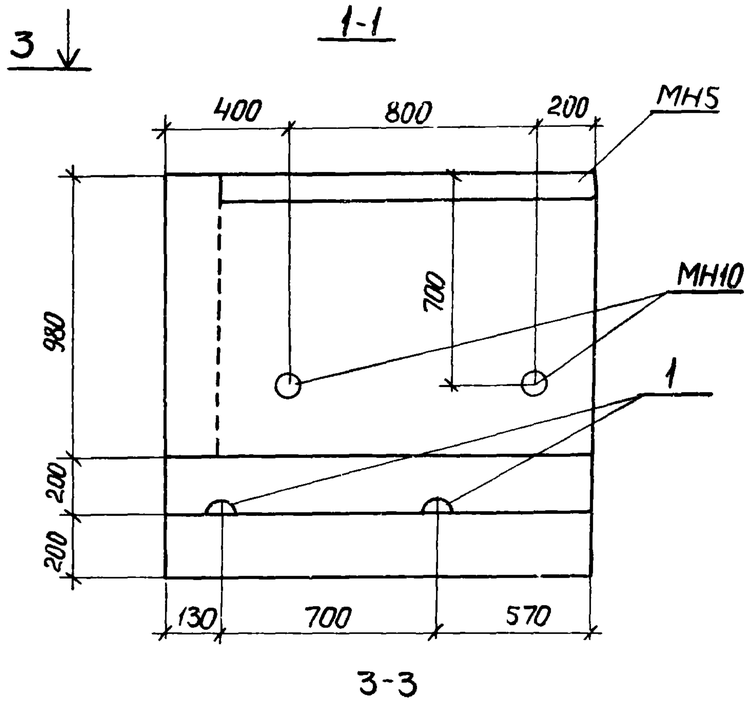

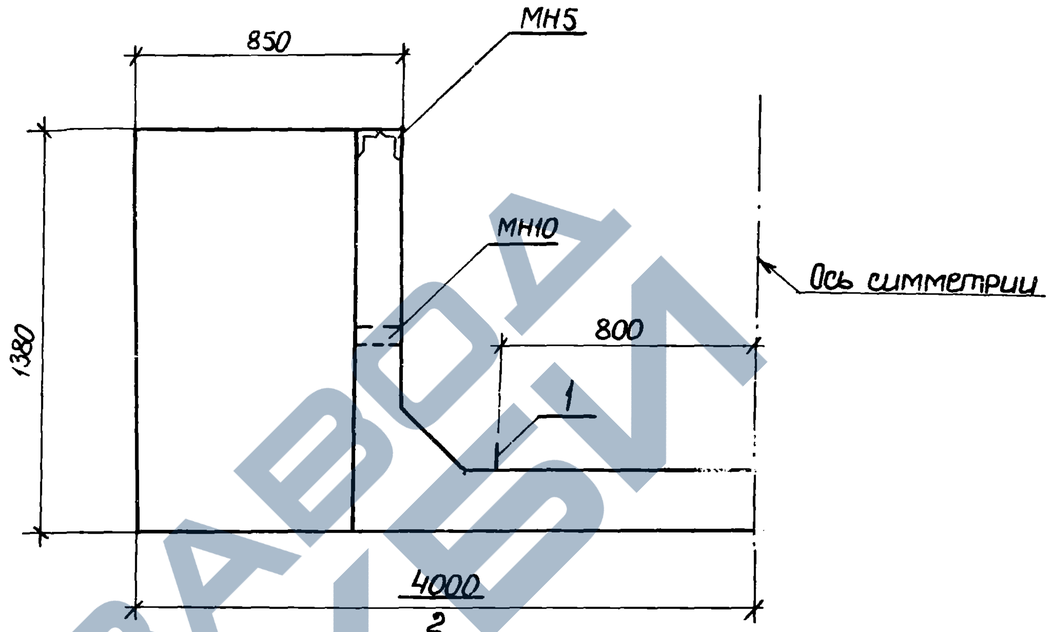

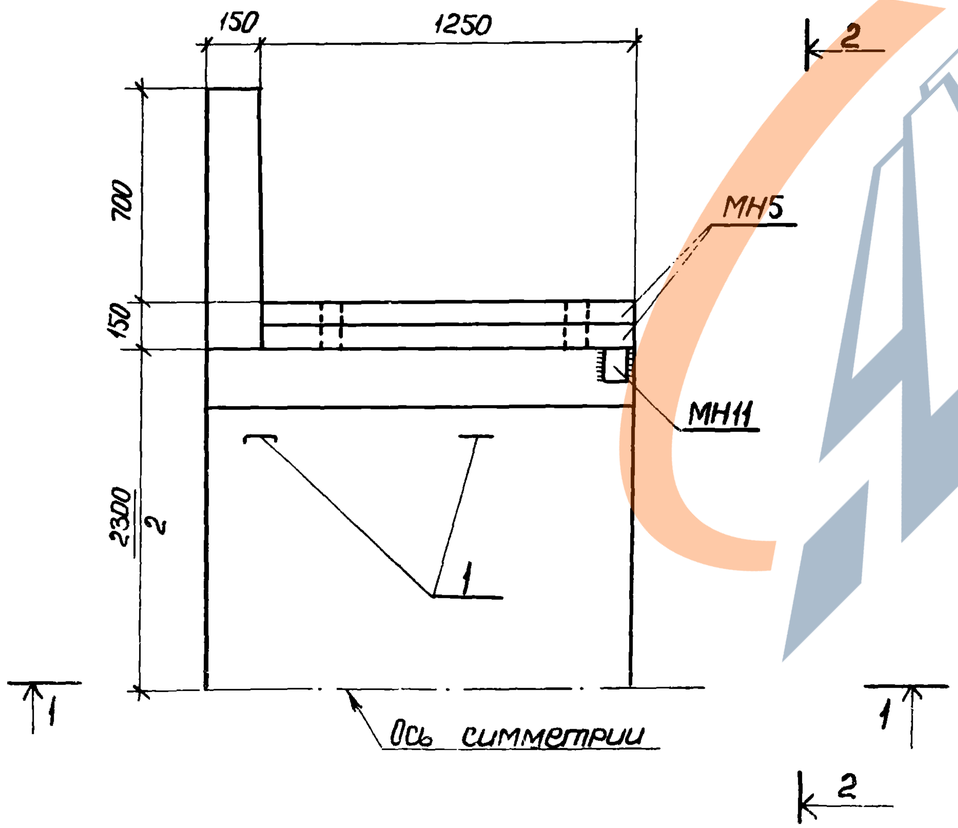

9180/2 16

			3.014.1-2.1-02 00 СБ
Н.контр	Леонова		Блок Ш1
ГИП	Курбацкий		
Нач.отд.	Анисимов		
Гл.спец.	Титов		
Рук.гр.	Виноградов		
Ст.инж.	Веренич		
Инженер	Волкова		
Копиров.	Перова		

Стадия	Масса	Масштаб
РП	3160кг	
Лист 1	Листов 2	

Гипротранспуть
Киевский филиал

Формат А3

1-1

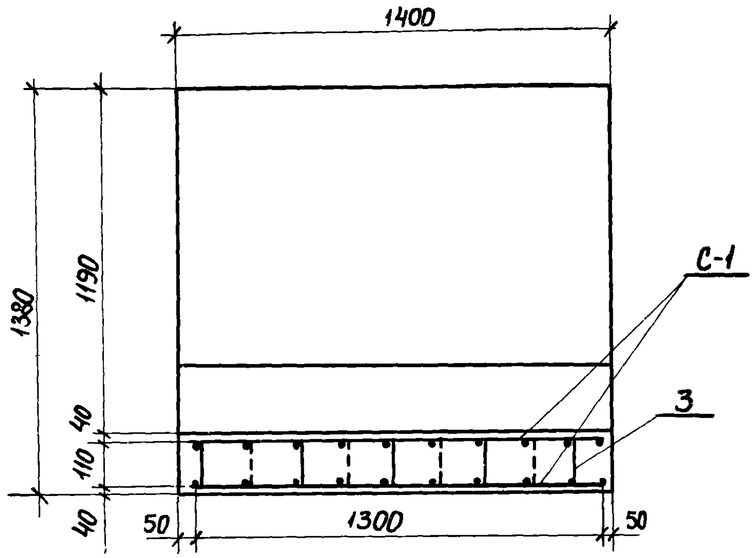

2-2

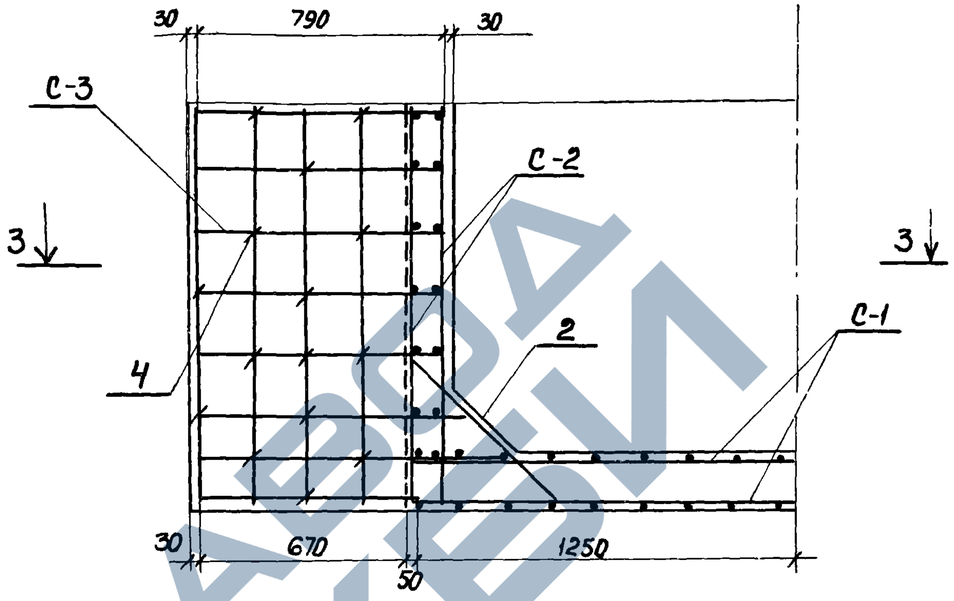

3-3

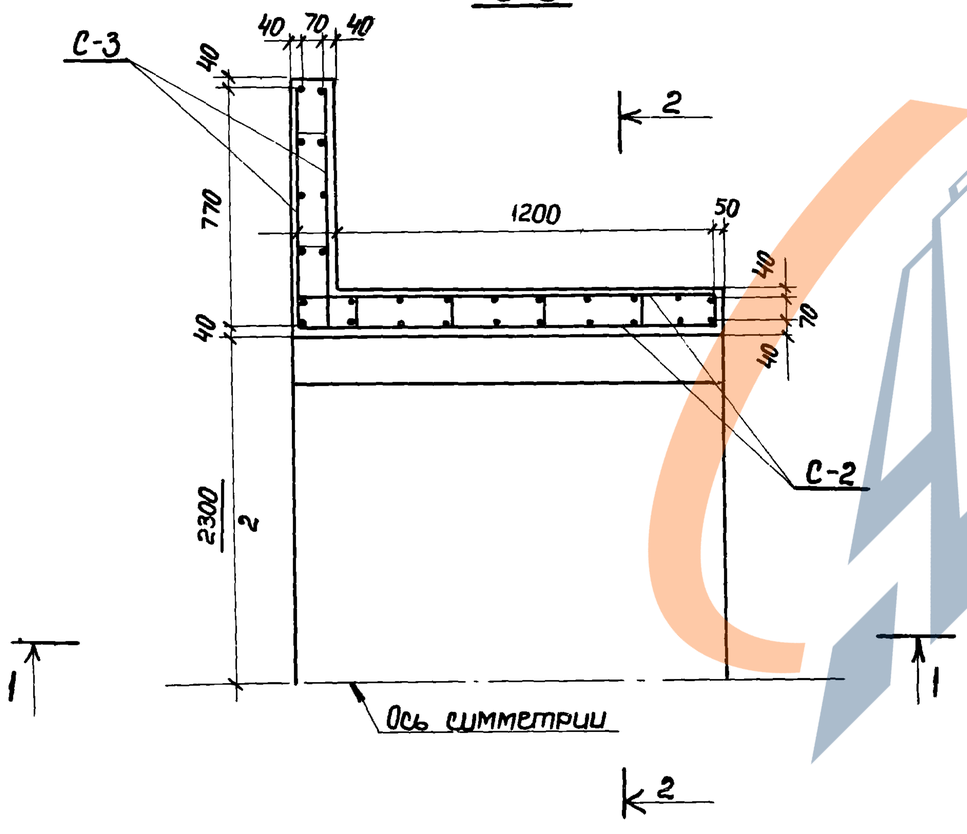

17
9180/2

				3.014.1-2.1-02 00 СБ	
Н.контр.	Леонова		Блок Ш1	Стадия	Масса	Масштаб
ГИП	Курбацкий			РП		
Нач.отд.	Анисимов			Лист 2.	Листов	
Гл.спец.	Титов			Гипротранспуть		
Рук.гр.	Виноградов			Киевский филиал		
Ст.инж.	Верених					
Инжен.	Волкова					
Копир	Перова			Формат А3		

	Обозначение	Наименование	Кол. на исполнен. 01	02	03	04	05		Примечание
		Документация							
	3.014.1-2.1-00 00 ТО	Техническое описание							
		Ведомость ссылочных							
	2.0-00 ВД	документов							
	2.1-0000 ОВ	Выборка стали							
	-02 00 СБ	Сборочный чертеж							
		Сборочные единицы							
	3.014.1-2.1-02 01	Сетка С-1	2						43,92 кг
	-02 02	Сетка С-2	2						12,07 кг
	-02 03	Сетка С-3	2						4,89 кг
	-02 06	Изделие закладное МН5	2						24,06 кг
	-01 08	Изделие закладное МН10							
		труба d_y = 25 мм ℓ=150	4						0,32 кг
	-02 00 СБ	Изделие закладное МН11							
		∠ 75×75×8 ℓ=100	2						0,902 кг
		Детали							
1	3.014.1-2.1-03 06	Петля ф16 А-I ℓ=1250	4						1,98 кг
2	3.014.1-2.1-02 00-СБ	Стержень ф 12 А-I ℓ=610	12						0,54 кг
3	-02 04	Стержень ф8 А-I ℓ=230	48						0,09 кг
4	-02 05	Стержень ф8 А-I ℓ=280	40						0,11 кг
		Бетон М300							1,264 м³

18
9180/2

Н.контр.	Леонова		
ГИП	Курбацкий		
Нач.отд.	Анисимов		
Гл.спец.	Титов		
Рук.гр.	Виноградов		
Ст.инж.	Веренич		
Инженер	Волкова		
Копир.	Перова		

3.014.1-2.1-02 00 ОС

Блок Ш1

Стадия	Масса	Масштаб
РП		
Лист 1	Листов 1	

Гипротранспуть
Киевский филиал

Формат А3

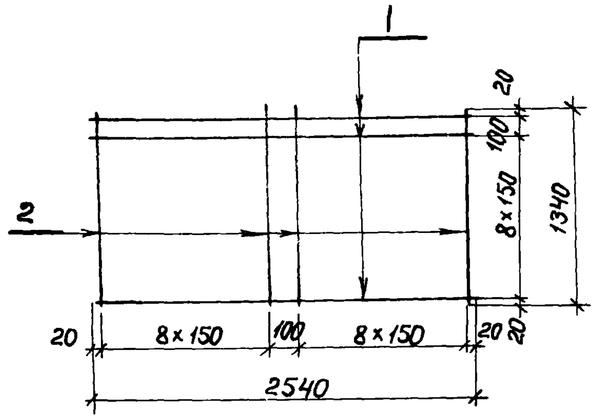

Формат	Зона	Поз.	Обозначение	Наименование	Кол.	Примечание
				Детали		
		1	3.014.1-2.1-02 01	ф12А-II ГОСТ 5781-75 ℓ=2540	10	2,25 кг
		2	-02 01	ф12А-II ГОСТ 5781-75 ℓ=1340	18	1,19 кг

Н.контр.	Леонова		
ГИП	Курбацкий		
Нач.отд.	Анисимов		
Гл.спец.	Титов		
Рук.гр.	Виноградов		
Ст.инж.	Верени		
Инженер	Волкова		
Копир	Перова		

3.014.1 – 2.1 – 02 01

Сетка – С-1

Стадия	Масса	Масштаб
РП	43,92кг	
Лист 1	Листов 1	

Гипротранспуть
Киевский филиал

Формат А4

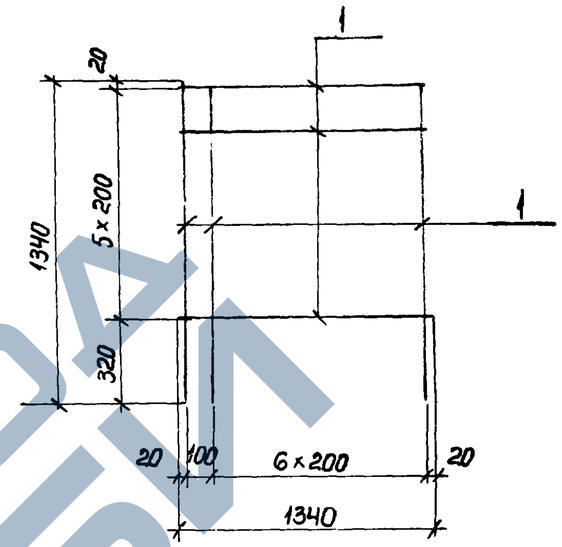

Формат	Зона	Поз.	Обозначение	Наименование	Кол.	Примечание
		1	3.014.1-2.1-02 02	ф8А-I ГОСТ 5781-75 ℓ=1340	19	0,53 кг

19
9180/2

Н.контр.	Леонова		
ГИП	Курбацкий		
Нач.отд.	Анисимов		
Гл.спец.	Титов		
Рук.гр.	Виноградов		
Ст.инж.	Верени		
Инженер	Волкова		
Копир	Перова		

3.014.1 – 2.1 – 02 02

Сетка С-2

Стадия	Масса	Масштаб
РП	10,07кг	
Лист 1	Листов 1	

Гипротранспуть
Киевский филиал

Формат А4

Инв № подл. | Подпись и дата | Взам инв №

https://zavodjbi.com/

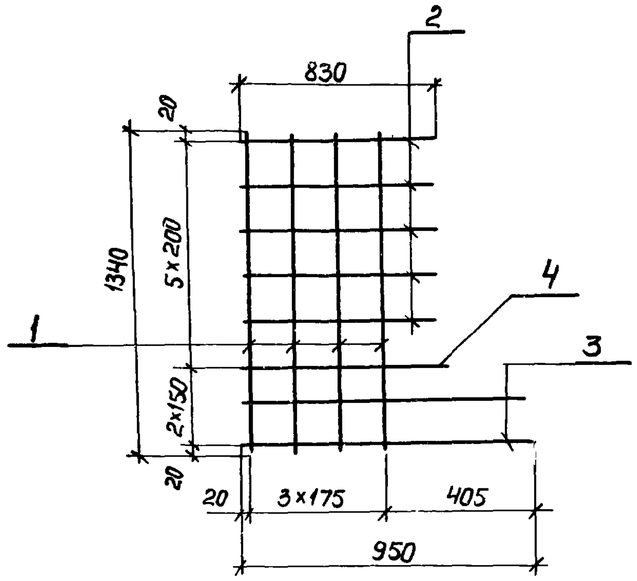

Формат	Зона	Поз.	Обозначение	Наименование	Кол.	Приме-чание
				Детали		
		1	3.014.1-2.1-02 03	ф8А-I ГОСТ 5781-75 ℓ=1340	4	0.53 кг
		2	— 02 03	ф8А-I ГОСТ 5781-75 ℓ=830	5	0.33 кг
		3	— 02 03	ф8А-I ГОСТ 5781-75 ℓ=950	2	0.375 кг
		4	— 02 03	ф8А-I ГОСТ 5781-75 ℓ=900	1	0.36 кг

Н.контр.	Леонова		3.014.1-2.1-02 03
ГИП	Курбацкий		Сетка С-3
Нач.отд.	Анисимов		Стадия: РП; Масса: 4,89 кг; Масштаб:
Гл.спец.	Титов		Лист 1; Листов 1
Рук.гр.	Виноградов		Гипротранслуть Киевский филиал
Ст.инж.	Верениц		
Инженер	Волкова		
Копир	Перова		Формат А4

Формат	Зона	Поз	Обозначение	Наименование	Кол	Приме-чание
		3	3.014.1-2.1-02 04	ф8А-I ГОСТ 5781-75 ℓ=230	1	0,09 кг

Взам.инв.№

Подпись и дата

Инв.№ подл.

20
9180/2

Н.контр.	Леонова		3.014.1-2.1-02 04
ГИП	Курбацкий		Стержень арматурный
Нач.отд.	Анисимов		Стадия: РП; Масса: 0,09 кг; Масштаб:
Гл.спец.	Титов		Лист 1; Листов 1
Рук.гр.	Виноградов		Гипротранслуть Киевский филиал
Ст.инж.	Верениц		
Инженер	Волкова		
Копир	Перова		Формат А4

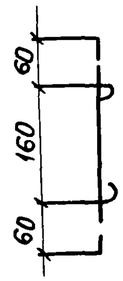

Формат	Зона	Поз.	Обозначение	Наименование	Кол.	Примечание
				Детали		
		4	3.014.1-2.1-02 05	ф8А-I ГОСТ 5781-75 ℓ=280	1	0,11 кг

Н.контр.	Леонова		3.014.1-2.1-02 05
ГИП	Курбацкий		Стержень арматурный
Нач.отд.	Анисимов		Стадия: РП; Масса: 0,11кг; Масштаб:
Гл.спец.	Титов		Лист 1; Листов 1
Рук.гр.	Виноградов		Гипротрансэлектро Киевский филиал
Ст.инж.	Верених		
Инженер	Волкова		
Копир	Перова		Формат А4

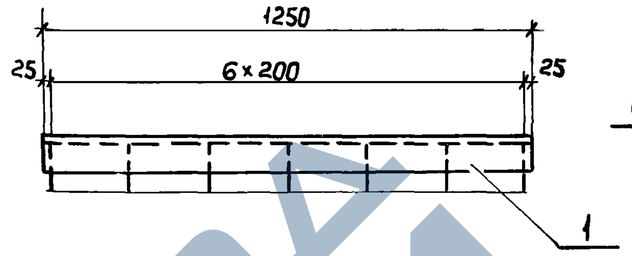

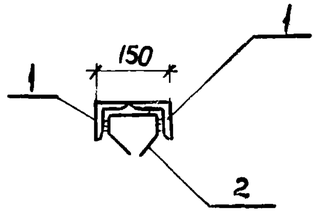

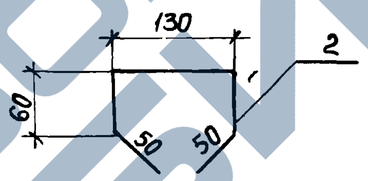

Формат	Зона	Поз.	Обозначение	Наименование	Кол.	Примечание
				Детали		
		1	3.014.1-2.1-02 06	∠75×75×8 ГОСТ 8509-72 ℓ=1250	2	11.28 кг
		2	— 02 06	ф10А-II ГОСТ 5781-75 ℓ=350	7	0.22 кг

Инв.№ подл. | Подпись и дата | Взам.инв.№

21
9180/2

Н.контр.	Леонова		3.014.1-2.1-02 06
ГИП	Курбацкий		Изделие закладное МН-5
Нач.отд.	Анисимов		Стадия: РП; Масса: 24.06кг; Масштаб:
Гл.спец.	Титов		Лист 1; Листов 1
Рук.гр.	Виноградов		Гипротрансэлектро Киевский филиал
Ст.инж.	Верених		
Инженер	Волкова		
Копир	Перова		Формат А4

ЗАВОД ЖБИ

2-2

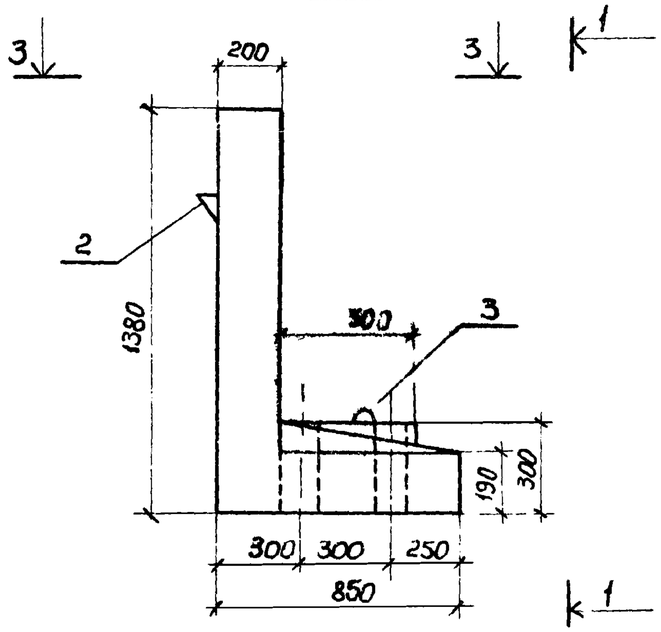

1-1

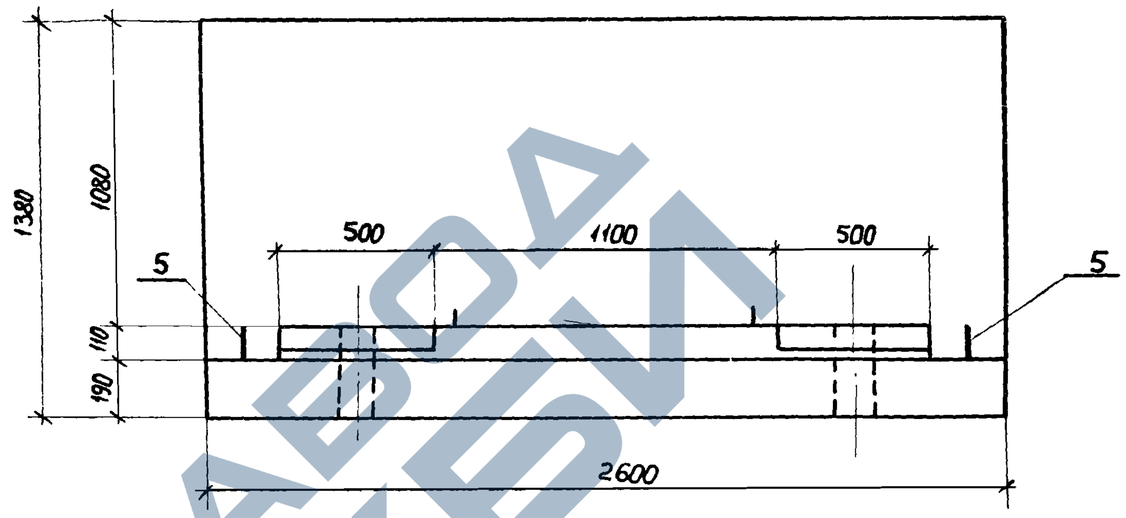

3-3

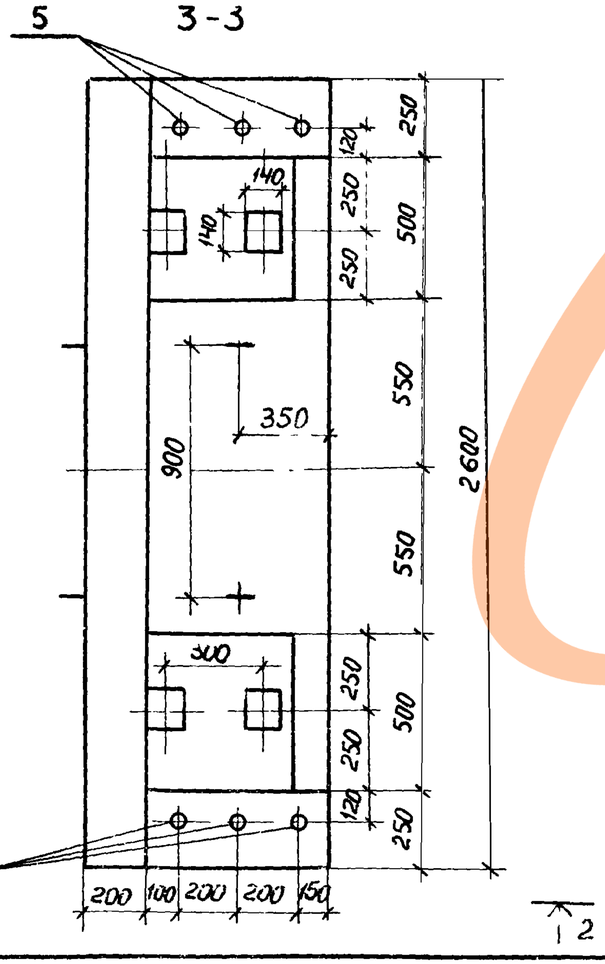

22
9180/2

				3.014.1-2.1-03 ОО СБ	
Н.контр.	Леонова		Блок БД1	Стадия	Масса	Масштаб
ГИП	Курбацкий			РП	2780кг	
Нач.отд.	Анисимов			Лист 1	Листов 2	
Гл.спец.	Гулюз			Гипротранслуть Киевский филиал		
Рук.гр.	Виноградов					
Ст.инж.	Зеренич					
Инженер	Волкова					
Копир	Перова			Формат А3		

https://zavodjbi.com/

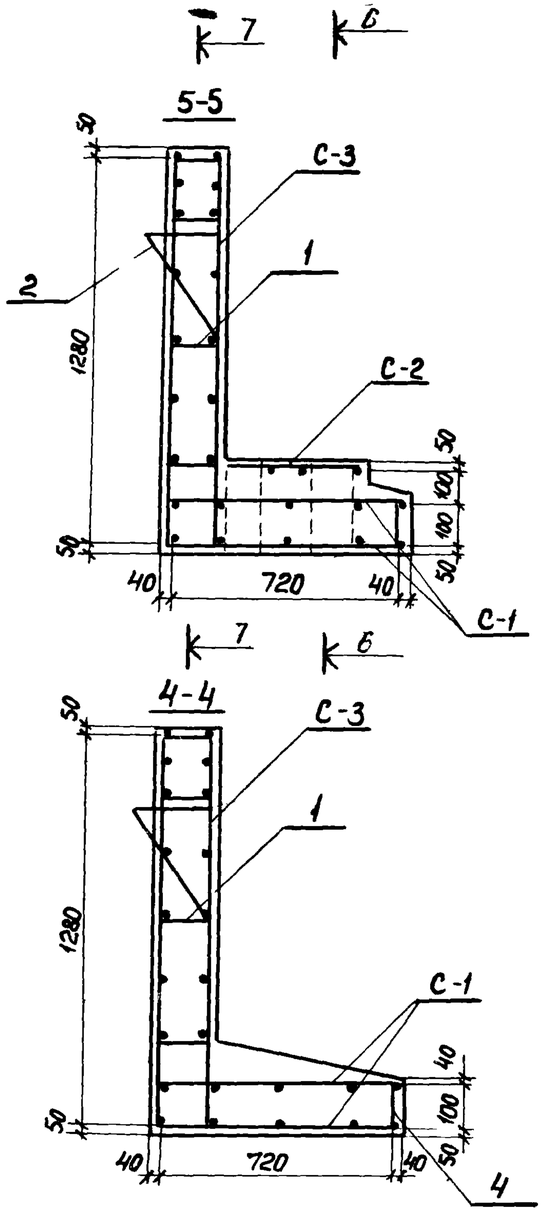

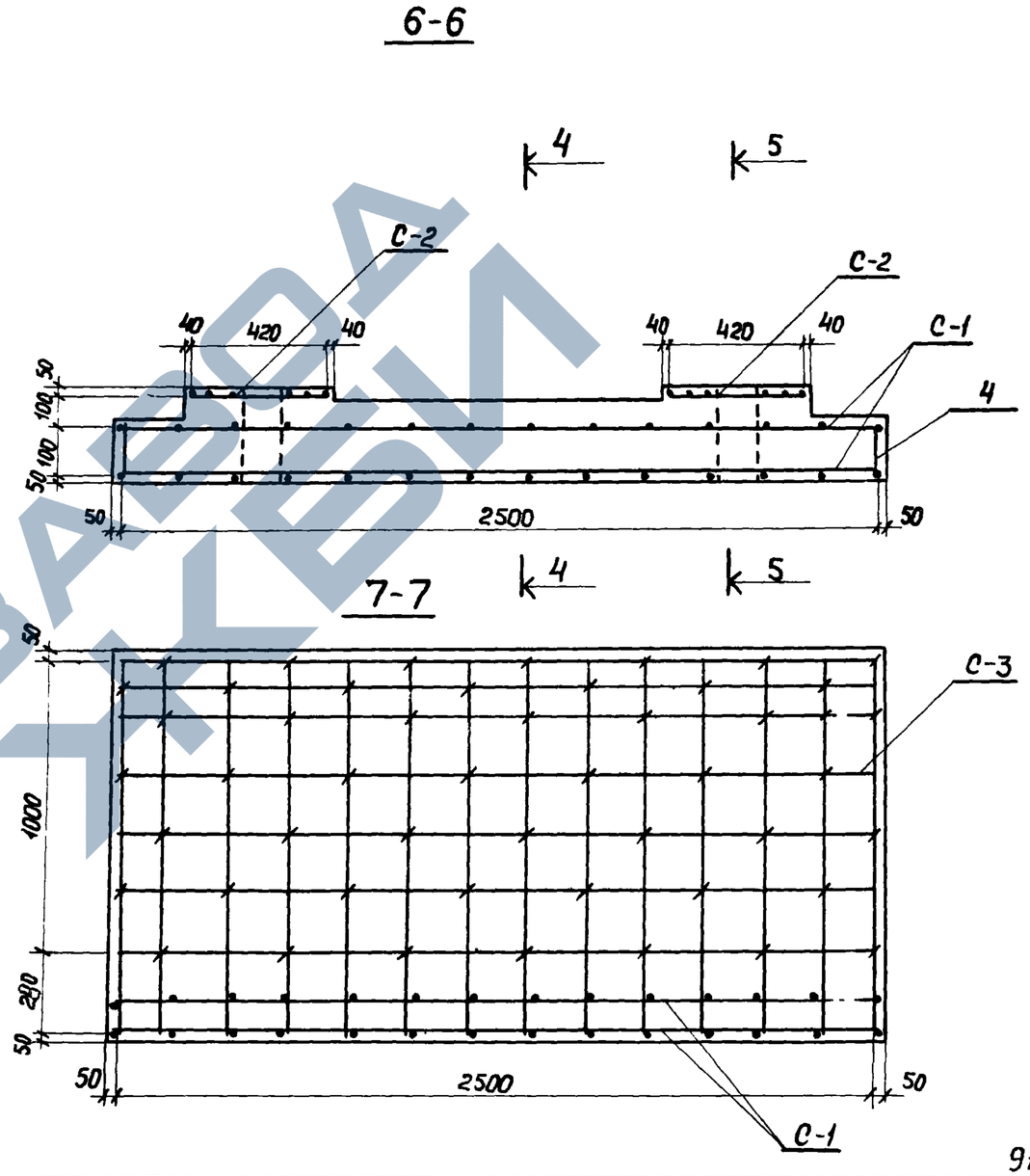

23
9180/2

			3.014.1-2.1-03 00 СБ
			Блок БД1
Н.контр.	Леонова		Стадия: РП; Масса: ; Масшт.:
ГИП	Курбацкий		Лист 2; Листов
Нач.отд.	Анисимов		Гипротранспуть Киевский филиал
Гл.спец.	Титов		
Рук.гр.	Виноградов		
Ст.инж.	Веренич		
Инженер	Волкова		
Копир.	Перова		

Формат А3

Формат	Зона	Поз.	Обозначение	Наименование	Кол. на исполнен. 01	02	03	04	05		Примечание
				Документация							
			3.014.1-2.1-00 00 ТО	Техническое описание							
				Ведомость ссылочных							
			2.0 - 00 ВД	документов							
			2.1 - 00 00 ОВ	Выборка стали							
			- 03 00 СБ	Сборочный чертеж							
				Сборочные единицы							
			3.014.1-2.1 - 03.01	Сетка С-1	2						21.53 кг
			- 03.02	Сетка С-2	2						2.99 кг
			-03 03	Сетка С-3	2						13,8 кг
				Детали							
		1	3.014.1-2.1 - 03 04	Стержень ф8А-I ℓ=280	24						0,11 кг
		2	- 03 05	Петля ф16 А-I ℓ = 1070	2						1,7 кг
		3	— 03 06	Петля ф16 А-I ℓ = 1250	2						1,98 кг
		4	— 03 00 СБ	Стержень ф8А-I ℓ=240	28						0,1 кг
		5	— 03 00 СБ	Стержень ф16 А-I ℓ = 290	6						0.46 кг
				Бетон М 300							1.204 м³

24
9180/2

Н.контр.	Леонова		3.014.1-2.1-03 00 ОС
ГИП	Курбацкий		Блок БД1
Нач.отд.	Анисимов		Стадия: РП; Масса: ; Масштаб: ; Лист 1; Листов 1
Гл.спец.	Титов		Гипротранспут Киевский филиал
Рук. гр.	Виноградов		
Ст.инж.	Верених		
Инженер	Волкова		
Копир	Перова		

Формат А3

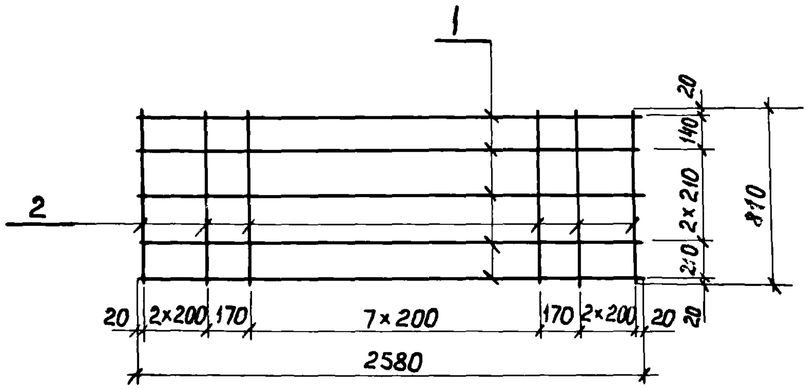

Обозначение		Наименование	Кол	Примечание
		Детали		
1	3.014.1-2.1-03.01	ф12 А-II ГОСТ 5781-75 ℓ=2580	5	2,29 кг
2	-03.01	ф12 А-II ГОСТ 5781-75 ℓ=310	14	0,72 кг

Н.контр.	Леонова	
ГИП	Курбацкий	
Нач.отд.	Анисимов	
Гл.спец.	Титов	
Рук.гр.	Виноградов	
Ст.инж.	Верених	
Инженер	Волкова	
Копир.	Перова	

3.014.1-2.1-03 01

Сетка С-1

Стадия	Масса	Масштаб
РП	21.53кг	
Лист 1	Листов 1	

Гипротранслуть
Киевский филиал

Формат А4

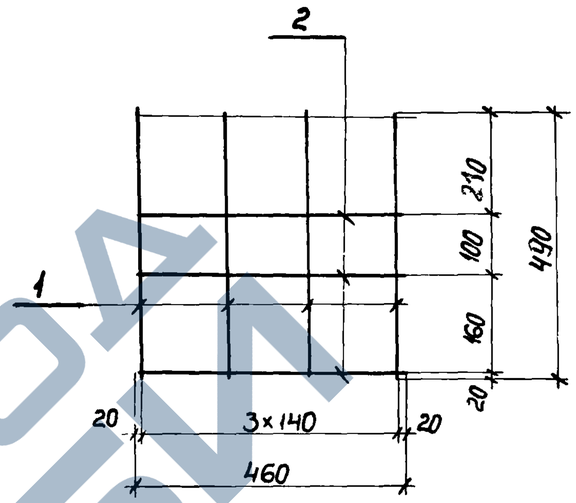

Обозначение		Наименование	Кол	Примечание
		Детали		
1	3.014.1-2,1-03 02	ф12 А-II ГОСТ 5781-75 ℓ=490	4	0.44 кг
2	-03 02	ф12 А-II ГОСТ 5781-75 ℓ=460	3	0.41 кг

Н.контр.	Леонова	
ГИП	Курбацкий	
Нач.отд.	Анисимов	
Гл.спец.	Титов	
Рук.гр.	Виноградов	
Ст.инж.	Верених	
Инженер	Волкова	
Копир.	Перова	

2.5
9180/2

3.014.1-2.1-03 02

Сетка С-2.

Стадия	Масса	Масштаб
РП	2,99 кг	
Лист 1	Листов 1	

Гипротранслуть
Киевский филиал

Формат А4

Инв.№ подл. | Подпись и дата | Взам.инв.№

https://zavodjbi.com/

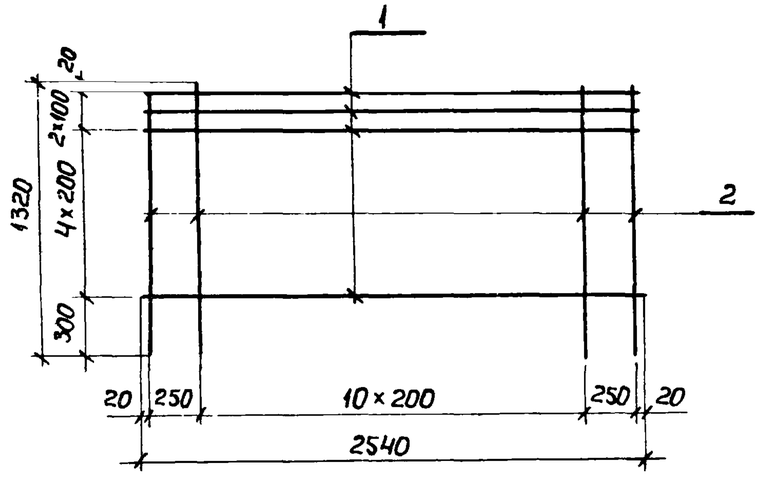

Формат	Зона	Поз.	Обозначение	Наименование	Кол.	Примечание
				Детали		
		1	3.014.1-2.1-03 03	ф8 А-I ГОСТ 5781-75 ℓ=2540	7	1.003 кг
		2	— 03 03	ф8 А-I ГОСТ 5781-75 ℓ=1320	13	0 52 кг

Н.контр.	Леонова		
ГИП	Курбацкий		
Нач.отд.	Анисимов		
Гл.спец.	Титов		
Рук.гр.	Виноградов		
Ст.инж.	Верений		
Инженер	Волкова		
Копир	Перова		

3.014.1-2.1-03 03

Сетка С-3

Стадия	Масса	Масшт.
РП	13,8 кг	
Лист 1	Листов 1	

Гипротранслуть
Киевский филиал

Формат А4

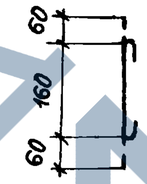

Формат	Зона	Поз.	Обозначение	Наименование	Кол.	Примечание
				Детали		
		1	3.014.1-2.1-03 04	ф8 А-I ГОСТ 5781-75 ℓ=280	1	0.11 кг

26
9180/2

Н.контр.	Леонова		
ГИП	Курбацкий		
Нач.отд.	Анисимов		
Гл.спец.	Титов		
Рук.гр.	Виноградов		
Ст.инж.	Верений		
Инженер	Волкова		
Копиров	Перова		

3.014.1-2.1-03 04

Стержень арматурный

Стадия	Масса	Масшт
РП	0,11 кг	
Лист 1	Листов 1	

Гипротранслуть
Киевский филиал

Формат А4

Инв.№ подл. | Подпись и дата | Взам.инв.№

https://zavodbi.com/

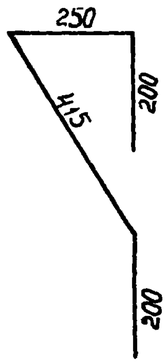

Формат	Зона	Поз.	Обозначение	Наименование	Кол.	Примечание
				Детали		
		2	3.014.1-2.1-03 05	Ф16 А-I ГОСТ 5781-75 ℓ=1070	1	1.7 кг

Н.контр.	Леонова		
ГИП	Курбацкий		
Нач.отд.	Анисимов		
Гл.спец.	Титов		
Рук.гр.	Виноградов		
Ст.инж.	Верених		
Инженер	Волкова		
Копиров	Перова		

3.014.1-2.1-03 05

Петля

Стадия	Масса	Масштаб
РП	1.7кг	
Лист 1	Листов 1	

Гипротранслуть
Киевский филиал

Формат А4

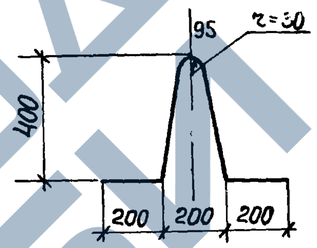

Формат	Зона	Поз.	Обозначение	Наименование	Кол.	Примечание
				Детали		
		3	3.014.1-2.1-03 06	Ф16 А-I ГОСТ 5781-75 ℓ=1250	1	1.98 кг

9180/2

Н.контр.	Леонова		
ГИП	Курбацкий		
Нач.отд.	Анисимов		
Гл.спец.	Титов		
Рук.гр.	Виноградов		
Ст.инж.	Верених		
Инженер	Волкова		
Копир.	Перова		

3.014.1-2.1-03 06

Петля

Стадия	Масса	Масштаб
РП	1.98кг	
Лист 1	Листов 1	

Гипротранслуть
Киевский филиал

Формат А4

Инв.№ подл. | Подпись и дата | Взам. инв.№

ЗАВОД ЖБИ

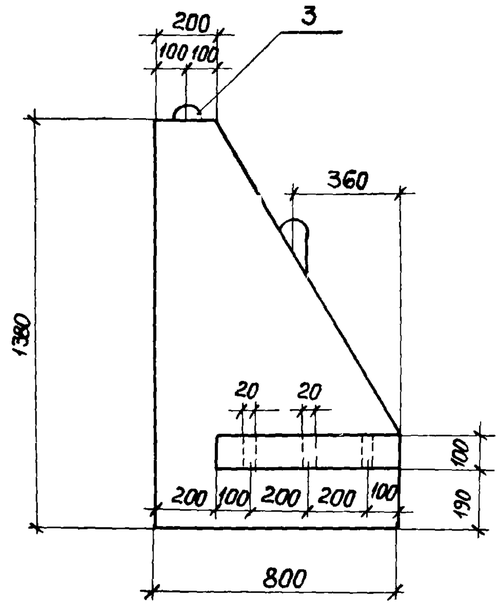

2-2

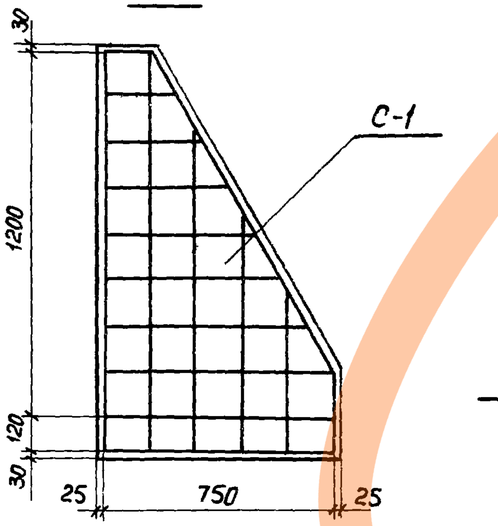

3-3

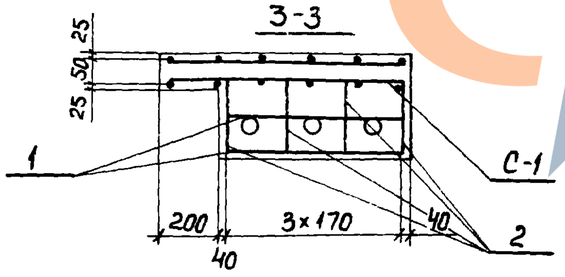

1-1

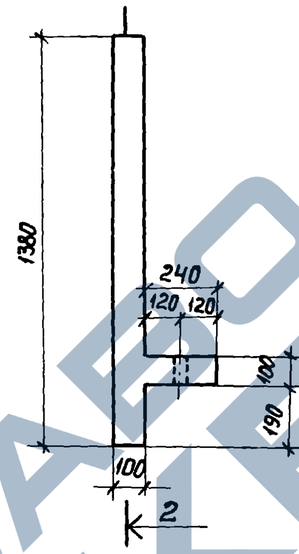

4-4

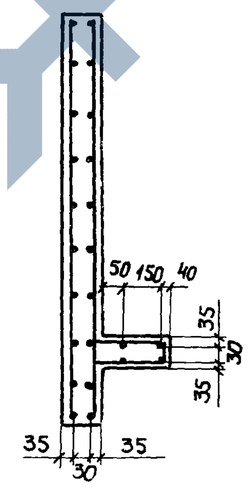

28
9180/2

			3.014.1-2.1-04.00 СБ
Н.контр.	Леонова		Блок Т1
ГИП	Курбацкий		Стадия: РП; Масса: 230 кг; Масштаб:
Нач.отд.	Анисимов		Лист 1; Листов 1
Гл.спец.	Титов		Гипротранстуть Киевский филиал
Рук.гр.	Виноградов		
Ст.инж.	Верених		
Инженер	Волкова		
Копир	Перова		Формат А3

https://zavodbi.com/

Формат	Зона	Поз.	Обозначение	Наименование	Кол. на исполнен 01	02	03	04	05	Примечание
				Документация						
			3.014.1-2.1-00 00 ТО	Техническое описание						
				Ведомость ссылочных						
			- 20 - 00 ВД	документов						
			- 2.1 - 00 00 ОВ	Выборка стали						
			- 04 00 СБ	Сборочный чертеж						
				Сборочные единицы						
			3.014.1-2.1-04 01	Сетка С-1	2					6,11 кг
				Детали						
		1	3.014.1-2.1-04 03	Стержень ф8 А-I ℓ=990	4					0,39 кг
		2	- 04 02	Петля ф10 А-I ℓ=1500	2					0,93 кг
				Бетон М300						0.092 м³

29
9180/2

Н.контр.	Леонов		3.014.1-2.1-04.00 ОС
Гл.[illegible]	[illegible]		Блок Т1
Нач.отд.	Анисимов		Стадия: РП; Масса: ; Масшт:
Гл.спец.	Титов		Лист 1; Листов 1
Рук.гр.	Виноградов		Гипротранслуть Киевский филиал
Ст.инж.	Верених		
Инженер	Волкова		
Копир.	Перова		

Формат А3

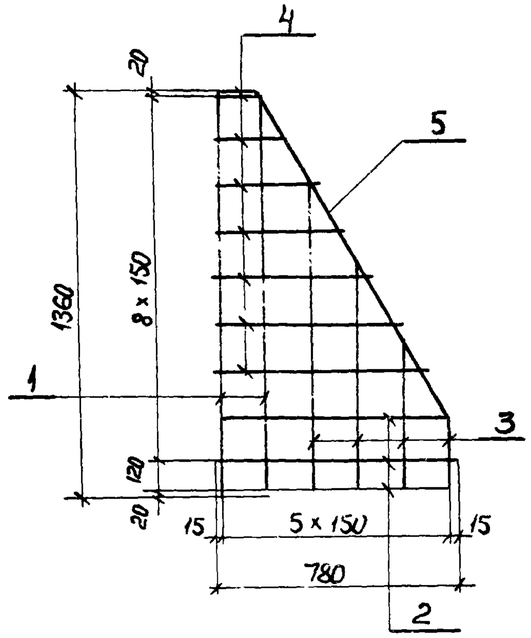

Формат	Зона	Поз.	Обозначение	Наименование	Кол.	Примечание
				Детали		
		1	3.014.1-2.1-04 01	ф8 А-I ГОСТ 5781-75 ℓ=1360	2	0.54 кг
		2	— 04 01	ф8 А-I ГОСТ 5781-75 ℓ=780	3	0.31 кг
		3	— 04 01	ф8 А-I ГОСТ 5781-75 ℓср=660	4	0.59 кг
		4	— 04 01	ф8 А-I ГОСТ 5781-75 ℓср=460	7	0.18 кг
		5	— 04 01	ф8 ГОСТ 5781-75 ℓ=1220	1	0.48 кг

Н.контр.	Леонова		3.014.1-2.1-04 01
ГИП	Курбацкий		Сетка С-1
Нач.отд.	Анисимов		Стадия: РП; Масса: 6,11 кг; Масштаб:
Гл.спец.	Титов		Лист 1; Листов 1
Рук.гр.	Виноградов		Гипротранслуть Киевский филиал
Ст.инж.	Веренич		
Инженер	Волкова		

Копир Перова Формат А4

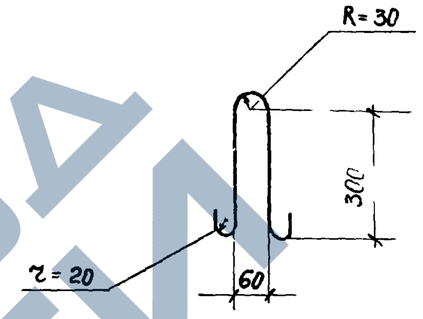

Формат	Зона	Поз.	Обозначение	Наименование	Кол.	Примечание
				Детали		
		2	3.014.1-2.1-04 02	ф10 А-I ГОСТ 5781-75 ℓ=1500	1	0.93 кг

30
9180/2

Н.контр.	Леонова		3.014.1-2.1-04 02
ГИП	Курбацкий		Петля
Нач.отд.	Анисимов		Стадия: РП; Масса: 0,93 кг; Масштаб:
Гл.спец.	Титов		Лист 1; Листов 1
Рук.гр.	Виноградов		Гипротранслуть Киевский филиал
Ст.инж.	Веренич		
Инженер	Волкова		

Инв.№ подл. | Подпись и дата | Взам.инв.№

Копир Перова Формат А4

https://zavodjbi.com/

https://zavodjbi.com/

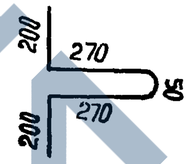

Формат	Зона	Поз.	Обозначение	Наименование	Кол.	Приме-чание
				Детали		
		1	3.014.1-2.1-04 03	ф8 А-I ГОСТ 5781-75 ℓ=990	1	0.39 кг

Взам. инв. №

Подпись и дата

Инв. № подл.

31
9180/2

Н.контр.	Леонова		
ГИП	Курбацкий		
Нач. отд.	Анисимов		
Гл. спец.	Титов		
Рук. гр.	Виноградов		
Ст. инж.	Веренич		
Инженер	Волкова		
Копир	Перова		

3.014.1-2.1-04 03

Стержень арматурный

Стадия	Масса	Масштаб
РП	0.39 кг	
Лист 1	Листов 1	

Гипротранстуть
Киевский филиал

Формат А4

https://zavodjbi.com/

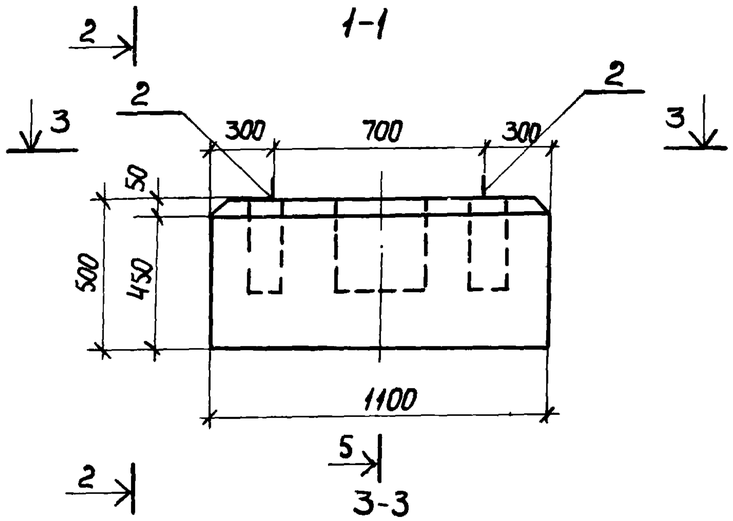

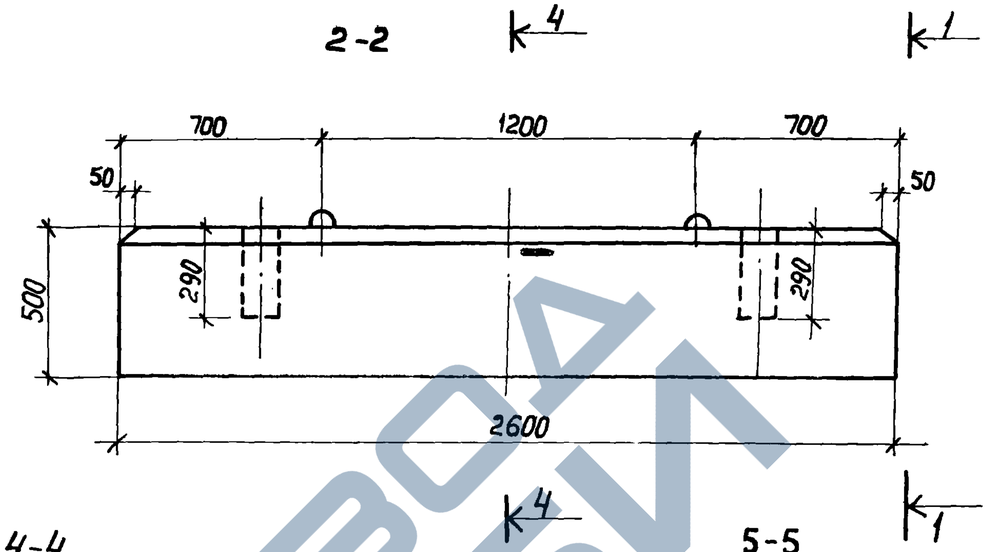

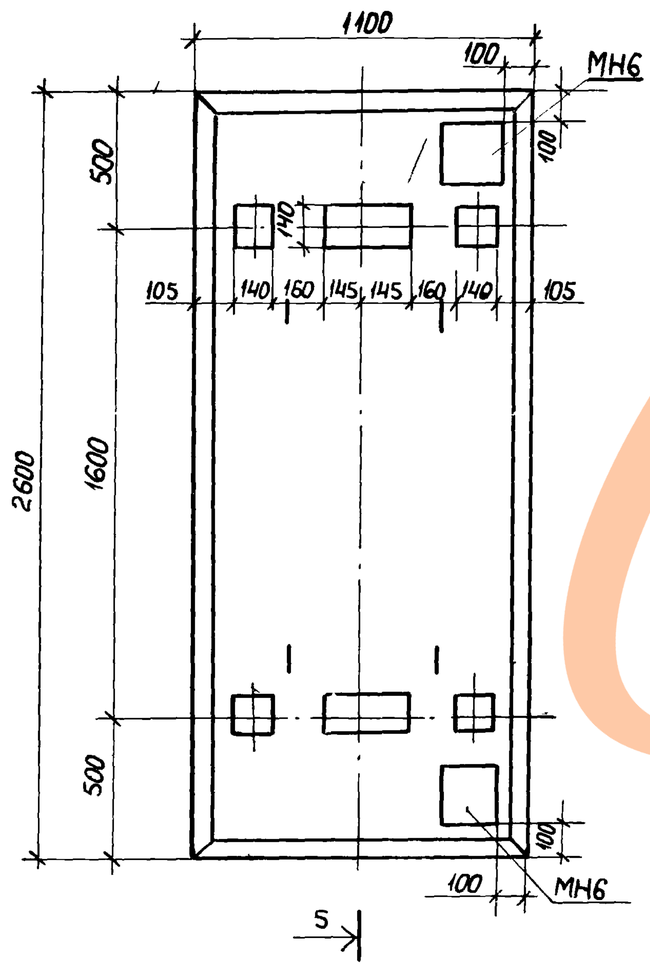

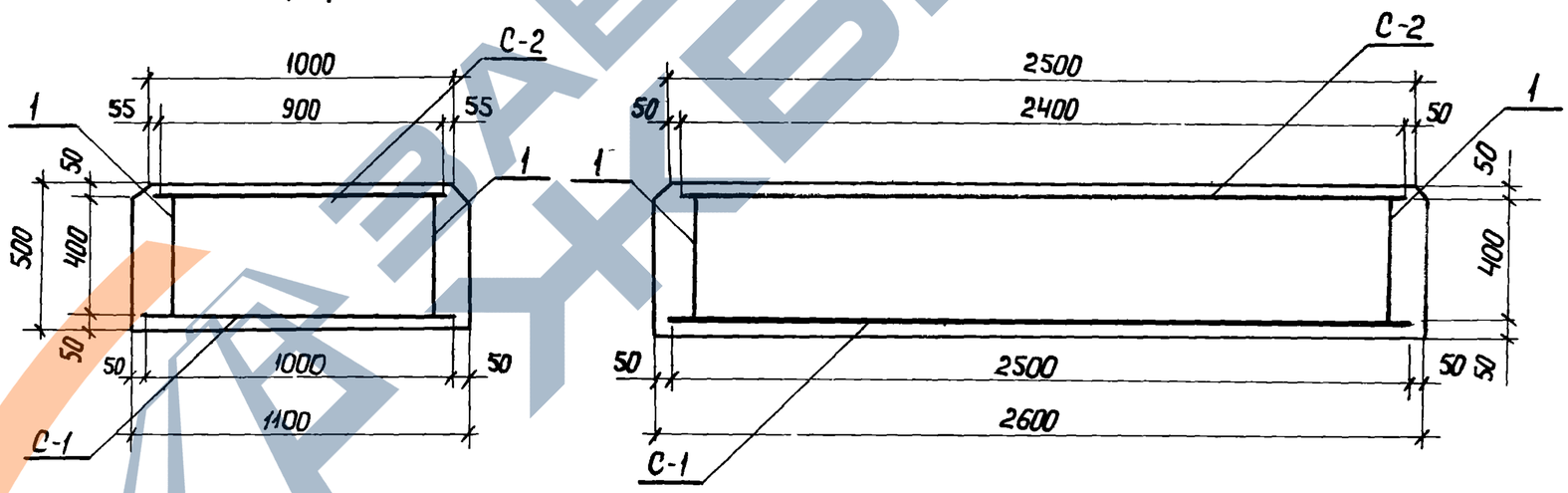

32
9180/2

Н.контр.	Леонова		
ГИП	Курбацкий		
Нач.отд.	Анисимов		
Гл.спец.	Титов		
Рук.гр.	Виноградов		
Ст.инж.	Веренич		
Инженер	Волкова		
Копир.	Перова		

3.014.1-2.1-05 00 СБ

Блок ПБ1

Стадия	Масса	Масшт
РП	3580кг	
Лист 1	Листов 1	

Гипротранслуть
Киевский филиал

Формат А3

https://zavodjbi.com/

Формат	Зона	Поз.	Обозначение	Наименование	Кол. на исполнен. 01	02	03	04	05		Примечание
				Документация							
			3.014.1-2.1-00 00 ТО	Техническое описание							
				Ведомость ссылочных							
			— 2.0 — 00 ВД	документов							
			— 2.1 — 00 00 ОВ	Выборка стали							
			— 05 00 СБ	Сборочный чертеж							
				Сборочные единицы							
			3.014.1-2.1-05 01	Сетка С-1	1						25.93 кг
			— 05 02	Сетка С-2	1						38.62 кг
			— 05 05	Изделие закладное МН6	2						3.16 кг
				Детали							
		1	3.014.1-21-05 04	ф8 А-I ГОСТ 5781-75 ℓ=520	32						0.21 кг
		2	— 05 03	Петля ф16 А-I ℓ=1340	4						2.12 кг
				Бетон М 300							1.43 м³

33
9180/2

Н.контр.	Леонова	
ГИП	Курбацкий	
Нач.отд.	Анисимов	
Гл.спец.	Титов	
Рук.гр.	Виноградов	
Ст.инж.	Веренич	
Инженер	Волкова	
Копир.	Перова	

3.014.1-2.1-05 00 ОС

Блок ПБ1

Стадия	Масса	Масшт.
РП		
Лист 1	Листов 1	

Гипротранспуть
Киевский филиал

Формат А3

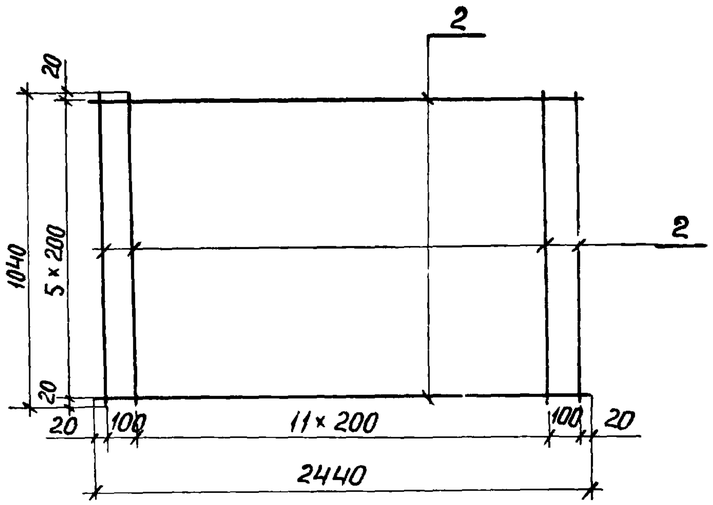

Формат	Зона	Поз.	Обозначение	Наименование	Кол.	Примечание
				Детали		
		1.	3.014.1-2.1-05 01	ф12 А-II ГОСТ 5781-75 ℓ=2440	6	2,17 кг
		2.	— 05 01	ф12 А-II ГОСТ 5781-75 ℓ=1040	14	0 92 кг

Н.контр.	Леонова		
ГИП	Курбацкий		
Нач.отд.	Анисимов		
Гл.спец.	Титов		
Рук.гр.	Виноградов		
Ст.инж.	Веренич		
Инженер	Волкова		
Копир	Перова		

3.014.1-2.1-05 01

Сетка С-1

Стадия	Масса	Масштаб
РП	25,93кг	
Лист 1	Листов 1	

Гипротранспуть
Киевский филиал

Формат А4

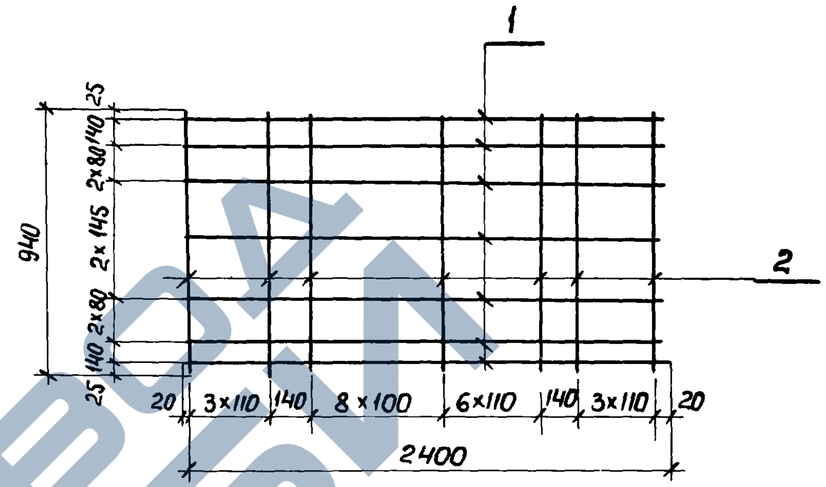

Формат	Зона	Поз.	Обозначение	Наименование	Кол.	Примечание
				Детали		
		1.	3.014.1-2.1-05 02	ф12 А-II ГОСТ 5781-75 ℓ=2440	9	2.17 кг
		2.	— 05 02	ф12 А-II ГОСТ 5781-75 ℓ=940	23	0.83 кг

Н.контр.	Леонова		
ГИП	Курбацкий		
Нач.отд.	Анисимов		
Гл.спец.	Титов		
Рук.гр.	Виноградов		
Ст.инж.	Веренич		
Инженер	Волкова		
Копир	Перова		

34
9180/2

3.014.1-2.1-05 02

Сетка С-2

Стадия	Масса	Масштаб
РП	38,62кг	
Лист 1	Листов 1	

Гипротранспуть
Киевский филиал

Формат А4

Инв.№ подл. | Подпись и дата | Взам. инв.№

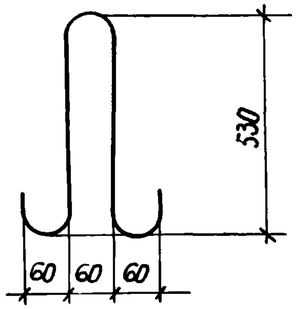

Формат	Зона	Поз.	Обозначение	Наименование	Кол.	Примечание
				Детали		
		2	3.014.1-2.1-05 03	Ф16А-I ГОСТ 5781-75 ℓ=1340	1	2,12 кг

Н.контр.	Леонова		
ГИП	Курбацкий		
Нач.отд.	Анисимов		
Гл.спец.	Титов		
Рук.гр.	Виноградов		
Ст.инж.	Верених		
Инженер	Волкова		
Копир.	Перова		

3.014.1-2.1-05 03

Петля

Стадия	Масса	Масштаб
РП	2,12 кг	
Лист 1	Листов 1	

Гипротранспуть
Киевский филиал

Формат А4

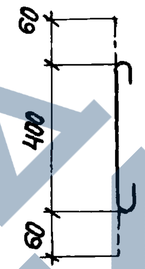

Формат	Зона	Поз	Обозначение	Наименование	Кол.	Примечание
				Детали		
		1	КЖИ-09 05 00	Ф8А-I ГОСТ 5781-75 ℓ=520	1	0,21 кг

Инв.№ подл. | Подпись и дата | Взам. инв.№

35
9180/2

Н.контр.	Леонова		
ГИП	Курбацкий		
Нач.отд.	Анисимов		
Гл.спец.	Титов		
Рук.гр.	Виноградов		
Ст.инж.	Верених		
Инженер	Волкова		
Копир.	Перова		

3.014.1-2.1-05 04

Стержень арматурный

Стадия	Масса	Масштаб
РП	0,21 кг	
Лист 1	Листов 1	

Гипротранспуть
Киевский филиал

Формат А4

ЗАВОД ЖБИ

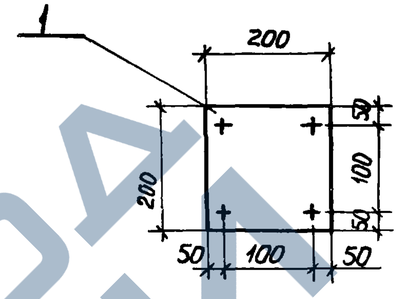

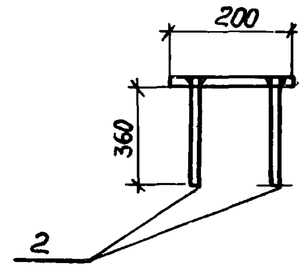

Формат	Зона	Поз.	Обозначение	Наименование	Кол.	Приме-чание
				Детали		
		1	3.014.1-2.1-05 05	-200×200 δ=6; ГОСТ 19903-74*	1	1.88 кг
		2	05 05	Ф12 AII ℓ=360; ГОСТ 5781-75	4	0.32 кг

36
9180/2

Н.контр.	Леонова		3.014.1-2.1-05 05
ГИП	Курбацкий		Изделие закладное МН6
Нач.отд.	Анисимов		
Гл.спец.	Титов		
Рук.гр.	Виноградов		
Ст.инж.	Семенюк		
Инженер	Фердман		
Копир	Перова		

Стадия	Масса	Масштаб
РП	3.16 кг	
Лист 1	Листов 1	

Гипротранспуть
Киевский филиал

Инв. № подл. | Подпись и дата | Взам. инв. №

Формат А4

https://zavodjbi.com/

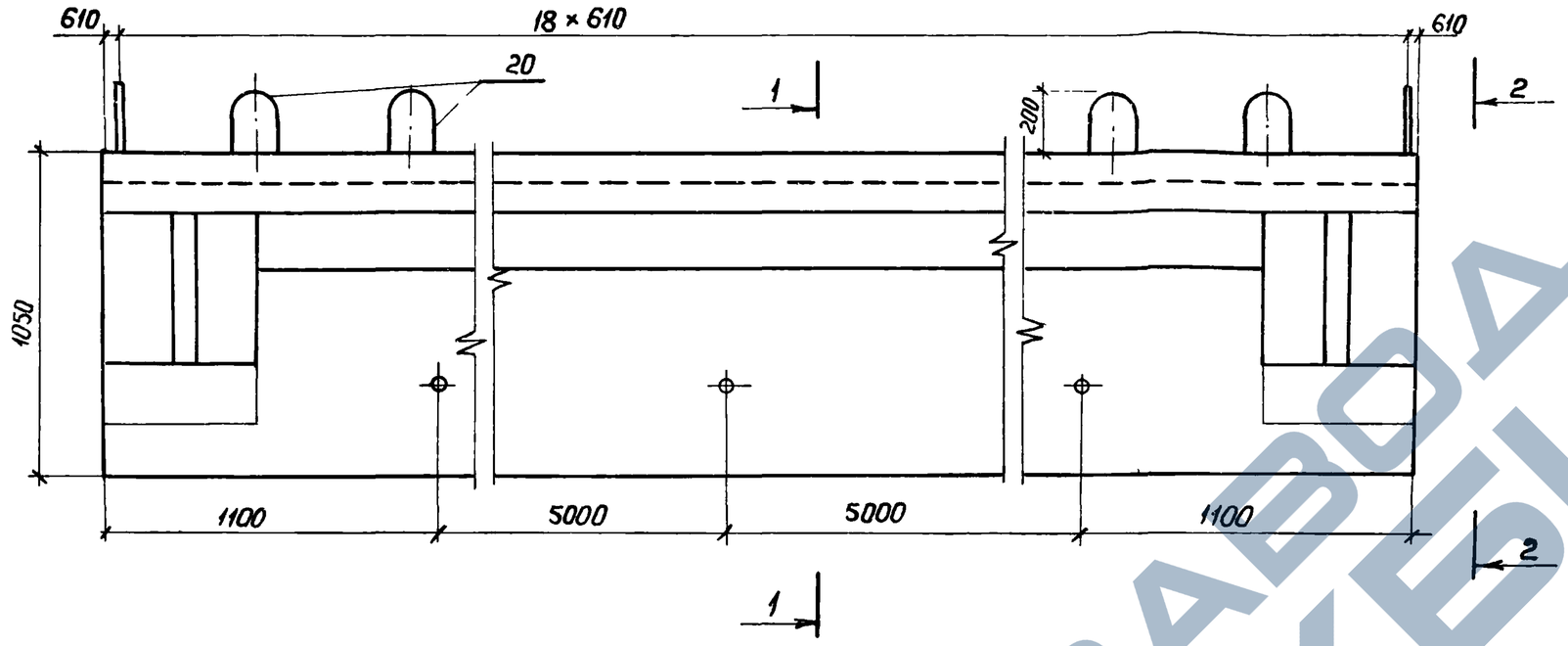

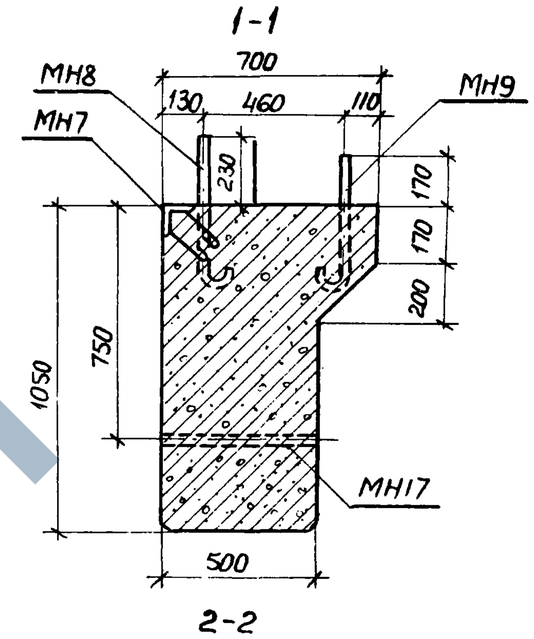

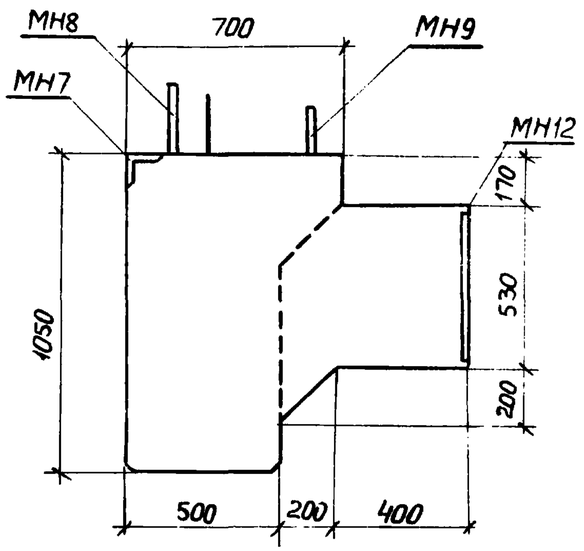

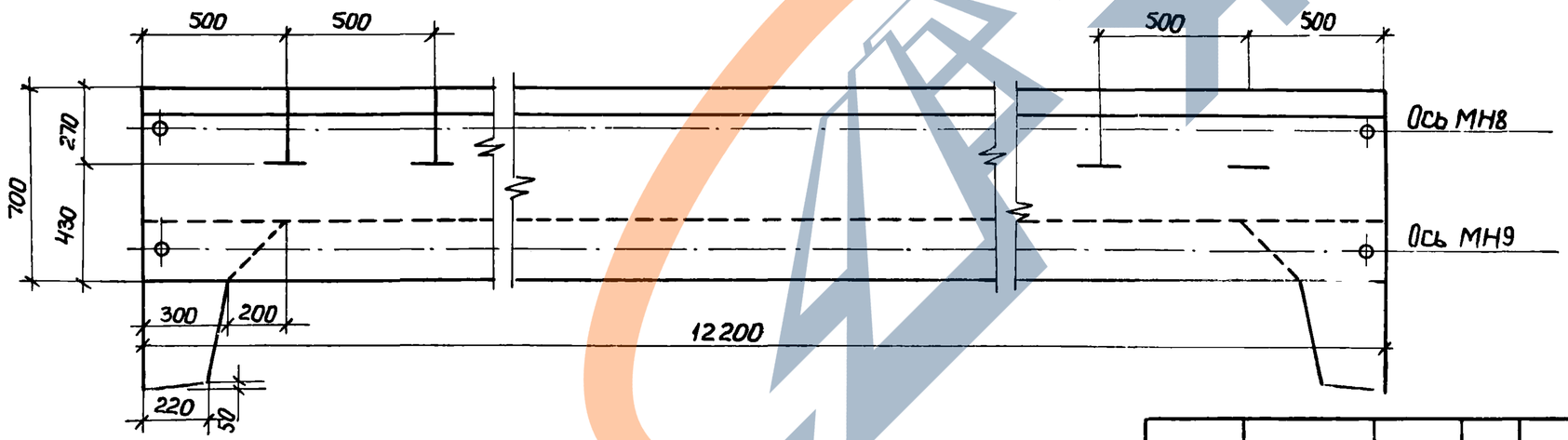

9180/2

Н.контр.	Леонова		
ГИП	Курбацкий		
Нач.отд.	Анисимов		
Гл.спец.	Титов		
Рук.гр.	Виноградов		
Ст.инж.	Веренич		
Инженер	Волкова		
Копир.	Перова		

3.014.1-2.1-06 00 СБ

БПС 1

Стадия	Масса	Масштаб
РП		
Лист 1	Листов 2	

Гипротранспуть
Киевский филиал

Формат А3

ЗАВОДА ЖБИ

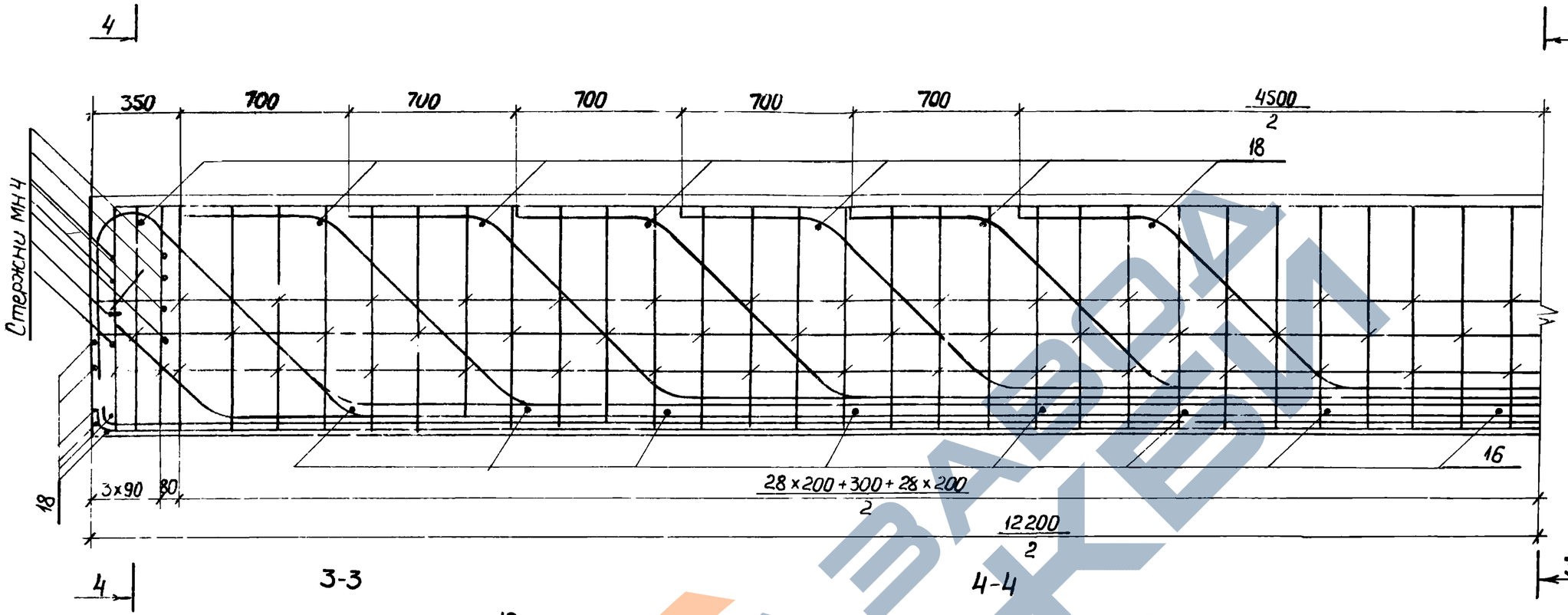

3		1		2
5	4	5	4	5
6	7	6	7	6

8	9	9	9	8
10	10	10	10	10
11	11	11	11	11

38
9180/2

Н.контр.	Леонова	
ГИП	Курбицкий	
Нач.отд	Анисимов	
Гл.спец.	Титов	
Рук.гр.	Виноградов	
Ст.инж.	Веренич	
Инженер	Волкова	
Копир	Перова	

3.014.1-2.1-06 00 СБ

БПС-1

Стадия	Масса	Масштаб
РП		
Лист 2	Листов	

Гипротранслуть
Киевский филиал

Формат А3

Обозначение	Наименование	Кол. на исполнен. 01	02	03	04	05		Примечание
	Документация							
3.014.1-2.1-00 00 ТО	Техническое описание							
-2.0-00 ВД	Ведомости ссылочных документов							
-2.1-00 00 ОВ	Выборка стали							
3.014.1-2.1-06 00 СБ	Сборочный чертеж							
	Сборочные единицы							
3.014.1-2.1-0616	Сетка арматурная С1	1						2,4 кг
-0619	Сетка арматурная С2	1						0,64 кг
-0617	Изделие закладное МН7	1						167.91 кг
-0613	Изделие закладное МН8	19						2.2 кг
-0614	Изделие закладное МН9	19						1.98 кг
-0600СБ	Изделие закладное МН17	3						
	Труба ф25 ГОСТ 3262-62 ℓ-500							1.06 кг
-0621	Изделие закладное МН12	1						30.3 кг
	Детали							
1 3.014.1-2.1-0601	Стержень ф28 А-II ГОСТ 5781-75 ℓ=5040	1						24.34 кг
2 -0602	Стержень ф28 А-II ГОСТ 5781-75 ℓ=6440	1						31.11 кг
3 -0603	Стержень ф28 А-II ГОСТ 5781-75 ℓ=7840	1						37.9 кг
4 -0604	Стержень ф28 А-II ГОСТ 5781-75 ℓ=9270	2						44,8 кг
5 -0605	Стержень ф28 А-II ГОСТ 5781-75 ℓ=10670	3						51,54 кг

39
9180/2

Н.контр.	Леонова	
ГИП	Курбацкий	
Нач.отд.	Анисимов	
Гл.спец.	Типов	
Рук.гр.	Виноградов	
Ст.инж.	Верениц	
Инженер	Волкова	
Копир	Перова	

3.014.1-2.1-06 00 ОС

БПС-1

Стадия	Масса	Масштаб
РП	18000кг	
Лист 1	Листов 2	

Гипротрансэлектро
Киевский филиал

Формат А3

ЗАВОДТЭП

Формат	Зона	Поз.	Обозначение	Наименование	Кол. на исполнен.						Примечание
		6	3.014.1-2.1 – 06 06	Стержень ф28 А-II ГОСТ 5781-75 ℓ=12090	3						58.4 кг
		7	– 06 07	Стержень ф28 А-II ГОСТ 5781-75 ℓ=14000	2						67.62 кг
		8	– 06 08	Стержень ф28 А-II ГОСТ 5781-75 ℓ=14050	2						67.9 кг
		9	– 06 09	Стержень ф28 А-II ГОСТ 5781-75 ℓ=12630	3						61.0 кг
		10	– 06 10	Стержень ф28 А-II ГОСТ 5781-75 ℓ=12360	5						59.7 кг
		11	– 06 11	Стержень ф28 А-II ГОСТ 5781-75 ℓ=12460	5						60.2 кг
		12	– 06 00 СБ	Стержень ф8 А-I ГОСТ 5781-75 ℓ=12160	7						4.8 кг
		13	– 06.12	Стержень ф10 А-II ГОСТ 5781-75 ℓ=2400	126						1.5 кг
		14	– 06 00 СБ	Стержень ф10 А-I ГОСТ 5781-75 ℓ=12160	6						7.5 кг
		15	– 06 15	Стержень ф12 А-II ГОСТ 5781-75 ℓ=1280	63						1.14 кг
		16	– 06 00 СБ	Стержень ф28 А-II ГОСТ 5781-75 ℓ=450	16						2.4 кг
		17	– 06 00 СБ	Стержень ф6 А-I ГОСТ 5781-75 ℓ=475	92						0.1 кг
		18	– 06 00 СБ	Стержень ф8 А-I ГОСТ 5781-75 ℓ=450	26						0.18 кг
		19	– 06 20	Стержень ф14 А-II ГОСТ 5781-75 ℓ=1520	6						0.94 кг
		20	– 06 18	Петля ф28 А-I ГОСТ 5781-75 ℓ=2680	4						12.9 кг
				Материалы							
				Бетон М 300							7.2 м³

40
9180/2

Н.контр.	Леонова		
ГИП	Курбацкий		
Нач.отд.	Анисимов		
Гл.спец.	Титов		
Рук.гр.	Виноградов		
Ст.инж.	Верених		
Инженер	Волкова		
Копир	Перова		

3.014.1-2.1-06 00 ОС

БПС-1

Стадия	Масса	Масшт
РП		
Лист 2	Листов	

Гипротранспуть
Киевский филиал

Формат А3

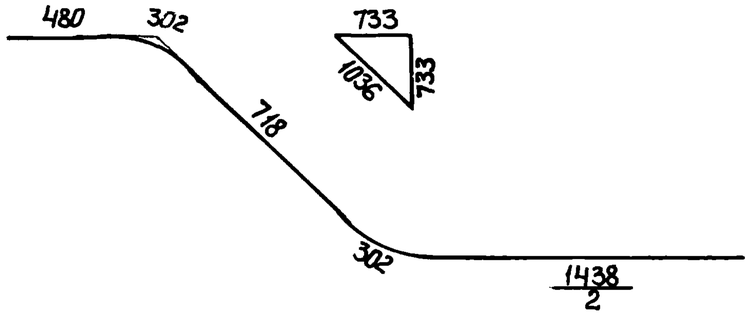

Формат	Зона	Поз	Обозначение	Наименование	Кол.	Примечание
		1	3.014.1 – 2.1 – 06 01	ф28 А-II ГОСТ 5781-75 ℓ= 5040	1	24,34 кг

Гл.спец.	Титов		
Рук.гр.	Виноградов		
Ст.инж.	Верених		
Инженер	Волкова		
Копир.	Перова		

3.014.1 – 2.1 – 06 01

Стержень арматурный

Стадия	Масса	Масштаб
РП	24,34 кг	

Лист 1 | Листов 1

Гипротранспуть
Киевский филиал

Формат А4

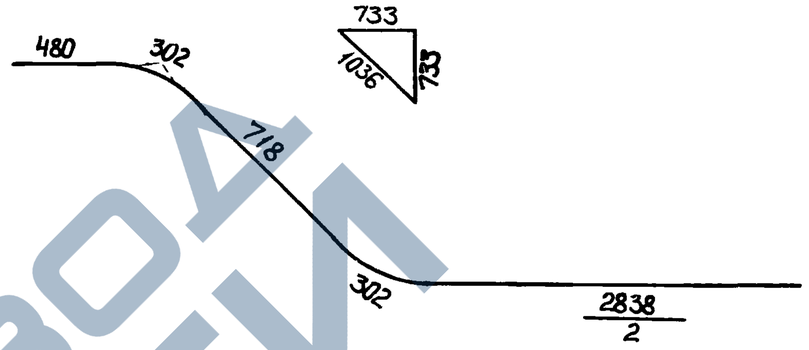

Формат	Зона	Поз.	Обозначение	Наименование	Кол.	Примечание
		2	3.014.1 – 2.1 – 06 02	ф28 А-II ГОСТ 5781-75 ℓ=6440	1	31,11 кг

41
9180/2

Гл.спец.	Титов		
Рук.гр.	Виноградов		
Ст.инж.	Верених		
Инженер	Волкова		
Копир.	Перова		

3.014.1 – 2.1 – 06 02

Стержень арматурный

Стадия	Масса	Масштаб
РП	31,11 кг	

Лист 1 | Листов 1

Гипротранспуть
Киевский филиал

Формат А4

Инв.№ подл. | Подпись и дата | Взам.инв.№

https://zavodjbi.com/

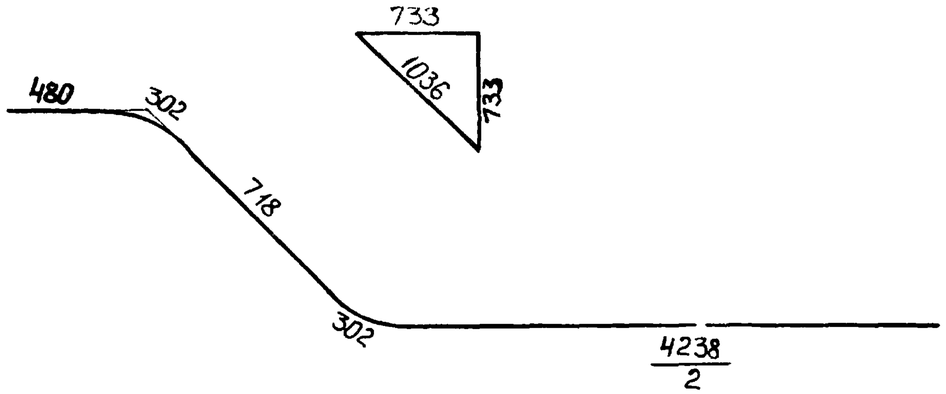

Формат	Зона	Поз.	Обозначение	Наименование	Кол.	Примечание
		3	3.014.1-2.1-06 03	ф28А-II ГОСТ 5781-75 ℓ=7840	1	37.9 кг

Н.контр.	Леонова		
ГИП	Курбацкий		
Нач.отд.	Анисимов		
Гл.спец.	Титов		
Рук.гр.	Виноградов		
Ст.инж.	Верениц		
Инженер	Волкова		
Копир	Перова		

3.014.1-2.1-06 03

Стержень арматурный

Стадия	Масса	Масштаб
РП	37.9кг	
Лист 1	Листов	

Гипротранслуть Киевский филиал

Формат А4

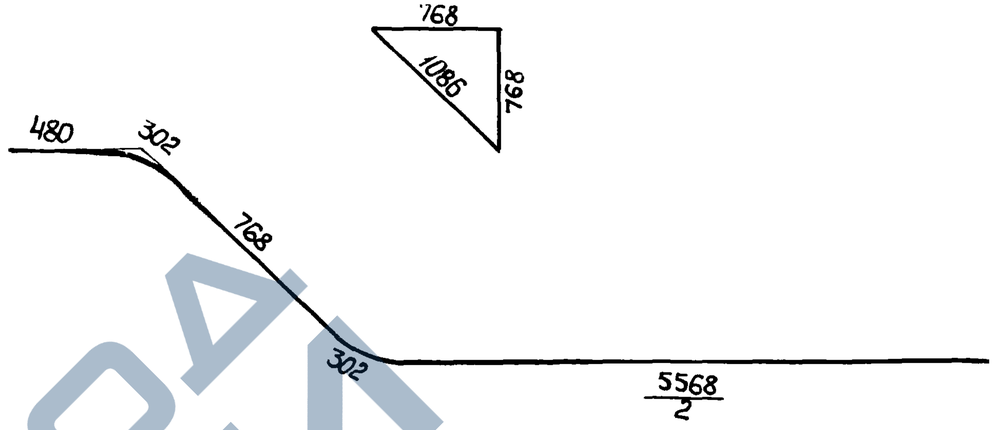

Формат	Зона	Поз.	Обозначение	Наименование	Кол.	Примечание
		4	3.014.1-2.1-06 04	ф28А-II ГОСТ 5781-75 ℓ=9270	1	44.8 кг

Н.контр.	Леонова		
ГИП	Курбацкий		
Нач.отд.	Анисимов		
Гл.спец.	Титов		
Рук.гр.	Виноградов		
Ст.инж.	Верениц		
Инженер	Волкова		
Копир	Перова		

Инв.№ подл. | Подпись и дата | Взам.инв.№

42
9180/2

3.014.1-2.1-06 04

Стержень арматурный

Стадия	Масса	Масштаб
РП	44,8кг	
Лист 1	Листов 1	

Гипротранслуть Киевский филиал

Формат А4

https://zavodjbi.com/

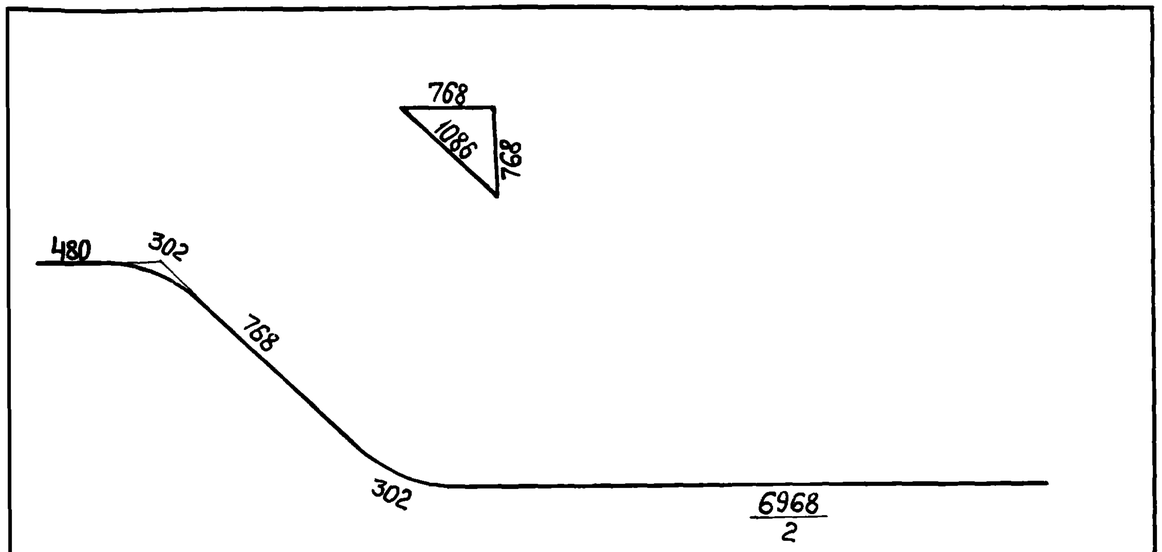

Формат	Зона	Поз.	Обозначение	Наименование	Кол.	Примечание
		5	3.014.1-2.1-06 05	ф28 А-II ГОСТ 5781-75 ℓ=10670	1	51.54 кг

Н.контр.	Леонова		
ГИП	Курбацкий		
Нач.отд.	Анисимов		
Гл.спец.	Титов		
Рук.гр.	Виноградов		
Ст.инж.	Верени		
Инженер	Волкова		
Копир.	Перова		

3.014.1-2.1-06 05

Стержень арматурный

Стадия	Масса	Масштаб
РП	51,54кг	
Лист 1	Листов 1	

Гипротранслуть
Киевский филиал

Формат А4

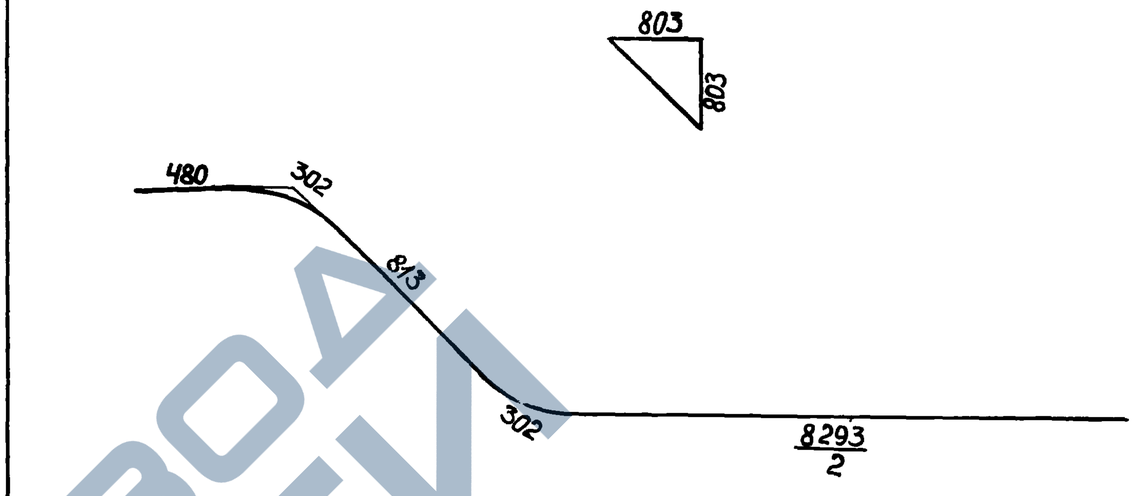

Формат	Зона	Поз.	Обозначение	Наименование	Кол.	Примечание
		6	3.014.1-2.1-06 06	ф28 А-II ГОСТ 5781-75 ℓ=12090	1	58.4 кг

43
9180/2

Н.контр.	Леонова		
ГИП	Курбацкий		
Нач.отд.	Анисимов		
Гл.спец.	Титов		
Рук.гр.	Виноградов		
Ст.инж.	Верени		
Инженер	Волкова		
Копир.	Перова		

3.014.1-2.1-06 06

Стержень арматурный

Стадия	Масса	Масштаб
РП	58,4 кг	
Лист 1	Листов 1	

Гипротранслуть
Киевский филиал

Формат А4

Инв.№ подл. | Подпись и дата | Взам.инв.№

https://zavodjbi.com/

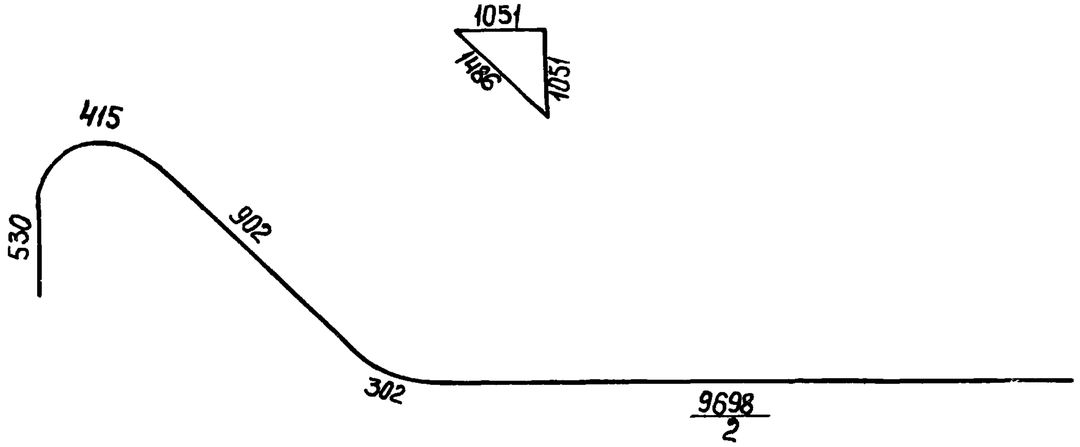

Формат	Зона	Поз.	Обозначение	Наименование	Кол.	Примечание
		7	3.014.1-2.1-06 07	ф28 А-II ГОСТ 5781-75 ℓ=14000	1	67.62 кг

Н.контр.	Леонова		
ГИП	Курбацкий		
Нач.отд.	Анисимов		
Гл.спец.	Титов		
Рук.гр.	Виноградов		
Ст.инж.	Веренич		
Инженер	Волкова		
Копир	Перова		

3.014.1-2.1-06 07

Стержень арматурный

Стадия	Масса	Масштаб
РП	67.62 кг	
Лист 1	Листов 1	

Гипротранслуть
Киевский филиал

Формат А4

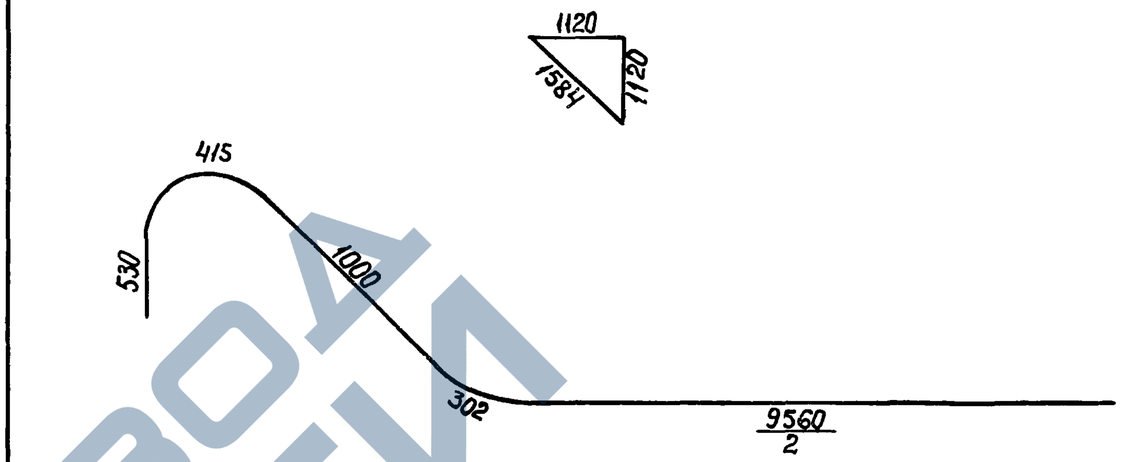

Формат	Зона	Поз.	Обозначение	Наименование	Кол.	Примечание
		8	3.014.1-2.1-06 08	ф28 А-II ГОСТ 5781-75 ℓ=14050	1	67.9 кг

Инв. № подл. | Подпись и дата | Взам. инв. №

44
9180/2

Н.контр.	Леонова		
ГИП	Курбацкий		
Нач.отд.	Анисимов		
Гл.спец.	Титов		
Рук.гр.	Виноградов		
Ст.инж.	Верениц		
Инженер	Волкова		
Копир	Перова		

3.014.1-2.1-06 08

Стержень арматурный

Стадия	Масса	Масштаб
РП	67.9 кг	
Лист 1	Листов 1	

Гипротранслуть
Киевский филиал

Формат А4

https://zavodjbi.com/

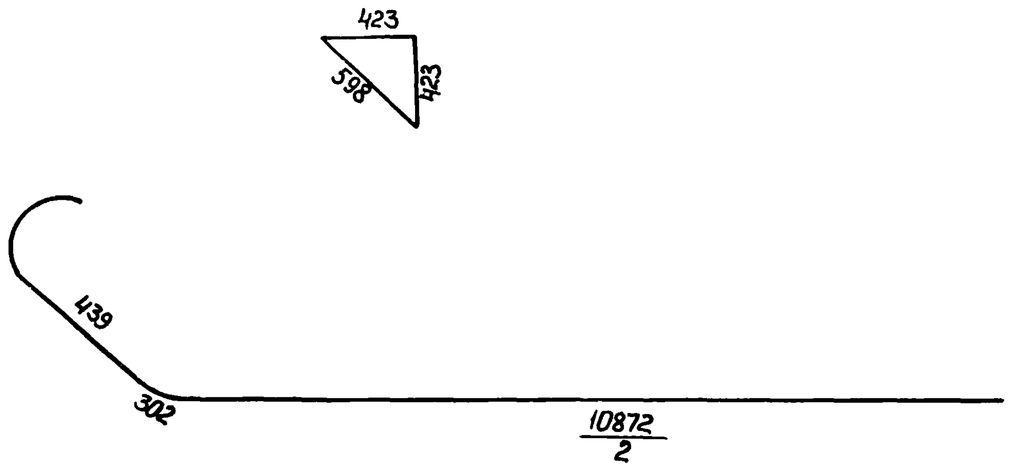

Формат	Зона	Поз.	Обозначение	Наименование	Кол.	Примечание
				Детали		
		9	3.014.1-2.1-06 09	ф28 А-II ГОСТ 5781-75 ℓ=12630	1	61.0 кг

Н.контр.	Леонова	
ГИП	Курбацкий	
Нач.отд.	Анисимов	
Гл.спец.	Титов	
Рук.гр.	Виноградов	
Ст.инж.	Веренич	
Инженер	Волкова	
Копир.	Перова	

3.014.1-2.1-06 09

Стержень арматурный

Стадия	Масса	Масштаб
РП	61.0кг	
Лист 1	Листов 1	

Гипротранспуть
Киевский филиал

Формат А4

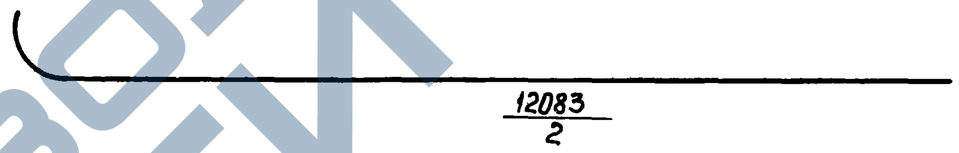

Формат	Зона	Поз.	Обозначение	Наименование	Кол.	Примечание
		10	3.014.1-2.1-06 10	ф28 А-II ГОСТ 5781-75 ℓ=12360	1	59.7кг

45
9180/2

Н.контр.	Леонова	
ГИП	Курбацкий	
Нач.отд.	Анисимов	
Гл.спец.	Титов	
Рук.гр.	Виноградов	
Ст.инж.	Веренич	
Инженер	Волкова	
Копир.	Перова	

3.014.1-2.1-06 10

Стержень арматурный

Стадия	Масса	Масштаб
РП	59.7кг	
Лист 1	Листов 1	

Гипротранспуть
Киевский филиал

Формат А4

Инв.№ подл. | Подпись и дата | Взам.инв.№

ЗАВОДА ЖБИ

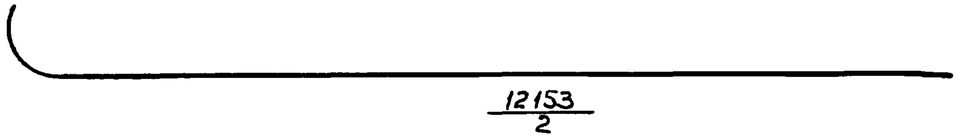

Формат	Зона	Поз.	Обозначение	Наименование	Кол	Примечание
		11	3.014.1-2.1-06 11	ф28 А-II ГОСТ 5781-75 ℓ=12460	1	60.2 кг

Н.контр.	Леонова		
ГИП	Курбацкий		
Нач.отд.	Анисимов		
Гл.спец.	Титов		
Рук.гр.	Виноградов		
Ст.инж.	Веренич		
Инженер	Волкова		
Копир	Перова		

3.014.1-2.1-06 11

Стержень арматурный

Стадия	Масса	Масштаб
РП	60,2кг	
Лист 1	Листов 1	

Гипротранслуть
Киевский филиал

Формат А4

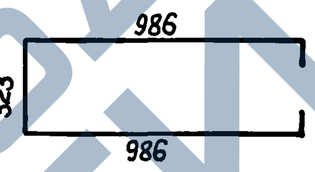

Формат	Зона	Поз.	Обозначение	Наименование	Кол.	Примечание
		13	3.014.1-2.1-06 12	ф10 А-II ГОСТ 5781-75 ℓ=2400	1	1.5 кг

Инв.№ подл. | Подпись и дата | Взам. инв.№

Н.контр.	Леонова		
ГИП	Курбацкий		
Нач.отд.	Анисимов		
Гл.спец.	Титов		
Рук.гр.	Виноградов		
Ст.инж.	Веренич		
Инженер	Волкова		
Копир	Перова		

3.014.1-2.1-06 12

Стержень арматурный

Стадия	Масса	Масштаб
РП	1.5 кг	
Лист 1	Листов 1	

Гипротранслуть
Киевский филиал

Формат А4

1/16
9180/2

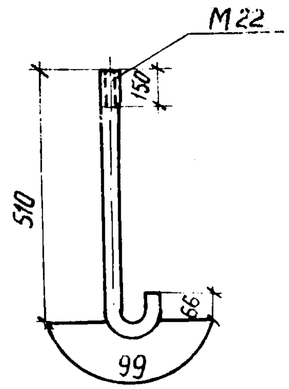

Формат	Зона	Поз.	Обозначение	Наименование	Кол.	Примечание
			3.014.1-2.1-06 13	Штырь ф 22 А-I ℓ=675	1	2.01кг
			-06 13	Гайка ГОСТ 5915-70*	1	0,08 кг
			-06 13	Шайба ГОСТ 11371-68*	2	0.053кг

Н.контр.	Леонова		
ГИП	Курбацкий		
Нач.отд.	Анисимов		
Гл.спец.	Титов		
Рук.гр.	Виноградов		
Ст.инж.	Веренич		
Инженер	Волкова		
Копиров.	Перова		

3.014.1-2.1-06 13

Изделие закладное МН8

Стадия	Масса	Масштаб
РП	2,2 кг	
Лист 1	Листов 1	

Гипротранслуть Киевский филиал

Формат А4

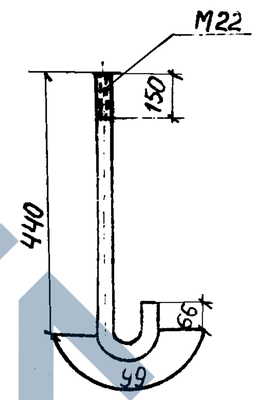

Формат	Зона	Поз.	Обозначение	Наименование	Кол	Примечание
			3.014.1-2.1-06 14	Штырь ф 22 А-I ℓ=605	1	1,79кг
			-06 14	Гайка ГОСТ 5915-70*	1	0,08 кг
			-06 14	Шайба ГОСТ 11371-68*	2	0.053кг

Инв.№ подл. | Подпись и дата | Взам.инв.№

Н.контр.	Леонова		
ГИП	Курбацкий		
Нач.отд.	Анисимов		
Гл.спец.	Титов		
Рук.гр.	Виноградов		
Ст.инж.	Веренич		
Инженер	Волкова		
Копиров.	Перова		

47
9180/2

3.014.1-2.1-06 14

Изделие закладное МН9

Стадия	Масса	Масштаб
РП	1,98кг	
Лист 1	Листов 1	

Гипротранслуть Киевский филиал

Формат А4

https://zavodjbi.com/

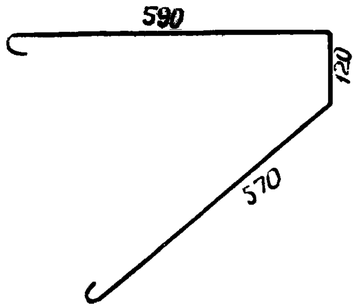

Формат	Зона	Поз.	Обозначение	Наименование	Кол.	Примечание
		15	3.014.1-2.1-06 15	Ф12 А-II ГОСТ 5781-75 ℓ=1280	1	1,14 кг

Н.контр.	Леонова	
ГИП	Курбацкий	
Нач.отд.	Анисимов	
Гл.спец.	Титов	
Рук.гр.	Виноградов	
Ст.инж.	Веренич	
Инженер	Волкова	
Копир	Перова	

3.014.1-2.1-06 15

Стержень арматурный

Стадия	Масса	Масштаб
РП	1,14 кг	
Лист 1	Листов 1	

Гипротранслуть Киевский филиал

Формат А4

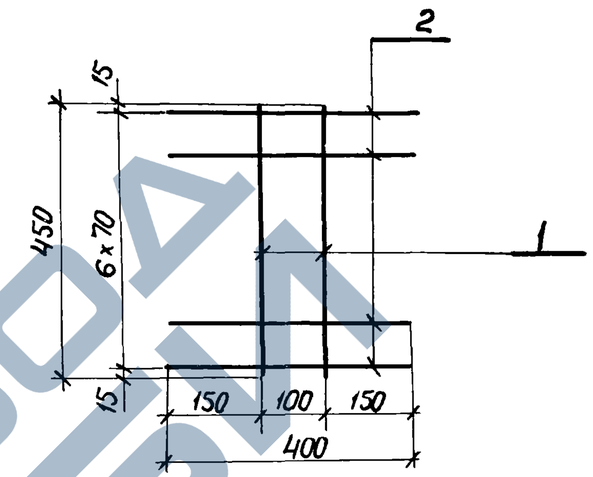

		Обозначение	Наименование	Кол.	Примечание
			Детали		
1		3.014.1-2.1-06 16	Стержень ф10 А-II ℓ=450	2	0.28 кг
2		-06 16	Стержень ф10 А-II ℓ=400	7	0.25 кг

48

9180/2

Инв.№ подл. | Подпись и дата | Взам.инв.№

Н.контр.	Леонова	
ГИП	Курбацкий	
Нач.отд.	Анисимов	
Гл.спец.	Титов	
Рук.гр.	Виноградов	
Ст.инж.	Веренич	
Инженер	Волкова	
Копир	Перова	

3.014.1-2.1-06 16

Сетка С-1

Стадия	Масса	Масштаб
РП	2,4 кг	
Лист 1	Листов 1	

Гипротранслуть Киевский филиал

Формат А4

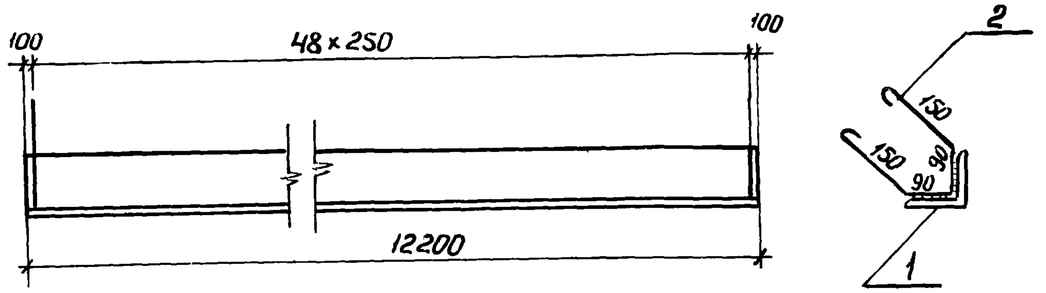

Формат	Зона	Поз.	Обозначение	Наименование	Кол.	Примечание
				Детали		
		1	3.014.1-2.1-06 17	∠100×100×8 ГОСТ 8509-72 ℓ=12200	1	148,8 кг
		2	—06 17	Стержень ф10 А-I ℓ=630	49	0.39 кг

Ч.контр.	Леонова	
ГИП	Курбацкий	
Нач.отд.	Анисимов	
Гл.спец.	Титов	
Рук.гр.	Виноградов	
Ст.инж.	Верених	
Инженер	Волкова	
Копир	Перова	

3.014.1-2.1-06 17

Изделие закладное МН 7

Стадия	Масса	Масштаб
РП	167,91 кг	
Лист 1	Листов 1	

Гипротранслуть Киевский филиал

Формат А4

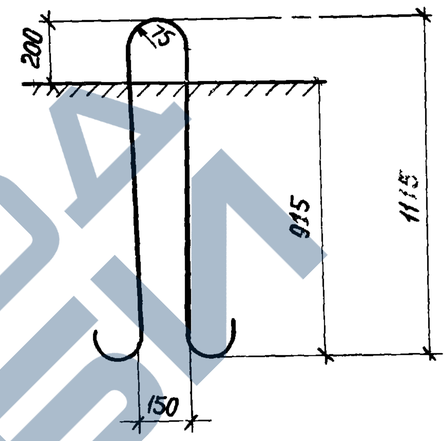

Формат	Зона	Поз.	Обозначение	Наименование	Кол.	Примечание
				Детали		
		19	3.014.1-2.1-06 18	28А-I ГОСТ 5781-75 ℓ=2680	1	12,9 кг

Взам. инв. №

Подпись и дата

Инв. № подл.

Н.контр.	Леонова	
ГИП	Курбацкий	
Нач.отд.	Анисимов	
Гл.спец.	Титов	
Рук.гр.	Виноградов	
Ст.инж.	Верених	
Инженер	Волкова	
Копир	Перова	

3.014.1-2.1-06 18

Петля

Стадия	Масса	Масштаб
РП	12,9 кг	
Лист 1	Листов 1	

Гипротранслуть Киевский филиал

Формат А4

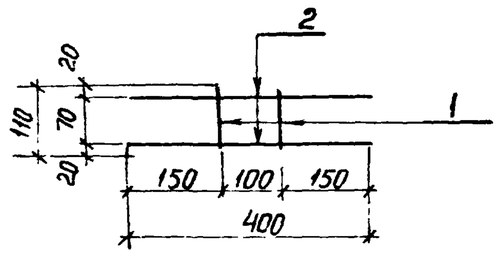

Формат	Зона	Поз.	Обозначение	Наименование	Кол.	Примечание
				Детали		
		1	3.014.1-2.1-06 19	Стержень ф10 А-II ℓ=110	2	0,07 кг
		2	-06 19	Стержень ф10 А-II ℓ=400	2	0.25 кг

Н.контр.	Леонова	
ГИП	Курбацкий	
Нач.отд.	Анисимов	
Гл.спец.	Титов	
Рук.гр.	Виноградов	
Ст.инж.	Верених	
Инженер	Волкова	
Копир	Перова	

3.014.1-2.1-06 19

Сетка С-2

Стадия	Масса	Масштаб
РП	0,64 кг	
Лист 1	Листов 1	

Гипротранспуть
Киевский филиал

Формат А4

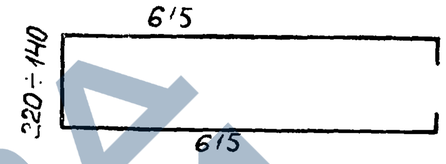

Формат	Зона	Поз.	Обозначение	Наименование	Кол.	Примечание
		19	3.014.1-2.1-06 20	ф10 А-II ℓср=1520	1	0,94 кг

Инв.№ подл. | Подпись и дата | Взам.инв.№

50
9180/2

Н.контр.	Леонова	
ГИП	Курбацкий	
Нач.отд.	Анисимов	
Гл.спец.	Титов	
Рук.гр.	Виноградов	
Ст.инж.	Верених	
Инженер	Волкова	
Копир	Перова	

3.014.1-2.1-06 20

Стержень арматурный

Стадия	Масса	Масшт
РП	0,94 кг	
Лист	Листов	

Гипротранспуть
Киевский филиал

Формат А4

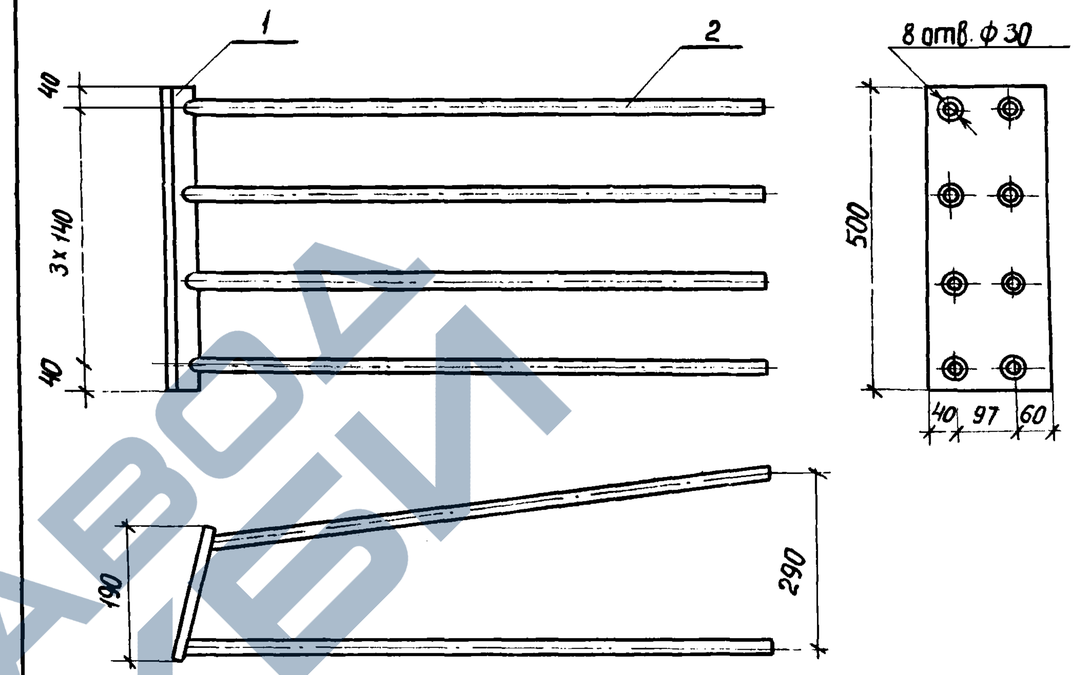

Формат	Зона	Поз.	Обозначение	Наименование	Кол.	Примечание
				Детали		
		1	3.014.1-2.1-06 21	Планка 500×197×12	1	9,4кг
		2	—06 21	Стержень ф20 AII ℓ=1060	8	261кг

Инв.№ подл. | Подпись и дата | Взам. инв.№

51
9180/2

Н.контр.	Леонова		3.014.1-2.1-06 21
ГИП	Курбацкий		Изделие закладное МН12
Нач.отд.	Анисимов		
Гл.спец.	Титов		
Рук.гр.	Виноградов		
Ст.инж.	Веренич		
Инженер	Волкова		
Копир	Перова		

Стадия	Масса	Масштаб
РП	30,3кг	
Лист 1	Листов 1	

Гипротранслуть
Киевский филиал

Формат А4

https://zavodjbi.com/

https://zavodjbi.com/

1-1

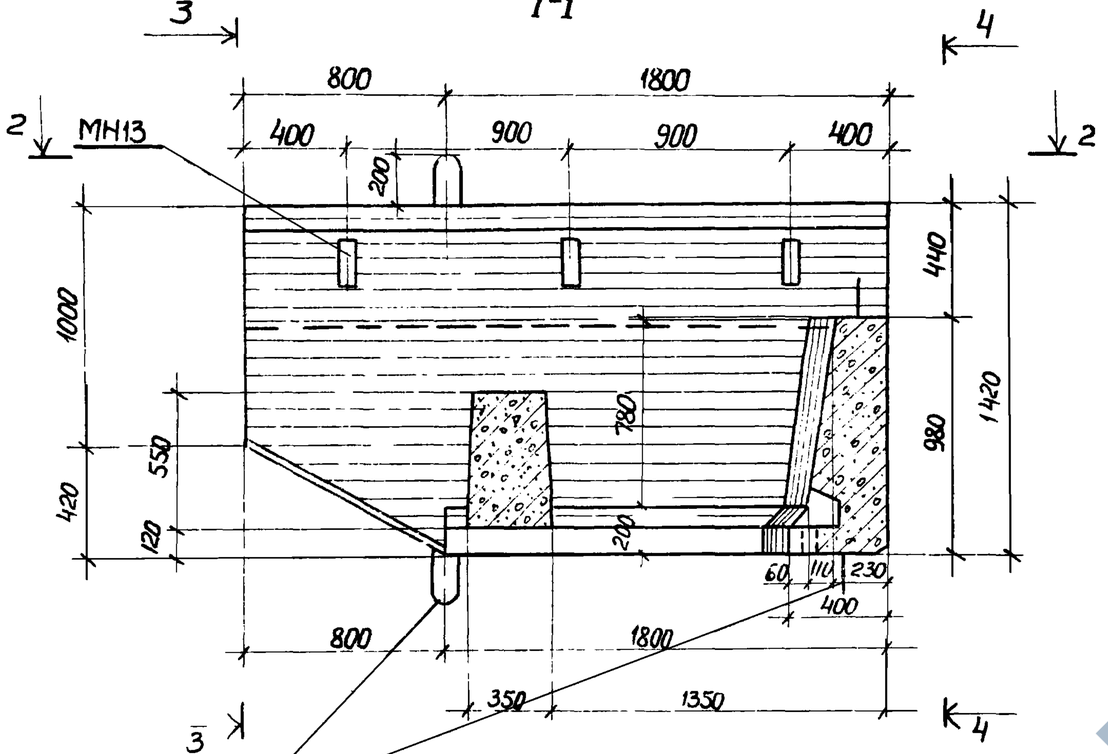

2-2

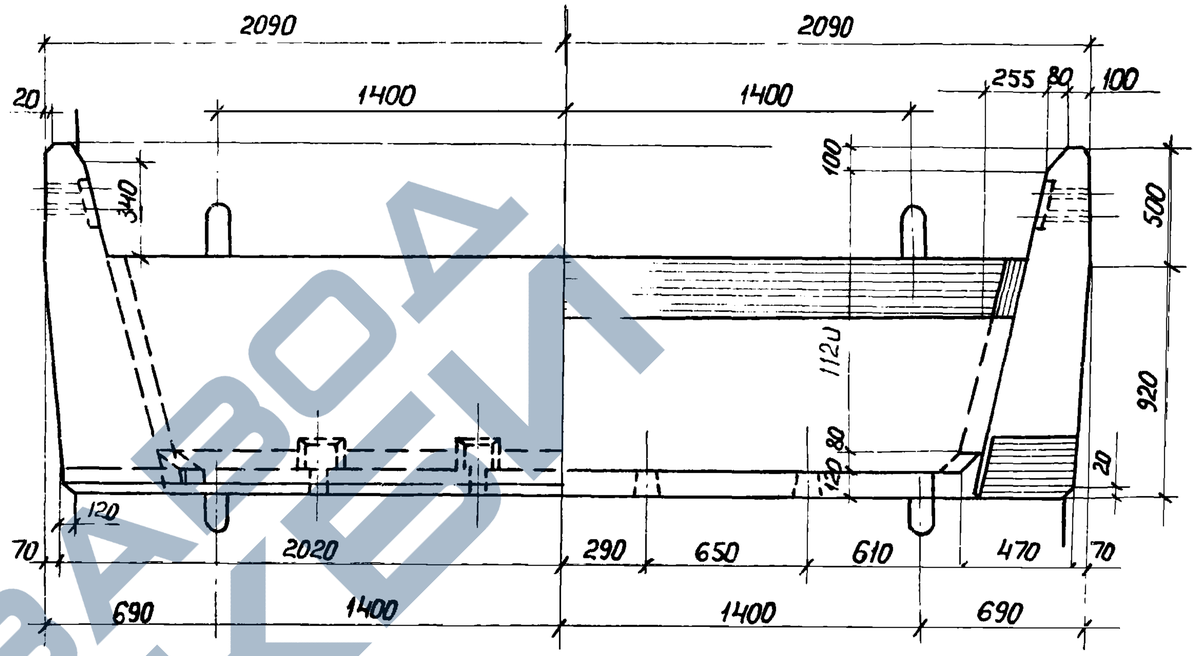

3-3

2-2

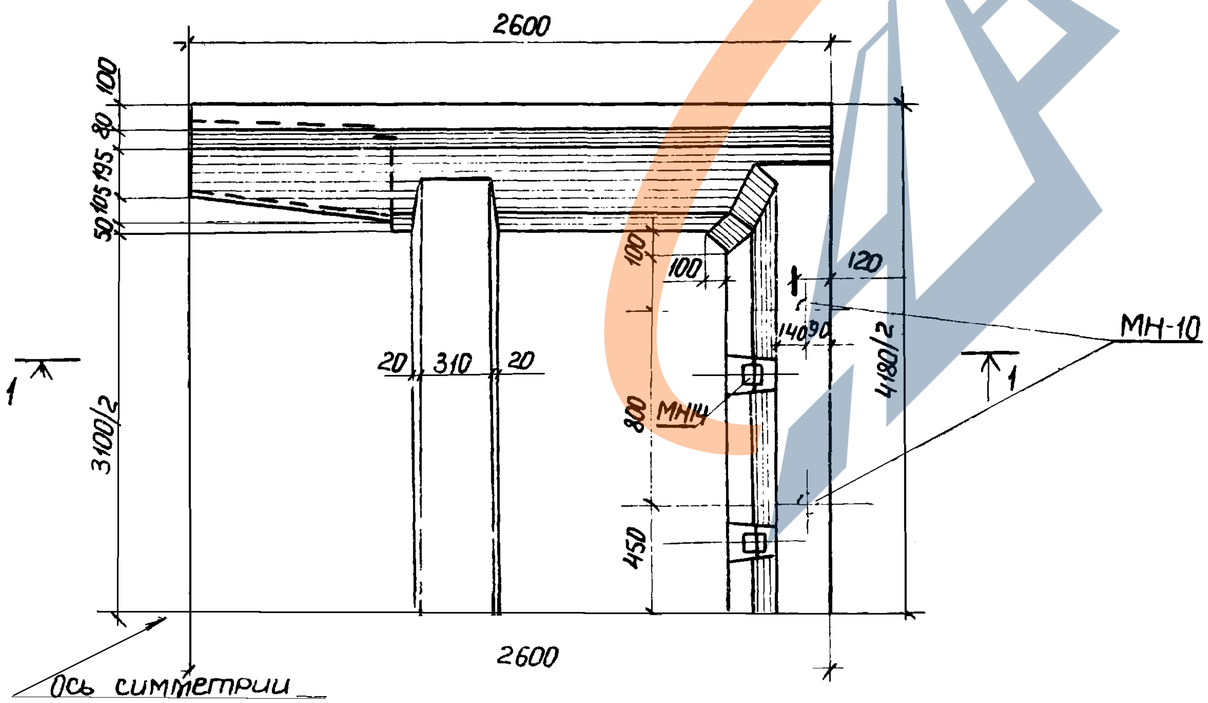

9180/2

				3.014.1-2.1-07 00 СБ	
Н.контр.	Леонова			Блок Ш3а. Сборочный чертеж	Стадия: РП; Масса: 10000кг; Масштаб:
ГИП	Курбацкий				Лист 1; Листов 3
Нач.отд.	Анисимов				Гипротрансспуть Киевский филиал
Гл.спец.	Титов				
Рук.гр.	Виноградов				
Ст.инж.	Верених				
Инженер	Фридман				
Копир	Перова				

Формат А3

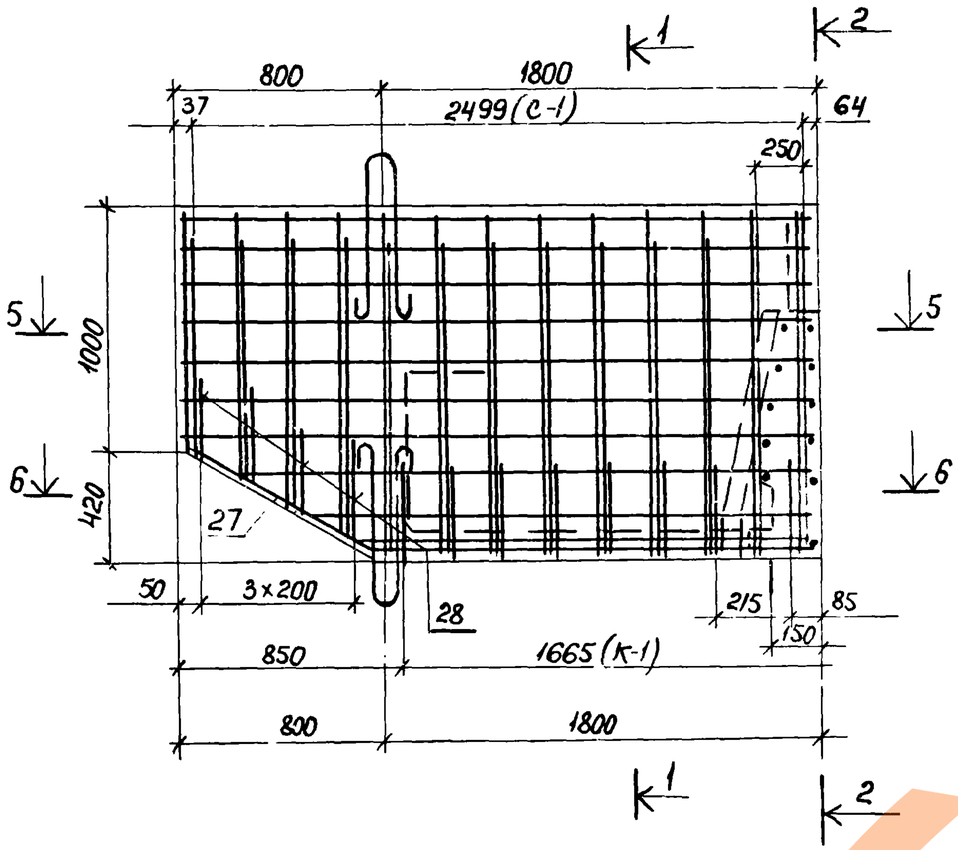

6-6

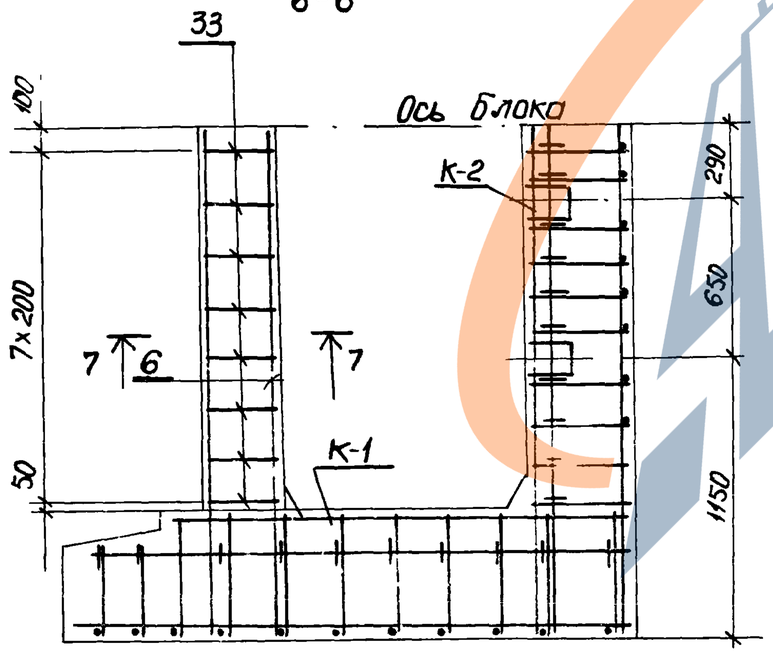

2-2

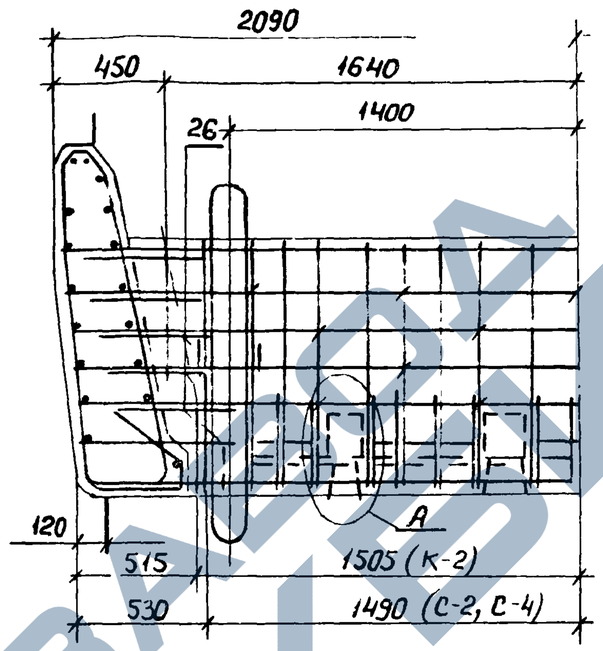

1-1

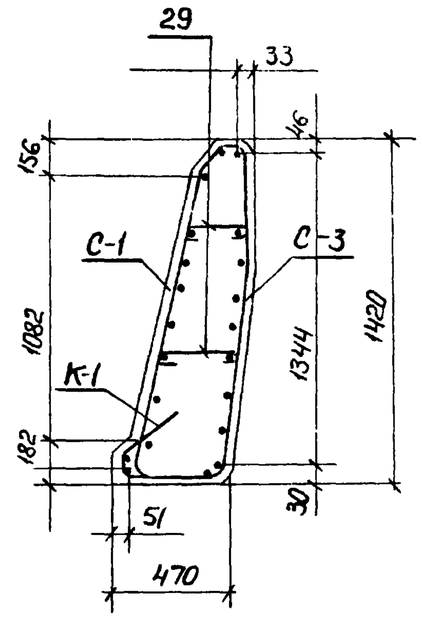

53
9180/2

				3.014.1-2.1-07 00 СБ	
Н.контр.	Леонова		Блок Ш3а. Сборочный чертеж	Стадия	Масса	Масштаб
ГИП	Курбацкий			РП		
Нач.отд.	Анисимов			Лист 2	Листов	
Гл.спец.	Титов			Гипротранслуть Киевский филиал		
Рук.гр.	Виноградов					
Ст.инж.	Веренич					
Инженер	Фердман.					
Копир.	Перова			Формат А3		

5-5

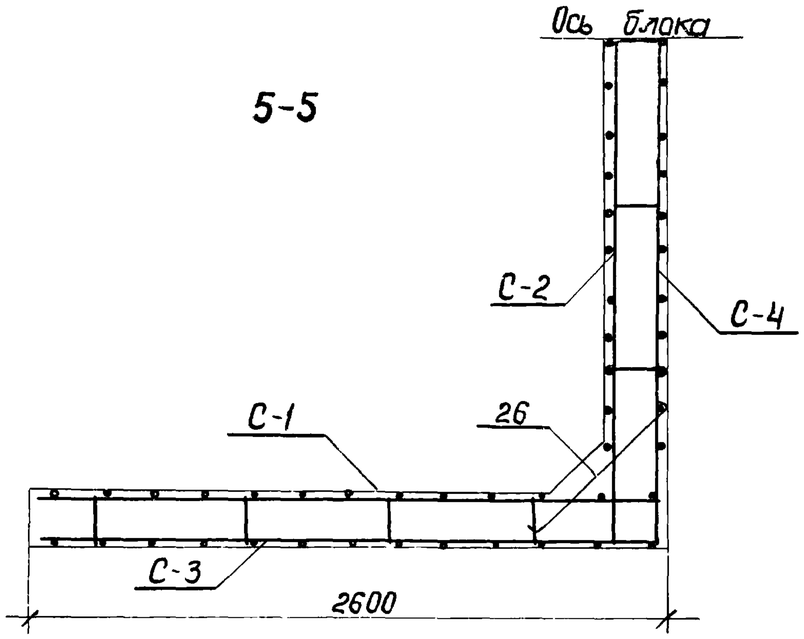

7-7

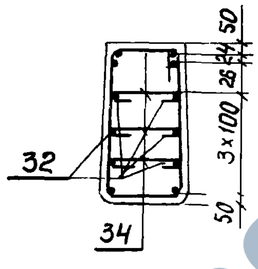

4-4

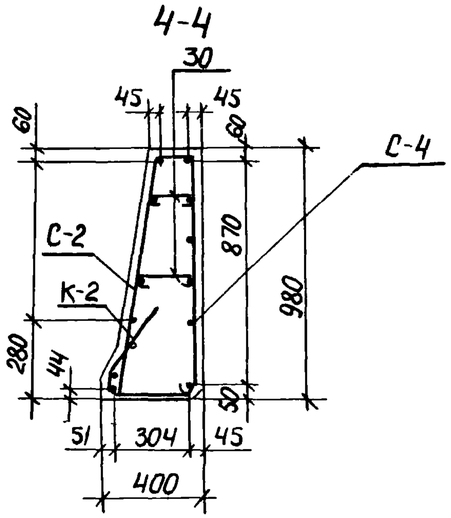

А

М 1:10

Б

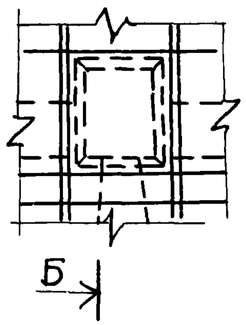

Б

Б-Б

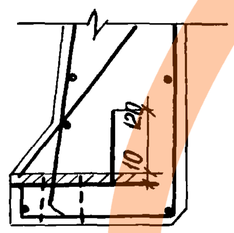

ЗАВОД ЖБИ

54

9180/2

			3.014.1-2.1-07 00 СБ
Н.контр.	Леонова		Блок Ш3а. Сборочный чертеж
ГИП	Курбацкий		
Нач.отд.	Анисимов		
Гл.спец.	Титов		
Рук.гр.	Виноградов		
Ст.инж.	Верених		
Инженер	Фердман		
Копир.	Перова		

Стадия	Масса	Масштаб
РП		
Лист 3	Листов	

Гипротрансспецмонтаж Киевский филиал

Формат А3

Формат	Зона	Поз.	Обозначение	Наименование	Кол на исполнен. 01	02	03	04	05	06		Примечание
				Документация								
			3.014.1-2.1-00 00 ТО	Техническое описание								
			—2.0-00 В.Д.	Ведомость ссылочных документов								
			—2.1-00 00 ОВ	Выборка стали								
			3.014.1-2.1-07 00 СБ	Сборочный чертеж								
				Сборочные единицы								
			3.014.1-2.1-07 01	Сетка С-1	2							76.94 кг
			—07 03	Сетка С-2		1						78.53 кг
			—07 02	Сетка С-3			2					46.83 кг
			—07 04	Сетка С-4				1				93,15 кг
			—07 05	Каркас КР-1					2			7,08 кг
			—07 06	Каркас КР-2						1		18,36 кг
			—07 07	Изделие закладное МН13							6	2,7 кг
			—07 08	Изделие закладное МН14							4	3,4 кг
			—01 08	Изделие закладное МН10							4	0,32 кг
				Детали								
		26	3.014.1-2.1-07 00 ОС	Стержень ф22 ГОСТ 5781-75, ℓ = 790							10	2.35 кг
		27	КЖИ-02 01 ОС	Стержень ф10 ГОСТ 5781-75, ℓ=940							4	0.55 кг
		28	-07 09	Стержень ф10 ГОСТ 5781-75, ℓобщ.=8.2м							8	0.62 кг
		29	-07 00 ОС	Стержень ф8 А-I ГОСТ 5781-75, ℓобщ.=13.0м							32	0.16 кг
		30	-07 00 ОС	Стержень ф8 А-I ГОСТ 5781-75, ℓобщ.=7.2м							20	0.14 кг
		31	-07 10	Стержень ф20 А-I ГОСТ 5781-75, ℓ =1910							8	4.71 кг

Н.контр.	Леонова	
ГИП	Курбацкий	
Нач.отд.	Анисимов	
Гл.спец.	Титов	
Рук.гр.	Виноградов	
Ст.инж.	Верених	
Инженер	Фридман	
Копир	Перова	

3.014.1-2.1-07 00 ОС

Блок Ш 3а

Стадия	Масса	Масштаб
РП		
Лист 1	Листов 2	

Гипротранспуть
Киевский филиал

Формат А3

ЗАВОД КЖИ

Формат	Зона	Поз.	Обозначение	Наименование	Кол. на исполнен. 01	02	03	04	05	06		Примечание
		32	3.014.1-2.1-07 00 ОС	Стержень ф22 AII ГОСТ 5781-75, ℓ=4010							12	11,94 кг
		33	-07 11	Стержень ф8 AI ГОСТ 5781-75, ℓ=1630							16	0.64 кг
		34	-07 00 ОС	Стержень ф8 A-I ГОСТ 5781-75, ℓ=3[illegible]							24	0.15 кг
				Материалы								
				Бетон М300								4.0 м³

9180/2

56

Н.контр.	Леонова		
ГИП	Курбацкий		
Нач.отд.	Анисимов		
Гл.спец.	Титов		
Рук.гр.	Виноградов		
Ст.инж.	Веренич		
Инженер	Гердман		
Копир	Перова		

3.014.1-2.1-07 00 ОС

Блок Ш3а

Стадия	Масса	Масштаб
РП		
Лист 2	Листов	

Гипротранспуть
Киевский филиал

Формат А3

С-1

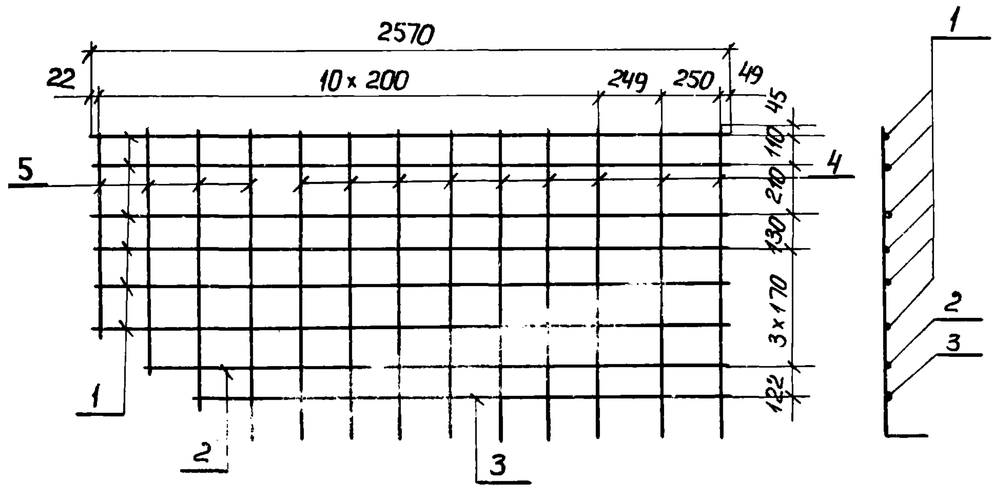

Формат	Зона	Поз.	Обозначение	Наименование	Кол.	Примечание
				Детали		
		1	3.014.1-2.1-07 01	Стержень ф22 AII ГОСТ 5781-75, ℓ= 2570	6	7.66 кг
		2	-07 01	Стержень ф22 AII ГОСТ 5781-75, ℓ= 2310	1	6.88 кг
		3	-07 01	Стержень ф22 AII ГОСТ 5781-75, ℓ= 2070	1	6.16 кг
		4	-07 01	Стержень ф12 AII ГОСТ 5781-75, ℓ= 1330	4	1.18 кг
		5	-07 01	Стержень ф12 AII ГОСТ 5781-75 ℓобщ=8,3м	4	1.84 кг

Н.контр.	Леонова		
ГИП	Курбацкий		
Нач.отд.	Анисимов		
Гл.спец.	Титов		
Рук.гр.	Виноградов		
Ст.инж.	Верених		
Инженер	Фердман		
Копир	Перова		

3.014.1-2.1-07 01

Сетка арматурная С-1

Стадия	Масса	Масштаб
РП	76.94кг	
Лист 1	Листов 1	

Гипротранслуть
Киевский филиал

Формат А4

С-3

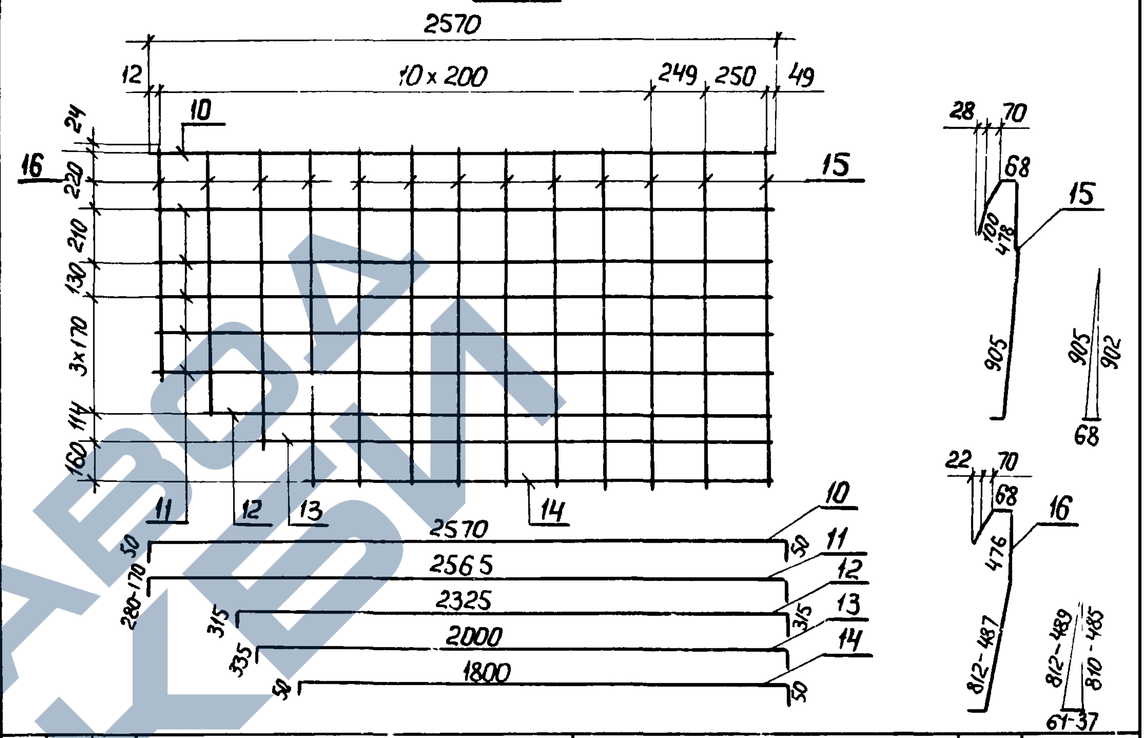

Формат	Зона	Поз.	Обозначение	Наименование	Кол.	Примечание
				Детали		
		10	3.014.1-2.1-07 02	Стержень ф12 AII ГОСТ 5781-75, ℓ= 2670	2	2.37 кг
		11	-07 02	Стержень ф12 AII ГОСТ 5781-75, ℓобщ=28.5	5	5.06 кг
		12	-07 02	Стержень ф12 AII ГОСТ 5781-75, ℓ= 2690	1	2.39 кг
		13	-07 02	Стержень ф 12 AII ГОСТ 5781-75, ℓ= 2390	1	2.12 кг
		14	-07 02	Стержень ф12 AII ГОСТ 5781-75 ℓ= 1900	1	1.69 кг
		15	-07 02	Стержень ф8 AII ГОСТ 5781-75, ℓ = 1700	9	0.67 кг
		16	-07 02	Стержень ф8 AII ГОСТ 5781-75, ℓобщ=11.5	4	1.14 кг

9180/2 57

Взам.инв.№ | Подпись и дата | Инв.№ подл.

Н.контр.	Леонова		
ГИП	Курбацкий		
Нач.отд.	Анисимов		
Гл.спец.	Титов		
Рук.гр.	Виноградов		
Ст.инж.	Верених		
Инженер	Фердман		
Копир	Перова		

3.014.1-2.1-07 02

Сетка арматурная С-3

Стадия	Масса	Масштаб
РП	46.83кг	
Лист 1	Листов 1	

Гипротранслуть
Киевский филиал

Формат А4

ЗАВОД ЖБИ

С-2

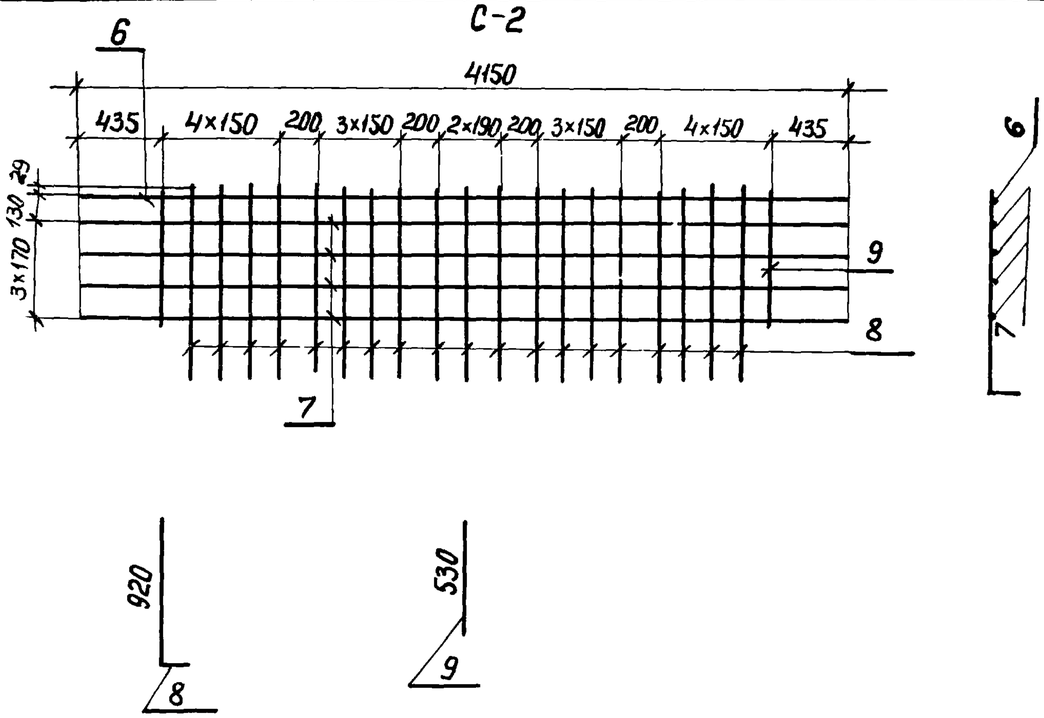

Формат	Зона	Поз.	Обозначение	Наименование	Кол.	Примечание
				Детали		
		6	3.014.1-2.1-07 03	Стержень ф22 AII ГОСТ 5781-75, ℓ=4150	1	12,36 кг
		7	-07 03	Стержень ф22 AII ГОСТ 5781-75, Собщ.=16,4м	4	12,22 кг
		8	-07 03	Стержень ф12 AII ГОСТ 5781-75, ℓ=970	19	0,86 кг
		9	-07 03	Стержень ф12 AII ГОСТ 5781-75, ℓ=530	2	0,47 кг

Н.контр.	Леонова		3.014.1-2.1-07 03
ГИП	Курбацкий		Сетка арматурная С-2
Нач.отд.	Анисимов		Стадия: РП; Масса: 78,53 кг; Масштаб:
Гл.спец.	Титов		Лист 1; Листов 1
Рук.гр.	Виноградов		Гипротранспуть, Киевский филиал
Ст.инж.	Веренич		
Инженер	Фердман		

Копир Перова — Формат А4

С-4

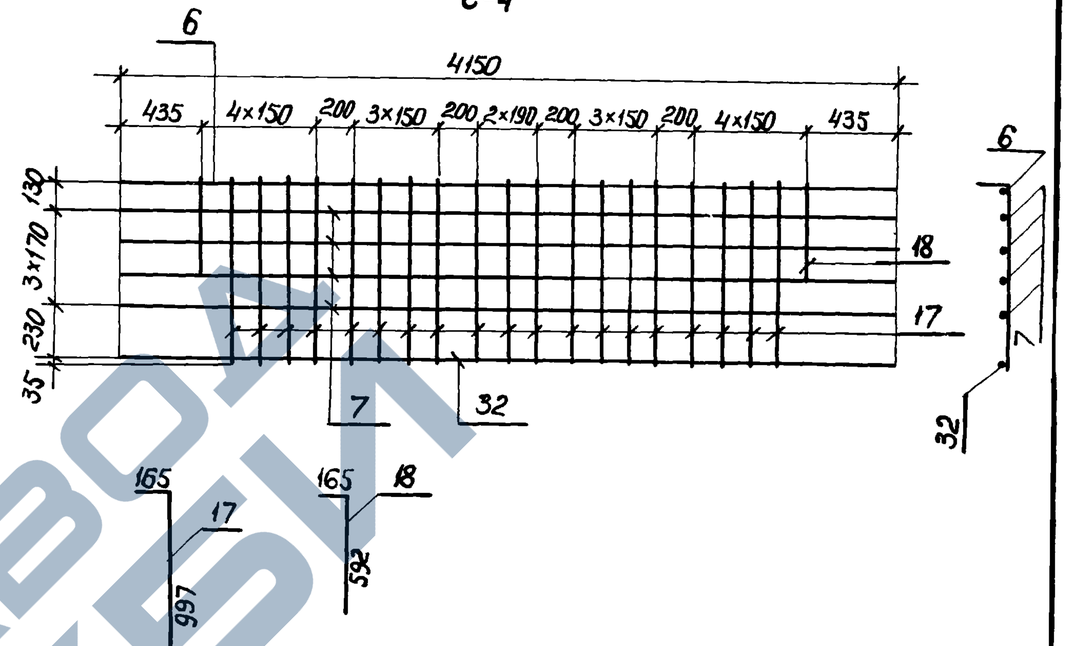

Формат	Зона	Поз.	Обозначение	Наименование	Кол.	Примечание
				Детали		
		6	3.014.1-2.1-07 04	Стержень ф22 AII ГОСТ 5781-75, ℓ=4150	1	12,36 кг
		7	-07 04	Стержень ф22 AII ГОСТ 5781-75, Собщ.=16,4м	4	12,22 кг
		32	-07 04	Стержень ф22 AII ГОСТ 5781-75, ℓ=4010	1	11,94 кг
		17	-07 04	Стержень ф12 AII ГОСТ 5781-75, ℓ=1110	19	0,99 кг
		18	-07 04	Стержень ф12 AII ГОСТ 5781-75, ℓ=710	2	0,63 кг

58
9180/2

Н.контр.	Леонова		3.014.1-2.1-07 04
ГИП	Курбацкий		Сетка арматурная С-4
Нач.отд.	Анисимов		Стадия: РП; Масса: 93,15 кг; Масштаб:
Гл.спец.	Титов		Лист 1; Листов 1
Рук.гр.	Виноградов		Гипротранспуть, Киевский филиал
Ст.инж.	Веренич		
Инженер	Фердман		

Инв.№ подл. | Подпись и дата | Взам.инв.№

Копиров. Перова — Формат А4

ЗАВОД ЖБИ

К-1

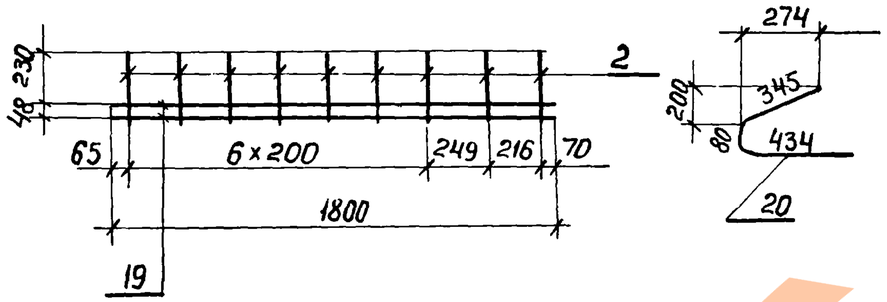

Формат	Зона	Поз.	Обозначение	Наименование	Кол.	Примечание
		19	3.014.1-2.1-07 05	Стержень ф10 А-II ГОСТ 5781-75, ℓ=1800	2	1,11 кг
		20		Стержень ф10 А-II ГОСТ 5781-75, ℓ=870	9	0,54 кг

Н.контр.	Леонова		3.014.1-2.1-07 05
ГИП	Курбацкий		Каркас КР1
Нач.отд.	Анисимов		Стадия: РП; Масса: 7,08кг; Масштаб:
Гл.спец.	Титов		Лист 1; Листов 1
Рук.гр.	Виноградов		Гипротранслуть Киевский филиал
Ст.инж.	Верениц		
Инженер	Фердман		
Копиров.	Перова		Формат А4

К-2

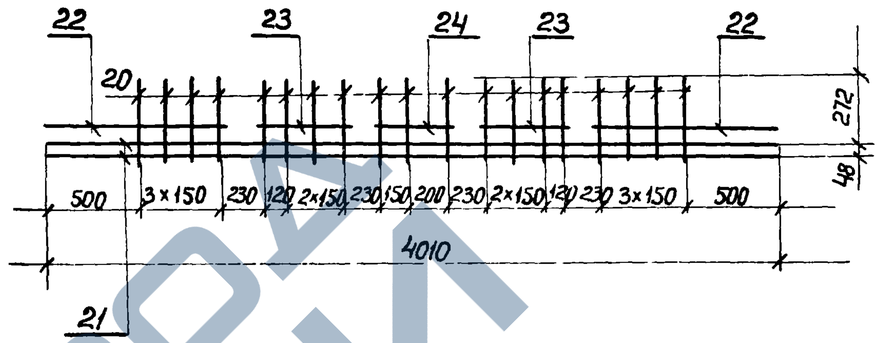

Формат	Зона	Поз.	Обозначение	Наименование	Кол.	Примечание
				Детали		
		21	3.014.1-2.1-07 06	Стержень ф10 А-II ГОСТ 5781-75, ℓ=4010	3	2,47 кг
		22	—07 06	Стержень ф10 А-II ГОСТ 5781-75, ℓ=980	2	0,60 кг
		23	—07 06	Стержень ф10 А-II ГОСТ 5781-75, ℓ=480	2	0,29 кг
		24	—07 06	Стержень ф10 А-II ГОСТ 5781-75, ℓ=410	1	0,25 кг
		25	—07 06	Стержень ф10 А-II ГОСТ 5781-75, ℓ=760	19	0,47 кг

59
9180/2

Инв.№ подл. | Подпись и дата | Взам. инв.№

Н.контр.	Леонова		3.014.1-2.1-07 06
ГИП	Курбацкий		Каркас КР2
Нач.отд.	Анисимов		Стадия: РП; Масса: 18,36кг; Масштаб:
Гл.спец.	Титов		Лист 1; Листов 1
Рук.гр.	Виноградов		Гипротранслуть Киевский филиал
Ст.инж.	Верениц		
Инженер	Фердман		
Копир.	Перова		Формат А4

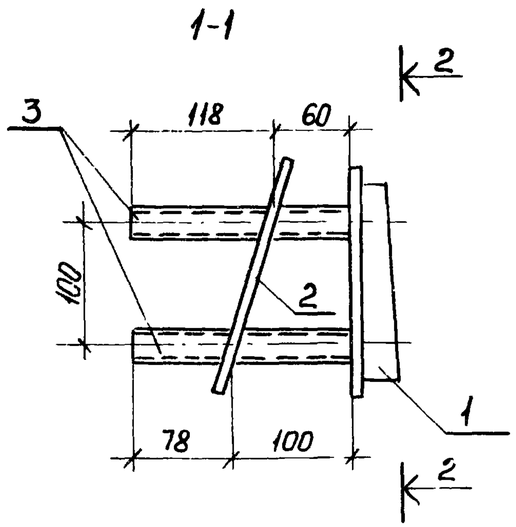

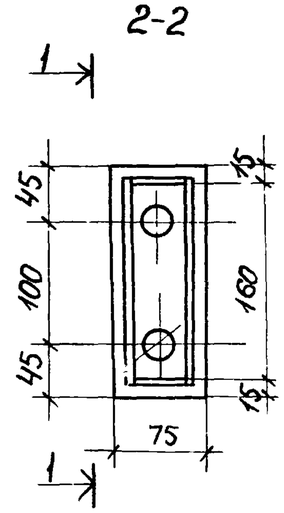

Формат	Зона	Поз.	Обозначение	Наименование	Кол	Приме-чание
				Детали		
		1	3.014.1-2.1-07 07	Коробка	1	1,14кг
		2	— 07 07	Стержень ф12АII ГОСТ 5781-75, ℓ=250	2	0.22кг
		3	— 07 07	Труба 38×35 ГОСТ 8732-70, ℓ=178	2	0,53кг

Н.контр.	Леонова		
ГИП	Курбацкий		
Нач.отд.	Анисимов		
Гл.спец.	Титов		
Рук.гр	Виноградов		
Ст.инж.	Веренич		
Инженер	Фердман		
Копир	Перова		

3.014.1-2.1-07 07

Изделие закладное МН13

Стадия	Масса	Масштаб
РП	2,7кг	
	Листов 1	

Гипротранслуть Киевский филиал

Формат А4

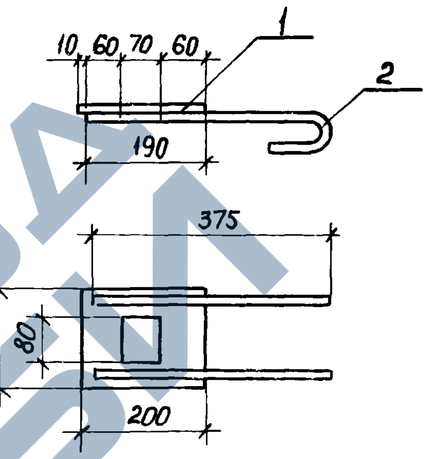

	Обозначение	Наименование	Кол	Приме-чание
		Детали		
1	3.014.1-2.1-07 08	-160×10 ГОСТ 5681-57; ℓ=200	1	2.51кг
2	— 07 08	Стержень ф12АI ГОСТ 5781-61 ℓ=450	2	0.40кг

Н.контр.	Леонова		
ГИП	Курбацкий		
Нач.отд.	Анисимов		
Гл.спец.	Титов		
Рук.гр	Виноградов		
Ст.инж.	Веренич		
Инженер	Фердман		
Копир	Перова		

60
9180/2.

3.014.1-2.1-07 08

Изделие закладное МН14

Стадия	Масса	Масштаб
РП	3,4кг	
Лист 1	Листов 1	

Гипротранслуть Киевский филиал

Формат А4

Инв. № подл. | Подпись и дата | Взам. инв. №

Инв. № подл. | Подпись и дата | Взам. инв. №

https://zavodjbi.com/

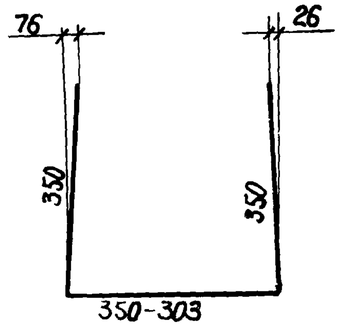

Формат	Зона	Поз.	Обозначение	Наименование	Кол.	Примечание
		28	3.014.1-2.1-07 09	Стержень ф10 AII ГОСТ 5781-75, ℓобщ=82 мм	1	0,62 кг

Н.контр.	Леонова		3.014.1-2.1-07 09
ГИП	Курбацкий		Стержень арматурный
Нач.отд.	Анисимов		Стадия: РП; Масса: 0,62 кг; Масштаб:
Гл.спец.	Титов		Лист 1; Листов 1
Рук.гр.	Виноградов		Гипротранслуть, Киевский филиал
Ст.инж.	Веренич		
Инженер	Фердман		
Копир	Перова		Формат А4

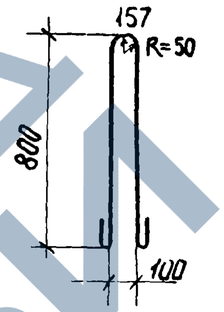

Формат	Зона	Поз	Обозначение	Наименование	Кол.	Примечание
		31	3.014.1-2.1-07 10	Стержень ф20 AII ГОСТ 5781-75, ℓ=1910	1	4,71 кг

61
9180/2

Н.контр.	Леонова		3.014.1-2.1-07 10
ГИП	Курбацкий		Стержень арматурный
Нач.отд.	Анисимов		Стадия: РП; Масса: 4,71 кг; Масштаб:
Гл.спец.	Титов		Лист 1; Листов 1
Рук.гр.	Виноградов		Гипротранслуть, Киевский филиал
Ст.инж.	Веренич		
Инженер	Фердман		
Копир	Перова		Формат А4

Инв.№ подл. | Подпись и дата | Взам. инв.№

ЗАВОД ЖБИ

https://zavodjbi.com/

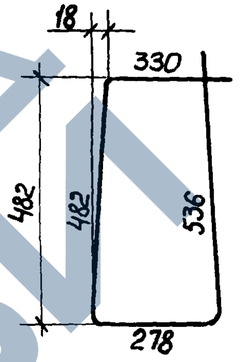

Формат	Зона	Поз.	Обозначение	Наименование	Кол.	Примечание
		33	3.014.1-2.1-07 11	Стержень ф8 AI ГОСТ 5781-75, ℓ=1630	1	0,64 кг

62
9180/2

Н.контр.	Леонова		3.014.1-2.1-07 11
ГИП	Курбацкий		Стержень арматурный
Нач.отд.	Анисимов		
Гл.спец.	Титов		
Рук.гр.	Виноградов		
Ст.инж.	Веренич		
Инженер	Фердман		
Копир	Перова		

Стадия	Масса	Масштаб
РП	0,64кг	
Лист 1	Листов	

Гипротранспроект
Киевский филиал

Формат А4

Инв. № подл. | Подпись и дата | Взам. инв. №

https://zavodjbi.com/

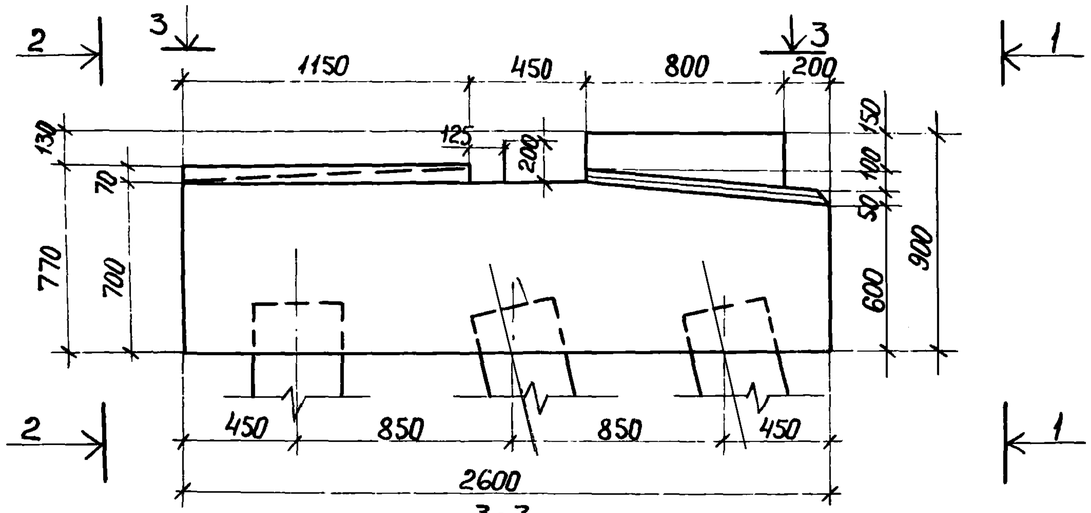

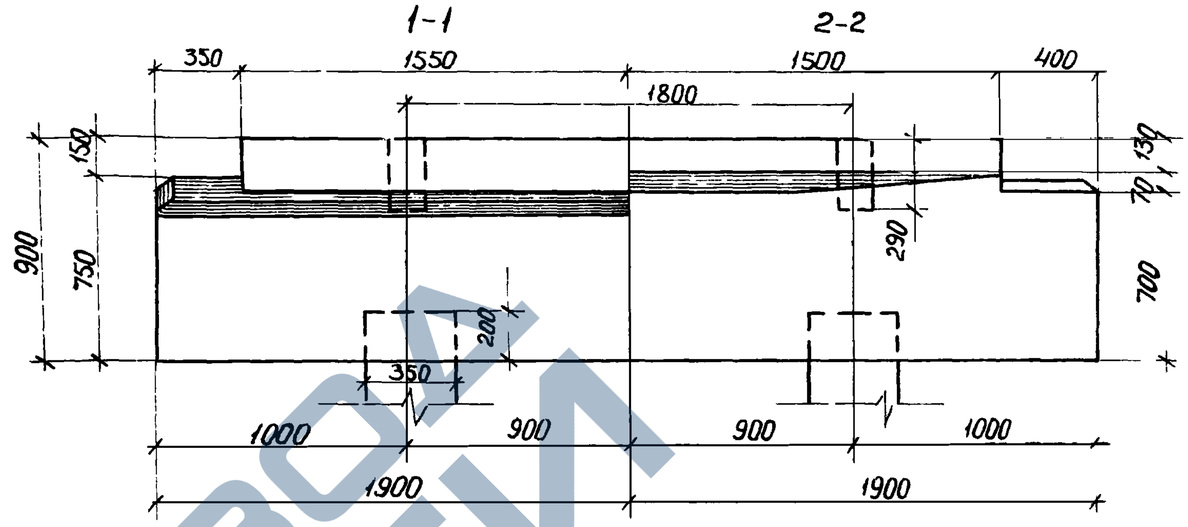

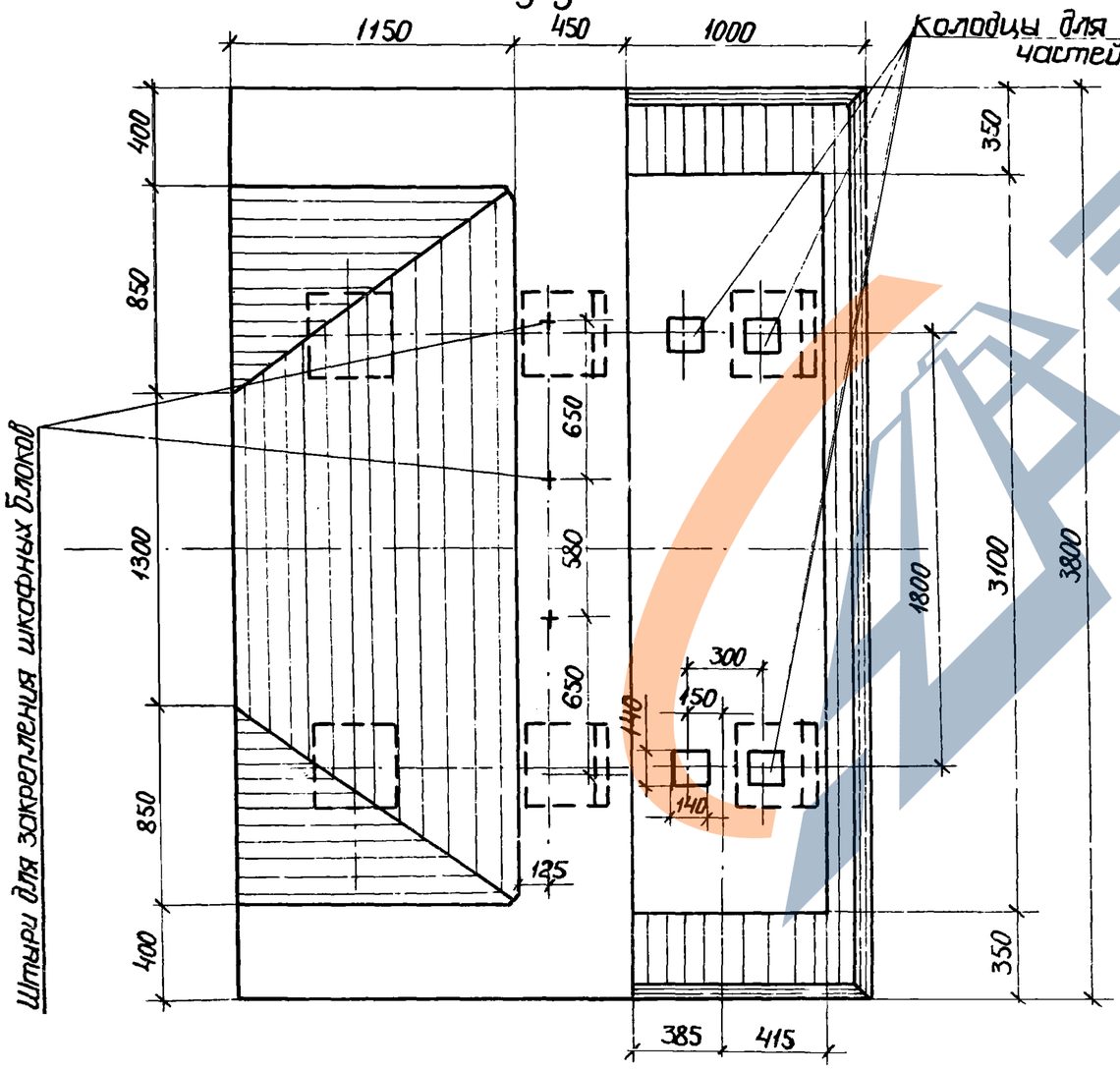

63
9180/2

Н.контр.	Леонова		
ГИП	Курбацкий		
Нач.отд.	Анисимов		
Гл.спец.	Титов		
Рук.гр.	Виноградов		
Ст.инж.	Веренич		
Инженер	Чердман		
Копир.	Перова		

3.014.1-2.1-08 00 СБ

Насадка НУМ 9а

Сборочный чертеж

Стадия	Масса	Масштаб
РП		
Лист 1	Листов 4	

Гипротрансслужба
Киевский филиал

Формат А3

1-1

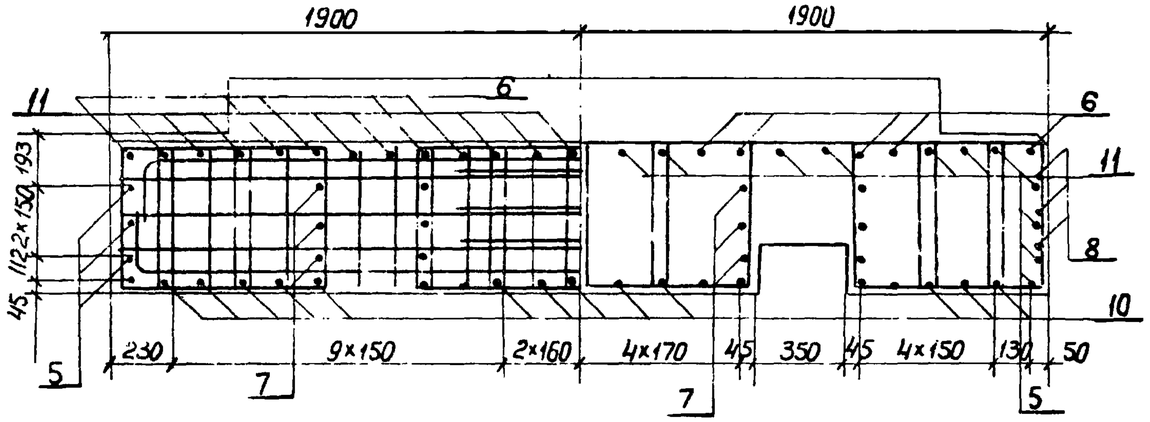

2-2

3-3

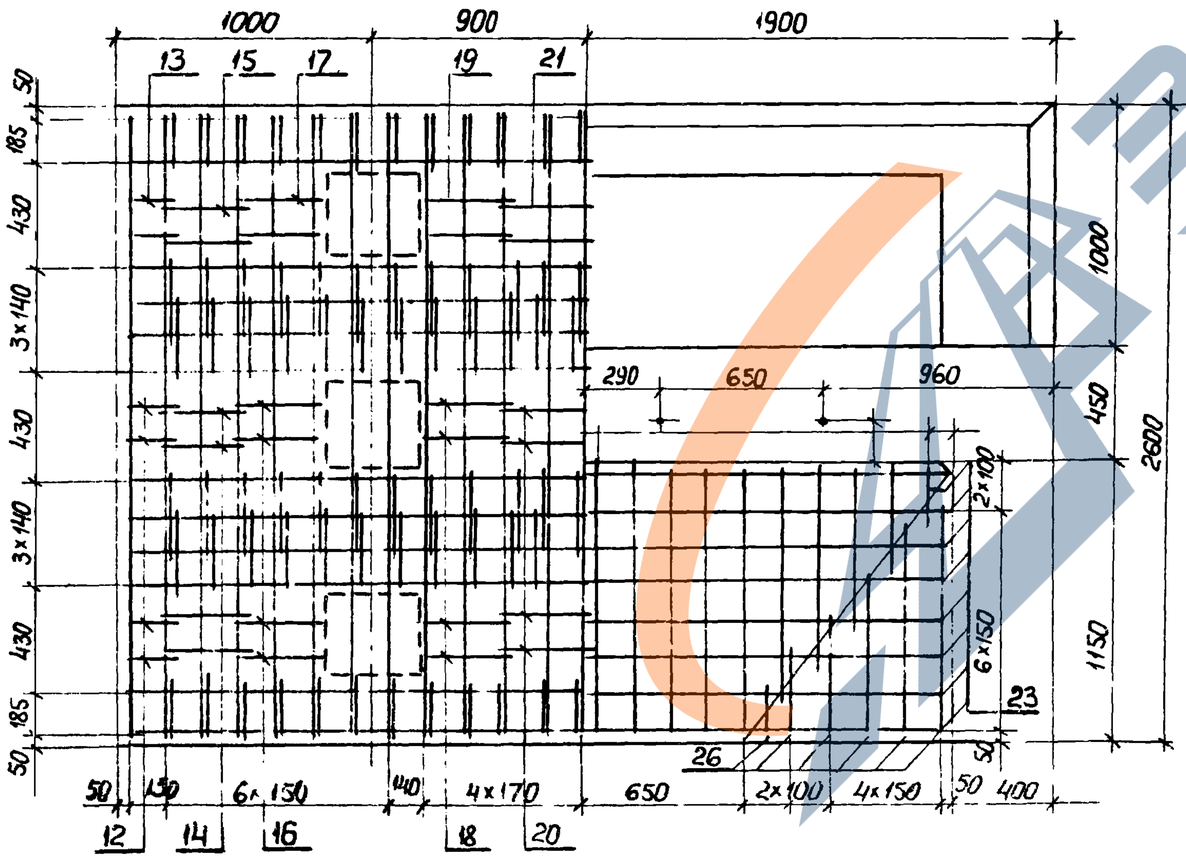

4-4

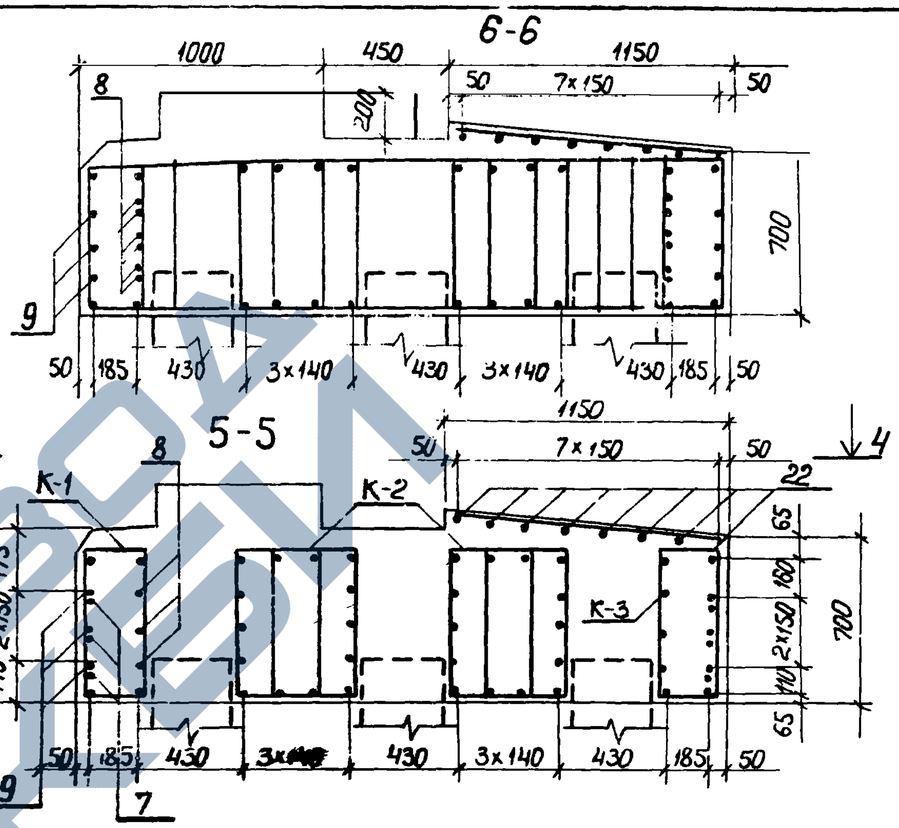

64
9180/2

			3.014.1-2.1-08 00 26
Н.контр.	Леонова		Насадка НУМ 9а Сборочный чертеж
ГИП	Курбаикий		Стадия: РП; Масса: ; Масштаб:
Нач.отд.	Анисимов		Лист 2; Листов
Гл.спец.	Титов		Гипротранслуть Киевский филиал
Рук.гр	Виноградов		
Ст.инж.	Веренич		
Инженер	Фердман		
Копир	Перова		

Формат А3

План расположения хомутов №7,8

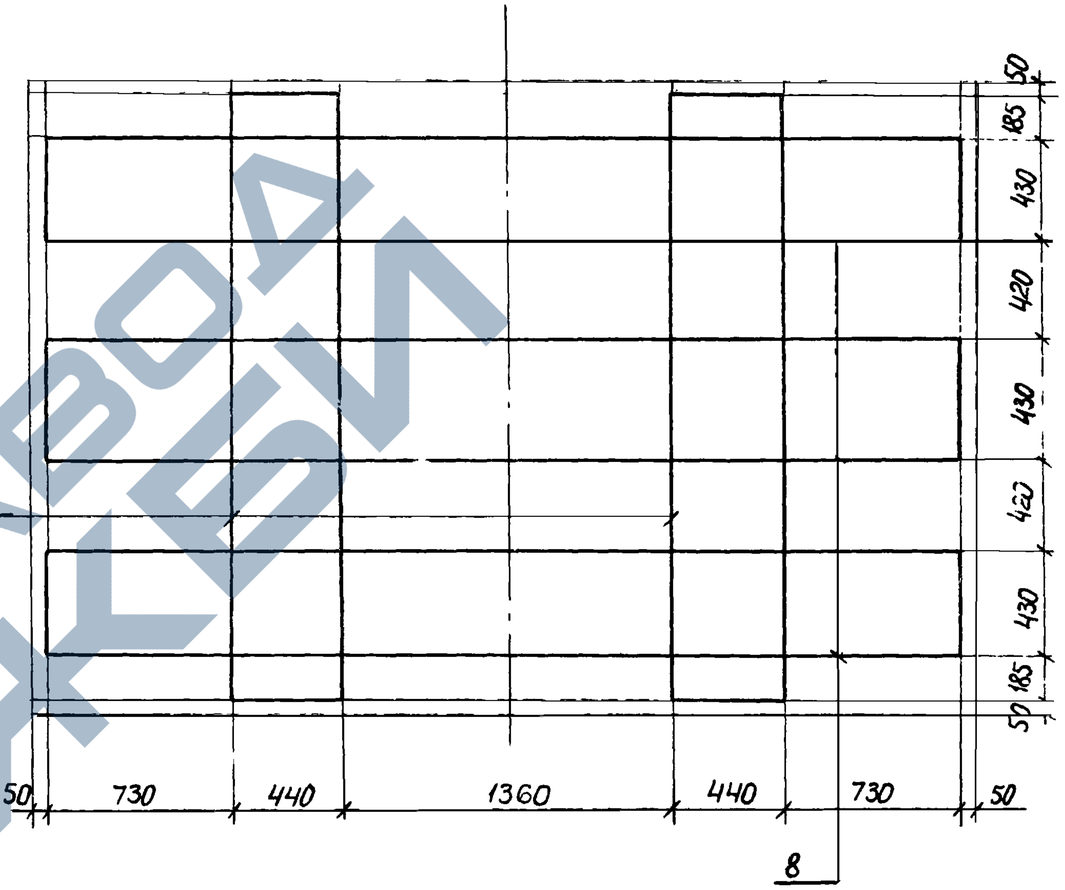

65
9180/2

Н.контр.	Леонова		
ГИП	Курбацкий		
Нач.отд.	Анисимов		
Гл.спец.	Титов		
Рук.гр.	Виноградов		
Ст.инж.	Веренич		
Инженер	Гердман		
Копир	Перова		

3.014.1-2.1-08 00 СБ

Насадка НУМ 9а. Сборочный чертеж.

Стадия	Масса	Масштаб
РП		
Лист 3	Листов	

Гипротранслуть Киевский филиал

Формат А4

Инв.№ подл. | Подпись и дата | Взам.инв.№

Армирование подферменника

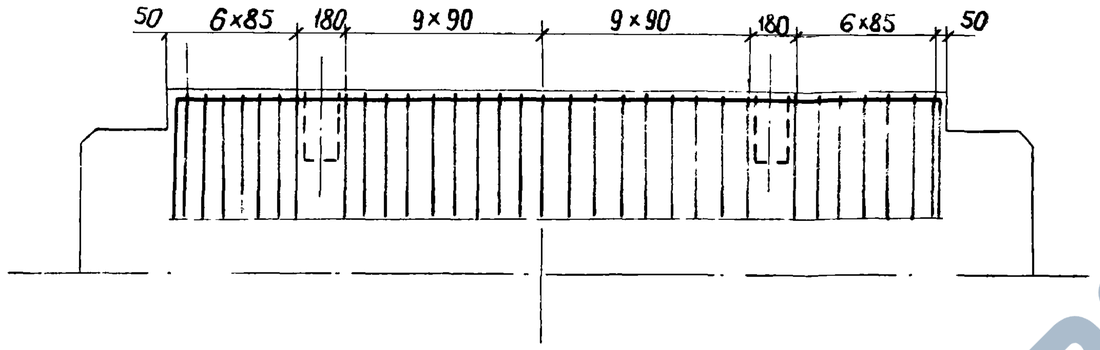

План

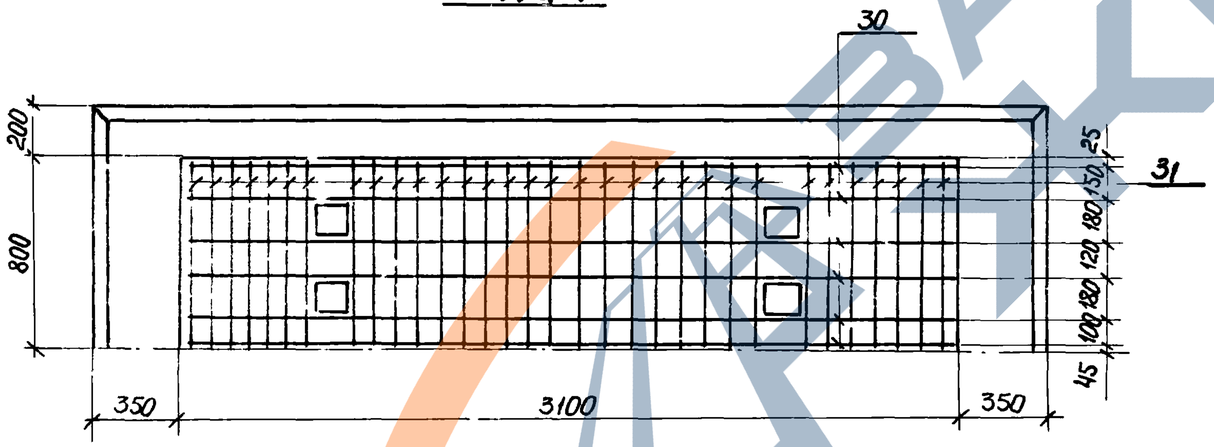

66
9180/2

Н.контр.	Леонова		
ГИП	Курбацкий		
Нач.отд.	Анисимов		
Гл.спец.	Титов		
Рук.гр.	Виноградов		
Ст.инж.	Верених		
Инженер	Фридман		
Копиров	Перова		

3.014.1-2.1-0800 СБ

Насадка НУМ 9а
Сборочный чертеж.

Стадия	Масса	Масштаб
РП		
Лист 4	Листов	

Гипротранспуть
Киевский филиал

Формат А3

ЗАВОД ЖБИ

Формат	Зона	Поз.	Обозначение	Наименование	Кол. на исполн. 01	02	03		Примечание
				Документация					
			3.014.1-2.1-00 00 ТО	Техническое описание					
			-2.0-00 ВД	Ведомость ссылочных документов					
			-2.1-00 00 ОВ	Выборка стали					
			-08 00 СБ	Сборочный чертеж					
				Сборочные единицы					
			3 0141-21-08 01	Каркас К-1	1				61,20 кг
			-08 02	Каркас К-2		2			128.50 кг
			-08 03	Каркас К-3			1		62,25 кг
				Детали					
		5	3.014.1-2.1-08 00 СБ	Стержень ф16АII ГОСТ 5781-75; ℓ=2690				16	4.25 кг
		6	-08 05	Стержень ф16АII ГОСТ 5781-75; ℓ=2700				10	4.27 кг
		7	-08 06	Стержень ф16АII ГОСТ 5781-75; ℓ=6000				6	9.48 кг
		8	-08 07	Стержень ф16А ГОСТ 5781-75; ℓ=4690				18	7.41 кг
		9	-08 00 СБ	Стержень ф16АII ГОСТ 5781-75; ℓ=3890				6	6.15 кг
		2	-08 01	Стержень ф10АI ГОСТ 5781-75; ℓ=1700				6	1.05 кг
		3	-08 02	Стержень ф10АI ГОСТ 5781-75; ℓ=1990				24	1.23 кг
		4	-08 03	Стержень ф10АI ГОСТ 5781-75; ℓ=1800				6	1.11 кг

67
9180/2

Н.контр.	Леонова		3.014.1-2.1-08 00 ОС
ГИП	Курбацкий		Насадка НУМ 9а
Нач.отд.	Анисимов		Стадия: РП; Масса: ; Масштаб:
Гл.спец.	Титов		Лист 1; Листов 2
Рук.гр.	Виноградов		Гипротранспуть Киевский филиал
Ст.инж.	Верених		
Инженер	Фридман		
Копир	Перова		

Формат А3

Формат	Зона	Поз	Обозначение	Наименование	Кол. на испол. 01	02	03		Примечание
				Детали					
		10	3.014.1-2.1-08 00 СБ	Стержень ф10AI ГОСТ 5781-75, ℓ=2550				11	1.57 кг
		11	-08 04	Стержень ф10AI ГОСТ 5781-75, ℓ= 2560				15	1.58 кг
		12	-08 08	Стержень ф10AI ГОСТ 5781-75, ℓ=1740				10	1.07 кг
		13	-08 09	Стержень ф10AI ГОСТ 5781-75, ℓ=1720				2	1.06 кг
		14	-08 10	Стержень ф10AI ГОСТ 5781-75, ℓ= 2050				10	1.26 кг
		15	-08 11	Стержень ф10AI ГОСТ 5781-75, ℓ= 2020				2	1.25 кг
		16	-08 12	Стержень ф10AI ГОСТ 5781-75, ℓ= 2080				10	1.28 кг
		17	-08 13	Стержень ф10AI ГОСТ 5781-75, ℓ=2060				2	1.27 кг
		18	-08 14	Стержень ф10AI ГОСТ 5781-75, ℓ=2160				10	1,33 кг
		19	-08 15	Стержень ф10AI ГОСТ 5781-75, ℓ=2140				2	1.32 кг
		20	-08 16	Стержень ф10AI ГОСТ 5781-75, ℓ=2100				10	1,30 кг
		21	-08 17	Стержень ф10AI ГОСТ 5781-75, ℓ=2070				2	1,28 кг
		22	-08 00 СБ	Стержень ф10AI ГОСТ 5781-75, ℓобщ.=14,0м				8	1,46 кг
		23	-08 00 СБ	Стержень ф10AI ГОСТ 5781-75, ℓобщ.=8,6м				16	0,33 кг
		24		Стержень ф10AI ГОСТ 5781-75, ℓобщ.=11,1м				10	0,68 кг
		25		Стержень ф10AI ГОСТ 5781-75, ℓобщ.=6,5м				10	0,40 кг
		26	-08 00 СБ	Стержень ф10AI ГОСТ 5781-75, ℓобщ.=8,5м				12	0,44 кг
		27		Стержень ф10AI ГОСТ 5781-75, ℓ = 550				6	0,34 кг
		28	-08 18	Стержень ф10AI ГОСТ 5781-75, ℓ= 550				6	0,34 кг
		29	-08 19	Стержень ф18AI ГОСТ 5781-75, ℓ=1040				4	2,08 кг
		30	-08 20	Стержень ф10AI ГОСТ 5781-75				7	2,50 кг
		31	-08 21	Стержень ф10AI ГОСТ 5781-75				28	1.07 кг
				Материал					
				Бетон М 300	7,4м³				

68
9180/2

Н.контр.	Леонова	
ГИП	Курбацкий	
Нач.отд.	Анисимов	
Гл.спец.	Титов	
Рук.гр.	Виноградов	
Ст.инж.	Веренич	
Инжен.	Фридман	
Копир	Л Перих	

3.014.1-2.1-08 00 ОС

Насадка НУМ 9а

Стадия	Масса	Масштаб
РП		
Лист 2	Листов	

Гипротранспут
Киевский филиал

Формат А3

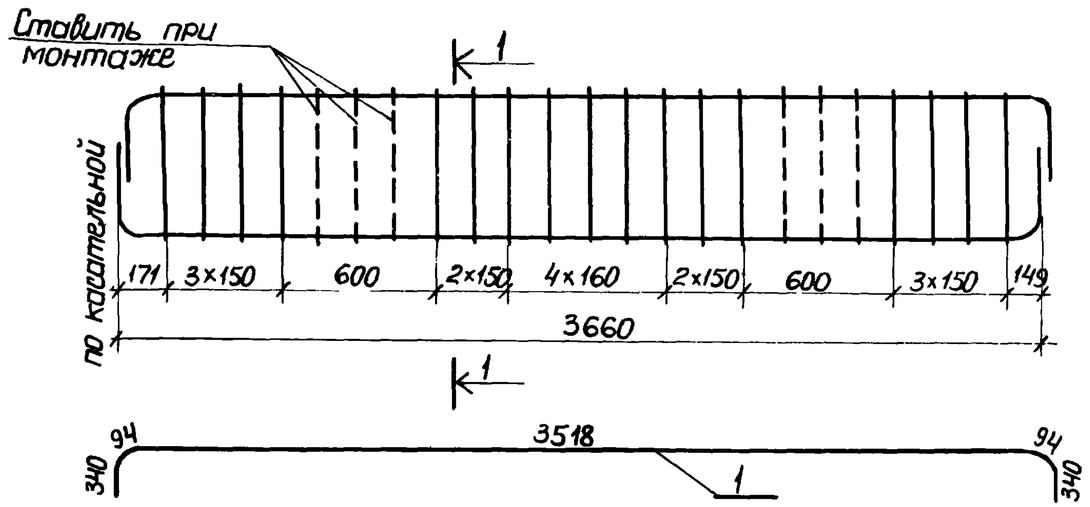

Формат	Зона	Поз.	Обозначение	Наименование	Кол.	Примеч.
				Детали		
		1	3.014.1-2.1-08 01	Стержень ф20 AII ГОСТ 5781-75, ℓ=4390	4	10 84 кг
		2	— 08 01	Стержень ф10 AI ГОСТ 5781-75, ℓ=1700	17	1 05 кг

Н.контр.	Леонова		
ГИП	Курбацкий		
Нач.отд.	Анисимов		
Гл.спец.	Титов		
Рук.гр.	Виноградов		
Ст.инж.	Веренич		
Инженер	Фердман		
Копир.	Перова		

3.014.1-2.1-08 01

Каркас КР-1

Стадия	Масса	Масштаб
РП	61,20кг	

Лист 1 Листов 1

Гипротранспуть
Киевский филиал

Формат А4

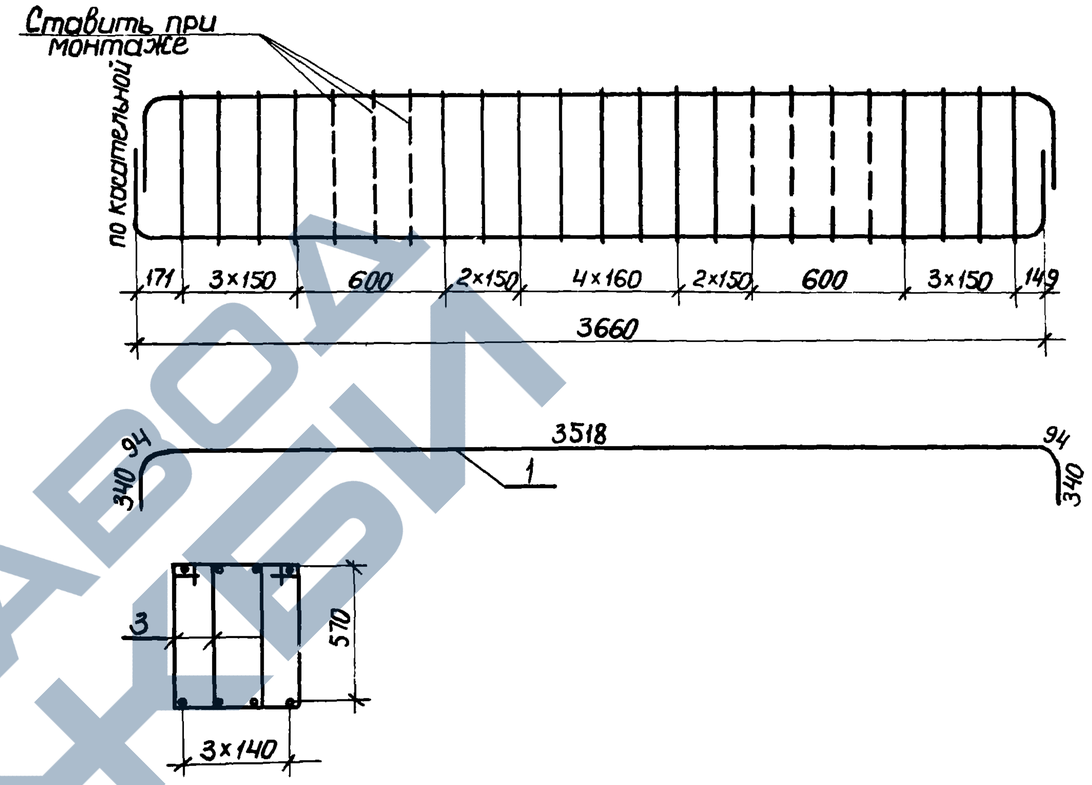

Формат	Зона	Поз	Обозначение	Наименование	Кол	Примеч
				Детали		
		1	3.014 1-2 1-08 02	Стержень ф20 AII ГОСТ 5781-75, ℓ=4390	8	10.84 кг
		3	— 08 02	Стержень ф10 AI ГОСТ 5781-75, ℓ= 1990	34	1.23 кг

6Э
9180/2

Н.контр.	Леонова		
ГИП	Курбацкий		
Нач.отд.	Анисимов		
Гл.спец.	Титов		
Рук.гр	Виноградов		
Ст.инж.	Веренич		
Инженер	Фердман		
Копир.	Перова		

3.014.1-2.1-08 02

Каркас КР2

Стадия	Масса	Масштаб
РП	128,50кг	

Лист 1 Листов 1

Гипротранспуть
Киевский филиал

Формат А4

Инв.№ подл. | Подпись и дата | Взам.инв.№

ЗАВОДА ЖБИ

Кр-3

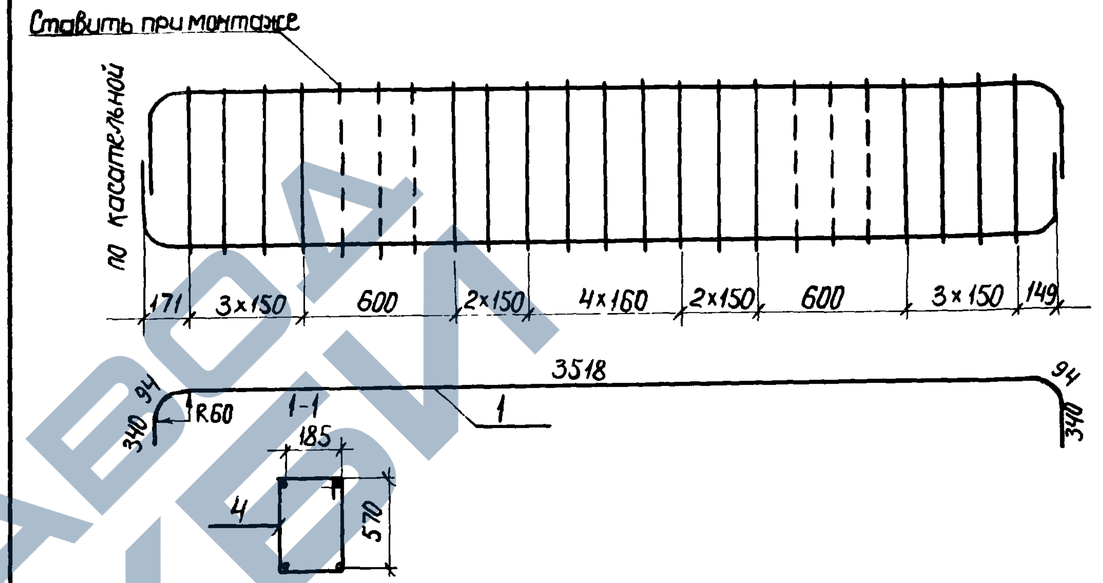

Формат	Зона	Поз.	Обозначение	Наименование	Кол.	Примечание
				Детали		
		1	3.014.1-2.1-08 03	Стержень ф 20 AII ГОСТ 5781-75, ℓ=4390	4	10,84 кг
		4	—08 03	Стержень ф 10 AI ГОСТ 5781-75, ℓ=1800	17	1,15 кг

9180/2

Н.контр.	Леонова	
ГИП	Курочкин	
Нач.отд.	Анисимов	
Гл.спец.	Титов	
Рук.гр.	Виноградов	
Ст.инж.	Верених	
Инженер	Фридман	
Копиров	Перова	

Инв.№ подл. | Подпись и дата | Взам.инв.№

3.014.1-2.1-08 03

Каркас КР-3

Стадия	Масса	Масштаб
РП	62,25кг	
Лист 1	Листов 1	

Гипротранслуп
Киевский филиал

Формат А4

https://zavodjbi.com/

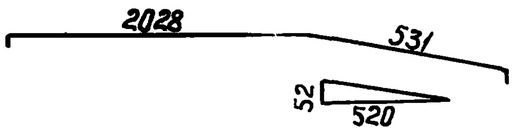

Формат	Зона	Поз.	Обозначение	Наименование	Кол.	Приме-чание
		11	3.014.1-2.1-08 04	Стержень ф10 AI ГОСТ 5781-75, ℓ=2560	1	1,58 кг

Н.контр.	Леонова		
ГИП	Курбацкий		
Нач.отд.	Анисимов		
Гл.спец.	Титов		
Рук.гр.	Виноградов		
Ст.инж.	Верених		
Инженер	Фердман		
Копир.	Перова		

3.014.1-2.1-08 04

Стержень арматурный

Стадия	Масса	Масштаб
РП	1,58 кг	
Лист 1	Листов 1	

Гипротранслуть
Киевский филиал

Формат А4

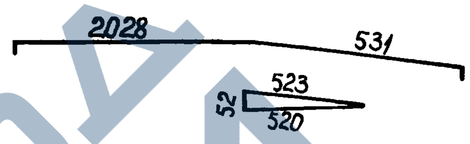

Формат	Зона	Поз	Обозначение	Наименование	Кол.	Приме-чание
		6	3.014.1-2.1-08 05	Стержень ф16 AIII ГОСТ 5781-75; ℓ=2700	1	4,27 кг

71
9180/2

Н.контр.	Леонова		
ГИП	Курбацкий		
Нач.отд.	Анисимов		
Гл.спец.	Титов		
Рук.гр.	Виноградов		
Ст.инж.	Верених		
Инженер	Фердман		
Копир.	Перова		

3.014.1-2.1-08 05

Стержень арматурный

Стадия	Масса	Масштаб
РП	4,27 кг	
Лист 1	Листов 1	

Гипротранслуть
Киевский филиал

Формат А4

Инв. № подл. | Подпись и дата | Взам. инв. №

ЗАВОД ЖБИ

https://zavodjbi.com/

https://zavodjbi.com/

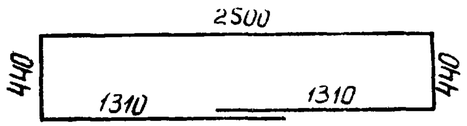

Формат	Зона	Поз.	Обозначение	Наименование	Кол.	Приме-чание
		7	3.014.1-2.1-08 06	Стержень ф16AII ГОСТ 5781-75, ℓ=6000	1	9,48 кг

Н.контр.	Леонова		
ГИП	Курбацкий		
Нач.отд.	Анисимов		
Гл.спец.	Титов		
Рук.гр.	Виноградов		
Ст.инж.	Верених		
Инженер	Фердман		
Копир.	Перова		

3.014.1-2.1-08 06

Стержень арматурный

Стадия	Масса	Масштаб
РП	9,48кг	

Лист 1 Листов 1

Гипротранспуть
Киевский филиал

Формат А4

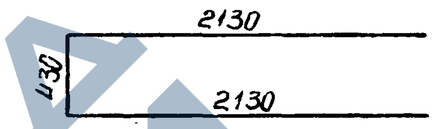

Формат	Зона	Поз.	Обозначение	Наименование	Кол.	Приме-чание
		8	3.014.1-2.1-08 07	Стержень ф16AII ГОСТ 5781-75, ℓ=4690	1	7,41 кг

72
9180/2

Н.контр.	Леонова		
ГИП	Курбацкий		
Нач.отд.	Анисимов		
Гл.спец.	Титов		
Рук.гр.	Виноградов		
Ст.инж.	Верених		
Инженер	Фердман		
Копир.	Перова		

3.014.1-2.1-08 07

Стержень арматурный

Стадия	Масса	Масштаб
РП	7,41кг	

Лист 1 Листов 1

Гипротранспуть
Киевский филиал

Формат А4

Инв.№ подл. | Подпись и дата | Взам. инв.№

https://zavodjbi.com/

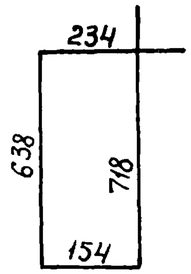

Формат	Зона	Поз.	Обозначение	Наименование	Кол.	Примечание
		12	3.014.1-2.1-08 08	Стержень ф10 AI ГОСТ 5781-75, ℓ=1740	1	1,07 кг

Н.контр.	Леонова		
ГИП	Курбацкий		
Нач.отд.	Анисимов		
Гл.спец.	Титов		
Рук.гр.	Виноградов		
Ст.инж.	Верених		
Инженер	Фердман		
Копир	Перова		

3.014.1-2.1-08 08

Стержень арматурный

Стадия	Масса	Масштаб
РП	1,07 кг	

Лист 1 | Листов 1

Гипротранслуть
Киевский филиал

Формат А4

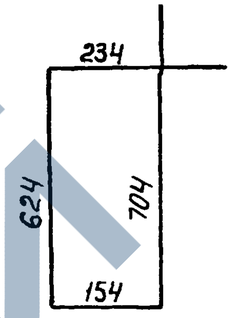

Формат	Зона	Поз.	Обозначение	Наименование	Кол.	Примечание
		13	3.014.1-2.1-08 09	Стержень ф AI ГОСТ 5781 75, ℓ=1720	1	1.06 кг

Инв № подл. | Подпись и дата | Взам. инв. №

Н.контр.	Леонова		
ГИП	Курбацкий		
Нач.отд.	Анисимов		
Гл.спец.	Титов		
Рук.гр.	Виноградов		
Ст.инж.	Верених		
Инженер	Фердман		
Копир	Перова		

73
9180/2

3.014.1-2.1-08 09

Стержень арматурный

Стадия	Масса	Масштаб
РП	1,06 кг	

Лист 1 | Листов 1

Гипротранслуть
Киевский филиал

Формат А4

https://zavodjbi.com/

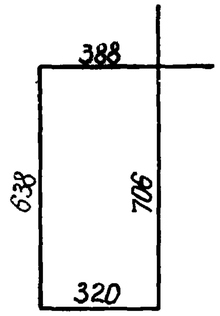

Формат	Зона	Поз.	Обозначение	Наименование	Кол.	Примечание
		14	3.014.1-2.1-08 10	Стержень ф10 AI ГОСТ 5781-75, ℓ=2050	1	1,26 кг

Н.контр.	Леонова		
ГИП	Курбацкий		
Нач.отд.	Анисимов		
Гл.спец.	Титов		
Рук.гр.	Виноградов		
Ст.инж.	Веренич		
Инженер	Фердман		
Копиров	Перова		

3.014.1-2.1-08 10

Стержень арматурный

Стадия	Масса	Масштаб
РП	1,26 кг	
Лист 1	Листов 1	

Гипротранслуть Киевский филиал

Формат А4

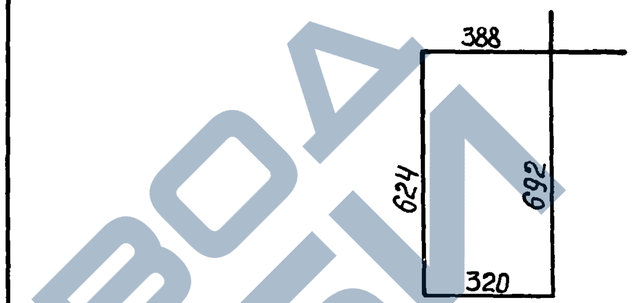

Формат	Зона	Поз.	Обозначение	Наименование	Кол.	Примечание
		15	3.014.1-2.1-08 11	Стержень ф10 AI ГОСТ 5781-75, ℓ=2020	1	1,25 кг

74
9180/2

Н.контр.	Леонова		
ГИП	Курбацкий		
Нач.отд.	Анисимов		
Гл.спец.	Титов		
Рук.гр.	Виноградов		
Ст.инж.	Веренич		
Инженер	Фердман		
Копир	Перова		

3.014.1-2.1-08 11

Стержень арматурный

Стадия	Масса	Масштаб
РП	1,25 кг	
Лист 1	Листов 1	

Гипротранслуть Киевский филиал

Формат А4

Инв.№ подл. | Подпись и дата | Взам. инв.№

https://zavodjbi.com/

https://zavodjbi.com/

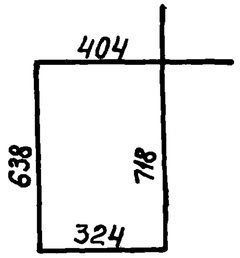

Формат	Зона	Поз.	Обозначение	Наименование	Кол.	Примечание
		16	3.014.1-2.1-08 12	Стержень ф10 AI ГОСТ 5781-75, ℓ=2080	1	1,28 кг

Н.контр.	Леонова		3.014.1-2.1-08 12
ГИП	Курбацкий		Стержень арматурный
Нач.отд.	Анисимов		Стадия: РП; Масса: 1,28кг; Масштаб:
Гл.спец.	Титов		Лист 1; Листов 1
Рук.гр.	Виноградов		Гипротранспуть Киевский филиал
Ст.инж.	Верених		
Инженер	Фердман		
Копир	Перова		Формат А4

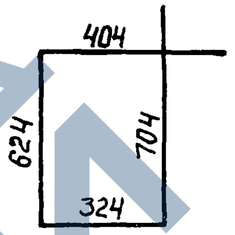

Формат	Зона	Поз	Обозначение	Наименование	Кол	Примечание
		17	3.014.1-2.1-08 13	Стержень ф10 AI ГОСТ 5781-75, ℓ=2060	1	1,27кг

75
9180/2

Н.контр.	Леонова		3.014.1-2.1-08 13
ГИП	Курбацкий		Стержень арматурный
Нач.отд.	Анисимов		Стадия: РП; Масса: 1,27кг; Масштаб:
Гл.спец.	Титов		Лист 1; Листов 1
Рук.гр.	Виноградов		Гипротранспуть Киевский филиал
Ст.инж.	Верених		
Инженер	Фердман		
Копир	Перова		Формат А4

Инв.№ подл. | Подпись и дата | Взам. инв.№

https://zavodjbi.com/

https://zavodjbi.com/

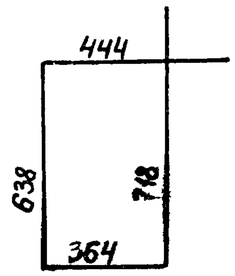

Формат	Зона	Поз.	Обозначение	Наименование	Кол.	Приме-чание
		18	3.014.1-2.1-08 14	Стержень ф10AI ГОСТ 5781-75, ℓ=2160	1	1,33 кг

Н.контр.	Леонова	
ГИП	Курбацкий	
Нач.отд.	Анисимов	
Гл.спец.	Титов	
Рук.гр.	Виноградов	
Ст.инж.	Веренич	
Инженер	Фердман	
Копир.	Перова	

3.014.1-2.1-08 14

Стержень арматурный

Стадия	Масса	Масштаб
РП	1,33кг	
Лист 1	Листов 1	

Гипротранспуть
Киевский филиал

Формат А4

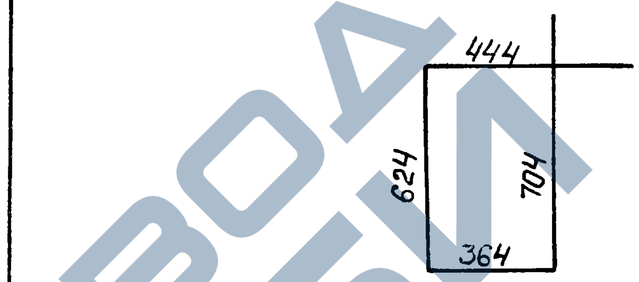

Формат	Зона	Поз	Обозначение	Наименование	Кол.	Приме-чание
		19	3.014.1-2.1-08 15	Стержень ф10AI ГОСТ 5781-75, ℓ=2140	1	1,32 кг

76
9180/2

Н.контр.	Леонова	
ГИП	Курбацкий	
Нач.отд.	Анисимов	
Гл.спец.	Титов	
Рук.гр.	Виноградов	
Ст.инж.	Веренич	
Инженер	Фердман	
Копир.	Перова	

3.014.1-2.1-08 15

Стержень арматурный

Стадия	Масса	Масштаб
РП	1,32 кг	
Лист	Листов	

Гипротранспуть
Киевский филиал

Формат А4

Инв.№ подл. | Подпись и дата | Взам. инв.№

https://zavodjbi.com/

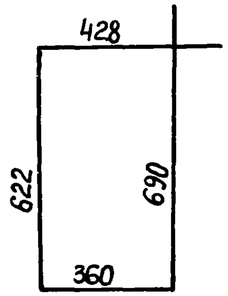

Формат	Зона	Поз.	Обозначение	Наименование	Кол.	Примечание
		20	3.014.1 – 2.1 – 08 16	Стержень ф10 AI ГОСТ 5781-75, ℓ = 2100	1	1,30 кг

Н.контр.	Леонова		
ГИП	Курбацкий		
Нач.отд.	Анисимов		
Гл.спец.	Титов		
Рук.гр.	Виноградов		
Ст.инж.	Веренич		
Инженер	Фердман		
Копир.	Перова		

3.014.1 – 2.1 – 08 16

Стержень арматурный

Стадия	Масса	Масштаб
РП	1,30кг	

Лист 1 Листов 1

Гипротранслуть
Киевский филиал

Формат А4

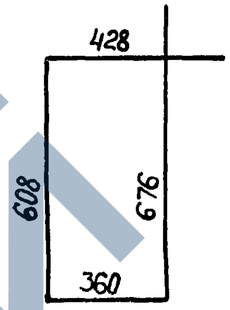

Формат	Зона	Поз	Обозначение	Наименование	Кол.	Примечание
		21	3.014.1 – 2.1 – 08 17	Стержень ф10 AI ГОСТ 5781-75, ℓ = 2070	1	1,28 кг

77
9180/2

Взам. инв. №

Подпись и дата

Инв. № подл.

Н.контр.	Леонова		
ГИП	Курбацкий		
Нач.отд.	Анисимов		
Гл.спец.	Титов		
Рук.гр.	Виноградов		
Ст.инж.	Веренич		
Инженер	Фердман		
Копиров.	Перова		

3.014.1 – 2.1 – 08 17

Стержень арматурный

Стадия	Масса	Масштаб
РП	1,28 кг	

Лист 1 Листов 1

Гипротранслуть
Киевский филиал

Формат А4

https://zavodjbi.com/

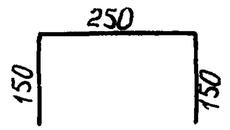

Формат	Зона	Поз.	Обозначение	Наименование	Кол.	Примечание
		28	3.014.1-2.1-08 18	Стержень ф10 AI ГОСТ 578-75, ℓ=550	1	0,34 кг

Н.контр.	Леонова		
ГИП	Курбацкий		
Нач.отд	Анисимов		
Гл.спец.	Титов		
Рук.гр.	Виноградов		
Ст.инж.	Веренич		
Инженер	Фердман		
Копир.	Перова		

3.014.1-2.1-08 18

Стержень арматурный

Стадия	Масса	Масштаб
РП	0,34кг	
Лист 1	Листов 1	

Гипротранспуть
Киевский филиал

Формат А4

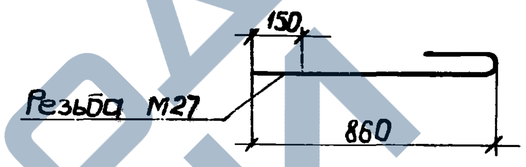

Формат	Зона	Поз.	Обозначение	Наименование	Кол.	Примечание
		29	3.014.1-2.1-08 19	Стержень ф18 AI ГОСТ 5781-75, ℓ=1040	1	2,08 кг

78
9180/2

Н.контр.	Леонова		
ГИП	Курбацкий		
Нач.отд	Анисимов		
Гл.спец.	Титов		
Рук.гр.	Виноградов		
Ст.инж	Веренич		
Инженер	Фердман		
Копир.	Перова		

3.014.1-2.1-08 19

Стержень арматурный

Стадия	Масса	Масштаб
РП	2,08кг	
Лист 1	Листов 1	

Гипротранспуть
Киевский филиал

Формат А4

Инв.№ подл. | Подпись и дата | Взам. инв.№

ЗАВОДА ЖБИ

Формат	Зона	Поз	Обозначение	Наименование	Кол.	Приме-чание
		30	3.014.1-2.1-08 20	Стержень Ф10 AI ГОСТ 5781-75, ℓ= 4040	1	2,50 кг

Н.контр.	Леонова		
ГИП	Курбацкий		
Нач.отд.	Анисимов		
Гл.спец.	Титов		
Рук.гр.	Виноградов		
Ст.инж.	Верених		
Инженер	Фердман		
Копир	Перова		

3.014.1-2.1-08 20

Стержень арматурный

Стадия	Масса	Масштаб
РП	2.50 кг	
Лист 1	Листов 1	

Гипротранслуть
Киевский филиал

Формат А4

Формат	Зона	Поз	Обозначение	Наименование	Кол	Приме-чание
		31	3.014.1-2.1-08 21	Стержень Ф10 AI ГОСТ 5781-75, ℓ= 1740	1	1,07 кг

79
9180/2

Н.контр.	Леонова		
ГИП	Курбацкий		
Нач.отд.	Анисимов		
Гл.спец.	Титов		
Рук.гр.	Виноградов		
Ст.инж.	Верених		
Инженер	Фердман		
Копиров	Перова		

3.014.1-2.1-08 21

Стержень арматурный

Стадия	Масса	Масштаб
РП	1,07 кг	
Лист	Листов	

Гипротранслуть
Киевский филиал

Формат А4

Инв. № подл. | Подпись и дата | Взам. инв. №

1-1

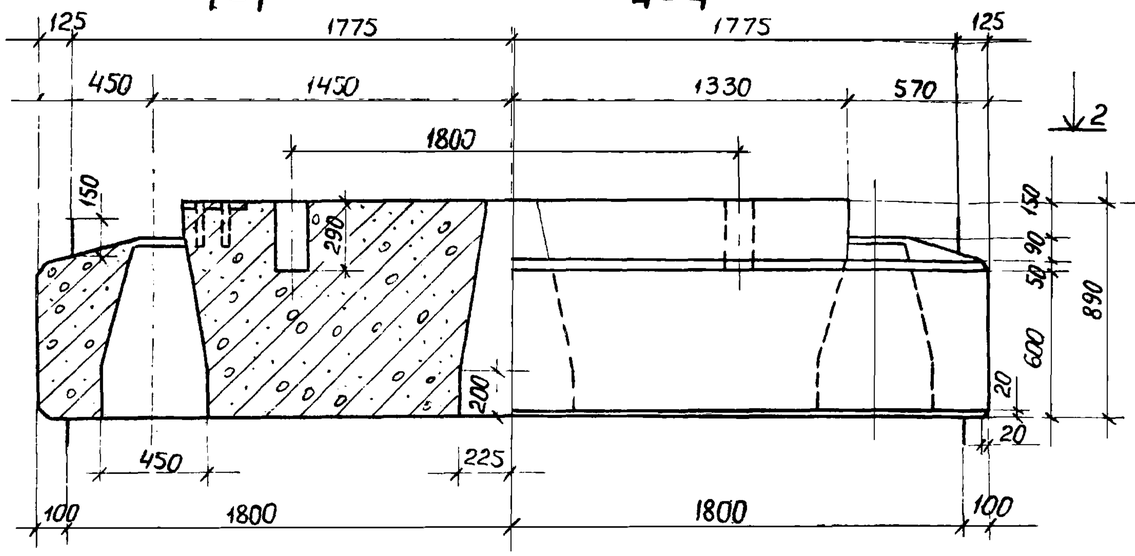

4-4

3-3

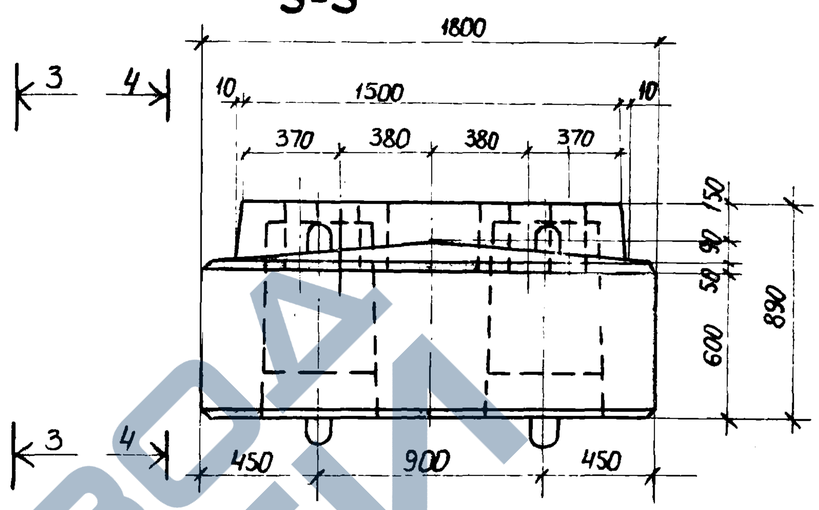

2-2

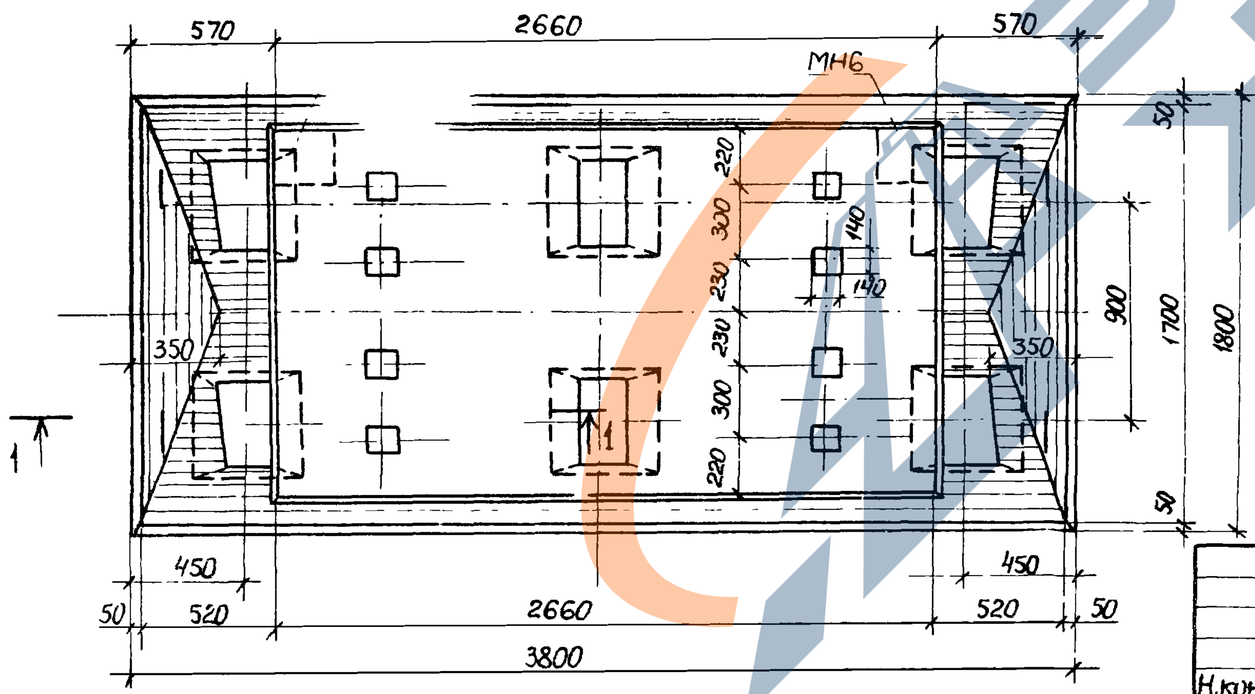

80
9180/2

Н.контр.	Леонова		
ГИП	Курбацкий		
Нач.отд.	Анисимов		
Гл.спец.	Титов		
Рук.гр.	Виноградов		
Ст.инж.	Семенюк		
Инженер	Гордман		
Копир	Перова		

3.014.1-2.1-09 00 СБ

Насадка Н2а.
Сборочный чертеж.

Стадия	Масса	Масштаб
РП	11500кг	1 25
Лист 1	Листов 3	

Гипротранспуть
Киевский филиал

Формат А3

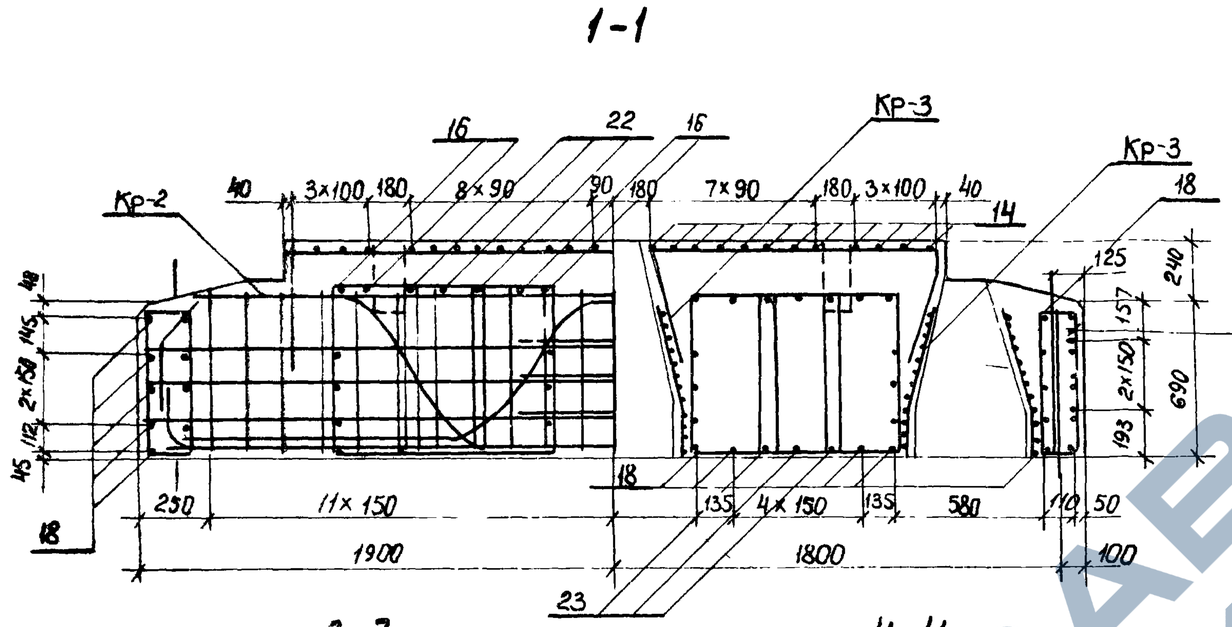

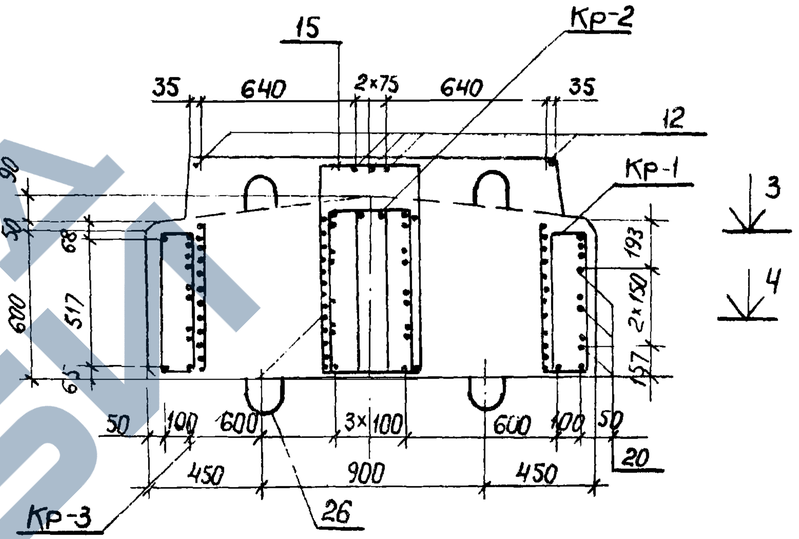

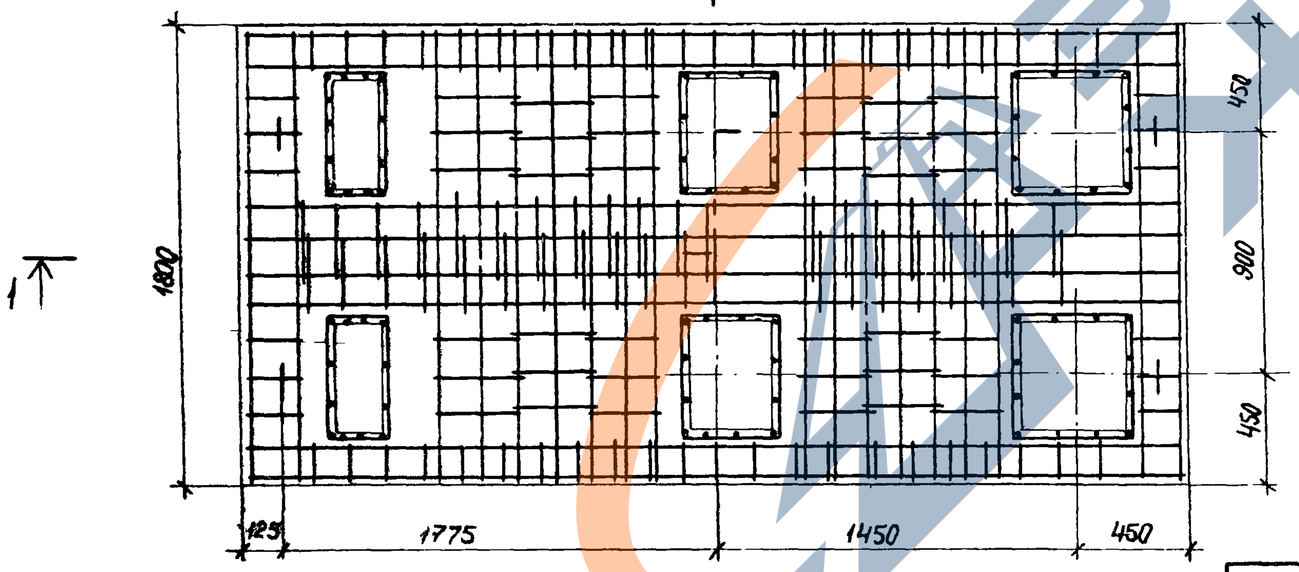

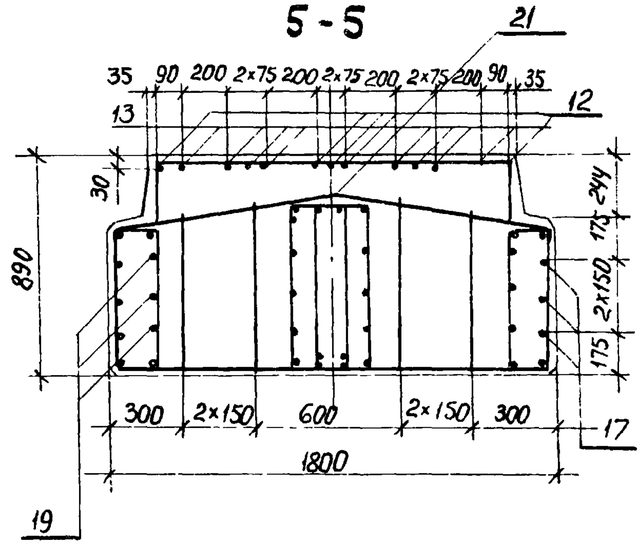

9180/2 81

Н.контр.	Леонова		
ГИП	Курбацкий		
Нач.отд.	Анисимов		
Гл.спец.	Титов		
Рук.гр.	Виноградов		
Ст.инж.	Семенюк		
Инженер	Фердман		
Копиров.	Перова		

3.014.1-2.1-09 00 СБ

Насадка Н2а

Сборочный чертеж.

Стадия	Масса	Масштаб
РП		
Лист 2	Листов	

Гипротранслуть
Киевский филиал

Формат А3

https://zavodjbi.com/

План расположения хомутов N19,20

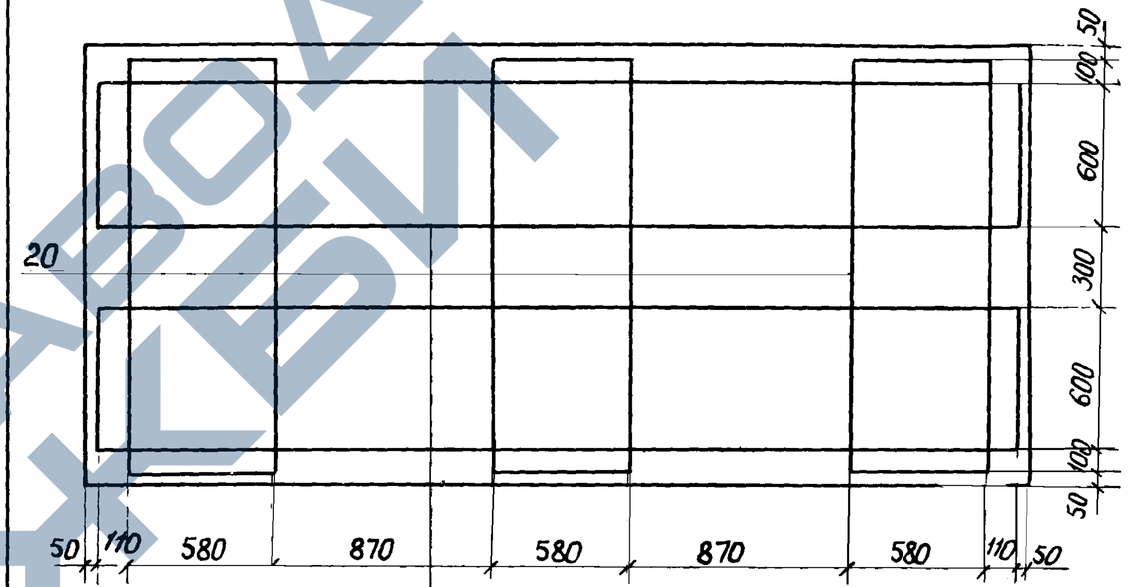

82

9180/2

				3.014.1-2.1-09 00 СБ		
Н.контр.	Леонова			Насадка Н2а Сборочный чертеж	Стадия	Масса	Масштаб
ГИП	Курбацкий				РП		
Нач.отд.	Анисимов				Лист 3	Листов	
Гл.спец.	Титов				Гипротрансэлектромонтаж Киевский филиал		
Рук.гр.	Виноградов						
Ст.инж.	Семенюк						
Инженер	Фердман						
Копиров.	Перова				Формат А4		

Инв.№ подл. | Подпись и дата | Взам.инв.№

https://zavodjbi.com/

Формат	Зона	Поз.	Обозначение	Наименование	Кол. на испалн. 01	02	03		Примечание
				Документация					
			3.014.1-2.1-00 00 ТО	Техническое описание					
			-2.0-00 ВД	Ведомость ссылочных документов					
			-2.1-00 00 ОВ	Выборка стали					
			3.014.1-2.1-09 00 СБ	Сборочный чертеж					
				Сборочные единицы					
А4			3.014.1-2.1-09 01	Каркас КР1	2				105.22
А4			— 09 02	Каркас КР2		1			156.80
А4			— 09 03	Каркас КР3			6		9,10 кг
			— 05 05	Закладное изделие МН6				2	3,16 кг
				Детали					
А4		3	— 09 01	Стержень ф10АI ГОСТ 5781-75, ℓ=1560				22	0,96 кг
А4		8	— 09 02	Стержень ф10АI ГОСТ 5781-75, ℓ=1870				22	1,15 кг
А4		12	— 09 04	Стержень ф10АI ГОСТ 5781-75, ℓ=3640				5	2,23 кг
А4		13	— 09 05	Стержень ф10АI ГОСТ 5781-75, ℓ=2190				16	1,35 кг
А4		14	— 09 06	Стержень ф10АI ГОСТ 5781-75, ℓ=2460				24	1,52 кг
А4		15	— 09 10	Стержень ф10АI ГОСТ 5781-75, ℓ=1410				2	0,87 кг
А4		16	— 09 09	Стержень ф16АII ГОСТ 5781-75, ℓ=1910				8	3,02 кг
А4		17	— 09 00 СБ	Стержень ф16АII ГОСТ 5781-75, ℓ=3890				6	6,15 кг
А4		18	— 09 00 СБ	Стержень ф16АII ГОСТ 5781-75, ℓ=1900				22	3,00 кг

9180/2 83

			3.014.1-2.1-09 00 ОС
Н.контр.	Леонова		Насадка Н2а
ГИП	Кэрбаицкий		
Нач.отд.	Анисимов		
Гл.спец.	Титов		
Рук.гр.	Виноградов		
Ст.инж.	Семенюк		
Инженер	Ферман		
Копиров.	Перова		

Стадия	Масса	Масштаб
РП		
Лист 1	Листов 2	

Гипротранслуть
Киевский филиал

Формат А3

			Обозначение	Наименование	Кол на исполн				Примечание
					01	02	03		
				Детали					
А4		19	3 014 1-2 1-09 07	Стержень ф16 А II ГОСТ 5781-75, ℓ=4860				12	7,68 кг
А4		20	-09 08	Стержень ф16 А II ГОСТ 5781-75, ℓ=4680				9	7,68 кг
А4		21	- 09 00 СБ	Стержень ф8 А I ГОСТ 5781-75, ℓ=3060				1	1,21 кг
А4		22	- 09 12	Стержень ф8 А I ГОСТ 5781-75, ℓ=1760				6	0,70 кг
А4		23	— 09 00 СБ	Стержень ф8 А I ГОСТ 5781-75, ℓ=1760				6	0,70 кг
А4		24	— 09 11	Стержень ф8 А I ГОСТ 5781 75, ℓср=2050				36	0,81 кг
А4		25	— 09 13	Стержень ф8 А I ГОСТ 5781-75, ℓ=1570				12	0,62 кг
А4		26	— 09 14	Стержень ф25 А I ГОСТ 5781-75, ℓ=1940				8	7,47 кг
				Материалы					
				Бетон М 300					4,6 м³

Инв № подл | Подпись и дата | Взам инв №

9180/2

Н.контр.	Леонова			3.014.1-2.1-09 00 ОС
ГИП	Курбацкий			Насадка Н2а
Нач.отд.	Анисимов			Стадия: РП; Масса; Масш
Гл.спец.	Титов			Лист 2; Листов
Рук.гр.	Виноградов			Гипротранспут Киевский филиал
Ст.инж.	Семенюк			
Инженер	Фердман			
Копир.	Перова			Формат А3

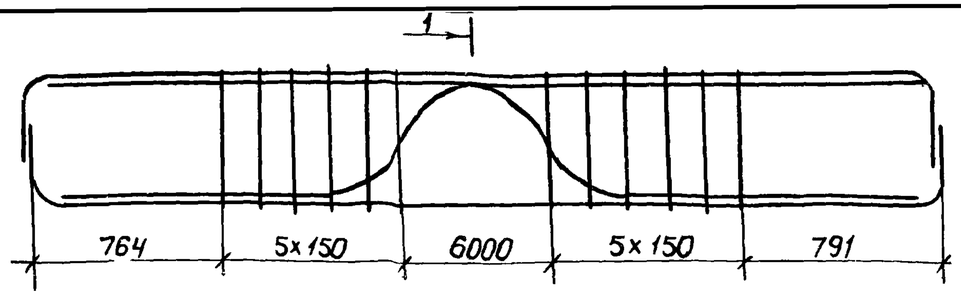

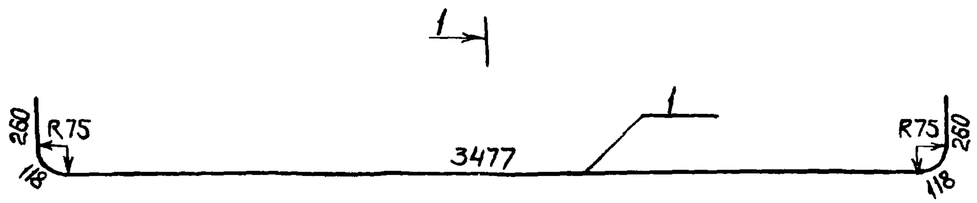

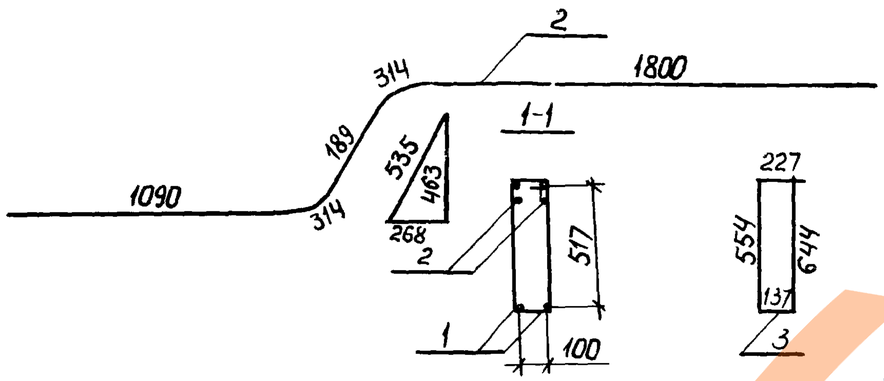

Зона	Поз.	Обозначение	Наименование	Кол.	Приме-чание
			Детали		
	1	3.014.1-2.1-09 01	Стержень ф25А-II ГОСТ 5781-75 ℓ=4230	4	16 28 кг
	2	— 09 01	Стержень ф25А-II ГОСТ 5781-75, ℓ= 3710	2	14 29 кг
	3	— 09 01	Стержень ф10А-I ГОСТ 5781-75, ℓ=1560	12	0 96 кг

Констр.	Леонова		3.014.1-2.1-09 01		
ГИП	Курбацкий		Каркас КР1	Стадия: РП	Масса: 105,22кг
Нач.отд.	Анисимов			Масштаб:	
Гл.спец.	Титов			Лист 1	Листов 1
Рук.гр.	Виноградов			Гипротранслуть Киевский филиал	
Ст.инж.	Веренич				
Инженер	Ферман				
Копир	Перова			Формат А4	

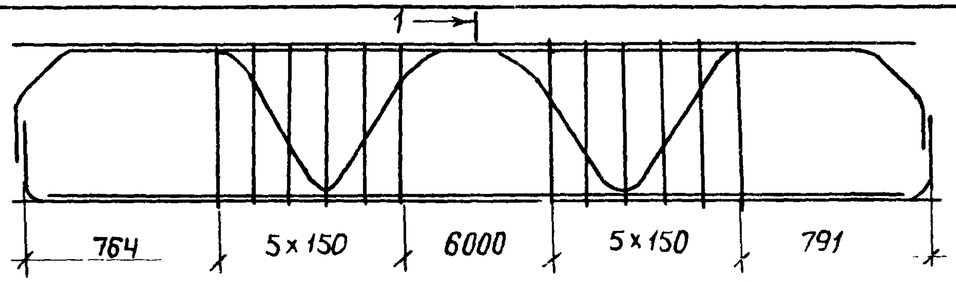

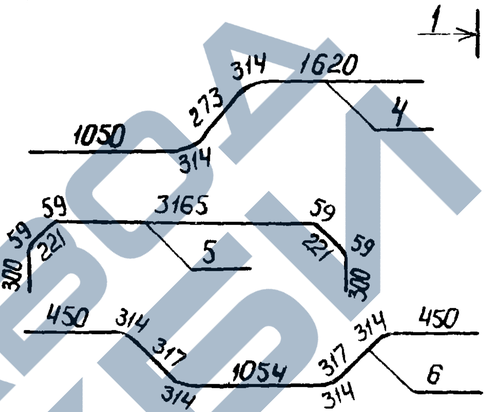

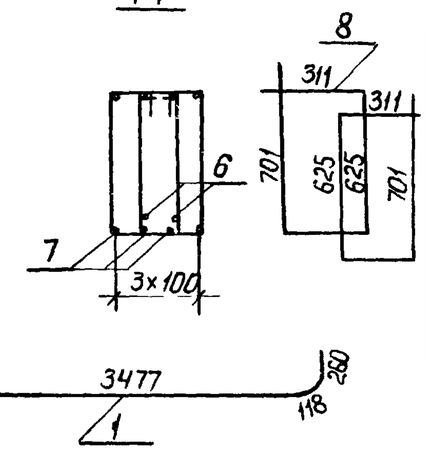

Формат	Зона	Поз.	Обозначение	Наименование	Кол	Приме-чание
				Детали		
		1	3.014.1-2.1-09 02	Стержень ф25А-II ГОСТ 5781-75, ℓ=4230	2	16,29 кг
		4	— 09 02	Стержень ф25А-II ГОСТ 5781-75; ℓ=3570	2	13,75 кг
		5	— 09 02	Стержень ф25А-II ГОСТ 5781-75; ℓ=4440	2	17,09 кг
		6	— 09 02	Стержень ф25А-II ГОСТ 5781-75; ℓ= 3840	2	14,79 кг
		7	— 09 02	Стержень ф8А-I ГОСТ 5781-75; ℓ=3400	4	1.34 кг
		8	— 09 02	Стержень ф10А-I ГОСТ 5781-75; ℓ=1870	24	1.15 кг

9180 | 2 85

Инв.№ подл. | Подпись и дата | Взам. инв.№

Н.контр.	Леонова		3.014.1-2.1-09 02		
ГИП	Курбацкий		Каркас КР2	Стадия: РП	Масса: 156,80кг
Нач.отд.	Анисимов			Масштаб:	
Гл.спец.	Титов			Лист 1	Листов 1
Рук.гр.	Виноградов			Гипротранслуть Киевский филиал	
Ст.инж.	Семенюк				
Инженер	Ферман				
Копир	Перова			Формат А4	

https://zavodjbi.com/

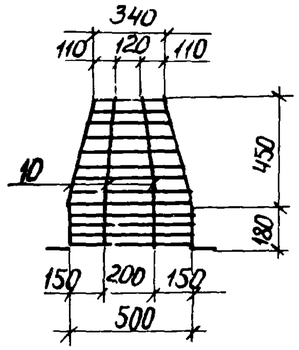

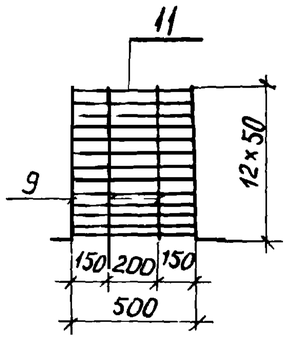

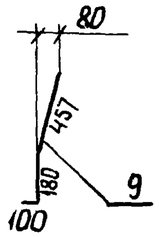

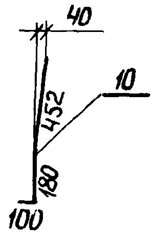

Формат	Зона	Поз	Обозначение	Наименование	Кол.	Приме-чание
				Детали		
		9	3.014.1-2.1-09 03	Стержень ф8AI ГОСТ 5781-75, ℓ=740	8	0,29 кг
		10	-09 03	Стержень ф8AI ГОСТ 5781-75, ℓ=730	4	0,28 кг
		11	-09 03	Стержень ф6AI ГОСТ 5781-75, ℓ=25300	1	5,62 кг

Н.контр.	Леонова		
ГИП	Курбацкий		
Нач.отд.	Анисимов		
Гл.спец.	Титов		
Рук.гр.	Виноградов		
Ст.инж.	Верених		
Инжен.	Фердман		
Копир	Перова		

3.014.1-2.1-09 03

Каркас КР3

Стадия	Масса	Масштаб
РП	9,06 кг	
Лист 1	Листов 1	

Гипротранспуть
Киевский филиал

Формат А4

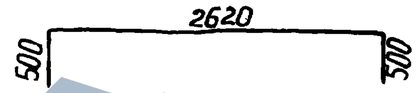

Формат	Зона	Поз.	Обозначение	Наименование	Кол.	Приме-чание
		12	3.014.1-2.1-09 04	Стержень ф10AI ГОСТ 5781-75, ℓ=3620	1	2,23 кг

86
9180/2

Н.контр.	Леонова		
ГИП	Курбацкий		
Нач.отд.	Анисимов		
Гл.спец.	Титов		
Рук.гр.	Виноградов		
Ст.инж.	Верених		
Инженер	Фердман		
Копир	Перова		

3.014.1-2.1-09 04

Стержень арматурный

Стадия	Масса	Масштаб
РП	2,23 кг	
Лист 1	Листов 1	

Гипротранспуть
Киевский филиал

Формат А4

Инв. № подл. | Подпись и дата | Взам. инв. №

https://zavodjbi.com/

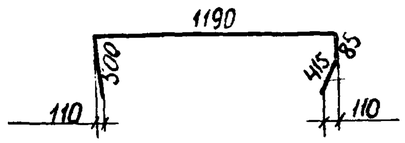

Формат	Зона	Поз.	Обозначение	Наименование	Кол.	Приме-чание
		13	3.014.1-2.1-09 05	Стержень ф10 AI ГОСТ 5781-75, ℓ=2390	1	1,35 кг

Н.контр.	Леонова		
ГИП	Курбацкий		
Нач.отд.	Анисимов		
Гл.спец.	Титов		
Рук.гр.	Виноградов		
Ст.инж.	Веренич		
Инженер	Фридман		
Копир	Перова		

3.014.1-2.1-09 05

Стержень арматурный

Стадия	Масса	Масштаб
РП	1,35кг	
Лист 1	Листов 1	

Гипротрансэлектро Киевский филиал

Формат А4

Формат	Зона	Поз.	Обозначение	Наименование	Кол.	Приме-чание
		14	3.014.1-2.1-09 06	Стержень ф10 AI ГОСТ 5781-75, ℓ=2460	1	1,52 кг

87
9180/2

Инв.№ подл. | Подпись и дата | Взам. инв.№

Н.контр.	Леонова		
ГИП	Курбацкий		
Нач.отд.	Анисимов		
Гл.спец.	Титов		
Рук.гр.	Виноградов		
Ст.инж.	Веренич		
Инженер	Фридман		
Копир	Перова		

3.014.1-2.1-09 06

Стержень арматурный

Стадия	Масса	Масштаб
РП	1,52 кг	
Лист 1	Листов 1	

Гипротрансэлектро Киевский филиал

Формат А4

https://zavodjbi.com/

https://zavodjbi.com/

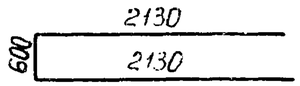

Формат	Зона	Поз.	Обозначение	Наименование	Кол.	Примечание
		19	3.014.1-2.1-09 07	Стержень ф16 AII ГОСТ 5781-75 ℓ=4860	1	7,68 кг

Н.контр.	Леонова		
ГИП	Курбацкий		
Нач.отд.	Анисимов		
Гл.спец.	Титов		
Рук.гр.	Виноградов		
Ст.инж.	Верених		
Инженер	Фрёман		
Копиров.	Перова		

3.014.1-2.1-09 07

Стержень арматурный

Стадия	Масса	Масштаб
РП	7,68 кг	
Лист 1	Листов 1	

Гипротранспут
Киевский филиал

Формат А4

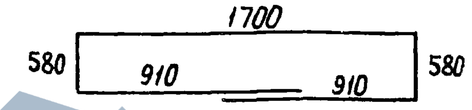

Формат	Зона	Поз	Обозначение	Наименование	Кол	Примечание
		20	3.014.1-2.1-09 08	Стержень ф16 AII ГОСТ 5781-75 ℓ=4860	1	7,68 кг

88
9180/2.

Н.контр.	Леонова		
ГИП	Курбацкий		
Нач.отд.	Анисимов		
Гл.спец.	Титов		
Рук.гр.	Виноградов		
Ст.инж.	Верених		
Инженер	Фрёман		
Копиров	Перова		

3.014.1-2.1-09 08

Стержень арматурный

Стадия	Масса	Масштаб
РП	7,68 кг	
Лист 1	Листов 1	

Гипротранспут
Киевский филиал

Формат А4

Инв.№ подл. | Подпись и дата | Взам.инв.№

Инв.№ подл. | Подпись и дата | Взам.инв.№

https://zavodjbi.com/

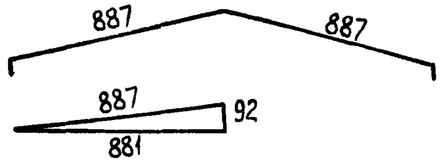

Формат	Зона	Поз	Обозначение	Наименование	Кол.	Приме-чание
		16	3.014.1-2.1-09 09	Стержень ф16А-II ГОСТ 5781-75, ℓ=1910	1	3,02 кг

Н.контр.	Леонова		
ГИП	Курбацкий		
Нач.отд.	Анисимов		
Гл.спец.	Титов		
Рук.гр.	Виноградов		
Ст.инж.	Веренич		
Инженер	Фридман		
Копиров.	Перова		

3.014.1-2.1-09 09

Стержень арматурный

Стадия	Масса	Масштаб
РП	3,02 кг	
Лист 1	Листов 1	

Гипротрансэнергомонтаж Киевский филиал

Формат А4

Формат	Зона	Поз	Обозначение	Наименование	Кол.	Приме-чание
		15	3.014.1-2.1-09 10	Стержень ф10А1 ГОСТ 5781-75, ℓ=1410	1	0,87 кг

89

918С/2

Инв.№ подл. | Подпись и дата | Взам.инв.№

Н.контр.	Леонова		
ГИП	Курбацкий		
Нач.отд.	Анисимов		
Гл.спец.	Титов		
Рук.гр.	Виноградов		
Ст.инж.	Веренич		
Инженер	Фридман		
Копиров.	Перова		

3.014.1-2.1-09.10

Стержень арматурный

Стадия	Масса	Масш
РП	0,87 кг	
Лист 1	Листов 1	

Гипротрансэнергомонтаж Киевский филиал

Формат А4

https://zavodjbi.com/

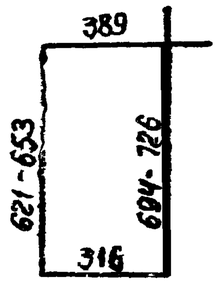

Формат	Зона	Поз	Обозначение	Наименование	Кол.	Примечание
		24	3.014.1-2.1-09 11	Стержень Ф8АI ГОСТ 5781 75, ℓ=7[illegible]		0,81 кг

Н.контр.	Леонова		
ГИП	Курбацкий		
Нач.отд.	Анисимов		
Гл.спец.	Титов		
Рук.гр.	Виноградов		
Ст.инж.	Веренич		
Инженер	Фердман		

3.014.1-2.1-09 11

Стержень арматурный

Стадия	Масса	Масштаб
РП	0,81кг	

Лист 1 | Листов 1

Гипротранспуть Киевский филиал

Копиров. Перова

Формат А4

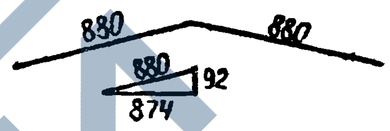

Формат	Зона	Поз	Обозначение	Наименование	Кол.	Примечание
		22	3.0141-2 1 09 12	Стержень Ф8АI ГОСТ 5781-75, ℓ=1760	6	0,70 кг

9180/2

Н.контр.	Леонова		
ГИП	Курбацкий		
Нач.отд.	Анисимов		
Гл.спец.	Титов		
Рук.гр.	Виноградов		
Ст.инж.	Веренич		
Инженер	Фердман		

3.014.1-2.1-09 12

Стержень арматурный

Стадия	Масса	Масштаб
РП	0,70кг	

Лист 1 | Листов 1

Гипротранспуть Киевский филиал

Копиров. Перова

Формат А4

Инв. № подл. | Подпись и дата | Взам. инв. №

ЗАВОД ЖБИ

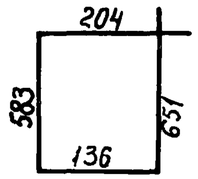

Формат	Зона	Поз.	Обозначение	Наименование	Кол.	Приме-чание
		25	3.014.1-2.1-09 13	Стержень ф8 AI ГОСТ 5781-75, ℓ=1570	1	0,62 кг

Н.контр.	Леонова		
ГИП	Курбацкий		
Нач.отд.	Анисимов		
Гл.спец.	Титов		
Рук.гр.	Виноградов		
Ст.инж.	Веренич		
Инженер	Фрдман		
Копир.	Перова		

3.014.1-2.1-09 13

Стержень арматурный

Стадия	Масса	Масштаб
РП	0,62кг	
Лист 1	Листов 1	

Гипротранслуть
Киевский филиал

Формат А4

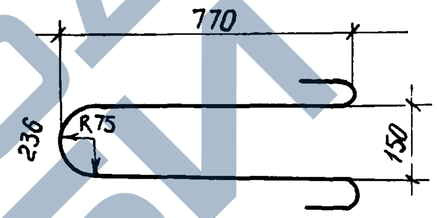

Формат	Зона	Поз.	Обозначение	Наименование	Кол	Приме-чание
		26	3.014.1-2.1-09 14	Стержень ф25 AI ГОСТ 5781-75, ℓ=1940	1	7,47

91

9180/2

Н.контр.	Леонова		
ГИП	Курбацкий		
Нач.отд.	Анисимов		
Гл.спец.	Титов		
Рук.гр.	Виноградов		
Ст.инж.	Веренич		
Инженер	Фрдман		
Копир.	Перова		

3.014.1-2.1-09 14

Стержень арматурный

Стадия	Масса	Масштаб
РП	7,47кг	
Лист 1	Листов 1	

Гипротранслуть
Киевский филиал

Формат А4

Инв.№ подл. | Подпись и дата | Взам.инв.№

https://zavodjbi.com/

2-2

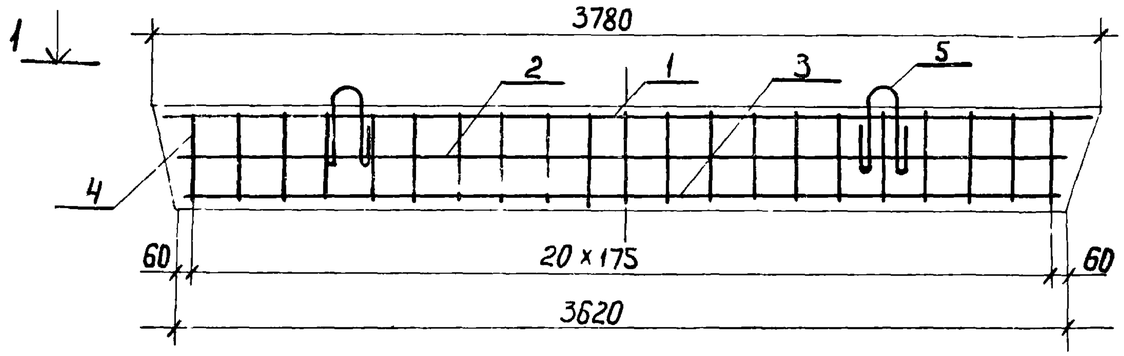

3-3

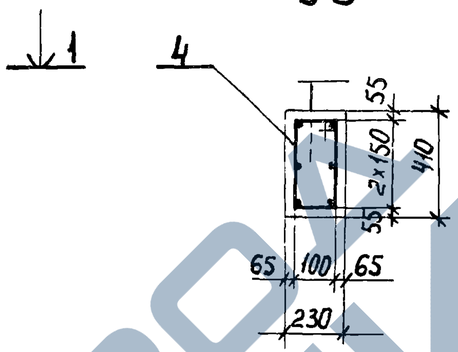

1-1

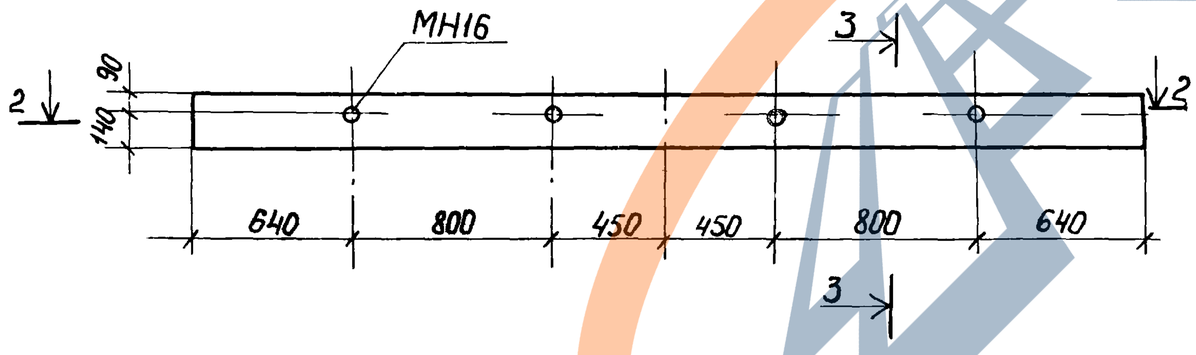

Формат	Зона	Поз.	Обозначение	Наименование	Кол.	Примечание
		1	3.014.1-2.1-10 00 СБ	Стержень ф12А-II ГОСТ 5781-75, ℓ=3620	2	3,21 кг
		2	—10 00 СБ	Стержень ф12А-II ГОСТ 5781-75, ℓ=3580	2	3,18 кг
		3	—10 00 СБ	Стержень ф12А-II ГОСТ 5781-75, ℓ=3540	2	3,14 кг
		4	—10 00 СБ	Стержень ф8А-I ГОСТ 5781-75, ℓ=1030	21	0,41 кг
		5	—10 00 СБ	Стержень ф12А-I ГОСТ 5781-75, ℓ=977	2	0,85 кг
			Изделие закладное МН16	Труба ⌀25 ГОСТ 3262, ℓ-410	4	0,86 кг
			Бетон гидротехнический М200			0,35 м³

9180/2 92

Н.контр	Леонова		
ГИП	Курбацкий		
Нач.отд.	Анисимов		
Гл.спец.	Титов		
Рук.гр.	Виноградов		
Ст.инж.	Веренич		
Инженер	Фердман		
Копиров	Перова		

3.014.1-2.1-10 00 СБ

БС-1.
Сборочный чертеж.

Стадия	Масса	Масштаб
РП	880кг	
Лист 1	Листов 1	

Гипротранспуть
Киевский филиал

Формат А3

https://zavodjbi.com/

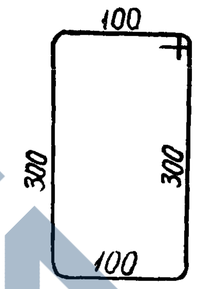

Формат	Зона	Поз	Обозначение	Наименование	Кол	Примечание
		4	3.014.1-2.1-10 01	Стержень ф8AI ГОСТ 5781-75, ℓ=1030	21	0,41 кг

Инв. № подл. | Подпись и дата | Взам. инв. №

Н.контр.	Леонова		
ГИП	Кубацкий		
Нач.отд.	Анисимов		
Гл.спец.	Титов		
Рук.гр.	Виноградов		
Ст.инж.	Семенюк		
Инженер	Ферман		
Копиров.	Перова		

3.014.1-2.1-10 01

Стержень арматурный

Стадия	Масса	Масштаб
РП		
Лист 1	Листов 1	

Гипротранспуть
Киевский филиал

Формат А4

https://zavodjbi.com/